ТИПОВЫЕ КОНСТРУКЦИИ, ИЗДЕЛИЯ И УЗЛЫ ЗДАНИЙ И СООРУЖЕНИЙ

СЕРИЯ 5.407-90

УСТАНОВКА СВЕТИЛЬНИКОВ С ЛЮМИНЕСЦЕНТНЫМИ ЛАМПАМИ В ПРОИЗВОДСТВЕННЫХ ПОМЕЩЕНИЯХ

ЧЕРТЕЖИ МОНТАЖНЫЕ
ЧЕРТЕЖИ ИЗДЕЛИЙ

РАЗРАБОТАНЫ
ВНИПИ ТЯЖПРОМЭЛЕКТРОПРОЕКТ
имени Ф.Б.ЯКУБОВСКОГО
ГЛАВЭЛЕКТРОМОНТАЖ
МИНМОНТАЖСПЕЦСТРОЯ СССР

УТВЕРЖДЕНЫ
ВВЕДЕНЫ В ДЕЙСТВИЕ
МИНМОНТАЖСПЕЦСТРОЕМ СССР
ПРОТОКОЛ ОТ 20.11.87г.

ДИРЕКТОР ИНСТИТУТА — Ю.Г.БАРЫБИН
ГЛАВНЫЙ ИНЖЕНЕР ИНСТИТУТА — М.Г.ЗИМЕНКОВ
НАЧАЛЬНИК ТЕХНИЧЕСКОГО ОТДЕЛА — Л.Б.ГОДГЕЛЬФ
НАЧАЛЬНИК ОТДЕЛА ТИПОВОГО ПРОЕКТИРОВАНИЯ — И.И.ЛИГЕРМАН

gost.e-ecolog.ru

Содержание

Обозначение	Наименование	Стр.
	Титульный лист	
	Содержание	2,3
5.407-90. ПЗ	Пояснительная записка	4
5.407-90. 10ТБ	Таблица выбора чертежей	5,6
5.407-90. 20ВА	Ведомость потребности в оборудовании и материалах	7...14
5.407-90.30МЧ	Установка светильника с люминесцентными лампами на стене (на полосе)	
	Монтажный чертеж	15
6.407-90. 40МЧ	Установка светильника с люминесцентными лампами на стене (на профиле)	
	Монтажный чертеж	15
5.407-90. 50МЧ	Установка светильника с люминесцентными лампами на кронштейне с вылетом 500мм. Монтажный чертеж	16
5.407-90. 60МЧ	Установка светильника с люминесцентными лампами на кронштейне с вылетом 1000мм. Монтажный чертеж	17
5.407-90.70МЧ	Установка светильника с люминесцентными лампами на кронштейне с вылетом 1500мм. Монтажный чертеж	18
5.407-90, 80МЧ	Установка светильника с люминесцентными лампами на кронштейне.	
	Монтажный чертеж	19
5.407-90.90МЧ	Установка светильника с люминесцентными лампами под перекрытием на профиле	
	Монтажный чертеж	20
5.407-90. 100МЧ	Установка светильника с люминесцентными лампами под перекрытием.	
	Монтажный чертеж	20
5.407-90.110МЧ	Установка светильника с люминесцентными лампами под перекрытием из ребристых плит. Монтажный чертеж	21
5.407-90.120МЧ	Установка светильника с люминесцентными лампами под перекрытием из пустотных плит. Монтажный чертеж	22
5.407-90.130МЧ	Установка светильника с люминесцентными лампами под перекрытием из пустотных плит на шпильках.	
	Монтажный чертеж.	23
5.407-90.140МЧ	Установка светильника с люминесцентными лампами на подвесе под перекрытием толщиной более 150 мм.	
	Монтажный чертеж	24
5.407-90, 150МЧ	Установка светильника с люминесцентными лампами	

Инв.№подл. | Подп. и дата | Взам.инв.№

Копировал: Сергеева Формат А3

Содержание

Обозначение	Наименование	Стр.
	на подвесе под перекрытием	
	Монтажный чертеж	25
5.407-90.160 МЧ	Установка светильника с	
	люминесцентными лампами	
	на подвесе под перекрытием	
	из ребристых плит.	
	Монтажный чертеж	26
5.407-90.170 МЧ	Установка светильника	
	с люминесцентными лампами	
	на подвесе под перекрытием	
	из пустотных плит.	
	Монтажный чертеж	27
5.407-90.180 МЧ	Установка светильника	
	с люминесцентными лампами	
	на железобетонных колоннах.	
	Монтажный чертеж	28
5.407-90.190 МЧ	Установка светильника	
	с люминесцентными лампами	
	на металлических колоннах.	
	Монтажный чертеж	29
5.407-90.200	Подвес	30
5.407-90.210	Конструкция для установки	
	светильника на стене	30
5.407-90.220	Конструкция с вылетом 500 мм	
	для установки светильника	
	на стене	31
5.407-90.230	Конструкция с вылетом 1000 мм	
	для установки светильника	
	на стене	32

Обозначение	Наименование	Стр.
5.407-90.240	Конструкция с вылетом 1500 мм	
	для установки светильника	
	на стене.	33
5.407-90.250	Конструкция для установки	
	светильника на стене	34
5.407-90.260	Конструкция для установки	
	светильника на железобетонной	
	колонне.	35
5.407-90.270	Конструкция для установки	
	светильника на железобетонной	
	колонне.	37

Инв. № подл. | Подп. и дата | Взам. инв. №

1. Содержание

Серия содержит чертежи монтажные и чертежи изделий для установки одиночных светильников с люминесцентными лампами непосредственно на различных строительных основаниях, на кронштейнах и подвесах, а также таблицу выбора чертежей и ведомость потребности в оборудовании и материалах.

В серии приведены чертежи монтажные, для производства работ в монтажной зоне (установки конструкций) и чертежи конструкций, узлов и деталей для изготовления и сборки их в мастерских электромонтажных заготовок (МЭЗ).

2. Область применения

Серия предназначена для выполнения проектных и монтажных работ по установке одиночных светильников с люминесцентными лампами в производственных помещениях.

Светильники устанавливаются на стенах, железобетонных и металлических колоннах, под перекрытиями: монолитными и из сборных плит.

Наибольшая масса светильника 10 кг.

Инв.№ подл. | Подп. и дата | Взам. инв.№

Нач.отд.	Лугерман		
Н.контр.	Лукошевич		09.87г.
Гл.констр.	Лукошевич		
Ст.инж.	Шелепнева		

5.407-90.ПЗ

Пояснительная записка

Стад.	Лист	Листов
Р	1	4

ВНИПИ ТЯЖПРОМЭЛЕКТРОПРОЕКТ имени Ф.Б.ЯКУБОВСКОГО МОСКВА

Копировал: Сергеева

Формат А3

Место установки	Изображение	Обозначение чертежа
На стене	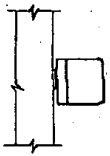	5.407-90.30МЧ
	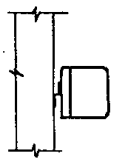	5.407-90.40МЧ
На стене на кронштейне	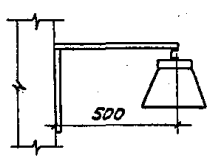	5.407-90.50МЧ
	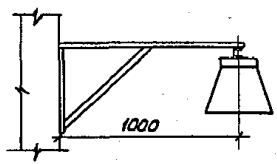	5.407-90.60МЧ

Место установки	Изображение	Обозначение чертежа
На стене на кронштейне	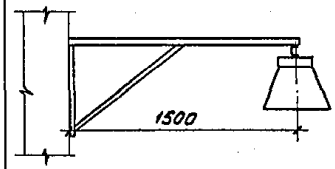	5.407-90.70МЧ
	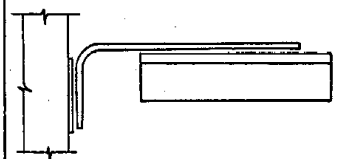	5.407-90.80МЧ
под перекрытием	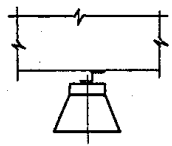	5.407-90.90МЧ
	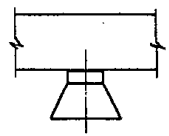	5.407-90.100МЧ

Нач.отд.	Лигерман		
Н.контр.	Лукашевич		09.07
Гл.констр.	Лукашевич		
Ст.инж.	Шелепнева		

5.407-90.10ТБ

Таблица выбора чертежей.

Стадия	Лист	Лист
Р	1	2

ВНИПИ ТЯЖПРОМЭЛЕКТРОПРОЕКТ ИМЕНИ ... МОСКВА

Инв. № подл. | Подп. и дата | Взам. инв. №

Копировал Сергеева Формат А3

Место установки	Изображение	Обозначение чертежа
под перекрытием	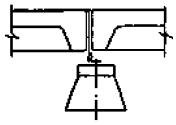	5.407-90.110МЧ
	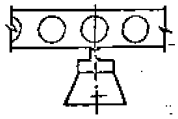	5.407-90.120МЧ
	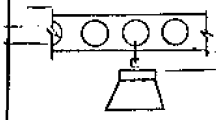	5.407-90.130МЧ
под покрытием на подвесе	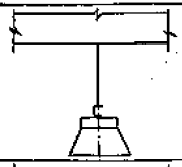	5.407-90.140МЧ
	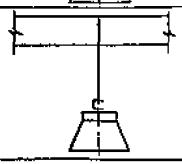	5.407-90.150МЧ

Место установки	Изображение	Обозначение чертежа
под перекрытием на подвесе	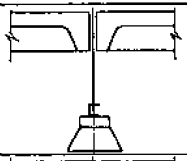	5.407-90.160МЧ
	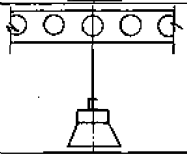	5.407-90.170МЧ
на железобетонной колонне	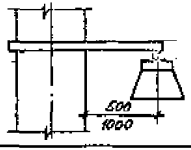	5.407-90.180МЧ
на металлической колонне	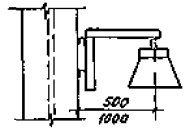	5.407-90.190МЧ

Инв.№подл. | Подп. и дата | Взам.инв.№

5.407-90.10ТБ

Лист 2

Копировал Сергеева Формат А3

Наименование и техническая характеристика оборудования и материалов	Тип, марка обозначение документа	Ед. изм.	Количество по обозначению 5.407-90																
			30МЧ	40МЧ	50МЧ	60МЧ	70МЧ	80МЧ	90МЧ	100МЧ	110МЧ		120МЧ	130МЧ	140МЧ			150МЧ	
			–	–	–	–	–	–	–	–	–	01	–	–	–	01	02	–	01
Электрооборудование																			
Светильник	по проекту	шт	1	1	1	1	1	1	1	1	1	1	1	1	1	1	1	1	1
Лампа люминесцентная	по проекту	шт	по проекту																
Стартер	по проекту	шт	по проекту																
Прокат черных металлов																			
Лента стальная горячекатаная, толщиной и шириной																			
3×30	ГОСТ6009-74	кг	0,53																
3×40	ГОСТ6009-74	кг						0,08											
Сталь горячекатанная круглая диаметром																			
6	ГОСТ2590-71	кг																0,33	0,5
Труба стальная водогазопроводная обыкновенная																			
25×3,2	ГОСТ3262-75	кг						3,8											

Нач. отд.	Лигерман		
Нконтр.	Лукашевич		09.84
Гл. констр.	Лукашевич		
Ст. инж.	Шелепнева		

5.407-90.20ВА

Ведомость потребности в оборудовании и материалах.

Стадия	Лист	Листов
Р	1	8

ВНИПИ ТАЖПРОМЭЛЕКТРОПРОЕКТ ИМЕНИ Ф.Б.ЯКУБОВСКОГО МОСКВА

Инв.№ подл. | Подп. и дата | Взам. инв.№

Копировал Сергеева Формат А4

Наименование и техническая характеристика оборудования и материалов	Тип, марка, обозначение документа	Ед. изм.	Количество по обозначению 5.407-90																	
			30МЧ	40МЧ	50МЧ	60МЧ	70МЧ	80МЧ	90МЧ	100МЧ	110МЧ		120МЧ	130МЧ	140МЧ			150МЧ	
			—	—	—	—	—	—	—	—	—	01	—	—	—	01	02	—	01
Изделия ГЗМ																			
Шпилька У632 УХЛ4	ТУ36-1451-82	шт												2					
Шпилька К122 У3	ТУ36-1454-78	шт											2						
Зетовый профиль К238У2	ТУ35-1434-82	м		0,65				0,18	0,65										
Хомутик С238У2	ТУ36-1445-82	шт						2											
Швеллер УСЭК53У3		м			0,65	0,65	0,65						0,65	0,65				0,65	0,65
Швеллер УСЭК54У3		м			0,525	4,025													
Уголок УСЭК55У3		м			0,3	0,4	4,05				0,65	0,65			0,75	0,75	0,75		
Полоса УСЭК56У3		м				0,7	1,8	0,325			0,65	1,05	0,1		1,35	2,0	3,2	0,1	0,1
Уголок УСЭК59У3	ТУ35-2356-20	шт.			1	1	2												
Болт специальный УСЭК74У1		шт.																	
Шайба цилиндрическая УСЭК73У1		шт.	2	2	10	12	20	2	4	4	4	4	4	4	4	4	4	4	4
Шпилька УСЭК81-3У1		шт.																	
Шпилька УСЭК81-4У1		шт.																	

Инв.№ подл. | Подп. и дата | Взам.инв.№

Наименование и техническая характеристика оборудования и материалов	Тип, марка, обозначение документа	Ед. изм.	Количество по обозначению 5.407-90																
			150 мм						160 мм								170 мм		
			02	03	04	05	06	07	–	01	02	03	04	05	06	07	–	01	02
Электрооборудование																			
Светильник	по проекту	шт	1	1	1	1	1	1	1	1	1	1	1	1	1	1	1	1	1
Лампа люминесцентная	по проекту	шт	по проекту																
Стартер	по проекту	шт	по проекту																
Прокат черных металлов																			
Лента стальная горячекатаная, толщиной и шириной																			
3×30	ГОСТ 6009-74	кг																	
3×40	ГОСТ 6009-74	кг																	
Сталь горячекатаная круглая																			
диаметром																			
6	ГОСТ 2590-71*	кг	0,76	1,15	0,36	0,52	0,78	1,18	0,42	0,58	0,85	1,25	0,47	0,63	0,89	1,29	0,39	0,55	0,81
Труба стальная водогазопроводная обыкновенная																			
25×3,2	ГОСТ 3262-75	кг																	

Инв. № подл. | Подп. и дата | Взам. инв. №

Наименование и техническая характеристика оборудования и материалов	Тип, марка, обозначение документа	Ед. изм.	Количество по обозначению 5.407-90																
			150 МЧ						160 МЧ								170 МЧ		
			02	03	04	05	06	07	–	01	02	03	04	05	06	07	–	01	02
Изделия ГЭМ																			
Шпилька У632 УХЛ4	ТУ36-1457-82	шт.																	
Шпилька К122 У3	ТУ36-1454-78	шт.																	
Зетовый профиль К238 У2	ТУ36-1434-82	шт.																	
Хомутик С438 У2	ТУ36-1448-82	шт.																	
Швеллер УСЭК 53 У3		м	0,65	0,65	0,65	0,65	0,65	0,65	0,65	0,65	0,65	0,65	0,65	0,65	0,55	0,65	0,65	0,65	0,65
Швеллер УСЭК 54 У3		м																	
Уголок УСЭК 55 У3		м																	
Полоса УСЭК 56 У3		м	0,1	0,1	0,1	0,1	0,1	0,1	0,3	0,3	0,3	0,3	0,3	0,3	0,3	0,3	0,1	0,1	0,1
Уголь ник УСЭК 59 У3	УСЭК-2.855.0	сня.													–				
Болт специальный УСЭК 74 У4		шт.																	
Шайба цилиндрическая УСЭК 75 У4		шт.	4	4	4	4	4	4	4	4	4	4	4	4	4	4	4	4	4
Шпилька УСЭК 81-3 У4		шт.																	
Шпилька УСЭК 81-4 У4		шт.																	

Инв. № подл. | Подпись и дата | Взам. инв. №

Копировал Сергеева Формат А3

Наименование и техническая характеристика оборудования и материалов	Тип, марка, обозначение документа	Ед. изм.	Количество по обозначению 5.407-90																
			180 МЧ		180 МЧ														
			03	–	01	02	03	04	05	06	07	08	09	10	11	12	13	14	15
Электрооборудование																			
Светильник	по проекту	шт.	1	1	1	1	1	1	1	1	1	1	1	1	1	1	1	1	1
Лампа люминесцентная	по проекту	шт.	по проекту																
Стартер	по проекту	шт	по проекту																
Прокат черных металлов																			
Лента стальная горячекатаная, толщиной и шириной																			
3×30	ГОСТ 6009-74	кг																	
3×40	ГОСТ 6009-74	кг																	
Сталь горячекатаная круглая диаметром																			
6	ГОСТ 2590-71*	кг	1,21																
Трубная стальная водогазопроводная обыкновенная																			
25×3,2	ГОСТ 3262-75	кг																	

Инв. № подл. | Подпись и дата | Взам. инв. №

5.407-90.20ВА

Лист 5

Копировал Сергеева Формат А3

Наименование и техническая характеристика оборудования и материалов	Тип, марка, обозначение документа	Ед. изм	Количество по обозначению 5.407-90																
			ПО-М	180 М4															
			03	–	01	02	03	04	05	06	07	08	09	10	11	12	13	14	15
Изделия ГЭМ																			
Шпилька У632 УХЛ4	ТУ36-1451-82	шт.																	
Шпилька К122 У3	ТУ36-1454-78	шт.																	
Зетовый профиль К238 У2	ТУ36-1934-82	шт.																	
Хомутик С438 У2	ТУ36-1448-82	шт.																	
Швеллер УСЭК53 У3		м	0,65	0,65	0,65	0,65	0,65	0,65	0,65	0,65	0,65	0,65	0,65	0,65	0,65	0,65	0,65	0,65	0,65
Швеллер УСЭК54 У3		м																	
Уголок УСЭК55 У3		м		1,75	1,95	1,95	2,15	2,35	2,55	2,75	2,95	2,15	2,35	2,75	2,75	2,95	2,95	3,15	3,35
Полоса УСЭК56 У3		м	0,1									0,8	0,8	0,8					
Угольник УСЭК59 У3	ТУ36-2335-80	шт.																	
Болт специальный УСЭК744 У1		шт.										4	4	4					
Шайба центрирующая УСЭК765 У1		шт.	4	8	8	8	8	8	8	8	8	8	8	8	8	8	8	8	8
Шпилька УСЭК81-3У1		шт.		2	2										2	2			
Шпилька УСЭК81-4У1		шт.				2	2	2	2	2	2						2	2	2

Инв.№ подл. | Подп. и дата | Взам. инв.№

Наименование и техническая характеристика оборудования и материалов	Тип, марка, обозначение документа	Ед. изм.	Количество по обозначению 5.407-90															
			180 МЧ						190 МЧ									
			16	17	18	19	20	21	—	01	02	03	04	05	06	07	08	09
Электрооборудование																		
Светильник	по проекту	шт.	1	1	1	1	1	1	1	1	1	1	1	1	1	1	1	1
Лампа люминесцентная	по проекту	шт.	по проекту															
Стартер	по проекту	шт.	по проекту															
Прокат черных металлов																		
Лента стальная горячекатаная, толщиной и шириной																		
3×30	ГОСТ 103-76	кг																
3×40	ГОСТ 103-76	кг																
Сталь горячекатаная круглая диаметром																		
6	ГОСТ 2590-71*	кг																
Труба стальная водогазопроводная обыкновенная																		
25×3,2	ГОСТ 3262-75	м																

Инв. № подл. | Подп. и дата | Взам. инв. №

Наименование и техническая характеристика оборудования и материалов	Тип, марка, обозначение документа	Ед. изм.	Количество по обозначению 5.407-90															
			180 МЧ						190 МЧ									
			16	17	18	19	20	21	–	01	02	03	04	05	06	07	08	09
Изделия ГЭМ																		
Шпилька У632 УХЛ4	ТУ36-1451-82	шт.																
Шпилька К122 У3	ТУ36-1454-78	шт.																
Зетовый профиль К238У2	ТУ36-1434-82	шт.																
Хомутик С438 У2	ТУ36-1448-82	шт.																
Швеллер УСЭК 53 У3		м	0,65	0,65	0,65	0,65	0,65	0,65	1,59	1,85	2,05	2,21	2,59	1,59	1,85	2,05	2,21	2,59
Швеллер УСЭК 54У3		м							0,525	0,525	0,525	0,525	0,525	1,025	1,025	1,025	1,025	1,025
Уголок УСЭК 55 У3		м	3,55	3,75	3,95	3,15	3,35	3,75	0,3	0,3	0,3	0,3	0,3	0,4	0,4	0,4	0,4	0,4
Полоса УСЭК 56У3		м				0,8	0,8	0,8						0,7	0,7	0,7	0,7	0,7
Угольник УСЭК 59У3	ТУ36-2355-84	шт							1	1	1	1	1	1	1	1	1	1
Болт специальный УСЭК 74У1		шт				4	4	4										
Шайба центрирующая УСЭК 76У1		шт	8	8	8	8	8	8	10	10	10	10	10	12	12	12	12	12
Шпилька УСЭК 81-3У1		шт																
Шпилька УСЭК 81-4У1		шт	2	2	2													

Инв. № подл. | Подп. и дата | Взам. инв. №

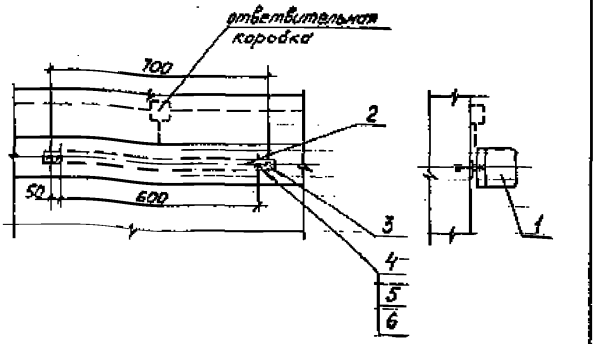

Марка, поз.	Обозначение	Наименование	Кол.	Масса ед.кг	Примечание
1		Светильник	1		тип по проекту
2	5.407-90.210	Конструкция	1		
3		Дюбель ДГПШ 4,5×50 ТУ 14-4-794-77	2		
4		Шайба церопящая УС9К 76 ЦТ ТУ36-2355-80	2		
5		Гайка М6 ГОСТ 5915-70*	2		
6		Шайба 6 ГОСТ 6958-78*	2		

Инв.№ подл. | Подп. и дата | Взам.инв.№

Нач.отд.	Лаврентьев		
Н.контр.	Аркашевич		
Гл.спец.	Аркашевич		
Ст.инж.	Шилкевич		

5.407-90.30МЧ

Установка светильников с люминесцентными лампами на стене (на полосе) Монтажный чертеж

Стадия Р | Лист | Листов 1

ВНИПИ ТЯЖПРОМЭЛЕКТРОПРОЕКТ имени Ф.Э.ДЗЕРЖИНСКОГО МОСКВА

Копировал Сергеева Формат А4

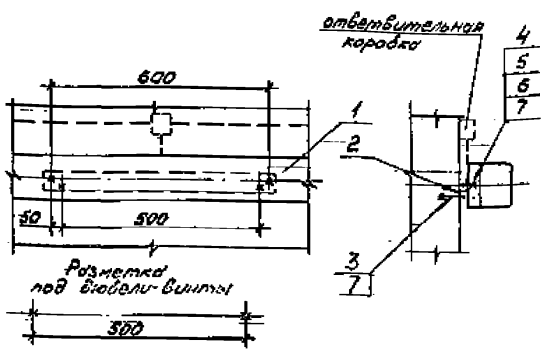

Марка, поз.	Обозначение	Наименование	Кол.	Масса ед.кг	Примечание
1		Светильник	1		тип по проекту
2		Профиль К 23092 ТУ36-1434-82 В=650	1	1,00	
3		Дюбель-винт ДВМ 6×45 ТУ14-4-1375-86	2		
4		Шайба церопящая УС9К 76 ЦТ ТУ36-2355-80	2		
5		Болт М8×20 ГОСТ 7798-70*	2		
6		Гайка М8 ГОСТ 5915-70*	2		
7		Шайба 8 ГОСТ 6958-78*	4		

Инв.№ подл. | Подп. и дата | Взам.инв.№

Нач.отд.	Лаврентьев		
Н.контр.	Аркашевич		
Гл.спец.	Аркашевич		
Ст.инж.	Шилкевич		

5.407-90.40МЧ

Установка светильников с люминесцентными лампами на стене (на профиле). Монтажный чертеж.

Стадия Р | Лист | Листов 1

ВНИПИ ТЯЖПРОМЭЛЕКТРОПРОЕКТ имени Ф.Э.ДЗЕРЖИНСКОГО МОСКВА

Копировал Сергеева Формат А4

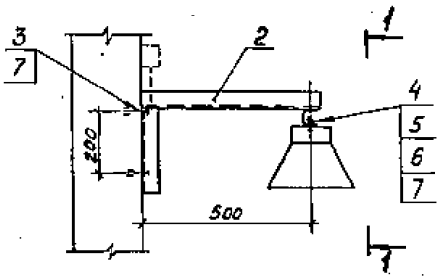

Разметка
под дюбели-винты

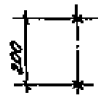

Вид 1-1

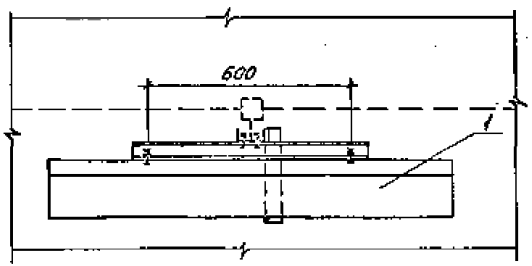

Марка, поз.	Обозначение	Наименование	Кол.	Масса ед.кг	Примечание
1		Светильник	1		тип по проекту
2	5.407-90.220	Конструкция	1		
3		Дюбель-винт ДВ М6×45			
		ТУ14-4-1375-86	2		
4		Шайба царапающая			
		УСЭК 76У1ТУ36-2355-80	4		
5		Болт М6×20 ГОСТ 7798-70*	2		
6		Гайка М6 ГОСТ 5915-70*	2		
7		Шайба 6 ГОСТ 6958-78*	4		

Нач. отд.	Лигерман			5.407-90.50МЧ
Н.контр.	Лукашевич			Установка светильника с люминесцентными лампами на кронштейне с вылетом 500мм. Монтажный чертеж.
Вл.контр.	Лукашевич			
Ст.инж.	Шелепнева			

Стадия	Лист	Листов
Р		1

ВНИПИ ТЯЖПРОМЭЛЕКТРОПРОЕКТ ИМЕНИ Ф.Б.КУБОВСКОГО МОСКВА

Инв.№ подл. | Подп. и дата | Взам.инв.№

Копировал Сергеева

Формат А3

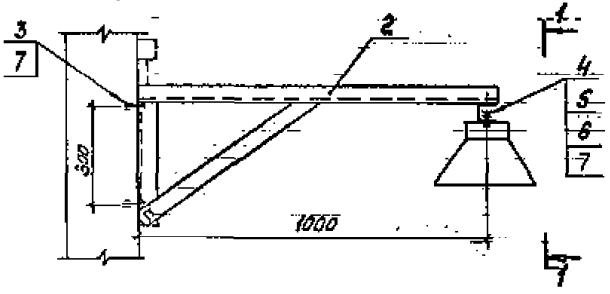

Разметка под дюбели-винты

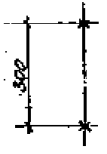

Вид 1-1

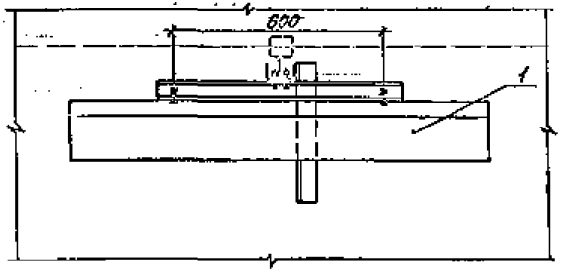

Марка, поз.	Обозначение	Наименование	Кол.	Масса ед., кг	Примечание
1		Светильник	1		тип по проекту
2	5.407-90.230	Конструкция	1		
3		Ма[illegible]-винт ДВ М6×45			
		ТУ14-4-1575-86	2		
4		Шайба царапающая			
		УСЭК76 У1 ТУ36-2355-80	4		
6		Болт М5×20 ГОСТ 7798-70*	2		
6		Гайка М6 ГОСТ 5915-70*	2		
7		Шайба 6 ГОСТ 6958-78*	4		

Нач.отд.	Лигерман		
Нарнтр	Лукашевич		
Гл.конструк.	Лукашевич		
Ст. инж.	Шарнова		

5.407-90.60МЧ

Установка светильника с люминесцентными лампами на кронштейне с вылетом 1000 мм
Монтажный чертеж

Стадия	Лист	Листов
Р		1

ВНИПИ ТАЖПРОМЭЛЕКТРОПРОЕКТ ИМЕНИ Ф.БАКУБОВСКОГО МОСКВА

Н.№ подл. | Подп. и дата | Взам.инв.№

Копировал Сергеева Формат А3

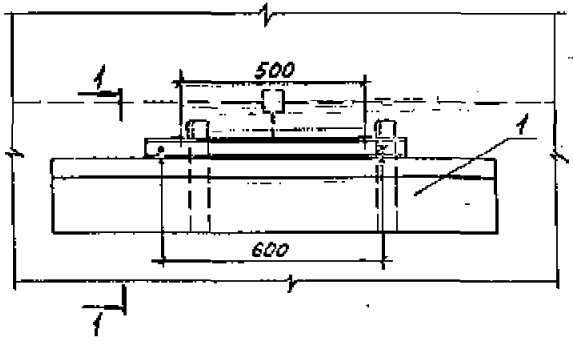

Разметка под дюбели-винты

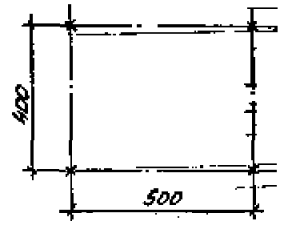

Разрез 1-1

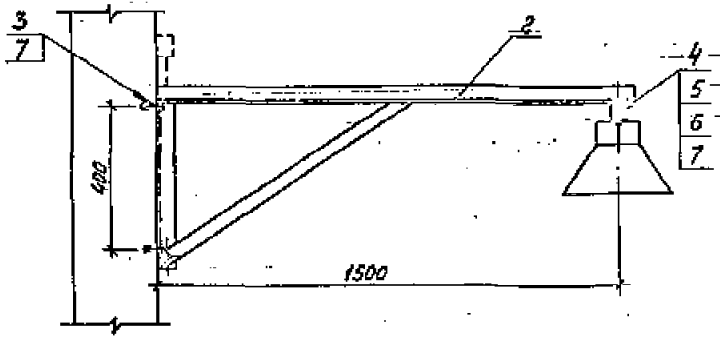

Марка, поз.	Обозначение	Наименование	Кол.	Масса ед.кг	Примечание
1		Светильник	1		[illegible]
2	5.407-90.240	Конструкция	1		
3		Дюбель-винт ДВ М8×45			
		ТУ14-4-1375-80	4		
4		Шайба-царапающая			
		УСЭК76У1-ТУ36-2355-80	4		
5		Болт М6×20 ГОСТ7798-70*	2		
6		Гайка М6 ГОСТ5915-70*	2		
7		Шайба 6 ГОСТ5958-78*	6		

Нач.отд.	Лизерман			
Инженер	Лукашевич			
Гл.инж.	Лукашевич			
Сл.инж.	Шелепнева			

5.407-90.70МЧ

Установка светильника с люминесцентными лампами на кронштейне с вылетом 1500 мм
Монтажный чертеж

Стадия	Лист	Листов
Р		1

ВНИИГИ ТЯЖПРОМЭЛЕКТРОПРОЕКТ ИМЕНИ Ф.Б.ЯКУБОВСКОГО МОСКВА

Инв.№ подл. | Подп. и дата | Взам.инв.№

Копировал Сергеева

Формат А3

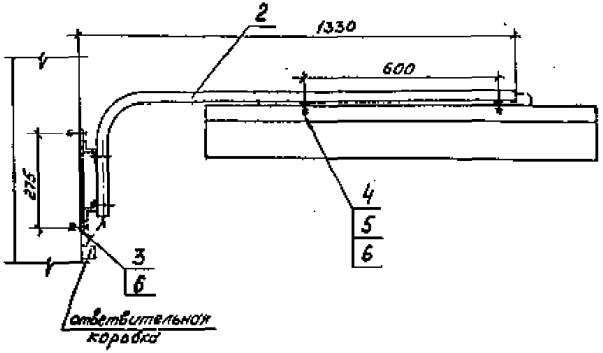

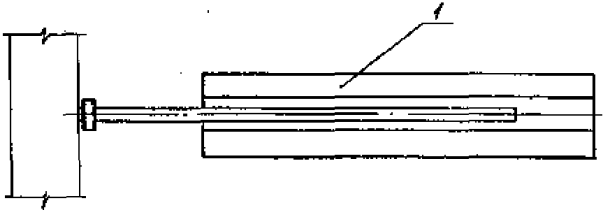

Разметка под дюбели-винты

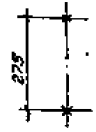

Марка, поз.	Обозначение	Наименование	Кол.	Масса ед, кг	Примечание
1		Светильник	1		тип по проекту
2	5.407-90.250	Конструкция	1		
3		Дюбель-винт ДВ М6×45			
		ТУ14-4-1375-86	2		
4		Шайба царапающая			
		УСЭК76У1ТУ36-2355-80	2		
5		Гайка М6 ГОСТ5915-70*	2		
6		Шайба 6 ГОСТ6958-78*	4		

Начатд	Лигерман		
Н.контр	Лукашевич		09.81
Р.конструк	Лукашевич		
Ст.инж	Шелепнева		

5.407-90.80МЧ

Установка светильника с люминесцентными лампами на кронштейне. Монтажный чертеж

Стадия	Лист	Листов
Р		1

ВНИПИ ТАЖПРОМЭЛЕКТРОПРОЕКТ ИМЕНИ Ф.БАХУБОВСКОГО МОСКВА

Инв.№ подл. | Подп. и дата | Взам.инв.№

Копировал Сергеева

Формат А3

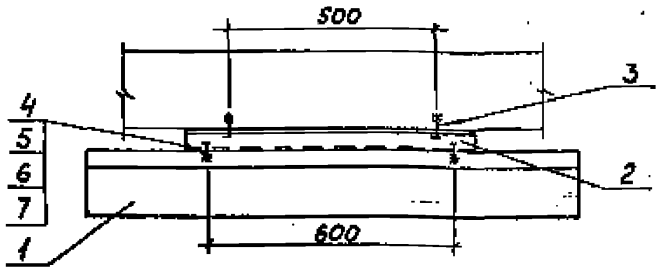

Разметка отверстий 2отв.⌀20

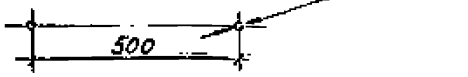

Марка, поз.	Обозначение	Наименование	Кол.	Масса 1 эл. кг	Примечание
1	—	Светильник	1		Для справок
2		Провод К-230 У2			
		ТУ16-505.850-75 l=600	1		
3		Лебедь У663У3			
		ТУ36-941-79	2		
4		Шайба цилиндрическая			
		УС3К7ЗУ1Т05-2355-80	4		
5		Болт 1.35×20.016 ГОСТ 7798-70*	2		
6		Гайка М16 ГОСТ 5915-70*	2		
		Шайба 16 ГОСТ 6958-78*	2		

Инв.№ подл. | Подп. и дата | Взам.инв.№				
Нач.отд.	Лукомский			
Н.контр.	Александрова			09.84
Гл.констр.	Александрова			
Ст.инж.	Иванченко			

5.407-90.90 МЧ

Установка светильника с люминесцентными лампами под перекрытием на прорезе. Монтажный чертеж.

Стадия	Лист	Листов
Р		1

ВНИПИ ТЯЖПРОМЭЛЕКТРОПРОЕКТ имени Ф.Б.ЯКУБОВСКОГО МОСКВА

Копировал Сергеева Формат А4

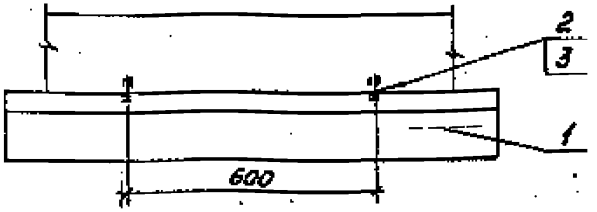

Разметка отверстий 2отв.⌀14

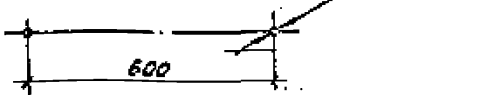

Марка, поз.	Обозначение	Наименование	Кол.	Масса 1 эл. кг	Примечание
1		Светильник	1		Для справок
2		Лебедь У663У3			
		ТУ36-941-79	2		
3		Шайба цилиндрическая			
		УС3К7ЗУ1Т05-2355-80	2		

Инв.№ подл. | Подп. и дата | Взам.инв.№				
Нач.отд.	Лукомский			
Н.контр.	Александрова			09.84
Гл.констр.	Александрова			
Ст.инж.	Иванченко			

5.407-90.100 МЧ

Установка светильника с люминесцентными лампами под перекрытием. Монтажный чертеж.

Стадия	Лист	Листов
Р		1

ВНИПИ ТЯЖПРОМЭЛЕКТРОПРОЕКТ имени Ф.Б.ЯКУБОВСКОГО МОСКВА

Копировал Сергеева Формат А4

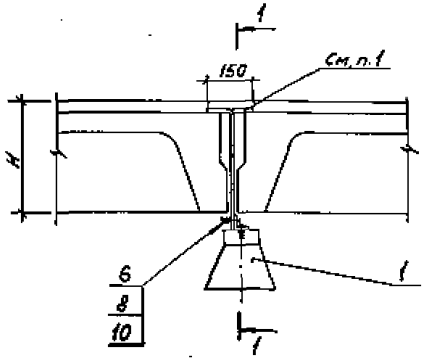

Разрез 1-1

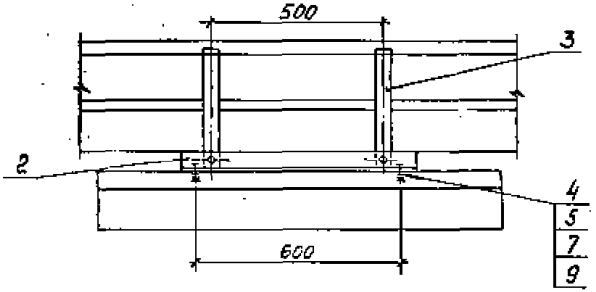

1. Конец полосы разрезать вдоль на 75 мм и разогнуть.

Обозначение	H мм	Поз. 3 ℓ, мм	Масса кг
5.407-90.110 МЧ	300	425	0,34
-01	400	525	0,42

Марка, поз.	Обозначение	Наименование	Кол.	Масса ед, кг	Примечание
1		Светильник	1		тип по проекту
2		Уголок УСЭК 55У3,			
		ТУ36-2355-80 ℓ=650	1	1,27	
3		Полоса УСЭК 56У3			
		ТУ36-2355-80 ℓ-см. табл.	2		
4		Шайба царапающая			
		УСЭК 76У1 ТУ36-2355-80	4		
5		Болт М6×20 ГОСТ 7798-70*	2		
6		Болт М12×25 ГОСТ 7798-70*	2		
7		Гайка М6 ГОСТ 5915-70*	2		
8		Гайка М12 ГОСТ 5915-70*	2		
9		Шайба 6 ГОСТ 6958-78*	2		
10		Шайба 12 ГОСТ 6958-78*	2		

Нач. отд.	Лигерман		
Н. контр.	Лукашевич		
Гл. констр.	Лукашевич		
Ст. инж.	Щелепнева		

5.407-90.110 МЧ

Установка светильника с люминесцентными лампами под перекрытием из ребристых плит. Монтажный чертеж

Стадия	Лист	Листов
Р		1

ВНИПИ ТЯЖПРОМЭЛЕКТРОПРОЕКТ имени Ф. Б. КУБОВСКОГО МОСКВА

Инв. № подл. | Подп. и дата | Взам. инв. №

Копировал Сергеева Формат А3

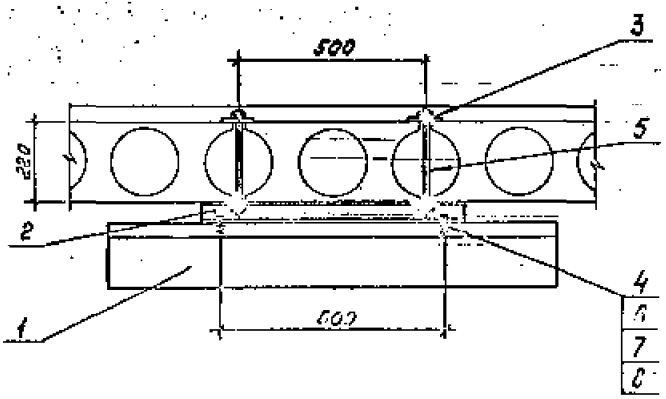

Разметка отверстий

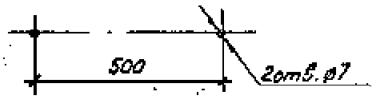

Марка, поз.	Обозначение	Наименование	Кол.	Масса ед., кг	Примечание
1		Светильник	1		тип-поперечный
2		Шпилька УСЗК 53У3			
		ТУ36-2355-80 ℓ=650	1	1,05	
3		Полоса УСЗК 56У3			
		ТУ36-2355-80 ℓ=50	2	0,03	
4		Шайба церкопаковая			
		УСЗК 76У1 ТУ36-2355-80	4		
5		Шпилька К122У3			
		ТУ36-1454-78	2		
6		Болт М5×20 ГОСТ 7798-70*	2		
7		Гайка М5 ГОСТ 5915-70*	2		
8		Шайба 6 ГОСТ 6958-78*	2		

Нач. отд.	Лагерман		
Н. контр.	Лукашевич		03.87
Гл. констр.	Лукашевич		
Ст. инж.	Шелепнева		

5.407-90.120МЧ

Установка светильника с люминесцентными лампами под перекрытием из пустотных плит. Монтажный чертеж.

Стадия	Лист	Листов
Р		1

ВНИИ ТЯЖПРОМЭЛЕКТРОПРОЕКТ ИМЕНИ Ф. Б. ЯКУБОВСКОГО МОСКВА

Инв. № подл. | Подп. и дата | Взам. инв. №

Копировал Сергеева

Формат А3

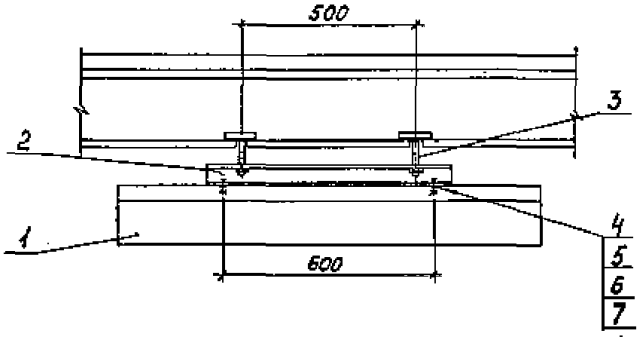

Марка, поз.	Обозначение	Наименование	Кол.	Масса ед. кг	Примечание
1		Светильник	1		тип по проекту
2		Швеллер УСЭК 53 У3			
		ТУ36-2355-80, ℓ=650	1	1,85	
3		Шпилька У632УХЛ4			
		ТУ36-1451-82	2		
4		Шайба царапающая			
		УСЭК76У1 ТУ36-2355-80	4		
5		Болт М6×20 ГОСТ7798-70*	2		
6		Гайка М6 ГОСТ5915-70*	2		
7		Шайба 6 ГОСТ6958-78*	2		

Разметка отверстий



				5.407-90.130 МЧ			
Нач.отд.	Лидерман			Установка светильника с люминесцентными лампами под перекрытием из пустотных плит на шпильках. Монтажный чертеж	Стадия	Лист	Листов
Н.контр.	Лукашевич				Р		1
Гл.контр.	Рукавичев				ТЕХНИЧ. ЭЛЕКТРОПРОЕКТ ИМЕНИ Ф.Б.ЯКУБОВСКОГО МОСКВА		
Ст.инж.	Шелепнева						

Инв.№ подл. | Подп. и дата | Взам.инв.№

Копировал Сергеева

Формат А3

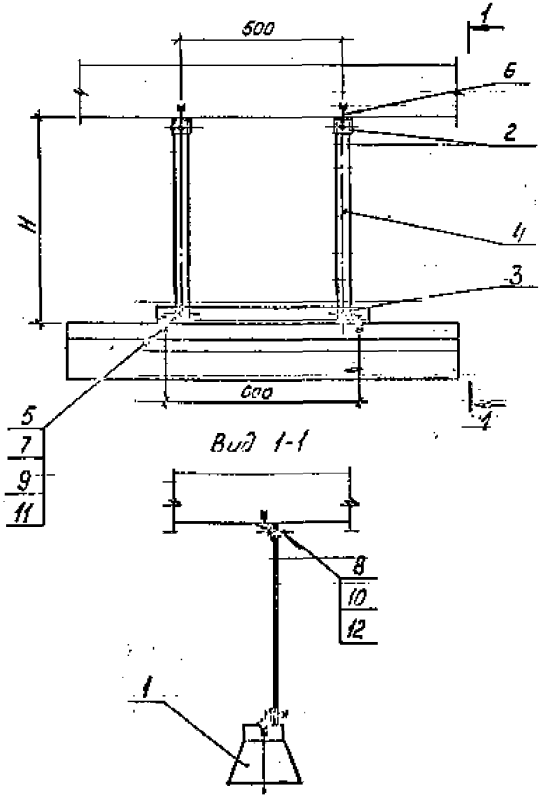

Обозначение	H мм	Поз. 4 ℓ, мм	Масса кг
5.407-90.140МЧ	625	625	0,5
-01	1000	1000	0,8
-02	1600	1600	1,28

Марка, поз.	Обозначение	Наименование	Кол.	Масса ед, кг	Примечание
1		Светильник	1		тип по проекту
2		Уголок УСЭК55У3, ℓ=50	2	0,2	
3		Уголок УСЭК55У3, ℓ=650	1	1,27	ТУ36-2355-10
4		Полоса УСЭК56У3, ℓ=[illegible]	2		
5		Шайба [illegible]			
		УСЭК 75 У3	4		
6		Лиственка УС53У3			
		ТУ36-941-79	2		
7		Болт М10×20 ГОСТ7798-70*	2		
8		Болт М12×25 ГОСТ7798-70*	4		
9		Гайка М16 ГОСТ5915-70*	2		
10		Гайка М12 ГОСТ5915-70*	4		
11		Шайба 6 ГОСТ6958-78*	2		
12		Шайба 12 ГОСТ11371-78	4		

Нач. отд.	Лигерман	[illegible]	
Н. контр.	Лукашевич	[illegible]	9.87
Ст. инж.	[illegible]	[illegible]	

5.407-90.140 МЧ

Установка светильника с люминесцентными лампами на подвесе под перекрытием толщиной более 150 мм. Монтажный чертеж.

Стадия	Лист	Листов
Р		1

ВНИПИ ТЯЖПРОМЭЛЕКТРОПРОЕКТ ИМЕНИ Ф.Б.ЯКУБОВСКОГО МОСКВА

Копировал Сергеева

Формат А3

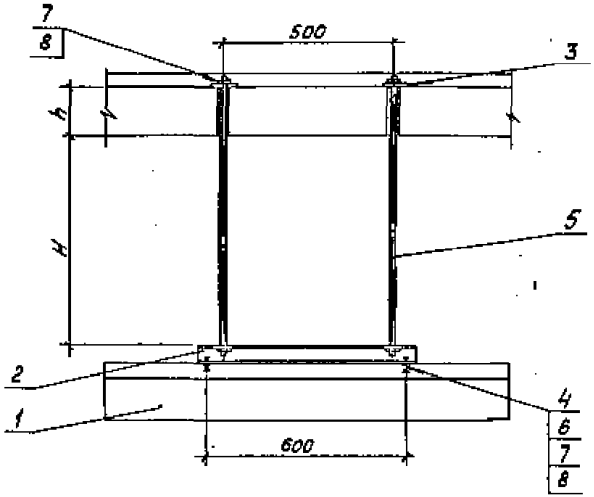

Обозначение	H мм	h мм	Поз. 5
5.407-90.150 МЧ	630	100	5.407-90.200
-01	1000		-05
-02	1600		-10
-03	2500		-15
-04	630	150	-01
-05	1000		-06
-06	1600		-11
-07	2500		-16

Марка, поз.	Обозначение	Наименование	Кол.	Масса ед, кг	Примечание
1		Светильник	1		тип по проекту
2		Швеллер УСЭК53У3,			
		ТУ36-2355-80 ℓ=650	1	1,85	
3		Полоса УСЭК56У3			
		ТУ36-2355-80 ℓ=50	2	0,08	
4		Шайба царапающая			
		УСЭК76У1 ТУ36-2355-80	4		
5	см. таблицу	Подвес	2		
6		Болт М6×20 ГОСТ 7798-70*	2		
7		Гайка М6 ГОСТ 5915-70*	6		
8		Шайба 6 ГОСТ 6958-78*	6		

Разметка отверстий

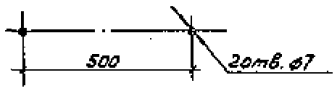

Нач. отд.	Лигерман		
Н. контр.	Лукашевич		09.73
Гл. контр.	Лукашевич		
Ст. инж.	Шевелева		

5.407-90.150 МЧ

Установка светильника с люминесцентными лампами на подвесе под перекрытием. Монтажный чертеж.

Стадия	Лист	Листов
Р		1

ВНИПИ ТРУКПРОМЭЛЕКТРОПРОЕКТ имени Ф. БЯКУБОВСКОГО МОСКВА

Копировал Сергеева Формат А3

Инв. № подл. | Подпись | Взам. инв. №

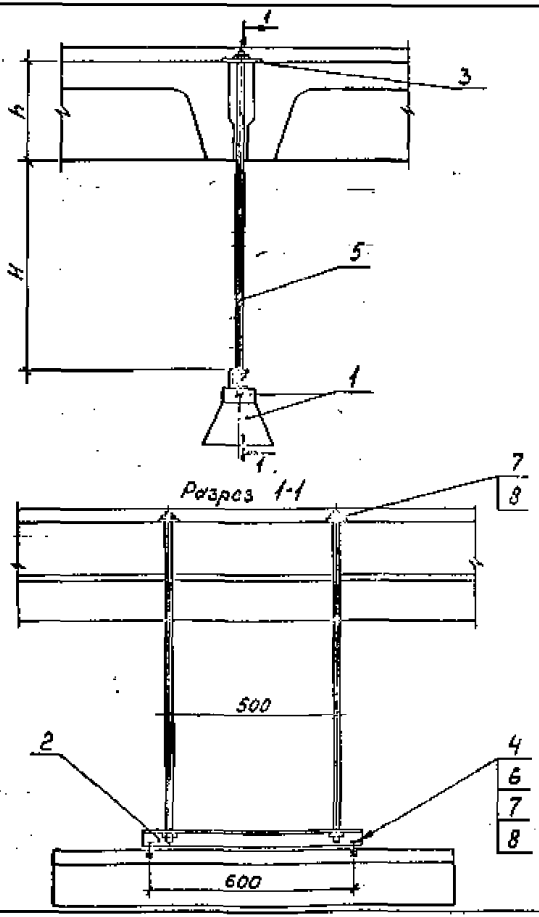

Обозначение	H мм	h мм	Поз. 5
5.407-90.160МЧ	630	300	5.407-90.200-03
-01	1000		-08
-02	1600		-13
-03	2500		-18
-04	630	400	-04
-05	1000		-09
-06	1600		-14
-07	2500		-19

Марка, поз.	Обозначение	Наименование	Кол.	Масса ед.кг	Примечания
1		Светильник	1		[illegible]
2		Швеллер УСЭК 53 У3			
		ТУ36-2355-80 8×650	1	1,05	
3		Полоса УСЭК 55 У3			
		ТУ36-2355-80 8×150	2	0,27	
4		Шайба [illegible]			
		УСЭК 76 У1 ТУ36-2355-80	4		
5	см. таблицу	Подвес	2		
6		Болт М6×20 ГОСТ 7798-70*	2		
7		Гайка М6 ГОСТ 5915-70*	6		
8		Шайба 6 ГОСТ 6958-78*	6		

Нач. отд.	Лихерман		
Н. контр.	Лукашевич		09.12
Гл. контр.	Лукашевич		
Ст. инж.	Шеленкова		

5.407-90.160 МЧ

Установка светильника с люминесцентными лампами на подвесе под перекрытием из ребристых плит. Монтажный чертеж

Стадия	Лист	Листов
Р		1

ВНИПИ ТЯЖПРОМЭЛЕКТРОПРОЕКТ имени Ф. БАКУЛЕВСКОГО МОСКВА

Инв. № подл. | Подпись и дата | Взам. инв. №

Копировал Сергеева

Формат А3

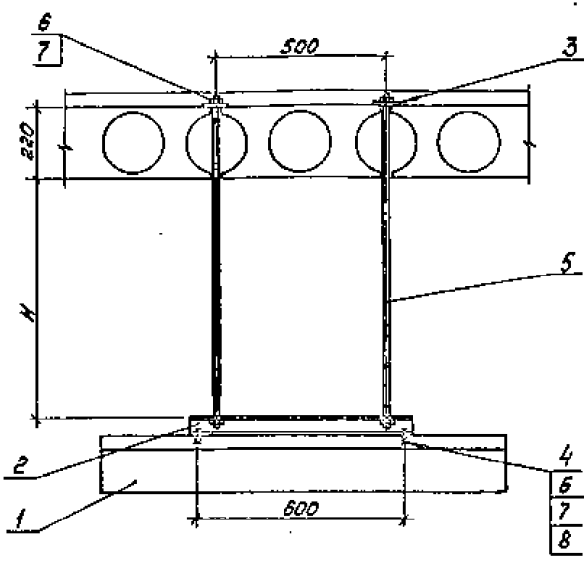

Обозначение	H, мм	Поз. 5
5.407-90.170 МЧ	630	5.407.90.200-02
-01	1000	-07
-02	1600	-12
-03	2500	-17

Марка, поз.	Обозначение	Наименование	Кол.	Масса ед, кг	Примечание
1		Светильник	1		тип по проекту
2		Швеллер УСЭК 53У3,			
		ТУ36-2355-80 ℓ=650	1	1,85	
3		Полоса УСЭК 56У3,			
		ТУ36-2355-80 ℓ=50	2	0,08	
4		Шайба царапающая			
		УСЭК76У1 ТУ36-2355-80	4		
5	см. таблицу	Подвес	2		
6		Болт М6×20 ГОСТ7798-70*	2		
7		Гайка М6 ГОСТ5915-70*	6		
8		Шайба 6 ГОСТ6958-78*	6		

Разметка отверстий

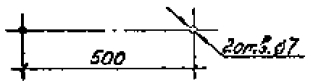

Нач.отд.	Лигерман		
Н.контр.	Лукашевич		19.8.71
Л.контр.	Лукашевич		
Ст.инж.	Шелепнева		

5.407-90.170 МЧ

Установка светильника с люминесцентными лампами на подвесе под перекрытием из пустотных плит. Кочтажный чертеж.

Стадия	Лист	Листов
Р		1

ВНИПИ ТЯЖПРОМЭЛЕКТРОПРОЕКТ ИМЕНИ Ф. БЯКУРОВСКОГО МОСКВА

Копировал Сергеева Формат А3

Обозначение	А, мм	Б, мм	В, мм	Поз. 2
5.407-90.180МЧ	300	300	600	5.407-90.260
-01	400			-01
-02		400		-02
-03	500			-03
-04	600			-04
-05	700			-05
-06	800			-06
-07	900			-07
-08	500	900		5.407-90.270
-09	600			-01
-10	800			-02
-11	300	300	1060	5.407-90.270-03
-12	400			-09
-13		400		-10
-14	500			-11
-15	600			-12
-16	700			-13
-17	800			-14
-18	900			-15
-19	500	500		5.407-90.270-03
-20	600			-04
-21	800			-05

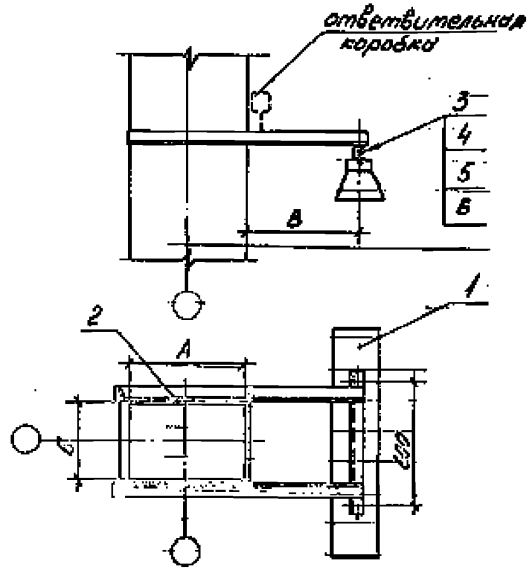

Марка, поз.	Обозначение	Наименование	Кол.	Масса ед., кг	Примечание
1		Светильник	1		Для поз. 1 см. л. 3
2	см. таблицу	Конструкция	1		
3		Шайба установочная			
		УСЭК 76.И ТУ36-2355-80	4		
4		Болт М6х20 ГОСТ 7798-70*	2		
5		Гайка М6 ГОСТ 5915-70*	2		
6		Шайба 6 ГОСТ 6958-78*	2		

Нач. отд.	Лидерман		
Н. контр.	Кучкарева		
Гл. констр.	Алексеев		
Ст. инж.	Уделнов		

5.407-90.180МЧ

Установка светильника с люминесцентными лампами на железобетонных колоннах. Монтажный чертеж

Стадия	Лист	Листов
Р		1

ВНИПИ ТЯЖПРОМЭЛЕКТРОПРОЕКТ имени Ф. Б. Якубовского г. Москва

Копировал Сергеева Формат А3

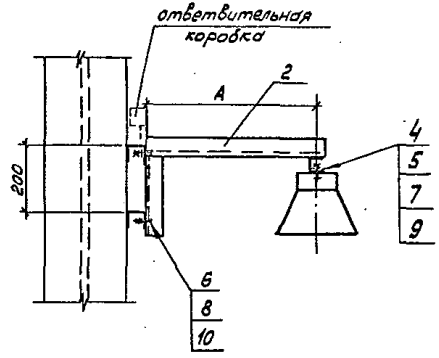

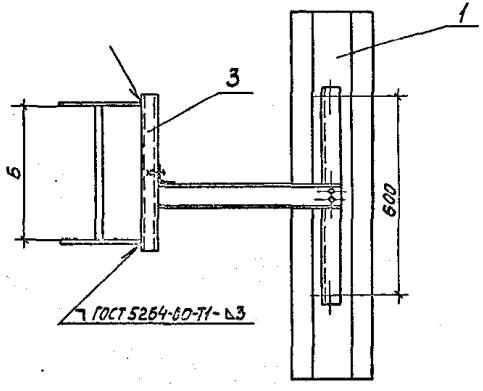

Обозначение	Поз. 2	А, мм	Б, мм	Поз. 3 ℓ, мм
5.407-90.190	5.407-90.220	500	400	470
-01			530	600
-02			630	700
-03			710	780
-04			900	970
-05	5.407-90.230	1000	400	470
-06			530	600
-07			630	700
-08			710	780
-09			900	970

Марка, поз.	Обозначение	Наименование	Кол.	Масса ед., кг	Примечание
1		Светильник	1		тип по проекту
2	см. таблицу	Конструкция	1		
3		Швеллер УСЭК 53У3			
		ТУ36-2355-80 ℓ-см.табл.	2		
4		Шайба царанающая			
		УСЭК76У1 ТУ36-2355-80	4		
5		Болт М6×20 ГОСТ 7798-70*	2		
6		Болт М12×25 ГОСТ 7798-70*	2		
7		Гайка М6 ГОСТ 5915-70*	2		
8		Гайка М12 ГОСТ 5915-70*	2		
9		Шайба 6 ГОСТ 6958-78*	2		
10		Шайба 12 ГОСТ 6958-78*	2		

Нач.отд.	Ливерман			5.407-90.190 МЧ
Н.контр.	Лукашевич		09.81г.	Установка светильников с люминесцентными лампами на металлических колоннах. Монтажный чертеж
Рук.гр.	Лукашевич			Стадия: Р; Лист; Листов: 1
Ст.инж.	Шелепнева			ВНИПИ ТЯЖПРОМЭЛЕКТРОПРОЕКТ имени Ф.Б.Якубовского Москва

Копировал Сергеева Формат А3

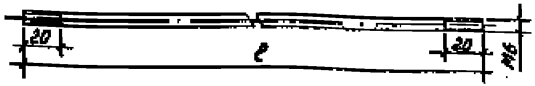

Обозначение	ℓ, мм	Масса кг
5.407-90.200	750	0,167
-01	810	0,178
-02	880	0,193
-03	960	0,211
-04	1060	0,233
-05	1130	0,249
-06	1190	0,26
-07	1250	0,275
-08	1330	0,293
-09	1430	0,315
-10	1510	0,33
-11	1610	0,355
-12	1750	0,387
-13	1880	0,415
-14	2030	0,447
-15	2160	0,573
-16	2500	0,59
-17	2750	0,605
-18	2900	0,603
-19	2750	0,645

Инв.№ подл.	Подп. и дата	Взам.инв.№			
Нач.отд. Лукьянов					
Н.контр. Лисицкая					
Гл.инж. Шумилова					

5.407-90.200

Подвес

Стадия: Р | Масса | Масштаб

Лист | Листов 1

Куда: ВБ ГОСТ 2.990-71* В Ст3кп2-Д ГОСТ 535-79

ВНИИПИ ТЯЖПРОМЭЛЕКТРОПРОЕКТ имени Ф.Б.ЯКУБОВСКОГО МОСКВА

Копировал Сергеева Формат А4

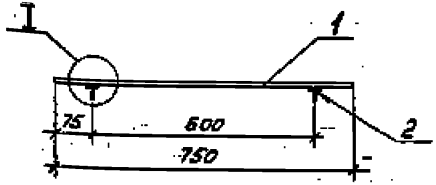

Поз.	Обозначение	Наименование	Кол.	Примечание
1		Стяжной винт 3×50 ГОСТ 6009-74, ℓ=750	1	0,167 кг
2		Болт М8×20 ГОСТ 7798-70*	2	

Инв.№ подл.	Подп. и дата	Взам.инв.№			
Нач.отд. Лукьянов					
Н.контр. Лисицкая					
Гл.инж. Шумилова					

5.407-90.210

Конструкция для установки светильника на стене

Стадия: Р | Масса | Масштаб

Лист | Листов 1

ВНИИПИ ТЯЖПРОМЭЛЕКТРОПРОЕКТ имени Ф.Б.ЯКУБОВСКОГО МОСКВА

Копировал Сергеева Формат А4

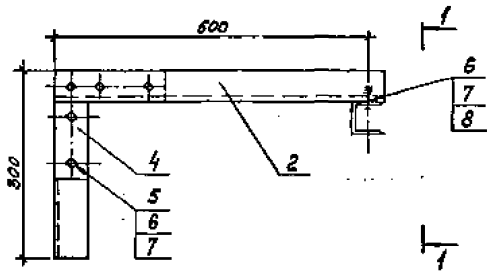

Вид 1-1

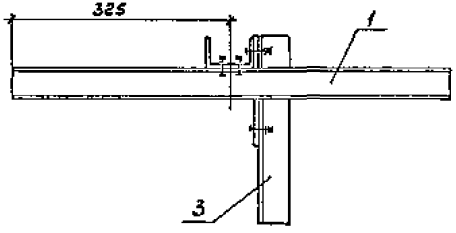

Формат	Зона	Поз.	Обозначение	Наименование	Кол.	Примечание
		1		Швеллер УСЭК53У3		
				ТУ36-2355-80, ℓ=650	1	1,85кг
		2		Швеллер УСЭК54У3		
				ТУ36-2355-80, ℓ=525	1	1,7кг
		3		Уголок УСЭК55У3		
				ТУ36-2355-80, ℓ=300	1	0,59кг
		4		Угольник УСЭК59У3		
				ТУ36-2355-80	1	
		5		Шайба царапающая		
				УСЭК76У1 ТУ36-2355-80	6	
		6		Болт М12х30 ГОСТ7798-70*	7	
		7		Гайка М12 ГОСТ5915-70*	7	
		8		Шайба 12 ГОСТ11371-78	4	

Нач.отд.	Ангерман		
Н.контр.	Лукашевич		
Гл.контр.	Лукашевич		
Ст.инж.	Шелепова		

5.407-90.220

Конструкция с вылетом 600мм для установки светильника на стене.

Стадия	Масса	Масштаб
Р		

Лист | Листов 1

ВНИПИ ТЯЖПРОМЭЛЕКТРОПРОЕКТ ИМЕНИ Ф.Б.ЯКУБОВСКОГО МОСКВА

Копировал Сергеева Формат А3

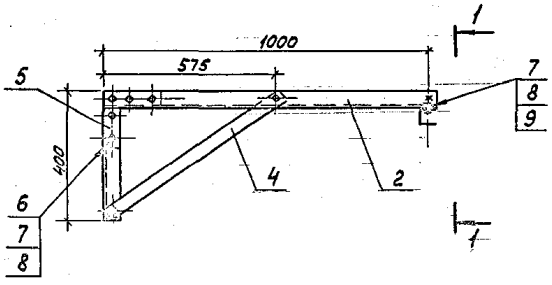

Вид 1-1

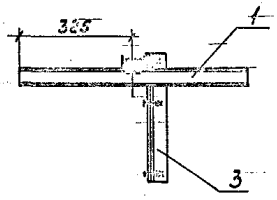

Формат	Зона	Поз.	Обозначение	Наименование	Кол.	Примечание
		1		Швеллер УСЭК 53У3		
				ТУ36-2355-80, ℓ=650	1	1,85кг
		2		Швеллер УСЭК 54У3		
				ТУ36-2355-80, ℓ=1025	1	3,33кг
		3		Уголок УСЭК 55У3		
				ТУ36-2355-80, ℓ=400	1	0,78кг
		4		Полоса УСЭК 56У3		
				ТУ36-2355-80, ℓ=700	1	0,[illegible]кг
		5		Угольник УСЭК 59У3		
				ТУ36-2355-80	1	
		6		Шайба [illegible]		
				УСЭК 76У1 ТУ36-2355-80	8	
		7		Болт М12×30 ГОСТ 7[illegible]-70	9	
		8		Гайка М12 ГОСТ 5915-70	9	
		9		Шайба 12 ГОСТ 11371-78	5	

Нач.отд.	Лигерман		
Н.контр.	Ликашевич		01.87
Гл.контр.	Ликашевич		
Ст.инж.	Шелепнева		

5.407-90.230

Конструкция с вылетом 1000мм для установки светильника на стене

Стадия	Масса	Масштаб
Р		

Лист | Листов 1

ВНИПИ ТЯЖПРОМЭЛЕКТРОПРОЕКТ ИМЕНИ Ф.Б.КУБОВСКОГО МОСКВА

Инв. № подл. | Подп. и дата | Взам. инв. №

Копировал Сергеева

Формат А3

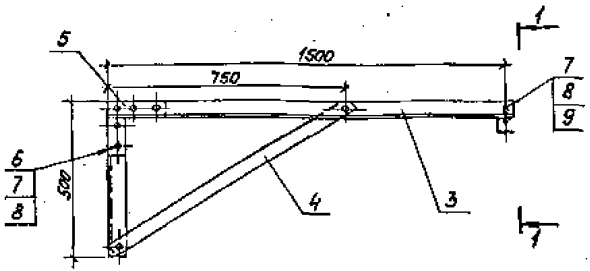

Вид 1-1

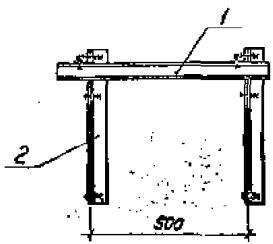

Позиция	Марка	Поз.	Обозначение	Наименование	Кол.	Примечание
		1		Швеллер УСЭК 53У3		
				ТУ36-2355-80, ℓ=650	1	1,85кг
		2		Уголок УСЭК 55У3		
				ТУ36-2355-80, ℓ=500	2	1,35кг
		3		Уголок УСЭК 55У3		
				ТУ36-2355-80, ℓ=1425	2	5,95кг
		4		Полоса УСЭК 56У3		
				ТУ36-2355-80, ℓ=900	2	1,44кг
		5		Уголь ник УСЭК 59У3		
				ТУ36-2355-80	2	
		6		Шайба центрирующая		
				УСЭК 76У1 ТУ36-2355-80	16	
		7		Болт М12×30 ГОСТ 7798-70*	16	
		8		Гайка М12 ГОСТ 5915-70*	16	
		9		Шайба 12 ГОСТ 11371-78	8	

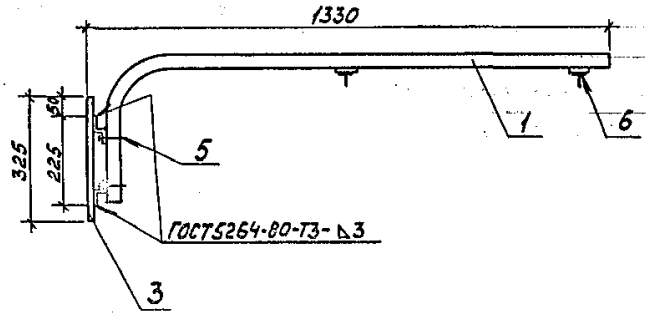

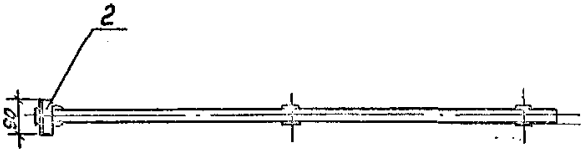

Поз. 1

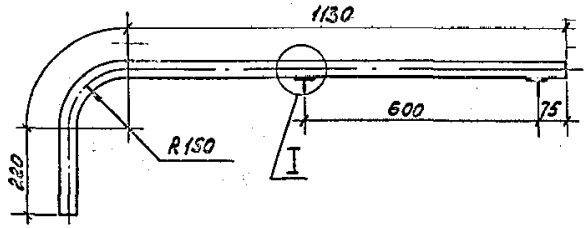

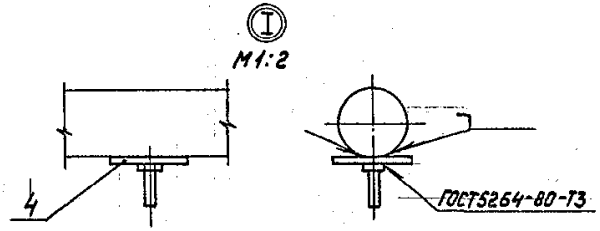

Формат	Зона	Поз.	Обозначение	Наименование	Кол.	Примечание
		1		Труба 25×3,2 ГОСТ3262-75*		
				ℓ=1590	1	3,8кг
		2		Профиль К238У2		
				ТУ36-1434-82 ℓ=90	2	0,56кг
		3		Полоса УС8К55У3		
				ТУ36-2355-80 ℓ=325	1	0,[illegible]кг
		4		Стальная лента 3×40		
				ГОСТ6009-74, ℓ=40	2	0,0[illegible]кг
		5		Хомутик С438У2		
				ТУ36-1448-[illegible]	2	
		6		Болт М6×20 ГОСТ7798-70*	2	

Нач.отд.	Лигерман	[signature]	
Н.контр.	Лукашевич	[signature]	09.87г.
Гл.контр.	Лукашевич	[signature]	
Ст.инж.	Шелепнова	[signature]	

5.407-90.250

Конструкция для установки светильника на стене

Стадия	Масса	Масштаб
Р		

Лист | Листов 1

ВНИПИ ТЯЖПРОМЭЛЕКТРОПРОЕКТ имени Ф.Б.Якубовского МОСКВА

Инв.№ подл. | Подп. и дата | Взам.инв.№

Копировал Сергеева Формат А3

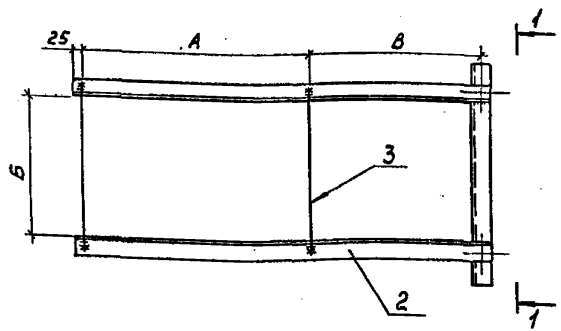

Вид 1-1

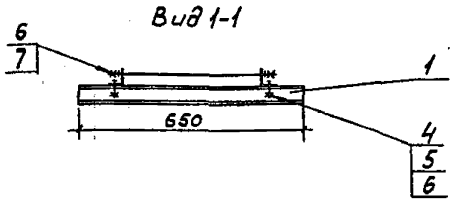

Обозначение	А, мм	Б, мм	В, мм	Поз.2 ℓ, мм	Поз.3 тип шпильки
5.407-90.260	325	300	500	875	УСЭК81-3У1
-01	425			975	
-02	425	400		975	УСЭК81-4У1
-03	525			1075	
-04	625			1175	
-05	725			1275	
-06	825			1375	
-07	925			1475	
-08	325	300	1000	1375	УСЭК81-3У1
-09	425			1475	
-10	425	400		1475	УСЭК81-4У1
-11	525			1575	
-12	625			1675	
-13	725			1775	
-14	825			1875	
-15	925			1975	

Формат	Зона	Поз.	Обозначение	Наименование	Кол.	Примечание
		1		Швеллер УСЭК 53У3		
				ТУ36-2355-80, ℓ=650	1	1,85кг
		2		Уголок УСЭК 55У3		
				ТУ36-2355-80, ℓ-см.табл.	2	
		3		Шпилька тип см. табл.		
				ТУ36-2355-80	2	
		4		Шайба цеплающая		
				УСЭК76У1 ТУ36-2355-80	4	
		5		Болт М12×25 ГОСТ7798-70*	2	
		6		Гайка М12 ГОСТ5915-70*	6	
		7		Шайба 12 ГОСТ11371-78	4	

Нач.отд.	Лигерман		5.407-90.260
Н.контр.	Аликашевич	09.87	Конструкция для установки светильника на железобетонной колонне.
Гл.констр.	Аликашевич		Стадия: Р; Лист; Листов 1
Ст.инж.	Шелепнева		ВНИПИ ТЯЖПРОМЭЛЕКТРОПРОЕКТ имени Ф.Б.ЯКУБОВСКОГО МОСКВА

Инв.№подл. | Подп. и дата | Взам.инв.№

Копировал Сергеева

Формат А3

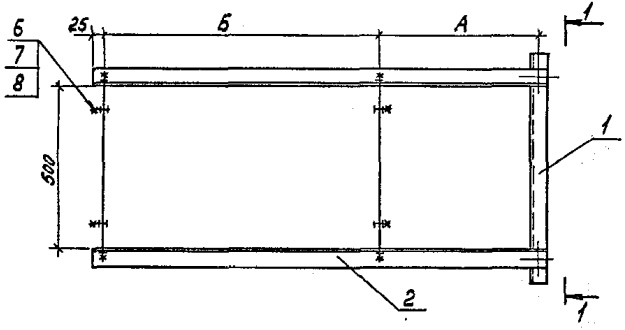

Обозначение	А, мм	Б, мм	Поз.2 ℓ, мм
5.407-90.270	500	525	1075
-01		625	1175
-02		825	1375
-03	1000	525	1575
-04		625	1675
-05		825	1875

Вид 1-1

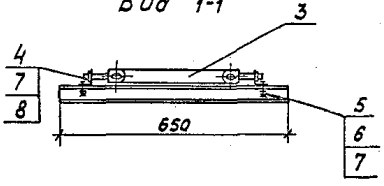

Формат	Зона	Поз.	Обозначение	Наименование	Кол.	Приме-чание
		1		Швеллер УСЭК 53 У3		
				ТУ36-2355-80, ℓ=650	1	1,83кг
		2		Уголок УСЭК 55 У3		
				ТУ36-2355-80, ℓ-см. табл.	2	
		3		Полоса УСЭК 56 У3		
				ТУ36-2355-80, ℓ=400	2	0,64кг
		4		Болт специальный		
				УСЭК 74У1 ТУ36-2355-80	4	
		5		Шайба цаграющая		
				УСЭК 76У1 ТУ36-2355-80	4	
		6		Болт М12×25 ГОСТ 7798-70*	6	
		7		Гайка М12 ГОСТ 5915-70*	10	
		8		Шайба 12 ГОСТ 11371-78	8	

Нач.отд.	Лигерман		5.407-90.270
Н.контр.	Ликошевич	09.87	Конструкция для установки светильника на железобетонной колонне
Гл.констр.	Ликошевич		Стадия: Р; Масса; Масштаб
Ст.инж.	Шергачева		Лист; Листов 1

ВНИИ ТЯЖПРОМЭЛЕКТРОПРОЕКТ имени Ф.Э.ДЗЕРЖИНСКОГО МОСКВА

Инв.№ подл. | Подп. и дата | Взам.инв.№

gost.e-ecolog.ru

Копировал Сергеева Формат А3