ТИПОВЫЕ КОНСТРУКЦИИ, ИЗДЕЛИЯ И УЗЛЫ ЗДАНИЙ И СООРУЖЕНИЙ

СЕРИЯ 5.407-92

УСТАНОВКА СВЕТИЛЬНИКОВ С РАЗРЯДНЫМИ ЛАМПАМИ ВЫСОКОГО ДАВЛЕНИЯ И ЛАМПАМИ НАКАЛИВАНИЯ НА ФЕРМАХ

ВЫПУСК 2

ЧЕРТЕЖИ ИЗДЕЛИЙ

gost.e-ecolog.ru

ЦЕНТРАЛЬНЫЙ ИНСТИТУТ ТИПОВОГО ПРОЕКТИРОВАНИЯ
ГОССТРОЯ СССР

Москва А 445 Смольная ул 22

Сдано в печать /// 1988 года

Заказ № 4595 Тираж 2810 экз

ТИПОВЫЕ КОНСТРУКЦИИ, ИЗДЕЛИЯ И УЗЛЫ ЗДАНИЙ И СООРУЖЕНИЙ

СЕРИЯ 5.407-92

УСТАНОВКА СВЕТИЛЬНИКОВ С РАЗРЯДНЫМИ ЛАМПАМИ ВЫСОКОГО ДАВЛЕНИЯ И ЛАМПАМИ НАКАЛИВАНИЯ НА ФЕРМАХ

ВЫПУСК 2
ЧЕРТЕЖИ ИЗДЕЛИЙ

РАЗРАБОТАНЫ
ВНИПИ ТЯЖПРОМЭЛЕКТРОПРОЕКТ
имени Ф.Б. ЯКУБОВСКОГО
ГЛАВЭЛЕКТРОМОНТАЖ
МИНМОНТАЖСПЕЦСТРОЯ СССР

УТВЕРЖДЕНЫ И
ВВЕДЕНЫ В ДЕЙСТВИЕ
МИНМОНТАЖСПЕЦСТРОЕМ СССР
ПРОТОКОЛ ОТ 20.11.1987г

Директор института	Ю.Г. Барыбин
Главный инженер института	М.Г. Зименков
Начальник технического отдела	Л.Б. Годгельф
Начальник отдела типового проектирования	И.И. Лигерман

Содержание

Обозначение	Наименование	Стр.
	Титульный лист	1
	Содержание	2,3
5.407-92.2.10	Подвес для установки светильника	
	с лампой накаливания	4÷7
5.407-92.2.10 СБ	Подвес для установки светильника	
	с лампой накаливания. Сборочный	
	чертеж	8
5.407-92.2.20	Основание	9
5.407-92.2.30	Подвес	10
5.407-92.2.31	Планка для установки розеток	
	типа РШ-ц-20-0-01-10/220,	
	РШ-ц-30-0-н-25/380 УХЛ4	11
5.407-92.2.40	Подвес для установки светильника	
	с РЛВД	12÷15
5.407-92.2.40 СБ	Подвес для установки светильника	
	с РЛВД. Сборочный чертеж	16
5.407-92.2.50	Скоба	17
5.407-92.2.60	Кронштейн для установки	
	светильника с лампой накаливания	18,19
5.407-92.2.60 СБ	Кронштейн для установки	
	светильника с лампой накаливания.	
	Сборочный чертеж	20
5.407-92.2.70	Кронштейн.	21
5.407-92.2.80	Стойка	22
5.407-92.2.90	Стойка.	23
5.407-92.2.100	Планка.	24
5.407-92.2.101	Шпилька	25

Обозначение	Наименование	Стр.
5.407-92.2.110	Кронштейн для установки	
	светильника с РЛВД.	26,27
5.407-92.2.110 СБ	Кронштейн для установки	
	светильника с РЛВД.	
	Сборочный чертеж.	28
5.407-92.2.120	Кронштейн.	29
5.407-92.2.130	Кронштейн для установки	
	светильников с лампой накаливания	
	и РЛВД	30,31
5.407-92.2.130 СБ	Кронштейн для установки	
	светильников с лампой накаливания	
	и РЛВД. Сборочный чертеж	32
5.407-92.2.140	Кронштейн для установки	
	двух светильников с РЛВД	33,34
5.407-92.2.140 СБ	Кронштейн для установки	
	двух светильников с РЛВД	
	Сборочный чертеж	35
5.407-92.2.150	Подвес для установки светильника	
	с лампой накаливания.	36÷39
5.407-92.2.150 СБ	Подвес для установки светильника	
	с лампой накаливания.	
	Сборочный чертеж	40
5.407-92.2.160	Основание.	41
5.407-92.2.170	Подвес для установки светильника	
	с РЛВД.	42÷45
5.407-92.2.170 СБ	Подвес для установки светильника	
	с РЛВД. Сборочный чертеж	46
5.407-92.2.180	Кронштейн для установки	
	светильника с лампой накаливания	47,48

Содержание

Обозначение	Наименование	Стр.
5.407- 92. 2.180 СБ	Кронштейн для установки	
	светильника с лампой накаливания.	
	Сборочный чертеж	49
5.407- 92. 2.190	Кронштейн	50
5.407- 92. 2.200	Кронштейн для установки	
	светильника с РЛВД.	51,52
5.407- 92. 2.200 СБ	Кронштейн для установки	
	светильника с РЛВД.	
	Сборочный чертеж	53
5.407- 92. 2.210	Кронштейн	54
5.407- 92. 2.220	Кронштейн для установки	
	светильников с лампой накаливания	
	и РЛВД	55÷56
5.407- 92. 2.220 СБ	Кронштейн для установки	
	светильников с лампой накаливания	
	и РЛВД. Сборочный чертеж	57
5.407- 92. 2.230	Кронштейн для установки	
	двух светильников с РЛВД	58,59
5.407- 92. 2.230 СБ	Кронштейн для установки	
	двух светильников с РЛВД	
	Сборочный чертеж.	60
5.407- 92. 2.240	Кронштейн для установки	
	светильника с лампой накаливания	61
5.407- 92. 2.240 СБ	Кронштейн для установки	
	светильника с лампой накаливания.	
	Сборочный чертеж	62
5.407- 92. 2.250	Кронштейн для установки	
	светильника с РЛВД	63

Обозначение	Наименование	Стр.
5.407- 92. 2.250 СБ	Кронштейн для установки	
	светильника с РЛВД. Сборочный	
	чертеж	64
5.407- 92. 2.260	Кронштейн для установки	
	светильников с лампой накаливания	
	и РЛВД	65
5.407- 92. 2.260 СБ	Кронштейн для установки	
	светильников с лампой	
	накаливания и РЛВД. Сборочный	
	чертеж	66
5.407- 92. 2.270	Кронштейн для установки	
	двух светильников с РЛВД	67
5.407- 92. 2.270 СБ	Кронштейн для установки	
	двух светильников с РЛВД	
	Сборочный чертеж	68
5.407- 92. 2.280	Подвес для установки светильника	
	с лампой накаливания	69÷72
5.407- 92. 2.280 СБ	Подвес для установки светильника	
	с лампой накаливания. Сборочный	
	чертеж.	73
5.407- 92. 2.290	Подвес для установки светильника	
	с РЛВД	74÷77
5.407- 92. 2.290 СБ	Подвес для установки светильника	
	с РЛВД. Сборочный чертеж.	78

Формат	Зона	Поз	Обозначение	Наименование	Кол. на исполн. 5.407-92.2.10													Примечание
					–	01	02	03	04	05	06	07	08	09	10	11	12	13	
				Документация															
			5.407-92.2.10СБ	Сборочный чертеж	X	X	X	X	X	X	X	X	X	X	X	X	X	X	
				Сборочные единицы															
А3		1	5.407-92.2.20	Основание	1	1	1	1											
			-01						1	1	1	1							
			-02										1	1	1	1			
			-03														1	1	
А3		2	5.407-92.2.30	Подвес	1				1				1				1		
			-01			1				1				1				1	
			-02				1				1				1				
			-03					1				1				1			
				Детали															
				Прокладка															
Б4		3	5.407-92.2.11	Картон электро-изоляционный ЭВ 1,5 ГОСТ 2824-75	0,01	0,01	0,01	0,01	0,01	0,01	0,01	0,01	0,01	0,01	0,01	0,01	0,01	0,01	кг

Исполнения 14–27 см листы 3, 4

					5.407-92.2.10		
Нач. отд.	Аверочкин					Стадия	Лист	Листов
Н. контр.	Аксельрод			07.87	Подвес для установки светильника с лампой накаливания	Р	1	4
Гл. инж.	Аксельрод					ВНИПИ ТЯЖПРОМЭЛЕКТРОПРОЕКТ ИМЕНИ Р. БАХУБОВСКОГО МОСКВА		
Ст. инж.	Кислицын							

Позиция	Зона	Поз	Обозначение	Наименование	Кол. на испол. 5.407-92.2.10 –	01	02	03	04	05	06	07	08	09	10	11	12	13	Примечание
				Стандартные изделия															
		4		Винт М4х20 ГОСТ 1491-80	2	2	2	2	2	2	2	2	2	2	2	2	2	2	
		5		Болт М10×25 ГОСТ 7798-70	2	2	2	2	2	2	2	2	2	2	2	2	2	2	
		6		Болт М12×35 ГОСТ 7798-70	1	1	1	1	1	1	1	1	1	1	1	1	1	1	
		7		Гайка М10 ГОСТ 5915-70	2	2	2	2	2	2	2	2	2	2	2	2	2	2	
		8		Гайка М12 ГОСТ 5915-70	1	1	1	1	1	1	1	1	1	1	1	1	1	1	
		9		Шайба 10 ГОСТ 11371-78	1	1	1	1	1	1	1	1	1	1	1	1	1	1	
				Прочие изделия															
		10		Светильник с лампой															По проекту
				накаливания	1	1	1	1	1	1	1	1	1	1	1	1	1	1	
		11		Розетка РШ	1	1	1	1	1	1	1	1	1	1	1	1	1	1	
		12		Вилка ВШ	1	1	1	1	1	1	1	1	1	1	1	1	1	1	
		13		Уголь ник УСЗК58УЗ															
				ТУ36-2355-80	1	1	1	1	1	1	1	1	1	1	1	1	1	1	
		14		Шайба царапающая															
				УСЗК 76У1 ТУ36-2365-80	4	4	4	4	4	4	4	4	4	4	4	4	4	4	
		15		Лента К226 УХЛ2															
				ТУ36-1446-80	1,0	1,0	1,0	1,0	1,0	1,0	1,0	1,0	1,0	1,0	1,0	1,0	1,0	1,0	м
		16		Кнопка К227 УХЛ2															
				ТУ36-1446-80	3	3	3	3	3	3	3	3	3	3	3	3	3	3	
		17		Трубка ХВТ-12 УХЛ2,5															
				ТУ36-501-80	2,0	2,0	2,0	2,0	2,0	2,0	2,0	2,0	2,0	2,0	2,0	2,0	2,0	2,0	м
				Материалы															
		18		Провод *	4,5	4,5	4,5	4,5	4,5	4,5	4,5	4,5	4,5	4,5	4,5	4,5	4,5	4,5	м

* Марка и сечение провода по проекту

Инв. № подл. | Подп. и дата | Взам. инв. №

22886-02 Б

Формат	Зона	Поз	Обозначение	Наименование	Кол. на исполн. 5.407-92.2.10															Примечание
					14	15	16	17	18	19	20	21	22	23	24	25	26	27		
				Документация																
			5.407-92.2.10СБ	Сборочный чертеж	X	X	X	X	X	X	X	X	X	X	X	X	X	X		
				Сборочные единицы																
А3	1		5.407-92.2.20 -03	Основание	1	1														
			-04				1	1	1	1										
			-05								1	1	1	1						
			-06												1	1	1	1		
А3	2		5.407-92.2.30	Подвес			1				1				1					
			-01					1				1				1				
			-02		1				1				1				1			
			-03			1				1				1				1		
				Детали																
				Прокладка																
Б4	3		5.407-92.2.11	Картон электро-изоляционный ЭВ 1,5 ГОСТ 2824-75	0,01	0,01	0,01	0,01	0,01	0,01	0,01	0,01	0,01	0,01	0,01	0,01	0,01	0,01		кг

Формат	Зона	Поз	Обозначение	Наименование	Кол. на исполн. 5.407-92.2.10 14	15	16	17	18	19	20	21	22	23	24	25	26	27	Примечание
				Стандартные изделия															
		4		Винт М4×20 ГОСТ 1491-80	2	2	2	2	2	2	2	2	2	2	2	2	2	2	
		5		Болт М10×25 ГОСТ 7798-70	2	2	2	2	2	2	2	2	2	2	2	2	2	2	
		6		Болт М12×35 ГОСТ 7798-70	1	1	1	1	1	1	1	1	1	1	1	1	1	1	
		7		Гайка М10 ГОСТ 5915-70	2	2	2	2	2	2	2	2	2	2	2	2	2	2	
		8		Гайка М12 ГОСТ 5915-70	1	1	1	1	1	1	1	1	1	1	1	1	1	1	
		9		Шайба 10 ГОСТ 11371-78	1	1	1	1	1	1	1	1	1	1	1	1	1	1	
				Прочие изделия															
		10		Светильник с лампой накаливания	1	1	1	1	1	1	1	1	1	1	1	1	1	1	По проекту
		11		Розетка РШ	1	1	1	1	1	1	1	1	1	1	1	1	1	1	
		12		Вилка ВШ	1	1	1	1	1	1	1	1	1	1	1	1	1	1	
		13		Уголь ник УСЭК 58У3 ТУ36-2355-80	1	1	1	1	1	1	1	1	1	1	1	1	1	1	
		14		Шайба ограничивающая УСЭК 76У1 ТУ36-2355-80	4	4	4	4	4	4	4	4	4	4	4	4	4	4	
		15		Лента К226 УХЛ2 ТУ36-1446-80	1,0	1,0	1,0	1,0	1,0	1,0	1,0	1,0	1,0	1,0	1,0	1,0	1,0	1,0	м
		16		Кнопка К227 УХЛ2 ТУ36-1446-80	3	3	3	3	3	3	3	3	3	3	3	3	3	3	
		17		Трубка ХВТ-12 УХЛ2,5 ТУ36-501-80	2,0	2,0	2,0	2,0	2,0	2,0	2,0	2,0	2,0	2,0	2,0	2,0	2,0	2,0	м
				Материалы															
		18		Провод *	4,5	4,5	4,5	4,5	4,5	4,5	4,5	4,5	4,5	4,5	4,5	4,5	4,5	4,5	

* Марка и сечение провода по проекту

Инв. № подл. | Подпись и дата | Взам. инв. №

Обозначение	Размеры, мм D	Размеры, мм H	Масса ед, кг
5.407- 92. 2.10	114	500	3 17
-01		1000	4,15
-02		1500	5 12
-03		2000	6,10
-04	127	500	3,20
-05		1000	4,18
-06		1500	5 15
-07		2000	6,13
-08	152	500	3,40
-09		1000	4 38
-10		1500	5,35
-11		2000	6,33
-12	159	500	3,42
-13		1000	4,40
-14		1500	5,37
-15		2000	6,35
-16	168	500	3,44
-17		1000	4,42
-18		1500	5,39
-19		2000	6,37
-20	219	500	3,69
-21		1000	4,37
-22		1500	5,64
-23		2000	6,62
-24	273	500	3,95
-25		1000	4,93
-26		1500	5,90
-27		2000	6,88

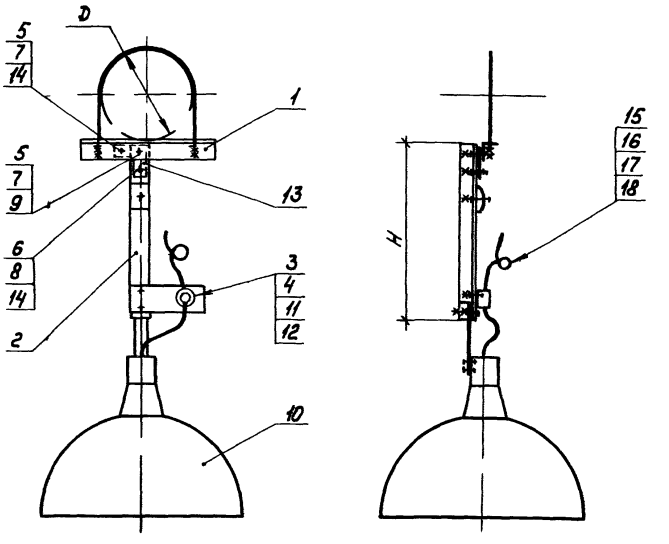

Масса конструкций указана без учета массы светильника и проводов.

Нач отд	Лигерман		
Н.контр	Лихачевич		05 87г.
Гл.контр	Лихачевич		
Ст.инж	Алакозов		

5.407-92.2.10СБ

Подвес для установки светильника с лампой накаливания Сборочный чертеж.

Стадия	Масса	Масштаб
Р	См табл	1:10

Лист | Листов 1

ВНИПИ ТЯЖПРОМЭЛЕКТРОПРОЕКТ ИМЕНИ Ф.Е.ЯКУБОВСКОГО МОСКВА

22806-02 9

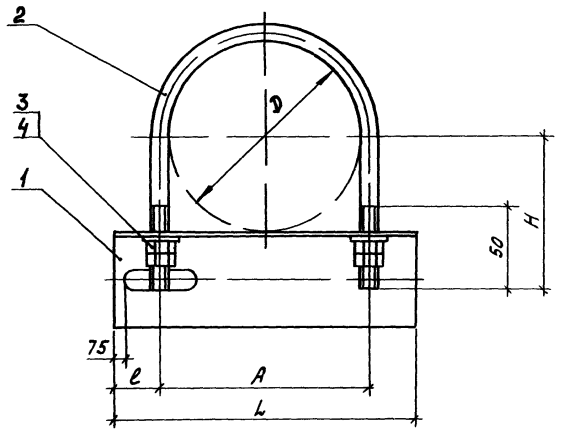

1. Покрытие детали (поз. 2): эмаль ПФ 115, серая, ГОСТ 6465-76, $\frac{2}{IV}$, У2 В части резьбы покрытие не применять

Формат	Зона	Поз	Обозначение	Наименование	Кол	Примечание
				Детали		
				Планка		
БЧ		1	5.407- 92.2.21	Уголок К237У2		
				ТУ36-1434-82	1	
				Хомут		
БЧ		2	5.407- 92.2.22	Круг В10 ГОСТ2590-71		
				Ст 3кп ГОСТ535-79	1	
				Стандартные изделия		
		3		Гайка М10 ГОСТ 5915-70	4	
				Прочие изделия		
		4		Шайба царапающая		
				УСЭК76У1ТУ36-2355-80	2	

Обозначение	Размеры, мм						Масса, кг
	D	A	L	l	H	Развертка поз.2	
5.407- 92.2.20	114	124	180	28	91	377	0,69
-01	127	137		22	98	411	0,73
-02	152	162	240	38	110	474	0 89
-03	159	169		35	114	494	0 91
-04	168	178		31	118	516	0 92
-05	219	229	300	35	144	648	1,13
-06	273	283	360	39	170	784	1,35

Нач отд	Лигерман		
Н.контр	Лукашевич		09.87г.
Гл.констр	Лукашевич		
Ст инж	Алексазов		

5.407-92.2.20

Основание

Стадия	Масса	Масштаб
Р	См табл	1:2

Лист | Листов 1

ВНИПИ ТЯЖПРОМЭЛЕКТРОПРОЕКТ ИМЕНИ Ф.БЯКУБОВСКОГО МОСКВА

Инв.№ подл. | Подп и дата | Взам.инв.№

22806 02 10

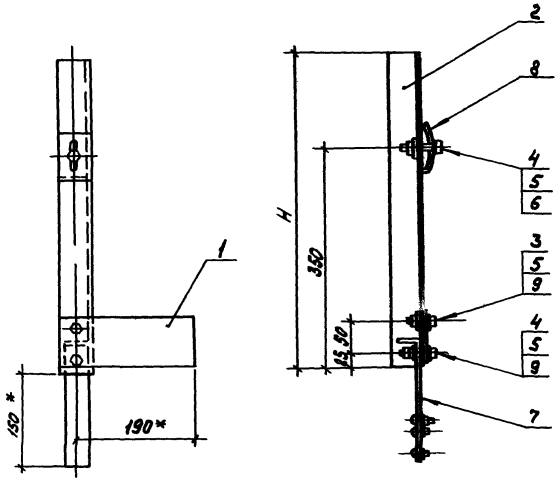

* Размер для справок

Обозначение	H, мм.	Масса ед, кг
5.407- 92. 2.30	500	1,55
-01	1000	2,53
-02	1500	3,50
-03	2000	4.48

Формат	Зона	Поз.	Обозначение	Наименование	Кол.	Примечание
				Детали		
А4		1	5.407- 92. 2.31	Планка	1	
				Подвес		
Б4		2	5.407- 92. 2.32	Уголок УСЭК 55У3	1	
			-01	ТУ 36-2355-80	1	
			-02		1	
			-03		1	
				Стандартные изделия		
		3		Болт М12×25 ГОСТ 7798-70	1	
		4		Болт М12×40 ГОСТ 7798-70	2	
		5		Гайка М12 ГОСТ 5915-70	4	
		6		Шайба 12 ГОСТ 11371-78	1	
				Прочие изделия		
		7		Планка УСЭК 84У3	1	ТУ36-2355-80
		8		Прижим УСЭК 65У3	1	
		9		Шайба УСЭК 76У1	4	

Нач.отд.	Лигерман		
Н.контр.	Лукашевич		01.81г.
Гл.контр.	Лукашевич		
Ст.инж.	Алексеев		

5.407-92.2.30

Подвес

Стадия	Масса	Масштаб
Р	См табл	1:5

Лист Листов 1

ТЯЖПРОМЭЛЕКТРОПРОЕКТ ИМЕНИ Ф.Э.ЯКУБОВСКОГО МОСКВА

22886-09 4

Рис. 1

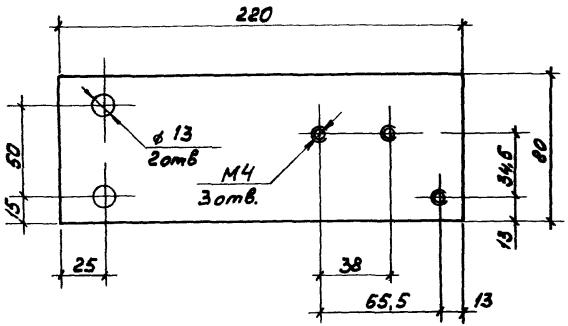

Рис 2

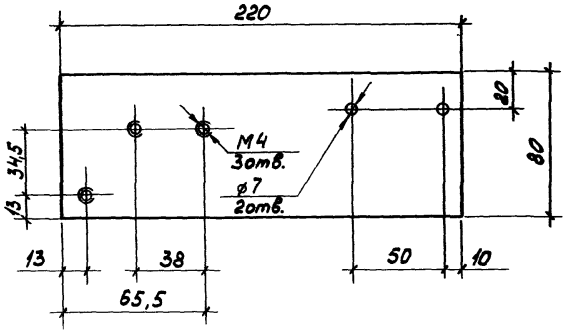

Обозначение	Рис.
5.407- 92.2.31	1
-01	2

Покрытие: эмаль ПФ115, серая, ГОСТ6475-76*. IV. У3

				5.407-92.2.31			
				Планка для установки розеток типа, РШ-ц-20-0-01-10/220, РШ-ц-30-0-Н-25/380УХЛ4	Стадия	Масса	Масштаб
					Р	0,54	1,4
Нач отд.	Либерман				Лист	Листов 1	
Н.контр.	Лукашевич		09.87г	Лист Б ПН 04 0 ГОСТ19903-74 / Ст3 кпс ГОСТ14637-79	ВНИПИ ТЯЖПРОМЭЛЕКТРОПРОЕКТ ИМЕНИ Ф.БАКУБОВСКОГО МОСКВА		
Гл.контр.	Лукашевич						
Ст.инж.	Алпакозов						

Взам.инв.№ | Подп. и дата | Инв.№ подл.

22806 02

Формат	Зона	Поз	Обозначение	Наименование	Кол. на исполн. 5.407-92.2.40														Примечание
					–	01	02	03	04	05	06	07	08	09	10	11	12	13	
				Документация															
			5.407-92. 2.40 СБ	Сборочный чертеж	X	X	X	X	X	X	X	X	X	X	X	X	X	X	
				Сборочные единицы															
А3		1	5.407-92. 2.20	Основание	1	1	1	1											
			-01						1	1	1	1							
			-02										1	1	1	1			
			-03														1	1	
А3		2	5.407-92. 2.30	Подвес	1				1				1				1		
			-01			1				1				1				1	
			-02				1				1				1				
			-03					1				1				1			
А3		3	5.407-92. 2.50	Скоба	1	1	1	1	1	1	1	1	1	1	1	1	1	1	
				Детали															
Б4		4	5.407-92. 2.41	Прокладка															
				Картон электро-															
				изоляционный ЭВ1,5															
				ГОСТ 2824-75	0,01	0,01	0,01	0,01	0,01	0,01	0,01	0,01	0,01	0,01	0,01	0,01	0,01	0,01	к2

Исполнения 14-27 см листы 3,4

Начальник	Лигерман		
Н.контр.	Лукошевич		09.87г.
Б.контр.	Лукошевич		
Ст.инж.	Лукошевич		

5.407-92.2.40

Подвес для установки светильник с РЛВД

Стадия	Лист	Листов
Р	1	4

ВНИПИ ТЯЖПРОМЭЛЕКТРОПРОЕКТ ИМЕНИ Ф.Я.КУБОВСКОГО МОСКВА

22806-09

Позиция	Зона	Поз	Обозначение	Наименование	Кол. на испол. 5.407-92.2.40													Примечание
					–	01	02	03	04	05	06	07	08	09	10	11	12	13	
				Стандартные изделия															
		5		Винт М4×20 ГОСТ 11491-80	2	2	2	2	2	2	2	2	2	2	2	2	2	2	
		6		Болт М10×25 ГОСТ 7798-70	2	2	2	2	2	2	2	2	2	2	2	2	2	2	
		7		Болт М12×35 ГОСТ 7798-70	1	1	1	1	1	1	1	1	1	1	1	1	1	1	
		8		Гайка М10 ГОСТ 5915-70	2	2	2	2	2	2	2	2	2	2	2	2	2	2	
		9		Гайка М12 ГОСТ 5915-70	1	1	1	1	1	1	1	1	1	1	1	1	1	1	
		10		Шайба М10 ГОСТ 11371-78	1	1	1	1	1	1	1	1	1	1	1	1	1	1	
				Прочие изделия															
		11		Светильник с РЛВД	1	1	1	1	1	1	1	1	1	1	1	1	1	1	По проекту
		12		Пускорегулирующий аппарат	1	1	1	1	1	1	1	1	1	1	1	1	1	1	
		13		Розетка РШ	1	1	1	1	1	1	1	1	1	1	1	1	1	1	
		14		Вилка ВШ	1	1	1	1	1	1	1	1	1	1	1	1	1	1	
		15		Уголь ник УСЭК 58У3 ТУ36-2355-80	1	1	1	1	1	1	1	1	1	1	1	1	1	1	
		16		Шайба стопорная УСЭК 76У1 ТУ36-2355-80	4	4	4	4	4	4	4	4	4	4	4	4	4	4	
		17		Лента К226 УХЛ2 ТУ36-1446-80	1,0	1,0	1,0	1,0	1,0	1,0	1,0	1,0	1,0	1,0	1,0	1,0	1,0	1,0	м
		18		Кнопка К227 УХЛ2 ТУ36-1446-80	3	3	3	3	3	3	3	3	3	3	3	3	3	3	
		19		Трубка ХВТ-12 УХЛ2,5 ТУ36-501-80	2,5	2,5	2,5	2,5	2,5	2,5	2,5	2,5	2,5	2,5	2,5	2,5	2,5	2,5	м
				Материалы															
		20		Провод *	6,0	6,0	6,0	6,0	6,0	6,0	6,0	6,0	6,0	6,0	6,0	6,0	6,0	6,0	м

* Марка и сечение провода по проекту

Инв. № подл. | Подпись и дата | Взам. инв. №

Формат	Зона	Поз	Обозначение	Наименование	Кол. на исполн. 5.407-92.2.40																	Примечание
					14	15	16	17	18	19	20	21	22	23	24	25	26	27				
				Документация																		
			5.407-92.2.40 СБ	Сборочный чертеж	X	X	X	X	X	X	X	X	X	X	X	X	X	X				
				Сборочные единицы																		
А3		1	5.407-92.2.20 -03	Основание	1	1																
			-04				1	1	1	1												
			-05								1	1	1	1								
			-06												1	1	1	1				
А3		2	5.407-92.2.30	Подвес			1				1				1							
			-01					1				1				1						
			-02		1				1				1				1					
			-03			1				1				1				1				
А3		3	5.407-92.2.50	Скоба	1	1	1	1	1	1	1	1	1	1	1	1	1	1				
				Детали																		
Б4		4	5.407-92.2.41	Прокладка																		
				Картон электро-																		
				изоляционный ЭВ 1,5																		
				ГОСТ 2824-75	0,01	0,01	0,01	0,01	0,01	0,01	0,01	0,01	0,01	0,01	0,01	0,01	0,01	0,01				кг

Взам инв №

5.407-92.2.40

Лист 3

22806-02 15

Этажи	Зона	Поз	Обозначение	Наименование	Кол. на испол. 5.407-92.2.40 14	15	16	17	18	19	20	21	22	23	24	25	26	27	Примечание
				Стандартные изделия															
		5		Винт М4х20 ГОСТ 14191-80	2	2	2	2	2	2	2	2	2	2	2	2	2	2	
		6		Болт М10х25 ГОСТ 7798-70	2	2	2	2	2	2	2	2	2	2	2	2	2	2	
		7		Болт М12х35 ГОСТ 7798-70	1	1	1	1	1	1	1	1	1	1	1	1	1	1	
		8		Гайка М10 ГОСТ 5915-70	2	2	2	2	2	2	2	2	2	2	2	2	2	2	
		9		Гайка М12 ГОСТ 5915-70	1	1	1	1	1	1	1	1	1	1	1	1	1	1	
		10		Шайба 10 ГОСТ 11371-78	1	1	1	1	1	1	1	1	1	1	1	1	1	1	
				Прочие изделия															
		11		Светильник с РЛВД	1	1	1	1	1	1	1	1	1	1	1	1	1	1	По проекту
		12		Пускорегулирующий аппарат	1	1	1	1	1	1	1	1	1	1	1	1	1	1	
		13		Розетка РШ	1	1	1	1	1	1	1	1	1	1	1	1	1	1	
		14		Вилка ВШ	1	1	1	1	1	1	1	1	1	1	1	1	1	1	
		15		Уголник УСЭК58У3															
				ТУ36-2355-80	1	1	1	1	1	1	1	1	1	1	1	1	1	1	
		16		Шайба цапающая															
				УСЭК 7641 ТУ36-2355 80	4	4	4	4	4	4	4	4	4	4	4	4	4	4	
		17		Лента К226 УХЛ2															
				ТУ36-1446-80	1,0	1,0	1,0	1,0	1,0	1,0	1,0	1,0	1,0	1,0	1,0	1,0	1,0	1,0	м
		18		Кнопка К227 УХЛ2															
				ТУ36-1446-80	3	3	3	3	3	3	3	3	3	3	3	3	3	3	
		19		Трубка ХВТ 12 УХЛ2 5															
				ТУ36-501-80	2,5	2,5	2,5	2,5	2,5	2,5	2,5	2,5	2,5	2,5	2,5	2,5	2,5	2,5	м
				Материалы															
		20		Провод *	6,0	6,0	6,0	6,0	6,0	6,0	6,0	6,0	6,0	6,0	6,0	6,0	6,0	6,0	м

* Марка и сечение провода по проекту

Инв. № подл. | Подп. и дата | Взам. инв. №

22806 ПЭ

Обозначение	Размеры, мм D	Размеры, мм H	Масса кг
5.407-92.2.40	114	500	4,99
-01		1000	5,97
-02		1500	7,03
-03		2000	8,01
-04	127	500	5,11
-05		1000	6,09
-06		1500	7,06
-07		2000	8,04
-08	152	500	5,31
-09		1000	6,24
-10		1500	7,05
-11		2000	8,24
-12	159	500	5,33
-13		1000	6,31
-14		1500	7,29
-15		2000	8,27
-16	168	500	5,36
-17		1000	6,34
-18		1500	7,31
-19		2000	8,29
-20	219	500	5,61
-21		1000	6,59
-22		1500	7,56
-23		2000	8,54
-24	273	500	5,87
-25		1000	6,85
-26		1500	7,82
-27		2000	8,80

Условное обозначение:

РЛВД - разрядная лампа высокого давления

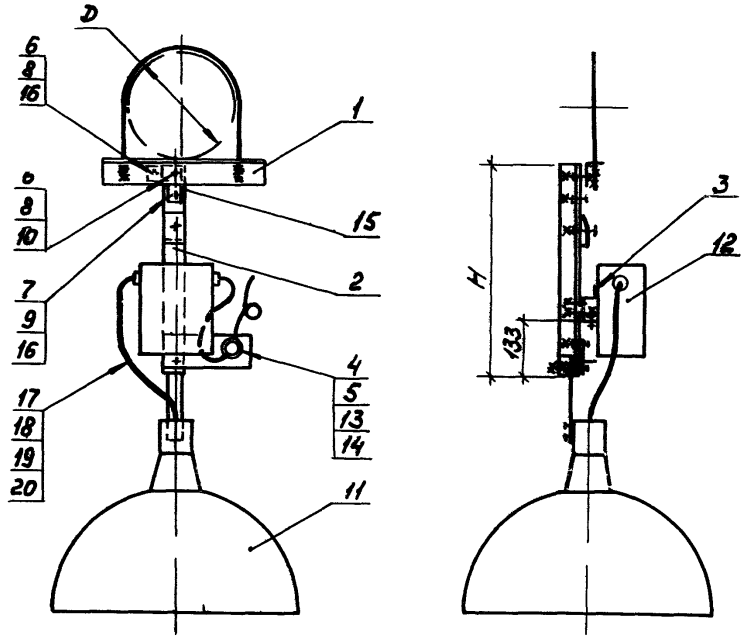

Масса конструкции указана без учета массы светильника, пускорегулирующего аппарата и проводов

Нач отд	Лигерман			5.407-92.2.40СБ
Н.контр	Лукашевич		09.87г.	Подвес для установки светильника РЛВД Сборочный чертеж
Гл.констр	Лукашевич			
Ст инж	Аллакозов			

Стадия	Масса	Масштаб
Р	См табл	1:10
Лист	Листов 1	

ВНИПИ ТЯЖПРОМЭЛЕКТРОПРОЕКТ ИМЕНИ ... ОВСКОГО ...КВА

22806 02

1. * Размер для справок
2. На виде 1-1 и разрезе 2-2 винты условно не показаны.
3. Покрытие: эмаль ПФ115, серая, ГОСТ6465-76, IV, У2

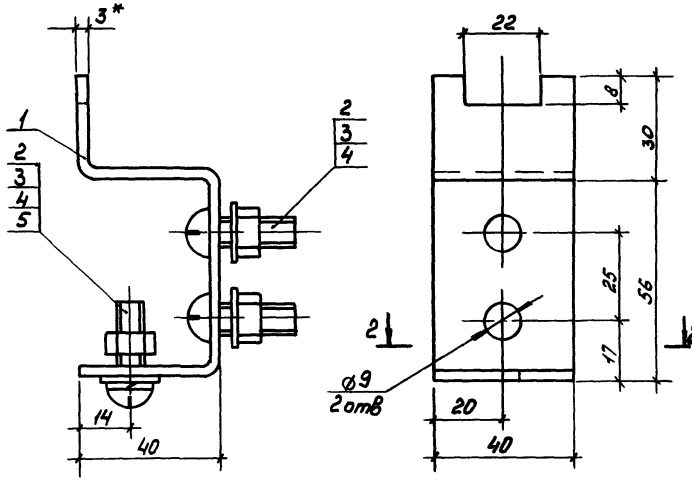

Разрез 2-2

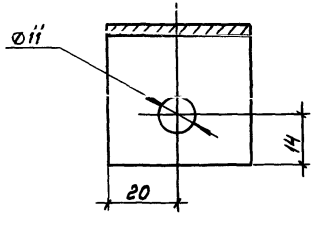

Длина развертки 150мм

Формат	Зона	Поз	Обозначение	Наименование	Кол.	Примечание
				Детали		
БЧ		1	5.407-92.2.51	Скоба		
				Лента 3×40 БСт 2пс		
				ГОСТ 6009-74	1	0,14кг
				Стандартные изделия		
		2		Винт М8×25, ГОСТ17473-80	3	
		3		Гайка М8, ГОСТ5915-70	3	
		4		Шайба 8, ГОСТ11371-78	3	
				Прочие изделия		
		5		Шайба пружинная 8,		
				ГОСТ6402-70	1	

				5.407-92.2.50			
				Скоба	Стадия	Масса	Масштаб
					Р	0,2	1:1
Нач.отд	Лигерман				Лист	Листов 1	
Н.контр	Лукашевич		09.97г.		ВНИПИ ТЯЖПРОМЭЛЕКТРОПРОЕКТ имени Ф.Б.ЯКУБОВСКОГО МОСКВА		
Гл.констр	Лукашевич						
Ст.инж	Алмазов						

22806-02 18

Формат	Зона	Поз	Обозначение	Наименование	Кол. на исполн. 5.407-92.2.60										Примечание
					–	01	02	03	04	05	06				
				Документация											
			5.407-92.2.60 СБ	Сборочный чертеж	X	X	X	X	X	X	X				
				Сборочные единицы											
		1	5.407-92.2.70	Кронштейн	1										
			-01			1									
			-02				1								
			-03					1							
			-04						1						
			-05							1					
			-06								1				

				5.407-92.2.60			
Нач.отд.	Лигерман			Кронштейн для установки светильника с лампой накаливания	Стадия	Лист	Листов
Н.контр.	Лукашевич		09.87г.		Р	1	4
Гл.констр.	Лукашевич				ВНИПИ ТЯЖПРОМЭЛЕКТРОПРОЕКТ ИМЕНИ Ф.БЯКУБОВСКОГО МОСКВА		
Ст.инж.	Аллакозов						
Ст.техн.	Сергеева						

Копировал Сергеева Формат А4

Инв.№ подл.	Подп. и дата	Взам.инв.№

Формат	Зона	Поз	Обозначение	Наименование	Кол. на исполн. 5.407-92.2.60										Примечание
					–	01	02	03	04	05	06				
А4		2	5.407-92.2.100	Планка	1	1	1	1	1	1	1				
А3		3	5.407-92.2.80	Стойка	1										
			-01			1									
			-02				1								
			-03					1							
			-04						1						
			-05							1					
			-06								1				
				Детали											
				Прокладка											
54		4	5.407- 2.61	Картон электроизоляционный ЭВ1,5											
				ГОСТ 2824-75	0,01	0,01	0,01	0,01	0,01	0,01	0,01				

5.407-92.2.60 Лист 2

Копировал Сергеева Формат А4

Инв.№ подл. | Подп. и дата | Взам. инв.№

	Обозначение	Наименование	Кол. на исполн. 5.407-92.2.60							Примечание
			–	01	02	03	04	05	06	
		Стандартные изделия								
5		Винт М4×20 ГОСТ1491-80	2	2	2	2	2	2	2	
6		Болт М12×35 ГОСТ7798-70	1	1	1	1	1	1	1	
7		Гайка М12 ГОСТ5915-70	9	9	9	9	9	9	9	
		Прочие изделия								
8		Светильник с лампой накаливания	1	1	1	1	1	1	1	По проекту
9		Разетка РШ	1	1	1	1	1	1	1	
10		Вилка ВШ	1	1	1	1	1	1	1	

5.407-92.2.60 Лист 3

Копировал Сергеева Формат А4

Инв.№ подл. | Подп. и дата | Взам. инв.№

	Обозначение	Наименование	Кол. на исполн. 5.407-92.2.60							Примечание
			–	01	02	03	04	05	06	
11		[redacted] 2355-80								
		УСЭК81-2У1	2	2	2	2	2			
		УСЭК81-3У1						2	2	
12		Лента К226УХЛ2 ТУ36-1446-80	1,5	1,5	1,5	1,5	1,5	1,5	1,5	м
13		Кнопка К227УХЛ2 ТУ36-1446-80	6	6	6	6	6	6	6	
14		Трубка ХВТ-12УХЛ2,5 ТУ36-501-80	2,5	2,5	2,5	2,5	2,5	2,5	2,5	м
15		Шайба царапающая УСЭК76У1 ТУ36-2355-80	6	6	6	6	6	6	6	
		Материалы								
16		Провод *	12,0	12,0	12,0	12,0	12,0	12,0	12,0	м

* Марка и сечение провода по проекту

5.407-92.2.60 Лист 4

Копировал Сергеева Формат А4

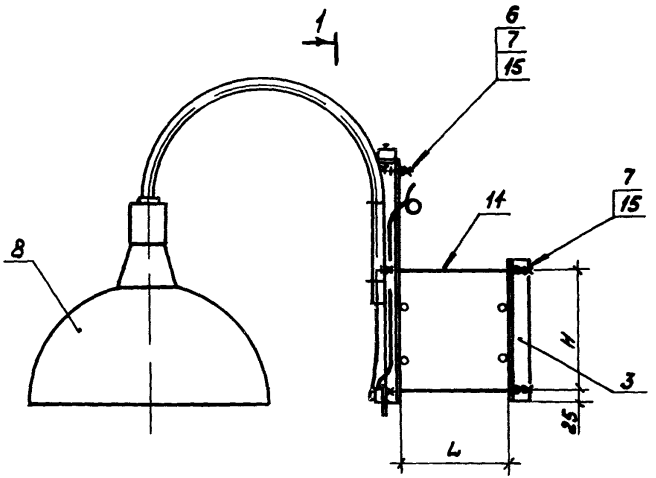

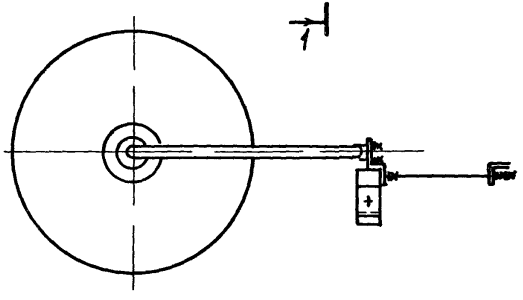

Разрез 1-1

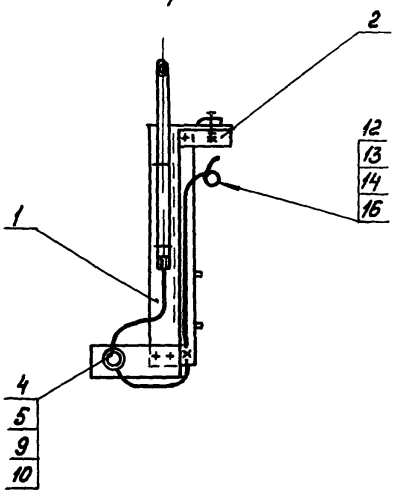

Масса конструкции указана без учета массы светильника и проводов

Обозначение	Размеры, мм		Масса, кг
	L	H	
5.407-92.2.60	118	150	4.94
-01	131		
-02	156	175	4.97
-03	163	200	5.03
-04	172		
-05	223	250	5.13
-06	277	300	5.23

Нач отд	Лигерман		
Н. контр	Лукашевич		09.87г.
Гл. контр	Лукашевич		
Ст инж.	Алпакозов		

5.407-92.2.60СБ

Кронштейн для установки светильника с лампой накаливания Сборочный чертеж.

Стадия	Масса	Масштаб
Р	см табл	1:10

Лист | Листов 1

ВНИПИ ТЯЖПРОМЭЛЕКТРОПРОЕКТ ИМЕНИ Ф. Б. ЯКУБОВСКОГО МОСКВА

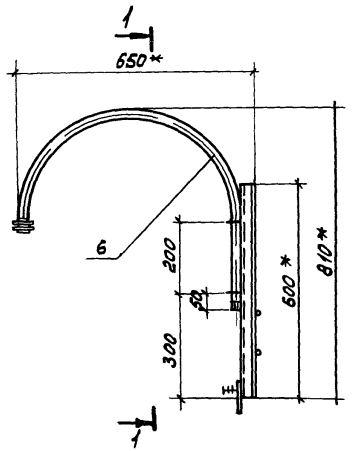

Разрез 1-1

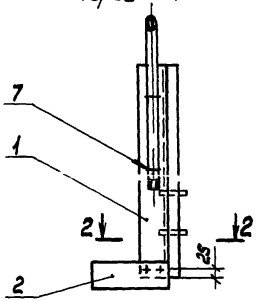

Разрез 2-2
М1:2

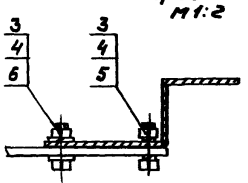

*Размеры для справок

Позиция	Зона	Поз	Обозначение		Наименование	Кол. на испол. 5.407-92.70 —	01	02	03	04	05	06	Примечание
					Сборочные единицы								
13		1	5.407-92.2.90	-07	Стойка	1							
				-08			1						
				-09				1					
				-10					1				
				-11						1			
				-12							1		
				-13								1	
					Детали								
14		2	5.407-92.2.31	-01	Планка	1	1	1	1	1	1	1	
					Стандартные изделия								
		3			Болт М6×20 ГОСТ7798-70	2	2	2	2	2	2	2	
		4			Гайка М6 ГОСТ5915-70	2	2	2	2	2	2	2	
		5			Шайба 6 ГОСТ6402-70	2	2	2	2	2	2	2	
		6			Шайба 6 ГОСТ11371-78	2	2	2	2	2	2	2	
					Прочие изделия								
		7			Кронштейн К906У3								
					ТУ36-1459-82	1	1	1	1	1	1	1	
		8			Хомутик С437У2								
					ТУ36-1448-82	2	2	2	2	2	2	2	

Нач.отд	Лукьянов		
Н.контр.	Кузнецова		01.91
Гл.констр.	Алексеева		
Ст.инж.	Алексеев		

5.407-92.2.70

Кронштейн

Стадия	Масса	Масштаб
Р	3,8	1:10

Лист | Листов 1

ВНИИПИ ТЯЖПРОМЭЛЕКТРОПРОЕКТ имени Ф.Я.КУБОВСКОГО МОСКВА

Инв.№ подл. | Подпись и дата | Взам.инв.№

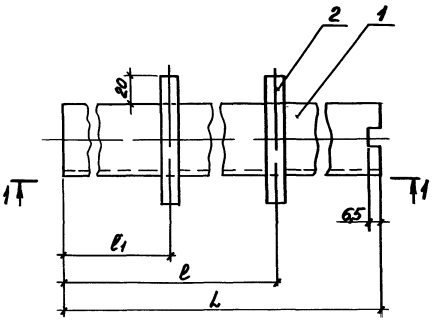

Разрез 1-1

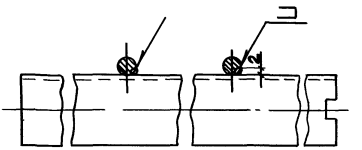

Стопор (поз 2) после сварки покрыть серой эмалью ПФ 115, ГОСТ 6465-76*, IV, У2

Формат	Зона	Поз	Обозначение	Наименование	Кол.	Примечание
				Детали		
Б4		1	5.407-92.2.81	Уголок УСЭК 55У3		
				ТУ36-2355-80	1	
Б4		2	5.407-92.2.82	Стопор		
				Круг В12 ГОСТ2590-71		
				Ст3КП ГОСТ535-79		
				ℓ=90	2	

Обозначение	Размеры, мм			Масса, кг
	L	ℓ	ℓ_1	
5.407-92.2.80	200	122	54	0,55
-01		130	58	
-02	225	146	68	0,59
-03	250	150	70	0,64
-04		156	74	
-05	300	187	93	0,74
-06	350	220	105	0,84

				5.407-92.2.80			
				Стойка	Стадия	Масса	Масштаб
					Р	См. табл.	1:2
Нач.отд.	Лигерман				Лист	Листов 1	
Н.контр.	Лукашевич		09.87		ВЧИ ПИ ТЯЖПРОМЭЛЕКТРОПРОЕКТ ИМЕНИ Ф.Б.ЯКУБОВСКОГО МОСКВА		
Гл.контр.	Лукашевич						
Ст.инж.	Ляпакозов						

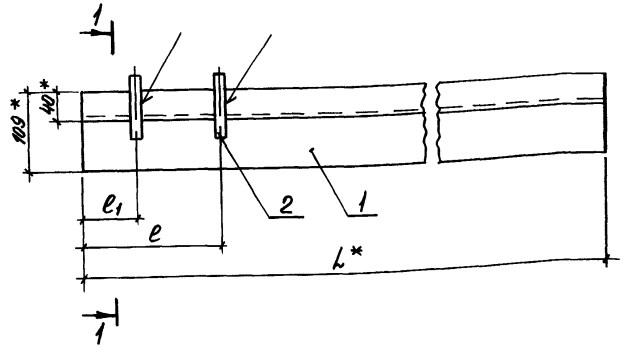

Разрез 1-1

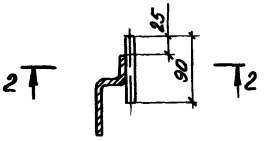

Разрез 2-2

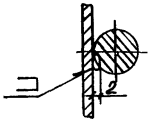

1.* Размеры для справок.
2. Стопор (поз 2) после сварки покрыть серой эмалью ПФ115, ГОСТ 6465-76*, IV, У2

Обозначение	Размеры, мм l	l_1	L*	Поз 1	Масса, кг
5.407-92.2.90	122	54	900	К12193	2,35
-01	130	58			
-02	146	68			
-03	150	70			
-04	156	74			
-05	187	93			
-06	220	105			
-07	122	54	600	К12193	1,66
-08	130	58			
-09	146	68			
-10	150	70			
-11	156	74			
-12	187	93			
-13	220	105			

Формат	Зона	Поз	Обозначение	Наименование	Кол	Примечание
				Детали		
БЧ		1	5.407-92.2.91	Стойка ТУ36 1454-78	1	Тип см. таблицу
БЧ		2	5.407-92.2.92	Стопор		
				Круг В,12 ГОСТ 2590-71 / Ст3кп ГОСТ 535-79		
				l=90	2	

Изм.	Лист	№ докум.	Подп.	Дата
Нач. отд.	Литвинов			
Н. контр.	Лукьянов			
Гл. констр.	Ратнер			
Ст. инж.	Давыдк			

5.407-92.2.90

Стойка

Стадия	Масса	Масштаб
Р	см табл	1:5
Лист	Листов 1	

ВНИПИ ТЯЖПРОМЭЛЕКТРОПРОЕКТ имени Ф.Э.ЯКУБОВСКОГО МОСКВА

Инв.№ подл. | Подп. и дата | Взам.инв.№

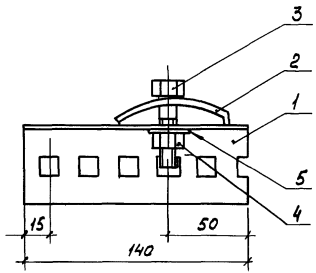

Формат	Зона	Поз.	Обозначение	Наименование	Кол	Примечание
64		1	5.407-92. 2.102	Уголок УСЭК 55У3		
				ТУ36-2355-80 l=140	1	
		2		Прижим УСЭК 65У3		
				ТУ36-2355-80	1	
		3		Болт М12×55 ГОСТ 7798-70	1	
		4		Гайка М12 ГОСТ 5815-70	1	
		5		Шайба 12 ГОСТ 11371-78	1	

Инв.№ подл. | Подп. и дата | Взам. инв.№

Нач.отд.	Лигерман			5.407-92. 2.100	
Н.контр.	Лукошевич		09.87г.	Планка	Стадия: Р; Лист; Листов: 1
Гл.контр.	Лукошевич				ВНИПИ ТЯЖПРОМЭЛЕКТРОПРОЕКТ ИМЕНИ Ф.Е. ЯКУБОВСКОГО МОСКВА
Ст.инж.	Малахозов				

22806-02

Рис 1

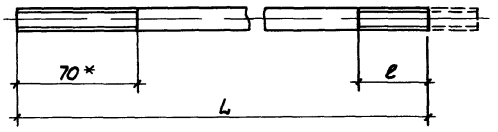

Рис 2

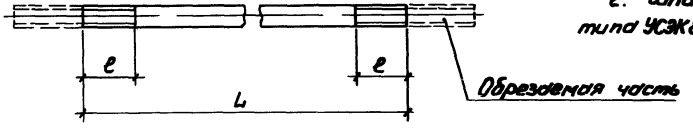

Обозначение	Рис	Размеры, мм		Тип шпильки	Масса, кг
		L	ℓ		
5.407-92.2.101	1	215	35	УСЭК81-2У1	0,19
-01		225	45		0,2
-02		220	40		0,19
-03		230	50		0,2
-04		240	60		0,21
-05		290	35	К122У3	0,33
-06		320	40	УСЭК81 3У1	0,28
-07	2	180	35	УСЭК81-2У1	0,16
-08		200	45		0,18
-09		270	35	К122У3	0,31

1.* Размер для справок
2. Шпильки типа К122У3 по ТУ36-1454-78, типа УСЭК81-2У1, УСЭК81-3У1 по ТУ36-2355-80

* Размеры для справок

Начатд.	Лисерман			5.407-92.2.101			
Н.контр.	Лисовский		05.82г.	Шпилька	Стадия	Масса	Масштаб
Гл.контр.	Лисовский				Р	См табл.	1:2
Ст.инж.	Лисовский				Лист	Листов 1	
					ВНИПИ ТЯЖПРОМЭЛЕКТРОПРОЕКТ имени Ф.БАКУБОВСКОГО МОСКВА		

Инв.№ подл. | Подп. и дата | Взам.инв.№

Формат	Зона	Поз	Обозначение	Наименование	Кол. на исполн. 5.407-92.2.110										Примечание
					–	01	02	03	04	05	06				
				Документация											
			5.407-92.2.110 СБ	Сборочный чертеж	X	X	X	X	X	X	X				
				Сборочные единицы											
А3		1	5.407-92.2.120	Кронштейн	1										
			-01			1									
			-02				1								
			-03					1							
			-04						1						
			-05							1					
			-06								1				

				5.407-92.2.110	
Нач отд	Лигерман			Кронштейн для установки светильника с РЛВД	Стадия: Р; Лист: 1; Листов: 4
Н.контр	Лукашевич		05.81		ВНИПИ ТЯЖПРОМЭЛЕКТРОПРОЕКТ ИМЕНИ Ф.Б.ЯКУБОВСКОГО МОСКВА
Гл.констр	Лукашевич				
Ст инж.	Аллакозов				

Копировал Сергеева Формат А4

Инв.№ подл	Подп и дата	Взам инв.№

Формат	Зона	Поз	Обозначение	Наименование	Кол. на исполн 5.407-92.2.110										Примечание
					–	01	02	03	04	05	06				
А4		2	5.407-92.2.100	Планка	1	1	1	1	1	1	1				
А3		3	5.407-92.2.80	Стойка	1										
			-01			1									
			-02				1								
			-03					1							
			-04						1						
			-05							1					
			-06								1				
				Детали											
А3		4	5.407-92.2.101	Шпилька	1										
			-01			1									
			-07							1					

5.407-92.2.110	Лист 2

Копировал Сергеева Формат А4

228АБ-89 99

Инв.№подл. | Подп. и дата | Взам.инв.№

Формат	Зона	Поз	Обозначение	Наименование	Кол. на испол. 5.407-92.2.110 -	01	02	03	04	05	06				Примечание
				Прокладка											
64		5	5.407-92.2.111	Картон электро-											
				изоляционный ЭВ 1,5											
				ГОСТ 2824-75	0,01	0,01	0,01	0,01	0,01	0,01	0,01				кг
				Стандартные изделия											
		6		Винт М4×20 ГОСТ 1491-80	2	2	2	2	2	2	2				
		7		Болт М12×35 ГОСТ 7798-70	1	1	1	1	1	1	1				
		8		Гайка М12 ГОСТ 5915-70	9	9	9	9	9	9	9				
				Прочие изделия											
		9		Светильник с РЛВД	1	1	1	1	1	1	1				По проекту

5.407-92.2.110 Лист 3

Копировал Сергеева Формат А4

Инв.№подл. | Подп. и дата | Взам.инв.№

Формат	Зона	Поз	Обозначение	Наименование	Кол. на испол. 5.407-92.2.110 -	01	02	03	04	05	06				Примечание
		10		Пускорегулирующий											
				аппарат	1	1	1	1	1	1	1				По
		11		Розетка РШ	1	1	1	1	1	1	1				про-
		12		Вилка ВШ	1	1	1	1	1	1	1				екту
		13		Лента К226 УХЛ2											
				ТУ36-1446-80	1,5	1,5	1,5	1,5	1,5	1,5	1,5				м
		14		Кнопка К227 УХЛ2											
				ТУ36-1446-80	6	6	6	6	6	6	6				
		15		Трубка ХВТ-12 УХЛ2,5											
				ТУ36-501-80	4,0	4,0	4,0	4,0	4,0	4,0	4,0				м
		16		Шпилька ТУ36-2355-80		1									
				УСЭК 81-2У1	1	1	2	2	2						
				УСЭК 81-3У1						1	2				
		17		Шайба царапающая											
				УСЭК 76У1 ТУ36-2355-80	6	6	6	6	6	6	6				
				Материалы											
		18		Провод *	13,0	13,0	13,0	13,0	13,0	13,0	13,0				м

* Марка и сечение провода по проекту

5.407-92.2.110 Лист 4

Копировал Сергеева Формат А4

22818-09 28

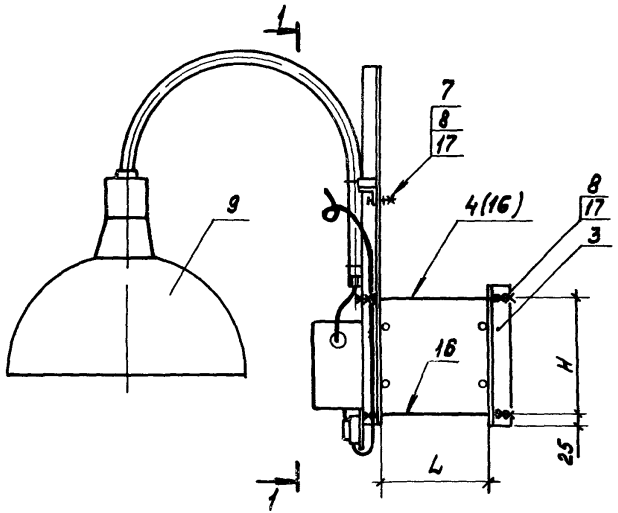

Разрез 1-1

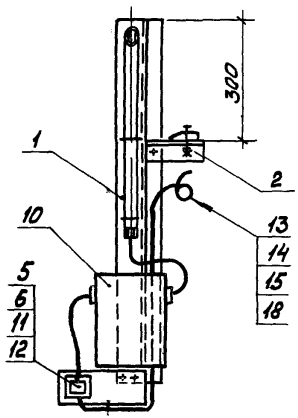

Обозначение	Размеры, мм		Масса, кг
	L	H	
5.407- 92. 2.110	118	150	6,32
-01	131		6,34
-02	156	175	6,42
-03	163	200	6,47
-04	172		6,47
-05	223	250	6,63
-06	277	300	6,85

Масса конструкции указана без учета массы светильника, пускорегулирующего аппарата и проводов

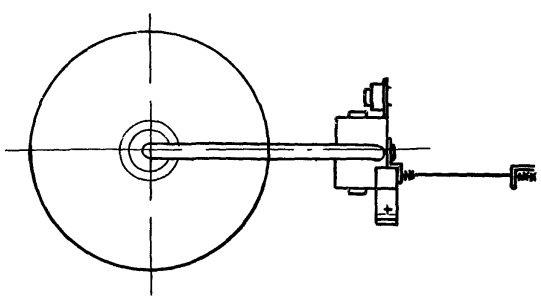

Условное обозначение

РЛВД - разрядная лампа высокого давления

				5.407-92.2.110СБ		
				Кронштейн для установки светильника с РЛВД Сборочный чертеж	Стадия: Р	Масса: см табл	Масштаб: 1:10
Нач отд	Лигерман				Лист	Листов 1
Н контр	Лукошевич		09.87г.		ВНИПИ ТЯЖПРОМЭЛЕКТРОПРОЕКТ ИМЕНИ Ф.Б.ЯКУБОВСКОГО МОСКВА	
Гл констр	Лукошевич					
Ст инж	Алексеев					

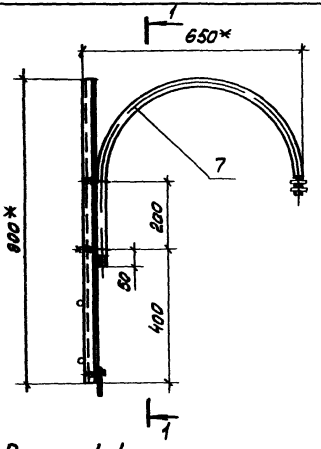

Разрез 1-1

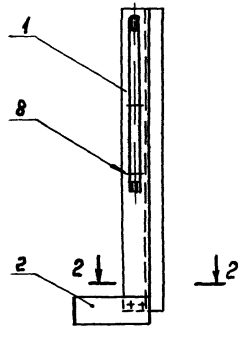

Разрез 2-2
М1:2

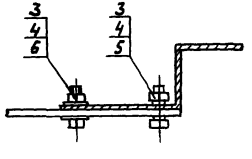

Формат	Зона	Поз	Обозначение	Наименование	Кол. на исполн. –	01	02	03	04	05	06	Примечание
				Сборочные единицы								
А3		1	5.407-92.2.90	Стойка	1							
			-01			1						
			-02				1					
			03					1				
			-04						1			
			-05							1		
			-06								1	
				Детали								
А4		2	5.407-92.2.31 -01	Планка	1	1	1	1	1	1	1	
				Стандартные изделия								
		3		Болт М6х20 ГОСТ7798-70	2	2	2	2	2	2	2	
		4		Гайка М6 ГОСТ5915-70	2	2	2	2	2	2	2	
		5		Шайба 6 ГОСТ 6402-70	2	2	2	2	2	2	2	
		6		Шайба 6 ГОСТ11371-78	2	2	2	2	2	2	2	
				Прочие изделия								
		7		Кронштейн К986 У3								
				ТУ36-1459-82	1	1	1	1	1	1	1	
		8		Хомутик С437У2								
				ТУ36-1448-82	2	2	2	2	2	2	2	

* Размеры для справок

Нач.отд	Лигерман		
Н.контр	Лукашевич		08.87
Гл.контр	Лукашевич		
Ст инж	Алакозов		

5.407-92.2.120

Кронштейн

Стадия	Масса	Масштаб
Р	4,37	1:10

Лист | Листов 1

ВНИПИ ТЯЖПРОМЭЛЕКТРОПРОЕКТ ИМЕНИ Ф.Б.ЯКУБОВСКОГО МОСКВА

Подп. и дата | Взам. инв. №

22806-02 30

Инв.№ подл.	Подп. и дата	Взам. инв.№

Формат	Зона	Поз	Обозначение	Наименование	Кол. на исполн. 5.407-92.2.130										Примечание
					–	01	02	03	04	05	06				
				Документация											
			5.407-92. 2.130СБ	Сборочный чертеж	X	X	X	X	X	X	X				
				Сборочные единицы											
А3		1	5.407-92. 2.70	Кронштейн	1										
			-01			1									
			-02				1								
			-03					1							
			-04						1						
			-05							1					
			-06								1				

Нач.отд.	Лизерман		
Н.контр.	Лукашевич		09.91
Гл.констр.	Лукашевич		
Ст.инж.	Алпакозов		

5.407-92.2.130

Кронштейн для установки светильников с лампой накаливания и РЛВД

Стадия	Лист	Листов
Р	1	4

ВНИПИ ТЯЖПРОМЭЛЕКТРОПРОЕКТ ИМЕНИ Ф. БЯКУБОВСКОГО МОСКВА

Копировал Сергеева Формат А4

Инв.№ подл.	Подп. и дата	Взам. инв.№

Формат	Зона	Поз	Обозначение	Наименование	Кол. на исполн. 5.407-92.2.130										Примечание
					–	01	02	03	04	05	06				
А3		2	5.407-92. 2.120	Кронштейн	1										
			-01			1									
			-02				1								
			-03					1							
			-04						1						
			-05							1					
			-06								1				
А4		3	5.407-92. 2.100	Планка	1	1	1	1	1	1	1				
				Детали											
А3		4	5.407-92. 2.101	Шпилька	1										
			-01			1									
			-05							1					

22806 02 31

5.407-92.2.130

Лист 2

Копировал Сергеева Формат А4

Инв. № подл. | Подп. и дата

Формат	Зона	Поз.	Обозначение	Наименование	Кол. на исполн. 5.407-92.2.130 –	01	02	03	04	05	06				Примечание
				Прокладка											
Б4		5	5.407-92.2.131	Картон электроизоляционный ЭВ 1,5 ГОСТ 2824-75	0,02	0,02	0,02	0,02	0,02	0,02	0,02				кг
				Стандартные изделия											
		6		Винт М4×20 ГОСТ 1491-80	4	4	4	4	4	4	4				
		7		Болт М12×35 ГОСТ 7798-70	1	1	1	1	1	1	1				
		8		Гайка М12 ГОСТ 5915-70	9	9	9	9	9	9	9				
				Прочие изделия											
		9		Светильник с РЛВД	1	1	1	1	1	1	1				По проекту

5.407-92.2.130 Лист 3

Копировал Сергеева Формат А4

Инв. № подл. | Подп. и дата | Взам. инв. №

Формат	Зона	Поз.	Обозначение	Наименование	Кол. на исполн. 5.407-92.2.130 –	01	02	03	04	05	06				Примечание
		10		Светильник с лампой накаливания	1	1	1	1	1	1	1				По проекту
		11		Пускорегулирующий аппарат	1	1	1	1	1	1	1				
		12		Розетка РШ	2	2	2	2	2	2	2				
		13		Вилка ВШ	2	2	2	2	2	2	2				
		14		Шпилька ТУ36-2355-80											
				УСЭК 81-2У1	1	1	2	2	2						
				УСЭК 81-3У1						1	2				
		15		Лента К226 УХЛ2 ТУ36-1446-80	2,5	2,5	2,5	2,5	2,5	2,5	2,5				м
		16		Кнопка К227 УХЛ2 ТУ36-1446-80	12	12	12	12	12	12	12				
		17		Трубка ХВТ-12 УХЛ2,5 ТУ36-501-80	4,0	4,0	4,0	4,0	4,0	4,0	4,0				м
		18		Шайба стопорящая УЗК 76У1 ТУ36-2355-80	6	6	6	6	6	6	6				
		19		Провод *	24,0	24,0	24,0	24,0	24,0	24,0	24,0				

* Марка и сечение провода по проекту

5.407-92.2.130 Лист 4

Копировал: Сергеева Формат А4

22.8.16-

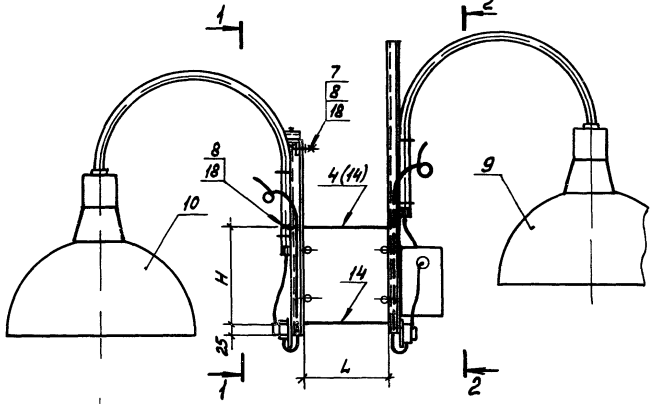

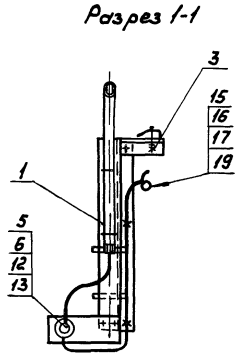

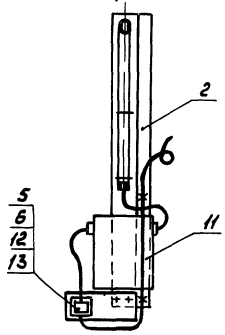

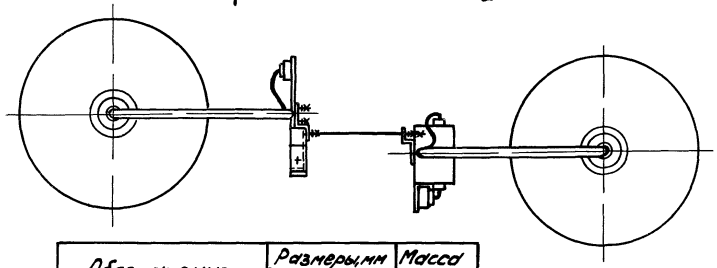

Условное обозначение:

РЛВД - разрядная лампа высокого давления

Масса конструкции указана без учета массы светильников, пускорегулирующих аппаратов и проводов

Обозначение	Размеры, мм		Масса кг
	L	H	
5.407-92.2.130	118	150	9,22
-01	131		9,24
-02	156	175	9,28
-03	163	200	9,28
-04	172		9,28
-05	223	250	9,78
-06	277	300	9,46

Нач отд	Лигерман		
Н контр.	Лукашевич		09.87г.
Гл констр.	Лукашевич		
Ст инж	Аллакозов		

5.407-92.2.130СБ

Кронштейн для установки светильников с лампой накаливания и РЛВД
Сборочный чертеж

Стадия	Масса	Масштаб
Р	см табл	1:10

Лист | Листов 1

ВНИПИ ТЯЖПРОМЭЛЕКТРОПРОЕКТ ИМЕНИ Ф.Б. ЯКУБОВСКОГО МОСКВА

22806-02

Инв.№подл. | Подп. и дата | Взам. инв.№

Формат	Зона	Поз.	Обозначение	Наименование	Кол. на исполн. 5.407-92.2.140 –	01	02	03	04	05	06				Примечание
				Документация											
			5.407-92.2.140СБ	Сборочный чертеж	X	X	X	X	X	X	X				
				Сборочные единицы											
А3		1	5.407-92.2.120	Кронштейн	2										
			-01			2									
			-02				2								
			-03					2							
			-04						2						
			-05							2					
			-06								2				

				5.407-92.2.140	
Нач.отд.	Ливанов			Кронштейн для установки двух светильников с РЛВД	Стадия: Р; Лист: 1; Листов: 4
Н.контр.	Лисичев				ВНИПИ Т.Э.ПРОМЭЛЕКТРОПРОЕКТ им. Ф.БАКУЛОВСКОГО МОСКВА
Гл.инж.	Лисичев				
Ст.инж.	Лисичев				

Копировал Сергеева Формат А4

Инв.№подл. | Подп. и дата | Взам. инв.№

Формат	Зона	Поз.	Обозначение	Наименование	Кол. на исполн. 5.407-92.2.140 –	01	02	03	04	05	06				Примечание
А4		2	5.407-92.2.100	Планка	1	1	1	1	1	1	1				
				Детали											
А3		3	5.407-92.2.101 -02	Шпилька			1								
			-03					1							
			-04						1						
			-07		1										
			-08			1									
			-09							1					
Б4		4	5.407-92.2.141	Прокладка											
				Картон электроизоляционный ЭВ1,5 ГОСТ2824-75	0,02	0,02	0,02	0,02	0,02	0,02					кг

22806 02 34

5.407-92.2.140 Лист 2

Копировал Сергеева Формат А4

Узел	Зона	Поз	Обозначение	Наименование	Кол. на исполн. 5.407-92.2.140 —	01	02	03	04	05	06				Примечание
				Стандартные изделия											
		5		Винт М4х20 ГОСТ 1491-80	4	4	4	4	4	4	4				
		6		Болт М12х35 ГОСТ 7798-70	1	1	1	1	1	1	1				
		7		Гайка М12 ГОСТ 5915-70	9	9	9	9	9	9	9				
				Прочие изделия											
		8		Светильник с РЛВД	2	2	2	2	2	2	2				
		9		Пускорегулирующий аппарат	2	2	2	2	2	2	2				По проекту
		10		Розетка РШ	2	2	?	?	2	2	2				
		11		Вилка ВШ	2	2	2	2	2	2	2				

Инв.№ подл. | Подп. и дата | Взам. инв.№

Узел	Зона	Поз	Обозначение	Наименование	Кол. на исполн. 5.407-92.2.140 —	01	02	03	04	05	06				Примечание
		12		Шпилька ТУ36-2355-80											
				УСЭК 81-2У1	1	1	1	1	1						
				УСЭК 81-3У1							2				
		13		Шпилька ТУ36-145478											
				К122У3						1					
		14		Лента К226 УХЛ2											
				ТУ36-1446-80	1,5	1,5	1,5	1,5	1,5	1,5	1,5				м
		15		Кнопка К227 УХЛ2											
				ТУ36-1446-80	24	24	24	24	24	24	24				
		16		Трубка ХВТ-12 УХЛ2,5											
				ТУ36-501-80	10,0	10,0	10,0	10,0	10,0	10,0	10,0				м
		17		Шайба цанодющая											
				УСЭК 76 У1 ТУ36-2355-80	6	6	6	6	6	6	6				
				Материалы											
		18		Провод *	30,0	30,0	30,0	30,0	30,0	30,0	30,0				м

* Марка и сечение провода по проекту

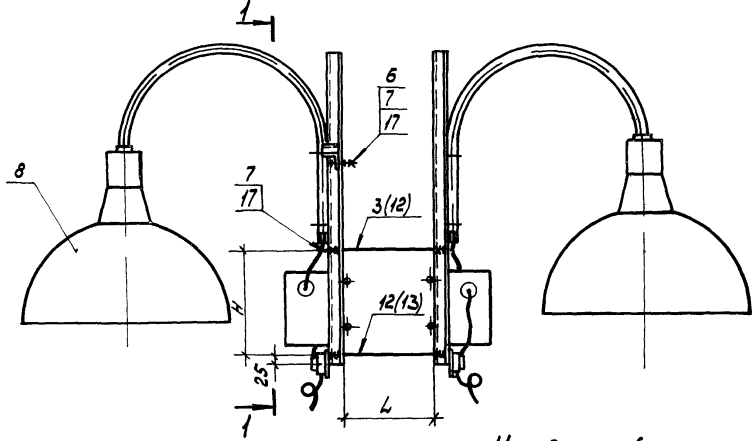

Разрез 1-1

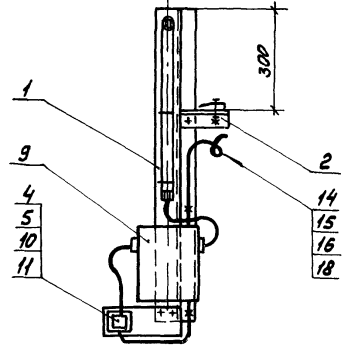

Обозначение	Размеры, мм		Масса, кг
	L	H	
5.407-92.2.140	118	150	10,02
-01	131		10,03
-02	156	175	10,05
-03	163	200	10,05
-04	172		10,04
-05	223	250	10,29
-06	277	300	10,65

Условное обозначение:

РЛВД - разрядная лампа высокого давления

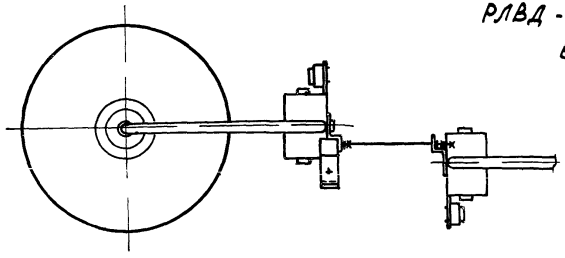

Масса конструкции указана без учета массы светильников, пускорегулирующих аппаратов и проводов

Нач отд	Лигерман		
Н. контр	Лукашевич		09.87г.
Гл констр	Лукашевич		
Ст инж	Аллакоз		

5 407-92 2 140СБ

Кронштейн для установки двух светильников с РЛВД
Сборочный чертеж

Стадия	Масса	Масштаб
Р	См табл.	1:10

Лист | Листов 1

ВНИПИ ТЯЖПРОМЭЛЕКТРОПРОЕКТ имени Ф.Б.ЯКУБОВСКОГО ОСКВА

Инв.№ подл | Подп. и дата | Взам. инв.№

22806-02

Формат	Зона	Поз	Обозначение	Наименование	Кол. на исполн. 5.407-92.2.150															Примечание
					–	01	02	03	04	05	06	07	08	09	10	11	12	13	14	
				Документация																
			5.407-92.2.150СБ	Сборочный чертеж	X	X	X	X	X	X	X	X	X	X	X	X	X	X	X	
				Сборочные единицы																
А3		1	5.407-92.2.160	Основание	1	1	1	1												
			-01						1	1	1	1								
			-02										1	1	1	1				
			-03														1	1	1	
А3		2	5.407-92.2.30	Подвес	1				1				1				1			
			-01			1				1				1				1		
			-02				1				1				1				1	
			-03					1				1				1				
				Детали																
				Прокладка																
Б4		3	5.407-92.2.151	Картон электроизоляционный ЭВ1,5 ГОСТ 2824 75	0,01	001	0,01	0 01	001	001	0 01	0,01	001	0,01	001	001	0,01	0,01	0,01	кг

Исполнения 15–23 см листы 3, 4

Нач отд	Лигерман			5.407-92.2.150
Н контр.	Лукашевич		08 87г.	Подвес для установки светильника с лампой накаливания
Гл контр	Лукашевич			
Ст инж	Аллакозов			

Стадия	Лист	Листов
Р	1	4

ВНИПИ ТЯЖПРОМЭЛЕКТРОПРОЕКТ ИМЕН Ф.Б.КУБОВСКОГО МОСКВА

Инв.№ подл.	Подп. и дата	Взам.инв.№	Поз.	Обозначение	Наименование	Кол. на исполн. 5.407-92.2.150 –	01	02	03	04	05	06	07	08	09	10	11	12	13	14	Примечание
					Стандартные изделия																
			4		Винт М4х20 ГОСТ 1491-80	2	2	2	2	2	2	2	2	2	2	2	2	2	2	2	
			5		Болт М10х15 ГОСТ 7798-70	2	2	2	2	2	2	2	2	2	2	2	2	2	2	2	
			6		Болт М12х35 ГОСТ 7798-70	1	1	1	1	1	1	1	1	1	1	1	1	1	1	1	
			7		Гайка М10 ГОСТ 5915-70	2	2	2	2	2	2	2	2	2	2	2	2	2	2	2	
			8		Гайка М12 ГОСТ 5915-70	1	1	1	1	1	1	1	1	1	1	1	1	1	1	1	
			9		Шайба М10 ГОСТ 11371-78	1	1	1	1	1	1	1	1	1	1	1	1	1	1	1	
					Прочие изделия																
			10		Светильник с лампой																
					накаливания	1	1	1	1	1	1	1	1	1	1	1	1	1	1	1	По
			11		Розетка РШ	1	1	1	1	1	1	1	1	1	1	1	1	1	1	1	проекту
			12		Вилка ВШ	1	1	1	1	1	1	1	1	1	1	1	1	1	1	1	
			13		Угольник УСЗК 58У3																
					ТУ36-2355-80	1	1	1	1	1	1	1	1	1	1	1	1	1	1	1	
			14		Шайба цоропящая																
					УСЗК 76У1 ТУ36-2355-80	4	4	4	4	4	4	4	4	4	4	4	4	4	4	4	
			15		Лента К226 УХЛ2																
					ТУ36-1446-80	1,0	1,0	1,0	1,0	1,0	1,0	1,0	1,0	1,0	1,0	1,0	1,0	1,0	1,0	1,0	м
			16		Кнопка К227 УХЛ2																
					ТУ36-1446-80	3	3	3	3	3	3	3	3	3	3	3	3	3	3	3	
			17		Трубка ХВТ-12 УХЛ 2,5																
					ТУ36-501-80	2,0	2,0	2,0	2,0	2,0	2,0	2,0	2,0	2,0	2,0	2,0	2,0	2,0	2,0	2,0	м
					Материалы																
			18		Провод *	4,5	4,5	4,5	4,5	4,5	4,5	4,5	4,5	4,5	4,5	4,5	4,5	4,5	4,5	4,5	м

* Марка и сечение провода по проекту

Формат	Зона	Поз	Обозначение	Наименование	Кол на испол 5.407-92.2.150 15	16	17	18	19	20	21	22	23	Примечание
				Документация										
			5.407-92.2.150СБ	Сборочный чертеж	X	X	X	X	X	X	X	X	X	
				Сборочные единицы										
А3		1	5.407-92.2.160 -03	Основание	1									
			-04			1	1	1	1					
			-05							1	1	1	1	
А3		2	5.407-92.2.30	Подвес		1				1				
			-01				1				1			
			-02					1				1		
			-03		1				1				1	
				Детали										
				Прокладка										
БУ		3	5.407-92.2.151	Картон электро-изоляционный ЭВ1,5 ГОСТ 2824-75	0,01	0,01	0,01	0,01	0,01	0,01	0,01	0,01	0,01	кг

Формат	Зона	Поз.	Обозначение	Наименование	Кол. на исполн. 5.407-92.2.150															Примечание
					15	16	17	18	19	20	21	22	23							
				Стандартные изделия																
		4		Винт М4×20 ГОСТ1491-80	2	2	2	2	2	2	2	2	2							
		5		Болт М10×25 ГОСТ7798-70	2	2	2	2	2	2	2	2	2							
		6		Болт М12×35 ГОСТ7798-70	1	1	1	1	1	1	1	1	1							
		7		Гайка М10 ГОСТ5915-70	2	2	2	2	2	2	2	2	2							
		8		Гайка М12 ГОСТ5915-70	1	1	1	1	1	1	1	1	1							
		9		Шайба 10 ГОСТ11371-78	1	1	1	1	1	1	1	1	1							
				Прочие изделия																
		10		Светильник с лампой																
				накаливания	1	1	1	1	1	1	1	1	1							По
		11		Розетка РШ	1	1	1	1	1	1	1	1	1							проекту
		12		Вилка ВШ	1	1	1	1	1	1	1	1	1							
		13		Угольник УСЭК58У3																
				ТУ36-2355-80	1	1	1	1	1	1	1	1	1							
		14		Шайба царапающая																
				УСЭК76У1 ТУ36-2355-80	4	4	4	4	4	4	4	4	4							
		15		Лента К226УХЛ2																
				ТУ36-1446-80	1,0	1,0	1,0	1,0	1,0	1,0	1,0	1,0	1,0							м
		16		Кнопка К227 УХЛ2																
				ТУ36-1446-80	3	3	3	3	3	3	3	3	3							
		17		Трубка ХВТ-12 УХЛ2,5																
				ТУ36-501-80	2,0	2,0	2,0	2,0	2,0	2,0	2,0	2,0	2,0							м
				Материалы																
		18		Провод *	4,5	4,5	4,5	4,5	4,5	4,5	4,5	4,5	4,5							м

* Марка и сечение провода по проекту.

Инв.№ подл. | Подп. и дата | Взам. инв.№

22806-02 66

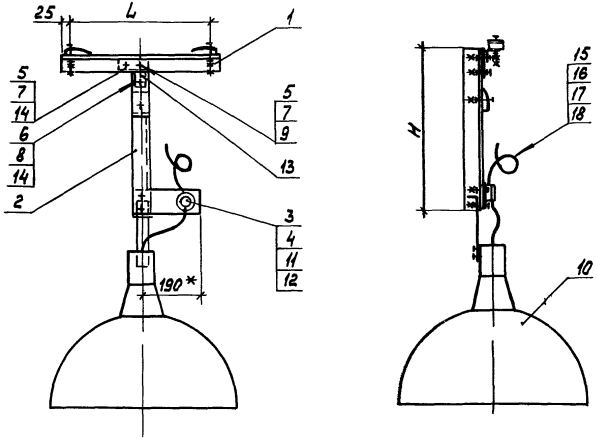

Обозначение	Размеры, мм L	Размеры, мм H	Масса, кг
5.407-92.2.150	250	500	2,81
-01		1000	3,79
-02		1500	4,76
-03		2000	5,74
-04	300	500	2,91
-05		1000	3,89
-06		1500	4,86
-07		2000	5,84
-08	350	500	3,01
-09		1000	3,99
-10		1500	4,96
-11		2000	5,94
-12	400	500	3,11
-13		1000	4,09
-14		1500	5,06
-15		2000	6,04
-16	450	500	3,21
-17		1000	4,19
-18		1500	5,16
-19		2000	6,14
-20	550	500	3,44
-21		1000	4,42
-22		1500	5,39
-23		2000	6,37

* Размер для справок.
Масса конструкции указана без учета массы светильника и проводов

Нач.отд.	Ливерман		
Н.контр.	Лукашевич		03.87
Гл.констр.	Лукашевич		
Ст.инж.	Алексеев		

5.407-92.2.150 СБ

Подвес для установки светильника с лампой накаливания
Сборочный чертеж

Стадия	Масса	Масштаб
Р	см табл	1:1

Лист | Листов 1

ВНИПИ ТЯЖПРОМЭЛЕКТРОПРОЕКТ имени Ф.Б.КУБКОВСКОГО МОСКВА

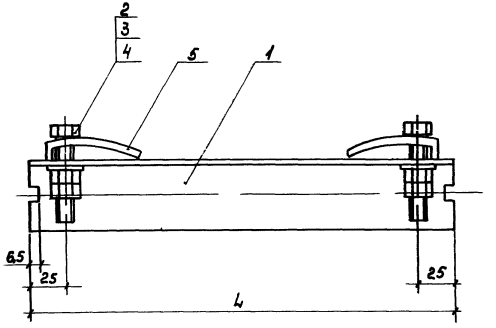

Формат	Зона	Поз.	Обозначение	Наименование	Кол.	Примечание
				Детали		
				Планка		
6Ч		1	5.407-92. 2.161	Уголок УСЭК55У3		
				ТУ36-2355-80	1	
				Стандартные изделия		
		2		Болт М12×85 ГОСТ 7798-70	2	
		3		Гайка М12 ГОСТ 5915-70	4	
		4		Шайба 12 ГОСТ 11371-78	2	
				Прочие изделия		
				Прижим УСЭК 65У3		
		5		ТУ36-2355-80	2	

Обозначение	L, мм	Масса, кг
5.407-92.2.160	300	1,01
-01	350	1,11
-02	400	1,21
-03	450	1,31
-04	500	1,41
-05	600	1,61

				5.407-92.2.160			
				Основание	Стадия	Масса	Масштаб
					Р	См. табл.	1:2
Нач. отд.	Лисерман				Лист	Листов 1	
Н.к.контр.	Лисаревич		09.97г.		ВНИПИ ТЯЖПРОМЭЛЕКТРОПРОЕКТ ИМЕНИ Ф.Б.ЯКУБОВСКОГО МОСКВА		
Гл.контр.	Лисаревич						
Ст.инж.	Алексеев						

Формат	Зона	Поз	Обозначение	Наименование	Кол. на исполн. 5.407-92.2.170														Примечание
					–	01	02	03	04	05	06	07	08	09	10	11	12	13	14	
				Документация																
			5.407-92.2.170СБ	Сборочный чертеж	X	X	X	X	X	X	X	X	X	X	X	X	X	X	X	
				Сборочные единицы																
А3		1	5.407-92.2 160	Основание	1	1	1	1												
			-01						1	1	1	1								
			-02										1	1	1	1				
			-03														1	1	1	
А3		2	5.407-92. 2.30	Подвес	1				1				1				1			
			-01			1				1				1				1		
			-02				1				1				1				1	
			-03					1				1				1				
А3		3	5 407-92. 2 50	Скоба	1	1	1	1	1	1	1	1	1	1	1	1	1	1	1	
				Детали																
				Прокладка																
Б4		4	5.407-92. 2 171	Картон электро-изоляционный ЭВ 1,5 ГОСТ 2824-75	0,01	0,01	0,01	0,01	0,01	0,01	0,01	0,01	0,01	0,01	0,01	0,01	0,01	0,01	0,01	кг

Исполнения 14÷23 см листы 3, 4.

				5.407-92.2.170		
Нач.отд.	Лукерман			Подвес для установки светильника с Р/ВД	Стадия	Лист	Листов
Н.контр.	Лукьянова		05.93г.		Р	1	4
Гл.констр.	Лукьянова				-		
Ст.инж.	Дорожов				ГПИ имени Шабаловского г. Москва		

Позиция	Обозначение	Наименование	Кол. на исполн. 5.407-92.2.170														Примечание
			–	01	02	03	04	05	06	07	08	09	10	11	12	13	14	
		Стандартные изделия																
5		Винт М4х20 ГОСТ 1491-80	2	2	2	2	2	2	2	2	2	2	2	2	2	2	2	
6		Болт М10х25 ГОСТ 7798-70	2	2	2	2	2	2	2	2	2	2	2	2	2	2	2	
7		Болт М12х35 ГОСТ 7798-70	1	1	1	1	1	1	1	1	1	1	1	1	1	1	1	
8		Гайка М10 ГОСТ 5915-70	2	2	2	2	2	2	2	2	2	2	2	2	2	2	2	
9		Гайка М12 ГОСТ 5915-70	1	1	1	1	1	1	1	1	1	1	1	1	1	1	1	
10		Шайба 10 ГОСТ 11371-78	1	1	1	1	1	1	1	1	1	1	1	1	1	1	1	
		Прочие изделия																
11		Светильник с РЛВД	1	1	1	1	1	1	1	1	1	1	1	1	1	1	1	
12		Пускорегулирующий аппарат	1	1	1	1	1	1	1	1	1	1	1	1	1	1	1	По проекту
13		Розетка РШ	1	1	1	1	1	1	1	1	1	1	1	1	1	1	1	
14		Вилка ВШ	1	1	1	1	1	1	1	1	1	1	1	1	1	1	1	
15		Угольник УСЭК58 У3 ТУ36-2355-80	1	1	1	1	1	1	1	1	1	1	1	1	1	1	1	
16		Шайба царапающая УСЭК76 У1 ТУ36-2355-80	4	4	4	4	4	4	4	4	4	4	4	4	4	4	4	
17		Лента К226 УХЛ2 ТУ36-1446-80	1,0	1,0	1,0	1,0	1,0	1,0	1,0	10	1,0	1,0	1,0	1,0	1,0	1,0	1,0	м
18		Кнопка К227 УХЛ2 ТУ36-1446-80	3	3	3	3	3	3	3	3	3	3	3	3	3	3	3	
19		Трубка ХВТ-12 УХЛ 2,5 ТУ36-501-80	2,5	2,5	2,5	2,5	2,5	2,5	2,5	2,5	2,5	2,5	2,5	2,5	2,5	2,5	2,5	м
		Материалы																
20		Провод *	6,0	6,0	6,0	6,0	6,0	6,0	6,0	6,0	6,0	6,0	6,0	6,0	6,0	6,0	6,0	м

* Марка и сечение провода по проекту

Инв.№ подл. | Подп. и дата | Взам.инв.№

Формат	Зона	Поз.	Обозначение	Наименование	Кол. на исполн. 5.407-92.2.170 15	16	17	18	19	20	21	22	23	Примечание
				Документация										
			5.407-92.2.170 СБ	Сборочный чертеж	X	X	X	X	X	X	X	X	X	
				Сборочные единицы										
А3		1	5.407-92.2.160 -03	Основание	1									
			-04			1	1	1	1					
			-05							1	1	1	1	
А3		2	5.407-92.2.30	Подвес		1				1				
			-01				1				1			
			-02					1				1		
			-03		1				1				1	
А3		3	5.407-92.2.50	Скоба	1	1	1	1	1	1	1	1	1	
				Детали										
				Прокладка										
Б4		4	5.407-92.2.171	Картон электроизоляционный ЭВ 1,5 ГОСТ 2824-75	0,01	0,01	0,01	0,01	0,01	0,01	0,01	0,01	0,01	кг

Инв. № подл. | Подп. и дата | Взам. инв. №

Копировал

Формат А4

Позиция	Зона	Поз	Обозначение	Наименование	Кол. на исполн. 5.407-92.2.170 15	16	17	18	19	20	21	22	23	Примечание
				Стандартные изделия										
		5		Винт М4х20 ГОСТ17473-80	2	2	2	2	2	2	2	2	2	
		6		Болт М10х25 ГОСТ7798-70	2	2	2	2	2	2	2	2	2	
		7		Болт М12х[illegible] ГОСТ7798-70	1	1	1	1	1	1	1	1	1	
		8		Гайка М10 ГОСТ5915-70	2	2	2	2	2	2	2	2	2	
		9		Гайка М12 ГОСТ5915-70	1	1	1	1	1	1	1	1	1	
		10		Шайба 10 ГОСТ11371-78	1	1	1	1	1	1	1	1	1	
				Прочие изделия										
		11		Светильник с РЛВД	1	1	1	1	1	1	1	1	1	
		12		Пускорегулирующий аппарат	1	1	1	1	1	1	1	1	1	По проекту
		13		Розетка РШ	1	1	1	1	1	1	1	1	1	
		14		Вилка ВШ	1	1	1	1	1	1	1	1	1	
		15		Уазельник УСЖ5843 ТУ36-2355-80	1	1	1	1	1	1	1	1	1	
		16		Шайба царанговая УСЖ7641 ТУ36-2355-80	4	4	4	4	4	4	4	4	4	
		17		Лента К226 УХЛ2 ТУ36-1446-80	1,0	1,0	1,0	1,0	1,0	1,0	1,0	1,0	1,0	м
		18		Кнопка К227 УХЛ2 ТУ36-1446-80	3	3	3	3	3	3	3	3	3	
		19		Трубка ХВТ-12 УХЛ 2,5 ТУ36-501-80	2,5	2,5	2,5	2,5	2,5	2,5	2,5	2,5	2,5	м
				Материалы										
		20		Провод *	6,0	6,0	6,0	6,0	6,0	6,0	6,0	6,0	6,0	м

Инв. № подл. | Подп. и дата | Взам. инв. №

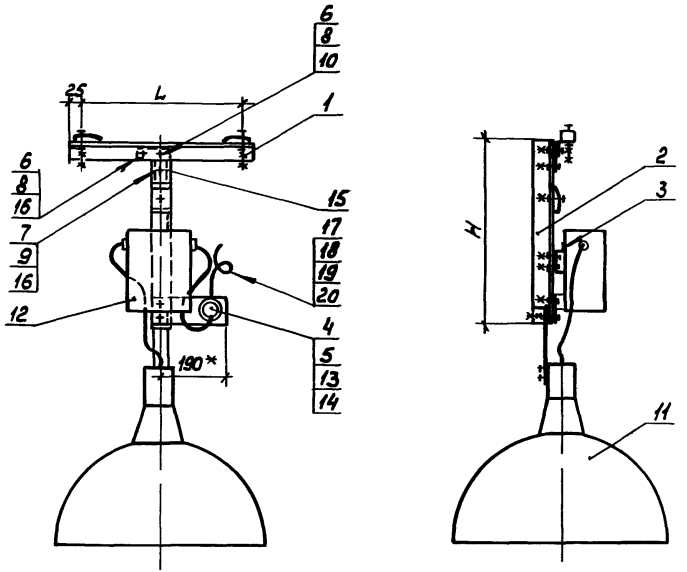

Обозначение	Размеры, мм L	Размеры, мм H	Масса, кг
5.407-92. 2.170	250	500	3,01
-01		1000	3,99
-02		1500	4,96
-03		2000	5,94
-04	300	500	3,11
-05		1000	4,09
-06		1500	5,06
-07		2000	6,04
-08	350	500	3,21
-09		1000	4,19
-10		1500	5,16
-11		2000	6,14
-12	400	500	3,31
-13		1000	4,29
-14		1500	5,26
-15		2000	6,24
-16	450	500	3,41
-17		1000	4,39
-18		1500	5,36
-19		2000	6,34
-20	550	500	3,61
-21		1000	4,59
-22		1500	5,56
-23		2000	6,54

* Размер для справок

Масса конструкции указана без учета массы светильника, пускорегулирующего аппарата и проводов

Условное обозначение:

РЛВД - разрядная лампа высокого давления

Нач.отд	Лигерман		
Н.контр	Лукашевич		
Гл.констр	Лукашевич		
Ст.инж.	Аллакозов		

5.407-92.2.170СБ

Подвес для установки светильника с РЛВД
Сборочный чертеж

Стадия	Масса	Масштаб
Р	см табл	1:10

Лист | Листов 1

ТОРГОВЫЙ ПРОЕКТ ИМЕНИ Р.Б.ЯКУБОВСКОГО МОСКВА

Формат	Зона	Поз	Обозначение	Наименование	Кол. на исполн. 5.407-92.2.180															Примечание
					—	01	02	03	04	05	06	07	08	09	10	11	12	13	14	
				Документация																
			5.407-92.2 180 СБ	Сборочный чертеж	X	X	X	X	X	X	X	X	X	X	X	X	X	X	X	
				Сборочные единицы																
А3		1	5.407-92.2.190	Кронштейн	1	1	1	1	1	1	1	1	1	1	1	1	1	1	1	
А4		2	5.407-92.2.100	Планка	1	1	1	1	1	1	1	1	1	1	1	1	1	1	1	
				Детали																
				Стойка УСЭК 55У3																
Б4		3	5.407-92.2.181	ТУ36-2355-80 ℓ=250мм	1															
			-01	ℓ=275мм		1														
			-02	ℓ=300мм			1			1										
			-03	ℓ=350мм				1				1	1							
			-04	ℓ=375мм							1				1					
			-05	ℓ=400мм												1				
			-06	ℓ=425мм					1					1				1		
			-07	ℓ=450мм													1		1	
				Прокладка																
Б4		4	5.407-92.2.182	Картон электро-																
				изоляционный ЭВ1,5																
				ГОСТ 2824-75	0,01	0,01	0,01	0,01	0,01	0,01	0,01	0,01	0,01	0,01	0,01	0,01	0,01	0,01	0,01	кг

Нач.отд	Лигерман		
Н.контр	Лукашевич		09.87
П.контр	Лукашевич		
Ст инж	Алмазов		

5.407-92.2.180

Кронштейн для установки светильника с лампой накаливания

Стадия	Лист	Листов
Р	1	2

ВНИПИ ТЯЖПРОМЭЛЕКТРОПРОЕКТ ИМЕНИ Ф. БЯКУБОВСКОГО МОСКВА

Инв.№ подл. | Подп. и дата | Взам инв.№

22806-С

Формат	Зона	Поз.	Обозначение	Наименование	Кол. на исполн. 5.407-92.2.180 –	01	02	03	04	05	06	07	08	09	10	11	12	13	14	Примечание
				Стандартные изделия																
		5		Винт М4х20 ГОСТ 1491-80	2	2	2	2	2	2	2	2	2	2	2	2	2	2	2	
		6		Болт М12х35 ГОСТ 7798-70	1	1	1	1	1	1	1	1	1	1	1	1	1	1	1	
		7		Гайка М12 ГОСТ 5915-70	9	9	9	9	9	9	9	9	9	9	9	9	9	9	9	
				Прочие изделия																
		8		Светильник с лампой накаливания	1	1	1	1	1	1	1	1	1	1	1	1	1	1	1	По проекту
		9		Розетка РШ	1	1	1	1	1	1	1	1	1	1	1	1	1	1	1	
		10		Вилка ВШ	1	1	1	1	1	1	1	1	1	1	1	1	1	1	1	
				Шпилька ТУ36-2355-80																
				УСЭК 81-3У1	2	2	2	2	2	2	2	2	2	2						
				УСЭК 81-4У1											2	2	2	2	2	
		11		Лента К226 УХЛ2																
				ТУ38-1446-80	1,5	1,5	1,5	1,5	1,5	1,5	1,5	1,5	1,5	1,5	1,5	1,5	1,5	1,5	1,5	м
		12		Кнопка К227 УХЛ2																
				ТУ36-1446-80	6	6	6	6	6	6	6	6	6	6	6	6	6	6	6	
		13		Трубка ХВТ-12 УХЛ2,5																
				ТУ36-501-80	2,5	2,5	2,5	2,5	2,5	2,5	2,5	2,5	2,5	2,5	2,5	2,5	2,5	2,5	2,5	м
		14		Шайба цоропящая																
				УЗК 76У1 ТУ36-2355-80	6	6	6	6	6	6	6	6	6	6	6	6	6	6	6	
				Материалы																
		15		Провод *	12,0	12,0	12,0	12,0	12,0	12,0	12,0	12,0	12,0	12,0	12,0	12,0	12,0	12,0	12,0	м

* Марка и сечение провода по проекту

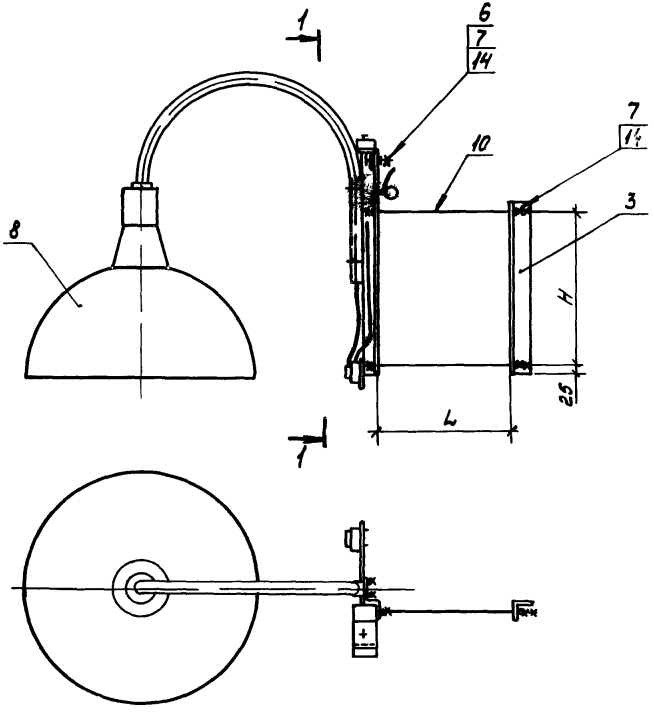

Разрез 1-1

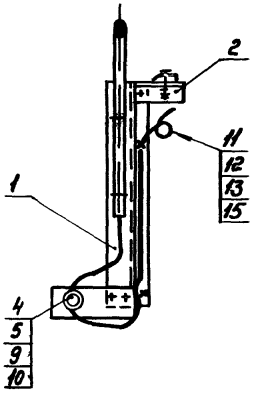

Обозначение	Размеры, мм		Масса кг
	L	H	
5.407-92.2.180	200	200	5,26
-01		225	5,31
-02	240	250	5,36
-03		300	5,46
-04		375	5,62
-05	250	250	5,36
-06		325	5,51
-07	260	300	5,53
-08	280	300	5,53
-09		375	5,69
-10	300	325	5,67
-11		350	5,73
-12		400	5,83
-13	350	375	5,78
-14		400	5,83

Масса конструкции указана без учета массы светильника и проводов

Нач.отд	Лигерман			5.407-92.2.180 СБ
Н.контр	Лукашевич		09.87г	Кронштейн для установки светильника с лампой накаливания Сборочный чертеж
Гл.констр	Лукашевич			
Ст.инж	Алакозов			

Стадия	Масса	Масштаб
Р	см табл.	1:10
Лист	Листов 1	

ВНИПИ ТЯЖПРОМЭЛЕКТРОПРОЕКТ ИМЕНИ Ф.Б.ЯКУБОВСКОГО МОСКВА

Взам.инв.№ | Подп. | Дп и дата

22806-02 50

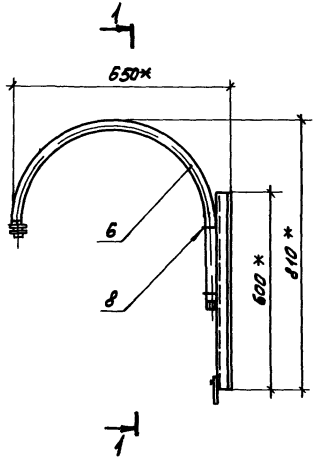

Разрез 1-1

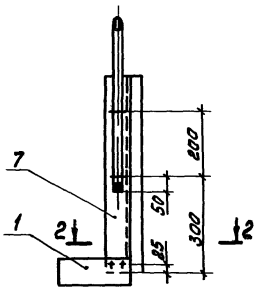

Формат	Зона	Поз	Обозначение	Наименование	Кол.	Примечание
				Детали		
А4		1	5.407-92.2.31-01	Планка	1	
				Стандартные изделия		
		2		Болт М6×20 ГОСТ7798-70	2	
		3		Гайка М6 ГОСТ5915-70	2	
		4		Шайба 6 ГОСТ11371-78	2	
		5		Шайба 6 ГОСТ6402-70	2	
				Прочие изделия		
		6		Кронштейн К986У3		
				ТУ36-1459-82	1	
		7		Стойка К121У3		
				ТУ36-1454-78	1	
		8		Хомутик С437 У2		
				ТУ36-1448-82	2	

Разрез 2-2
М1:2

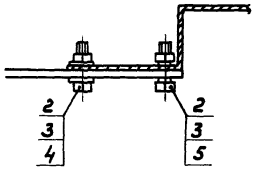

* Размер для справок

Нач.отд.	Лиеерман		
Н.контр.	Лукашевич		03.87г.
Гл.констр.	Лукашевич		
Ст.инж.	Аллакозов		

5.407-92.2.190

Кронштейн

Стадия	Масса	Масштаб
Р	3,64	1:10

Лист | Листов 1

ВНИПИ ТЯЖПРОМЭЛЕКТРОПРОЕКТ ИМЕНИ Ф.БЯКУБОВСКОГО МОСКВА

22806-02 51

Формат	Зона	Поз	Обозначение	Наименование	Кол. на исполн. 5.407-92.2.200															Примечание
					–	01	02	03	04	05	06	07	08	09	10	11	12	13	14	
				Документация																
			5.407-92.2.200СБ	Сборочный чертеж	X	X	X	X	X	X	X	X	X	X	X	X	X	X	X	
				Сборочные единицы																
А3		1	5.407-92.2.210	Кронштейн	1	1	1	1	1	1	1	1	1	1	1	1	1	1	1	
А4		2	5.407-92.2.100	Планка	1	1	1	1	1	1	1	1	1	1	1	1	1	1	1	
				Детали																
А3		3	5.407-92.2.101 -05	Шпилька	1	1														
				Стойка УСЭК 55У3																
Б4		4	5.407-92.2.201	ТУ36-2355-80 ℓ=250мм	1															
			-01	ℓ=275мм		1														
			-02	ℓ=300мм			1			1										
			-03	ℓ=350мм				1				1	1							
			-04	ℓ=375мм							1				1					
			-05	ℓ=400мм												1				
			-06	ℓ=425мм					1					1				1		
			-07	ℓ=450мм													1		1	
				Прокладка																
Б4		5	5.407-92.2.202	Картон электро-																
				изоляционный ЭВ 1,5																
				ГОСТ 2824-75	0,01	0,01	0,01	0,01	0,01	0,01	0,01	0,01	0,01	0,01	0,01	0,01	0,01	0,01	0,01	кг

Нач.отд	Лигерман		
Инженер	Лукашевич		09.87г.
Гл.контр	Лукашевич		
Ст.инж	Аллакозов		

5.407-92.2.200

Кронштейн для установки светильника с РЛВД

Стадия	Лист	Листов
	1	2

ВНИПИ ТЯЖПРОМЭЛЕКТРОПРОЕКТ ИМЕНИ Ф.БАКУБОВСКОГО МОСКВА

Инв.№подл | Подп.и дата | Взам.инв.№

Инв.№ подл.	Взам.инв.№	Поз.	Обозначение	Наименование	Кол. на испол. 5.407-92. 2.200 —	01	02	03	04	05	06	07	08	09	10	11	12	13	14	Примечание
				Стандартные изделия																
		6		Винт М4х20 ГОСТ 1491-80	2	2	2	2	2	2	2	2	2	2	2	2	2	2	2	
		7		Болт М12х35 ГОСТ 7798-70	1	1	1	1	1	1	1	1	1	1	1	1	1	1	1	
		8		Гайка М12 ГОСТ 5915-70	1	1	1	1	1	9	9	9	9	9	9	9	9	9	9	
				Прочие изделия																
		9		Светильник с РЛВД	1	1	1	1	1	1	1	1	1	1	1	1	1	1	1	
		10		Пускорегулирующий аппарат	1	1	1	1	1	1	1	1	1	1	1	1	1	1	1	
		11		Розетка РШ	1	1	1	1	1	1	1	1	1	1	1	1	1	1	1	
		12		Вилка ВШ	1	1	1	1	1	1	1	1	1	1	1	1	1	1	1	
		13		Шпилька ТУ36-2355-80																
				УСЭК81-3У1						2	2	2	2	2						
				УСЭК81-4У1											2	2	2	2	2	
		14		Шпилька К122У3																
				ТУ36-1454-78	1	1	2	2	2											
		15		Лента К226 УХЛ2																
				ТУ36-1446-80	1,5	1,5	1,5	1,5	1,5	1,5	1,5	1,5	1,5	1,5	1,5	1,5	1,5	1,5	1,5	м
		16		Кнопка К227 УХЛ2																
				ТУ36-1446-80	6	6	6	6	6	6	6	6	6	6	6	6	6	6	6	
		17		Трубка ХВТ-12 УХЛ2,5																
				ТУ36-501-80	4,0	4,0	4,0	4,0	4,0	4,0	4,0	4,0	4,0	4,0	4,0	4,0	4,0	4,0	4,0	м
		18		Шайба царапающая																
				УСЭК76У1 ТУ36-2355-80	6	6	6	6	6	6	6	6	6	6	6	6	6	6	6	
				Материалы																
		19		Провод *	13,0	13,0	13,0	13,0	13,0	13,0	13,0	13,0	13,0	13,0	13,0	13,0	13,0	13,0	13,0	м

* Марка и сечение провода по проекту

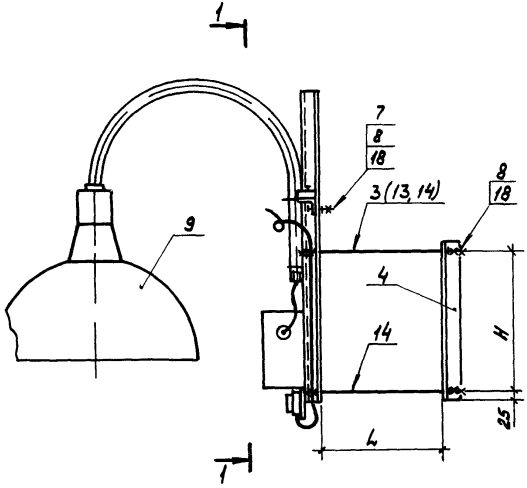

Разрез 1-1

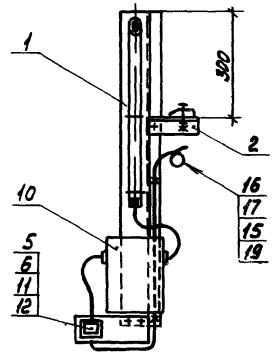

Обозначение	Размеры, мм		Масса кг
	L	H	
5.407-92. 2.200	200	200	6,11
-01		225	6,17
-02	240	250	6,24
-03		300	6,34
-04		375	6 49
-05	250	250	6,3
-06		325	6,45
-07	260	300	6,4
-08	280	300	6,4
-09		375	6,55
-10	300	325	6 63
-11		350	6,68
-12		400	6,77
-13	350	375	6,73
-14		400	6,78

Масса конструкции указана без учета массы светильника, пускорегулирующего аппарата и проводов

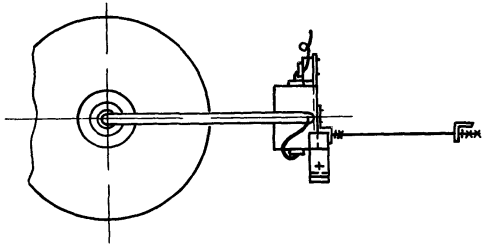

Условное обозначение:

РЛВД-разрядная лампа высокого давления

Нач отд.	Либерман		
Н.контр.	Лукашевич		10.87г.
Гл конст.	Лукашевич		
Ст инж	Аллакозов		

5.407-92.2.200СБ

Кронштейн для установки светильника с РЛВД
Сборочный чертеж

Стадия	Масса	Масштаб
Р	См табл	1:10

Лист | Листов 1

ВНИПИ ТЯЖПРОМЭЛЕКТРОПРОЕКТ ИМЕНИ Ф.Б.ЯКУБОВСКОГО МОСКВА

Взам инв №

Подп и дата

Инв № подл.

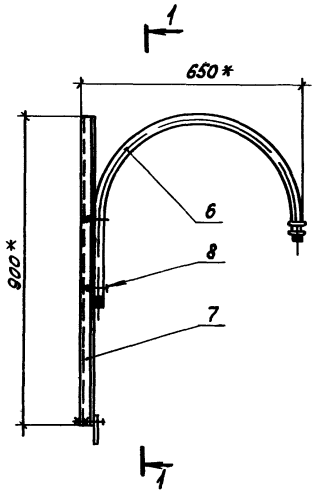

Разрез 1-1

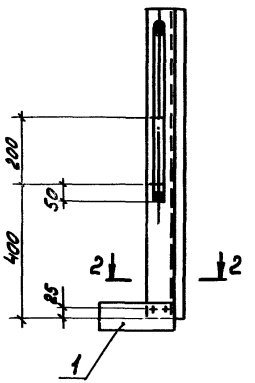

Разрез 2-2
М1:2

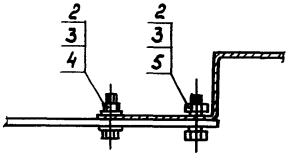

Формат	Зона	Поз.	Обозначение	Наименование	Кол.	Примечание
				Детали		
А4		1	5.407-92. 2.31 - 01	Планка	1	
				Стандартные изделия		
		2		Болт М6×20 ГОСТ 7798-70	2	
		3		Гайка М6 ГОСТ 5915-70	2	
		4		Шайба 6 ГОСТ 11371-78	2	
		5		Шайба 6 ГОСТ 6402-70	2	
				Прочие изделия		
		6		Кронштейн К986У3		
				ТУ36-1459-82	1	
		7		Стойка К120У3		
				ТУ36-1454-78	1	
		8		Хомутик С437У2		
				ТУ-36-1448-82	2	

* Размеры для справок

Нач.отд.	Лигерман		
Н.контр.	Лукашевич		09.87г.
Вед.констр.	Лукашевич		
Ст.инж.	Аллакозов		

5.407-92.2.210

Кронштейн

Стадия	Масса	Масштаб
Р	4,5	1:10

Лист | Листов 1

ЭНИПИ
ТЯЖПРОМЭЛЕКТРОПРОЕКТ
ИМЕНИ Ф.Б.ЯКУБОВСКОГО
МОСКВА

22806-02 55

Подп. и дата | Взам. инв.

Формат	Зона	Поз	Обозначение	Наименование	Кол. на исполн. 5.407-92.2.220															Примечание
					-	01	02	03	04	05	06	07	08	09	10	11	12	13	14	
				Документация																
			5.407-92.2.220 СБ	Сборочный чертеж	X	X	X	X	X	X	X	X	X	X	X	X	X	X	X	
				Сборочные единицы																
А3		1	5.407-92.2.190	Кронштейн	1	1	1	1	1	1	1	1	1	1	1	1	1	1	1	
А3		2	5.407-92.2.210	Кронштейн	1	1	1	1	1	1	1	1	1	1	1	1	1	1	1	
А4		3	5.407-92.2.100	Планка	1	1	1	1	1	1	1	1	1	1	1	1	1	1	1	
				Детали																
А3		4	5.407-92.2.101 -05	Шпилька	1	1														
				Прокладка																
Б4		5	5.407-92.2.221	Картон электро-																
				изоляционный ЭВ 1,5																
				ГОСТ 2824-75	0,02	0,02	0,02	0,02	0,02	0,02	0,02	0,02	0,02	0,02	0,02	0,02	0,02	0,02	0,02	кг
				Стандартные изделия																
		6		Винт М4×20 ГОСТ 1491-80	4	4	4	4	4	4	4	4	4	4	4	4	4	4	4	
		7		Болт М12×35 ГОСТ 7798-70	1	1	1	1	1	1	1	1	1	1	1	1	1	1	1	
		8		Гайка М12 ГОСТ 5915-70	1	1	1	1	1	9	9	9	9	9	9	9	9	9	9	

Нач отд	Лигерман		
Н контр	Лукашевич		09.87
Гл констр	Лукашевич		
Ст инж	Алмазов		

5.407-92.2.220

Кронштейн для установки светильников с лампой накаливания и РЛВД

Стадия	Лист	Листов
Р	1	2

ВНИПИ ТЯЖПРОМЭЛЕКТРОПРОЕКТ ИМЕНИ Ф.Б.ЯКУБОВСКОГО МОСКВА

Инв. № подл. | Подп. и дата | Взам. инв. №

22806-02

Формат	Зона	Поз	Обозначение	Наименование	Кол. на исполн. 5.407-92.2.220															Примечание
					–	01	02	03	04	05	06	07	08	09	10	11	12	13	14	
				Прочие изделия																
		9		Светильник с лампой																
				накаливания	1	1	1	1	1	1	1	1	1	1	1	1	1	1	1	
		10		Светильник с РЛВД	1	1	1	1	1	1	1	1	1	1	1	1	1	1	1	По
		11		Пускорегулирующий																проекту
				аппарат	1	1	1	1	1	1	1	1	1	1	1	1	1	1	1	
		12		Розетка РШ	1	1	1	1	1	1	1	1	1	1	1	1	1	1	1	
		13		Вилка ВШ	1	1	1	1	1	1	1	1	1	1	1	1	1	1	1	
		14		Шпилька ТУ36-2355-80																
				УСЭК81-3У1						2	2	2	2	2						
				УСЭК81-4У1											2	2	2	2	2	
		15		Шпилька К122У3																
				ТУ36-2355-80	1	1	2	2	2											
		16		Лента К226 УХЛ2																
				ТУ36-1446-80	2,5	2,5	2,5	2,5	2,5	2,5	2,5	2,5	2,5	2,5	2,5	2,5	2,5	2,5	2,5	м
		17		Кнопка К227 УХЛ2																
				ТУ36-1446-80	12	12	12	12	12	12	12	12	12	12	12	12	12	12	12	
		18		Трубка ХВТ-12 УХЛ 2,5																
				ТУ36-501-80	4,0	4,0	4,0	4,0	4,0	4,0	4,0	4,0	4,0	4,0	4,0	4,0	4,0	4,0	4,0	м
		19		Шайба царапающая																
				УСЭК76У1 ТУ36-2355-80	6	6	6	6	6	6	6	6	6	6	6	6	6	6	6	
				Материалы																
		20		Провод *	24,0	24,0	24,0	24,0	24,0	24,0	24,0	24,0	24,0	24,0	24,0	24,0	24,0	24,0	24,0	м

* Сечение и марка провода по проекту

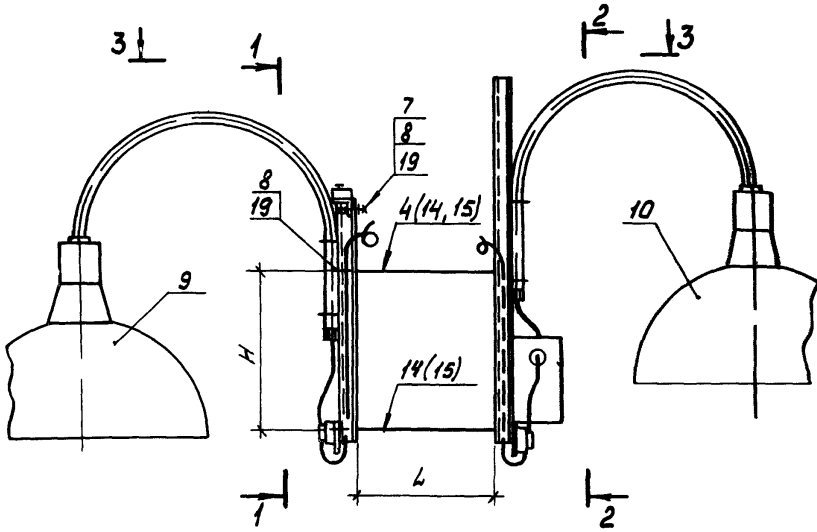

Разрез 1-1

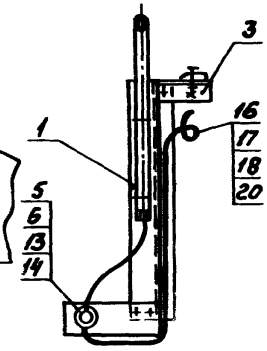

Обозначение	Размеры, мм		Масса кг
	L	H	
5.407-92.2.220	200	200	9,28
-01		225	9,28
-02	240	250	9,3
-03		300	9,3
-04		375	9,3
-05	250	250	9,36
-06		325	9,36
-07	260	300	9,36
-08	280	300	9,36
-09		375	9,36
-10	300	325	9,54
-11		350	9,54
-12		400	9,54
-13	350	375	9,54
-14		400	9,54

Вид 3-3

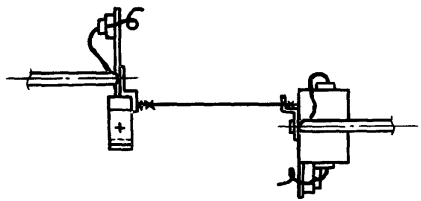

Разрез 2-2

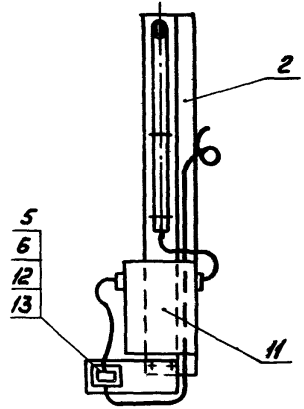

Масса конструкции указана без учета массы светильников, пускорегулирующего аппарата и проводов.

Условное обозначение РЛВД-разрядная лампа высокого давления

Нач.отд.	Лигерман		
Н.контр.	Лукашевич		09.87г.
Р.контр.	Лукашевич		
Ст.инж.	Аллакозов		

5.407-92.2.220СБ

Кронштейн для установки светильника с лампой накаливания и РЛВД Сборочный чертеж

Стадия	Масса	Масштаб
Р	См. табл.	1:10

Лист | Листов 1

ВНИПИ ТЯЖПРОМЭЛЕКТРОПРОЕКТ ИМЕНИ Ф.Б.ЯКУБОВСКОГО МОСКВА

Инв. № подл. | Подп. и дата | Взам. инв. №

Формат	Зона	Поз	Обозначение	Наименование	Кол. на исполн. 5.407-92.2.230														Примечание
					-	01	02	03	04	05	06	07	08	09	10	11	12	13	14	
				Документация															
			5.407-92.2.230СБ	Сборочный чертеж	X	X	X	X	X	X	X	X	X	X	X	X	X	X	X	
				Сборочные единицы															
А3		1	5.407-92.2.210	Кронштейн	2	2	2	2	2	2	2	2	2	2	2	2	2	2	2	
А4		2	5.407-92.2.100	Планка	1	1	1	1	1	1	1	1	1	1	1	1	1	1	1	
				Детали															
А3		3	5.407-92 2.101 -05	Шпилька						1										
			-09		1	1														
				Прокладка															
Б4		4	5.407-92.2.231	Картон электро-изоляционный ЭВ 1,5 ГОСТ 2824-75	0,02	0,02	0,02	0,02	0,02	0,02	0,02	0,02	0,02	0,02	0,02	0,02	0,02	0,02	кг
				Стандартные изделия															
		5		Винт М4х20 ГОСТ 1491-80	4	4	4	4	4	4	4	4	4	4	4	4	4	4	4	
		6		Болт М12х35 ГОСТ 7798-70	1	1	1	1	1	1	1	1	1	1	1	1	1	1	1	
		7		Гайка М12 ГОСТ 5915-70	1	1	1	1	1	9	9	9	9	9	9	9	9	9	9	

Нач.отд.	Лигерман			5.407-92.2.230	
Н.контр.	Лукашевич		09.92	Кронштейн для установки 2х светильников с РЛВД	Стадия: Р; Лист: 1; Листов: 2
Гл.констр.	Лукашевич				ВНИПИ ТЯЖПРОМЭЛЕКТРОПРОЕКТ имени Ф.БЯКУБОВСКОГО МОСКВА
Ст.инж.	Аллакозов				

Изменен.	Замен.	Поз.	Обозначение	Наименование	Кол. на исполн. 5.407-92.2.230 –	01	02	03	04	05	06	07	08	09	10	11	12	13	14	Примечание
				Прочие изделия																
		8		Светильник с РЛВД	2	2	2	2	2	2	2	2	2	2	2	2	2	2	2	
		9		Пускорегулирующий аппарат	2	2	2	2	2	2	2	2	2	2	2	2	2	2	2	По проекту
		10		Розетка РШ	2	2	2	2	2	2	2	2	2	2	2	2	2	2	2	
		11		Вилка ВШ	2	2	2	2	2	2	2	2	2	2	2	2	2	2	2	
		12		Шпилька ТУ36-2355-80																
				УСЭК 81-3У1						1	2	2	2	2						
				УСЭК81-4У1											2	2	2	2	2	
		13		Шпилька ТУ36-1454-78																
				К12-2У3	1	1	2	2	2											
		14		Лента К226 УХЛ2																
				ТУ36-1446-80	1,5	1,5	1,5	1,5	1,5	1,5	1,5	1,5	1,5	1,5	1,5	1,5	1,5	1,5	1,5	м
		15		Кнопка К227 УХЛ2																
				ТУ36-1446-80	24	24	24	24	24	24	24	24	24	24	24	24	24	24	24	
		16		Трубка ХВТ12 УХЛ2.5																
				ТУ36-501-80	10,0	10,0	10,0	10,0	10,0	10,0	10,0	10,0	10,0	10,0	10,0	10,0	10,0	10,0	10,0	м
		17		Шайба цанодержащая																
				УСЭК 76У1 ТУ36-2355-80	6	6	6	6	6	6	6	6	6	6	6	6	6	6	6	
				Материалы																
		18		Провод *	30,0	30,0	30,0	30,0	30,0	30,0	30,0	30,0	30,0	30,0	30,0	30,0	30,0	30,0	30,0	м

* Марка и сечение провода по проекту

Инв.№подл. | Подп. и дата | Взам.инв.№

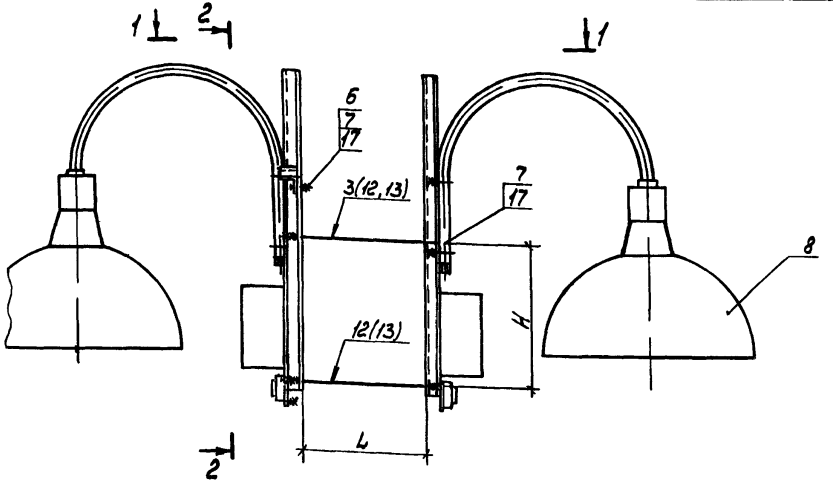

Вид 1-1

Разрез 2-2

Обозначение	Размеры, мм		Масса
	L	H	кг
5.407-92.2.230	200	200	10,3
-01		225	10,3
-02	240	250	10,65
-03		300	10,34
-04		375	10,34
-05	250	250	10,37
-06		325	10,4
-07	260	300	10,4
-08	280	300	10,4
-09		375	10,4
-10	300	325	10,58
-11		350	10,58
-12		400	10,58
-13	350	375	10,58
-14		400	10,58

Масса конструкции указана без учета массы светильников, пускорегулирующих аппаратов и проводов

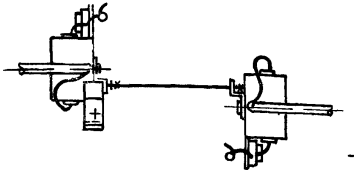

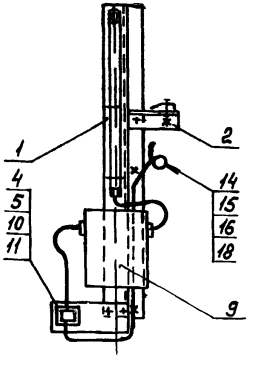

Условное обозначение РЛВД - разрядная лампа высокого давления

Нач отд.	Лигерман		
Н. контр.	Лукашевич		09.77
Гл. контр.	Лукашевич		
Ст инж.	Алакозов		

5.407-92.2.230СБ

Кронштейн для установки двух светильников с РЛВД
Сборочный чертеж

Стадия	Масса	Масштаб
Р	См табл	1:10

Лист | Листов 1

ВНИПИ ТЯЖПРОМЭЛЕКТРОПРОЕКТ ТРЕСТ ОРГЭНЕРГОСТРОЙ

Формат	Зона	Поз.	Обозначение	Наименование	Кол.	Примечание
				Документация		
			5.407-92.2.240 СБ	Сборочный чертеж	X	
				Сборочные единицы		
А4		1	5.407-92.2.100	Планка	1	
				Детали		
А4		2	5.407-92.2.31	Планка	1	
				Прокладка		
Б4		3	5.407-92.2.241	Картон электро-		
				изоляционный ЭВ1,5		
				ГОСТ 2824-75	0,01	кг
				Стандартные изделия		
		4		Винт М4×20 ГОСТ 1491-80	2	
		5		Болт М12×35 ГОСТ 7798-70	3	
		6		Гайка М12 ГОСТ 5915-70	3	
		7		Шайба 12 ГОСТ 11371-78	1	

Формат	Зона	Поз.	Обозначение	Наименование	Кол.	Примечание
				Прочие изделия		
		8		Светильник		
				с лампой накаливания	1	По
		9		Розетка РШ	1	про-
		10		Вилка ВШ	1	екту
		11		Основание закрепа		
				ТУ36-1454-84 К127У3	1	
		12		Кронштейн К986-У3		
				ТУ36-1459-82	1	
		13		Стойка К121У3		
				ТУ36-1454-78	1	
		14		Хомутик С437У2		
				ТУ36-1448-82	2	
		15		Лента К226 УХЛ2		
				ТУ36-1446-80	1,5	м
		16		Кнопка К227УХЛ2		
				ТУ36-1446-80	6	
		17		Трубка ХВТ-12 УХЛ2,5		
				ТУ36-501-80	2,5	м
		18		Шайба царапающая		
				УСЭК76У1 ТУ36-2355-80	6	
				Материалы		
		19		Провод *	12,0	м

* Марка и сечение провода по проекту

Взам. инв. №

Подп. и дата

Инв. № подл.

Гл. инж.	Лигерман		
Гл. инж.	Лукашевич		
Гл. инж.	Лукашевич		
Ст. инж.	Алмазов		

5.407-92.2.240

Кронштейн для установки светильника с лампой накаливания

Стадия	Лист	Листов
Р	1	2

ВНИПИ ТЯЖПРОМЭЛЕКТРОПРОЕКТ ИМЕНИ Ф.Б. ЯКУБОВСКОГО МОСКВА

5.407-92.2.240

Лист 2

22806-02 62

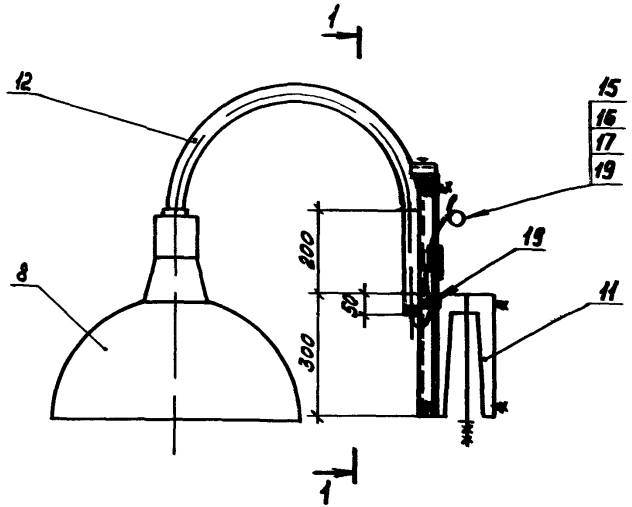

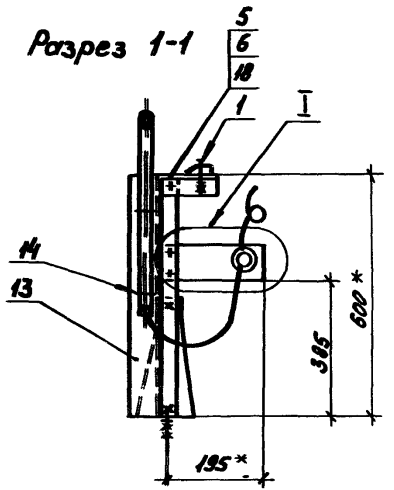

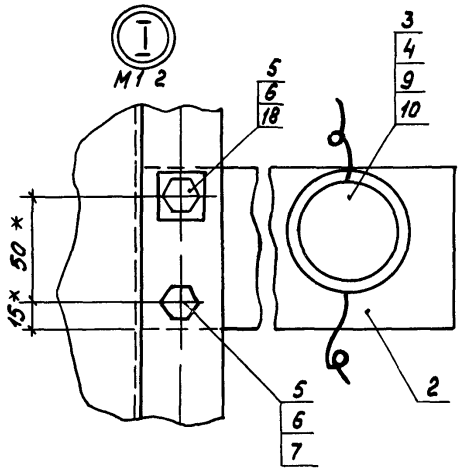

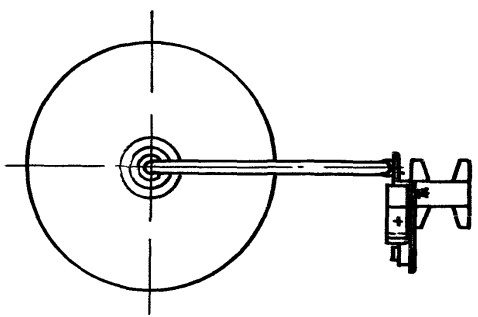

1.* Размеры для справок

2. Масса конструкции указана без учета массы светильника и проводов

				5.407-92.2.240СБ			
				Кронштейн для установки светильника с лампой накаливания Сборочный чертеж	Стадия	Масса	Масштаб
					Р	6,3	1 2 1 10
Нач.отд.	Лигерман				Лист	Листов 1	
Н.контр.	Лукашевич				ЗНИПИ ТЯЖПРОМЭЛЕКТРОПРОЕКТ ИМЕНИ Ф.Б.ЯКУБОВСКОГО МОСКВА		
Гл.констр.	Лукашевич						
Ст.инж.	Лелакозов						

Формат	Зона	Поз	Обозначение	Наименование	Кол	Примечание
				Документация		
			5.407-92.2.250 СБ	Сборочный чертеж	X	
				Сборочные единицы		
А4		1	5.407-92.2.100 СБ	Планка	1	
				Детали		
А4		2	5.407-92.2.31	Планка	1	
				Прокладка		
Б4		3	5.407-92.2.251	Картон электро-		
				изоляционный ЭВ 1,5		
				ГОСТ 2824-75	0,01	кг
				Стандартные изделия		
		4		Винт М4х20 ГОСТ 1491-80	2	
		5		Болт М12х35/ГОСТ 7798-70	3	
		6		Гайка М12 ГОСТ 5915-70	3	
				Шайба 12 ГОСТ 11371-78	1	

Инв. № подл. | Подп. и дата | Взам. инв. №

Нач. отд. Лизе		5.407-92.2.250	
Н. контр. Лукьяненко			
Инструктор-чертежник		Кронштейн для установки светильника с РЛВД	Стадия: Р; Лист: 1; Листов: 2
Ст. инж. Мокозов			ВНИПИ Тяжпромэлектропроект имени Ф. Бакубовского Москва

Инв. № подл. | Подп. и дата | Взам. инв. №

Формат	Зона	Поз	Обозначение	Наименование	Кол.	Примечание
				Прочие изделия		
		8		Светильник с РЛВД	1	
		9		Пускорегулирующий аппарат	1	По проекту
		10		Розетка РШ	1	
		11		Вилка ВШ	1	
		12		Основание закрепл ТУ36-1454-84 К127У3	1	
		13		Кронштейн К986У3 ТУ36-1459-82	1	
		14		Стойка К120У3 ТУ36-1454-78	1	
		15		Хомутик С437У2 ТУ36-1448-82	2	
		16		Лента К226 УХЛ2 ТУ36-1446-80	1,5 м	
		17		Кнопка К227 УХЛ2 ТУ36-1446-80	6	
		18		Трубка ХВТ-12 УХЛ2,5 ТУ36-501-80	4,0 м	
		19		Шайба царапающая УСЭК7641 ТУ36-2355-80	6	
				Материалы		
		20		Провод *	13,0 м	

* Марка и сечение провода по проекту

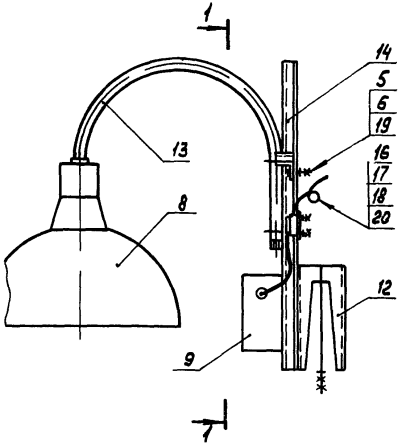

Разрез 2-2

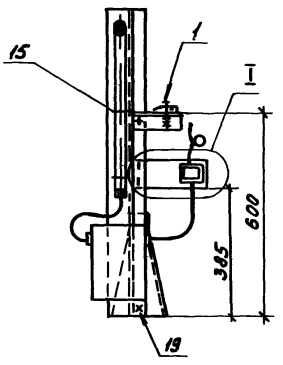

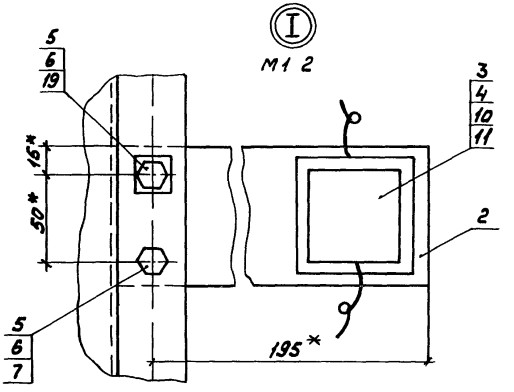

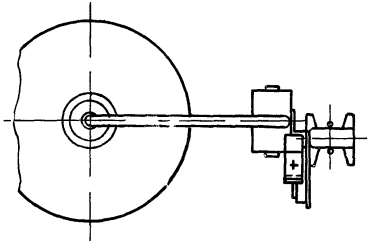

1.* Размеры для справок

2. Масса конструкции указана без учета массы светильника, пускорегулирующего аппарата и проводов

Условное обозначение

РЛВД-разрядная лампа высокого давления

				5.407-92.2.250СБ			
				Кронштейн для установки светильника с РЛВД Сборочный чертеж	Стадия	Масса	Масштаб
					Р	7,03	1:2 1:10
Нач отд.	Лигерман				Лист	Листов 1	
Н.контр	Лукашевич		03.87		ВНИПИ ТЯЖПРОМЭЛЕКТРОПРОЕКТ ИМЕНИ Ф.Э. ДЗЕРЖИНСКОГО		
Гл.констр	Лукашевич						
Ст.инж	Аллакозов						

Формат	Зона	Поз	Обозначение	Наименование	Кол	Примечание
				Документация		
			5.407-92.2.260 СБ	Сборочный чертеж	X	
				Сборочные единицы		
А4		1	5.407-92.2.100	Планка	1	
				Детали		
А4		2	5.407-92.2.31	Планка	2	
				Прокладка		
Б4		3	5.407-92.2.261	Картон электро-		
				изоляционный ЭВ1,5		
				ГОСТ 2824-75	0,02	кг
				Стандартные изделия		
		4		Винт М4×20 ГОСТ1491-80	4	
		5		Болт М12×35 ГОСТ7798-70	5	
		6		Гайка М12 ГОСТ5915-70	5	
		7		Шайба 12 ГОСТ11371-78	2	

Н. отд.	Лигерман			
Н. контр.	Лукашевич			
Гл. констр.	Лукашевич			
Ст. инж.	Аллакозов			

5.407-92.2.260

Кронштеин для установки светильников с лампой накаливания и РЛВД

Стадия	Лист	Листов
Р	1	2

ВНИПИ ТЯЖПРОМЭЛЕКТРОПРОЕКТ ИМЕНИ Ф.Б.ЯКУБОВСКОГО МОСКВА

Формат	Зона	Поз.	Обозначение	Наименование	Кол	Примечание
				Прочие изделия		
		8		Светильник с РЛВД	1	По проекту
		9		Светильник с лампой накаливания	1	
		10		Пускорегулирующий аппарат	1	
		11		Розетка РШ	2	
		12		Вилка ВШ	2	
		13		Основание закрепа ТУ36-1454-84 К127У3	1	
		14		Кронштейн К986У3 ТУ36-1459-82	2	
		15		Стойка К120У3 ТУ36-1454-78	1	
		16		Стойка К121У3 ТУ36-1454-78	1	
		17		Хомутик С437У2 ТУ36-1448-82	4	
		18		Лента К226 УХЛ2 ТУ36-1446-80	2,5	м
		19		Кнопка К227 УХЛ2 ТУ36-1446-80	12	
		20		Трубка ХВТ-12 УХЛ2,5 ТУ36-501-80	6,0	м
		21		Шайба царапающая УСЭК 76У1 ТУ36-2355-80	10	
				Материалы		
		22		Провод *	24,0	м

* Марка и сечение провода по проекту

5.407-92.2.260

Лист 2

22806-02 66

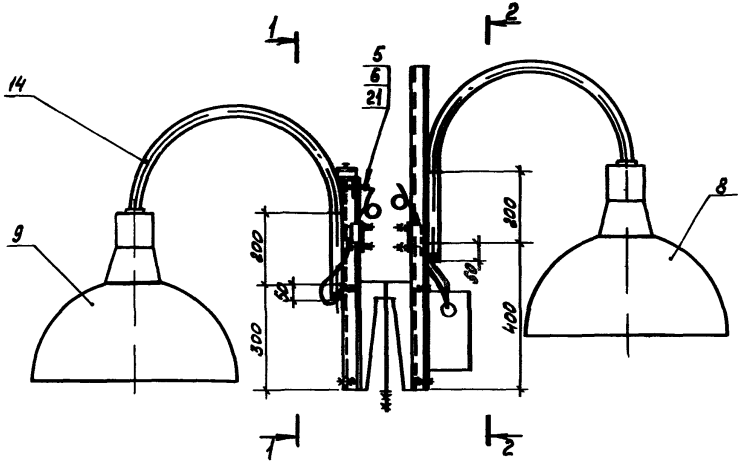

Разрез 1-1

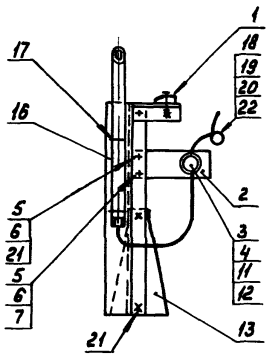

Разрез 2-2

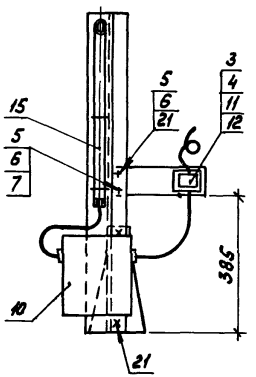

Масса конструкции указана без учета массы светильников, пускорегулирующих аппаратов и проводов

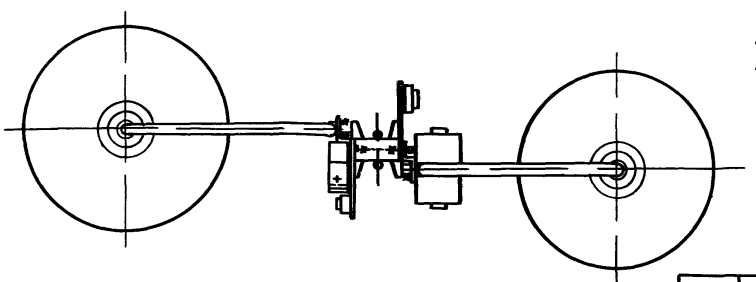

Условное обозначение

РЛВД - разрядная лампа высокого давления

				5.407-92.2.260СБ			
				Кронштейн для установки светильников с лампой накаливания и РЛВД Сборочный чертеж	Стадия	Масса	Масштаб
					Р	10,66	1:10
Нач.отд	Лигерман				Лист	Листов 1	
Н.контр	Лукашевич		09.87г.		ВНИПИ ТЯЖПРОМЭЛЕКТРОПРОЕКТ ИМЕНИ Ф.Б.ЯКУБОВСКОГО МОСКВА		
Вс.контр	Лукашевич						
Ст.инж.	Алпакозов						

Формат	Зона	Поз	Обозначение	Наименование	Кол.	Примечание
				Документация		
			5.407-92. 2.270СБ	Сборочный чертеж	X	
				Сборочные единицы		
А4		1	5.407-92. 2.100	Планка	1	
				Детали		
А4		2	5.407-92.2.31	Планка	2	
				Прокладка		
Б4		3	5.407-92. 2.271	Картон электро-		
				изоляционный ЭВ1,5		
				ГОСТ 2824-75	0,02	кг
				Стандартные изделия		
		4		Винт М4х20 ГОСТ 1491-80	4	
		5		Болт М12х35 ГОСТ 7798-70	5	
		6		Гайка М12 ГОСТ 5915-70	5	
		7		Шайба 12 ГОСТ 11371-78	2	

Инв.№ подл. | Подп. и дата | Взам. инв.№

Нач.отд.	Лизерман		
Н.контр.	Лукошевич		
Гл.констр.	Лукошевич		
Ст.инж.	Алексеев		

5.407-92.2.270

Кронштейн для установки двух светильников с РЛВД

Стадия	Лист	Листов
Р	1	2

ВНИПИ ТЯЖПРОМЭЛЕКТРОПРОЕКТ имени Ф. БЯКУБОВСКОГО МОСКВА

Формат	Зона	Поз	Обозначение	Наименование	Кол.	Примечание
				Прочие изделия		
		8		Светильник с РЛВД	2	
		9		Пускорегулирующих		По
				аппарат	2	проекту
		10		Розетка РШ	2	
		11		Вилка ВШ	2	
		12		Основание закрепл		
				ТУ36-1454-84 К127У3	1	
		13		Кронштейн К98613		
				ТУ36-1459-82	2	
		14		Стойка К120 У3		
				ТУ36-1454-78	2	
		15		Хомутик С437У2		
				ТУ36-1448-82	4	
		16		Лента К226 УХЛ2		
				ТУ36-1446-80	1,5	м
		17		Кнопка К227 УХЛ2		
				ТУ36-1446-80	24	
		18		Трубка ХВТ-12 УХЛ2,5		
				ТУ36-501-80	10,0	м
		19		Шайба царопающая		
				УЗК 16 У1 ТУ36-2355-80	10	
				Материалы		
		20		Провод *	30,0	м

Инв.№ подл. | Подп. и дата | Взам. инв.№

* Марка и сечение провода по проекту.

5.407-92.2.270

Лист 2

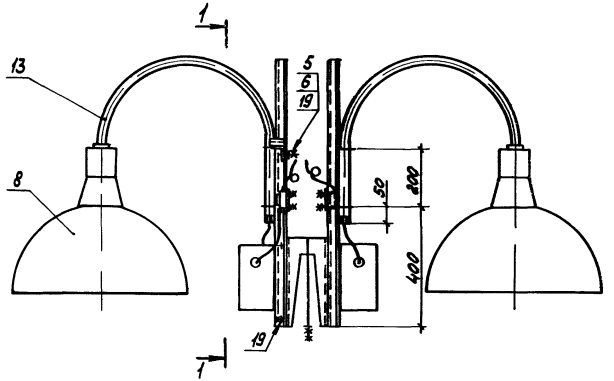

Разрез 1-1

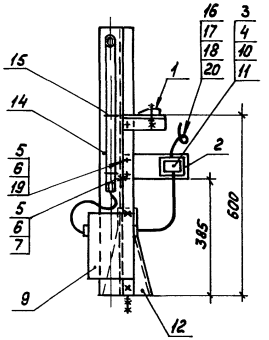

Масса констрикции указана без учета массы светильников, пускорегулирующих аппаратов и проводов

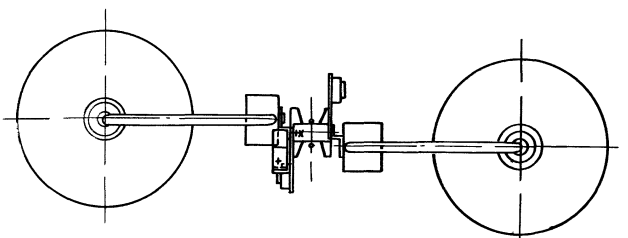

Условное обозначение

РЛВД - разрядная лампа высокого давления

				5.407-92.2.270 СБ			
				Кронштейн для установки двух светильников с РЛВД Сборочный чертеж	Стадия	Масса	Масштаб
					Р	11,39	1 10
Нач.отд.	Либерман				Лист	Листов 1	
Н.контр.	Лукашевич		09.87г.		ВНИПИ ТЯЖПРОМЭЛЕКТРОПРОЕКТ ИМ. ФБЯКУБОВСКОГО МОСКВА		
Гл.контр.	Лукашевич						
Ст.инж.	Лопакозов						

Формат	Зона	Поз	Обозначение	Наименование	Кол. на исполн. 5.407-92.2.280															Примечание
					–	01	02	03	04	05	06	07	08	09	10	11	12	13	14	
				Документация																
			5.407-92.2.280 СБ	Сборочный чертеж	X	X	X	X	X	X	X	X	X	X	X	X	X	X	X	
				Сборочные единицы																
А3		1	5.407-92.2.30	Подвес	1				1				1				1			
			-01			1				1				1				1		
			-02				1				1				1				1	
			-03					1				1				1				
				Детали																
				Планка УСЭК 55У3																
Б4		2	5.407-92.2.281	ТУ36-2355-80 ℓ=300мм	2	2	2	2												
			-01	ℓ=350мм					2	2	2	2	2	2	2	2				
			-02	ℓ=400мм													2	2	2	
			-03	ℓ=450мм																
				Прокладка																
Б4		3	5.407-92.2.282	Картон электро-																
				изоляционный ЭВ 1,5																
				ГОСТ 2824-75	0,01	0,01	0,01	0,01	0,01	0,01	0,01	0,01	0,01	0,01	0,01	0,01	0,01	0,01	0,01	кг
				Стандартные изделия																
		4		Винт М4×20 ГОСТ 1491-80	2	2	2	2	2	2	2	2	2	2	2	2	2	2	2	
		5		Болт М10×25 ГОСТ 7798-70	2	2	2	2	2	2	2	2	2	2	2	2	2	2	2	
		6		Болт М12×35 ГОСТ 7798-70	1	1	1	1	1	1	1	1	1	1	1	1	1	1	1	

Исполнения 15–23 см листы 3, 4

Нач отд	Лигерман		
Н контр	Лукашевич		03.87г.
Гл. конструк	Лукашевич		
Ст инж	Аллакозов		

5.407-92.2.280

Подвес для установки светильника с лампой накаливания

Стадия	Лист	Листов
Р	1	4

ВНИПИ ТЯЖПРОМЭЛЕКТРОПРОЕКТ ИМЕНИ Ф. Б. ЯКУБОВСКОГО МОСКВА

Формат	Зона	Поз.	Обозначение	Наименование	Кол. на исполн. 5.407-92.2.280 —	01	02	03	04	05	06	07	08	09	10	11	12	13	14	Примечание
		7		Гайка М10 ГОСТ 5915-70	2	2	2	2	2	2	2	2	2	2	2	2	2	2	2	
		8		Гайка М12 ГОСТ 5915-70	9	9	9	9	9	9	9	9	9	9	9	9	9	9	9	
		9		Шайба 10 ГОСТ 11371-78	1	1	1	1	1	1	1	1	1	1	1	1	1	1	1	
		10		Шайба 12 ГОСТ 11371-78	2	2	2	2	2	2	2	2	2	2	2	2	2	2	2	
				Прочие изделия																
		11		Светильник с лампой																
				накаливания	1	1	1	1	1	1	1	1	1	1	1	1	1	1	1	По
		12		Розетка РШ	1	1	1	1	1	1	1	1	1	1	1	1	1	1	1	проекту
		13		Вилка ВШ	1	1	1	1	1	1	1	1	1	1	1	1	1	1	1	
		14		Угольник УСЭК 58 У3																
				ТУ 36-2355-80	1	1	1	1	1	1	1	1	1	1	1	1	1	1	1	
		15		Шайба ограничивающая																
				УСЭК 76 У1 ТУ 36-2355-80	6	6	6	6	6	6	6	6	6	6	6	6	6	6	6	
		16		Шпилька ТУ 36-2355-80																
				УСЭК 81-2У1	2	2	2	2												
				УСЭК 81-3У1					2	2	2	2					2	2	2	
				УСЭК 81-4У1									2	2	2	2				
		17		Лента К226-УХЛ2																
				ТУ 36-1446-80	1,0	1,0	1,0	1,0	1,0	1,0	1,0	1,0	1,0	1,0	1,0	1,0	1,0	1,0	1,0	м
		18		Кнопка К227 УХЛ2																
				ТУ 36-1446-80	3	3	3	3	3	3	3	3	3	3	3	3	3	3	3	
		19		Трубка ХВТ-12 УХЛ2,5																
				ТУ 36-501-80	2,0	2,0	2,0	2,0	2,0	2,0	2,0	2,0	2,0	2,0	2,0	2,0	2,0	2,0	2,0	м
				Материалы																
		20		Провод *	4,5	4,5	4,5	4,5	4,5	4,5	4,5	4,5	4,5	4,5	4,5	4,5	4,5	4,5	4,5	м

* Марка и сечение провода по проекту.

Инв. № подл. | Подпись и дата | Взам. инв. №

Формат	Зона	Поз	Обозначение	Наименование	Кол. на исполн. 5.407-92.2.280															Примечание
					15	16	17	18	19	20	21	22	23							
				Документация																
			5.407-92 2 280 СБ	Сборочный чертеж	X	X	X	X	X	X	X	X	X							
				Сборочные единицы																
А3		1	5.407-92.2.30	Подвес		1				1										
			-01				1				1									
			-02					1				1								
			-03		1				1				1							
				Детали																
				Планка УСЭК55У3																
Б4		2	5.407-92.2.281	ТУ36-2355-80 ℓ=300мм																
			-01	ℓ=350мм																
			-02	ℓ=400мм	2	2	2	2	2											
			-03	ℓ=450мм						2	2	2	2							
				Прокладка																
Б4		3	5.407-92.2.282	Картон электро-																
				изоляционный ЭВ1,5																
				ГОСТ 2824-75	0,01	0,01	0,01	0,01	0,01	0,01	0,01	0,01	0,01							кг
				Стандартные изделия																
		4		Винт М4×20 ГОСТ1491-80	2	2	2	2	2	2	2	2	2							
		5		Болт М10×25 ГОСТ7798-70	2	2	2	2	2	2	2	2	2							
		6		Болт М12×35 ГОСТ7798-70	1	1	1	1	1	1	1	1	1							

22806-02

Позиция	Зона	Поз	Обозначение	Наименование	Кол. на исполн. 5.407-92.2.280 15	16	17	18	19	20	21	22	23	Примечание
		7		Гайка М10 ГОСТ 5915-70	2	2	2	2	2	2	2	2	2	
		8		Гайка М12 ГОСТ 5915-70	9	9	9	9	9	9	9	9	9	
		9		Шайба 10 ГОСТ 11371-78	1	1	1	1	1	1	1	1	1	
		10		Шайба 12 ГОСТ 11371-78	2	2	2	2	2	2	2	2	2	
				Прочие изделия										
		11		Светильник с лампой накаливания	1	1	1	1	1	1	1	1	1	По проекту
		12		Розетка РШ	1	1	1	1	1	1	1	1	1	
		13		Вилка ВШ	1	1	1	1	1	1	1	1	1	
		14		Уголь ник УСЭК58У3 ТУ36-2355-80	1	1	1	1	1	1	1	1	1	
		15		Шайба цараппающая УСЭК16У1 ТУ36-2355-80	6	6	6	6	6	6	6	6	6	
		16		Шпилька ТУ36-2355-80										
				УСЭК81-2У1										
				УСЭК81-3У1	2									
				УСЭК81-4У1		2	2	2	2	2	2	2	2	
		17		Лента К226 УХЛ2 ТУ36-1446-80	1,0	1,0	1,0	1,0	1,0	1,0	1,0	1,0	1,0	м
		18		Кнопка К227 УХЛ2 ТУ36-1446-80	3	3	3	3	3	3	3	3	3	
		19		Трубка ХВТ-12 УХЛ2,5 ТУ36-501-80	2,0	2,0	2,0	2,0	2,0	2,0	2,0	2,0	2,0	м
				Материалы										
		20		Провод *	4,5	4,5	4,5	4,5	4,5	4,5	4,5	4,5	4,5	м

* Марка и сечение провода по проекту

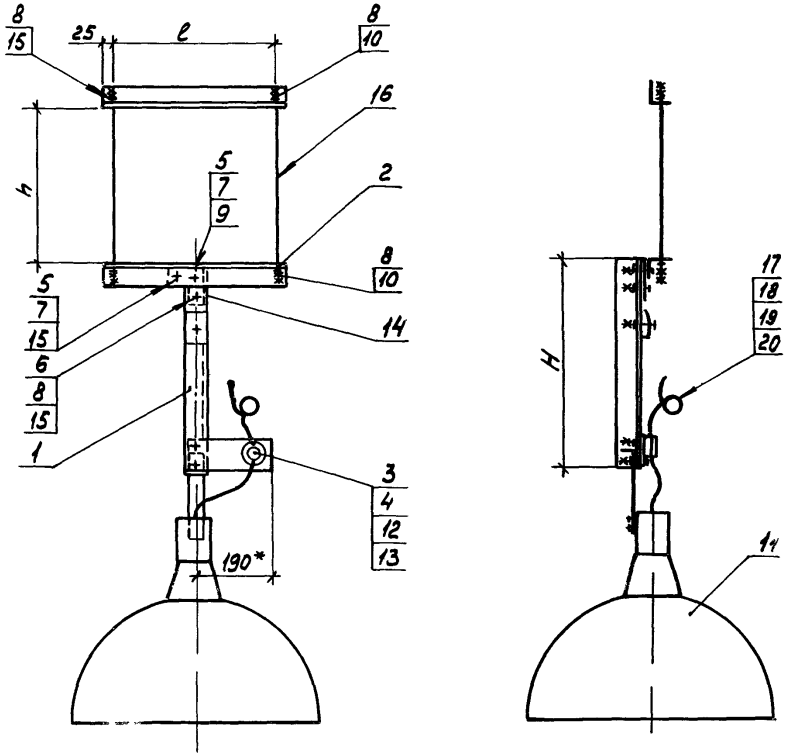

Обозначение	Размеры, мм			Масса, кг
	ℓ	h	H	
5.407- 92.2.280	250	180	500	2,98
-01			1000	3,96
-02			1500	4,92
-03			2000	5,9
-04	300	200	500	3,26
-05		220	1000	4,24
-06		280	1500	5,21
-07		340	2000	6,19
-08	300	300	500	3,44
-09			1000	4,42
-10			1500	5,39
-11			2000	6,37
-12	350	280	500	3,36
-13			1000	4,34
-14			1500	5,31
-15			2000	6,29
-16	350	300	500	3,54
-17		320	1000	4,52
-18		340	1500	5,49
-19		360	2000	6,47
-20	400	380	500	3,64
-21			1000	4,62
-22			1500	5,59
-23			2000	6,57

* Размер для справок

Масса конструкции указана без учета массы светильника и проводов.

Нач.отд	Лугерман		09.84г
Н.контр	Лукашевич		
Н.контр	Лукашевич		
Ст.инж	Алексеев		

5.407-92.2.280СБ

Подвес для установки светильника с лампой накаливания

Сборочный чертеж

Стадия	Масса	Масштаб
Р	см. табл	1:10
Лист	Листов 1	

ВНИПИ ТЯЖПРОМЭЛЕКТРОПРОЕКТ имени Ф.Б.ЯКУБОВСКОГО МОСКВА

Формат	Зона	Поз.	Обозначение	Наименование	Кол. на исполн. 5.407-92.2.290														Примечание
					–	01	02	03	04	05	06	07	08	09	10	11	12	13	14	
				Документация																
			5.407-92.2.290 СБ	Сборочный чертеж	X	X	X	X	X	X	X	X	X	X	X	X	X	X	X	
				Сборочные единицы																
А3		1	5.407-92.2.30	Подвес	1				1				1				1			
			-01			1				1				1				1		
			-02				1				1				1				1	
			-03					1				1				1				
А3		2	5.407-92.250	Скоба	1	1	1	1	1	1	1	1	1	1	1	1	1	1	1	
				Детали																
				Пластина УСЭК 55У3																
Б4		3	5.407-92.2.291	ТУ36-2355-80 ℓ=300мм	2	2	2	2												
			-01	ℓ=350мм					2	2	2	2	2	2	2	2				
			-02	ℓ=400мм													2	2	2	
			-03	ℓ=450мм																
				Прокладка																
Б4		4	5.407-92.2.292	Картон электро-изоляционный ЭВ1,5 ГОСТ 2824-75	0,01	0,01	0,01	0,01	0,01	0,01	0,01	0,01	0,01	0,01	0,01	0,01	0,01	0,01	0,01	кг
				Стандартные изделия																
		5		Винт М4х20 ГОСТ 1491-80	2	2	2	2	2	2	2	2	2	2	2	2	2	2	2	
		6		Болт М10х25 ГОСТ 7798-70	2	2	2	2	2	2	2	2	2	2	2	2	2	2	2	
		7		Болт М12х35 ГОСТ 7798-70	1	1	1	1	1	1	1	1	1	1	1	1	1	1	1	
		8		Гайка М10 ГОСТ 5915-70	2	2	2	2	2	2	2	2	2	2	2	2	2	2	2	

Исполнения 15-23 см листы 3, 4

Нач.отд.	Лигерман		09.87г.
Н.контр.	Лукошевич		
Гл.констр.	Лукошевич		
Ст.инж.	Аллакулов		

5.407-92.2.290

Подвес для установки светильника с РЛВД

Стадия	Лист	Листов
Р	1	4

ВНИПИ ТЯЖПРОМЭЛЕКТРОПРОЕКТ

Позиция	Зона	Поз	Обозначение	Наименование	Кол. на исполн. 5.407-92.2.290 –	01	02	03	04	05	06	07	08	09	10	11	12	13	14	Примечание
		9		Гайка М12 ГОСТ5915-70	9	9	9	9	9	9	9	9	9	9	9	9	9	9	9	
		10		Шайба 10 ГОСТ11371-78	2	2	2	2	2	2	2	2	2	2	2	2	2	2	2	
		11		Шайба 12 ГОСТ11371 78	2	2	2	2	2	2	2	2	2	2	2	2	2	2	2	
				Прочие изделия																
		12		Светильник с РЛВД	1	1	1	1	1	1	1	1	1	1	1	1	1	1	1	
		13		Пускорегулирующий																По
				аппарат	1	1	1	1	1	1	1	1	1	1	1	1	1	1	1	проекту
		14		Розетка РШ	1	1	1	1	1	1	1	1	1	1	1	1	1	1	1	
		15		Вилка ВШ	1	1	1	1	1	1	1	1	1	1	1	1	1	1	1	
		16		Угольник УСЭК 58У3																
				ТУ36-2355-80	1	1	1	1	1	1	1	1	1	1	1	1	1	1	1	
		17		Шайба царапающая																
				УСЭК76У1 ТУ36-2355 80	6	6	6	6	6	6	6	6	6	6	6	6	6	6	6	
		18		Шпилька ТУ36 2355-80																
				УСЭК 81-2У1	2	2	2	2												
				УСЭК 81-3У1					2	2	2	2					2	2	2	
				УСЭК 81-4У1									2	2	2	2				
		19		Лента К226 УХЛ2																
				ТУ36-1446-80	1,0	1,0	1,0	1,0	1,0	1,0	1,0	1,0	1,0	1,0	10	1,0	1,0	1,0	1,0	м
		20		Кнопка К227 УХЛ2																
				ТУ36 1446-80	3	3	3	3	3	3	3	3	3	3	3	3	3	3	3	
		21		Трубка ХВТ-12 УХЛ2 5																
				ТУ36-501-80	2,5	2,5	2,5	2,5	2,5	2,5	2,5	2,5	2,5	2,5	2,5	2,5	2,5	2,5	2,5	м
				Материалы																
		22		Провод *	6,0	6,0	6,0	6,0	6,0	6,0	6,0	6,0	6,0	6,0	6,0	6,0	6,0	6,0	6,0	м

* Марка и сечение провода по проекту

Инв. № подл. | Подпись и дата | Взам. инв. №

22806 02 76

Формат	Зона	Поз	Обозначение	Наименование	Кол. на исполн. 5.407-92.2.290 15	16	17	18	19	20	21	22	23	Примечание
				Документация										
			5.407-92.2.290СБ	Сборочный чертеж	X	X	X	X	X	X	X	X	X	
				Сборочные единицы										
А3		1	5.407-92.2.30	Подвес		1				1				
			-01				1				1			
			-02					1				1		
			-03		1				1				1	
А3		2	5.407-92.2.50	Скоба	1	1	1	1	1	1	1	1	1	
				Детали										
				Планка УСЭК 55У3										
Б4		3	5.407-92.2.291	ТУ36-2355-80 ℓ=300мм										
			-01	ℓ=350мм										
			-02	ℓ=400мм	2	2	2	2	2					
			-03	ℓ=450мм						2	2	2	2	
				Прокладка										
Б4		4	5.407-92.2.292	Картон электро-										
				изоляционный ЭВ1,5										
				ГОСТ 2824-75	0,01	0,01	0,01	0,01	0,01	0,01	0,01	0,01	0,01	кг
				Стандартные изделия										
		5		Винт М4х20 ГОСТ 1491-80	2	2	2	2	2	2	2	2	2	
		6		Болт М10х25 ГОСТ 7798-70	2	2	2	2	2	2	2	2	2	
		7		Болт М12х35 ГОСТ 7798-70	1	1	1	1	1	1	1	1	1	
		8		Гайка М10 ГОСТ 5915-70	2	2	2	2	2	2	2	2	2	

Формат	Зона	Поз.	Обозначение	Наименование	Кол. на исполн. 5.407-92.2.290 15	16	17	18	19	20	21	22	23	Примечание
		9		Гайка М12 ГОСТ5915-70	9	9	9	9	9	9	9	9	9	
		10		Шайба 10 ГОСТ 11371-78	2	2	2	2	2	2	2	2	2	
		11		Шайба 12 ГОСТ 11371-78	2	2	2	2	2	2	2	2	2	
				Прочие изделия										
		12		Светильник с РЛВД	1	1	1	1	1	1	1	1	1	
		13		Пускорегулирующий аппарат	1	1	1	1	1	1	1	1	1	По проекту
		14		Розетка РШ	1	1	1	1	1	1	1	1	1	
		15		Вилка ВШ	1	1	1	1	1	1	1	1	1	
		16		Угольник УСЭК58У3										
				ТУ36-2355-80	1	1	1	1	1	1	1	1	1	
		17		Шайба цоразлющая										
				УСЭК76У1 ТУ36-2355-80	6	6	6	6	6	6	6	6	6	
		18		Шпилька ТУ36-2355-80										
				УСЭК81-2У1										
				УСЭК81-3У1	2									
				УСЭК81-4У1		2	2	2	2	2	2	2	2	
		19		Лента К226 УХЛ2										
				ТУ36-1446-80	1,0	1,0	1,0	1,0	1,0	1,0	1,0	1,0	1,0	м
		20		Кнопка К227 УХЛ2										
				ТУ36-1446-80	3	3	3	3	3	3	3	3	3	
		21		Трубка ХВТ-12 УХЛ2,5										
				ТУ36-501-80	2,5	2,5	2,5	2,5	2,5	2,5	2,5	2,5	2,5	м
				Материалы										
		22		Провод *	6,0	6,0	6,0	6,0	6,0	6,0	6,0	6,0	6,0	м

* Марка и сечение провода по проекту

Инв. № подл. | Подпись и дата | Взам. инв. №

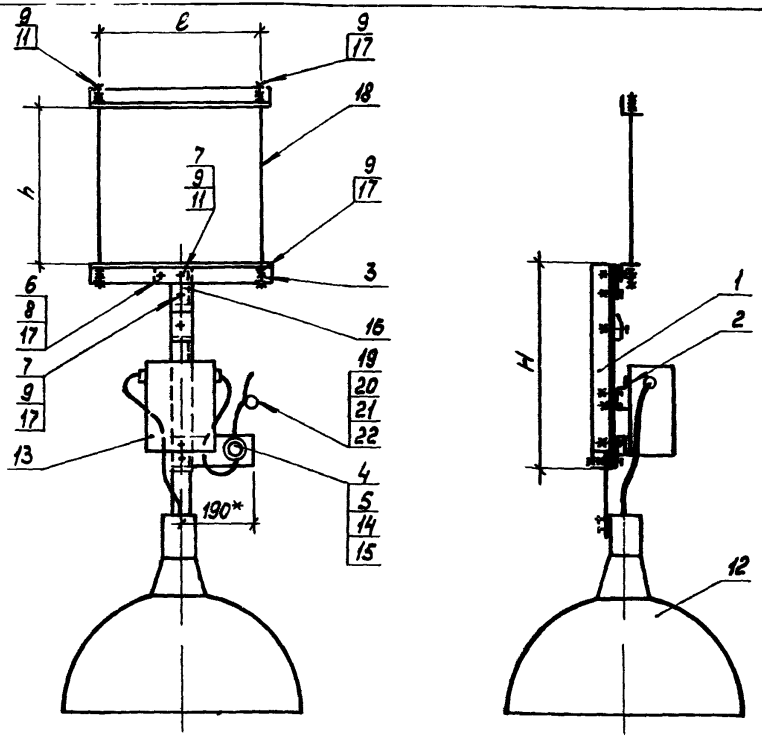

Обозначение	Размеры, мм ℓ	h	H	Масса кг
5.407-92.9,290	250	180	500	4,62
-01			1000	5,94
-02			1500	6,56
-03			2000	7,54
-04	300	200	500	4,9
-05		220	1000	5,88
-06		280	1500	6,85
-07		340	2000	7,83
-08	300	300	500	5,08
-09			1000	6,06
-10			1500	7,03
-11			2000	8,01
-12	350	280	500	5,0
-13			1000	5,98
-14			1500	6,95
-15			2000	7,93
-16	350	300	500	5,18
-17		320	1000	6,16
-18		340	1500	7,13
-19		360	2000	8,11
-20	400	380	500	5,28
-21			1000	6,26
-22			1500	7,23
-23			2000	8,21

Условное обозначение:

РЛВД - разрядная лампа высокого давления

1.* Размер для справок

2. Масса конструкции указана без учета ...ветильника, пускорегулирующего аппарата и проводов.

Нач.отд.	Лигерман		
Н.контр.	Лукашевич		09.87г.
Гл.конструк.	Лукашевич		
Ст.инж.	Алакозов		

5.407-92.2.290 СБ

Подвес для установки светильника с РЛВД
Сборочный чертеж

Стадия	Масса	Масштаб
Р	См табл.	1:10
Лист	Листов 1	

ВНИПИ ТЯЖПРОМЭЛЕКТРОПРОЕКТ ИМЕНИ Ф.БЯКУБОВСКОГО МОСКВА

gost.e-ecolog.ru