ТИПОВЫЕ КОНСТРУКЦИИ, ИЗДЕЛИЯ И УЗЛЫ ЗДАНИЙ И СООРУЖЕНИЙ

СЕРИЯ 5.407-92

УСТАНОВКА СВЕТИЛЬНИКОВ С РАЗРЯДНЫМИ ЛАМПАМИ ВЫСОКОГО ДАВЛЕНИЯ И ЛАМПАМИ НАКАЛИВАНИЯ НА ФЕРМАХ

ВЫПУСК 1

ЧЕРТЕЖИ МОНТАЖНЫЕ

РАЗРАБОТАНЫ
ВНИПИ ТЯЖПРОМЭЛЕКТРОПРОЕКТ
имени ФБ ЯКУБОВСКОГО
ГЛАВЭЛЕКТРОМОНТАЖ
МИНМОНТАЖСПЕЦСТРОЯ СССР

УТВЕРЖДЕНЫ И
ВВЕДЕНЫ В ДЕЙСТВИЕ
МИНМОНТАЖСПЕЦСТРОЕМ СССР
ПРОТОКОЛ ОТ 20 11 1987г

Директор института — Ю.Г. Барыбин
Главный инженер института — М.Г. Зименков
Начальник технического отдела — Л.Б. Годгельф
Начальник отдела типового проектирования — И.И. Лигерман

gost.e-ecolog.ru

Содержание

Обозначение	Наименование	Стр
	Титульный лист	
	Содержание	2,3
5.407-92.1.ПЗ	Пояснительная записка	4
5.407-92.1.10 ТБ	Таблица выбора чертежей	5÷7
5.407-92.1.20 ВА	Ведомость изделий и материалов	
	для изготовления электромонтаж-	
	ных конструкций и деталей в М33	8-20
5.407-92.1.30 МЧ	Установка светильника с лампой	
	накаливания на подвесе на фермах	
	из круглых труб. Монтажный	
	чертеж.	21
5.407-92.1.40 МЧ	Установка светильника с РЛВД	
	на подвесе на фермах из круглых	
	труб. Монтажный чертеж.	22
5.407-92.1.50 МЧ	Установка светильника с лампой	
	накаливания на кронштейне	
	на фермах из круглых труб.	
	Монтажный чертеж.	23
5.407-92.1.60 МЧ	Установка светильника с РЛВД	
	на кронштейне на фермах из	
	круглых труб. Монтажный	
	чертеж.	24
5.407-92.1.70 МЧ	Установка светильников с лампой	
	накаливания и РЛВД на кронштей-	
	не на фермах из круглых труб	
	Монтажный чертеж.	25

Обозначение	Наименование	Стр
5.407-92.1.80 МЧ	Установка двух светильников	
	с РЛВД на кронштейне на фермах	
	из круглых труб. Монтажный	
	чертеж.	26
5.407-92.1.90 МЧ	Установка светильника с лампой	
	накаливания на подвесе на фермах	
	из широкополочных двутавров	
	Монтажный чертеж	27
5.407-92.1.100 МЧ	Установка светильника	
	с РЛВД на подвесе на фермах	
	из широкополочных двутавров.	
	Монтажный чертеж.	28
5.407-92.1.110 МЧ	Установка светильника с лампой	
	накаливания на кронштейне	
	на фермах из широкополочных	
	двутавров. Монтажный	
	чертеж	29
5.407-92.1.120 МЧ	Установка светильника с РЛВД	
	на кронштейне на фермах	
	из широкополочных двутавров	
	Монтажный чертеж.	30
5.407-92.1.130 МЧ	Установка светильников	
	с лампой накаливания и РЛВД	
	на кронштейне на фермах из	
	широкополочных двутавров.	
	Монтажный чертеж.	31
5.407-92.1.140 МЧ	Установка двух светильников с РЛВД	
	на кронштейне на фермах из широко-	
	полочных двутавров. Монтажный чертеж.	32

Содержание

Обозначение	Наименование	Стр.
5.407-92.1.150 МЧ	Установка светильника с лампой накаливания на подвесе на фермах из парных уголков	
	Монтажный чертеж.	33
5.407-92.1.160 МЧ	Установка светильника с РЛВД на подвесе на фермах из парных уголков. Монтажный чертеж.	34
5.407-92.1.170 МЧ	Установка светильника с лампой накаливания на кронштейне на фермах из парных уголков. Монтажный чертеж.	35
5.407-92.1.180 МЧ	Установка светильника с РЛВД на кронштейне на фермах из парных уголков. Монтажный чертеж.	35
5.407-92.1.190 МЧ	Установка светильников с лампой накаливания и РЛВД на кронштейне на фермах из парных уголков.	
	Монтажный чертеж.	36
5.407-92.1.200 МЧ	Установка двух светильников с РЛВД на кронштейне на фермах из парных уголков.	
	Монтажный чертеж.	37
5.407-92.1.210 МЧ	Установка светильника с лампой накаливания на подвесе на железобетонных фермах. Монтажный чертеж.	38

Обозначение	Наименование	Стр.
5.407-92.1.220 МЧ	Установка светильника с РЛВД на подвесе на железобетонных фермах, Монтажный чертеж.	39
5.407-92.1.230 МЧ	Установка светильника с лампой накаливания на кронштейне на железобетонных фермах.	
	Монтажный чертеж.	40
5.407-92.1.240 МЧ	Установка светильника с РЛВД на кронштейне на железобетонных фермах. Монтажный	
	чертеж.	41
5.407-92.1.250 МЧ	Установка светильников с лампой накаливания и РЛВД на кронштейне на железобетонных фермах.	
	Монтажный чертеж.	42
5.407-92.1.260 МЧ	Установка двух светильников с РЛВД на кронштейне на железобетонных фермах	
	Монтажный чертеж.	43

Копировал Сергеева

1. Исходные данные

В типовой серии приведены узлы установки светильников на различных фермах

Светильники устанавливаются на подвесах и кронштейнах на нижних поясах металлических ферм из круглых труб, широкополочных двутавров, парных уголков и на железобетонных фермах

Фермы приняты по типовым сериям

из круглых труб по серии 1.460.3-17, выпуск 1,

из широкополочных двутавров по серии 1.460.3-15; выпуск 1

из парных уголков по сериям 1.460-2, выпуск 2; 1.460.2-10, выпуск 1 и 1.460-4 выпуск 5

из железобетона по сериям ПК-01-129/78, выпуски 1, 2, 4 и 1.463-3 выпуски 1, 2, 4

Серия разработана для установки светильников с разрядными лампами высокого давления (РЛВД) и лампами накаливания в производственных помещениях

2. Содержание

Серия состоит из 2-х выпусков

выпуск 1 - чертежи монтажные,

выпуск 2 - чертежи изделий.

В выпуске 1 приведены таблица выбора чертежей типовой серии, чертежи установки светильников на фермах а также ведомость изделий и материалов для изготовления электромонтажных конструкций и деталей в мастерских электромонтажных заготовок (МЭЗ)

В выпуске 2 приведены чертежи конструкций, узлов и деталей для изготовления и сборки в МЭЗ

3. Область применения

Серия предназначена для выполнения проектных и монтажных работ по установке светильников на фермах производственных помещений

4. Основные положения

В серии разработаны узлы установки светильников на подвесах длиной 650, 1150, 1650 и 2150мм и кронштейнах с различными сочетаниями светильников с РЛВД и лампами накаливания

Ответвительные коробки показаны условно и являются составной частью групповой сети электрического освещения Коробки крепятся на тросе и не связаны жестко с конструкцией подвеса или кронштейна

Светильники, пускорегулирующие аппараты, розетки, вилки и провода выбирают по проекту

При конкретном проектировании осветительных линий следует пользуясь таблицей выбора чертежей типовой серии (5.407-92.1.107Б) выбрать необходимые монтажные чертежи и чертежи изделий

Наибольшая масса светильников, устанавливаемых на подвесах до 15кг, на кронштейнах - до 12 кг

В узлах сочленения элементов УСАК применены болтовые соединения Возможно использование клиновых соединителей.

				5.407-92.1.ПЗ	
					Стадия: Р; Лист: 1; Листов:
Нач.отд	Литерман			Пояснительная записка	ВНИПИ ТЯЖПРОМЭЛЕКТРОПРОЕКТ имени Ф.БЯКУБОВСКОГО МОСКВА
Н.контр	Лукашевич		11.87		
Гл.констр	Лукашевич				
Ст.инж	Алексеев				

Инв.№ подл. | Подп. и дата | Взам. инв. №

22806-01 5

Копировал Сергеева Формат А3

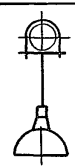

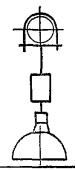

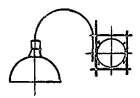

Нижний пояс фермы	Светильник с лампой	Эскиз установки	Обозначение: Монтажного чертежа	Обозначение: Чертежа изделия	Нижний пояс фермы	Светильник с лампой	Эскиз установки	Обозначение: Монтажного чертежа	Обозначение: чертежа изделия
Круглая труба	ЛН		5.407 92.1.30 МЧ	5.407-92.2.10	Круглая труба	ЛН + РЛВД		5.407-92.1.70 МЧ	5.407-92.2.130
	РЛВД		5.407-92.1.40 МЧ	5.407-92.2.40		РЛВД + РЛВД		5.407-92.180 МЧ	5.407-92.2.140
	ЛН		5.407-92.1.50 МЧ	5.407-92.2.60	Широкополочный двутавр	ЛН		5.407-92.1.90 МЧ	5.407-92.2.150
	РЛВД		5.407-92.1.60 МЧ	5.407-92.2.110		РЛВД		5.407-92.1.100 МЧ	5.407-92.2.170

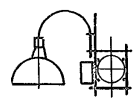

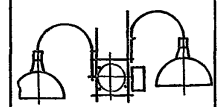

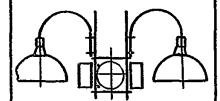

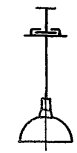

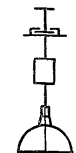

Условные обозначения

ЛН – лампа накаливания

РЛВД – разрядная лампа высокого давления

Нач отд	Лигерман		
Н.контр	Лукашевич		
Гл контр	Лукашевич		
Ст инж	Аллакозов		

5.407-92.1.10ТБ

Таблица выбора чертежей

Стадия	Лист	Листов
Р	1	3

ВНИПИ ТЯЖПРОМЭЛЕКТРОПРОЕКТ ИМЕНИ Ф.Б. КУБОВСКОГО МОСКВА

22806-01 б

Копировал Сергеева

Нижний пояс фермы	Светильник с лампой	Эскиз установки	Обозначение монтажного чертежа	Обозначение чертежа изделия	Нижний пояс фермы	Светильник с лампой	Эскиз установки	Обозначение монтажного чертежа	Обозначение чертежа изделия
Широкополочный двутавр	ЛН	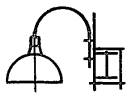	5.407-92.1.110МЧ	5.407-92.2.180	Парные уголки	ЛН		5.407-92.1.150МЧ	5.407-92.2.150
	РЛВД	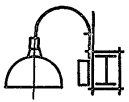	5.407-92.1.120МЧ	5.407-92.2.200		РЛВД	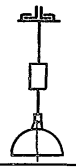	5.407-92.1.160МЧ	5.407-92.2.170
	ЛН + РЛВД	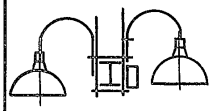	5.407-92.1.130МЧ	5.407-92.2.220		ЛН	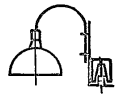	5.407-92.1.170МЧ	5.407-92.2.240
	РЛВД + РЛВД	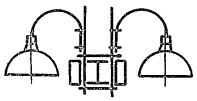	5.407-92.1.140МЧ	5.407-92.2.230		РЛВД	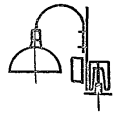	5.407-92.1.180МЧ	5.407-92.2.250

Нижний пояс фермы	Светильник с лампой	Эскиз установки	Обозначение монтажного чертежа	Обозначение чертежа изделия
Парные уголки	ЛН + РЛВД	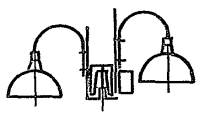	5.407-92.1.190МЧ	5.407-92.2.260
	РЛВД + РЛВД	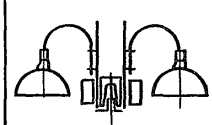	5.407-92.1.200МЧ	5.407-92.2.270
Железобетон	ЛН		5.407-92.1.210МЧ	5.407-92.2.280
	РЛВД	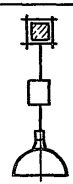	5.407-92.1.220МЧ	5.407-92.2.290
Железобетон	ЛН	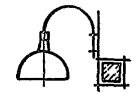	5.407-92.1.230МЧ	5.407-92.2.180
	РЛВД	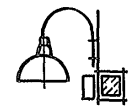	5.407-92.1.240МЧ	5.407-92.2.200
	ЛН + РЛВД	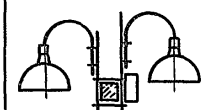	5.407-92.1.250МЧ	5.407-92.2.220
	РЛВД + РЛВД	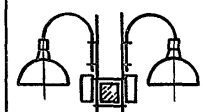	5.407-92.1.260МЧ	5.407-92.2.230

Копировал Сергеева 22806-01 8 Формат А3

Наименование и техническая характеристика изделия, материала	Тип, марка	Ед. изм.	Количество по обозначению 5.407-92.1., порядковый номер и обозначение ЗОМЧ																					
			—	01	02	03	04	05	06	07	08	09	10	11	12	13	14	15	16	17	18	19	20	21	22
Электрооборудование																								
Светильник с лампой накаливания	по проекту	шт	1	1	1	1	1	1	1	1	1	1	1	1	1	1	1	1	1	1	1	1	1	1
Розетка РШ	по проекту	"	1	1	1	1	1	1	1	1	1	1	1	1	1	1	1	1	1	1	1	1	1	1
Вилка ВШ	по проекту	"	1	1	1	1	1	1	1	1	1	1	1	1	1	1	1	1	1	1	1	1	1	1
Изделия заводов ГЭМ																								
Уголок ТУ36-2355-80	УСЭК55УЗ	м	0,5	1,0	1,5	2,0	0,5	1,0	1,5	2,0	0,5	1,0	1,5	2,0	0,5	1,0	1,5	2,0	0,5	1,0	1,5	2,0	0,5	1,0	1,5
Угольник ТУ36-2355-80	УСЭК58УЗ	шт	1	1	1	1	1	1	1	1	1	1	1	1	1	1	1	1	1	1	1	1	1	1	1
Прижим ТУ36-2355-80	УСЭК65УЗ	"	1	1	1	1	1	1	1	1	1	1	1	1	1	1	1	1	1	1	1	1	1	1	1
Шайба царапающая ТУ36-2355-80	УСЭК76У1	"	10	10	10	10	10	10	10	10	10	10	10	10	10	10	10	10	10	10	10	10	10	10	10
Планка ТУ36-2355-80	УСЭК84УЗ	"	1	1	1	1	1	1	1	1	1	1	1	1	1	1	1	1	1	1	1	1	1	1	1
Уголок ТУ36-1434-82	К237У2	м	0,18	0,18	0,18	0,18	0,18	0,18	0,18	0,18	0,24	0,24	0,24	0,24	0,24	0,24	0,24	0,24	0,24	0,24	0,24	0,24	0,3	0,3	0,3
Трубка ТУ36-501-80	ХВТ-12УХЛ2,5	м	2,0	2,0	2,0	2,0	2,0	2,0	2,0	2,0	2,0	2,0	2,0	2,0	2,0	2,0	2,0	2,0	2,0	2,0	2,0	2,0	2,0	2,0	2,0
Материалы																									
Лист Б-ПН-04,0 ГОСТ 19903-74 / Ст 3 Гпс ГОСТ 14637-79		кг	0,54	0,54	0,54	0,54	0,54	0,54	0,54	0,54	0,54	0,54	0,54	0,54	0,54	0,54	0,54	0,54	0,54	0,54	0,54	0,54	0,54	0,54	0,54
Круг В10 ГОСТ 2590-71 / Ст 3кп ГОСТ 535-79		кг	0,23	0,23	0,23	0,23	0,25	0,25	0,25	0,25	0,29	0,29	0,29	0,29	0,3	0,3	0,3	0,3	0,32	0,32	0,32	0,32	0,4	0,4	0,4
Провод	по проекту	м	4,5	4,5	4,5	4,5	4,5	4,5	4,5	4,5	4,5	4,5	4,5	4,5	4,5	4,5	4,5	4,5	4,5	4,5	4,5	4,5	4,5	4,5	4,5

РЛВД - разрядная лампа высокого давления.

Нач.отд.	Лигерман		
Н.контр.	Лукошевич		10.81
Гл.констр.	Лукошевич		
Ст.инж.	Алексозов		

5.407-92.1.20ВА

Ведомость изделий и материалов для изготовления электромонтажных конструкций и деталей в МЭЗ

Стадия	Лист	Листов
Р	1	13

ВНИПИ ТЯЖПРОМЭЛЕКТРОПРОЕКТ имени Ф.Б.ЯКУБОВСКОГО МОСКВА

Наименование и техническая характеристика изделия материала	Тип, марка	Ед. изм.	Количество по обозначению 5.407-92.1 порядковый номер и исполнение																							
			30 м ч					40 м ч																		
			23	24	25	26	27	–	01	02	03	04	05	06	07	08	09	10	11	12	13	14	15	16	17
Электрооборудование																										
Светильник с лампой накаливания	по проекту	шт	1	1	1	1	1																			
Светильник с РЛВД	по проекту	"						1	1	1	1	1	1	1	1	1	1	1	1	1	1	1	1	1	1	1
Пускорегулирующий аппарат	по проекту	"						1	1	1	1	1	1	1	1	1	1	1	1	1	1	1	1	1	1	1
Розетка РШ	по проекту	"	1	1	1	1	1	1	1	1	1	1	1	1	1	1	1	1	1	1	1	1	1	1	1	1
Вилка ВШ	по проекту	"	1	1	1	1	1	1	1	1	1	1	1	1	1	1	1	1	1	1	1	1	1	1	1	1
Изделия заводов ГЭМ																										
Уголок ТУ36-2355-80	УСЭК55У3	м	2,0	0,5	1,0	1,5	2,0	0,5	1,0	1,5	2,0	0,5	1,0	1,5	2,0	0,5	1,0	1,5	2,0	0,5	1,0	1,5	2,0	0,5	1,0
Угольник ТУ36-2355-80	УСЭК58У3	шт	1	1	1	1	1	1	1	1	1	1	1	1	1	1	1	1	1	1	1	1	1	1	1	1
Прижим ТУ36-2355-80	УСЭК65У3	"	1	1	1	1	1	1	1	1	1	1	1	1	1	1	1	1	1	1	1	1	1	1	1	1
Шайба цдраплющая ТУ36-2355-80	УСЭК76У1	"	10	10	10	10	10	10	10	10	10	10	10	10	10	10	10	10	10	10	10	10	10	10	10	10
Планка ТУ36-2355-80	УСЭК84У3	"	1	1	1	1	1	1	1	1	1	1	1	1	1	1	1	1	1	1	1	1	1	1	1	1
Уголок ТУ36-1434-82	К237У2	м	0,3	0,36	0,36	0,36	0,36	0,18	0,18	0,18	0,18	0,18	0,18	0,18	0,18	0,24	0,24	0,24	0,24	0,24	0,24	0,24	0,24	0,24	0,24	0,24
Трубка ТУ36-501-80	ХВТ-12УХЛ2,5	"	2,0	2,0	2,0	2,0	2,0	2,5	2,5	2,5	2,5	2,5	2,5	2,5	2,5	2,5	2,5	2,5	2,5	2,5	2,5	2,5	2,5	2,5	2,5	2,5
Материалы																										
Лист Б-ПН-04,0 ГОСТ 19903-74 / Ст3кп ГОСТ 535-79		кг	0,54	0,54	0,54	0,54	0,54	0,54	0,54	0,54	0,54	0,54	0,54	0,54	0,54	0,54	0,54	0,54	0,54	0,54	0,54	0,54	0,54	0,54	0,54	0,54
Лента 3×40 Бст2пс ГОСТ 6009-74								0,14	0,14	0,14	0,14	0,14	0,14	0,14	0,14	0,14	0,14	0,14	0,14	0,14	0,14	0,14	0,14	0,14	0,14	0,14
Круг В10 ГОСТ 2590-71 / Ст3кп ГОСТ 535-79		"	0,4	0,48	0,48	0,48	0,48	0,23	0,23	0,23	0,23	0,25	0,25	0,25	0,25	0,29	0,29	0,29	0,29	0,3	0,3	0,3	0,3	0,32	0,32	
Провод	по проекту	м	4,5	4,5	4,5	4,5	4,5	6,0	6,0	6,0	6,0	6,0	6,0	6,0	6,0	6,0	6,0	6,0	6,0	6,0	6,0	6,0	6,0	6,0	6,0	6,0

Инв.№ подл. | Подп. и дата | Взам.инв.№

Наименование и техническая характеристика изделия материала	Тип, марка	Ед. изм.	Количество по обозначению 5.407-92.1, порядковый номер и обозначение																
			40 МЧ										50 МЧ						
			18	19	20	21	22	23	24	25	26	27	-	01	02	03	04	05	06
Электрооборудование																			
Светильник с лампой накаливания	по проекту	шт											1	1	1	1	1	1	1
Светильник с РЛВД	по проекту	"	1	1	1	1	1	1	1	1	1	1							
Пускорегулирующий аппарат	по проекту	"	1	1	1	1	1	1	1	1	1	1							
Розетка РШ	по проекту	"	1	1	1	1	1	1	1	1	1	1	1	1	1	1	1	1	1
Вилка ВШ	по проекту	"	1	1	1	1	1	1	1	1	1	1	1	1	1	1	1	1	1
Изделия заводов ГЭМ																			
Уголок ТУ36-2355-80	УСЭК55У3	м	1,5	2,0	0,5	1,0	1,5	2,0	0,5	1,0	1,5	2,0	0,34	0,34	0,37	0,39	0,39	0,44	0,49
Угольник ТУ36-2355-80	УСЭК58У3	шт	1	1	1	1	1	1	1	1	1	1							
Прижим ТУ36-2355-80	УСЭК65У3	"	1	1	1	1	1	1	1	1	1	1	1	1	1	1	1	1	1
Шайба царапающая ТУ36-2355-80	УСЭК76У1	"	10	10	10	10	10	10	10	10	10	10	8	8	8	8	8	8	8
Шпилька ТУ36-2355-80	УСЭК81-2У1	"											2	2	2	2	2		
	УСЭК81-3У1	"																2	2
Планка ТУ36-2355-80	УСЭК84 У3	"	1	1	1	1	1	1	1	1	1	1							
Стойка ТУ36-1454-78	К121У3	"											1	1	1	1	1	1	1
Уголок ТУ36-1434-82	К237У2	м	0,24	0,24	0,3	0,3	0,3	0,3	0,36	0,36	0,36	0,36							
Кронштейн ТУ36-1459-82	К986У3	шт											1	1	1	1	1	1	1
Трубка ТУ36-501-80	ХВТ-12УХЛ2,5	м	2,5	2,5	2,5	2,5	2,5	2,5	2,5	2,5	2,5	2,5	2,5	2,5	2,5	2,5	2,5	2,5	2,5
Материалы																			
Лист Б-ПН-04,0 ГОСТ19903-74 / Ст 3кп ГОСТ535-79		кг	0,54	0,54	0,54	0,54	0,54	0,54	0,54	0,54	0,54	0,54	0,54	0,54	0,54	0,54	0,54	0,54	0,54
Лента 3×40 Бст 2пс ГОСТ6009-74		"	0,14	0,14	0,14	0,14	0,14	0,14	0,14	0,14	0,14	0,14							
Круг В10 ГОСТ2590-71 / Ст 3кп ГОСТ535-79		"	0,32	0,32	0,4	0,4	0,4	0,4	0,48	0,48	0,48	0,48							
Круг В12 ГОСТ2590-71 / Ст 3кп ГОСТ535-79		"											0,32	0,32	0,32	0,32	0,32	0,32	0,33
Провод	по проекту	м	6,0	6,0	6,0	6,0	6,0	6,0	6,0	6,0	6,0	6,0	12,0	12,0	12,0	12,0	12,0	12,0	12,0

22806-01 11
Копировал Сергеева Формат А7

Наименование и техническая характеристика изделия материала	Тип, марка	Ед. изм.	Количество по обозначению 5.407-92.1., порядковый номер и обозначение																						
			60 МЧ							70 МЧ							80 МЧ								
			—	01	02	03	04	05	06	—	01	02	03	04	05	06	—	01	02	03	04	05	06		
Электрооборудование																									
Светильник с лампой накаливания	по проекту	шт								1	1	1	1	1	1	1									
Светильник с РЛВД	по проекту	"	1	1	1	1	1	1	1	1	1	1	1	1	1	1	2	2	2	2	2	2	2		
Пускорегулирующий аппарат	по проекту	"	1	1	1	1	1	1	1	1	1	1	1	1	1	1	2	2	2	2	2	2	2		
Розетка РШ	по проекту	"	1	1	1	1	1	1	1	2	2	2	2	2	2	2	2	2	2	2	2	2	2		
Вилка ВШ	по проекту	"	1	1	1	1	1	1	1	2	2	2	2	2	2	2	2	2	2	2	2	2	2		
Изделия заводов ГЭМ																									
Уголок ТУ36-2355-80	УСЭК55У3	м	0,2	0,2	0,23	0,25	0,25	0,3	0,35	0,14	0,14	0,14	0,14	0,14	0,14	0,14									
Прижим ТУ36-2355-80	УСЭК65У3	шт								1	1	1	1	1	1	1	1	1	1	1	1	1	1		
Шайба царапающая ТУ36-2355-80	УСЭК76У1	"	8	8	8	8	8	8	8	10	10	10	10	10	10	10	10	10	10	10	10	10	10		
Шпилька ТУ36-2355-80	УСЭК81-2У1	"	2	2	2	2	2			2	2	2	2	2			2	2	2	2	2				
	УСЭК81-3У1	"						1	2						1	2							2		
Стойка ТУ36-1454-78	К120У3	"	1	1	1	1	1	1	1	1	1	1	1	1	1	1	2	2	2	2	2	2	2		
	К121У3	"								1	1	1	1	1	1	1									
Шпилька ТУ36-1454-78	К122У3	"						1							1							2			
Кронштейн ТУ36-1459-82	К986У3	"	1	1	1	1	1	1	1	2	2	2	2	2	2	2	2	2	2	2	2	2			
Трубка ТУ36-501-80	ХВТ-12УХЛ2,5	м	4,0	4,0	4,0	4,0	4,0	4,0	4,0	4,0	4,0	4,0	4,0	4,0	4,0	4,0	10,0	10,0	10,0	10,0	10,0	10,0	10,0		
Материалы																									
Лист Б-ПН-04,0 ГОСТ 19903-74 / Ст 3 кп ГОСТ 535-79		кг	0,54	0,54	0,54	0,54	0,54	0,54	0,54	1,08	1,08	1,08	1,08	1,08	1,08	1,08	1,08	1,08	1,08	1,08	1,08	1,08	1,08		
Круг В 12 ГОСТ 2590-71 / Ст 3 кп ГОСТ 535-79		кг	0,32	0,32	0,32	0,32	0,32	0,32	0,32	0,32	0,32	0,32	0,32	0,32	0,32	0,32	0,32	0,32	0,32	0,32	0,32	0,32	0,32		
Провод	по проекту	м	13,0	13,0	13,0	13,0	13,0	13,0	13,0	24,0	24,0	24,0	24,0	24,0	24,0	24,0	30,0	30,0	30,0	30,0	30,0	30,0	30,0		

Инв. № подл. | Подп. и дата | Взам. инв. №

228ПК-01

Наименование и техническая характеристика изделия материала	Тип, марка	Ед. изм.	Количество по обозначению 5.407-92.1., порядковый номер и обозначение																						
			90 МЧ																100 МЧ						
			–	01	02	03	04	05	06	07	08	09	10	11	12	13	14	15	–	01	02	03	04	05	06
Электрооборудование																									
Светильник с лампой накаливания	по проекту	шт	1	1	1	1	1	1	1	1	1	1	1	1	1	1	1	1							
Светильник с РЛВД	по проекту	"																	1	1	1	1	1	1	1
Пускорегулирующий аппарат	по проекту	"																	1	1	1	1	1	1	1
Розетка РШ	по проекту	"	1	1	1	1	1	1	1	1	1	1	1	1	1	1	1	1	1	1	1	1	1	1	1
Вилка ВШ	по проекту	"	1	1	1	1	1	1	1	1	1	1	1	1	1	1	1	1	1	1	1	1	1	1	1
Изделия заводов ГЭМ																									
Уголок ТУ36-2355-80	УСЭК 55У3	м	0,8	1,3	1,8	2,3	0,85	1,35	1,85	2,35	0,9	1,4	1,9	2,4	0,95	1,45	1,95	2,45	0,8	1,3	1,8	2,3	0,85	1,35	1,85
Угольник ТУ36-2355-80	УСЭК 58У3	шт	1	1	1	1	1	1	1	1	1	1	1	1	1	1	1	1	1	1	1	1	1	1	1
Прижим ТУ36-2355-80	УСЭК 65У3	"	3	3	3	3	3	3	3	3	3	3	3	3	3	3	3	3	3	3	3	3	3	3	3
Шайба царапающая ТУ36-2355-80	УСЭК 76У1	"	8	8	8	8	8	8	8	8	8	8	8	8	8	8	8	8	8	8	8	8	8	8	8
Планка ТУ36-2355-80	УСЭК 84У3	"	1	1	1	1	1	1	1	1	1	1	1	1	1	1	1	1	1	1	1	1	1	1	1
Трубка ТУ36-501-80	ХВТ-12УХЛ2,5		2,0	2,0	2,0	2,0	2,0	2,0	2,0	2,0	2,0	2,0	2,0	2,0	2,0	2,0	2,0	2,0	2,5	2,5	2,5	2,5	2,5	2,5	2,5
Материалы																									
Лист Б-ПН-04,0-ГОСТ19903-74 / Ст.3кп ГОСТ535-79		кг	0,54	0,54	0,54	0,54	0,54	0,54	0,54	0,54	0,54	0,54	0,54	0,54	0,54	0,54	0,54	0,54	0,54	0,54	0,54	0,54	0,54	0,54	0,54
Лента 3х40 Бст2пс ГОСТ6009-74		"																	0,14	0,14	0,14	0,14	0,14	0,14	0,14
Провод	по проекту	м	4,5	4,5	4,5	4,5	4,5	4,5	4,5	4,5	4,5	4,5	4,5	4,5	4,5	4,5	4,5	4,5	6,0	6,0	6,0	6,0	6,0	6,0	6,0

Подп. и дата | Взам. инв. №

Наименование и техническая характеристика изделия материала	Тип, марка	Ед. изм.	Количество по обозначению 5.407-92.1, порядковый номер и исполнение																					
			100 м ч									110 м ч					120 м ч							
			07	08	09	10	11	12	13	14	15	–	01	02	03	04	–	01	02	03	04			
Электрооборудование																								
Светильник с лампой накаливания	по проекту	шт										1	1	1	1	1								
Светильник с РЛВД	по проекту	"	1	1	1	1	1	1	1	1	1						1	1	1	1	1			
Пускорегулирующий аппарат	по проекту	"	1	1	1	1	1	1	1	1	1						1	1	1	1	1			
Розетка РШ	по проекту	"	1	1	1	1	1	1	1	1	1	1	1	1	1	1	1	1	1	1	1			
Вилка ВШ	по проекту	"	1	1	1	1	1	1	1	1	1	1	1	1	1	1	1	1	1	1	1			
Изделия заводов ГЭМ																								
Уголок ТУ36-2355-80	УС3К55У3	м	2,35	0,9	1,4	1,9	2,4	0,95	1,45	1,95	2,45	0,42	0,44	0,49	0,52	0,57	0,42	0,44	0,49	0,52	0,54			
Уголь ник ТУ36-2355-80	УС3К58У3	шт	1	1	1	1	1	1	1	1	1													
Прижим ТУ-36-2355-80	УС3К65У3	"	3	3	3	3	3	3	3	3	3	1	1	1	1	1	1	1	1	1	1			
Шайба цапающая ТУ36-2355-80	УС3К76У1	"	8	8	8	8	8	8	8	8	8	8	8	8	8	8	2	2	2	2	2			
Шпилька ТУ36-2355-80	УС3К81-3У1	"										2	2	2					2					
	УС3К81-4У1	"													2	2				2	2			
Планка ТУ36-2355-80	УС3К84У3	"	1	1	1	1	1	1	1	1	1													
Стойка ТУ36-1454-78	К120У3	"															1	1	1	1	1			
	К121У3	"										1	1	1	1	1								
Шпилька ТУ36-1454-78.	К122У3	"															2	2						
Кронштейн ТУ36-1459-82	К986У3	"										1	1	1	1	1	1	1	1	1	1			
Трубка ТУ36-501-80	ХВТ-12УХЛ25	м	2,5	2,5	2,5	2,5	2,5	2,5	2,5	2,5	2,5	2,5	2,5	2,5	2,5	2,5	4,0	4,0	4,0	4,0	4,0			
Материалы																								
Лист Б-ПН-04,0 ГОСТ19903-74 Ст.3кп ГОСТ535-79		кг	0,54	0,54	0,54	0,54	0,54	0,54	0,54	0,54	0,54	0,54	0,54	0,54	0,54	0,54	0,54	0,54	0,54	0,54	0,54			
Лента 3×40 Бст 2пс ГОСТ6009-74		кг	0,14	0,14	0,14	0,14	0,14	0,14	0,14	0,14	0,14													
Провод	по проекту	м	6,0	6,0	6,0	6,0	6,0	6,0	6,0	6,0	6,0	12,0	12,0	12,0	12,0	12,0	13,0	13,0	13,0	13,0	13,0			

Инв. № подл. | Подпись и дата | Взам. инв. №

Наименование и техническая характеристика изделия материала	Тип, марка	Ед. изм	Количество по обозначению 5.407-92.1. порядковый номер, обозначение																						
			130 МЧ					140 МЧ					150 МЧ												
			–	01	02	03	04	–	01	02	03	04	–	01	02	03	04	05	06	07	08	09	10	11	12
Электрооборудование																									
Светильник с лампой накаливания	по проекту	шт	1	1	1	1	1						1	1	1	1	1	1	1	1	1	1	1	1	1
Светильник с РЛВД	по проекту	"	1	1	1	1	1	2	2	2	2	2													
Пускорегулирующий аппарат	по проекту	"	1	1	1	1	1	2	2	2	2	2													
Розетка РШ	по проекту	"	2	2	2	2	2	2	2	2	2	2	1	1	1	1	1	1	1	1	1	1	1	1	1
Вилка ВШ	по проекту	"	2	2	2	2	2	2	2	2	2	2	1	1	1	1	1	1	1	1	1	1	1	1	1
Изделия заводов ГЭМ																									
Уголок ТУ36-2355-80	УСЭК55У3	м	0,14	0,14	0,14	0,14	0,14	0,14	0,14	0,14	0,14	0,14	0,8	1,3	1,8	2,3	0,85	1,35	1,85	2,35	0,9	1,4	1,9	2,4	0,95
Угольник ТУ36-2355-80	УСЭК58У3	шт											1	1	1	1	1	1	1	1	1	1	1	1	1
Прижим ТУ36-2355-80	УСЭК65У3	"	1	1	1	1	1	1	1	1	1	1	3	3	3	3	3	3	3	3	3	3	3	3	3
Шайба царапающая ТУ36-2355-80	УСЭК76У1	"	10	10	10	10	10	10	10	10	10	10	8	8	8	8	8	8	8	8	8	8	8	8	8
Шпилька ТУ36-2355-80	УСЭК81-3У1	"			2					2															
	УСЭК81-4У1	"				2	2				2	2													
Планка ТУ36-2355-80	УСЭК84У3	"											1	1	1	1	1	1	1	1	1	1	1	1	1
Стойка ТУ36-1454-78	К120У3	"	1	1	1	1	1	2	2	2	2	2													
	К121У3	"	1	1	1	1	1																		
Шпилька ТУ36-1454-78	К122У3	"	2	2				2	2																
Кронштейн ТУ36-1459-82	К986У3	"	2	2	2	2	2	2	2	2	2	2													
Трубка ТУ36-501-80	ХВТ-12-УХЛ25	м	4.0	4.0	4.0	4.0	4.0	10,0	10,0	10,0	10,0	10,0	2,0	2,0	2,0	2,0	2,0	2,0	2,0	2,0	2,0	2,0	2,0	2,0	2,0
Материалы																									
Лист Б-ПН-04,0 ГОСТ 19903-74 / Ст. 3кп ГОСТ 536-79		кг	1,08	1,08	1,08	1,08	1,08	1,08	1,08	1,08	1,08	1,08	0,54	0,54	0,54	0,54	0,54	0,54	0,54	0,54	0,54	0,54	0,54	0,54	0,54
Провод	по проекту	м	24,0	24,0	24,0	24,0	24,0	30,0	30,0	30,0	30,0	30,0	4,5	4,5	4,5	4,5	4,5	4,5	4,5	4,5	4,5	4,5	4,5	4,5	4,5

Инв.№ подл. | Подп. и дата | Взам. инв.№

5.407-92.1.20 ВА

Лист 7

22806-01 15

Копировал Сергеева Формат А3

Наименование и техническая характеристика изделия материала	Тип, марка	Ед. изм.	Количество по обозначению 5.407-92.1, порядковый номер и обозначение 150 мч											160 мч										
			13	14	15	16	17	18	19	20	21	22	23	-	01	02	03	04	05	06	07	08	09	10	11
Электрооборудование																									
Светильник с лампой накаливания	по проекту	шт	1	1	1	1	1	1	1	1	1	1	1												
Светильник с РЛВД	по проекту	"												1	1	1	1	1	1	1	1	1	1	1	1
Пускорегулирующий аппарат	по проекту	"												1	1	1	1	1	1	1	1	1	1	1	1
Розетка РШ	по проекту	"	1	1	1	1	1	1	1	1	1	1	1	1	1	1	1	1	1	1	1	1	1	1	1
Вилка ВШ	по проекту	"	1	1	1	1	1	1	1	1	1	1	1	1	1	1	1	1	1	1	1	1	1	1	1
Изделия заводов ГЭМ																									
Уголок ТУ36-2355-80	УСЭК55У3	м	1,45	1,95	2,45	1,0	1,5	2,0	2,5	1,1	1,6	2,1	2,6	0,8	1,3	1,8	2,3	0,85	1,35	1,85	2,35	0,9	1,4	1,9	2,4
Угольник ТУ36-2355-80	УСЭК58У3	шт	1	1	1	1	1	1	1	1	1	1	1	1	1	1	1	1	1	1	1	1	1	1	1
Прижим ТУ36-2355-80	УСЭК65У3	"	3	3	3	3	3	3	3	3	3	3	3	3	3	3	3	3	3	3	3	3	3	3	3
Шайба цоропящая ТУ36-2355-80	УСЭК76У1	"	8	8	8	8	8	8	8	8	8	8	8	8	8	8	8	8	8	8	8	8	8	8	8
Планка ТУ36-2355-80	УСЭК84У3	"	1	1	1	1	1	1	1	1	1	1	1	1	1	1	1	1	1	1	1	1	1	1	1
Трубка ТУ36-501-80	ХВТ-12УХЛ2,5	м	2,0	2,0	2,0	2,0	2,0	2,0	2,0	2,0	2,0	2,0	2,0	2,5	2,5	2,5	2,5	2,5	2,5	2,5	2,5	2,5	2,5	2,5	2,5
Материалы																									
Лист Б-ПН-04,0 ГОСТ 19903-74 Ст3кп ГОСТ 535-79		кг	0,54	0,54	0,54	0,54	0,54	0,54	0,54	0,54	0,54	0,54	0,54	0,54	0,54	0,54	0,54	0,54	0,54	0,54	0,54	0,54	0,54	0,54	0,54
Лента 3х40 Бст 2пс ГОСТ 6009-74		кг												0,14	0,14	0,14	0,14	0,14	0,14	0,14	0,14	0,14	0,14	0,14	0,14
Провод	по проекту	м	4,5	4,5	4,5	4,5	4,5	4,5	4,5	4,5	4,5	4,5	4,5	6,0	6,0	6,0	6,0	6,0	6,0	6,0	6,0	6,0	6,0	6,0	6,0

Инв. № подл. | Подпись и дата | Взам. инв. №

Наименование и техническая характеристика изделия материала	Тип, марка	Ед. изм.	Количество по обозначению 5.407-92.1, порядковый номер и обозначение																							
			160 МЧ												170 МЧ		180 МЧ		190 МЧ		200 МЧ		210 МЧ			
			12	13	14	15	16	17	18	19	20	21	22	23									-	01	02
Электрооборудование																										
Светильник с лампой накаливания	По проекту	шт													1				1				1	1	1	
Светильник с РЛВД	По проекту	"	1	1	1	1	1	1	1	1	1	1	1	1			1		1		2					
Пускорегулирующий аппарат	По проекту	"	1	1	1	1	1	1	1	1	1	1	1	1			1		1		2					
Розетка РШ	По проекту	"	1	1	1	1	1	1	1	1	1	1	1	1	1		1		2		2		1	1	1	
Вилка ВШ	По проекту	"	1	1	1	1	1	1	1	1	1	1	1	1	1		1		2		2		1	1	1	
Изделия заводов ГЭМ																										
Уголок ТУ36-2355-80	УСЭК55У3	м	0,95	1,45	1,95	2,45	1,0	1,5	2,0	2,5	1,1	1,6	2,1	2,6	0,14		0,14		0,14		0,14		1,1	1,6	2,1	
Угольник ТУ36-2355-80	УСЭК58У3	шт	1	1	1	1	1	1	1	1	1	1	1	1									1	1	1	
Прижим ТУ36-2355-80	УСЭК65У3	"	3	3	3	3	3	3	3	3	3	3	3	3	1		1		1		1		1	1	1	
Шайба цоропящая ТУ36-2355-80	УСЭК76У1	"	8	8	8	8	8	8	8	8	8	8	8	8	6		6		10		10		10	10	10	
Шпилька ТУ36-2355-80	УСЭК81-2У1	"																					2	2	2	
	УСЭК81-3У1	"																								
	УСЭК81-4У1	"																								
Планка ТУ36-2355-80	УСЭК84У3	"	1	1	1	1	1	1	1	1	1	1	1	1									1	1	1	
Стойка ТУ36-1454-78	К120У3	"															1		1		2					
	К121У3	"													1				1							
Основание закрепа ТУ36-1454-84	К127У3	"													1		1		1		1					
Кронштейн ТУ36-1459-82	К986У3	"													1		1		2		2					
Трубка ТУ36-501-80	ХВТ-12УХЛ2,5	м	2,5	2,5	2,5	2,5	2,5	2,5	2,5	2,5	2,5	2,5	2,5	2,5	2,5		4,0		6,0		10,0		2,0	2,0	2,0	
Материалы																										
Лист Б-ПН-04,0 ГОСТ 19903-74 / Ст3кп ГОСТ 535-79		кг	0,54	0,54	0,54	0,54	0,54	0,54	0,54	0,54	0,54	0,54	0,54	0,54	0,54		0,54		1,08		1,08		0,54	0,54	0,54	
Лента 5×40 Бст 2Пс ГОСТ 6009-74		кг	0,14	0,14	0,14	0,14	0,14	0,14	0,14	0,14	0,14	0,14	0,14	0,14												
Провод	По проекту	м	6,0	6,0	6,0	6,0	6,0	6,0	6,0	6,0	6,0	6,0	6,0	6,0	12,0		13,0		24,0		30,0		4,5	4,5	4,5	

Инв. № подл. | Подпись и дата | Взам. инв. №

Наименование и техническая характеристика изделия материала	Тип, марка	Ед. изм	Количество по обозначению 5.407-92.1, порядковый номер исполнение 210 ЛТ4																				
			03	04	05	06	07	08	09	10	11	12	13	14	15	16	17	18	19	20	21	22	23
Электрооборудование																							
Светильник с лампой накаливания	по проекту	шт	1	1	1	1	1	1	1	1	1	1	1	1	1	1	1	1	1	1	1	1	1
Розетка РШ	по проекту	"	1	1	1	1	1	1	1	1	1	1	1	1	1	1	1	1	1	1	1	1	1
Вилка ВШ	по проекту	"	1	1	1	1	1	1	1	1	1	1	1	1	1	1	1	1	1	1	1	1	1
Изделия заводов ГЭМ																							
Уголок ТУ36-2355-80	УСЭК55У3	м	2,6	1,2	1,7	2,2	2,7	1,2	1,7	2,2	2,7	1,3	1,8	2,3	2,8	1,3	1,8	2,3	2,8	1,4	1,9	2,4	2,9
Угольник ТУ36-2355-80	УСЭК58У3	шт	1	1	1	1	1	1	1	1	1	1	1	1	1	1	1	1	1	1	1	1	1
Прижим ТУ36-2355-80	УСЭК65У3	"	1	1	1	1	1	1	1	1	1	1	1	1	1	1	1	1	1	1	1	1	1
Шайба цоразлющая ТУ36-2355-80	УСЭК76У1	"	10	10	10	10	10	10	10	10	10	10	10	10	10	10	10	10	10	10	10	10	10
Шпилька ТУ36-2355-80	УСЭК81-2У1	"	2																				
	УСЭК81-3У1	"		2	2	2	2					2	2	2	2								
	УСЭК81-4У1	"						2	2	2	2					2	2	2	2	2	2	2	2
Планка ТУ36-2355-80	УСЭК84У3	"	1	1	1	1	1	1	1	1	1	1	1	1	1	1	1	1	1	1	1	1	1
Трубка ТУ36-501-80	ХВТ-12УХЛ2,5	м	2,0	2,0	2,0	2,0	2,0	2,0	2,0	2,0	2,0	2,0	2,0	2,0	2,0	2,0	2,0	2,0	2,0	2,0	2,0	2,0	2,0
Материалы																							
Лист Б-ПН-0,4,0 ГОСТ19903-74 Ст.3кп ГОСТ535-79		кг	0,54	0,54	0,54	0,54	0,54	0,54	0,54	0,54	0,54	0,54	0,54	0,54	0,54	0,54	0,54	0,54	0,54	0,54	0,54	0,54	0,54
Провод	по проекту	м	4,5	4,5	4,5	4,5	4,5	4,5	4,5	4,5	4,5	4,5	4,5	4,5	4,5	4,5	4,5	4,5	4,5	4,5	4,5	4,5	4,5

Инв.№ подл. | Подп. и дата | Взам. инв.№

Наименование и техническая характеристика изделия материала	Тип, марка	Ед. изм.	Количество по обозначению 5.407-92.1, порядковый номер и исполнение 220 мч																						
			-	01	02	03	04	05	06	07	08	09	10	11	12	13	14	15	16	17	18	19	20	21	22
Электрооборудование																									
Светильник с РЛВД	по проекту	шт	1	1	1	1	1	1	1	1	1	1	1	1	1	1	1	1	1	1	1	1	1	1	1
Пускорегулирующий аппарат	по проекту	"	1	1	1	1	1	1	1	1	1	1	1	1	1	1	1	1	1	1	1	1	1	1	1
Розетка РШ	по проекту	"	1	1	1	1	1	1	1	1	1	1	1	1	1	1	1	1	1	1	1	1	1	1	1
Вилка ВШ	по проекту	"	1	1	1	1	1	1	1	1	1	1	1	1	1	1	1	1	1	1	1	1	1	1	1
Изделия заводов ГЭМ																									
Уголок ТУ36-2355-80	УСЭК55У3	м	1,1	1,6	2,1	2,6	1,2	1,7	2,2	2,7	1,2	1,7	2,2	2,7	1,3	1,8	2,3	2,8	1,3	1,8	2,3	2,8	1,4	1,9	2,4
Угольник ТУ36-2355-80	УСЭК58У3	шт	1	1	1	1	1	1	1	1	1	1	1	1	1	1	1	1	1	1	1	1	1	1	1
Прижим ТУ36-2355-80	УСЭК65У3	"	1	1	1	1	1	1	1	1	1	1	1	1	1	1	1	1	1	1	1	1	1	1	1
Шайба царапающая ТУ36-2355-80	УСЭК76У1	"	10	10	10	10	10	10	10	10	10	10	10	10	10	10	10	10	10	10	10	10	10	10	10
Шпилька ТУ36-2355-80	УСЭК81-2У1	"	2	2	2	2																			
	УСЭК81-3У1	"					2	2	2	2					2	2	2	2							
	УСЭК81-4У1	"									2	2	2	2					2	2	2	2	2	2	2
Планка ТУ36-2355-80	УСЭК84-У3	"	1	1	1	1	1	1	1	1	1	1	1	1	1	1	1	1	1	1	1	1	1	1	1
Трубка ТУ36-501-80	ХВТ-12УХЛ2,5	м	2,5	2,5	2,5	2,5	2,5	2,5	2,5	2,5	2,5	2,5	2,5	2,5	2,5	2,5	2,5	2,5	2,5	2,5	2,5	2,5	2,5	2,5	2,5
Материалы																									
Лист Б-ПН-04,0 ГОСТ19903-74 / Ст.3кп ГОСТ535-79		кг	0,54	0,54	0,54	0,54	0,54	0,54	0,54	0,54	0,54	0,54	0,54	0,54	0,54	0,54	0,54	0,54	0,58	0,54	0,54	0,54	0,54	0,54	0,54
Лента 3×40 Б.ст 2пс ГОСТ6009-74		кг	0,14	0,14	0,14	0,14	0,14	0,14	0,14	0,14	0,14	0,14	0,14	0,14	0,14	0,14	0,14	0,14	0,14	0,14	0,14	0,14	0,14	0,14	0,14
Провод	по проекту	м	6,0	6,0	6,0	6,0	6,0	6,0	6,0	6,0	6,0	6,0	6,0	6,0	6,0	6,0	6,0	6,0	6,0	6,0	6,0	6,0	6,0	6,0	6,0

22806-01 19

Корнеева Георгиева

Наименование и техническая характеристика изделия материала	Тип, марка	Ед. изм.	Количество по обозначению 5.407-92.1, порядковый номер и обозначение																						
			220 мч	230 мч											240 мч										
			23	-	01	02	03	04	05	06	07	08	09	10	-	01	02	03	04	05	06	07	08	09	10
Электрооборудование																									
Светильник с лампой накаливания	по проекту	шт		1	1	1	1	1	1	1	1	1	1	1											
Светильник с РЛВД	по проекту	"	1												1	1	1	1	1	1	1	1	1	1	1
Пускорегулирующий аппарат	по проекту	"	1												1	1	1	1	1	1	1	1	1	1	1
Розетка РШ	по проекту	"	1	1	1	1	1	1	1	1	1	1	1	1	1	1	1	1	1	1	1	1	1	1	1
Вилка ВШ	по проекту	"	1	1	1	1	1	1	1	1	1	1	1	1	1	1	1	1	1	1	1	1	1	1	1
Изделия заводов ГЭМ																									
Уголок ТУ36-2355-80	УСЭК55У3	м	2,9	0,39	0,44	0,49	0,44	0,44	0,52	0,49	0,57	0,54	0,57	0,59	0,39	0,44	0,49	0,44	0,44	0,52	0,49	0,57	0,54	0,57	0,59
Угольник ТУ36-2355-80	УСЭК58У3	шт	1																						
Прижим ТУ36-2355-80	УСЭК65У3	"	1	1	1	1	1	1	1	1	1	1	1	1	1	1	1	1	1	1	1	1	1	1	1
	УСЭК76У1	"	10	8	8	8	8	8	8	8	8	8	8	8	8	8	8	8	8	8	8	8	8	8	8
Шпилька ТУ36-2355-80	УСЭК81-3У1	"		2	2	2	2	2	2	2	2								2	2	2	2			
	УСЭК81-4У1	"	2									2	2	2									2	2	2
Планка ТУ36-2355-80	УСЭК84У3	"	1																						
Стойка ТУ36-1454-78	К120У3	"													1	1	1	1	1	1	1	1	1	1	1
	К121У3	"		1	1	1	1	1	1	1	1	1	1	1											
Шпилька ТУ36-1454-78	К122У3	"													2	2	2	2							
Кронштейн ТУ36-1459-82	К986У3	"		1	1	1	1	1	1	1	1	1	1	1	1	1	1	1	1	1	1	1	1	1	1
Трубка ТУ36-501-80	ХВТ-12УХЛ2,5	м	2,5	2,5	2,5	2,5	2,5	2,5	2,5	2,5	2,5	2,5	2,5	2,5	4,0	4,0	4,0	4,0	4,0	4,0	4,0	4,0	4,0	4,0	4,0
Материалы																									
Лист Б-ЛН-04,0 ГОСТ19903-74 / Ст.3кп ГОСТ535-79		кг	0,54	0,54	0,54	0,54	0,54	0,54	0,54	0,54	0,54	0,54	0,54	0,54	0,54	0,54	0,54	0,54	0,54	0,54	0,54	0,54	0,54	0,54	0,54
Провод	по проекту	м	6,0	12,0	12,0	12,0	12,0	12,0	12,0	12,0	12,0	12,0	12,0	12,0	13,0	13,0	13,0	13,0	13,0	13,0	13,0	13,0	13,0	13,0	13,0

Наименование и техническая характеристика изделия материала	Тип, марка	Ед. изм	Количество по обозначению 5.407-92.1. порядковый номер и исполнение																					
			250 мч											260 мч										
			-	01	02	03	04	05	06	07	08	09	10	-	01	02	03	04	05	06	07	08	09	10
Электрооборудование																								
Светильник с лампой накаливания	по проекту	шт	1	1	1	1	1	1	1	1	1	1	1											
Светильник с РЛВД	по проекту	"	1	1	1	1	1	1	1	1	1	1	1	2	2	2	2	2	2	2	2	2	2	2
Пускорегулирующий аппарат	по проекту	"	1	1	1	1	1	1	1	1	1	1	1	2	2	2	2	2	2	2	2	2	2	2
Розетка РШ	по проекту	"	2	2	2	2	2	2	2	2	2	2	2	2	2	2	2	2	2	2	2	2	2	2
Вилка ВШ	по проекту	"	2	2	2	2	2	2	2	2	2	2	2	2	2	2	2	2	2	2	2	2	2	2
Изделия заводов ГЭМ																								
Уголок ТУ36-2355-80	УСЭК55У3	м	0,14	0,14	0,14	0,14	0,14	0,14	0,14	0,14	0,14	0,14	0,14	0,14	0,14	0,14	0,14	0,14	0,14	0,14	0,14	0,14	0,14	0,14
Прижим ТУ36-2355-80	УСЭК65У3	шт	1	1	1	1	1	1	1	1	1	1	1	1	1	1	1	1	1	1	1	1	1	1
Шайба царапающая ТУ38-2355-80	УСЭК76У1	"	10	10	10	10	10	10	10	10	10	10	10	10	10	10	10	10	10	10	10	10	10	10
Шпилька ТУ36-2355-80	УСЭК81-3У1	"					2	2	2	2									2	2	2			
	УСЭК81-4У1	"									2	2	2									2	2	2
Стойка ТУ36-1454-78	К120У3	"	1	1	1	1	1	1	1	1	1	1	1	2	2	2	2	2	2	2	2	2	2	2
	К121У3	"	1	1	1	1	1	1	1	1	1	1	1											
Шпилька ТУ36-1454-78	К122У3	"	2	2	2	2								2	2	2	2							
Кронштейн ТУ36-1459-82	К986У3	"	2	2	2	2	2	2	2	2	2	2	2	2	2	2	2	2	2	2	2	2	2	2
Трубка ТУ36-501-80	ХВТ-12УХЛ25	м	4,0	4,0	4,0	4,0	4,0	4,0	4,0	4,0	4,0	4,0	4,0	10,0	10,0	10,0	10,0	10,0	10,0	10,0	10,0	10,0	10,0	10,0
Материалы																								
Лист Б-ПН-04,0 ГОСТ 19903-74 / Ст3кп ГОСТ 535-79		кг	1,08	1,08	1,08	1,08	1,08	1,08	1,08	1,08	1,08	1,08	1,08	1,08	1,08	1,08	1,08	1,08	1,08	1,08	1,08	1,08	1,08	1,08
Провод	по проекту	м	24,0	24,0	24,0	24,0	24,0	24,0	24,0	24,0	24,0	24,0	24,0	30,0	30,0	30,0	30,0	30,0	30,0	30,0	30,0	30,0	30,0	30,0

Обозначение	Размеры, мм D	Размеры, мм H	Поз. 1
5.407-92.1.30МЧ	114	650	5.407-92.2.10
-01		1150	-01
-02		1650	-02
-03		2150	-03
-04	127	650	-04
-05		1150	-05
-06		1650	-06
-07		2150	-07
-08	152	650	-08
-09		1150	-09
-10		1650	-10
-11		2150	-11
-12	159	650	-12
-13		1150	-13
-14		1650	-14
-15		2150	-15
-16	168	650	-16
-17		1150	-17
-18		1650	-18
-19		2150	-19
-20	219	650	-20
-21		1150	-21
-22		1650	-22
-23		2150	-23
-24	273	650	-24
-25		1150	-25
-26		1650	-26
-27		2150	-27

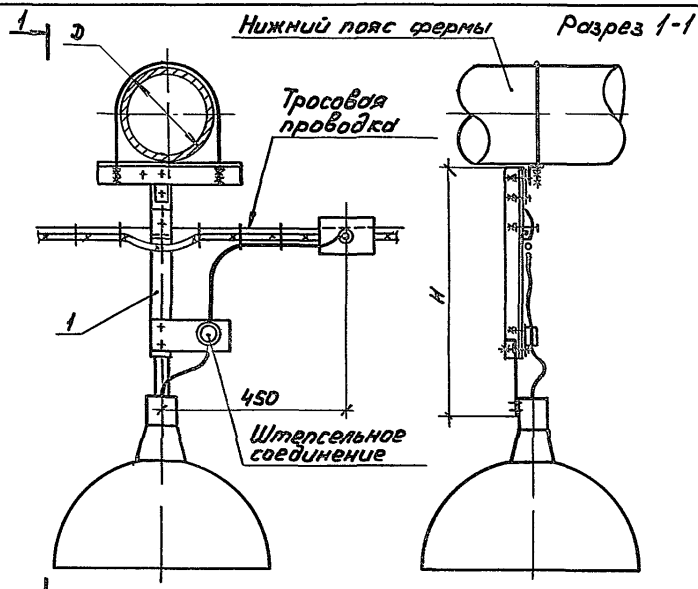

Марка, поз	Обозначение	Наименование	Кол.	Масса ед, кг	Примечание
1	См. таблицу	Подвес для установки светильника с лампой накаливания	1		

				5.407-92.1.30МЧ			
Нач отд	Лигерман			Установка светильника с лампой накаливания на подвесе на фермах из круглых труб Монтажный чертеж	Стадия	Лист	Листов
Н контр	Лукашевич		0337		Р		1
Гл контр	Лукашевич				ВНИПИ ТЯЖПРОМЭЛЕКТРОПРОЕКТ ИМЕНИ Ф БАКУБОВА МОСКВА		
Ст инж	Алгакозов						

22 ROK-04 99

Копировал Сергеева

Обозначение	Размеры, мм Д	H	Поз. 1
5.407-92.1.40 МЧ	114	650	5.407-92.2 40
-01		1150	-01
-02		1650	-02
-03		2150	-03
-04	127	650	-04
-05		1150	-05
-06		1650	-06
-07		2150	-07
-08	152	650	-08
-09		1150	-09
-10		1650	-10
-11		2150	-11
-12	159	650	-12
-13		1150	-13
-14		1650	-14
-15		2150	-15
-16	168	650	-16
-17		1150	-17
-18		1650	-18
-19		2150	-19
-20	219	650	-20
-21		1150	-21
-22		1650	-22
-23		2150	-23
-24	273	650	-24
-25		1150	-25
-26		1650	-26
-27		2150	-27

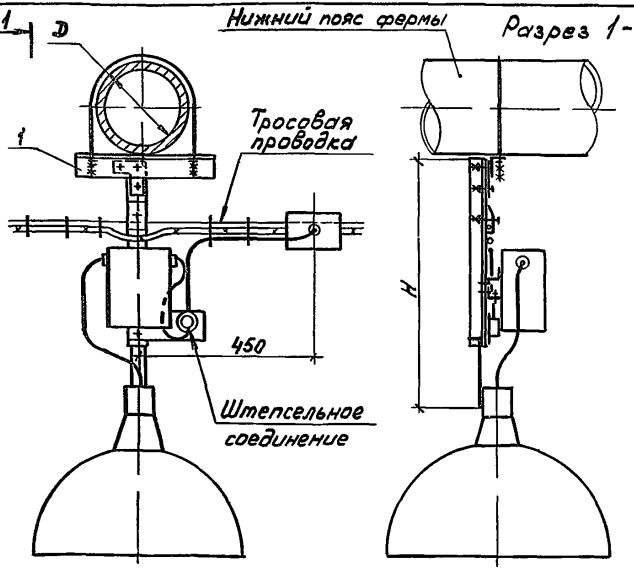

Марка, поз	Обозначение	Наименование	Кол.	Масса ед., кг	Примечание
1	См. таблицу	Подвес для установки светильника с РЛВД	1		

Условное обозначение:
РЛВД - разрядная лампа высокого давления

Нач. отд.	Лизерман		
Н. контр.	Лукашевич		
Гл. инж.	Алексазов		

5.407-92.1.40МЧ

Установка светильника с РЛВД на подвесе на фермах из круглых труб. Монтажный чертеж

Стадия	Лист	Листов
Р		1

ВНИПИ ТЯЖПРОМЭЛЕКТРОПРОЕКТ имени Ф. БЯКУБОВСКОГО МОСКВА

Инв. № подл. | Подп. и дата | Взам. инв. №

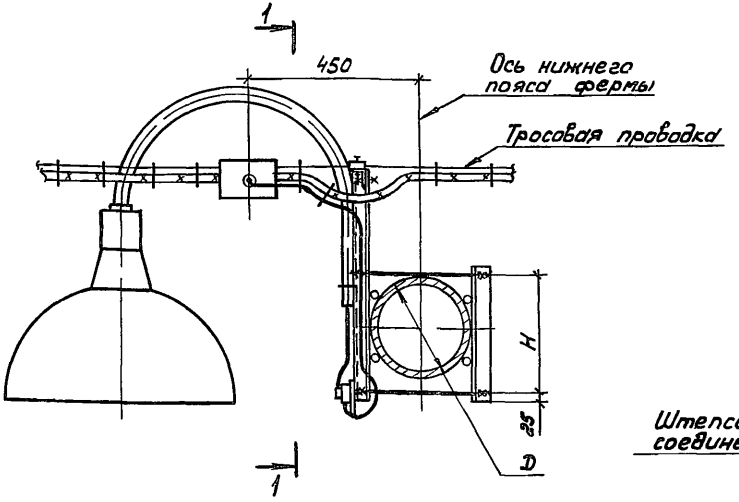

Разрез 1-1

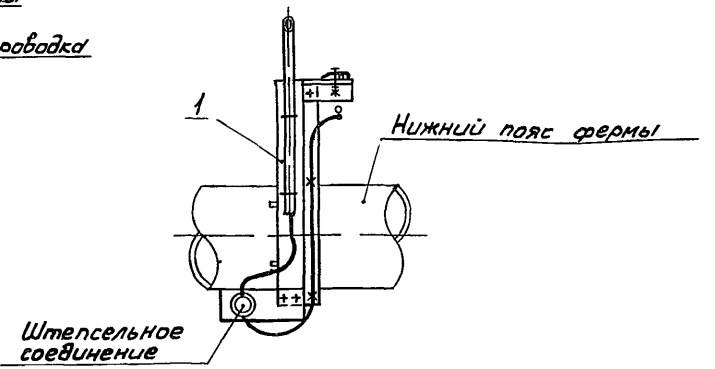

Обозначение	Размеры, мм		Поз. 1
	D	H	
5.407-92.1.50МЧ	114	150	5.407-92.2.60
-01	127	150	-01
-02	152	175	-02
-03	159	200	-03
-04	168	200	-04
-05	219	250	-05
-06	273	300	-06

Марка, поз	Обозначение	Наименование	Кол	Масса ед, кг	Примечание
1	См. таблицу	Кронштейн для установки светильника с лампой накаливания	1		

Нач отд	Лигерман		
Н контр	Лукашевич		
Гл.констр	Лукашевич		
Ст инж	Аллакозов		

5.407-92.1.50МЧ

Установка светильника с лампой накаливания на кронштейне на фермах из круглых труб
Монтажный чертеж

Стадия	Лист	Листов
Р		1

ВНИПИ ТЯЖПРОМЭЛЕКТРОПРОЕКТ ИМЕНИ Ф.БЯКУБОВСКОГО МОСКВА

Инв № подл | Подп и дата | Взам. инв. №

Кор. пов.

22806 01 26

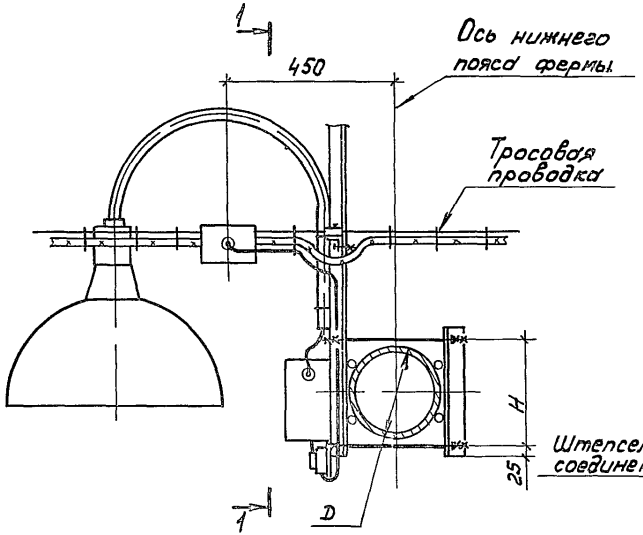

Разрез 1-1

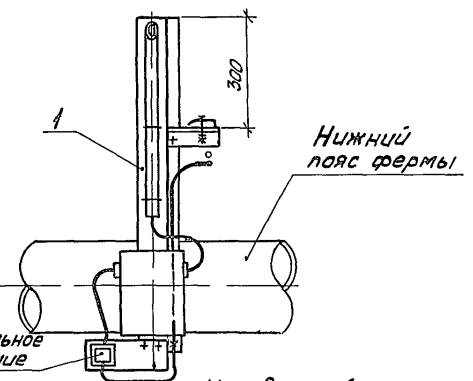

Условное обозначение

РЛВД - разрядная лампа высокого давления

Обозначение	Размеры, мм D	Размеры, мм H	Поз.1
5.407-92.1.60 МЧ	114	150	5.407-92.2.110
-01	127		-01
-02	152	175	-02
-03	159	200	-03
-04	168		-04
-05	219	250	-05
-06	273	300	-06

Марка, поз	Обозначение	Наименование	Кол	Масса ед., кг	Примечание
1	См. таблицу	Кронштейн для установки светильника с РЛВД	1		

Нач. отд	Лигерман			
Н. контр	Лукашевич		7.81	
Гл. контр	Лукашевич			
Ст. инж.	Алексеев			

5.407-92.1.60 МЧ

Установка светильника с РЛВД на кронштейне на фермах из круглых труб

Монтажный чертеж

Стадия	Лист	Листов
Р		1

ВНИПИ ТЯЖПРОМЭЛЕКТРОПРОЕКТ имени Ф.Я. КУБКОВСКОГО МОСКВА

228 ПБ 01 25

Копировал Сергеева

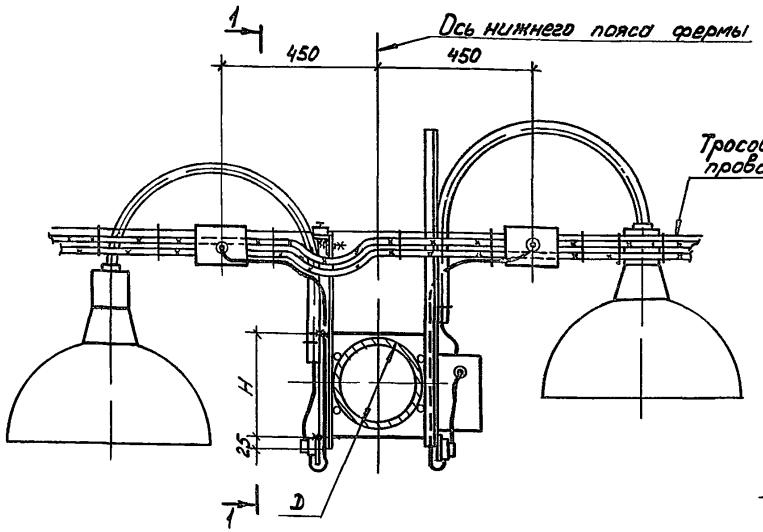

Разрез 1-1

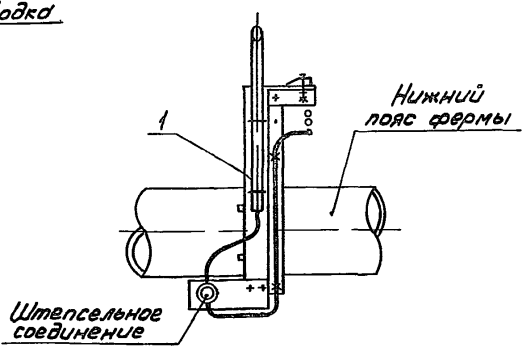

Обозначение	Размеры, мм D	H	Поз. 1
5.407- 92. 1.70МЧ	114	150	5.407- 92. 2.130
-01	127		-01
-02	152	175	-02
-03	159	200	-03
-04	168		-04
-05	219	250	-05
-06	273	300	-06

Условное обозначение

РЛВД - разрядная лампа высокого давления.

Марка поз	Обозначение	Наименование	Кол	Масса ед.кг	Примечание
1	См. таблицу	Кронштейн для установки светильников с лампой накаливания и РЛВД	1		

Нач.отд.	Лигерман		
Н.контр.	Лукошевич		
Гл.констр.	Лукошевич		
Ст.инж.	Аллокозов		

5.407-92.1.70МЧ

Установка светильников с лампой накаливания и РЛВД на кронштейне на фермах из круглых труб. Монтажный чертеж

Стадия	Лист	Листов
Р		1

ВНИПИ ТЯЖПРОМЭЛЕКТРОПРОЕКТ имени Ф. БЯКУБОВА, Москва

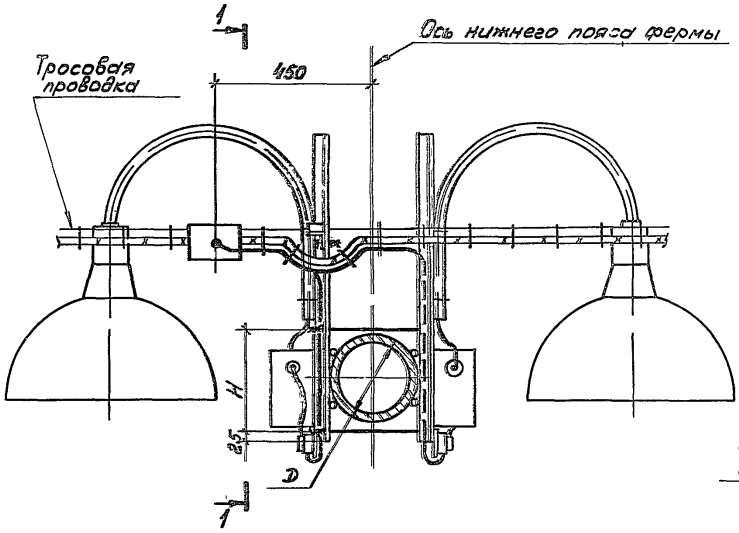

Разрез 1-1

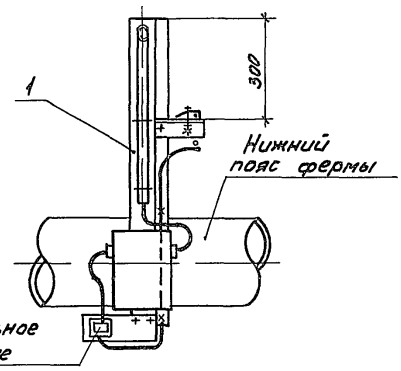

Обозначение	Размеры, мм		Поз. 1
	D	H	
5.407-92. 1.80 МЧ	114	150	5.407-92. 2.140
-01	127		-01
-02	152	175	-02
-03	159	200	-03
-04	168		-04
-05	219	250	-05
-06	273	300	-06

Условное обозначение

РЛВД - разрядная лампа высокого давления

Марка поз	Обозначение	Наименование	Кол	Масса ед.кг	Примечание
1	См. таблицу	Кронштейн для установки двух светильников с РЛВД	1		

Нач.отд	Лигерман		5.407-92.1.80МЧ
Н.контр	Лукашевич		Установка двух светильников с РЛВД на кронштейне на фермах из круглых труб. Монтажный чертеж
Разраб	Крошевич		Стадия Р; Лист 1; Листов 1
Ст.инж	Алексозов		ВНИПИ ТЯЖПРОМЭЛЕКТРОПРОЕКТ имени Ф.Б.Якубовского Москва

Копировал Сергеева 22806-01 27 Формат А3

Инв.№ подл. | Подпись и дата | Взам.инв.№

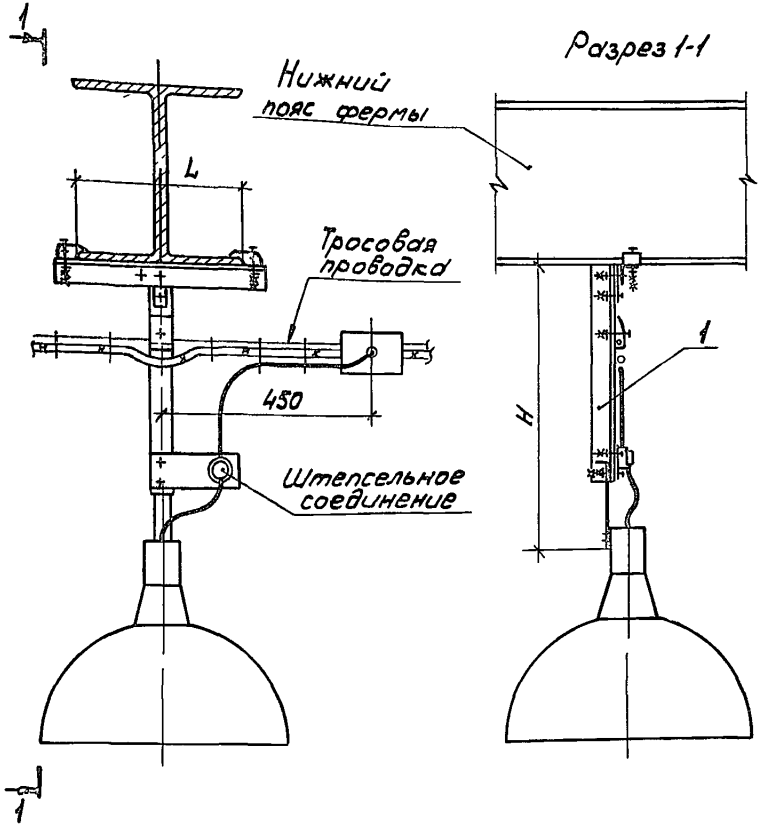

Обозначение	Размеры, мм		Поз. 1
	L	H	
5.407-92.1.90МЧ	200	650	5.407-92.2.150
-01		1150	-01
-02		1650	-02
-03		2150	-03
-04	240 260	650	-04
-05		1150	-05
-06		1650	-06
-07		2150	-07
-08	300	650	-08
-09		1150	-09
-10		1650	-10
-11		2150	-11
-12	350	650	-12
-13		1150	-13
-14		1650	-14
-15		2150	-15

Марка, поз	Обозначение	Наименование	Кол.	Масса ед., кг	Примечание
1	См. таблицу	Подвес для установки светильника с лампой накаливания	1		

Нач. отд	Лигерман			5.407-92.1.90МЧ		
Н. контр.	Лукашевич		09.87	Установка светильника с лампой накаливания на подвесе, на фермах из широкополочных двутавров. Монтажные чертежи	Стадия: Р	Лист:	Листов: 1
Гл. констр.	Лукашевич				ВНИПИ ТЯЖПРОМЭЛЕКТРОПРОЕКТ имени Ф.Б. Якубовского МОСКВА	
Ст. инж.	Аллакозов					

22806-01

Копировал Сергеева

Инв. № подл. | Подпись и дата | Взам. инв. №

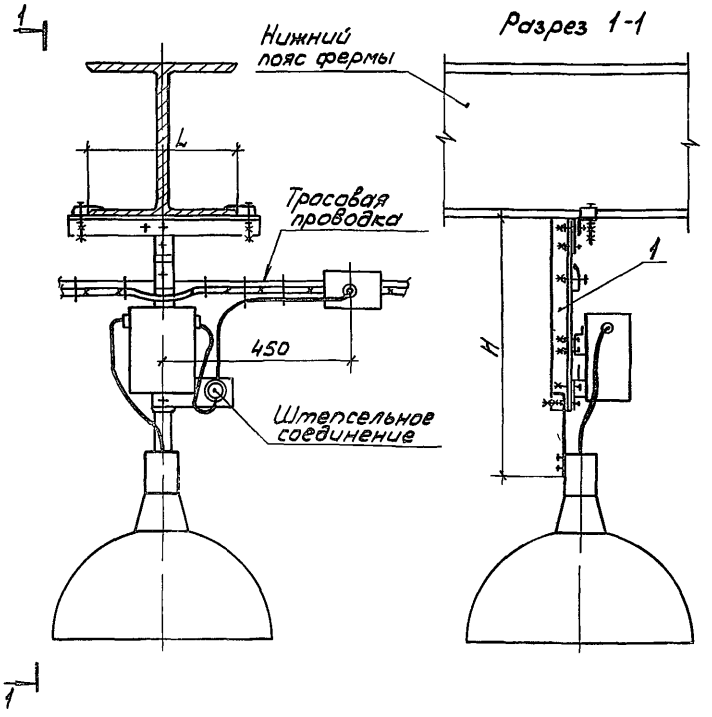

Обозначение	Размеры, мм L	Размеры, мм H	Поз. 1
5.407-92.1 100МЧ		650	5.407-92.2.170
-01		1150	-01
-02	200	1650	-02
-03		2150	-03
-04		650	-04
-05	240	1150	-05
-06	260	1650	-06
-07		2150	-07
-08		650	-08
-09	300	1150	-09
-10		1650	-10
-11		2150	-11
-12		650	-12
-13	350	1150	-13
-14		1650	-14
-15		2150	-15

Марка, поз	Обозначение	Наименование	Кол	Масса ед, кг	Примечание
1	См. таблицу	Подвес для установки светильника с РЛВД	1		

Условное обозначение

РЛВД - разрядная лампа высокого давления

Нач. отд.	Лигерман		
Н. контр.	Лукашевич		
Гл. констр.	Лукашевич		
Ст. инж.	Алексеев		

5.407-92.1.100МЧ

Установка светильников с РЛВД на фермах из широкополочных двутавров

Монтажный чертеж

Стадия	Лист	Листов
Р		1

ВНИПИ ТЯЖПРОМЭЛЕКТРОПРОЕКТ имени Ф.Б. ЯКУБОВСКОГО МОСКВА

Копировал Сергеева Формат А3

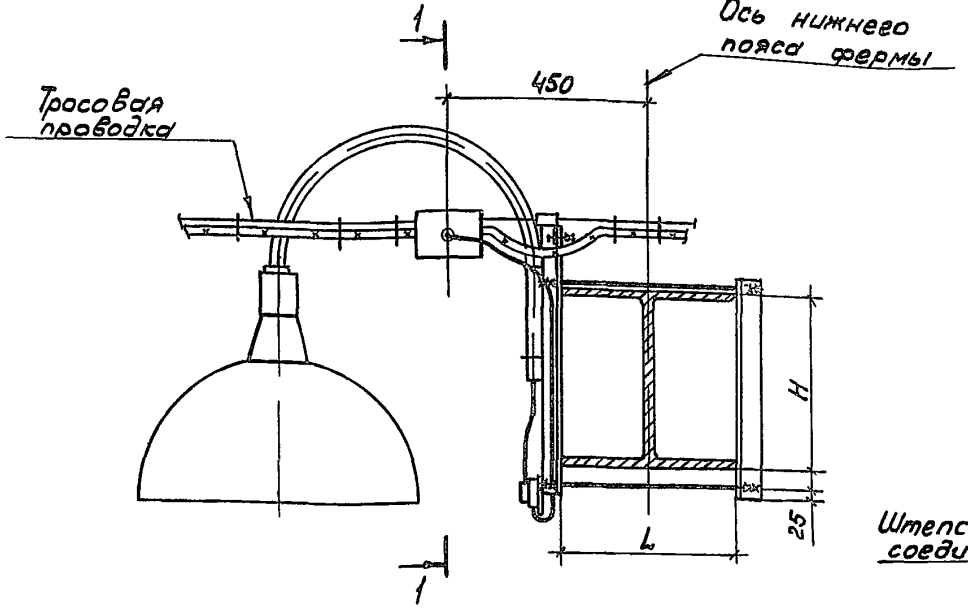

Разрез 1-1

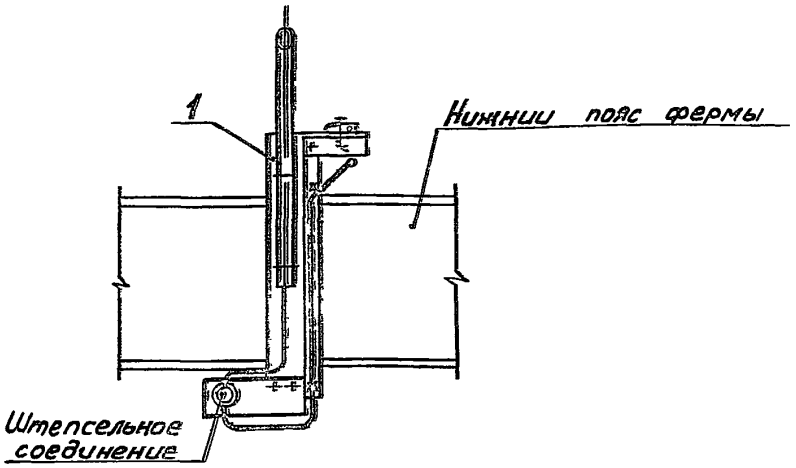

Обозначение	Размеры, мм		Поз. 1
	L	H	
5.407-92.1.110 МЧ	200	197	5.407 92.2.180 -01
01	240	224	-02
-02	260	255	-07
03	300	298	-10
-04	350	343	-13

Марка, поз	Обозначение	Наименование	Кол	Масса ед, кг	Примечание
1	См. таблицу	Кронштейн для установки светильника с лампой накаливания	1		

Нач. отд	Лигерман		
Н. контр	Лукашевич		
Гл. контр	Лукашевич		
Ст. инж	Аллакозов		

5.407-92.1.110МЧ

Установка светильника с лампой накаливания на кронштейне на фермах из широкополочных двутавров. Монтажный чертеж

Стадия	Лист	Листов
Р		1

ВНИПИ ТЯЖПРОМЭЛЕКТРО ИМЕНИ Ф. БЯКУБ МОСКВА

22806-01 30

Формат

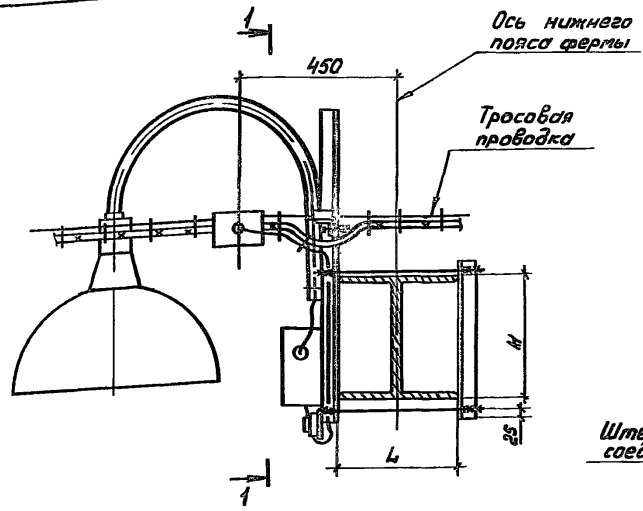

Разрез 1-1

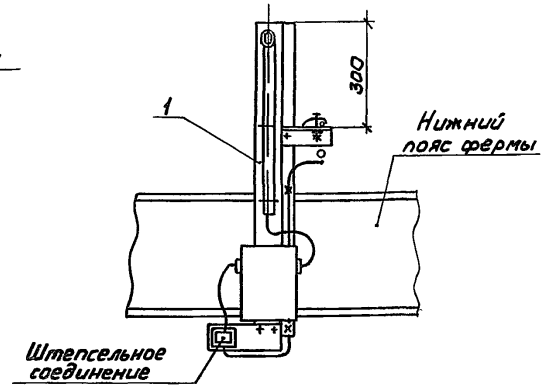

Обозначение	Размеры, мм		Поз.1
	L	H	
5.407-92.1.120 МЧ	200	197	5.407-92.2.200 -01
-01	240	224	-02
-02	260	255	-07
-03	300	298	-10
-04	350	343	-13

Марка Поз	Обозначение	Наименование	Кол	Масса ед, кг	Примечание
1	См. таблицу	Кронштеин для			
		установки			
		светильника с РЛВД	1		

Условное обозначение:

РЛВД - разрядная лампа высокого давления

Нач отд	Лигерман		
Н.контр	Лукашевич		
Гл.контр	Лукашевич		
Ст инж	Алакозов		

5.407-92.1.120МЧ

Установка светильника с РЛВД на кронштейне на фермах из широкополочных двутавров
Монтажный чертеж

Стадия	Лист	Листов
Р		1

ВНИПИ ТЯЖПРОМЭЛЕКТРОПРОЕКТ ИМЕНИ Ф.Б.ЯКУБОВСКОГО МОСКВА

Копировал Сергеева

22806-01 31

К НЧ ПРОЕКТ | Подп и дата | Взам инв НЧ

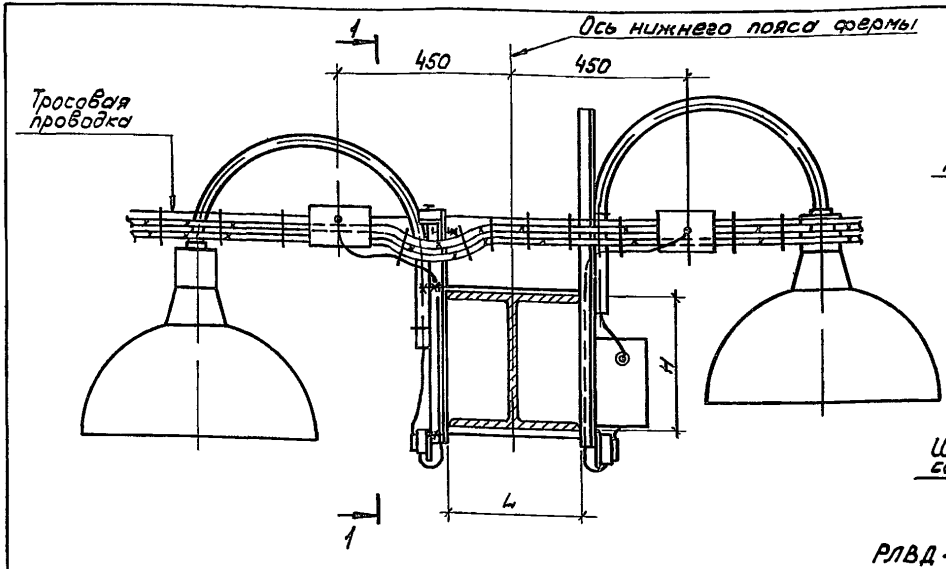

Разрез 1-1

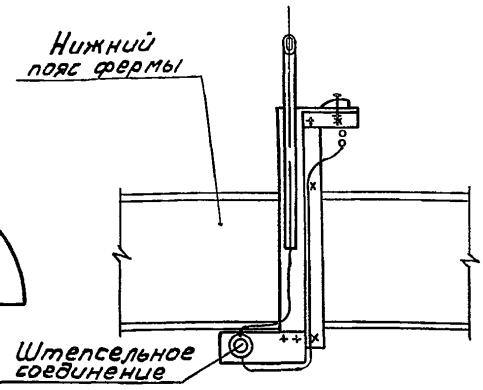

Условное обозначение

РЛВД - разрядная лампа высокого давления

Обозначение	Размеры, мм		Поз.1
	L	H	
5.407-92. 1.130 МЧ	200	197	5.407-92.2.220 -01
-01	240	224	-02
-02	260	255	-07
-03	300	298	-10
-04	350	343	-13

Марка, поз	Обозначение	Наименование	Кол	Масса ед, кг	Примечание
1	См. таблицу	Кронштейн для установки светильников с лампой накаливания и РЛВД	1		

Нач. отд	Ливерман		
Н. контр	Лукашевич		
Гл. констр	Лукашевич		
Ст. инж	Аллоказов		

5.407-92.1.130МЧ

Установка светильников с лампой накаливания и РЛВД на кронштейне на фермах из широкополочных двутавров. Монтажные чертежи

Стадия	Лист	Листов
Р		1

ВНИПИ ТЯЖПРОМЭЛЕКТРОПРОЕКТ имени Ф. БЯКУБОВСКОГО МОСКВА

Инв. № подл. | Подп. и дата | Взам. инв. №

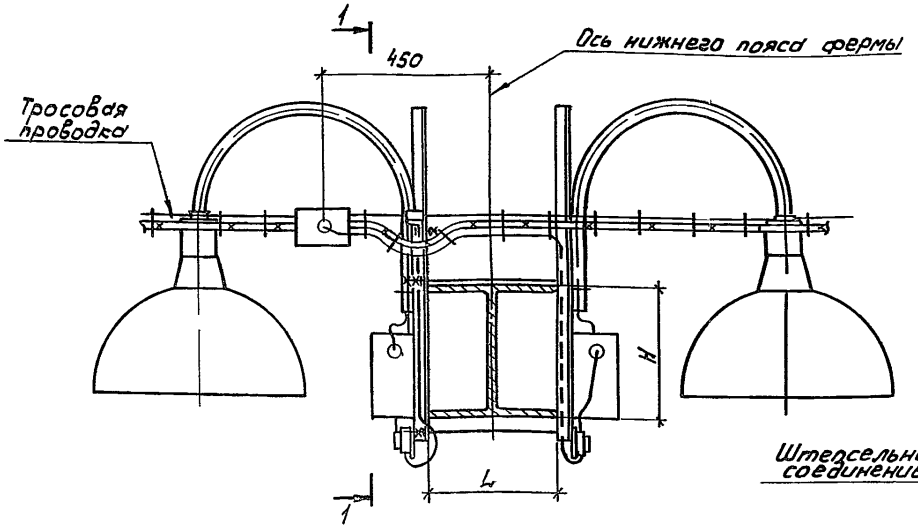

Разрез 1-1

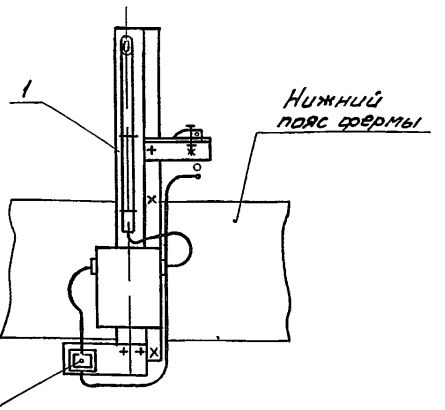

Обозначение	Размеры, мм		Поз.1
	L	H	
5.407-92.1.140МЧ	200	197	5.407-92.2.230 -01
-01	240	224	-02
-02	260	255	-07
-03	300	298	-10
-04	350	343	-13

Марка поз	Обозначение	Наименование	Кол	Масса ед, кг	Примечание
1	См. таблицу	Кронштейн для установки двух светильников с РЛВД	1		

Условное обозначение

РЛВД - разрядная лампа высокого давления

				5.407-92.1.140МЧ
Нач. отд.	Лигерман			Установка двух светильников с РЛВД на кронштейне на фермах из широкополочных двутавров. Монтажный чертеж
Н. контр.	Лукашевич		09.87	
Гл. констр.	Лукашевич			
Ст. инж.	Алдакозов			

Стадия	Лист	Листов
Р		1

ВНИПИ ТЯЖПРОМЭЛЕКТРОПРОЕКТ имени Ф. БАКУЛОВСКОГО МОСКВА

Копировал Сергеева

Формат А3

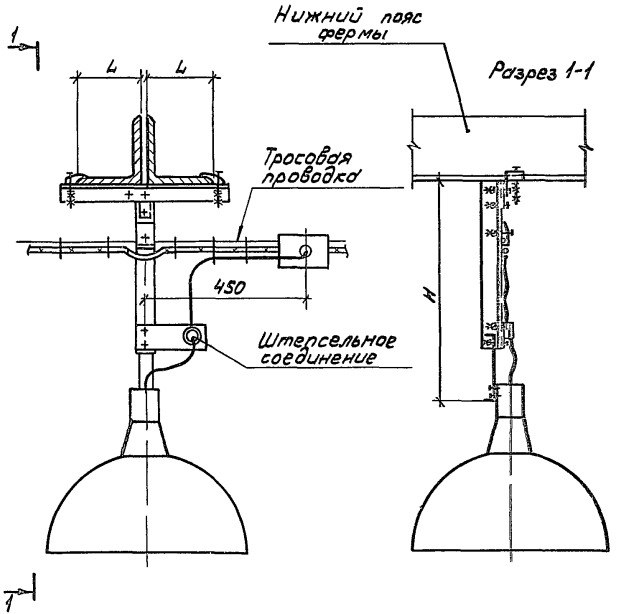

Обозначение	Размеры, мм L	Размеры, мм H	Поз. 1
5.407-92.1.150МЧ	100	650	5.407-92.2.150
-01		1150	-01
-02	110	1650	-02
-03		2150	-03
-04	125	650	-04
-05		1150	-05
-06	140	1650	-06
-07		2150	-07
-08	160	650	-08
-09		1150	-09
-10		1650	-10
-11		2150	-11
-12	180	650	-12
-13		1150	-13
-14		1650	-14
-15		2150	-15
-16	200	650	-16
-17		1150	-17
-18		1650	-18
-19		2150	-19
-20	250	650	-20
-21		1150	-21
-22		1650	-22
-23		2150	-23

Марка, поз	Обозначение	Наименование	Кол.	Масса ед, кг	Примечание
1	См. таблицу	Подвес для установки			
		светильника с			
		лампой накаливания	1		

Нач.отд	Лигерман		
Н.контр.	Лихашевич		
Гл.контр.	Лихашевич		
Ст.инж.	Аллакозов		

5.407-92.1.150МЧ

Установка светильника с лампой накаливания на подвесе, на фермах из парных уголков
Монтажный чертеж

Стадия	Лист	Листов
Р		1

ВНИПИ ТЯЖПРОМЭЛЕКТРОПРОЕКТ ИМЕНИ Ф. БЯКУБОВА МОСКВА

22806-01 34

Колпаков Сергеева Формат 1

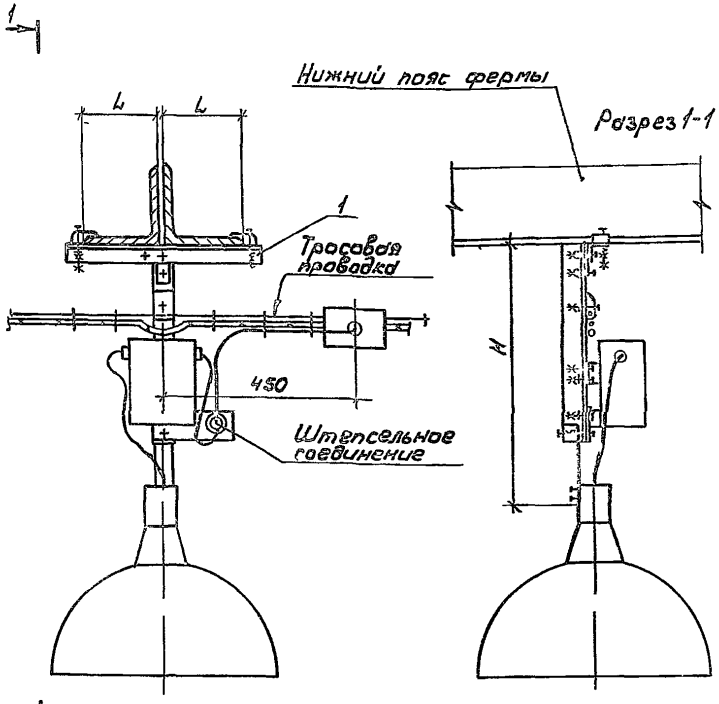

Условное обозначение

РЛВД – разрядная лампа высокого давления

Обозначение	Размеры, мм L	Размеры, мм H	Поз. 1
5.407-92.1.160 МЧ		650	5.407-92.2.170
-01	100	1150	-01
-02	110	1650	-02
-03		2150	-03
-04		650	-04
-05	125	1150	-05
-06	140	1650	-06
-07		2150	-07
-08		650	-08
-09	160	1150	-09
-10		1650	-10
-11		2150	-11
-12		650	-12
-13	180	1150	-13
-14		1650	-14
-15		2150	-15
-16		650	-16
-17	200	1150	-17
-18		1650	-18
-19		2150	-19
-20		650	-20
-21	250	1150	-21
-22		1650	-22
-23		2150	-23

Марка, поз	Обозначение	Наименование	Кол.	Масса ед., кг	Примечание
1	См. таблицу	Подвес для установки светильника с РЛВД	1		

Нач отд	Лигерман		
Н контр	Лукашевич		
Гл констр	Лукашевич		
Ст инж	Аллакозов		

5.407-92.1.160 МЧ

Установка светильника с РЛВД на подвесе на фермах и парных уголках. Монтажный чертеж

Лист	Листов
1	1

ЕЦИПИ ТРАНСПРОЕКТ ПРОЕКТНЫЙ ИНСТИТУТ МОСКВА

Подп. – Дата | Взам инв №

Копировал [illegible] Формат 12

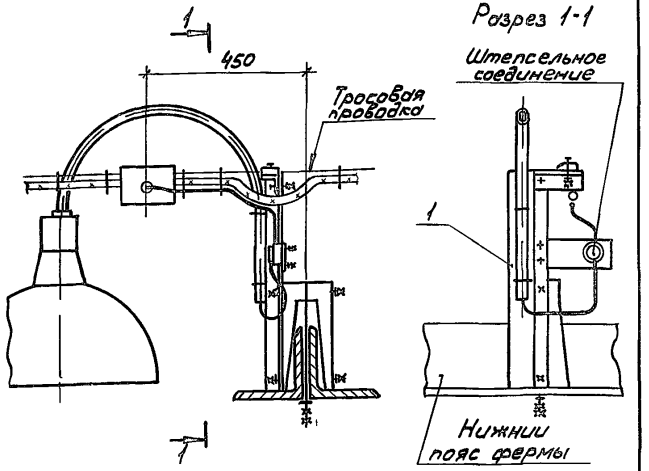

Марка, поз	Обозначение	Наименование	Кол.	Масса ед, кг	Примечание
1	5.407- 92. 2.240	Кронштейн для			
		установки светильника			
		с лампой накаливания	1		

Нач отд	Лигерман		
Н контр	Лукашевич		09.87г.
Гл контр	Лукашевич		
Ст инж	Аллакозов		

5.407-92.1.170 МЧ

Установка светильника с лампой накаливания на кронштейне, на фермах из парных уголков
Монтажный чертеж

Стадия	Лист	Листов
Р		1

ВНИПИ ТЯЖПРОМЭЛЕКТРОПРОЕКТ ИМЕНИ Ф. БЯКУБОВСКОГО МОСКВА

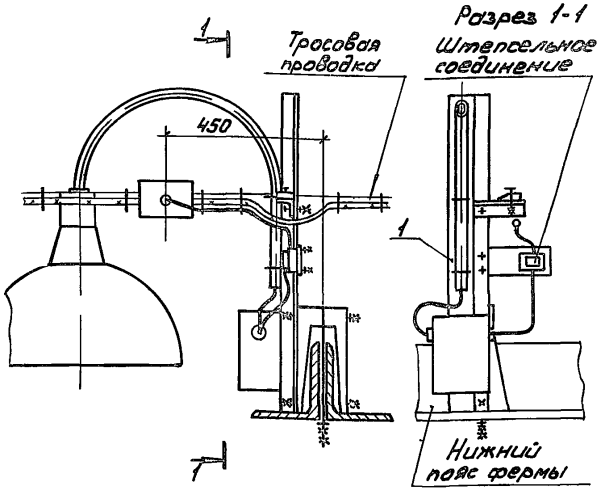

Условное обозначение.
РЛВД - разрядная лампа высокого давления

Марка, поз	Обозначение	Наименование	Кол.	Масса ед, кг	Примечание
1	5.407- 92. 2.250	Кронштейн для			
		установки			
		светильника с РЛВД	1		

Нач отд	Лигерман		
Н контр	Лукашевич		09.87г.
Гл контр	Лукашевич		
Ст инж	Аллакозов		

5.407-92.1.180 МЧ

Установка светильника с РЛВД на кронштейне на фермах из парных уголков
Монтажный чертеж

Стадия	Лист	Листов
Р		1

ВНИПИ ТЯЖПРОМЭЛЕКТРОПРОЕКТ ИМЕНИ Ф. БЯКУБОВСКОГО МОСКВА

Инв № подл | Подп и дата | Взам инв №

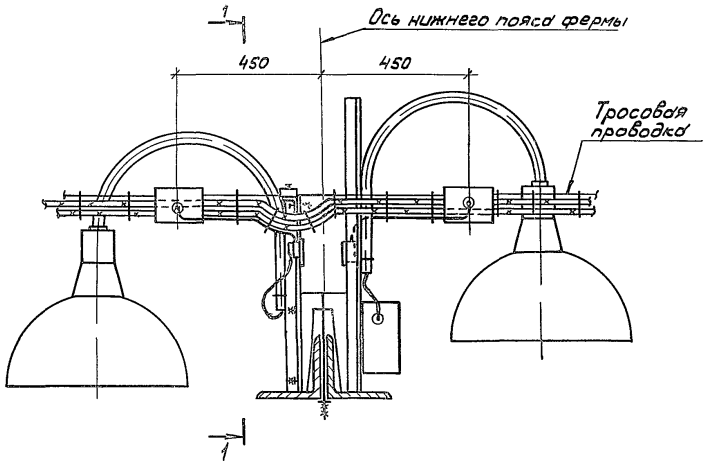

Разрез 1-1

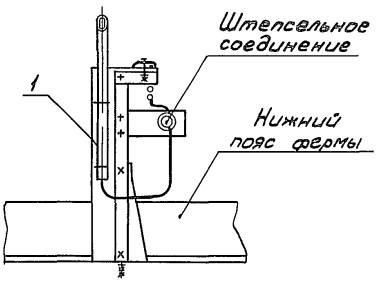

Марка, поз	Обозначение	Наименование	Кол	Масса ед, кг	Приме-чание
1	5.407- 92. 2.260	Кронштейн для			
		установки светильни-			
		ков с РЛВД и лампой			
		накаливания	1		

Условное обозначение

РЛВД - разрядная лампа высокого давления

					5.407-92.1.190МЧ		
					Установка светильников с РЛВД и лампой накаливания на кронштейне на фермах из уголков Монтажный чертеж	Стадия	Лист	Листов
						Р		1
Нач. отд.	Лигерман					ВНИПИ ТЯЖПРОМЭЛЕКТРОПРОЕКТ ИМЕНИ Р.БАХУБОВСКОГО МОСКВА	
Н. контр.	Лукашевич			03.87			
Гл. констр.	Лукашевич						
Ст. инж.	Алексозов						

228Об-01 37

Копировал Сергеева Формат А4

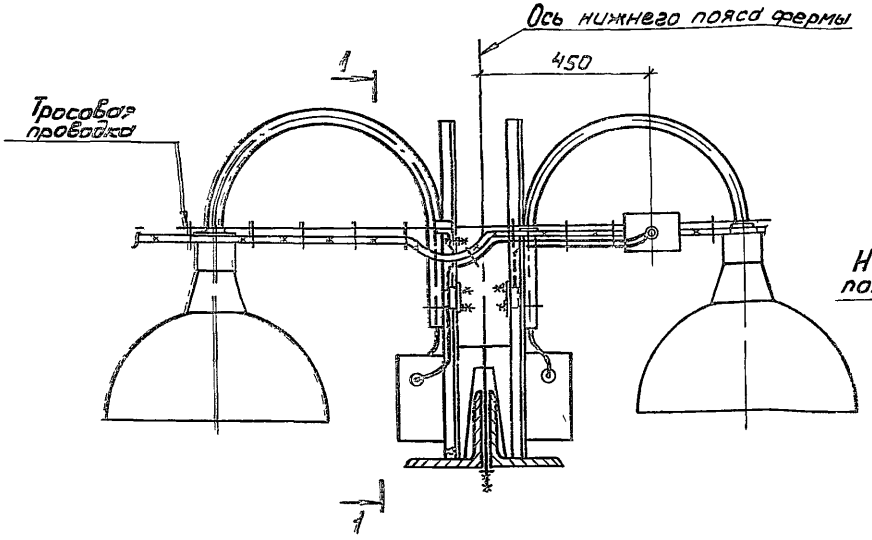

Разрез 1-1

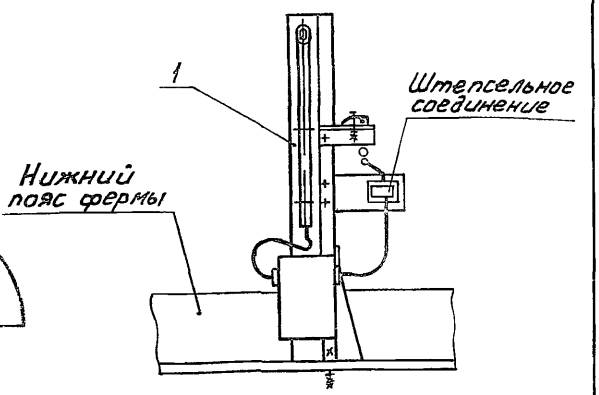

Условное обозначение

РЛВД - разрядная лампа высокого давления

Марка, поз	Обозначение	Наименование	Кол.	Масса ед, кг	Примечание
1	5.407- 92. 2.270	Кронштеин для			
		установки двух			
		светильников с РЛВД	1		

Нач отд	Лигерман			5.407-92.1.200МЧ
Н контр	Лукашевич			Установка двух светильников с РЛВД на кронштейне на фермах из уголков Монтажный чертеж
Гл.контр	Лукашевич			
Ст инж	Аллакозов			

Стадия	Лист	Листов
Р		1

ВНИПИ ТЯЖПРОМЭЛЕКТРОПРОЕКТ ИМЕНИ Ф.БЯКУБОВСКОГО МОСКВА

Копировал Серг...ва 22806-01 38 Формат А3

Взам инв № | Подп и дата

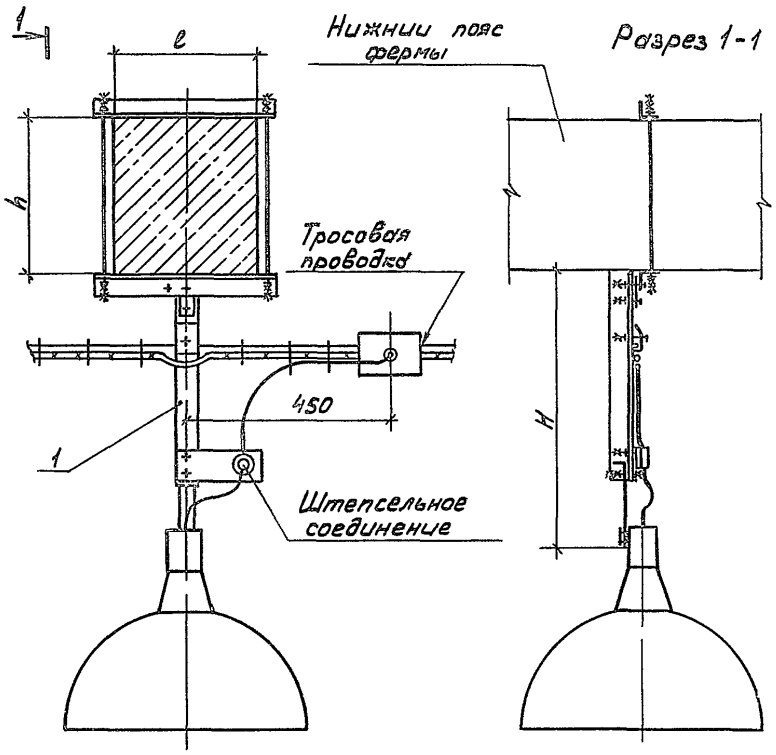

Обозначение	Размеры, мм			Поз. 1
	l	h	H	
5.407-92.1.210МЧ	200	180	650	5.407-92.2.280
-01			1150	-01
-02			1650	-02
-03			2150	-03
-04	240 250	200 220 280 340	650	-04
-05			1150	-05
-06			1650	-06
-07			2150	-07
-08	240 250	300	650	-08
-09			1150	-09
-10			1650	-10
-11			2150	-11
-12	280	280	650	-12
-13			1150	-13
-14			1650	-14
-15			2150	-15
-16	280 300	300 320 340 360	650	-16
-17			1150	-17
-18			1650	-18
-19			2150	-19
-20	350	380	650	-20
-21			1150	-21
-22			1650	-22
-23			2150	-23

Марка, поз	Обозначение	Наименование	Кол	Масса ед, кг	Примечание
1	См. таблицу	Подвес для установки			
		светильника с лампой			
		накаливания	1		

Нач отд	Лигерман		
Н. контр	Лукашевич		2387
Гл. ко истр	Лукашевич		
Ст инж	Аллакозов		

5.407-92.1.210МЧ

Установка светильника с лампой накаливания на подвесе на железобетонных фермах
Монтажный чертеж

Стад	Лист	Листов
Р		1

ТРУДОВОЙ КРАСНОЕ ЗНАМЯ ИНСТИТУТ ИМЕНИ Т. Б. ЯКУБОВСКОГО МОСКВА

22806-01 35

Копировал Сергеева

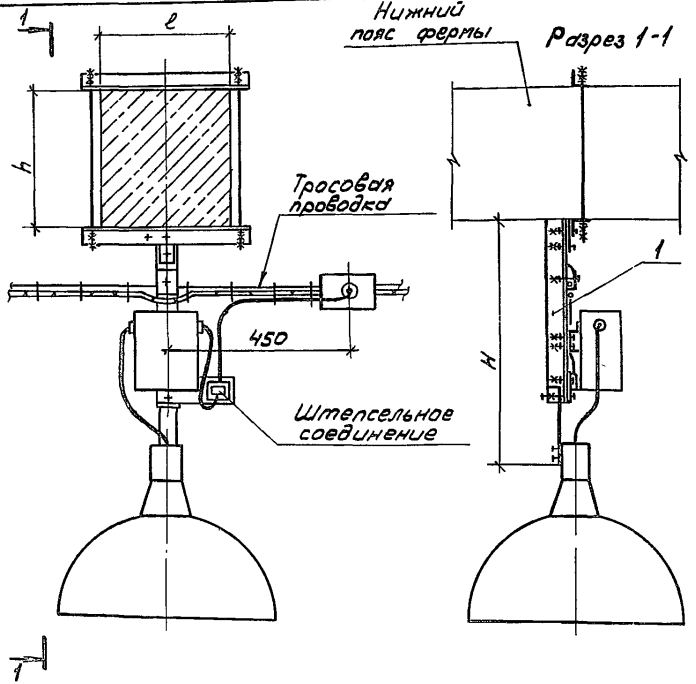

Условное обозначение

РЛВД - разрядная лампа высокого давления.

Обозначение	Размеры, мм l	h	H	Поз. 1
5.407-92.1.220 МЧ	200	180	650	5.407-92.2.290
-01			1150	-01
-02			1650	-02
-03			2150	-03
-04	240	200	650	-04
-05		220	1150	-05
-06	250	280	1650	-06
-07		340	2150	-07
-08	240	300	650	-08
-09			1150	-09
-10	250		1650	-10
-11			2150	-11
-12	280	280	650	-12
-13			1150	-13
-14			1650	-14
-15			2150	-15
-16	280	300	650	-16
-17		320	1150	-17
-18	300	340	1650	-18
-19		360	2150	-19
-20	350	380	650	-20
-21			1150	-21
-22			1650	-22
-23			2150	-23

Марка, поз.	Обозначение	Наименование	Кол.	Масса ед. кг.	Примечание
1	См. таблицу	Подвес для установки светильника с РЛВД	1		

Нач.отд.	Лигерман	
Н.контр.	Лукашевич	
Гл.констр.	Лукашевич	
Ст.инж.	Ласкова	

5.407-92.1.220МЧ

Установка светильника с РЛВД на подвесе на железобетонных фермах. Монтажный чертеж.

Стадия	Лист	Листов
Р		1

ВНИПИ ТЯЖПРОМЭЛЕКТРОПРОЕКТ имени Ю.Г. БАКУЛОВСКОГО г. МОСКВА

22ВПБ-04

Инв.№ подл. | Подпись и дата | Взам.инв.№

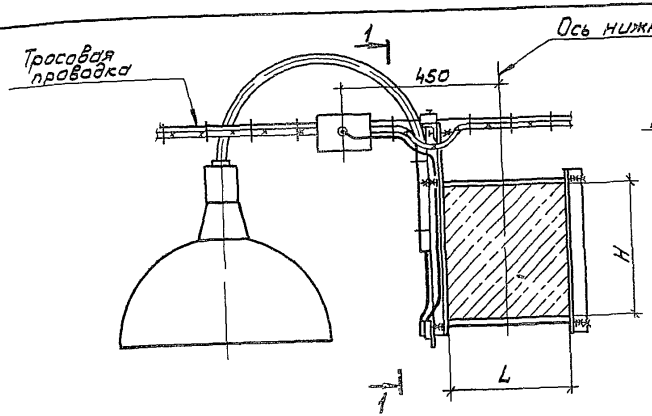

Разрез 1-1

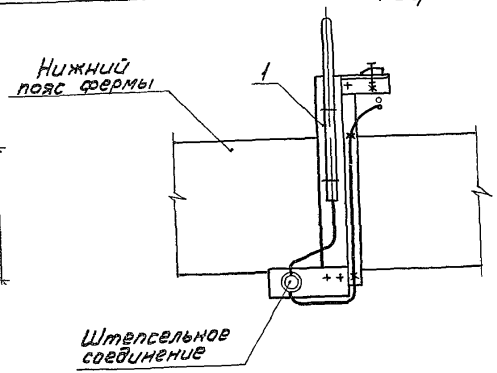

Обозначение	Размеры, мм		Поз. 1
	L	H	
5.407-92. 1.230МЧ	200	180	5.407-92.2.180
-01	240	220	-02
-02		280	-03
-03		340	-04
-04	250	220	-05
-05		300	-06
-06	280	280	-08
-07		340	-09
-08	300	320	-11
-09		360	-12
-10	350	380	14

Марка, поз	Обозначение	Наименование	Кол	Масса ед. кг	Примечание
1	См. таблицу	Кронштейн для установки светильника с лампой накаливания	1		

Нач. отд.	Лигерман		
Н. контр.	Лукашевич		
Гл. конструктор	Лукашевич		
Ст. инж.	Клочкова		

5.407-92.1.230МЧ

Установки светильников с лампой накаливания на кронштейне на железобетонных фермах. Монтажный чертеж

Стадия	Лист	Листов
Р		1

ВНИПИ ТЯЖПРОМЭЛЕКТРОПРОЕКТ имени Ф.Б. Якубовского МОСКВА

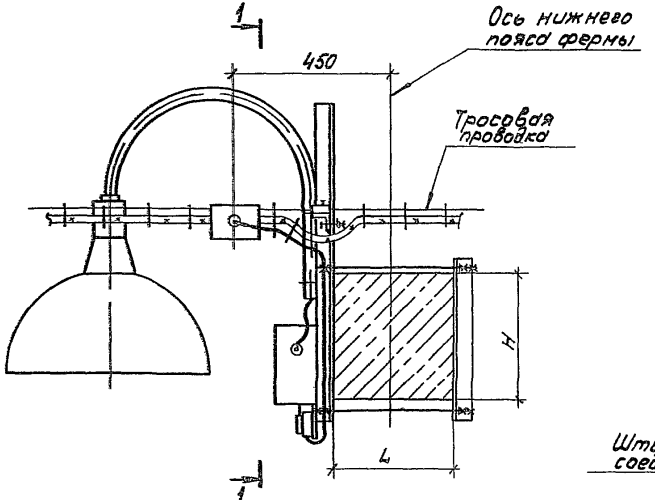

Разрез 1-1

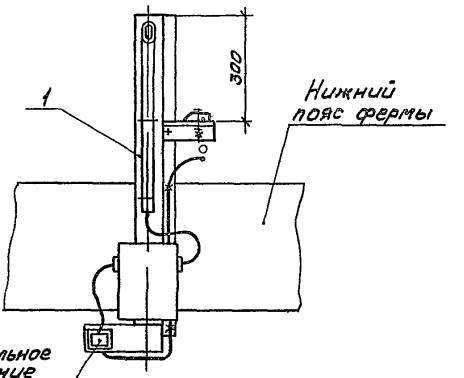

Условное обозначение

РЛВД - разрядная лампа высокого давления

Обозначение	Размеры, мм L	H	Поз.1
5.407-92.1.240МЧ	200	180	5.407-92.2.200
-01	240	220	-02
-02		280	-03
-03		340	-04
-04	250	220	-05
-05		300	-06
-06	280	280	-08
-07		340	-09
-08	300	320	-11
-09		360	-12
-10	350	380	-14

Марка, поз	Обозначение	Наименование	Кол.	Масса ед, кг	Прим.
1	См. таблицу	Кронштейн для установки светильника с РЛВД	1		

Нач. отд.	Лигерман			
Н. контр.	Лукошявич		0181	
Гл. констр.	Лукошявич			
Ст. инж.	Аллакозов			

5.407-92.1.240МЧ

Установка светильника с РЛВД на кронштейне на железобетонных фермах

Монтажный чертеж

Стадия	Лист	Листов
Р		1

ВНИПИ ТЯЖПРОМЭЛЕКТРОПРОЕКТ имени Ф.Б.КУБОВСКОГО МОСКВА

Инв. № подл. | Подп. и дата | Взам. инв. №

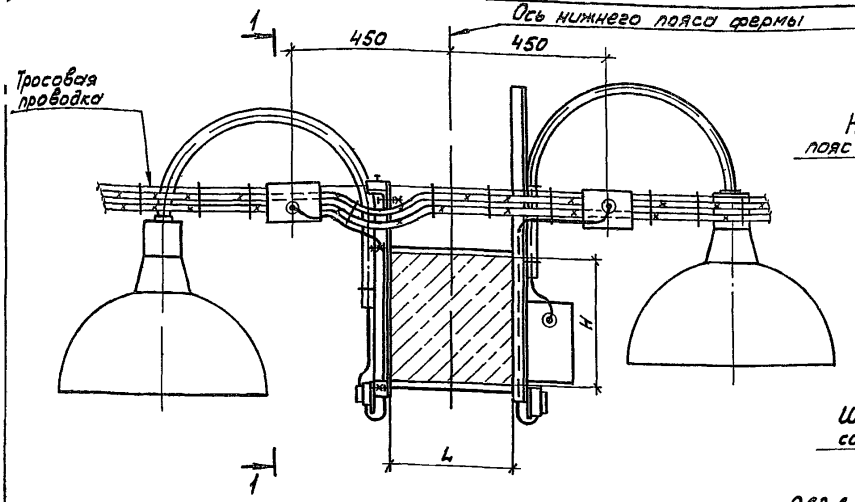

Разрез 1-1

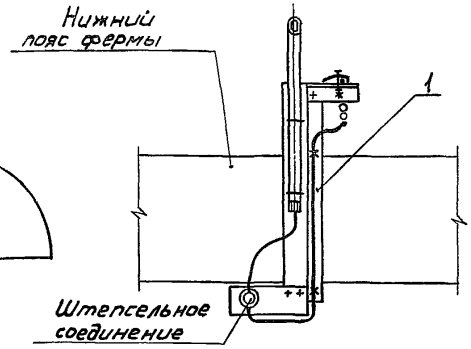

Условное обозначение:

РЛВД-разрядная лампа высокого давления.

Обозначение	Размеры, мм L	Размеры, мм H	Поз. 1
5.407-92.1.250МЧ	200	180	5.407-92.2.220
-01	240	220	-02
-02		280	-03
-03		340	-04
-04	250	220	-05
-05		300	-06
-06	280	280	-08
-07		340	-09
-08	300	320	-11
-09		360	-12
-10	350	380	-14

Марка поз.	Обозначение	Наименование	Кол.	Масса ед. кг	Примечание
1	См. таблицу	Кронштейн для установки светильников с лампами накаливания и РЛВД	1		

Нач. отд.	Ливерман		
Н. контр.	Лукашевич		09.91
Гл. констр.	Лукашевич		
Ст. инж.	Макаков		

5.407-92.1.250МЧ

Установка светильников с лампой накаливания и РЛВД на железобетонных фермах. Монтажный чертеж.

Стадия	Лист	Листов
Р		1

ВНИПИ ТЯЖПРОМЭЛЕКТРОПРОЕКТ имени Ф.Б. ЯКУБОВСКОГО МОСКВА

Копировал Сергеева 22806-01 43 Формат А3

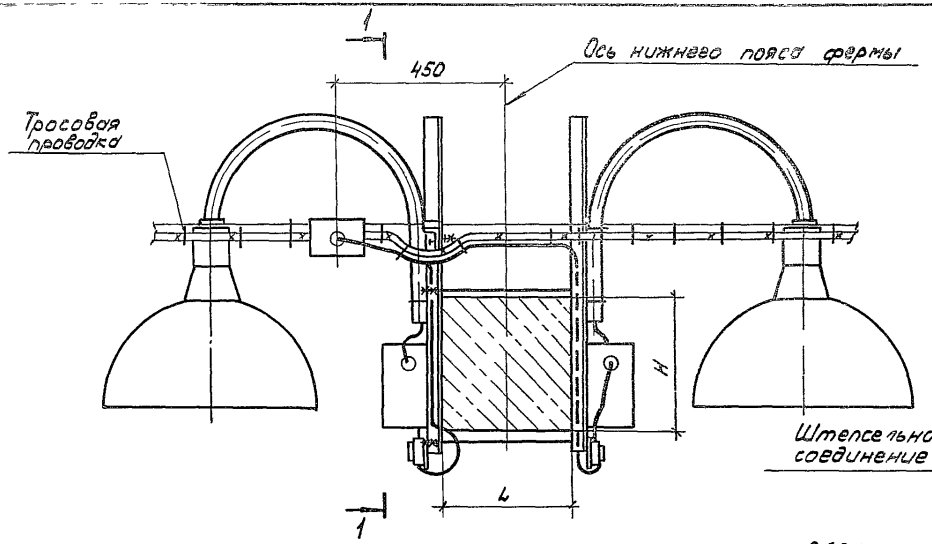

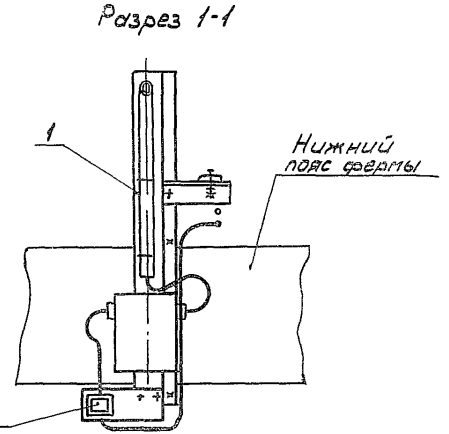

Условное обозначение:

РЛВД - разрядная лампа высокого давления.

Обозначение	Размеры, мм		Поз. 1
	L	H	
5.407-92.1.260МЧ	200	180	5.407-92.2.230
-01	240	220	-02
-02		280	-03
-03		340	-04
-04	250	220	-05
-05		300	-06
-06	280	280	-08
-07		340	-09
-08	300	320	-11
-09		360	-12
-10	350	380	-14

Марка поз.	Обозначение	Наименование	Кол	Масса ед, кг	При чан
1	См. таблицу	Кронштейн для установки двух светильников с РЛВД	1		

Нач отд.	Лигерман		
Н контр.	Лукашевич		09.87г.
Гл констр.	Лукашевич		
Ст инж.	Аллакозов		

5.407-92.1.260МЧ

Установка двух светильников с РЛВД на кронштейне на железобетонных фермах Монтажный чертеж.

Стадия	Лист	Лис
Р		

ВНИПИ ТЯЖПРОМЭЛЕКТРОП ИМЕНИ Ф. БЯКУБОВС МОСКВА

Инв № подл. | Подп и дата | Взам инв №

gost.e-ecolog.ru

22806-01 (1.1)