ТИПОВЫЕ КОНСТРУКЦИИ, ИЗДЕЛИЯ И УЗЛЫ ЗДАНИЙ И СООРУЖЕНИЙ

СЕРИЯ 5.407-91

УСТАНОВКА СВЕТИЛЬНИКОВ С РАЗРЯДНЫМИ ЛАМПАМИ ВЫСОКОГО ДАВЛЕНИЯ И ЛАМПАМИ НАКАЛИВАНИЯ В ПРОИЗВОДСТВЕННЫХ ПОМЕЩЕНИЯХ

ВЫПУСК 2

ЧЕРТЕЖИ ИЗДЕЛИЙ

gost.e-ecolog.ru

ЦЕНТРАЛЬНЫЙ ИНСТИТУТ ТИПОВОГО ПРОЕКТИРОВАНИЯ
ГОССТРОЯ СССР

Москва А-445 Смольная ул 22

Сдано в печать III 1988 года

Заказ № 4593 Тираж 2810 экз

ТИПОВЫЕ КОНСТРУКЦИИ, ИЗДЕЛИЯ И УЗЛЫ ЗДАНИЙ И СООРУЖЕНИЙ

СЕРИЯ 5.407-91

УСТАНОВКА СВЕТИЛЬНИКОВ С РАЗРЯДНЫМИ ЛАМПАМИ ВЫСОКОГО ДАВЛЕНИЯ И ЛАМПАМИ НАКАЛИВАНИЯ В ПРОИЗВОДСТВЕННЫХ ПОМЕЩЕНИЯХ

Выпуск 2

ЧЕРТЕЖИ ИЗДЕЛИЙ

РАЗРАБОТАНЫ
ВНИПИ ТЯЖПРОМЭЛЕКТРОПРОЕКТ
имени Ф.Б. ЯКУБОВСКОГО
ГЛАВЭЛЕКТРОМОНТАЖ
МИНМОНТАЖСПЕЦСТРОЯ СССР

УТВЕРЖДЕНЫ
И ВВЕДЕНЫ В ДЕЙСТВИЕ
МИНМОНТАЖСПЕЦСТРОЕМ СССР
ПРОТОКОЛ ОТ 20.11.87г

Директор института — Ю.Г. Барыбин
Главный инженер института — М.Г. Зименков
Начальник технического отдела — Л.Б. Годгельф
Начальник отдела типового проектирования — И.И. Лигерман

Обозначение	Наименование	Стр.
	Титульный лист	
	Содержание	2
5.407-91.2.10	Кронштейн У116У3 со светильником	
	с лампой накаливания	3
5.407-91.2.20	Кронштейн К986У3 со светильником	
	с лампой накаливания	4
5.407-91.2.30	Кронштейн со светильником с	
	лампой накаливания	5
5.407-91.2.40	Кронштейн У116У3 со светильником	
	с разрядной лампой высокого давления	6
5.407-91 2 50	Кронштейн К986У3 со светильником	
	с разрядной лампой высокого давления	7
5.407-91.2.60	Кронштейн со светильником	
	с разрядной лампой высокого давления	8
5.407-91.2.70	Светильник с лампой накаливания	
	на болтовом соединении	9
5.407-91.2.80	Светильник с лампой накаливания	
	на конструкции	10
5.407-91.2.90	Светильник с лампой накаливания с	
	держателем и профилем	11
5.407-91.2.100	Светильник с лампой накаливания	
	с держателем и швеллером	12
5.407-91.2.110	Светильник с лампой накаливания	
	с планкой	13
5.407-91.2.120	Светильник с лампой накаливания	
	с планкой	14
5.407-91.2.130	Светильник с лампой накаливания	
	с держателем	14

Обозначение	Наименование	Стр.
5.407-91.2.140	Трубчатый подвес со светильником	
	с лампой накаливания	15
5.407-91.2.150	Трубчатый подвес со светильником	
	с лампой накаливания	16
5.407-91.2.160	Подвес со светильником с разрядной	
	лампой высокого давления	17,18
5.407-91.2.160 СБ	Подвес со светильником с разрядной	
	лампой высокого давления.	
	Сборочный чертеж	19
5.407-91.2 170	Подвес со светильником с разрядной	
	лампой высокого давления	20,21
5.407-91.2.170 СБ	Подвес со светильником с разрядной	
	лампой высокого давления.	
	Сборочный чертеж	22
5.407-91.2.180	Подвес со светильником с	
	лампой накаливания	23,24
5.407-91.2.180 СБ	Подвес со светильником с	
	лампой накаливания.	
	Сборочный чертеж	25
5.407-91.2.190	Подвес со светильником	
	с лампой накаливания	26,27
5.407-91.2.190 СБ	Подвес со светильником	
	с лампой накаливания.	
	Сборочный чертеж	28
5.407-91.2.200	Скоба	29

Инв.№подл. | Подп. и дата | Взам.инв.№

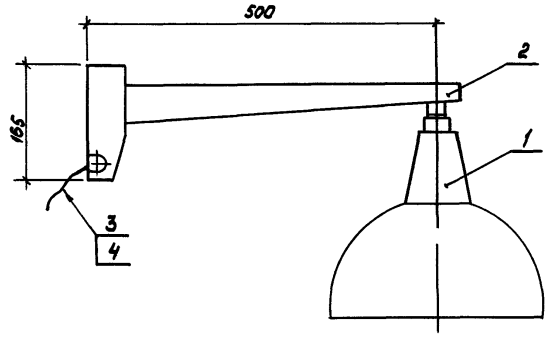

Формат	Зона	Поз.	Обозначение	Наименование	Кол.	Примечание
		1		Светильник	1	По проекту
		2		Кронштейн У116У3		
				ТУ36-2240-80	1	
		3		Трубка электро-		
				монтажная		
				ХВТ-14УХЛ2,5		
				ТУ36-501-80		По проекту
		4		Провод		См. п. 1

1. Марка, сечение и длина провода по проекту
2. Общая масса дана без учета массы светильника (поз 1).

					5.407-91.2.10		
					Кронштейн У116У3 со светильником с лампой накаливания	Стадия	Масса	Масштаб
						Р	1,5	1:5
Нач. отд.	Лагерная					Лист	Листов 1	
Н. контр.	Лисовец			10.87г.		ВНИПИ ТЯЖПРОМЭЛЕКТРОПРОЕКТ имени Ф. БАКУВОВСКОГО МОСКВА		
Гл. конст.	Лисовец							
Ст. инж.	Орлова			X-87				

Формат	Зона	Поз.	Обозначение	Наименование	Кол.	Примечание
		1		Светильник	1	По проекту
		2		Кронштейн К986У3		
				ТУ36-1459-82	1	
		3		Трубка электромонтажная ХВТ-14УХЛ2.5		
				ТУ36-501-80		По проекту
		4		Провод		См. п. 1

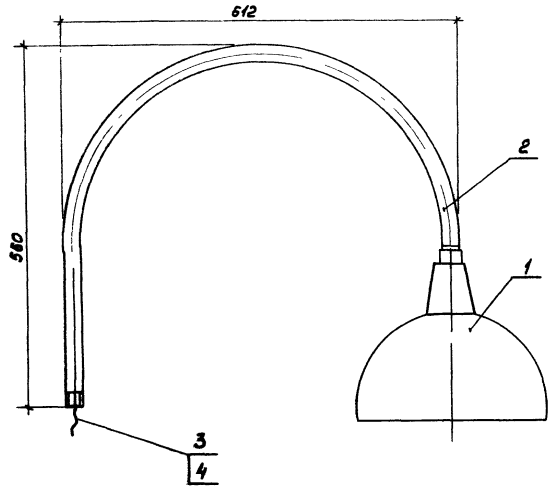

1. Марка, сечение и длина провода по проекту
2. Общая масса дана без учета массы светильника (поз 1)

				5.407-91.2.20			
				Кронштейн К986У3 со светильником с лампой накаливания	Стадия	Масса	Масштаб
					Р	1,35	1:5
Нач отд	Лигерман				Лист	Листов 1	
Н контр	Лукашевич		10.87		ВНИПИ ТЯЖПРОМЭЛЕКТРОПРОЕКТ ИМЕНИ Ф. БЯКОВОВСКОГО МОСКВА		
Гл контр	Лукашевич						
Инж	Платонова		X-87				

Инв. № подл. | Подп. и дата | Взам. инв. №

22805-02 5

Копировал

Формат А

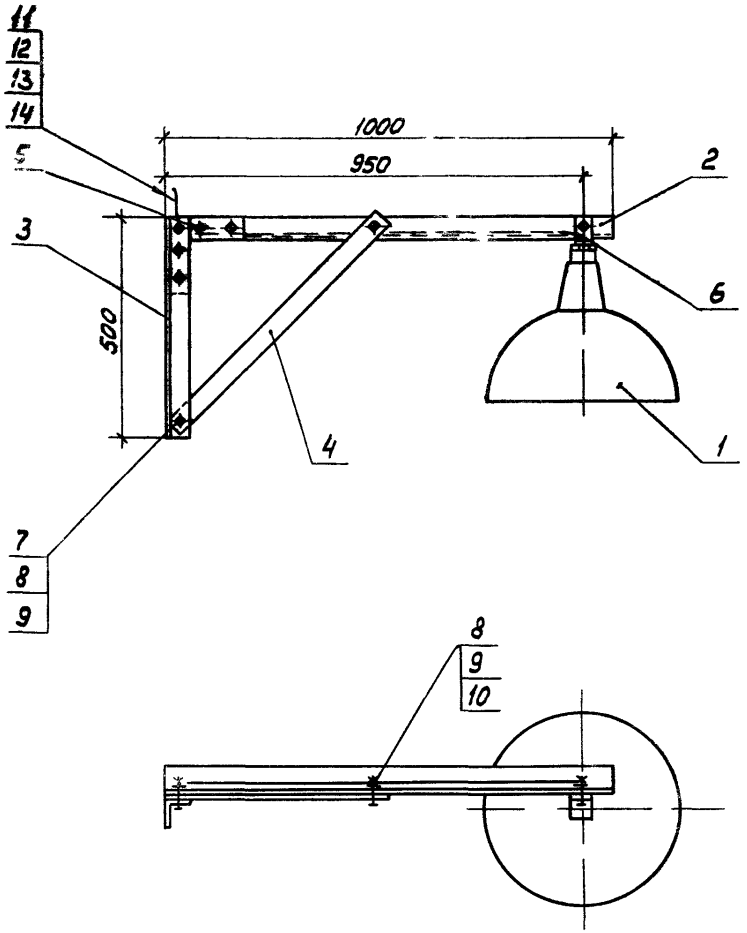

Позиция	Зона	Поз	Обозначение	Наименование	Кол.	Примечание
		1		Светильник	1	По проекту
		2		Уголок УСЭК 55 У3		
				ℓ-1000 ТУ36 2355-80	1	1,95 кг
		3		Уголок УСЭК 55 У3		
				ℓ=500 ТУ36-2355-80	1	0,98 кг
		4		Полоса УСЭК 57У3, ℓ=700		
				ТУ36-2355-80	1	0,28 кг
		5		Уголь УСЭК 59У3		
				ТУ36-2355-80	1	
		6		Патрубок УСЭК 82У1		
				ТУ36-2355-80	1	
		7		Шайба цапфающая		
				УСЭК 76 У1 ТУ36-2355 80	8	
		8		Болт М12×30 ГОСТ 7798-70	8	
		9		Гайка М12 ГОСТ 5915-70	8	
		10		Шайба 12 ГОСТ 11371-78	4	
		11		Трубка ХВТ-14 УХЛ 2,5		
				ТУ36-501-80,		ℓ по проекту
		12		Лента К226 УХЛ2		
				ТУ36-1446-80	10	м
		13		Кнопка К227 УХЛ2		
				ТУ36-1446-80	6	
		14		Провод		См п 1

1. Марка, сечение и длина провода по проекту
2. Общая масса дана без учета массы светильника

Нач отд	Лигерман		
Н контр	Лукошевич		10.87
Гл констр	Лукошевич		
Инж	Платонова		X-87

5.407-91.2.30

Кронштейн со светильником с лампой накаливания

Стадия	Масса	Масштаб
Р	3,7	1:5
Лист	Листов 1	

ВНИПИ ТЯЖПРОМЭЛЕКТРОПРОЕКТ имени Ф. БАКУЛОВСКОГО МОСКВА

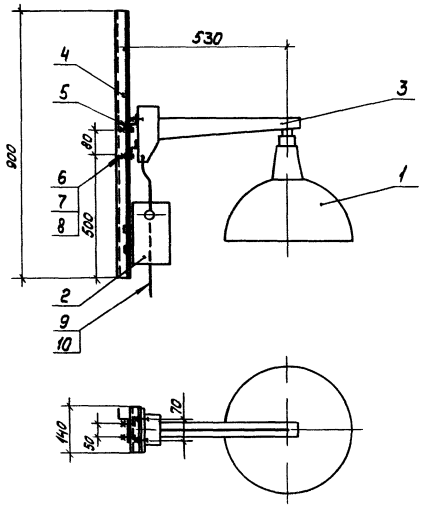

Формат	Зона	Поз.	Обозначение	Наименование	Кол.	Примечание
		1		Светильник	1	По проекту
		2		Пускорегулирующий		
				аппарат	1	По проекту
		3		Кронштейн У116 У3		
				ТУ36-2240-80	1	
		4		Стойка К120 У3		
				ТУ36-1454-78		
		5		Профиль К238 У3	1	
				ТУ36-1434-82; ℓ=140	2	
		6		Болт М6×25		
				ГОСТ7798-70	6	
		7		Гайка М6 ГОСТ5915-70	6	
		8		Шайба 6 ГОСТ11371-78	6	
		9		Трубка электромонтаж-		
				ная ХВТ-14 УХЛ 2,5	8	
				ТУ36-501-80		ℓ по проекту
		10		Провод		См п 1

1. Марка, сечение и длина провода по проекту
2. Общая масса дана без учета массы светильника (поз 1) и пускорегулирующего аппарата (поз 2)

Нач отд	Лигерман		
Н.контр.	Лукашевич		10.87г.
Гл.констр.	Лукашевич		
Инж.	Платонова		8-87

5.407-91.2.40

Кронштейн У116 У3 со светильником с разрядной лампой высокого давления

Стадия	Масса	Масштаб
Р	44	1:5
Лист	Листов 1	

ВНИПИ ТЯЖПРОМЭЛЕКТРОПРОЕКТ ИМЕНИ Ф.Б.ЯКУБОВСКОГО МОСКВА

Инв.№ подл. | Подп. и дата | Взам. инв.№

Копирова Сергеева 22805-02 7 Формат А3

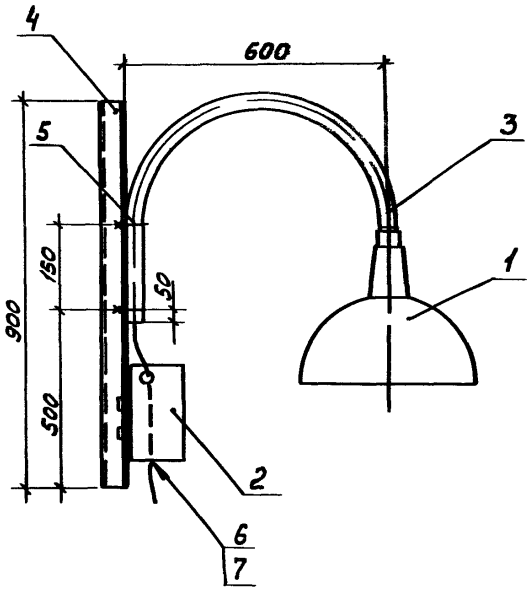

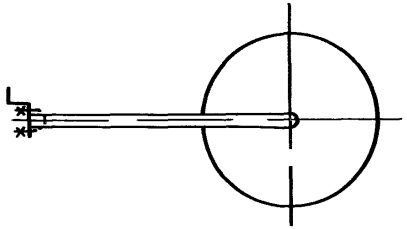

Формат	Зона	Поз	Обозначение	Наименование	Кол	Примечание
		1		Светильник	1	По проекту
		2		Пускорегулирующий		
				аппарат	1	По проекту
		3		Кронштейн К986У3		
				ТУ36-1459-82	1	
		4		Стойка К120У3		
				ТУ36-1454-78	1	
		5		Хомутик С437У2		
				ТУ36-1448-82	2	
		6		Трубка электромонтаж-		
				ная ХВТ-14УХЛ25		
				ТУ36-501 80		2 по проекту
		7		Провод		См п 1

1. Марка, сечение и длина провода по проекту
2. Общая масса без учета массы светильника (поз 1) и пускорегулирующего аппарата (поз 2)

Нач отд	Лигерман		
Н.контр	Лукашевич		10 87г.
Гл.конктр	Лукашевич		
Ст инж	Платонова		X 87

5.407-91.2.50

Кронштейн К986 У3 со светильником с разрядной лампой высокого давления

Стадия	Масса	Масштаб
Р	3,85	1 5

Лист | Листов 1

ВНИПИ ТЯЖПРОМЭЛЕКТРОПРОЕКТ ИМЕНИ Ф БАКУБОВСКОГО МОСКВА

22805 02 8

Копировал Сергеева Формат А3

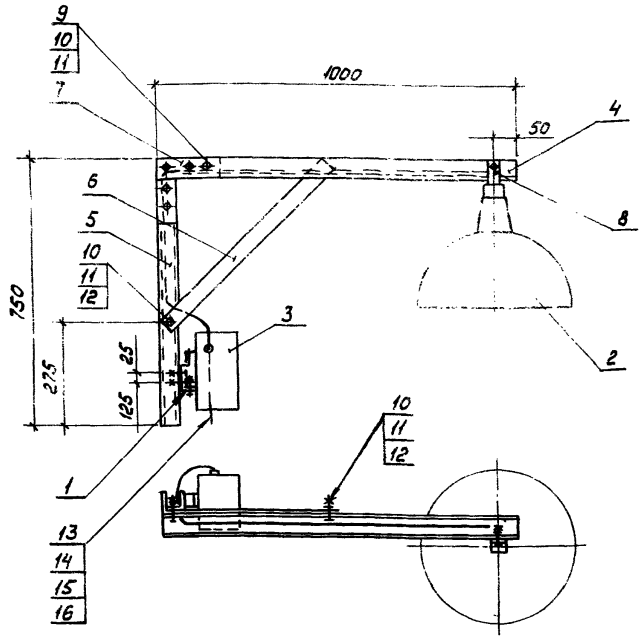

Формат	Зона	Поз.	Обозначение	Наименование	Кол.	Примечание
		1	5.407-91. 2.200	Скоба	1	
		2		Светильник	1	По проекту
		3		Пускорегулирующий аппарат	1	По проекту
		4		Швеллер УСЭК 53У3		
				ℓ=1000 ТУ36-2355-80	1	2,85кг
		5		Швеллер УСЭК 53У3		
				ℓ=75[illegible] У36-2355-80	1	2,14кг
		6		Полоса УСЭК 5[illegible] У3		
				ℓ=700 ТУ36-2355-80		0,28[illegible]
		7		Угольник УСЭК 59 У3		
				ТУ36-2355-80	[illegible]	
		8		Патрубок УСЭК 82[illegible]		
				ТУ36-2355-80	1	
		9		Шайба царапающая		
				УСЭК 76 У1 ТУ36-2355-80	8	
		10		Болт М12×30 ГОСТ 7798-70	8	
		11		Гайка М12 ГО[illegible] 5915-70	8	
		12		Шайба 12 ГОСТ 11[illegible]71-78	4	
		13		Трубка ХВТ-14 УХЛ2,5		
				ТУ36-501-[illegible]		ℓ по проекту
		14		Лента К226 УХЛ2		
				ТУ36-1446-80	1,2	м

1. Марка, сечение и длина провода по проекту.
2. Общая масса дана без учета массы светильника (поз.2) и пускорегулирующего аппарата (поз 3)

Формат	Зона	Поз	Обозначение	Наименование	Кол	Примечание
		15		Кнопка К227 УХЛ2		
				ТУ36-1446-80	8	
		16		Провод		См. п.1

Нач.отд	Лигерман	[signature]	
Н.контр	Лукашевич	[signature]	10 87г
Гл.констр	Лукашевич	[signature]	
Инж.	Платонова	[signature]	X-87

5.407-91. 2.60

Кронштейн со светильником с разрядной лампой высокого давления

Стадия	Масса	Масштаб
Р	5,7[illegible]	1:5
Лист	Листов 1	

ВНИПИ ТЯЖПРОМЭЛЕКТРО[illegible] ИМЕНИ Ф.БЯКУБОВ[illegible] МОСКВ[illegible]

22805-02

Копировал

Взам. инв. № | Подп. и дата | Инв. № подл.

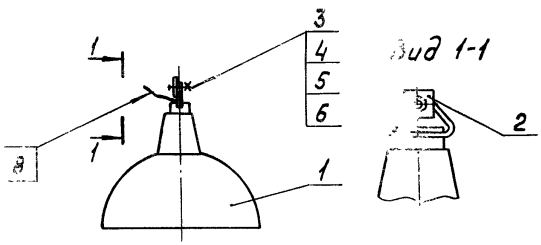

Формат	Зона	Поз.	Обозначение	Наименование	Кол	Примечание
		1		Светильник	1	По проекту
		2		Прокладка УСЭК 75У1		
				ТУ36-2355-80	1	
		3		Болт М12×30		
				ГОСТ 7798-70	1	
		4		Гайка М12 ГОСТ5915-70	1	
		5		Шайба 12 ГОСТ11371-78	1	
		6		Шайба 12 ГОСТ6402-70	1	
		7		Трубка электромон-		
				тажная ХВТ-14УХЛ2,5		
				ТУ36-501-80		2-по проекту
		8		Провод		См.п.1

1. Марка, сечение и длина провода по проекту.

				5.407-91.2.70			
				Светильник с лампой накаливания с болтовым соединением	Стадия	Лист	Листов
					Р		1:10
Нач.отд	Лигерман				Лист		Листов 1
Н.контр	Лукашевич		10.87г		ВНИПИ ТЯЖПРОМЭЛЕКТРОПРОЕКТ ИМЕНИ Ф.БЯКУБОВСКОГО МОСКВА		
Гл.констр	Лукашевич						
Ст.инж	Орлова		X-87				

22805-02 10

Копировал Сергеева Формат А3

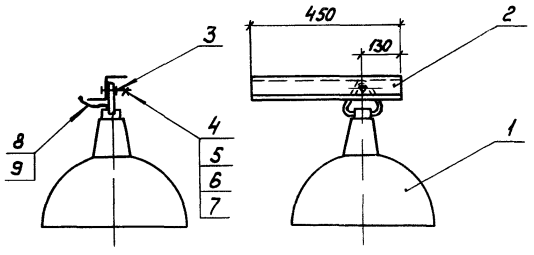

Поз 2

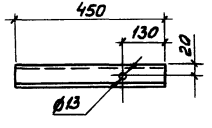

Формат	Зона	Поз.	Обозначение	Наименование	Кол.	Примечание
		1		Светильник	1	По проекту
		2		Профиль К239У2		
				ТУ36-1434-82, ℓ=450	1	1 2 кг
		3		Прокладка УСЭК75У1		
				ТУ36-2355-80	1	
		4		Болт М12×30		
				ГОСТ 7798-70	1	
		5		Гайка М12 ГОСТ 5915-70	1	
		6		Шайба 12 ГОСТ 11371-78	1	
		7		Шайба 12 ГОСТ 6402-78	1	
		8		Трубка электромонтажная ХВТ-14УХЛ2,5		
				ТУ36-501-80		ℓ-по проекту
		9		Провод		см п 1

1. Марка, сечение и длина провода по проекту
2. Общая масса дана без учета массы светильника (поз 1)

Нач отд	Либерман		
Н. контр.	Лукашевич		10.87г
Гл. констр.	Лукашевич		
Ст. инж.	Орлова		

5.407-91.2.80

Светильник с лампой накаливания на конструкции

Стадия	Масса	Масштаб
Р	1,2	1 10

Лист 1 | Листов 1

ВНИПИ ТЯЖПРОМЭЛЕКТРОПРОЕКТ ИМЕНИ Ф.БЯКУБОВСКОГО МОСКВА

Инв. № подл. | Подп. и дата | Взам. инв. №

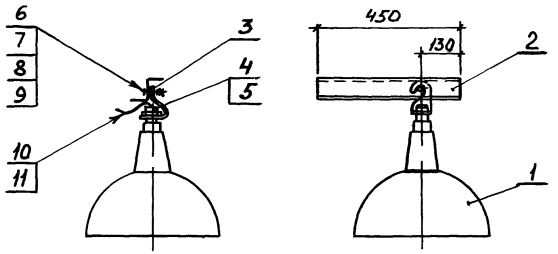

Поз 2

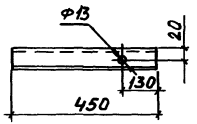

Формат	Зона	Поз	Обозначение	Наименование	Кол.	Примечание
		1		Светильник	1	По проекту
		2		Профиль К239У2		
				ТУ36-1434-82 ℓ=450	1	1,2 кг
		3		Держатель У25МУ3		
				ТУ36-1459-82	1	
		4		Гайка установочная		
				К481У3 ТУ36-1447-82	1	
		5		Ниппель 20 ГОСТ 8958 75	1	
		6		Болт М8×30 ГОСТ 7798-70	1	
		7		Гайка М8 ГОСТ 5915-70	1	
		8		Шайба 8 ГОСТ 11371-78	1	
		9		Шайба 8 ГОСТ 6402-70	1	
		10		Трубка электромонтажная ХВТ-14УХЛ25		
				ТУ36-501-80		2-по проекту
		11		Провод		см. п. 1

1. Марка, сечение и длина провода по проекту
2. Общая масса дана без учета массы светильника (поз. 1)

Нач. отд.	Вигерман		
Н. контр.	Лукашевич		
Гл. констр.	Лукашевич		
Ст. инж.	Орлова		

5.407-91.2.90

Светильник с лампой накаливания с держателем и профилем

Стадия	Масса	Масштаб
Р	1,4	1:10

Лист | Листов 1

ВНИПИ ТЯЖПРОМЭЛЕКТРОПРОЕКТ имени Ф.Б. ЯКУБОВСКОГО МОСКВА

22805 02 12

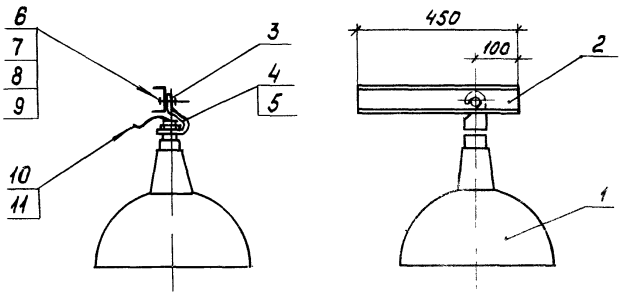

Формат	Зона	Поз.	Обозначение	Наименование	Кол.	Примечание
		1	Светильник		1	По проекту
		2	Швеллер К235У2			
			ТУ36-1434-82, ℓ=450		1	4,16 кг
		3	Держатель У25МУ3			
			ТУ36-1459-82		1	
		4	Гайка установочная			
			К481У3 ТУ36-1447-82		1	
		5	Ниппель 20 ГОСТ8958-75		1	
		6	Болт М8×30			
			ГОСТ 7798-70		1	
		7	Гайка М8 ГОСТ5915-70		1	
		8	Шайба 8 ГОСТ 11371-78		1	
		9	Шайба 8 ГОСТ 6402-70		1	
		10	Трубка электромонтажная ХВТ-14УХЛ2,5			
			ТУ36-501-80			По проекту
		11	Провод			См. 1

1. Марка, сечение и длина провода по проекту
2. Общая масса дана без учета массы светильника (поз. 1)

Инв. № подл. | Подп. и дата | Взам. инв. №

				5.407-91.2.100		
				Светильник с лампой накаливания с держателем и швеллером	Стадия: Р	Масса: 1,0	Масштаб: 1:10
Нач. отд.	Аверкин				Лист	Листов 1
Н. контр.	Лукашевич		10.87		ВНИПИ ТЯЖПРОМЭЛЕКТРОПРОЕКТ имени Ф.Э. ДЗЕРЖИНСКОГО МОСКВА	
Гл. констр.	Лукашевич					
Ст. инж.	Орлова					

Копировал Гергерей

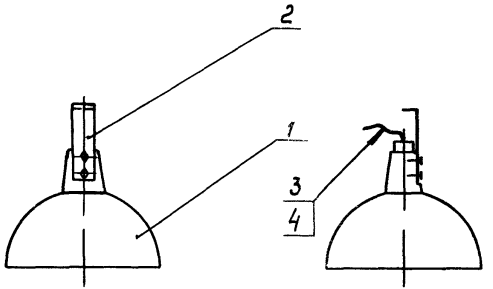

Формат	Зона	Поз	Обозначение	Наименование	Кол	Примечание
		1		Светильник	1	По проекту
		2		Планка УСЭК 8493		
				ТУ36-2355-80	1	
		3		Трубка электромонтажная ХВТ-14УХЛ2,5		
				ТУ36 501-80		ℓ- по проекту
		4		Провод		См.п.1

1. Марка, сечение и длина провода по проекту
2. Общая масса дана без учета массы светильника (поз. 1)

				5.407-91.2.110			
				Светильник с лампой накаливания с планкой	Стадия	Масса	Масштаб
					Р	1,0	1 10
Нач отд	Лигерман				Лист	Листов 1	
Н.контр.	Лукашевич		10 87		ВНИПИ ТЯЖПРОМЭЛЕКТРОПРОЕКТ ИМЕНИ Ф.Б.ЯКУБОВСКОГО МОСКВА		
Гл.констр.	Лукашевич						
Ст инж	Орлова						

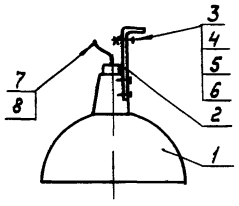

1. Марка, сечение и длина провода по проекту

Формат	Зона	Поз.	Обозначение	Наименование	Кол.	Примечание
		1		Светильник	1	По проекту
		2		Планка УСЭК 84У3		
				ТУ36-2355-80	1	
		3		Болт М12×30 ГОСТ7798-70	1	
		4		Гайка М12 ГОСТ5915-70	1	
		5		Шайба 12 ГОСТ11371-78	1	
		6		Шайба 12 ГОСТ6402-70	1	
		7		Трубка электромонтажная		
				ХВТ-14УХЛ2,5		
				ТУ36-501-80		2-по проекту
		8		Провод		См. п.1

5.407-91.2.120

Светильник с лампой накаливания с планкой

Стадия	Масса	Масштаб
Р		1:10

Лист | Листов 1

ВНИПИ ТЯЖПРОМЭЛЕКТРОПРОЕКТ ИМЕНИ Ф. БЯКУБОВСКОГО МОСКВА

Нач. отд. Лигерман
Н.контр. Лукашевич 10.87г.
Гл.констр. Лукашевич
Ст.инж. Орлова 8-87

Копировал Сергеева Формат А4

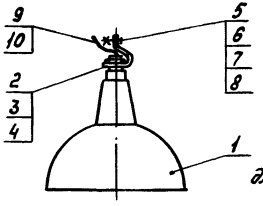

1. Марка, сечение и длина провода по проекту

Формат	Зона	Поз.	Обозначение	Наименование	Кол.	Примечание
		1		Светильник	1	По проекту
		2		Держатель У25МУ3		
				ТУ36-1459-82	1	
		3		Гайка установочная К481У3		
				ТУ36-1447-82	1	
		4		Ниппель 20 ГОСТ8958-75	1	
		5		Болт М8×30 ГОСТ7798-70	1	
		6		Гайка М8 ГОСТ5915-70	1	
		7		Шайба 8 ГОСТ11371-78	1	
		8		Шайба 8 ГОСТ6402-70	1	
		9		Трубка электромонтажная		
				ХВТ-14УХЛ2,5		
				ТУ36-501-80		2-по проекту
		10		Провод		См. п.1

5.407-91.2.130

Светильник с лампой накаливания с держателем

Стадия	Масса	Масштаб
Р		1:10

Лист | Листов 1

ВНИПИ ТЯЖПРОМЭЛЕКТРОПРОЕКТ ИМЕНИ Ф. БЯКУБОВСКОГО МОСКВА

Нач. отд. Лигерман
Н.контр. Лукашевич 10.87г.
Гл.констр. Лукашевич
Ст.инж. Орлова 8-87

Инв. № подл. | Подп. и дата | Взам. инв. №

22805-02 15

Копировал Сергеева Формат А4

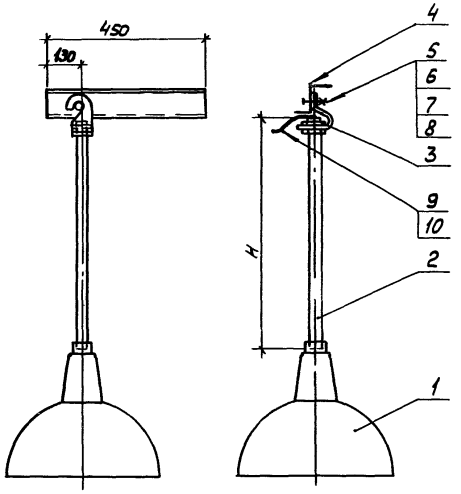

Формат	Зона	Поз	Обозначение	Наименование	Кол. на исполн. 5.407-91.2.140	01	02		Примечание
		1		Светильник	1	1	1		По проекту
		2		Трубчатый подвес					
				К980 У3	1				
				К981 У3		1			
				К982 У3			1		
		3		Держатель светильника					
				У25М У3	1	1	1		
		4		Профиль К23.9 У2					
				ТУ36-1434-82, ℓ=450	1	1	1		1,2 кг
		5		Болт М8х30 ГОСТ 7798-70	1	1	1		
		6		Гайка М8 ГОСТ 5915-70	1	1	1		
		7		Шайба 8 ГОСТ 11371-78	1	1	1		
		8		Шайба 8 ГОСТ 6402-70	1	1	1		
		9		Трубка электромонтаж-					
				ная ХВТ-14УХЛ2,5					
				ТУ36-501-80					ℓ-по проекту
		10		Провод					См п 1

Обозначение	H, мм	Масса кг
5.407-91.2.140	630	1,8
-01	1000	2,6
-02	1600	3,5

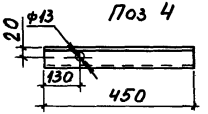

1. Марка, сечение и длина провода по проекту
2. Общая масса дана без учета массы светильника (поз.1)

Нач.отд	Лигеромен		
Н.контр	Лукошевич		
Гл.констр	Лукошевич		
Инж	Лютомова		

5.407-91.2.140

Трубчатый подвес со светильником с лампой накаливания

Стадия	Масса	Масштаб
Р		1:10
Лист	Листов 1	

ВНИПИ ТЯЖПРОМЭЛЕКТРОПРОЕКТ имени Ф.Я.КУБОВСКОГО МОСКВА

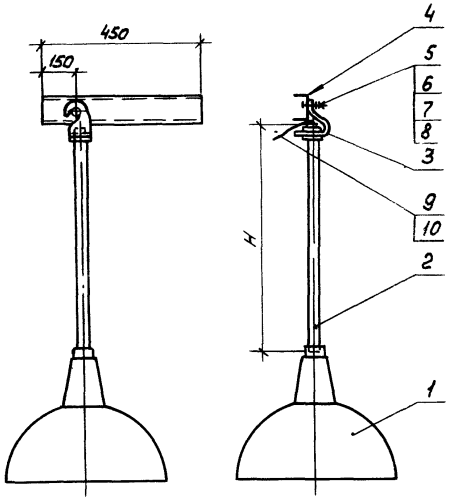

Формат	Зона	Поз.	Обозначение	Наименование	Кол. на исполн. 5.407-91.2.150 –	01	02		Примечание
		1		Светильник	1	1	1		По проекту
		2		Трубчатый подвес					
				К980У3	1				
				К981У3		1			
				К982У3			1		
		3		Держатель светильника					
				У25МУ3	1	1	1		
		4		Швеллер К235У2					
				ТУ36-1434-82, ℓ=450	1	1	1		0,76 кг
		5		Болт М8×30 ГОСТ7798-70	1	1	1		
		6		Гайка М8 ГОСТ5915-70	1	1	1		
		7		Шайба 8 ГОСТ11371-78	1	1	1		
		8		Шайба 8 ГОСТ6402-70	1	1	1		
		9		Трубка электромонтаж-					
				ная ХВТ-14УХЛ2 5					
				ТУ36-501-80					ℓ-по проекту
		10		Провод					См п 1

Обозначение	H мм	Масса кг
5.407-91.2.150	630	1,8
– 01	1000	2,6
– 02	1600	3,5

1. Марка, сечение и длина провода по проекту
2. Общая масса дана без учета массы светильника (поз.1)

Нач отд	Лиерман		
Н.контр.	Лукашевич		1087
Вл.контр.	Лукашевич		
Ст.инж.	Орлова		

5.407-91.2.150

Трубчатый подвес со светильником с лампой накаливания

Стадия	Масса	Масштаб
Р		1:10

Лист | Листов 1

ВНИПИ ТЯЖПРОМЭЛЕКТРОПРОЕКТ ИМЕНИ Ф.Б.ЯКУБОВСКОГО МОСКВА

Инв. № подл. | Подп. и дата | Взам. инв. №

22805-02 17

Формат	Зона	Поз	Обозначение	Наименование	Кол на испол 5.407-91.2.160 —	01	02	Примечание
				Документация				
А3			5.407-91. 2.160СБ	Сборочный чертеж	X	X	X	
				Сборочные единицы				
А3		1	5.407-91. 2.200	Скоба	1	1	1	0,14 кг
				Детали				

					5.407-91.2.160	
Нач.отд.	Лукашевич				Подвес со светильником с разрядной лампой высокого давления	Стадия: Р; Лист; Листов: 4
Н.контр.	Лукашевич			10.91		ВНИПИ ТЯЖПРОМЭЛЕКТРОПРОЕКТ имени Ф.Э.Дзержинского МОСКВА
Гл.констр.	Лукашевич					
Ст.инж.	Орлова					

Копировал Сергеева Формат А4

Инв.№ подл.	Подп. и дата	Взам. инв.№

Формат	Зона	Поз	Обозначение	Наименование	Кол на испол 5.407-91.2.160 —	01	02	Примечание
Б4	2		5.407-91. 2.161	Основание				
				Уголок УС3К 55 У3				
				ТУ 36-2355-80				
				ℓ = 200	1	1	1	0,39 кг
Б4	3			Подвес				
				Уголок УС3К 55 У3				
				ТУ 36-2355-80				
			5.407-91. 2.162	ℓ = 500	1			0,98 кг
			-01	ℓ = 1000		1		1,95 кг
			-02	ℓ = 1500			1	2,92 кг
				Стандартные изделия				
		4		Болт М12×55				
				ГОСТ 7798-70	5	5	5	
		5		Гайка М12 ГОСТ 5915-70	6	6	6	
		6		Шайба 12 ГОСТ 11371-78	1	1	1	

22805-02 18

	5.407-91.2.160	Лист 2

Копировал Сергеева Формат А4

Инв.№ подл. | Подп. и дата | Взам. инв. №

Формат	Зона	Поз.	Обозначение	Наименование	Кол. на исполн. 5.407-91.2.160 —	01	02	Примечание
				Прочие изделия				
		7		Светильник	1	1	1	По проекту
		8		Пускорегулирующий аппарат	1	1	1	По проекту
		9		Угольник УСЭК58У3 ТУ36-2355-80	1	1	1	
		10		Прижим УСЭК65У3 ТУ36-2355-80	1	1	1	
		11		Шайба царапающая УСЭК76У1 ТУ36-2355 80	8	8	8	
		12		Планка УСЭК84У3 ТУ36-2355 80	1	1	1	
		13		Лента К226 УХЛ2 ТУ36-1446 80	0,5	0,5	0,5	м

5.407-91.2.160 Лист 3

Копировал Сергеева Формат А4

Инв.№ подл. | Подп. и дата | Взам. инв. №

Формат	Зона	Поз.	Обозначение	Наименование	Кол. на исполн. 5.407-91.2.160 —	01	02	Примечание
		14		Кнопка К227 УХЛ2 ТУ36-1446 80	3	3	3	
		15		Трубка электромонтажная ХВТ 12УХЛ2 5 ТУ36-501-80				В поз. проекту
				Материалы				
		16		Провод				См. п.1

22805-02 19

5.407-91.2.160 Лист 4

Копировал Сергеева Формат А4

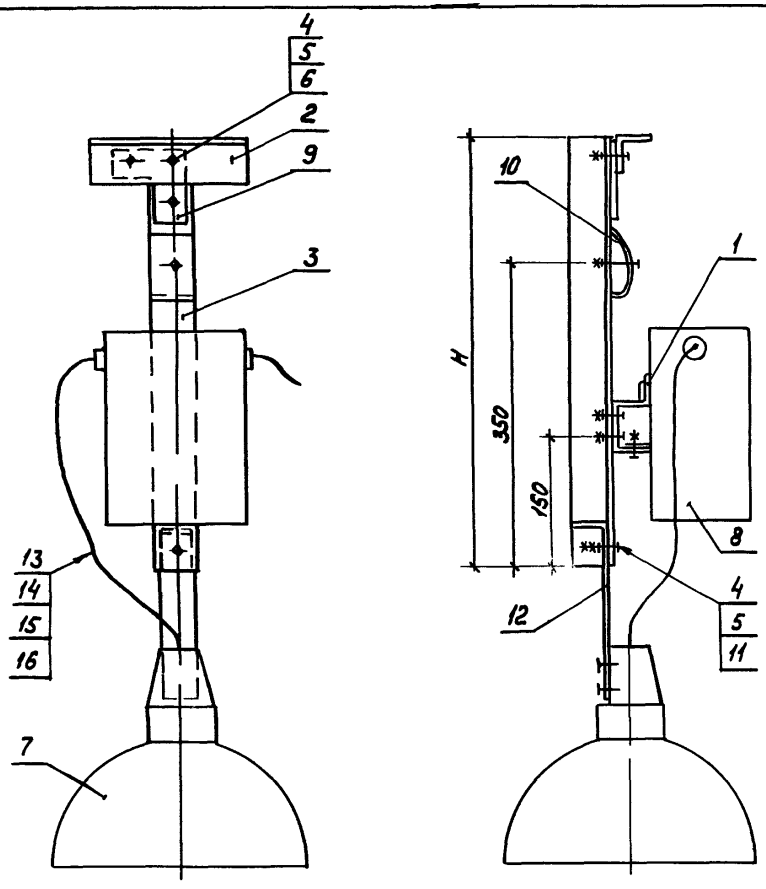

Обозначение	H мм	Масса кг
5.407-91.2.160СБ	500	3,42
-01	1000	4,4
-02	1500	5,4

1. Марка, сечение и длина провода по проекту
2. Общая масса дана без учета массы светильника (поз 7) и пускорегулирующего аппарата (поз.8)

				5.407-91.2.160СБ			
				Подвес со светильником с разрядной лампой высокого давления Сборочный чертеж	Стадия	Масса	Масштаб
					Р		1:10
Нач отд	Лигерман				Лист	Листов 1	
Н.контр	Лукашевич		10.87		БНИПИ ТЯЖПРОМЭЛЕКТРОПРОЕКТ ИМЕНИ Ф.Б.ЯКУБОВСКОГО МОСКВА		
Гл.констр	Лукашевич						
Ст инж	Орлова		7.87				

Инв.№ подл.	Подп. и дата	Взам. инв.№

Формат	Зона	Поз.	Обозначение	Наименование	Кол. на испол. 5.407-91.2.170 —	01	02	Примечание
				Документация				
А3			5.407- 2.170 СБ	Сборочный чертеж	X	X	X	
				Сборочные единицы				
А3		1	5.407- 2.200	Скоба	1	1	1	0,14 кг
				Детали				

Нач.отд.	Ливерман		
Н.контр.	Лисошевич		12.91
Гл.констр.	Лисошевич		
Ст.инж.	Орлова		

5.407-91.2.170

Подвес со светильником с разрядной лампой высокого давления

Стадия	Лист	Листов
Р	1	4

ВНИПИ ТЯЖПРОМЭЛЕКТРОПРОЕКТ имени Ф.Н.Якубовского Москва

Копировал Сергеева Формат А4

Инв.№ подл.	Подп. и дата	Взам. инв.№

Формат	Зона	Поз.	Обозначение	Наименование	Кол. на испол. 5.407-91.2.170 —	01	02	Примечание
				Подвес				
				Узолок УСЭК55УЗ				
				ТУ36-2355-80				
Б4		2	5.407- 2.171	ℓ=500	1			0,98 кг
			-01	ℓ=1000		1		1,95 кг
			-02	ℓ=1500			1	2,92 кг
				Стандартные изделия				
		3		Болт М12×55				
				ГОСТ 7798-70	4	4	4	
		4		Гайка М12 ГОСТ 5915-70	5	5	5	
		5		Шайба 12 ГОСТ 11371-78	1	1	1	
				Прочие изделия				
		6		Светильник	1	1	1	По проекту
		7		Пускорегулирующий аппарат	1	1	1	По проекту

5.407-91.2.170

Лист 2

Копировал Сергеева Формат А4

Формат	Зона	Поз	Обозначение	Наименование	Кол. на испол. 5.407-91.2.170 –	01	02	Примечание
		8		Прижим УСЗК65У3				
				ТУ36-2355-80	1	1	1	
		9		Шайба цапающая				
				УСЗК76У1	1			
				ТУ36-2355-80	6	6	6	
		10		Планка УСЗК84У3				
				ТУ36-2355-80	1	1	1	
		11		Лента К226УХЛ2				
				ТУ36-1446-80	0,5	0,5	0,5	м
		12		Кнопка К227УХЛ2				
				ТУ36-1446-80	3	3	3	
		13		Трубка электромонтажная ХВТ-12УХЛ2,5				
				ТУ36-501-80				В поправку

5.407-91.2.170 Лист 3

Копировал Сергеева Формат А4

Инв.№ подл. | Подп. и дата | Взам. инв.№

Формат	Зона	Поз	Обозначение	Наименование	Кол. на испол. 5.407-91.2.170 –	01	02	Примечание
				Материалы				
		14		Провод				См. п. 1

22805-02 22

5.407-91.2.170 Лист 4

Копировал Сергеева Формат А4

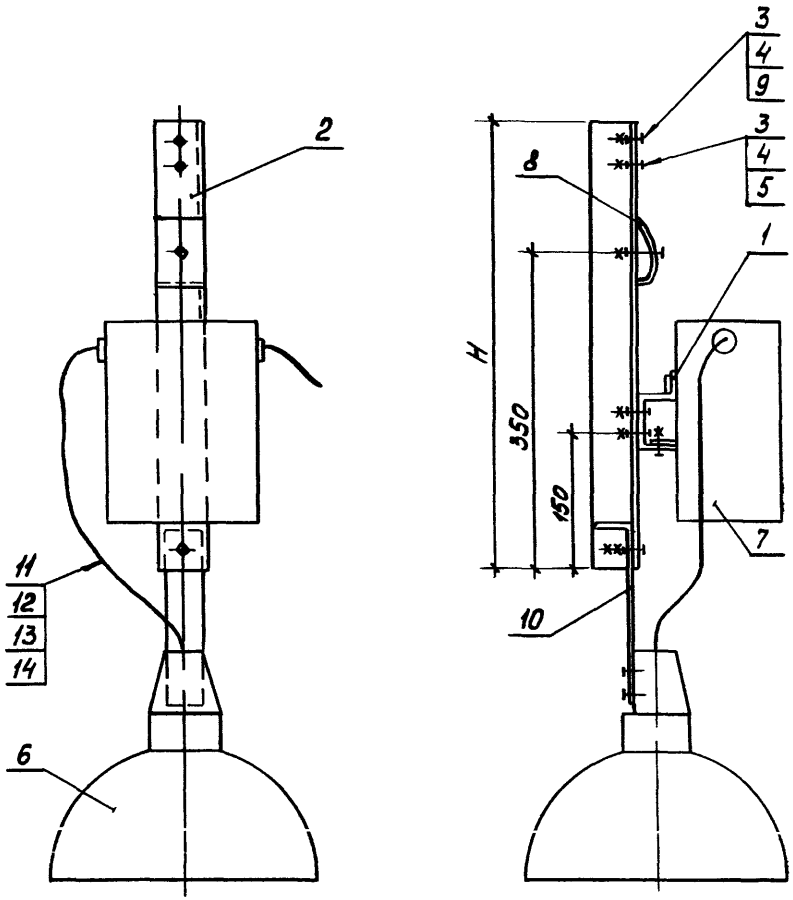

Обозначение	H мм	Масса кг
5.407-91.2.170СБ	500	2,9
-01	1000	3,9
-02	1500	4,9

1. Марка, сечение и длина провода по проекту
2. Общая масса дана без учета массы светильника (поз.6) и пускорегулирующего аппарата (поз 7)

Нач.отд	Лигерман			5.407-91.2.170СБ	
Н.контр	Лукашевич		К 87	Подвес со светильником с разрядной лампой высокого давления. Сборочный чертеж	Стадия: Р; Масса: ; Масштаб: 1:10
Гл.констр	Лукашевич				Лист; Листов 1
Ст.инж	Орлова		К-87		ВНИПИ ТЯЖПРОМЭЛЕКТРОПРОЕКТ имени Ф.Б.ЯКУБОВСКОГО МОСКВА

Инв.№ подл. | Подп. и дата | Взам.инв.№

Копировал

Формат А3

Формат	Зона	Поз	Обозначение	Наименование	Кол на исполн 5.407-91.2.180 —	01	02								Примечание
				Документация											
А3			5.407- 2.180 СБ	Сборочный чертеж	X	X	X								
				Детали											
Б1		1	5.407- 2.181	Основание											
				Уголок УСЭК 55У3											
				ТУ36-2355-80											
				ℓ=200	1	1	1								0,39 кг

Нач отд	Лигерман		
Н контр	Лукашевич		10 87г
Гл констр	Лукашевич		
Ст инж	Орлова		8 87

5.407-91.2.180

Подвес со светильником с лампой накаливания

Стадия	Лист	Листов
Р	1	4

ВНИПИ ТЯЖПРОМЭЛЕКТРОПРОЕКТ ИМЕНИ Ф.Б.ЯКУБОВСКОГО МОСКВА

Копировал Сергеева Формат А4

Инв № подл	Подп и дата	Взам инв №

Формат	Зона	Поз	Обозначение	Наименование	Кол на исполн 5.407-91.2.180 —	01	02								Примечание
				Подвес											
				Уголок УСЭК55У3											
				ТУ36-2355-80											
Б4		2	5.407- 2.182	ℓ=500	1										0,98 кг
			-01	ℓ=1000		1									1,95 кг
			-02	ℓ=1500			1								2,92 кг
				Стандартные изделия											
		3		Болт М12×55											
				ГОСТ 7798-70	5	5	5								
		4		Гайка М12 ГОСТ5915-70	6	6	6								
		5		Шайба 12 ГОСТ11371-78	1	1	1								
				Прочие изделия											
		6		Светильник	1	1	1								По проекту
		7		Угольник УСЭК58У3											
				ТУ36-2355-80	1	1	1								

5.407-91.2.180 Лист 2

Копировал Сергеева Формат А4

Инв.№ подл.	Подп. и дата	Взам. инв.№

Формат	Зона	Поз.	Обозначение	Наименование	Кол. на исполн. 5.407-91.2.180 —	01	02	Примечание
		8		Прижим УСЗК65У3				
				ТУ36-2355-80	1	1	1	
		9		Шайба царапающая				
				УСЗК78У1				
				ТУ36-2355-80	8	8	8	
		10		Планка УСЗК84У3				
				ТУ36-2355-80	1	1	1	
		11		Лента К228УХЛ2				
				ТУ36-1446-80	0,5	0,5	0,5	м
		12		Кнопка К227УХЛ2				
				ТУ36-1446-80	3	3	3	
		13		Трубка электромонтажная ХВТ-12УХЛ2,5				
				ТУ36-501-80				2 по проекту

5.407-91.2.180	Лист 3

Копировал Сергеева Формат А4

Инв.№ подл.	Подп. и дата	Взам. инв.№

Формат	Зона	Поз.	Обозначение	Наименование	Кол. на исполн. 5.407-91.2.180 —	01	02	Примечание
				Материалы				
		14		Провод				См. л.1

5.407-91.2.180	Лист 4

Копировал Сергеева Формат А4

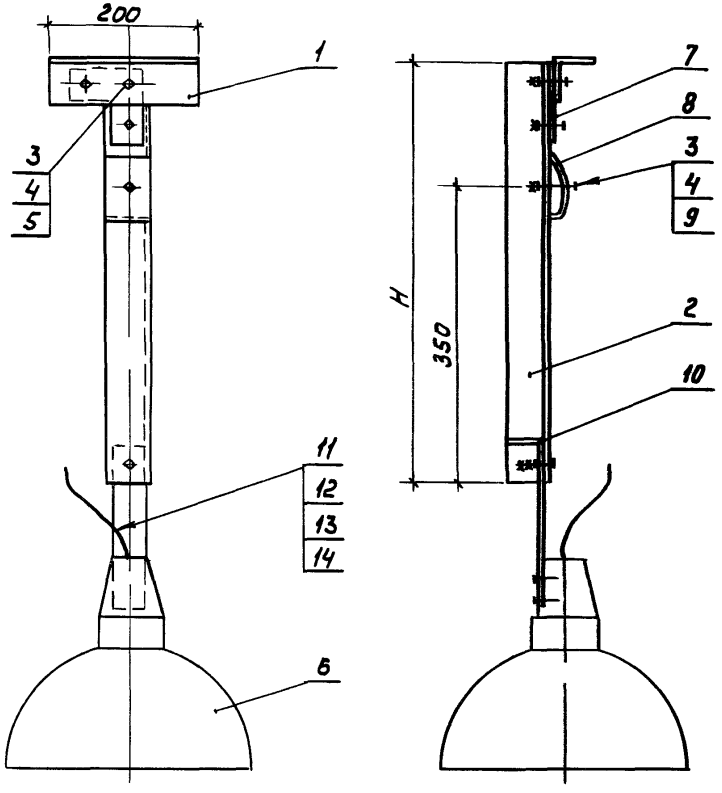

Обозначение	H мм	Масса кг
5.407-91.2.180СБ	500	1,75
-01	1000	2,73
-02	1500	3,7

1. Марка, сечение и длина провода по проекту
2. Общая масса дана без учета массы светильника (поз.6)

				5.407-91.2.180СБ			
				Подвес со светильником с лампой накаливания Сборочный чертеж	Стадия	Масса	Масштаб
					Р		1 10
Нач.отд.	Лигерман				Лист	Листов 1	
Н.контр.	Лисошевич		10.87г		ВНИПИ ТЯЖПРОМЭЛЕКТРОПРОЕКТ ИМЕНИ Ф.БЯКУБОВСКОГО МОСКВА		
Гл.констр.	Лисошевич						
Ст.инж.	Орлова		X-87				

22805-02 26

Копировал

Формат А3

Инв. № подл.	Подп. и дата	Взам. инв. №

Формат	Зона	Поз.	Обозначение	Наименование	Кол. на испол. 5.407-91.2.190 —	01	02	Примечание
				Документация				
А3			5.407-91. 2.190 СБ	Сборочный чертеж	X	X	X	
				Детали				
				Подвес				
				Уголок УС9К 55У3				
				ТУ36 2355-80				
Б4		1	5.407-91. 2.191	ℓ=500	1			0,98 кг
			-01	ℓ=1000		1		1,95 кг
			-02	ℓ=1500			1	2,92 кг

Нач. отд.	Ливерман		
Н. контр.	Лукошевич		10.87
Гл. спец.	Лукошевич		10.87
Ст. инж.	Орлова		10.87

5.407-91.2.190

Подвес со светильником с лампой накаливания

Стадия	Лист	Листов
	1	4

ВНИПИ ТЯЖПРОМЭЛЕКТРОПРОЕКТ имени Ф.Б. ЯКУБОВСКОГО МОСКВА

Копировал Сергеева Формат А4

Инв. № подл.	Подп. и дата	Взам. инв. №

Формат	Зона	Поз.	Обозначение	Наименование	Кол. на испол. 5.407 91. 2.190 —	01	02	Примечание
				Стандартные изделия				
		2		Болт М12×55				
				ГОСТ 7798-70	4	4	4	
		3		Гайка М12 ГОСТ 5915-70	5	5	5	
		4		Шайба 12 ГОСТ 11371-78	1	1	1	
				Прочие изделия				
		5		Светильник	1	1	1	
		6		Прижим УС9К65У3				
				ТУ36-2355-80	1	1	1	
		7		Шайба стопорящая				
				УС9К 76 У1 ТУ36-2355-80	8	8	8	
		8		Планка УС9К84 У3				
				ТУ36-2355-80	1	1	1	

22805-02 27

5.407-91.2.190

Лист 2

Копировал Сергеева Формат А4

Позиция	Зона	Поз.	Обозначение	Наименование	Кол. на исполн. 5.407-91.2.190 —	01	02	Примечание
		9		Лента К226 УХЛ2				
				ТУ36-1446-80	05	0,5	0,5	м
		10		Кнопка К227 УХЛ2				
				ТУ36-1446-80	3	3	3	
		11		Трубка электромон				
				тажная ХВТ-12УХЛ2,5				
				ТУ36-501-80				По проекту

5.407-91.2.190 Лист 3

Копировал Сергеева Формат А4

Инв.№ подл. | Подп. и дата | Взам. инв.№

Позиция	Зона	Поз.	Обозначение	Наименование	Кол. на исполн. 5.407-91.2.190 —	01	02	Примечание
				Материалы				
		12		Провод				См. п. 1

22805 02 28

5.407-91.2.190 Лист 4

Копировал Сергеева Формат А4

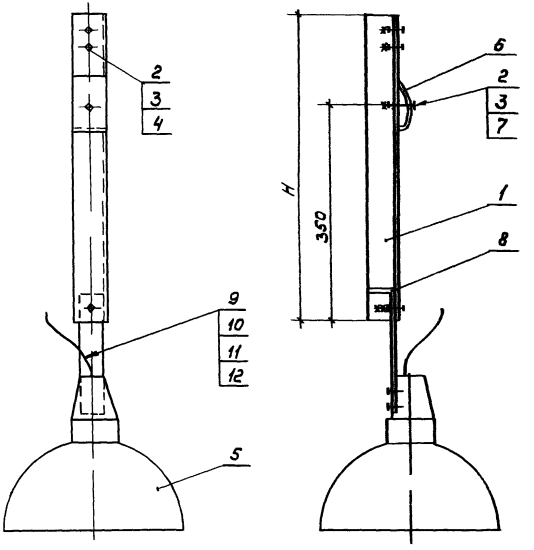

Обозначение	H мм	Масса кг
5.407-91.2.190СБ	500	1,4
-01	1000	2,38
-02	1500	3,36

1. Марка, сечение и длина провода по проекту
2. Общая масса дана без учета массы светильника (поз 5)

Нач отд	Лигерман			
Н.контр	Лукошевич		10.87	
Гл.контр	Лукошевич			
Инж	Платонова		X-87	

5.407-91.2.190СБ

Подвес со светильником с лампой накаливания
Сборочный чертеж

Стадия	Масса	Масштаб
Р		1:10
Лист	Листов 1	

ВНИПИ ТЯЖПРОМЭЛЕКТРОПРОЕКТ ИМЕНИ Ф.Б.ЯКУБОВСКОГО МОСКВА

Взам инв № | Подп и дата | Инв № подл

22805-02 29

Копировал

Формат А3

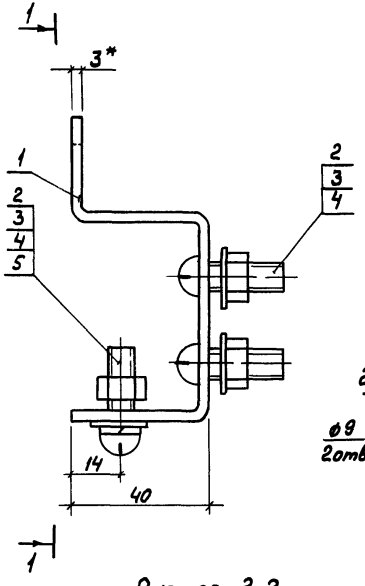

Вид 1-1

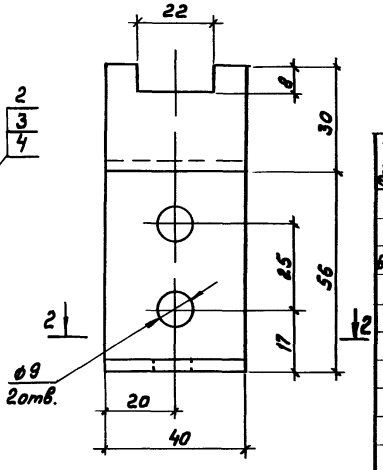

1. * Размер для справок
2. На виде 1-1 и разрезе 2-2 винты условно не показаны
3. Покрытие эмаль ПФ115, серая, ГОСТ 6465-76, IV У2

Формат	Зона	Поз.	Обозначение	Наименование	Кол.	Примечание
				Детали		
64		1	5.407-91. 2.200	Скоба		
				Лента 3×40 БСт2пс		
				ГОСТ 6009-74	1	0,14кг
				Стандартные изделия		
		2		Винт М8×25 ГОСТ17473-80	3	
		3		Гайка М8 ГОСТ5915-70	3	
		4		Шайба 8, ГОСТ11371-78	3	
		5		Шайба пружинная 8		
				ГОСТ 6402-70	1	

Разрез 2-2

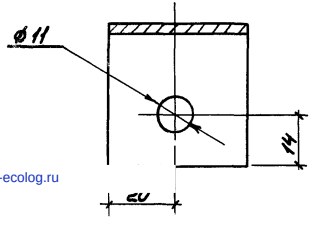

Длина развертки 150мм

				5.407-91.2.200			
				Скоба	Стадия	Масса	Масштаб
					Р	0,2	1:1
Нач.отд.	Лигерман				Лист	Листов 1	
Н.контр.	Лукашевич		10.87г.		ВНИПИ ТЯЖПРОМЭЛЕКТРОПРОЕКТ ИМЕНИ Ф.Б.ЯКУБОВСКОГО МОСКВА		
Гл.контр.	Лукашевич						
Ст.инж.	Орлова		X 87				

gost.e-ecolog.ru