ТИПОВЫЕ КОНСТРУКЦИИ, ИЗДЕЛИЯ И УЗЛЫ ЗДАНИЙ И СООРУЖЕНИЙ

СЕРИЯ 5.407-91

УСТАНОВКА СВЕТИЛЬНИКОВ С РАЗРЯДНЫМИ ЛАМПАМИ ВЫСОКОГО ДАВЛЕНИЯ И ЛАМПАМИ НАКАЛИВАНИЯ В ПРОИЗВОДСТВЕННЫХ ПОМЕЩЕНИЯХ

ВЫПУСК 1

ЧЕРТЕЖИ МОНТАЖНЫЕ

РАЗРАБОТАНЫ
ВНИПИ ТЯЖПРОМЭЛЕКТРОПРОЕКТ
имени Ф.Б. ЯКУБОВСКОГО
ГЛАВЭЛЕКТРОМОНТАЖ
МИНМОНТАЖСПЕЦСТРОЯ СССР

УТВЕРЖДЕНЫ
И ВВЕДЕНЫ В ДЕЙСТВИЕ
МИНМОНТАЖСПЕЦСТРОЕМ СССР
ПРОТОКОЛ ОТ 20.11.87 г.

Директор института — Ю.Г. Барыбин
Главный инженер института — М.Г. Зименков
Начальник технического отдела — Л.Б. Годгельф
...ник отдела типового проектирования — И.И. Лигерман

gost.e-ecolog.ru

Содержание

Обозначение	Наименование	Стр.
	Титульный лист	
	Содержание	2...4
5.407-91. 1.ПЗ	Пояснительная записка	5
5.407-91. 1.10ТБ	Таблицы выбора чертежей	6...9
5.407-91. 1.20ВА	Ведомость потребности в оборудовании и материалах	10...19
5.407-91. 1.30МЧ	Установка светильника с лампой накаливания на стене или колонне на кронштейне У116УЗ.	
	Монтажный чертеж	20
5.407-91. 1.40МЧ	Установка светильника с лампой накаливания на стене или колонне на кронштейне К986УЗ.	
	Монтажный чертеж	20
5.407-91. 1.50МЧ	Установка светильника с лампой накаливания на стене или колонне	
	на кронштейне. Монтажный чертеж	21
5.407-91. 1.60МЧ	Установка светильника с РЛВД на стене или колонне на кронштейне У116УЗ. Монтажный чертеж	21
5.407-91. 1.70МЧ	Установка светильника с РЛВД на стене или колонне на кронштейне К986УЗ. Монтажный чертеж	22
5.407-91. 1.80МЧ	Установка светильника с РЛВД на стене или колонне на кронштейне	
	Монтажный чертеж	22
5.407-91. 1.90МЧ	Установка светильника с лампой накаливания на крюке под перекрытием толщиной более 150мм.	
	Монтажный чертеж	23
5.407-91. 1.100МЧ	Установка светильника с лампой накаливания на резьбе под перекрытием толщиной более 150мм.	
	Монтажный чертеж	23
5.407-91. 1.110МЧ	Установка светильника с лампой накаливания с планкой под перекрытием толщиной более 150мм.	
	Монтажный чертеж	24
5.407-91. 1.120МЧ	Установка светильника с лампой накаливания на крюке под перекрытием. Монтажный чертеж	24
5.407-91. 1.130МЧ	Установка светильника с лампой накаливания на резьбе под перекрытием. Монтажный чертеж	25
5.407-91. 1.140МЧ	Установка светильника с лампой накаливания на полосе под перекрытием. Монтажный чертеж	25
5.407-91. 1.150МЧ	Установка светильника с лампой накаливания на крюке под перекрытием в стыке плит.	
	Монтажный чертеж	26
5.407-91. 1.160МЧ	Установка светильника с лампой накаливания на резьбе под перекрытием в стыке плит.	
	Монтажный чертеж	26

Инв.№ подл. | Подп. и дата | Взам.инв.№

Обозначение	Наименование	Стр.
5.407-91. 1.170 МЧ	Установка светильника с лампой накаливания на планке под перекрытием в стыке плит. Монтажный чертеж	27
5.407-91. 1.180 МЧ	Установка светильника с лампой накаливания на крюке под перекрытием из пустотных плит. Монтажный чертеж	27
5.407-91. 1.190 МЧ	Установка светильника с лампой накаливания на резьбе под перекрытием из пустотных плит. Монтажный чертеж	28
5.407-91. 1.200 МЧ	Установка светильника с лампой накаливания на планке под перекрытием из пустотных плит. Монтажный чертеж	28
5.407-91. 1.210 МЧ	Установка светильника с лампой накаливания на крюке под перекрытием в стыке ребристых плит. Монтажный чертеж	29
5.407-91. 1.220 МЧ	Установка светильника с лампой накаливания на резьбе под перекрытием в стыке ребристых плит. Монтажный чертеж	29
5.407-91. 1.230 МЧ	Установка светильника с лампой накаливания на планке в стыке ребристых плит. Монтажный чертеж	30
5.407-91. 1.240 МЧ	Установка светильника с лампой накаливания на трубчатом подвесе под перекрытием толщиной более 150 мм. Монтажный чертеж	31
5.407-91. 1.250 МЧ	Установка светильника с лампой накаливания на трубчатом подвесе под перекрытием. Монтажный чертеж	32
5.407-91. 1.260 МЧ	Установка светильника с лампой накаливания на трубчатом подвесе под перекрытием в стыке плит. Монтажный чертеж	33
5.407-91. 1.270 МЧ	Установка светильника с лампой накаливания на трубчатом подвесе под перекрытием из пустотных плит. Монтажный чертеж	34
5.407-91. 1.280 МЧ	Установка светильника с лампой накаливания на трубчатом подвесе под перекрытием из ребристых плит. Монтажный чертеж	35
5.407-91. 1.290 МЧ	Установка светильника с РЛВД на подвесе под перекрытием толщиной более 150 мм. Монтажный чертеж	36
5.407-91. 1.300 МЧ	Установка светильника с РЛВД на подвесе под перекрытием. Монтажный чертеж	37
5.407-91. 1.310 МЧ	Установка светильника с РЛВД на подвесе под перекрытием в стыке плит. Монтажный чертеж	38

Альбомный лист 11 типа 1 Тип. пр.

Обозначение	Наименование	Стр.
5.407-91. 1.320 МЧ	Установка светильника с РЛВД	
	на подвесе под перекрытием из	
	пустотных плит.	
	Монтажный чертеж	39
5.407-91. 1.330 МЧ	Установка светильника с РЛВД	
	на подвесе под перекрытием из	
	ребристых плит.	
	Монтажный чертеж	40
5.407-91. 1.340 МЧ	Установка светильника с лампой	
	накаливания на подвесе под перекры-	
	тием толщиной более 150 мм.	
	Монтажный чертеж	41
5.407-91. 1.350 МЧ	Установка светильника с лампой	
	накаливания на подвесе под перекры-	
	тием. Монтажный чертеж	42
5.407-91. 1.360 МЧ	Установка светильника с лампой	
	накаливания на подвесе под пере-	
	крытием в стыке плит.	
	Монтажный чертеж	43
5.407-91. 1.370 МЧ	Установка светильника с лампой	
	накаливания на подвесе под пере-	
	крытием из пустотных плит.	
	Монтажный чертеж	44
5.407-91. 1.380 МЧ	Установка светильника с лампой	
	накаливания на подвесе под пере-	
	крытием из ребристых плит.	
	Монтажный чертеж	45

Обозначение	Наименование	Стр.

1. Исходные данные

В данной типовой серии приведены узлы установки светильников на различных опорных основаниях.

Серия разработана для установки светильников с разрядными лампами высокого давления (РЛВД) и лампами накаливания.

Светильники устанавливаются на кирпичных и железобетонных стенах, железобетонных колоннах и под перекрытиями: монолитными и из сборных плит.

2. Содержание

Серия состоит из 2-х выпусков:

Выпуск 1 – чертежи монтажные

Выпуск 2 – чертежи изделий.

В выпуске 1 приведены чертежи установки светильников и ведомость потребности в оборудовании и материалах.

В выпуске 2 приведены чертежи узлов, конструкций и деталей для изготовления и сборки их в мастерских электромонтажных заготовок (МЭЗ)

3. Область применения

Серия предназначена для выполнения проектных и монтажных работ по установке светильников в производственных помещениях.

4. Основные положения

В серии разработаны узлы установки светильников на заводских кронштейнах (У116 УЗ, К986 УЗ) с вылетом от стены ≈ 500 мм (см. черт. 5.407-91.1.39 МЧ... 5.407-91.1.40 МЧ). Для кронштейнов с вылетом 1000 мм, изготавливаемых в МЭЗ, разработаны чертежи 5.407-91.2.30; 5.407-91.2.60

Ответвительные коробки показаны условно и являются составной частью групповой сети электрического освещения.

Установка светильников под перекрытиями непосредственно и на подвесах выполнена для случаев крепления светильника к конструкции на резьбе, с помощью крюка и на планке. При установке светильников под перекрытием конструкции разработаны либо с учетом установки на них ответвительной коробки (см. черт. 5.407-91.1.90 МЧ... 5.407-91.1.280 МЧ), либо коробка крепится на тросе, несущем электропроводку групповой сети (см. черт. 5.407-91.1.290 МЧ... 5.407-91.1.380 МЧ).

При установке светильников с лампами накаливания на подвеске использованы трубчатые подвесы.

При установке на одной линии светильников рабочего освещения с РЛВД и светильников аварийного освещения с лампами накаливания использованы подвесы из изделий УСЭК, изготовляемые в МЭЗ. При этом обеспечивается возможность установки ПРА и единообразие конструкций, расположенных на одной линии.

Все конструкции рассчитаны на максимальную массу светильников 15 кг, за исключением кронштейнов У116 УЗ – 10 кг, К986 УЗ – 12 кг, крюков У625 УХЛ4, У629 УХЛ4 – 7 кг.

С выпуском настоящей серии исключается из числа действующих типовая серия 5.407-19.

				5.407-91.1.ПЗ		
Нач.отд	Лигерман	[signature]		Пояснительная записка	Стадия	Лист	Листов
Н.контр	Лукашевич	[signature]	10.87г		Р		1
Гл.констр	Лукашевич	[signature]			ВНИПИ ТЯЖПРОМЭЛЕКТРОПРОЕКТ ИМЕНИ Ф.Б.ЯКУБОВСКОГО МОСКВА		
Ст.инж.	Орлова	[signature]	8-87				

22805-01 6

Копировал Сергеева Формат А3

Место установки	Светильник с лампой	Способ крепления светильника	Эскиз	Обозначение монтажного чертежа	Обозначение чертежа изделия
стена или железобетонная колонна	ЛН	кронштейн У116УЗ	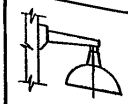	5.407-91.1.130МЧ	5.407-91.2.10
		кронштейн К986УЗ	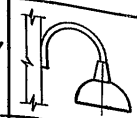	5.407-91.1.140МЧ	5.407-91.2.20
		кронштейн (изделие М33)	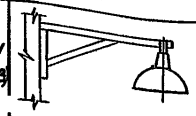	5.407-91.1.150МЧ	5.407-91.2.30
	РЛВД	кронштейн У116УЗ	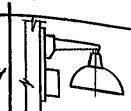	5.407-91.1.160МЧ	5.407-91 2.40
		кронштейн К986УЗ	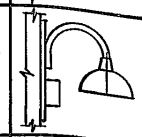	5.407-91.1.170МЧ	5.407-91.2.50
		кронштейн (изделие М33)	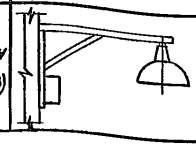	5.407-91.1.180МЧ	5.407-91.2.60

Место установки	Светильник с лампой	Способ крепления светильника	Эскиз	Обозначение монтажного чертежа	Обозначение чертежа изделия
перекрытие толщиной более 150 мм	ЛН	крюк	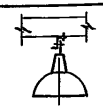	5.407-91.1.90МЧ	5.407-91. 2.80
		резьба	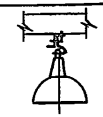	5.407-91.1.100МЧ	5.407-91.2.90
		винты	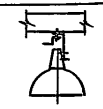	5.407-91.1.110МЧ	5.407-91.2.110
перекрытие толщиной 100-150 мм		крюк		5.407-91.1.120МЧ	–
		резьба	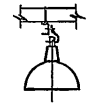	5.407-91.1.130МЧ	5.407-91.2.100
		винты	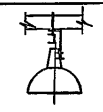	5.407-91.1.140МЧ	5.407-91 2.110

Условное обозначение:
ЛН - лампа накаливания
РЛВД - разрядная лампа высокого давления

Нач.отд	Лигерман		
Н.контр	Лукашевич		10.87
Гл.констр	Лукашевич		
Ст.инж	Орлова		8.87

5.407-91.1.10ТБ

Таблица выбора чертежей

Стадия	Лист	Листов
Р	1	4

ВНИПИ ТЯЖПРОМЭЛЕКТРОПРОЕКТ имени Ф.БЯКУБОВСКОГО МОСКВА

Место установки	Светильник с лампой	Способ крепления светильника	Эскиз	Обозначение: Монтажного чертежа	Обозначение: Чертежа изделия
в стыке плит	ЛН	крюк	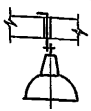	5.407-91.1.150МЧ	5.407-91.2.70
		резьба	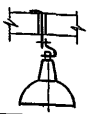	5.407-91.1.160МЧ	5.407-91.2.130
		винты	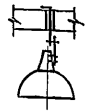	5.407-91.1.170МЧ	5.407-91.2.120
пустотные плиты	ЛН	крюк	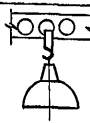	5.407-91.1.180МЧ	—
		резьба	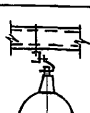	5.407-91.1.190МЧ	5.407-91.2.100
		винты	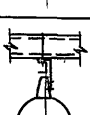	5.407-91.1.200МЧ	5.407-91.2.110

Место установки	Светильник с лампой	Способ крепления светильника	Эскиз	Обозначение: Монтажного чертежа	Обозначение: Чертежа изделия
в стыке ребристых плит	ЛН	крюк	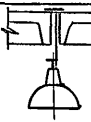	5.407-91.1.210МЧ	5.407-91.2.70
		резьба	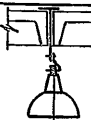	5.407-91.1.220МЧ	5.407-91.2.130
		винты	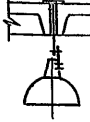	5.407-91.1.230МЧ	5.407-91.2.120
перекрытие толщиной более 150мм		трубчатый подвес К980УЗ... К982УЗ	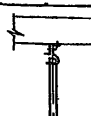	5.407-91.1.240МЧ	5.407-91.2.140
перекрытие толщиной 100-150мм			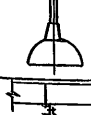	5.407-91.1.250МЧ	5.407-91.2.150

Инв.№подл. | Подп. и дата | Взам.инв.№

Место установки	Светильник с лампой	Способ крепления светильника	Эскиз	Обозначение монтажного чертежа	Обозначение чертежа изделия
в стыке плит	ЛН	трубчатый подвес К980 УЗ... К982 УЗ	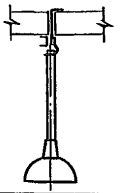	5.407-91.1.260М4	5.407-91.2.150
пустотные плиты	ЛН	трубчатый подвес К980 УЗ... К982 УЗ	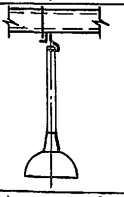	5.407-91.1.270М4	5.407-91.2.150
в стыке ребристых плит	ЛН	трубчатый подвес К980 УЗ... К982 УЗ	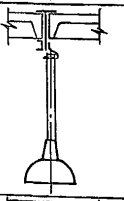	5.407-91.1.280М4	5.407-91.2.150
перекрытие толщиной более 150 мм	РЛВД	подвес (изделие МЭЗ)	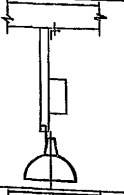	5.407-91.1.290М4	5.407-91.2.160СБ
перекрытие толщиной 100-150 мм	РЛВД	подвес (изделие МЭЗ)	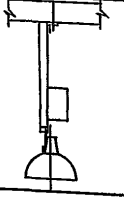	5.407-91.1.300М4	5.407-91.2.160СБ
в стыке плит	РЛВД	подвес (изделие МЭЗ)	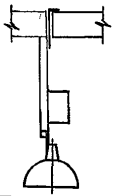	5.407-91.1.310М4	5.407-91.2.170СБ
пустотные плиты	РЛВД	подвес (изделие МЭЗ)	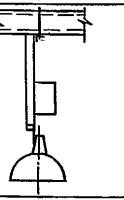	5.407-91.1.320М4	5.407-91.2.160СБ
в стыке ребристых плит	РЛВД	подвес (изделие МЭЗ)	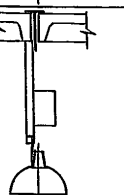	5.407-91.1.330М4	5.407-91.2.170СБ

Место установки	Светильник с лампой	Способ крепления светильника	Эскиз	Обозначение монтажного чертежа	Обозначение чертежа изделия
перекрытие толщиной более 150мм	ЛН	Подвес (изделие М33)	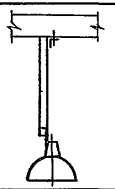	5.407-91.1.340М4	5.407-91.2.180СБ
перекрытие толщиной 100-150мм			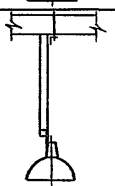	5.407-91.1.350М4	5.407-91.2.180СБ
в стыке плит			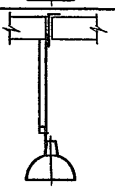	5.407-91.1.360М4	5.407-91.2.190СБ
пустотные плиты			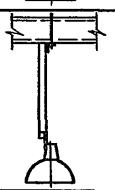	5.407-91.1.370М4	5.407-91.2.180СБ
в стыке ребристых плит			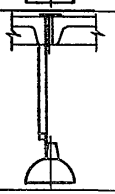	5.407-91.1.380М4	5.407-91.2.190СБ

Наименование и техническая характеристика оборудования и материалов	Тип, марка обозначение документа	Ед изм	Количество по обозначению 5.407-91.1.																	
			30МЧ	40МЧ	50МЧ	60МЧ	70МЧ	80МЧ	90МЧ	100МЧ	110МЧ	120МЧ		130МЧ		140МЧ		150МЧ	
			—	—	—	—	—	—	—	—	—	—	01	—	01	—	01	—	01
Электрооборудование																			
Светильник	по проекту	шт	1	1	1	1	1	1	1	1	1	1	1	1	1	1	1	1	1
Пускорегулирующий аппарат	по проекту	шт				1	1	1											
Лампа накаливания	по проекту	шт	1	1	1				1	1	1	1	1	1	1	1	1	1	1
Разрядная лампа высокого давления	по проекту	шт				1	1	1											
Кабельные изделия																			
Провод *	по проекту	км																	
Прокат черных металлов																			
Лента горячекатаная, толщиной и шириной																			
3×40	ГОСТ 6009-74	кг						0,14											
Ниппель																			
20	ГОСТ 8958-75	шт								1				1	1				

* Марка, сечение и длина провода по проекту

Нач. отд.	Лигерман		
Н. контр.	Лукашевич		10.87
Гл. констр.	Лукашевич		
Ст. инж.	Орлова		

5 407-91 1 20ВА

Ведомость потребности в оборудовании и материалах

Стадия	Лист	Листов
Р	1	10

ВНИПИ ТРУДПРОМЭЛЕКТРОПРОЕКТ имени Ф.Б. Якубовского МОСКВА

Наименование и техническая характеристика оборудования и материалов	Тип, марка, обозначение документа	Ед. изм.	Количество по обозначению 5.407-91.1.																	
			30МЧ	40МЧ	50МЧ	60МЧ	70МЧ	80МЧ	90МЧ	100МЧ	110МЧ	120МЧ		130МЧ		140МЧ		150МЧ	
			—	—	—	—	—	—	—	—	—	—	01	—	01	—	01	—	01
Изделия ГЭМ																			
Трубный держатель К939У3	ТУ36 1459-82	шт		1															
Крюк У625 УХЛ4		шт										1							
У629 УХЛ4	ТУ36 1451-82	шт											1						
У623 УХЛ4		шт																	
Шпилька К122У3		шт																	
Кронштейн У116У3	ТУ36 2240 80	шт	1			1													
Кронштейн К986У3	ТУ36 1459 82	шт		1			1												
Стойка К120У3	ТУ36-1454 78	шт				1	1												
Зетовый профиль К238У2	ТУ36 1434 82	м				0,3													
Зетовый профиль К239У2	ТУ36 1434-82	м							0,45	0,45	0,45								
Швеллер К235У2	ТУ36 1434 82	м												0,45	0,45	0,45	0,45		
Полоса УСЭК56У3					0,7			0,7						0,1	0,1	0,1	0,1	0,4	0,45
Уголок УСЭК55У3		м			1,5														
Швеллер УСЭК53У3		м						1,75											
Патрубок УСЭК82У1	ТУ36 2355-80	шт			1			1											
Шайба центрирующая УСЭК76У1		шт			8														
Прокладка УСЭК75У1		шт							1									1	1
Планка УСЭК84У3		шт									1					1	1		
Угольник УСЭК59У3		шт			1			1											
Угольник УСЭК58У3		шт																	
Прижим УСЭК65У3		шт																	
Трубчатый подвес К980У3		шт																	
К981У3	ТУ36 1459 82	шт																	
К982У3		шт																	

Инв. № подл. | Подп. и дата | Взам. инв. №

Наименование и техническая характеристика оборудования и материалов	Тип, марка Обозначение документа	Ед изм	Количество по обозначению 5.407-91.1.																					
			160 мч		170 мч		180 мч	190 мч	200 мч	210 мч		220 мч		230 мч		240 мч			250 мч					
			—	01	—	01	—	—	—	—	01	—	01	—	01	—	01	02	—	01	02	03	04	05
Электрооборудование																								
Светильник	по проекту	шт	1	1	1	1	1	1	1	1	1	1	1	1	1	1	1	1	1	1	1	1	1	1
Пускорегулирующий аппарат	по проекту	шт																						
Лампа накаливания	по проекту	шт	1	1	1	1	1	1	1	1	1	1	1	1	1	1	1	1	1	1	1	1	1	1
Разрядная лампа высокого давления	по проекту	шт																						
Кабельные изделия																								
Провод *	по проекту	км																						
Прокат черных металлов																								
Лента горячекатаная, толщиной и шириной																								
3×40	ГОСТ 6009-74	кг																						
Ниппель																								
20		шт	1	1				1				1	1											

Наименование и техническая характеристика оборудования и материалов	Тип, марка Обозначение документа	Ед изм	Количество по обозначению 5.407-91.1.																					
			160 мч		170 мч		180 мч	190 мч	200 мч	210 мч		220 мч		230 мч		240 мч			250 мч					
			–	01	–	01	–	–	–	–	01	–	01	–	01	–	01	02	–	01	02	03	04	05
Изделия ГЭМ																								
Трубчатый держатель К939У3	ТУ36-1459 82	шт																						
Крюк У625 УХЛ4		шт																						
У629 УХЛ4	ТУ36-1451-82	шт																						
У623 УХЛ4		шт					1																	
Шпилька К122У3		шт						2	2															
Кронштейн У116У3	ТУ36-2240 80	шт																						
Кронштейн К986У3	ТУ36 1459-82	шт																						
Стойка К120У3	ТУ36-1454 78	шт																						
Зетовый профиль К238У2	ТУ36-1434-82	м																						
Зетовый профиль К239У2	ТУ36-1434 82	м														0,45	0,45	0,45						
Швеллер К235 У2	ТУ36-1434-82	м						0,45	0,45										0,45	0,45	0,45	0,45	0,45	0,45
Полоса УСЭК56У3		м	0,4	0,45	0,4	0,45		0,1	0,1	0,625	0,725	0,625	0,725	0,625	0,725									
Уголок УСЭК55У3		м																						
Швеллер УСЭК53У3		м																						
Патрубок УСЭК82У1	ТУ36-2355-80	шт																						
Шайба цефлонящая УСЭК76У1		шт																						
Прокладка УСЭК75У1		шт								1	1													
Планка УСЭК84У3		шт			1	1								1	1									
Угольник УСЭК59У3		шт																						
Угольник УСЭК58У3		шт																						
Причим УСЭК65У3		шт																						
Трубчатый подвес К980У3		шт														1			1		1			
К981У3	ТУ36 1459 82	шт															1			1			1	
К982У3		шт																1			1			1

Инв. № подл. | Подп. и дата | Взам. инв. №

Наименование и техническая характеристика оборудования и материалов	Тип, марка обозначение документа	Ед. изм.	Количество по обозначению 5.407-91.1.																							
			260 М4						270 М4			280 М						280 М4			300 М4					
			–	01	02	03	04	05	–	01	02	–	01	02	03	04	05	–	01	02	–	01	02	03	04	05
Электрооборудование																										
Светильник	по проекту	шт	1	1	1	1	1	1	1	1	1	1	1	1	1	1	1	1	1	1	1	1	1	1	1	1
Пускорегулирующий аппарат	по проекту	шт																1	1	1	1	1	1	1	1	1
Лампа накаливания	по проекту	шт	1	1	1	1	1	1	1	1	1	1	1	1	1	1	1									
Разрядная лампа высокого давления	по проекту	шт																1	1	1	1	1	1	1	1	1
Кабельные изделия																										
Провод *	по проекту	км																								
Прокат черных металлов																										
Лента горячекатаная, толщиной и шириной																										
3×40	ГОСТ 6009-74	кг																0,14	0,14	0,14	0,14	0,14	0,14	0,14	0,14	0,14
Ниппель																										
20	ГОСТ 8958-75	шт																								

Наименование и техническая характеристика оборудования и материалов	Тип, марка Обозначение документа	Ед изм	Количество по обозначению 5.407-91.1.																					
			260 МЧ						270 МЧ			280 МЧ						290 МЧ			300 МЧ					
			–	01	02	03	04	05	–	01	02	–	01	02	03	04	05	–	01	02	–	01	02	03	04	05
Изделия ГЭМ																										
Трубный держатель К939У3	ТУ36-1459-82	шт																								
Крюк У625УХЛ4		шт																								
У629УХЛ4	ТУ36 1451-82	шт																								
У623УХЛ4		шт																								
Шпилька К122У3		шт							2	2	2															
Кронштейн У116У3	ТУ36-2240 80	шт																								
Кронштейн К986У3	ТУ36-1459 82	шт																								
Стойка К120У3	ТУ36-1454-78	шт																								
Зетовый профиль К238У3	ТУ36-1434 82	м																								
Швеллер К235У2	ТУ36-1434-82	м	0,45	0,45	0,45	0,45	0,45	0,45	0,45	0,45	0,45	0,45	0,45	0,45	0,45	0,45	0,45									
Полоса УСЭК56У3		м	0,5	0,5	0,5	0,6	0,6	0,6				0,9	0,9	0,9	1,1	1,1	1,1				0,05	0,05	0,05	0,05	0,05	0,05
Уголок УСЭК55У3		м																0,7	1,2	1,7	0,7	1,2	1,7	0,7	1,2	1,7
Швеллер УСЭК53У3		м																								
Патрубок УСЭК82У1		шт																								
Шайба царапающая УСЭК76У1	ТУ36-2355-80	шт																8	8	8	8	8	8	8	8	8
Прокладка УСЭК75У1		шт																								
Планка УСЭК84У3		шт																1	1	1	1	1	1	1	1	1
Угольник УСЭК59У3		шт																								
Угольник УСЭК58У3		шт																1	1	1						
Трубчатый подвес К980У3	ТУ36-1459-82	шт	1			1			1			1			1											
К981У3		шт		1			1			1			1			1										
К982У3		шт			1			1			1			1			1									
Прижим УСЭК65У3	ТУ2355-80	шт																1	1	1	1	1	1	1	1	1

Инв.№ подл. | Подп. и дата | Взам. инв.№

Наименование и техническая характеристика оборудования и материалов	Тип, марка. Обозначение документа	Ед. изм.	Количество по обозначению 5.407-91.1.																							
			310мч						320мч			330мч						340мч			350мч					
			–	01	02	03	04	05	–	01	02	–	01	02	03	04	05	–	01	02	–	01	02	03	04	05
Электрооборудование																										
Светильник	по проекту	шт	1	1	1	1	1	1	1	1	1	1	1	1	1	1	1	1	1	1	1	1	1	1	1	1
Пускорегулирующий аппарат	по проекту	шт	1	1	1	1	1	1	1	1	1	1	1	1	1	1	1									
Лампа накаливания	по проекту	шт																1	1	1	1	1	1	1	1	1
Разрядная лампа высокого давления	по проекту	шт	1	1	1	1	1	1	1	1	1	1	1	1	1	1	1									
Кабельные изделия																										
Провод *	по проекту	км																								
Прокат черных металлов																										
Лента горячекатаная, толщиной и шириной																										
3×40	ГОСТ 6009-74	кг	0,14	0,14	0,14	0,14	0,14	0,14	0,14	0,14	0,14	0,14	0,14	0,14	0,14	0,14	0,14									
Ниппель																										
20	ГОСТ 8958-75	шт																								

Наименование и техническая характеристика оборудования и материалов	Тип, марка Обозначение документа	Ед. изм.	Количество по обозначению 5.407-91. 1.																							
			310 МЧ						320 МЧ			330 МЧ						340 МЧ			350 МЧ					
			–	01	02	03	04	05	–	01	02	–	01	02	03	04	05	–	01	02	–	01	02	03	04	05
Изделия ГЭМ																										
Трубный держатель К939УЗ	ТУ36-1459-82	шт																								
Крюк У625 УХЛ4		шт																								
У629 УХЛ4	ТУ36-1451-82	шт																								
У623 УХЛ4		шт																								
Шпилька К122УЗ		шт							1	1	1															
Кронштейн У116УЗ	ТУ36-2240-80	шт																								
Кронштейн К986УЗ	ТУ36-1459-82	шт																								
Стойка К120УЗ	ТУ36-1454-78	шт																								
Зетовый профиль К238УЗ	ТУ36-1434-82	м																								
Швеллер К235У2	ТУ36-1434-82	м																								
Полоса УСЭК 56УЗ		м	0,23	0,23	0,23	0,28	0,28	0,28	0,05	0,05	0,05	0,45	0,45	0,45	0,55	0,55	0,55				0,05	0,05	0,05	0,05	0,05	0,05
		м																								
Уголок УСЭК 55УЗ		м	0,5	1,0	1,5	0,5	1,0	1,5	0,7	1,2	1,7	0,5	1,0	1,5	0,5	1,0	1,5	0,7	1,2	1,7	0,7	1,2	1,7	0,7	1,2	1,7
Швеллер УСЭК 53УЗ		м																								
Патрубок УСЭК 82У1	ТУ36-2355-80	шт																								
Шайба царапающая УСЭК 76У1		шт	6	6	6	6	6	6	8	8	8	6	6	6	6	6	6	8	8	8	8	8	8	8	8	8
Прокладка УСЭК 75У1		шт																								
Планка УСЭК 84УЗ		шт	1	1	1	1	1	1	1	1	1	1	1	1	1	1	1	1	1	1	1	1	1	1	1	1
Угольник УСЭК 59УЗ		шт																								
Угольник УСЭК 58УЗ		шт	1	1	1	1	1	1	1	1	1	1	1	1	1	1	1	1	1	1	1	1	1	1	1	1
Прижим УСЭК 65УЗ		шт	1	1	1	1	1	1	1	1	1	1	1	1	1	1	1	1	1	1	1	1	1	1	1	1
Трубчатый подвес К980УЗ		шт																								
К981УЗ	ТУ36-1459-82	шт																								
К982УЗ		шт																								

Инв.№ подл. | Подп. и дата | Взам.инв.№

22805-01 1В

Наименование и техническая характеристика оборудования и материалов	Тип, марка. Обозначение документа	Ед. изм.	Количество по обозначению 5.407-91.1.														
			360МЧ						370МЧ			380МЧ					
			–	01	02	03	04	05	–	01	02	–	01	02	03	04	05
Электрооборудование																	
Светильник	по проекту	шт	1	1	1	1	1	1	1	1	1	1	1	1	1	1	1
Пускорегулирующий аппарат	по проекту	шт															
Лампа накаливания	по проекту	шт	1	1	1	1	1	1	1	1	1	1	1	1	1	1	1
Разрядная лампа высокого давления	по проекту	шт															
Кабельные изделия																	
Провод*	по проекту	км															
Прокат черных металлов																	
Лента горячекатаная, толщиной и шириной																	
3 и 40	ГОСТ 6009-74	кг															
Ниппель																	
20	ГОСТ 8958-75	кг															

Наименование и техническая характеристика оборудования и материалов	Тип, марка, обозначение документа	Ед. изм	Количество по обозначению 5.407-91.1.															
			360мч						370мч			380мч						
			–	01	02	03	04	05	–	01	02	–	01	02	03	04	05
Изделия ГЭМ																		
Трубный держатель К939У3	ТУ36-1459-82	шт																
Крюк У625 УХЛ4		шт																
У629 УХЛ4	ТУ36-1454-82	шт																
У623 УХЛ4		шт																
Шпилька К122У3		шт							1	1	1							
Кронштейн У1/6У3	ТУ36-2240-80	шт																
Кронштейн К986У3	ТУ36-1459-82	шт																
Стойка К120У3	ТУ36-145478	шт																
Зетовый профиль К238У3	ТУ36-1434-82	м																
Швеллер К235У2	ТУ36-1434-82	м																
Полоса УСЭК56У3		м	0,23	0,23	0,23	0,28	0,28	0,28	0,05	0,05	0,05	0,45	0,45	0,45	0,55	0,55	0,55	
		м																
Уголок УСЭК55У3		м	0,5	1,0	1,5	0,5	1,0	1,5										
Швеллер УСЭК53У3		м																
Патрубок УСЭК82У1	ТУ36-2355-80	шт																
Шайба центрирующая УСЭК76У1		шт	6	6	6	6	6	6	8	8	8	6	6	6	6	6	6	
Прокладка УСЭК73У1		шт																
Планка УСЭК84У3		шт	1	1	1	1	1	1	1	1	1	1	1	1	1	1	1	
Уголь ник УСЭК59У3		шт																
Уголь ник УСЭК58У3		шт							1	1	1							
Прижим УСЭК65У3		шт	1	1	1	1	1	1	1	1	1	1	1	1	1	1	1	
Трубчатый подвес К980У3		шт																
К981У3	ТУ36-1459-82	шт																
К982У3		шт																

Инв.№подл. | Подп. и дата | Взам.инв.№

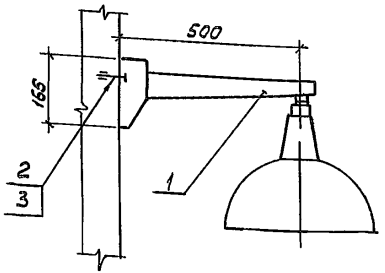

Разметка под дюбель-винты



Марка, поз	Обозначение	Наименование	Кол	Масса ед, кг	Приме-чание
1	5.407-91.2.10	Кронштейн со светильником	1		
2		Дюбель-винт ДВ М6х45 ТУ14 4 1375-86	2		
3		Шайба 6 ГОСТ 11371-78	2		

Нач.отд	Лигерман			
Н.контр.	Лукашевич		10.87	
Гл.констр.	Лукашевич			
Ст.инж.	Орлова		X 87	

5.407-91.1.30МЧ

Установка светильника с лампой накаливания на стене или колонне на кронштейне У116 У3 Монтажный чертеж

Стадия	Лист	Листов
Р		1

ВНИПИ ТЯЖПРОМЭЛЕКТРОПРОЕКТ имени Ф.Б.ЯКУБОВСКОГО МОСКВА

Инв.№ подл. | Подп. и дата | Взам.инв.№

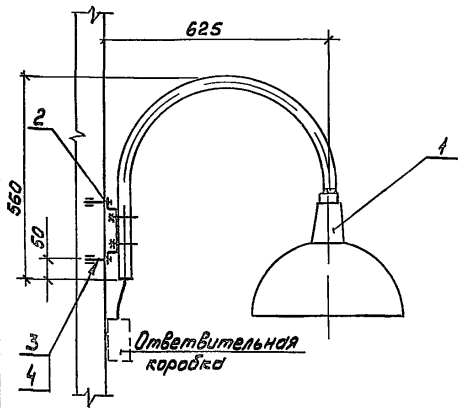

Разметка под дюбель-винты



Марка, поз	Обозначение	Наименование	Кол	Масса ед, кг	Приме-чание
1	5.407-91.2.20	Кронштейн со светильником	1		
2		Трубный держатель К939 У3 ТУ36-1459-82	1		
3		Дюбель-винт ДВ М6х45 ТУ14-4 1375-86	2		
4		Шайба 6 ГОСТ 11371-78	2		

Нач.отд	Лигерман			
Н.контр.	Лукашевич		10.87	
Гл.констр.	Лукашевич			
Ст.инж.	Орлова		X-87	

5.407-91.1.40МЧ

Установка светильника с лампой накаливания на стене или колонне на кронштейне К 936 У3 Монтажный чертеж

Стадия	Лист	Листов
Р		1

ВНИПИ ТЯЖПРОМЭЛЕКТРОПРОЕКТ имени Ф.Б.ЯКУБОВСКОГО МОСКВА

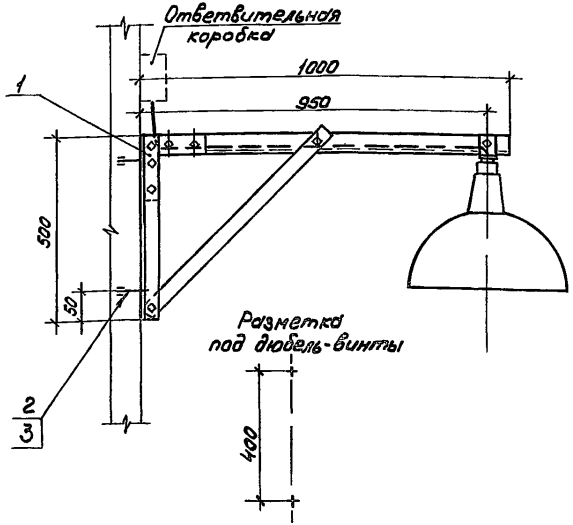

Марка поз	Обозначение	Наименование	Кол	Масса ед, кг	Примечание
1	5.407-91.2.30	Кронштейн со светильником	1		
2		Дюбель-винт ДВМ6×45 ТУ14-4-1375-86	2		
3		Шайба 6 ГОСТ 6958-78	2		

Нач отд	Лигерман		
Н.кс.	Лукашевич		10.87г
Гл.конст	Лукашевич		
Инж	Платонов		X-87

5.407-91.1.50МЧ

Установка светильника с лампой накаливания на стене или колонне на кронштейне Монтажный чертеж

Стадия	Лист	Листов
Р		1

ВНИПИ ТЯЖПРОМЭЛЕКТРОПРОЕКТ ИМЕНИ Ф. БЯКУБОВСКОГО МОСКВА

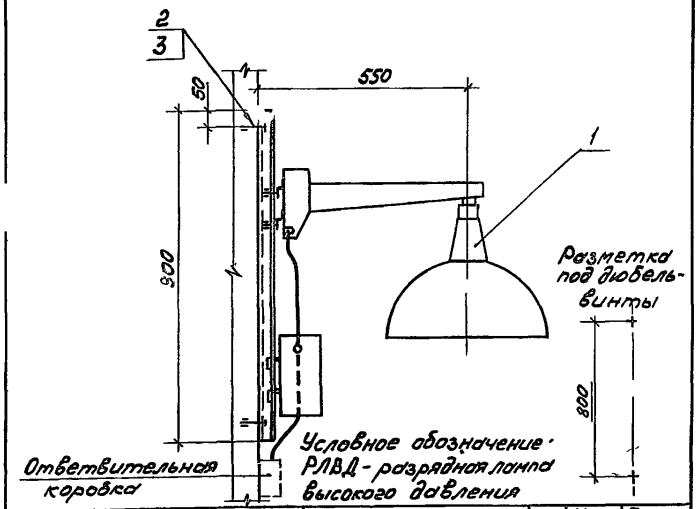

Марка поз	Обозначение	Наименование	Кол	Масса ед, кг	Примечание
1	5.407-91.2.40	Кронштейн со светильником	1		
2		Дюбель-винт ДВМ6×45 ТУ14-4-1375-86	2		
3		Шайба 6 ГОСТ 6958-78	2		

Нач отд	Лигерман		
Н.контр	Лукашевич		10.87г
Гл.конст	Лукашевич		
Ст инж	Орлова		X-87

5.407-91.1.60МЧ

Установка светильника с РЛВД на стене или колонне на кронштейне У116У3, Монтажный чертеж

Стадия	Лист	Листов
Р		

ВНИПИ ТЯЖПРОМЭЛЕКТРОПРОЕКТ ИМЕНИ Ф. БЯКУБОВСКОГО МОСКВА

Взам инв №

Подп и дата

Инв № подл

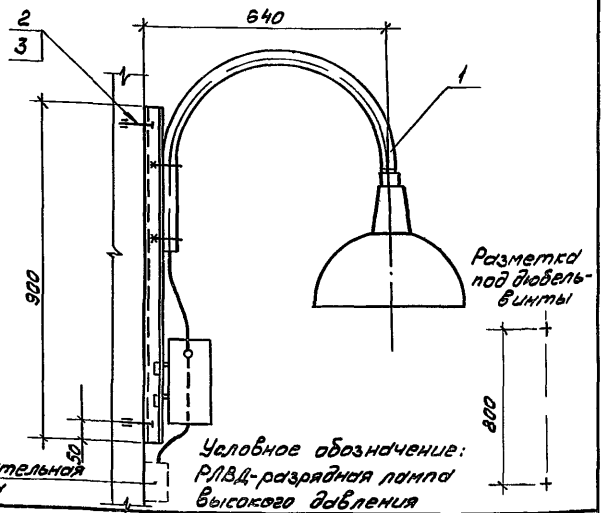

Марка, поз.	Обозначение	Наименование	Кол.	Масса ед.кг	Примечание
1	5.407-91.2.50	Кронштейн			
		со светильником	1		
2		Дюбель-винт ДВ М6х45			
		ТУ14-4-1375-86	2		
3		Шайба 6 ГОСТ6958-78	2		

Нач.отд	Лигерман		
Н.контр	Лукашевич		10.87г
Гл.констр	Лукашевич		
Ст.инж.	Платонова		Х-87

5.407-91.1.70МЧ

Установка светильника с РЛВД на стене или колонне на кронштейне 98693. Монтажный чертеж.

Стадия	Лист	Листов
Р		1

ВНИПИ ТЯЖПРОМЭЛЕКТРОПРОЕКТ имени Ф.Б.ЯКУБОВСКОГО МОСКВА

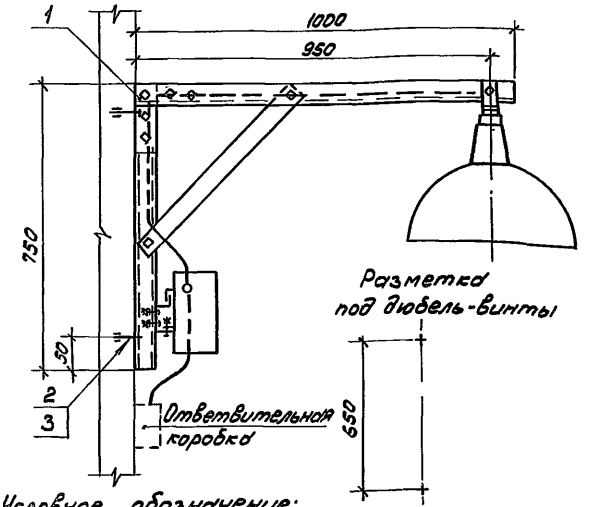

Марка, поз.	Обозначение	Наименование	Кол.	Масса ед, кг	Примечание
1	5.407-91.2.60	Кронштейн со			
		светильником	1		
2		Дюбель-винт ДВ М6х45			
		ТУ14-4-1375-86	2		
3		Шайба 6 ГОСТ6958-78	2		

Нач.отд	Лигерман		
Н.контр	Лукашевич		10.87г
Гл.констр	Лукашевич		
Ст.инж.	Платонова		Х-87
Ст.техн	Сергеева		

5.407-91.1.80МЧ

Установка светильника с РЛВД на стене или колонне на кронштейне. Монтажный чертеж

Стадия	Лист	Листов
Р		1

ВНИПИ ТЯЖПРОМЭЛЕКТРОПРОЕКТ имени Ф.Б.ЯКУБОВСКОГО МОСКВА

Инв.№ подл. | Подп. и дата | Взам.инв.№

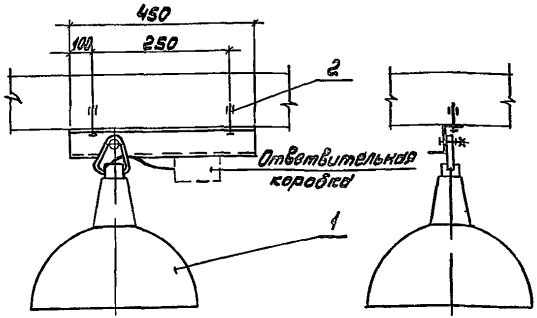

Разметка отверстий под дюбели

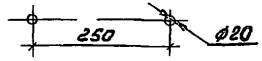

Марка, поз	Обозначение	Наименование	Кол	Масса ед, кг	Примечание
1	5.407-91.2.80	Светильник с конструкцией	1		
2		Дюбель У663У3 ТУ36-941-79	2		

Инв. № подл. | Подп. и дата | Взам. инв. №

Нач. отд.	Лигерман		
Н. контр.	Лукашевич		10.87
Гл. конструктор	Лукашевич		
Инж.	Орлова		X-87

5.407-91.1.90МЧ

Установка светильника с лампой накаливания на крюке под перекрытием толщиной более 150 мм. Монтажные чертежи

Стадия	Лист	Листов
Р		1

ВНИИПИ ТЯЖПРОМЭЛЕКТРОПРОЕКТ имени Ф.Б. ЯКУБОВСКОГО МОСКВА

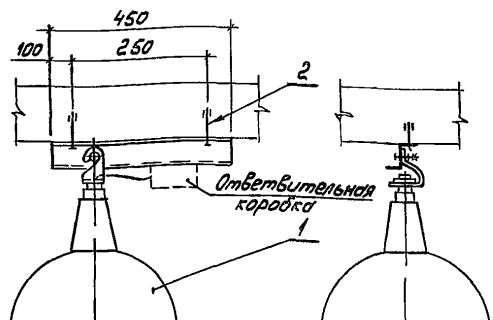

Разметка отверстий под дюбели

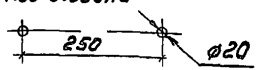

Марка, поз	Обозначение	Наименование	Кол	Масса ед, кг	Примечание
1	5.407-91.2.90	Светильник с держателем и профилем	1		
2		Дюбель У663У3 ТУ36-941-79	2		

Инв. № подл. | Подп. и дата | Взам. инв. №

Нач. отд.	Лигерман		
Н. контр.	Лукашевич		10.87
Гл. конструктор	Лукашевич		
Инж.	Орлова		X-87

5.407-91.1.100МЧ

Установка светильника с лампой накаливания на резьбе под перекрытием толщиной более 150 мм. Монтажные чертежи

Стадия	Лист	Листов
Р		1

ВНИИПИ ТЯЖПРОМЭЛЕКТРОПРОЕКТ имени Ф.Б. ЯКУБОВСКОГО МОСКВА

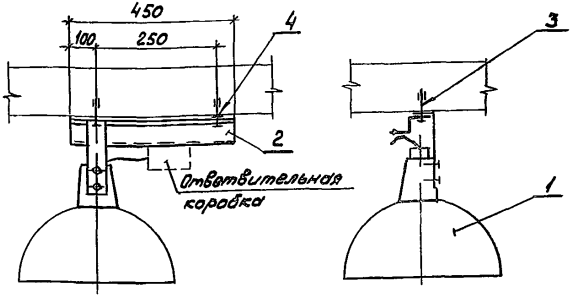

Разметка отверстий под дюбели

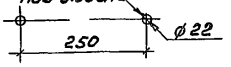

Марка, поз	Обозначение	Наименование	Кол	Масса ед, кг	Примечание
1	5.407-91.2.110	Светильник с планкой	1		
2		Профиль К23У2 ТУ36-1434-82, ℓ=450	1		
3		Дюбель У663 У3 ТУ36-941-79	2		
4		Шайба I2 ГОСТ11371-78	1		

Нач.отд	Ливерман			10.87
Н.контр	Лукашевич			
Гл.констр	Лукашевич			
Инж.	Орлова			X-87

5.407-91.1.110МЧ

Установка светильника с лампой накаливания с планкой под перекрытием толщиной более 150 мм. Монтажный чертеж

Стадия	Лист	Листов
Р		1

ВНИПИ ТЯЖПРОМЭЛЕКТРОПРОЕКТ имени Ф. БЯКУБОВСКОГО МОСКВА

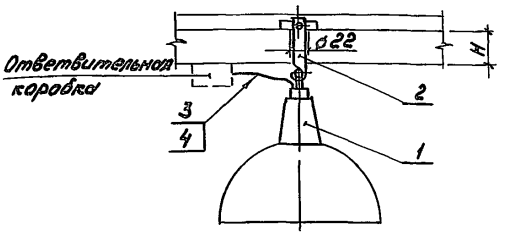

Обозначение	H мм	Поз. 2
5.407-91.1.120МЧ	100	У625 УХЛ4
-01	150	У629 УХЛ4

Марка, сечение и длина провода по проекту

Марка поз	Обозначение	Наименование	Кол	Масса ед, кг	Примечание
1		Светильник	1		По проекту
2		Крюк Тип см табл	1		
3		Провод			См п 1
4		Трубка электромонтажная ХВТ-14УХЛ2.5 ТУ36-501-80			ℓ-по проекту

Нач.отд	Ливерман			10.87
Н.контр	Лукашевич			
Гл.констр	Лукашевич			
Инж.	Орлова			X-87

5.407-91.1.120МЧ

Установка светильника с лампой накаливания на крюке под перекрытием. Монтажный чертеж

Стадия	Лист	Листов
Р		1

ВНИПИ ТЯЖПРОМЭЛЕКТРОПРОЕКТ имени Ф. БЯКУБОВСКОГО МОСКВА

Инв. № подл. | Подп. и дата | Взам. инв. №

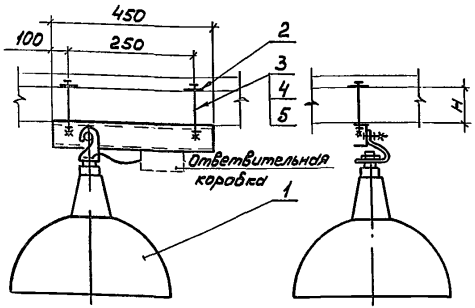

Обозначение	H мм	Поз.3 ℓ, мм
5.407-91.1.130МЧ	100	130
-01	150	180

Разметка отверстий под болты

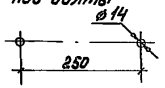

Марка, поз.	Обозначение	Наименование	Кол.	Масса ед, кг	Примечание
1	5.407-91.2.100	Светильник с			
		держателем	1		
2		Полоса УСЭК 56У3			
		ТУ36-2355-80; ℓ=50	2		
3		Болт М12×ℓ ГОСТ7798-70	2		ℓ-см табл
4		Гайка М12 ГОСТ5915-70	2		
5		Шайба 12 ГОСТ11371-78	2		

Нач.отд.	Лигерман		
Н.контр.	Лукашевич		
Гл.контр.	Лукашевич		
Гл.инж.	Орлова		

5.407-91.1.130МЧ

Установка светильника с лампой накаливания на резьбе под перекрытием. Монтажный чертеж.

Стадия	Лист	Листов
Р		1

ВНИПИ ТЯЖПРОМЭЛЕКТРОПРОЕКТ ИМЕНИ Ф.Б.ЯКУБОВСКОГО МОСКВА

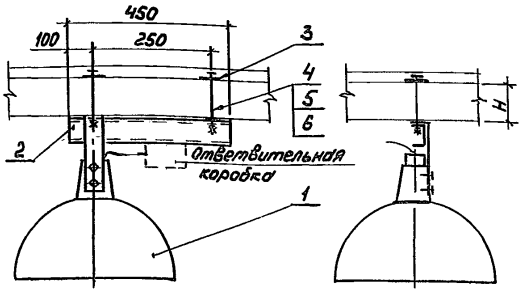

Обозначение	H мм	Поз.3 ℓ, мм
5.407-91.1.140МЧ	100	130
-01	150	180

Разметка отверстий под болты

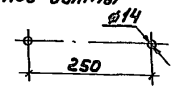

Марка, поз.	Обозначение	Наименование	Кол.	Масса ед, кг	Примечание
1	5.407-91.2.110	Светильник с планкой	1		
2		Швеллер К235У2			
		ТУ36-1434-82; ℓ=450	1		
3		Полоса УСЭК56У3			
		ТУ36-2355-80; ℓ=50	2		
4		Болт М12×ℓ ГОСТ7798-70	2		ℓ-см.табл.
5		Гайка М12 ГОСТ5915-70	2		
6		Шайба 12 ГОСТ11371-78	3		

Взам инв. | Подп и дата | Инв № подл

Нач.отд.	Лигерман		
Н.контр.	Лукашевич		10.87г
Гл.контр.	Лукашевич		
Гл.инж.	Орлова		

5.407-91.1.140МЧ

Установка светильника с лампой накаливания на полосе под перекрытием. Монтажный чертеж.

Стадия	Лист	Листов
Р		1

ВНИПИ ТЯЖПРОМЭЛЕКТРОПРОЕКТ ИМЕНИ Ф.Б.ЯКУБОВСКОГО МОСКВА

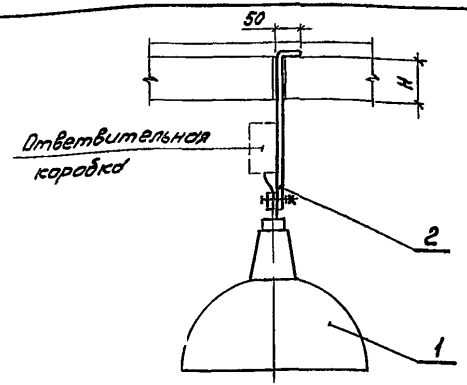

Обозначение	H мм	Поз. 2 ℓ, мм
5.407-91.1.150МЧ	100	400
-01	150	450

Марка, поз	Обозначение	Наименование	Кол	Масса ед, кг	Примечание
1	5.407-91.2.70	Светильник на			
		болтовом соединении	1		
2		Полоса УСЭК 56У3			
		ТУ36-2355-80	1		ℓ см табл.

Нач отд	Лигерман		
Н контр	Лукашевич		10.87
Гл констр	Лукашевич		
Ст инж	Орлова		

5.407-91.1.150МЧ

Установка светильника с лампой накаливания на крюке под перекрытием в стыке плит Монтажный чертеж

Стадия	Лист	Листов
Р		1

ВНИПИ ТЯЖПРОМЭЛЕКТРОПРОЕКТ ИМЕНИ Ф. БЯКУБОВСКОГО МОСКВА

Взам инв №

Подп и дата

Ц. в № подл

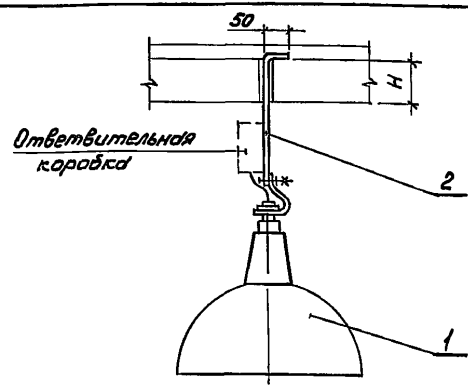

Обозначение	H, мм	Поз. 2 ℓ, мм
5.407-91.1.160МЧ	100	400
-01	150	450

Марка, поз	Обозначение	Наименование	Кол	Масса ед, кг	Примечание
1	5.407-91.2.130	Светильник с			
		держателем	1		
2		Полоса УСЭК 56У3			
		ТУ36-2355-80	1		ℓ-см табл.

Нач отд	Лигерман		
Н контр	Лукашевич		10.87
Гл констр	Лукашевич		
Ст инж	Орлова		

5.407-91.1.160МЧ

Установка светильника с лампой накаливания на резьбе под перекрытием в стыке плит Монтажный чертеж

Стадия	Лист	Листов
Р		1

ВНИПИ ТЯЖПРОМЭЛЕКТРОПРОЕКТ ИМЕНИ Ф. БЯКУБОВСКОГО МОСКВА

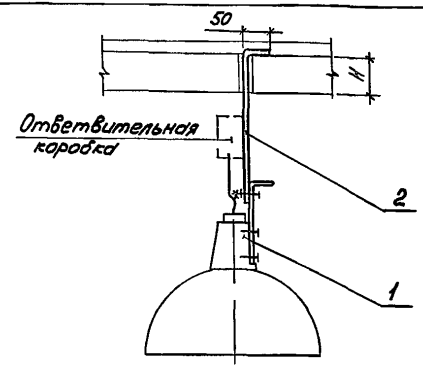

Обозначение	H мм	Поз. 2 ℓ, мм
5.407-91.1.170МЧ	100	400
-01	150	450

Марка, поз	Обозначение	Наименование	Кол.	Масса ед, кг	Приме-чание
1	5.407-91.2.120	Светильник с планкой	1		
2		Полоса УСЭК 56У3 ТУ36-2355-80	1		ℓ см табл.

Нач отд	Ливерман		
Н контр	Лукашевич		
Гл констр	Лукашевич		
Ст инж	Орлова		

5.407-91.1.170МЧ

Установка светильника с лампой накаливания на планке под перекрытием в стыке плит
Монтажный чертеж

Стадия	Лист	Листов
Р		1

ВНИПИ ТЯЖПРОМЭЛЕКТРОПРОЕКТ имени Ф.Б.ЯКУБОВСКОГО МОСКВА

Инв.№ подл. | Подп. и дата | Взам. инв.№

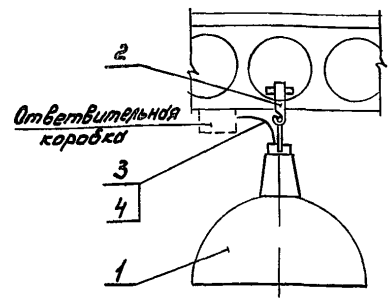

1. Марка, сечение и длина провода по проекту

Марка поз	Обозначение	Наименование	Кол.	Масса ед, кг	Приме-чание
1		Светильник	1		По проекту
2		Крюк У623 УХЛ4 ТУ36-1451-82	1		
3		Провод			См п 1
4		Трубка электромонтажная ХВТ-14УХЛ 2,5 ТУ36-501-80			ℓ - по проекту

Нач отд	Ливерман		
Н контр	Лукашевич		
Гл констр	Лукашевич		
Ст инж	Орлова		

5.407-91.1.180МЧ

Установка светильника с лампой накаливания на крюке под перекрытием из пустотных плит
Монтажный чертеж

Стадия	Лист	Листов
Р		1

ВНИПИ ТЯЖПРОМЭЛЕКТРОПРОЕКТ имени Ф.Б.ЯКУБОВСКОГО МОСКВА

Инв.№ подл. | Подп. и дата | Взам. инв.№

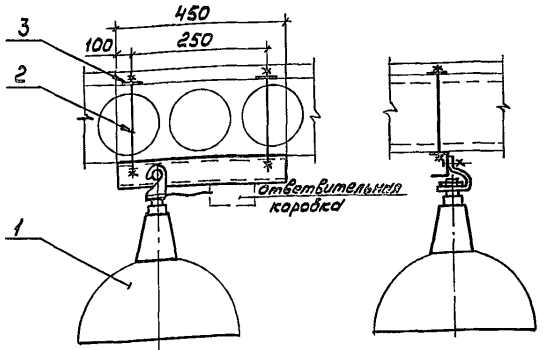

Разметка отверстий под шпильки

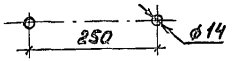

Марка, поз.	Обозначение	Наименование	Кол.	Масса ед., кг	Примечание
1	5.407-91.2.100	Светильник с			
		держателем	1		
2		Шпилька К122У3			
		ТУ36-1454-78	2		
3		Полоса УСЭК56У3			
		ТУ36-2355-80, ℓ=50	2		

Нач.отд	Ливермон		
Н.контр	Лукашевич		10.81г.
Гл.констр	Лукашевич		
Ст.инж	Орлова		

5.407-91.1.190МЧ

Установка светильника с лампой накаливания на резьбе под перекрытием из пустотных плит. Монтажный чертеж.

Стадия	Лист	Листов
Р		1

ВНИПИ ТЯЖПРОМЭЛЕКТРОПРОЕКТ имени Ф.БАКУЛОВСКОГО МОСКВА

Инв.№ подл. | Подп. и дата | Взам.инв.№

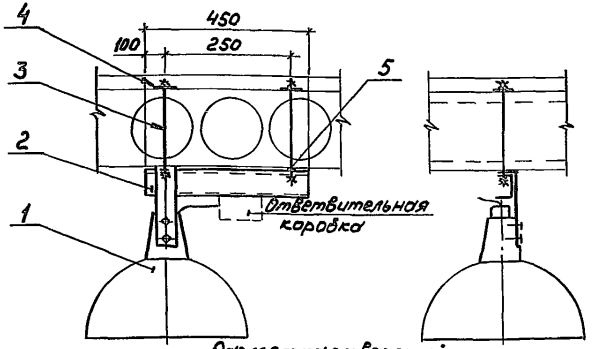

Разметка отверстий под шпильки

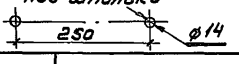

Марка, поз.	Обозначение	Наименование	Кол.	Масса ед., кг	Примечание
1	5.407-91.2.110	Светильник с планкой	1		
2		Швеллер К235У2			
		ТУ36-1434-82; ℓ=450	1		
3		Шпилька К122У3			
		ТУ36-1454-78	2		
4		Полоса УСЭК56У3			
		ТУ36-2355-80; ℓ=50	2		
5		Шайба 12 ГОСТ 11371-78	1		

Нач.отд	Ливермон		
Н.контр	Лукашевич		10.81г.
Гл.констр	Лукашевич		
Ст.инж	Орлова		

5.407-91.1.200МЧ

Установка светильника с лампой накаливания на планке под перекрытием из пустотных плит.

Стадия	Лист	Листов
Р		1

ВНИПИ ТЯЖПРОМЭЛЕКТРОПРОЕКТ имени Ф.БАКУЛОВСКОГО

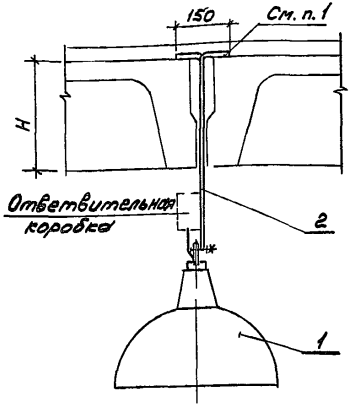

Обозначение	H мм	Поз. 2 ℓ, мм
5.407-91.1.210МЧ	300	625
-01	400	725

1. Конец полосы разрезать вдоль на 75мм и разогнуть

Марка поз.	Обозначение	Наименование	Кол.	Масса ед., кг	Примечание
1	5.407-91. 2.70	Светильник с болтом	1		
2		Полоса УСЭК56У3			
		ТУ36-2355-80	1		ℓ-см. табл.

Взам. инв. №

Подп. и дата

Инв. № подл.

Нач. отд.	Лигерман		
Н. контр.	Лукашевич		10.87г.
Гл. констр.	Лукашевич		
Инж.	Платонова		

5.407-91.1.210МЧ

Установка светильника с лампой накаливания на крюке под перекрытием в стыке ребристых плит. Монтажный чертеж.

Стадия	Лист	Листов
Р		1

ВНИПИ ТЯЖПРОМЭЛЕКТРОПРОЕКТ ИМЕНИ Ф. Б. ЯКУБОВСКОГО МОСКВА

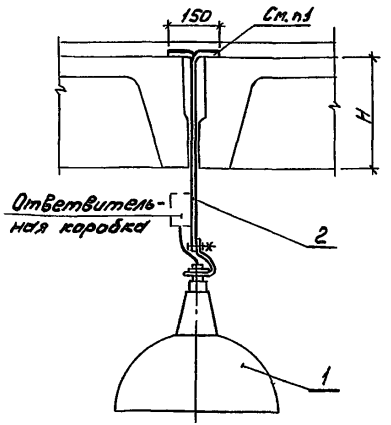

Обозначение	H, мм	Поз. 2 ℓ, мм
5.407-91.1.220МЧ	300	625
-01	400	725

1. Конец полосы разрезать вдоль на 75мм и разогнуть

Марка поз	Обозначение	Наименование	Кол.	Масса ед., кг	Примечание
1	5.407-91.2.130	Светильник с	1		
2		держателем			
		Полоса УСЭК56У3			
		ТУ36-2355-80	1		ℓ-см. табл.

Взам. инв. №

Подп. и дата

Инв. № подл.

Нач. отд.	Лигерман		
Н. контр.	Лукашевич		10.87г.
Гл. констр.	Лукашевич		
Инж.	Платонова		

5.407-91.1.220МЧ

Установка светильника с лампой накаливания на резьбе под перекрытием в стыке ребристых плит. Монтажный чертеж.

Стадия	Лист	Листов
Р		1

ВНИПИ ТЯЖПРОМЭЛЕКТРОПРОЕКТ ИМЕНИ Ф. Б. ЯКУБОВСКОГО МОСКВА

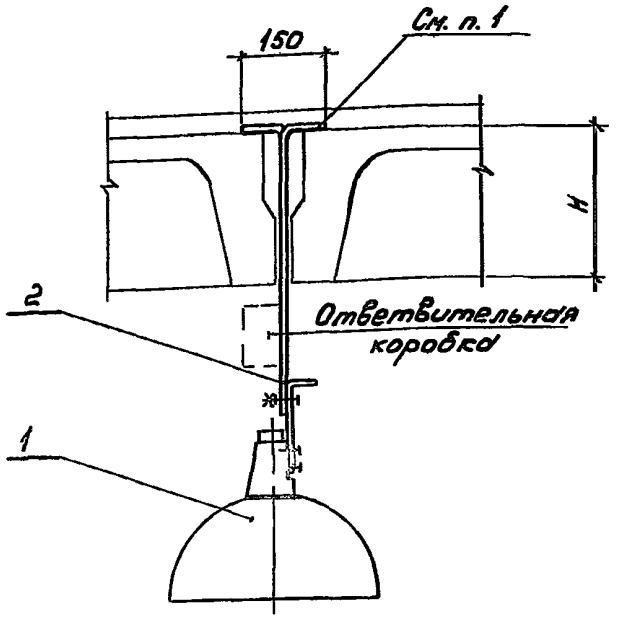

Обозначение	H мм	Поз.2 l, мм
5.407-91.1.230МЧ	300	625
-01	400	725

Марка, поз	Обозначение	Наименование	Кол.	Масса ед, кг	Примечание
1	5.407-91 2.120	Светильник с			
		планкой	1		
2		Полоса УСЭК 56У3			
		ТУ36-2355-80	1		l-см.табл.

1. Конец полосы разрезать вдоль на 75мм и разогнуть

				5.407-91.1.230МЧ			
Нач.отд.	Лигерман			Установка светильника с лампой накаливания на планке в стыке ребристых плит. Монтажный чертеж	Стадия	Лист	Листов
Н.контр.	Лукашевич				Р		1
Гл.контр.	Лукашевич				ВНИПИ ТЯЖПРОМЭЛЕКТРОПРОЕКТ ИМЕНИ Ф.Б.ЯКУБОВСКОГО МОСКВА		
Ст.инж.	Орлова						

22805-01 31

Копировал Формат А3

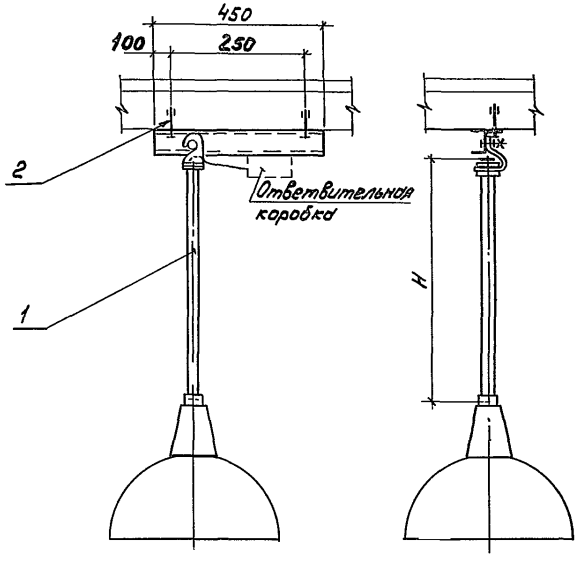

Обозначение	H мм	Поз.1
5.407-91 1.240МЧ	630	5.407-91.2 140
-01	1000	-01
-02	1600	-02

Марка, поз.	Обозначение	Наименование	Кол.	Масса ед, кг	Приме-чание
1	См. таблицу	Подвес со светильником	1		
2		Дюбель У663У3			
		ТУ36-941-79	2		

Разметка отверстий под дюбели



Нач.отд	Лигерман			5.407-91.1.240МЧ	
Н.контр	Лукашевич		10.87	Установка светильника с лампой накаливания на трубчатом подвесе под перекрытием толщиной более 150 мм. Монтажный чертеж	Стадия: Р; Лист: 1; Листов: 1
Гл.констр	Лукашевич				ВНИИ ТЯЖПРОМЭЛЕКТРОПРОЕКТ имени Ф.Б.ЯКУБОВСКОГО МОСКВА
Ст.инж	Орлова				

Инв.№ подл. | Подп. и дата | Взам.инв.№

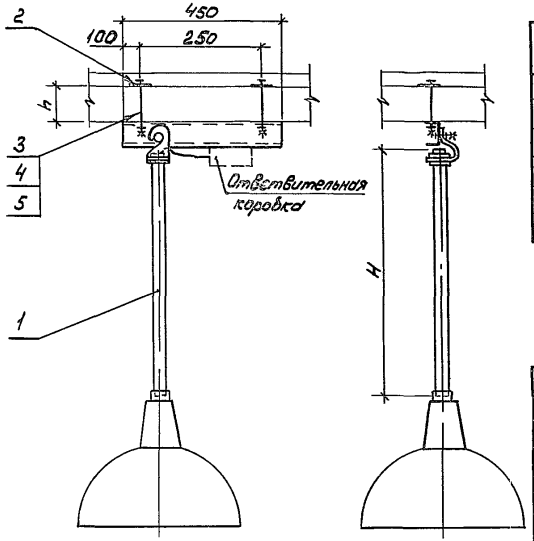

Обозначение	H мм	h мм	Поз.1	Поз.3 e, мм
5.407-91.1.250МЧ	630	100	5.407-91.2.150	130
-01	1000		-01	
-02	1600		-02	
-03	630	150	5.407- .2.150	180
-04	1000		-01	
-05	1600		-02	

Марка, поз	Обозначение	Наименование	Кол.	Масса ед.кг	Приме-чание
1	См. таблицу	Подвес со светильником	1		
2		Полоса УСЭК56У3			
		ТУ36-2355-80, ℓ=50	2		
3		Болт М12×ℓ ГОСТ7798-70	2		ℓ см.табл.
4		Гайка М12 ГОСТ5915-70	2		
5		Шайба 12 ГОСТ11371-78	2		

Разметка отверстий под болты

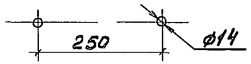

				5.407-91.1.250МЧ			
Нач.отд	Лигерман			Установка светильника с лампой накаливания на трубчатом подвесе под перекрытием. Монтажные чертежи	Стадия	Лист	Листов
					Р		1
Н.контр	Лукашевич		10.87г.		ВНИПИ ТЯЖПРОМЭЛЕКТРОПРОЕКТ имени Ф.Б.ЯКУБОВСКОГО МОСКВА		
Гл.констр	Лукашевич						
Ст.инж.	Орлова						

Инв.№ подл. | Подпись и дата | Взам.инв.№ | 22805-01 33 | Альбом 43

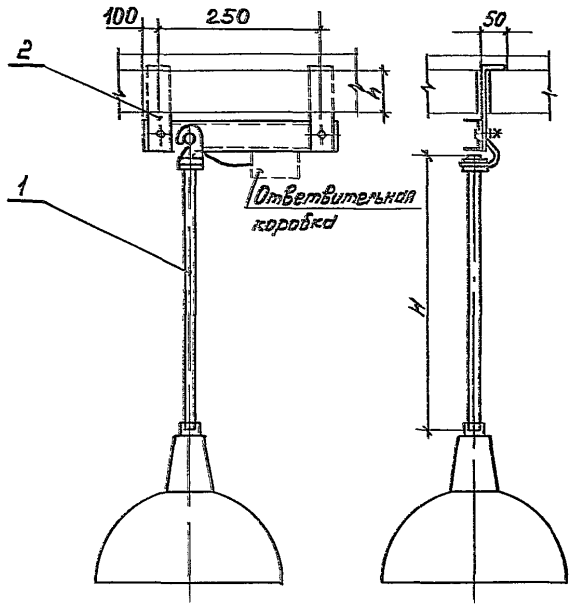

Обозначение	H мм	h мм	Поз. 1	Поз. 2 ℓ, мм
5.407-91.1.260МЧ	630	100	5.407-91.2.150	250
-01	1000		-01	
-02	1600		-02	
-03	630	150	5.407-91.2.150	300
-04	1000		-01	
-05	1600		-02	

Марка, поз	Обозначение	Наименование	Кол.	Масса ед, кг	Примечание
1	См. таблицу	Подвес со светильником	1		
2		Полоса УСЭК 56 У3 ТУ36-2355-80	2		ℓ см.табл

Нач отд	Лигерман			5.407-91.1.260МЧ
Н.контр	Пукашевич		10.87г	Установка светильника с лампой накаливания на трубчатом подвесе под перекрытием в стыке плит Монтажный чертеж
Гл.констр	Пукашевич			
Инж	Платонова			

Стадия	Лист	Листов
Р		1

ВНИПИ ТЯЖПРОМЭЛЕКТРОПРОЕКТ ИМЕНИ Ф.Б. ЯКУБОВСКОГО МОСКВА

Инв № подл | Подп и дата | Взам инв №

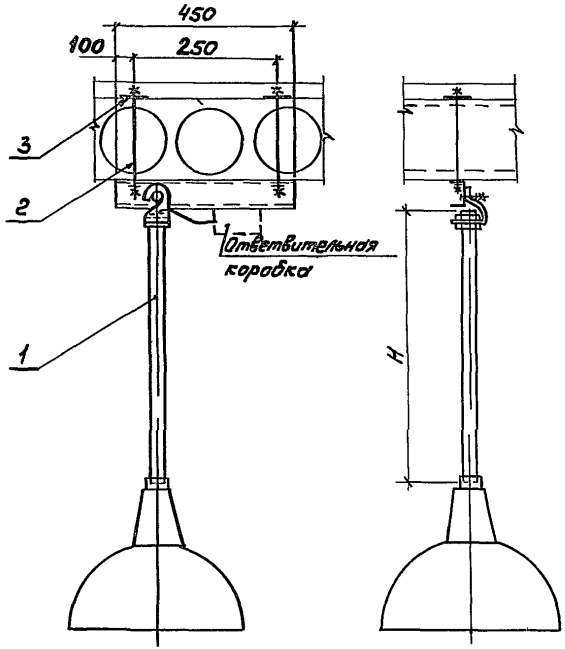

Обозначение	H мм	Поз. 1
5.407-91.1.270МЧ	630	5.407-91.2.150
- 01	1000	- 01
- 02	1500	- 02

Марка, поз	Обозначение	Наименование	Кол.	Масса ед. кг	Примечание
1	См. таблицу	Подвес со светильником	1		
2		Шпилька К122У3 ТУ36-1454-78	2		
3		Полоса УСЭК 56У3, ТУ36 2355-80 ℓ=50	2		

Разметка отверстий под шпильки

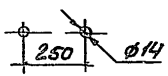

Нач. отд.	Лигерник		
Инженер	Лукашевич		12.84
Гл. констр.	Лукашевич		
Инж.	Плетнева		

5.407-91.1.270МЧ

Установка светильника с лампой накаливания на трубчатом подвесе под перекрытием из пустотных плит. Монтажный чертеж.

Стадия	Лист	Листов
Р	1	1

ВНИПИ ТЯЖПРОМЭЛЕКТРОПРОЕКТ имени Ф.Б. ЯКУБОВСКОГО МОСКВА

Инв. № подл. | Подп. и дата | Взам. инв. №

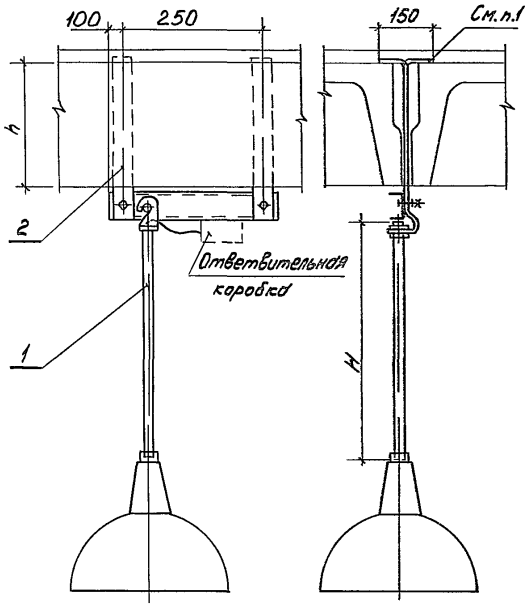

Обозначение	H мм	h мм	Поз. 1	Поз.2 ℓ, мм
5.407-91 1.280МЧ	630	300	5.407-912 150	450
-01	1000		-01	
-02	1600		-02	
-03	630	400	5.407-91 2 150	550
-04	1000		-01	
-05	1600		-02	

Марка поз	Обозначение	Наименование	Кол.	Масса ед, кг	Примечание
1	См. таблицу	Подвес со светильником	1		
2		Полоса УСЭК56У3 ТУ36-2355-80	2		ℓ см. табл.

1. Конец полосы разрезать вдоль на 75мм и разогнуть

Нач. отд.	Литвинов		
Н. контр.	Лукашевич		10.87г.
Гл. констр.	Лукашевич		
ГИП	Литвинов		

5.407-91.1.280МЧ

Установка светильника с лампой накаливания на трубчатом подвесе подвесе перекрытием из ребристых плит. Монтажный чертеж

Стадия	Лист	Листов
Р		1

ВНИПИ ТЯЖПРОМЭЛЕКТРОПРОЕКТ имени Ф. БЯКУБОВСКОГО МОСКВА

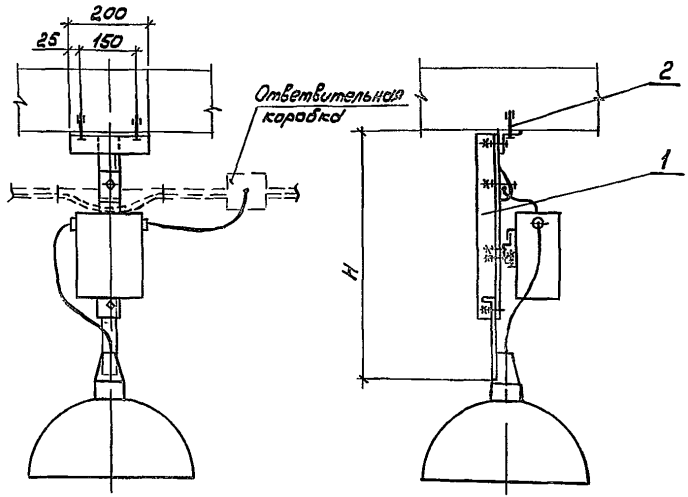

Обозначение	H мм	Обозначение
5.407-91.1.290М4	650	5.407-91.2.160СБ
-01	1150	-01
-02	1650	-02

Условное обозначение:

РЛВД - разрядная лампа высокого давления

Разметка отверстий под дюбели

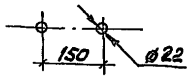

Марка, поз.	Обозначение	Наименование	Кол	Масса ед., кг	Примечание
1	См. таблицу	Подвес со светильником	1		
2		Дюбель У663 ТУ36-941-79	2		

Нач.отд	Лигерман			5.407-91.1.290М4	
Н.контр	Лукашевич		10.84	Установка светильника с РЛВД на подвесе под перекрытием толщиной более 150 мм. Монтажный чертеж.	Стадия: Р; Лист: 1; Листов: 1
Гл.констр	Лукашевич				ВНИПИ ТЯЖПРОМЭЛЕКТРОПРОЕКТ имени Ф.Б.Якубовского МОСКВА
Ст.инж.	Орлова				

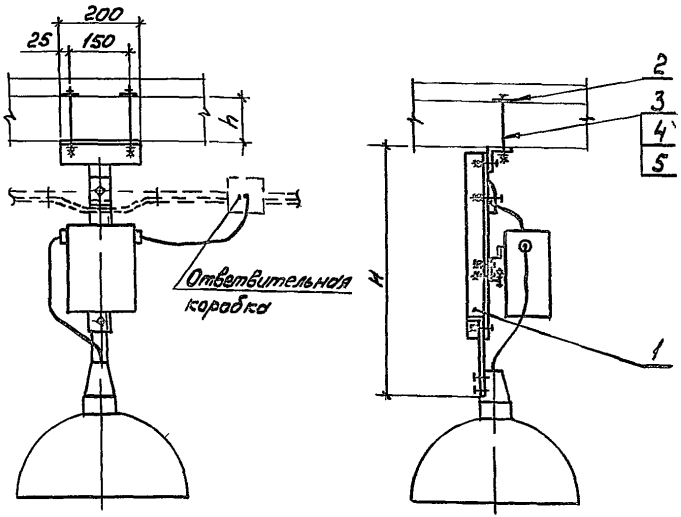

Обозначение	H мм	h мм	Поз. 1	Поз. 3 ℓ мм
5.407-91.1.300МЧ	650	100	5.407-91.2.160СБ	130
-01	1150		-01	
-02	1650		-02	
-03	650	150	5.407-91.2.160СБ	180
-04	1150		-01	
-05	1650		-02	

Марка, поз	Обозначение	Наименование	Кол	Масса ед, кг	Примечание
1	См. таблицу	Подвес со светильником	1		
2		Полоса УСЭК56У3 ТУ36-2355-80, ℓ=50	1		
3		Болт М12×ℓ ГОСТ7798-70	2		ℓ см табл
4		Гайка М12 ГОСТ5915-70	2		
5		Шайба 12 ГОСТ11371-78	2		

Условное обозначение

РЛВД - разрядная лампа высокого давления

Разметка отверстий под болты

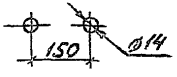

Нач отд	Лигерман		
Н контр	Лукошевич		10.87
Гл констр	Лукошевич		
Ст инж	Орлова		

5.407-91.1.300МЧ

Установка светильника с РЛВД на подвесе под перекрытием. Монтажный чертеж

Стадия	Лист	Листов
Р		1

ВНИПИ ТЯЖПРОМЭЛЕКТРОПРОЕКТ ИМЕНИ Ф.Б.ЯКУБОВСКОГО МОСКВА

Взам инв | Подп и дата | Инв № подл

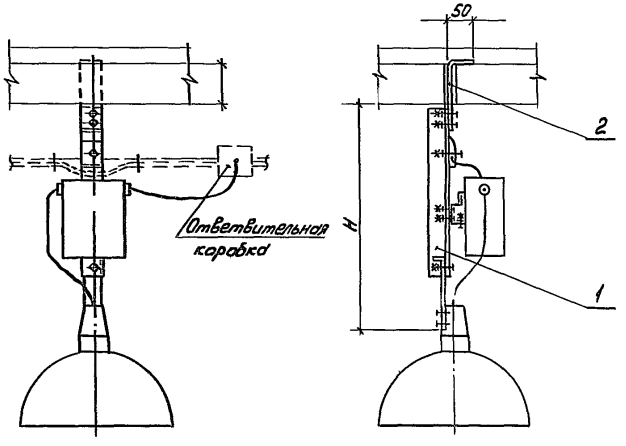

Обозначение	H мм	h мм	Поз. 1	Поз.2 ℓ, мм
5.407-91.1.310М4	650	100	5.407-91.2.170СБ	230
-01	1150		-01	
-02	1650		-02	
-03	650	150	5.407-91.2.170СБ	280
-04	1150		-01	
-05	1650		-02	

Марка, поз.	Обозначение	Наименование	Кол.	Масса ед., кг	Примечание
1	См. таблицу	Подвес со светильником	1		
2		Полоса УСЗК5Б4У3 ТУ36-2355-80	1		ℓ-см.табл.

Условное обозначение:
РЛВД - разрядная лампа высокого давления

Нач.отд.	Лигерман		
Н.контр.	Лукошевич		10.87
Гл.констр.	Лукошевич		
Ст.инж.	Орлова		

5.407-91.1.310М4

Установка светильника с РЛВД на подвесе под перекрытием в стыке плит

Монтажный чертеж

Стадия	Лист	Листов
Р		1

ВНИПИ ТАЖПРОМЭЛЕКТРОМПРОЕКТ имени Ф.БАКУБОВСКОГО МОСКВА

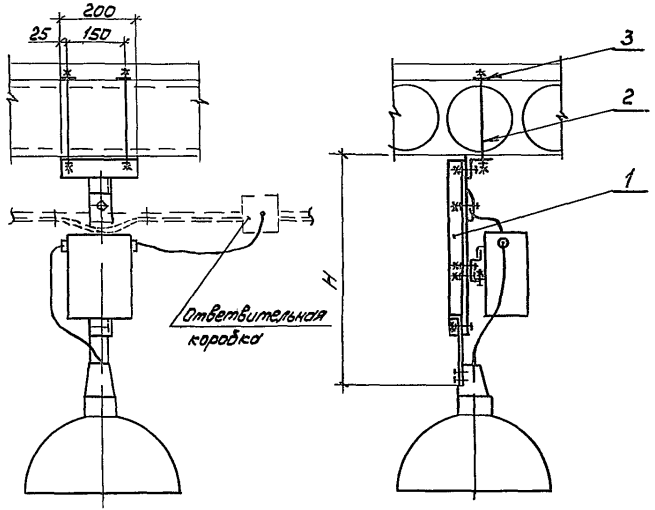

Обозначение	H мм	Поз.1
5.407-91.1.320МЧ	650	5.407-91.2.160СБ
-01	1150	-01
-02	1650	-02

Марка, поз	Обозначение	Наименование	Кол	Масса ед, кг	Примечание
1	См. таблицу	Подвес со светильни-			
		ком	1		
2		Шпилька К122У3			
		ТУ36-1454-78	1		
3		Полоса УСЭК56У3			
		ТУ36-2355-80			
		ℓ:50	1		

Условное обозначение
РЛВД - разрядная лампа высокого давления

Разметка отверстий
под шпильки



Нач отд	Лигерман		
Н.контр	Лукашевич		10.81г
Гл.контр	Лукашевич		
Ст.инж.	Орлова		

5.407-91.1.320МЧ

Установка светильника с РЛВД на подвесе под перекрытием из пустотных плит. Монтажный чертеж

Стадия	Лист	Листов
Р		1

ВНИПИ ТЯЖПРОМЭЛЕКТРОПРОЕКТ ИМЕНИ Ф.БЯКУБОВСКОГО МОСКВА

22805-П1

Инв.№подл | Подп. и дата | Взам.инв.№

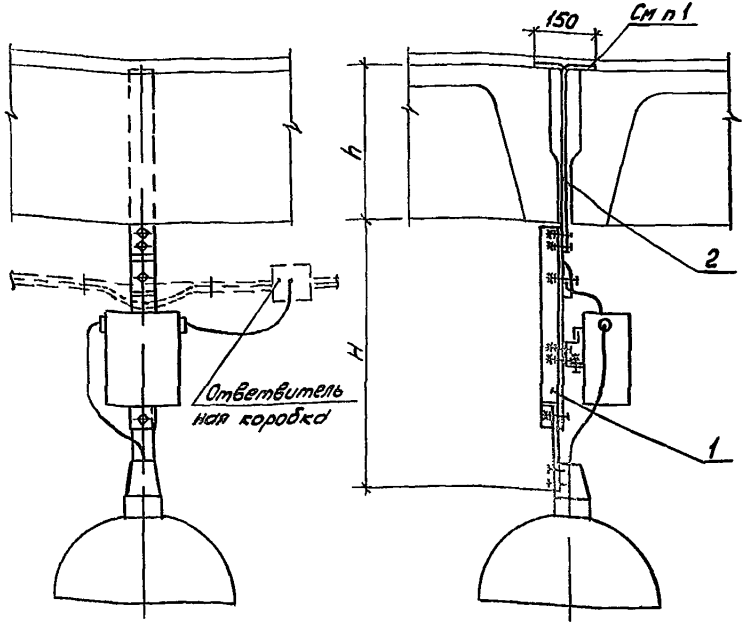

Обозначение	H мм	h мм	Поз. 1	Поз. 2 ℓ, мм
5.407-91.1.330МЧ	650	300	5.407-91.2.170СБ	450
-01	1150		-01	
-02	1650		-02	
-03	650	400	5.407-91.2.170СБ	550
-04	1150		-01	
-05	1650		-02	

Марка, поз	Обозначение	Наименование	Кол	Масса ед, кг	Примечание
1	См. таблицу	Подвес со светильником	1		
2		Полоса УСЭК 56УЗ ТУ36-2355-80	1		ℓ-см табл

1. Конец полосы разрезать вдоль на 75 мм и разогнуть

Условное обозначение
РЛВД - разрядная лампа высокого давления

Нач отд	Лугерман			5.407-91.1.330МЧ	
Н.контр	Лукошевич		10.87	Установка светильника с РЛВД на подвесе под перекрытием из ребристых плит Монтажный чертеж	Стадия: Р; Лист: 1; Листов: 1
Гл.контр	Лукошевич				ВНИПИ ТЯЖПРОМЭЛЕКТРОПРОЕКТ имени Ф.Б.Якубовского Москва
Стинж	Орлова				

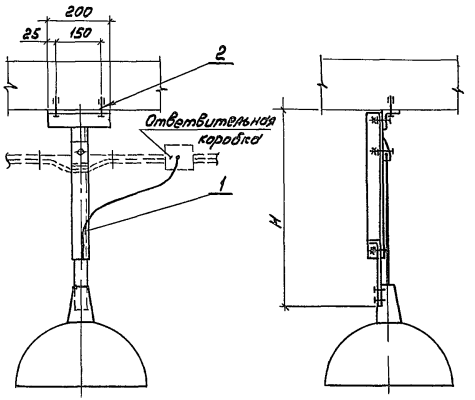

Разметка отверстий под дюбели



Обозначение	H мм	Обозначение
5.407-91.1340М4	650	5.407-91.2.180С6
-01	1150	-01
-02	1650	-02

Марка поз	Обозначение	Наименование	Кол	Масса ед кг	Примечание
1	См. таблицу	Подвес со светильником	1		
2		Дюбель У663У3 ТУ36-941-79	2		

				5.407-91.1.340М4			
				Установка светильников с лампой накаливания на подвесе под перекрытием высотой более 150 мм	Стадия	Лист	Листов
Нач отд	Гиверман				Р		1
Н.контр	Михашевич		10.87	Монтажный чертеж	ВНИПИ ТЯЖПРОМЭЛЕКТРОПРОЕКТ имени Ф.Э.КУБОВСКОГО МОСКВА		
Гл.констр	Михашевич						
Ст инж	Орлова						

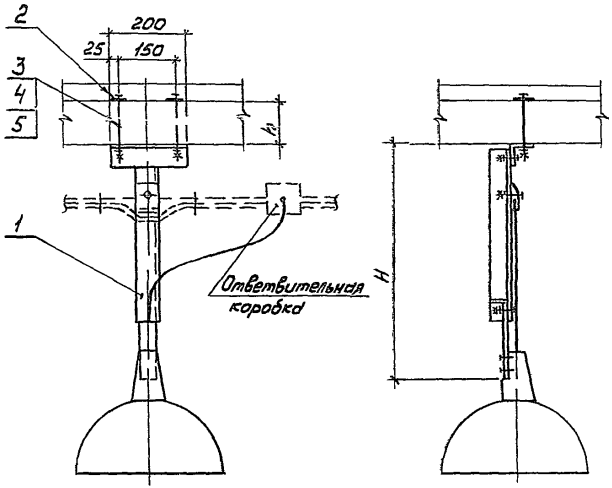

Разметка отверстий под болты

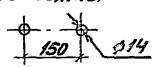

Обозначение	H мм	h мм	Поз. 1	Поз. 2 ℓ, мм
5.407-91.1.350.М4	650	100	5.407-91.2.180СБ	130
-01	1150		-01	
-02	1650		-02	
-03	650	150	5.407-91.2.180СБ	180
-04	1150		-01	
-05	1650		-02	

Марка, поз	Обозначение	Наименование	Кол	Масса ед, кг	Примечание
1	См. таблицу	Подвес со светильником	1		
2		Полоса УСЭК5БУ3 ТУ36-2355-80			
		ℓ=50	1		
3		Болт М12×ℓ ГОСТ7798-70	1		ℓ см. табл
4		Гайка М12 ГОСТ5915-70	1		
5		Шайба 12 ГОСТ 11371-78	1		

Нач. отд	Лигерман			5.407-91.1.350М4
Н.контр.	Лукашевич		10.81г.	Установка светильника с лампой накаливания на подвесе под перекрытием. Монтажный чертеж
Гл.констр.	Лукашевич			Стадия Р; Лист; Листов 1
Ст.инж.	Орлова			ВНИПИ ТЯЖПРОМЭЛЕКТРОПРОЕКТ имени Ф.Б.ЯКУБОВСКОГО МОСКВА

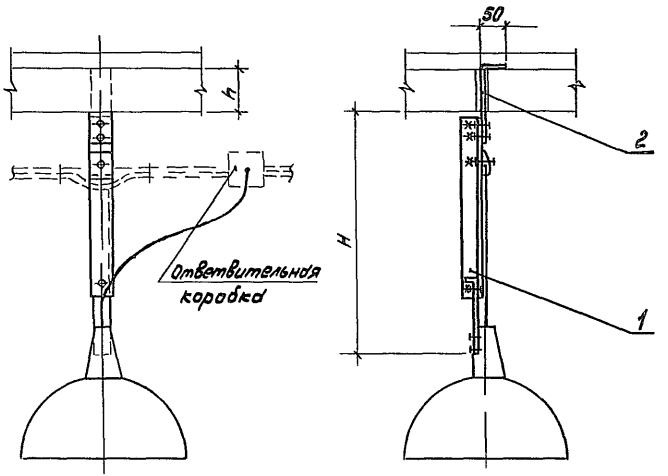

Обозначение	H мм	h мм	Поз.1	Поз.2 ℓ, мм
5.407-91.1.360МЧ	650	100	5.407-91.2.190СБ	230
-01	1150		-01	
-02	1650		-02	
-03	650	150	5.407-91.2.190СБ	280
-04	1150		-01	
-05	1650		-02	

Марка, поз	Обозначение	Наименование	Кол	Масса ед, кг	Примечание
1	См. таблицу	Подвес со светильником	1		
2		Полоса УСЭК 56У3 ТУ36-2355-80	1		ℓ см.табл.

Нач отд	Лигерман		
Н контр	Лукашевич		10.87г.
Гл.констр	Лукашевич		
Ст инж	Орлова		

5.407-91.1.360МЧ

Установка светильника с лампой накаливания на подвесе под перекрытием в стыке плит
Монтажный чертеж

Стадия	Лист	Листов
Р		1

ВНИПИ ТЯЖПРОМЭЛЕКТРОПРОЕКТ ИМЕНИ Ф.Б.ЯКУБОВСКОГО МОСКВА

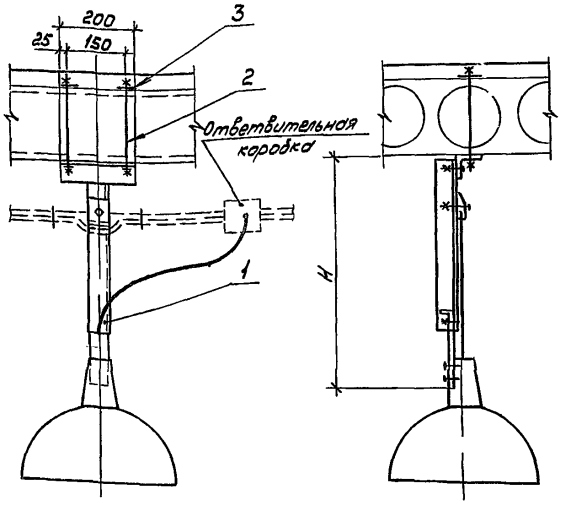

Обозначение	H мм	Поз 1
5.407-91.1.370МЧ	650	5.407-91.2.180СБ
-01	1150	-01
-02	1650	-02

Условное обозначение
РЛВД - ртутная лампа высокого давления

Разметка отверстий под шпильки

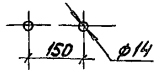

Марка, поз	Обозначение	Наименование	Кол.	Масса ед., кг	Примечание
1	См. таблицу	Подвес со светильником	1		
2		Шпилька К122У3 ТУ36-1454-78	1		
3		Полоса УСЭК56У3 ТУ36-2355-80			
		ℓ=50	1		

Нач.отд.	Ливерман			5.407-91.1.370МЧ	
Н.контр.	Лукошевич		10.87	Установка светильника с лампой накаливания на подвесе под перекрытием из пустотных плит. Монтажный чертеж	Стадия: Р; Лист: ; Листов: 1
Гл.констр.	Лукошевич				ВНИПИ ТЯЖПРОМЭЛЕКТРОПРОЕКТ имени Ф.Б.Якубовского МОСКВА
Ст.инж.	Орл-ва				

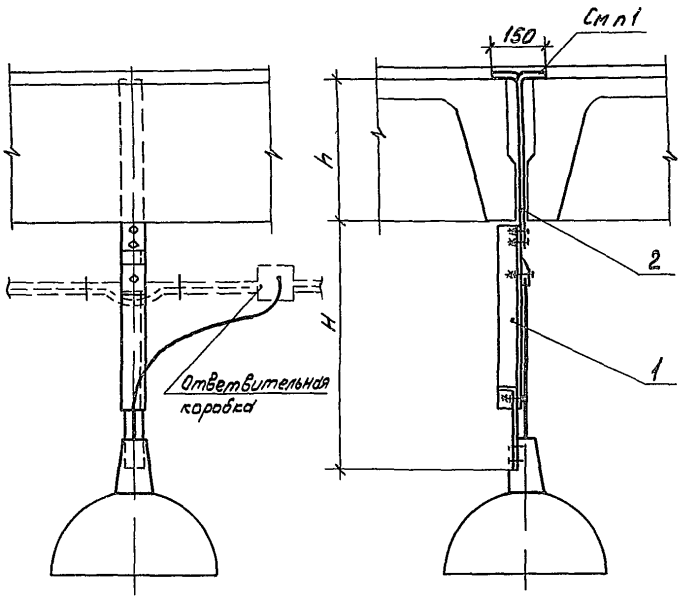

Обозначение	H мм	h мм	Поз. 1	Поз. 2 ℓ, мм
5.407-91.1.380МЧ	650	300	5.407-91.2.190СБ	450
-01	1150		-01	
-02	1650		-02	
-03	650	400	5.407- 2.190СБ	550
-04	1150		-01	
-05	1650		-02	

Марка, поз	Обозначение	Наименование	Кол.	Масса ед, кг	Примечание
1	См. таблицу	Подвес со светиль-			
		ником	1		
2		Полоса УСЭК56У3			
		ТУ36-2355-80	1		ℓ см та

1. Конец полосы разрезать вдоль на 75мм и разогнуть

Нач отд	Лигерман			5.407-91.1.380МЧ
Н контр	Лукашевич		10.87г	Установка светильника с лампой накаливания на подвесе под перекрытием из ребристых плит. Монтажные чертеж
Гл контр	Лукашевич			
Ст инж	Орлова			

Стадия	Лист	Листов
Р		1

ВНИПИ ТЯЖПРОМЭЛЕКТРОПРОЕКТ ИМЕНИ Ф. БЯКУБОВСКОГО МОСКВА

22805-01 (46)

gost.e-ecolog.ru