ТИПОВАЯ ДОКУМЕНТАЦИЯ НА КОНСТРУКЦИИ, ИЗДЕЛИЯ И УЗЛЫ ЗДАНИЙ И СООРУЖЕНИЙ

СЕРИЯ 5.407-126

ПЛИТЫ С ПРОХОДНЫМИ ИЗОЛЯТОРАМИ НА НАПРЯЖЕНИЕ 10 кВ ДЛЯ НАРУЖНО - ВНУТРЕННИХ УСТАНОВОК.

ВЫПУСК 1

МАТЕРИАЛЫ ДЛЯ ПРОЕКТИРОВАНИЯ И РАБОЧИЕ ЧЕРТЕЖИ

gost.e-ecolog.ru

ТИПОВАЯ ДОКУМЕНТАЦИЯ НА КОНСТРУКЦИИ, ИЗДЕЛИЯ И УЗЛЫ ЗДАНИЙ И СООРУЖЕНИЙ

СЕРИЯ 5.407-126

ПЛИТЫ С ПРОХОДНЫМИ ИЗОЛЯТОРАМИ НА НАПРЯЖЕНИЕ 10 кВ ДЛЯ НАРУЖНО - ВНУТРЕННИХ УСТАНОВОК

ВЫПУСК 1

МАТЕРИАЛЫ ДЛЯ ПРОЕКТИРОВАНИЯ И РАБОЧИЕ ЧЕРТЕЖИ

РАЗРАБОТАНЫ
ВНИПИ ТЯЖПРОМЭЛЕКТРОПРОЕКТ
имени Ф.Б.ЯКУБОВСКОГО
НПО ЭЛЕКТРОМОНТАЖ
МИНМОНТАЖСПЕЦСТРОЯ СССР

Главный инженер института А.С.Смирнов
Начальник технического отдела Л.Б.Годгельф
Начальник отдела типового проектирования Н.И.Ивкин

УТВЕРЖДЕНЫ
НПО ЭЛЕКТРОМОНТАЖ ММСС СССР
ТЕХНИЧЕСКИМ ЗАДАНИЕМ от 22.03.90
ВВЕДЕНЫ В ДЕЙСТВИЕ С 01.01.91 г.
ВНИПИ ТЯЖПРОМЭЛЕКТРОПРОЕКТ
ПРИКАЗ от 18.09.90 № 83

Содержание

Обозначение	Наименование	Стр.
	Титульный лист	
	Содержание	2
5.407-126.1-01 ПЗ	Пояснительная записка	3
5.407-126.1-02 ТБ	Таблица выбора чертежей	6
5.407-126.1-03 ВМ	Ведомость потребности в	
	оборудовании и материалах	9
5.407-126.1-04 ТБ	Таблица номенклатуры	
	изоляторов	14
5.407-126.1-05 ГЧ	Габаритные чертежи	
	проходных изоляторов	15
5.407-126.1-06 СЗ	Строительное задание на	
	проемы для установки	
	проходных плит с одним	
	изолятором	19
5.407-126.1-07 СЗ	Строительное задание на	
	проемы для установки	
	проходных плит с тремя	
	изоляторами	20
5.407-126.1-08	Плита проходная ПП1	21
5.407-126.1-09	Плита проходная ПП2	22
5.407-126.1-10	Плита проходная ПП3	23
5.407-126.1-11	Плита проходная ПП4	24
5.407-126.1-12	Плита проходная ПП5	25
5.407-126.1-13	Плита проходная ПП6	26
5.407-126.1-14	Плита проходная ПП7	27
5.407-126.1-15	Плита проходная ПП8	28
5.407-126.1-16	Плита проходная ПП9	29
5.407-126.1-17	Рама Р1	30
5.407-126.1-18	Рама Р2	31
5.407-126.1-19	Рама Р3	32
5.407-126.1-20	Рама Р4	33

Обозначение	Наименование	Стр.
5.407-126.1-21	Рама Р5	34
5.407-126.1-22	Рама Р6	35
5.407-126.1-23	Рама Р7	36
5.407-126.1-24	Рама Р8	37
5.407-126.1-25	Рама Р9	38
5.407-126.1-26	Плита П1	39
5.407-126.1-27	Плита П2	39
5.407-126.1-28	Плита П3	40
5.407-126.1-29	Плита П4	41
5.407-126.1-30	Плита П5	42
5.407-126.1-31	Плита П6	43
5.407-126.1-32	Плита П7	44
5.407-126.1-33	Плита П8	45
5.407-126.1-34	Плита П9	46

Инв.№ подл. | Подп. и дата | Взам. инв.№

Копировал Сергеева Формат А3

1. Исходные данные.

Серия выполнена на основании: ГОСТ 20454-85 „ Изоляторы керамические проходные на напряжение свыше 1000В; технического задания на разработку, утвержденного НПО „ Электромонтаж" Минмонтажспецстроя СССР от 22 марта 1990 г.

2. Содержание

Серия содержит рабочую документацию на проходные плиты с изоляторами на напряжение 10 кВ, материалы для проектирования (выбор плит и строительные задания на проемы), ведомости оборудования и материалов для изготовления проходных плит, а так же номенклатуру и габаритные чертежи изоляторов с указанием минимальной разрушающей нагрузки на изгиб.

3. Область применения

Проходные плиты предназначены для прохода через наружные стены зданий электрических цепей напряжением 10 кВ, выполненных, в основном, шинами или неизолированными проводами.

4. Основные положения

Проход через наружные стены электрических цепей, выполненных шинами или неизолированными проводами, осуществляется с помощью керамических проходных изоляторов. Изоляторы устанавливаются на асбестоцементной плите, закрепляемой в проеме стены.

В выпуске предусматривается установка изоляторов на напряжение 10 кВ на токи от 630А до 3150А.

Проходные плиты предусмотрены для установки одного или трех изоляторов.

Разраб.	Машкова			5.407-126.1-01ПЗ	
Провер.	Машкова				
Гл. спец.	Лукашевич				
Нач. отд.	Ивкин			Пояснительная записка	Стадия: Р; Лист: 1; Листов: 3
Н. контр.	Лукашевич		01.90г.		ВНИПИ ТЯЖПРОМЭЛЕКТРОПРОЕКТ имени Ф.Б. ЯКУБОВСКОГО МОСКВА

Инв. № подл. | Подп. и дата | Взам. инв. №

24553 4
Копировал Сергеева Формат А3

Проходные плиты с одним изолятором следует применять, как правило, для однофазных цепей или для трехфазных цепей при больших межфазных расстояниях.

Проходные плиты с тремя изоляторами имеют расстояния между фазами : 450 мм или 600 мм.

Расстояние между фазами выбирается с учетом силы, действующей на шины, рассчитанной по наибольшему мгновенному (ударному) трехфазному току короткого замыкания (КЗ i). Найденная расчетом сила должна составлять не более 60% значения минимальной разрушающей силы на изгиб, приведенной в таблице номенклатуры изоляторов (п.п. 1.4.14 и 1.4.15 ПУЭ).

Сила взаимодействия между фазами

$$F = 1{,}76 \frac{i_y^2 \ell}{a} \cdot 10^{-7},$$

где: F - сила взаимодействия, Н ;

i_y - ударный трехфазный ток КЗ, А ;

ℓ - расстояние от основания изолятора до первого крепления шин, М;

a - расстояние между осями изоляторов, М.

При выбранном расстоянии „a" должно соблюдаться требование :

$$F \leq 0{,}6\, F_{раз},$$

где $F_{раз.}$ - значение минимальной разрушающей силы на изгиб изолятора.

Конструкции проходных плит равнопрочны с разрушающей силой выбранных изоляторов.

5. Порядок пользования

В зависимости от напряжения и тока электрических цепей выбирают необходимые проходные изоляторы.

Инв.№подл. | Подп.и дата | Взам.инв.№

24553 5
Копировал Сергеева Формат А3

В зависимости от величины тока короткого замыкания выбирают расстояния между изоляторами.

По таблице выбора чертежей выбирают необходимую проходную плиту и чертеж строительного задания на проем в строительной конструкции.

Необходимость выполнения перемычки в проеме стены для крепления проходных плит и сортамент закладных деталей в нем согласовывается с разработчиками строительной части объекта проекта.

6. Порядок монтажа

Плита проходная ПП, в состав которой входят: рама Р, плита П, изоляторы проходные ИП (ИПУ) и крепежные изделия, изготавливается и собирается в мастерских электромонтажных заготовок (МЭЗ).

В данной типовой серии в условных обозначениях крепежных изделий (болты, гайки, шайбы) не указаны: для болтов и гаек - поле допуска (6g) и класс прочности (5,8); для шайб - материал группы (04), так как для выполнения конструкций и узлов электроустановок промышленных предприятий, собираемых в мастерских электромонтажных заготовок (МЭЗ) или в монтажной зоне, эти характеристики для крепежных изделий не являются обязательными.

Рама плиты крепится на месте монтажа к закладным деталям проема в стене сваркой.

Инв.№ подл. | Подп. и дата | Взам.инв.№

24553 6
Копировал Сергеева Формат А3

Таблица

Эскиз плиты	Плита проходная				Строительное задание на проем для установки проходных плит
	Тип проходного изолятора	Тип плиты	Общая масса, кг	Обозначение чертежа	Обозначение чертежа
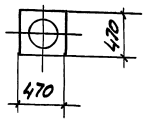	ИП-10/630-7,5 УХЛ1	ПП1	19,9	5.407-126.1-08	5.407-126.1-06 СЗ
	ИП-10/1000-7,5 УХЛ1		22,9		
	ИПУ-10/630-7,5 УХЛ1		24,9		
	ИПУ-10/1000-7,5 УХЛ1		34,9		
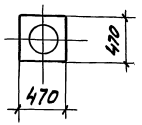	ИП-10/630-12,5 УХЛ1	ПП2	27,7	5.407-126.1-09	
	ИП-10/1000-12,5 УХЛ1		27,7		
	ИПУ-10/630-12,5 УХЛ1		29,7		
	ИПУ-10/1000-12,5 УХЛ1		29,7		
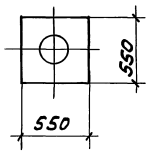	ИП-10/1600-12,5 УХЛ1	ПП3	35,2	5.407-126.1-10	
	ИП-10/2000-12,5 УХЛ1		35,4		
	ИП-10/3150-12,5 УХЛ1		38,2		
	ИПУ-10/1600-12,5 УХЛ1		36,0		
	ИПУ-10/2000-12,5 УХЛ1		37,0		
	ИПУ-10/3150-12,5 УХЛ1		37,0		

Разраб.	Мошкова			5.407-126.1-02 ТБ	
Провер.	Мошкова				
Гл.спец.	Лукашевич			Таблица выбора чертежей	Стадия: Р; Лист: 1; Листов: 3
Нач.отд.	Ивкин				ВНИПИ ТЯЖПРОМЭЛЕКТРОПРОЕКТ имени Ф.Б.Якубовского Москва
Н.контр.	Лукашевич		09.94		

Инв.№ подл. | Подп. и дата | Взам.инв.№

Копировал Сергеева Формат А3

Продолжение таблицы

Эскиз плиты	Плита проходная				Строительное задание на проем для установки проходных плит
	Тип проходного изолятора	Тип плиты	Общая масса, кг	Обозначение чертежа	Обозначение чертежа
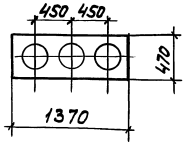	ИП-10/630-7,5 УХЛ1	ППЧ	55,6	5.407-126.1-11	5.407-126.1-07 СЗ
	ИП-10/1000-7,5 УХЛ1		64,6		
	ИПУ-10/630-7,5 УХЛ1		70,6		
	ИПУ-10/1000-7,5 УХЛ1		70,6		
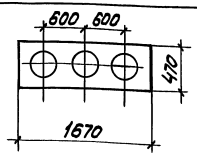	ИП-10/630-7,5 УХЛ1	ППЧ	63,9	5.407-126.1-12	
	ИП-10/1000-7,5 УХЛ1		72,9		
	ИПУ-10/630-7,5 УХЛ1		78,9		
	ИПУ-10/1000-7,5 УХЛ1		78,9		
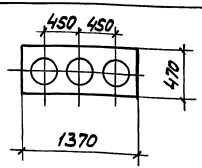	ИП-10/630-12,5 УХЛ1	ППЧ	76,4	5.407-126.1-13	
	ИП-10/1000-12,5 УХЛ1		76,4		
	ИПУ-10/630-12,5 УХЛ1		82,4		
	ИПУ-10/1000-12,5 УХЛ1		82,4		

Инв.№ подл. | Подп. и дата | Взам.инв.№

Продолжение таблицы

Эскиз плиты	Плита проходная				Строительное задание на проем для установки проходных плит
	Тип проходного изолятора	Тип плиты	Общая масса, кг	Обозначение чертежа	Обозначение чертежа
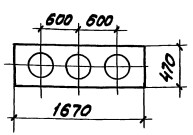	ИП-10/630-12,5 УХЛ1	ПП7	81,4	5.407-126.1-14	5.407-126.1-07СЗ
	ИП-10/1000-12,5 УХЛ1		81,4		
	ИПУ-10/630-12,5 УХЛ1		87,4		
	ИПУ-10/1000-12,5 УХЛ1		87,4		
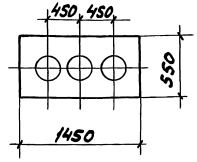	ИП-10/1600-12,5 УХЛ1	ПП8	97,6	5.407-126.1-15	
	ИП-10/2000-12,5 УХЛ1		98,8		
	ИП-10/3150-12,5 УХЛ1		103,6		
	ИПУ-10/1600-12,5 УХЛ1		100,0		
	ИПУ-10/2000-12,5 УХЛ1		103,0		
	ИПУ-10/3150-12,5 УХЛ1		103,0		
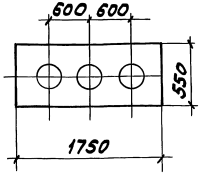	ИП-10/1600-12,5 УХЛ1	ПП9	105,3	5.407-126.1-16	
	ИП-10/2000-12,5 УХЛ1		106,5		
	ИП-10/3150-12,5 УХЛ1		111,3		
	ИПУ-10/1600-12,5 УХЛ1		107,7		
	ИПУ-10/2000-12,5 УХЛ1		110,7		
	ИПУ-10/3150-12,5 УХЛ1		110,7		

Инв.№ подл. | Подп. и дата | Взам.инв.№

24553 9
Копировал Сергеева Формат А3

Наименование и техническая характеристика изделия и материала	Тип, марка	Ед. изм.	Количество на исполнение							
			5.407-126.1-08				5.407-126.1-09			
			—	01	02	03	—	01	02	03
Изолятор керамический										
проходной ГОСТ20454-85	ИП-10/630-7,5УХЛ1	шт.	1							
	ИП-10/1000-7,5УХЛ1	шт.		1						
	ИПУ-10/630-7,5УХЛ1	шт			1					
	ИПУ-10/1000-7,5УХЛ1	шт.				1				
	ИП-10/630-12,5УХЛ1	шт.					1			
	ИП-10/1000-12,5УХЛ1	шт.						1		
	ИПУ-10/630-12,5УХЛ1	шт.							1	
	ИПУ-10/1000-12,5УХЛ1	шт.								1
Уголок стальной горячекатаный равнополочный										
ГОСТ 8509-86										
50×50×5		кг	7,18	7,18	7,18	7,18	8,98	8,98	8,98	8,98
Доска асбестоцементная										
электротехническая дугостойкая АЦЭИД-400, ГОСТ4248-78										
размером, мм										
430×470×20		шт.	1	1	1	1	1	1	1	1

Инв.№ подл. | Подп. и дата | Взам.инв.№

Разраб.	Мошкова		
Провер.	Мошкова		
Гл.спец.	Лукашевич		
Нач.отд.	Ивкин		
Н.контр.	Лукашевич		01.90г.

5.407-126.1-03ВМ

Ведомость потребности в оборудовании и материалах

Стадия	Лист	Листов
Р	1	5

ВНИПИ ТЯЖПРОМЭЛЕКТРОПРОЕКТ имени Ф.Б.ЯКУБОВСКОГО МОСКВА

Копировал Сергеева Формат А3

Наименование и техническая характеристика изделия и материала	Тип, марка	Ед. изм.	Количество на исполнение									
			5.407-126.1-10						5.407-126.1-11			
			—	01	02	03	04	05	—	01	02	03
Изолятор керамический												
проходной ГОСТ 20454-85	ИП-10/1600-12,5 УХЛ1	шт	1									
	ИП-10/2000-12,5 УХЛ1	шт		1								
	ИП-10/3150-12,5 УХЛ1	шт			1							
	ИПУ-10/1600-12,5 УХЛ1	шт				1						
	ИПУ-10/2000-12,5 УХЛ1	шт					1					
	ИПУ-10/3150-12,5 УХЛ1	шт						1				
	ИП-10/630-7,5 УХЛ1	шт							3			
	ИП-10/1000-7,5 УХЛ1	шт								3		
	ИПУ-10/630-7,5 УХЛ1	шт									3	
	ИПУ-10/1000-7,5 УХЛ1	шт										3
Уголок стальной горячекатаный равнополочный												
ГОСТ 8509-86												
50×50×5		кг	8,41	8,41	8,41	8,41	8,41	8,41	19,2	19,2	19,2	19,2
Доска асбестоцементная												
электротехническая дугостойкая АЦЭИД-400, ГОСТ 4248-78												
размерами, мм												
510×550×20		шт.	1	1	1	1	1	1				
430×685×20		шт							2	2	2	2

Инв.№подл. | Подп. и дата | Взам.инв.№

Копировал 24553 11 Сергеева Формат А3

Наименование и техническая характеристика изделия и материала	Тип, марка	Ед. изм.	Количество на исполнение							
			5.407-126.1-12				5.407-126.1-13			
			—	01	02	03	—	01	02	03
Изолятор керамический										
проходной ГОСТ20454-85	ИП-10/630-7,5УХЛ1	шт.	3							
	ИП-10/1000-7,5УХЛ1	шт.		3						
	ИПУ-10/630-7,5УХЛ1	шт.			3					
	ИПУ-10/1000-7,5УХЛ1	шт.				3				
	ИП-10/630-12,5УХЛ1	шт.					3			
	ИП-10/1000-12,5УХЛ1	шт.						3		
	ИПУ-10/630-12,5УХЛ1	шт.							3	
	ИПУ-10/1000-12,5УХЛ1	шт								3
Уголок стальной горячекатаный равнополочный										
ГОСТ 8509-86										
50×50×5		кг	21,48	21,48	21,48	21,48	18,8	18,8	18,8	18,8
Доска асбестоцементная										
электротехническая дугостойкая АЦЭИД-400, ГОСТ4248-78										
размерами, мм										
430×835×20		шт.	2	2	2	2				
470×685×20		шт.					2	2	2	2

Инв.№подл. | Подп. и дата | Взам.инв.№

24553 12
Копировал Сергеева Формат А3

Наименование и техническая характеристика	Тип, марка	Ед. изм.	Количество на исполнение									
			5.407-126.1-14				5.407-126.1-15					
			—	01	02	03	—	01	02	03	04	05
Изолятор керамический проходной ГОСТ 20454-85	ИП-10/630-12,5УХЛ1	шт.	3									
	ИП-10/1000-12,5УХЛ1	шт.		3								
	ИПУ-10/630-12,5УХЛ1	шт.			3							
	ИПУ-10/1000-12,5УХЛ1	шт.				3						
	ИП-10/1600-12,5УХЛ1	шт.					3					
	ИП-10/2000-12,5УХЛ1	шт						3				
	ИП-10/3150-12,5УХЛ1	шт.							3			
	ИПУ-10/1600-12,5УХЛ1	шт.								3		
	ИПУ-10/2000-12,5УХЛ1	шт									3	
	ИПУ-10/3150-12,5УХЛ1	шт.										3
Уголок стальной горячекатаный равнополочный ГОСТ 8509-86												
50×50×5		кг	21,0	21,0	21,0	21,0	20,9	20,9	20,9	20,9	20,9	20,9
Доска асбестоцементная электротехническая дугостойкая АЦЭИД-400, ГОСТ 4248-78 размерами, мм												
430×835×20		шт.	2	2	2	2						
510×725×20		шт.					2	2	2	2	2	2

Инв.№ подл. | Подп. и дата | Взам.инв.№

Наименование и техническая характеристика изделия и материала	Тип, марка	Ед. изм.	Количество на исполнение					
			5.407-126.1-16					
			—	01	02	03	04	05
Изолятор керамический								
проходной ГОСТ 20454-85	ИП-10/1600-12,5 УХЛ1	шт.	3					
	ИП-10/2000-12,5 УХЛ1	шт.		3				
	ИП-10/3150-12,5 УХЛ1	шт			3			
	ИПУ-10/1600-12,5 УХЛ1	шт.				3		
	ИПУ-10/2000-12,5 УХЛ1	шт.					3	
	ИПУ-10/3150-12,5 УХЛ1	шт.						3
Уголок стальной горячекатаный равнополочный								
ГОСТ 8509-86								
50×50×5		кг	23,14	23,14	23,14	23,14	23,14	23,14
Доска асбестоцементная								
электротехническая дугостойкая АЦЭИД-400, ГОСТ 4248-78								
размером, мм								
510×875×20		шт.	2	2	2	2	2	2

Инв.№ подл. | Подп. и дата | Взам. инв.№

Копировал Сергеева 24553 14 Формат А3

Тип изолятора	$\frac{U_{ном}}{U_{имп}}$, кВ	$I_{ном}$, А	$P_{мин}$, разр. на изгиб, кН	Масса, кг, не более	№ чертежа, листа	№ рис.
ИП-10/630-7,5 УХЛ1	10/80	630	7,5	5	5.407-126.1-05ГЧ л.1	1
ИП-10/1000-7,5 УХЛ1	"	1000	"	8	5.407-126.1-05ГЧ л.1	2
ИПУ-10/630-7,5 УХЛ1	"	630	"	10	5.407-126.1-05ГЧ л.2	5
ИПУ-10/1000-7,5 УХЛ1	"	1000	"	10	5.407-126.1-05ГЧ л.2	6
ИП-10/630-12,5 УХЛ1	"	630	12,5	11	5.407-126.1-05ГЧ л.1	3
ИП-10/1000-12,5 УХЛ1	"	1000	"	11	5.407-126.1-05ГЧ л.1	4
ИПУ-10/630-12,5 УХЛ1	"	630	"	13	5.407-126.1-05ГЧ л2	7
ИПУ-10/1000-12,5 УХЛ1	"	1000	"	13	5.407-126.1-05ГЧ л.2	8
ИП-10/1600-12,5 УХЛ1	"	1600	"	16,2	5.407-126.1-05ГЧ л.3	10
ИП-10/2000-12,5 УХЛ1	"	2000	"	16,6	5.407-126.1-05ГЧ л.3	9
ИП-10/3150-12,5 УХЛ1	"	3150	"	19,2	5.407-126.1-05ГЧ л3	11
ИПУ-10/1600-12,5 УХЛ1	"	1600	"	17	5.407-126.1-05ГЧ л.4	12
ИПУ-10/2000-12,5 УХЛ1	"	2000	"	18	5.407-126.1-05ГЧ л.4	13
ИПУ-10/3150-12,5 УХЛ1	"	3150	"	18	5.407-126.1-05ГЧ л.4	14

Инв.№подл. | Подп. и дата | Взам. инв.№

Разраб.	Мошкова		
Провер.	Мошкова		
Гл.спец.	Лукашевич		
Нач.отд.	Цвкин		
Н.контр.	Лукашевич		09.90

5.407-126.1-04 ТБ

Таблицы номенклатуры изоляторов

Стадия	Лист	Листов
Р		1

ВНИПИ ТЯЖПРОМЭЛЕКТРОПРОЕКТ имени Ф.Б.КУБОВСКОГО МОСКВА

Копировал Сергеева Формат А3

ИП - 10/630 - 7,5 УХЛ1

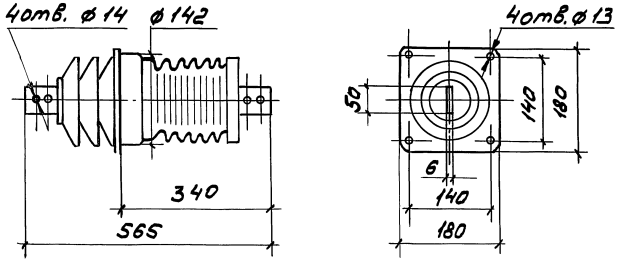

Рис.1

ИП - 10/ 1000 - 7,5 УХЛ1

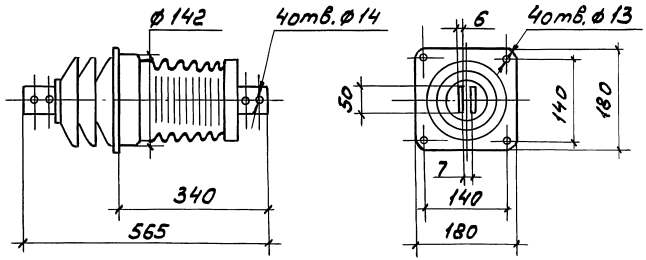

Рис.2

ИП - 10/630 - 12,5 УХЛ1

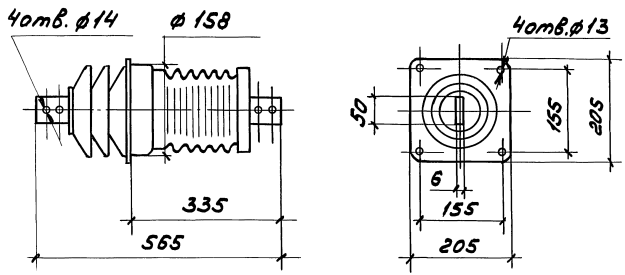

Рис. 3

ИП-10/1000 - 12,5 УХЛ1

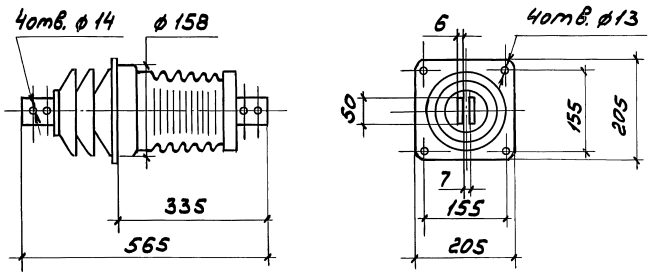

Рис. 4

Разраб.	Мошкова			5.407-126.1-05 ГЧ	
Провер.	Мошкова				
Гл.спец.	Лукашевич			Габаритные чертежи проходных изоляторов	Стадия: Р; Лист: 1; Листов: 4
Нач.отд.	Ивкин				ВНИПИ ТЯЖПРОМЭЛЕКТРОПРОЕКТ ИМЕНИ Ф.Б. ЯКУБОВСКОГО МОСКВА
Н.контр.	Лукашевич		09.90г.		

Инв.№ подл. | Подп. и дата | Взам.инв.№

Копировал 24553 16 Сергеева Формат А3

ИПУ - 10/630 - 7,5 УХЛ1

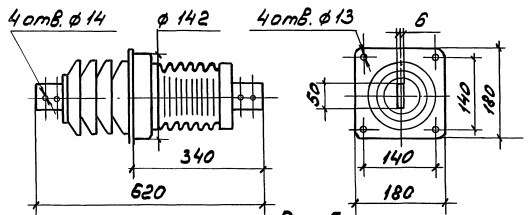

Рис.5

ИПУ - 10/1000 - 7,5 УХЛ1

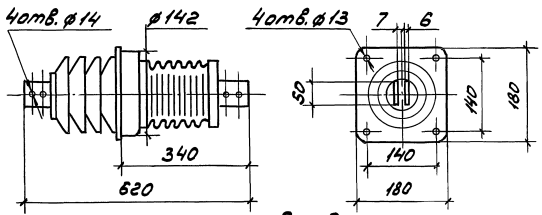

Рис. 6

ИПУ - 10/630 - 12,5 УХЛ1

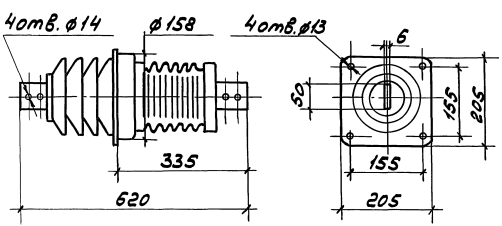

Рис. 7

ИПУ - 10/1000 - 12,5 УХЛ1

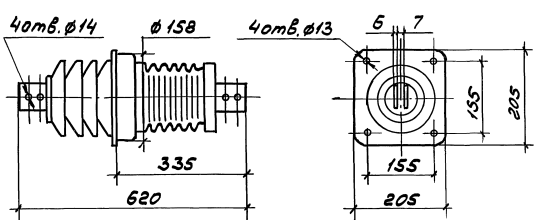

Рис. 8

Инв. № подл. | Подп. и дата | Взам. инв. №

ИП-10/2000-12,5 УХЛ1

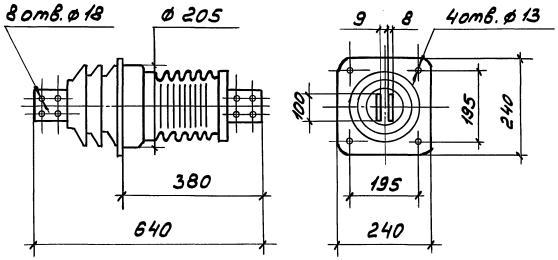

Рис. 9

ИП-10/1600-12,5 УХЛ1

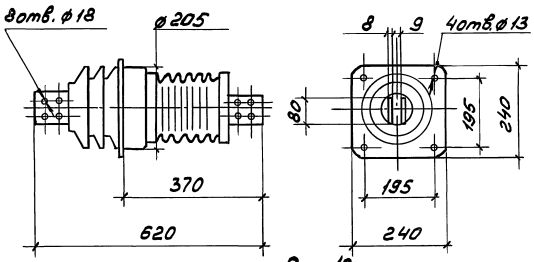

Рис. 10

ИП-10/3150-12,5 УХЛ1

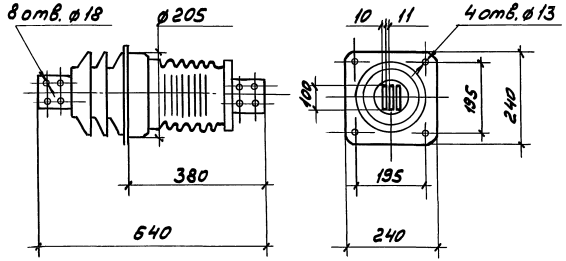

Рис. 11

ИПУ - 10/1600 - 12,5 УХЛ1

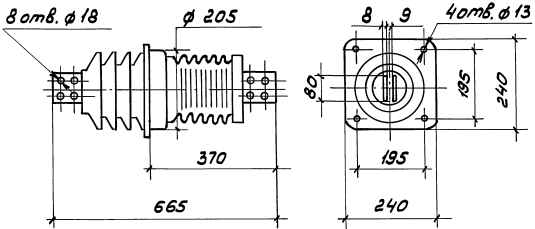

Рис. 12

ИПУ - 10/2000 - 12,5 УХЛ1

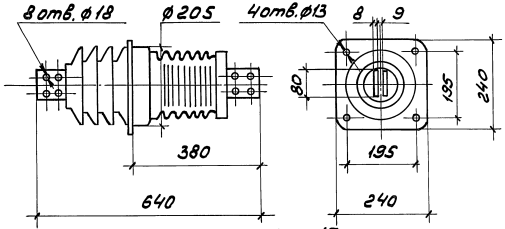

Рис. 13

ИПУ - 10/3150 - 12,5 УХЛ1

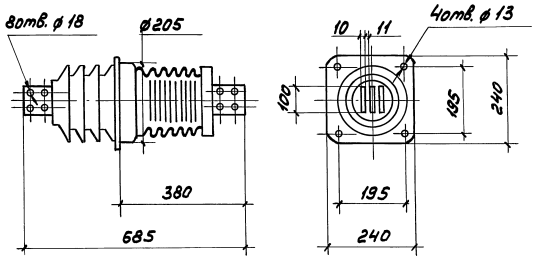

Рис. 14

Закладная деталь-уголок 50×50×5
ГОСТ 8509-86

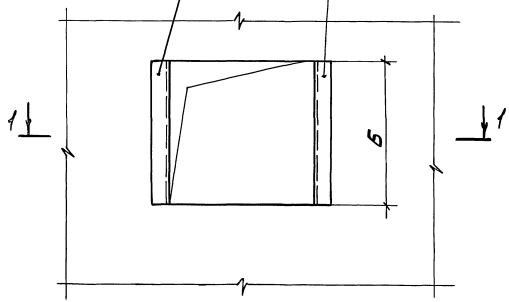

Разрез 1-1

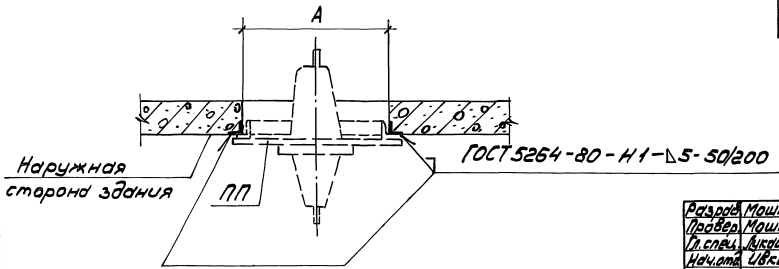

Тип плиты	Тип изолятора	Масса плиты, кг	Размеры проема, мм А	Б
ПП1	ИП-10/630-7,5 УХЛ1	19,9	400	400
	ИП-10/1000-7,5 УХЛ1	22,8		
	ИПУ-10/630-7,5 УХЛ1	24,9		
	ИПУ-10/1000-7,5 УХЛ1	24,9		
ПП2	ИП-10/630-12,5 УХЛ1	27,7		
	ИП-10/1000-12,5 УХЛ1	27,7		
	ИПУ-10/630-12,5 УХЛ1	29,7		
	ИПУ-10/1000-12,5 УХЛ1	29,7		
ПП3	ИП-10/1600-12,5 УХЛ1	35,2	480	480
	ИП-10/2000-12,5 УХЛ1	35,4		
	ИП-10/3150-12,5 УХЛ1	38,2		
	ИПУ-10/1600-12,5 УХЛ1	36,6		
	ИПУ-10/2000-12,5 УХЛ1	37,8		
	ИПУ-10/3150-12,5 УХЛ1	37,0		

Разраб.	Мошкова		
Провер.	Мошкова		
Гл.спец.	Лукашевич		
Нач.отд.	Ивкин		
Н.контр.	Лукашевич		09.90

5.407-126.1-06 СЗ

Строительное задание на проемы для установки проходных плит с одним изолятором

Стадия	Лист	Листов
Р		1

ВНИИ ТЯЖПРОМЭЛЕКТРОПРОЕКТ имени Ф.Э.ЯКУБОВСКОГО МОСКВА

Инв.№ подл. | Подп. и дата | Взам.инв.№

Копировал Сергеева Формат А3

Тип плиты	Тип изолятора	Масса плиты, кг	Расстояние между осями изоляторов	Размеры проема, мм А	Б
ПП4	ИП-10/630-7,5УХЛ1	55,6	450мм	1300	400
	ИП-10/1000-7,5УХЛ1	64,6			
	ИПУ-10/630-7,5УХЛ1	70,6			
	ИПУ-10/1000-7,5УХЛ1	70,6			
ПП5	ИП-10/630-7,5УХЛ1	63,9	600мм	1600	400
	ИП-10/1000-7,5УХЛ1	72,9			
	ИПУ-10/630-7,5УХЛ1	78,9			
	ИПУ-10/1000-7,5УХЛ1	78,9			
ПП6	ИП-10/630-12,5УХЛ1	76,4	450мм	1300	400
	ИП-10/1000-12,5УХЛ1	76,4			
	ИПУ-10/630-12,5УХЛ1	82,4			
	ИПУ-10/1000-12,5УХЛ1	82,4			
ПП7	ИП-10/630-12,5УХЛ1	81,4	600мм	1600	400
	ИП-10/1000-12,5УХЛ1	81,4			
	ИПУ-10/630-12,5УХЛ1	87,4			
	ИПУ-10/1000-12,5УХЛ1	87,4			
ПП8	ИП-10/1600-12,5УХЛ1	97,6	450мм	1380	480
	ИП-10/2000-12,5УХЛ1	98,8			
	ИП-10/3150-12,5УХЛ1	103,6			
	ИПУ-10/1600-12,5УХЛ1	100,6			
	ИПУ-10/2000-12,5УХЛ1	103,0			
	ИПУ-10/3150-12,5УХЛ1	103,0			
ПП9	ИП-10/1600-12,5УХЛ1	105,3	600мм	1680	480
	ИП-10/2000-12,5УХЛ1	106,5			
	ИП-10/3150-12,5УХЛ1	111,3			
	ИПУ-10/1600-12,5УХЛ1	107,7			
	ИПУ-10/2000-12,5УХЛ1	110,7			
	ИПУ-10/3150-12,5УХЛ1	110,7			

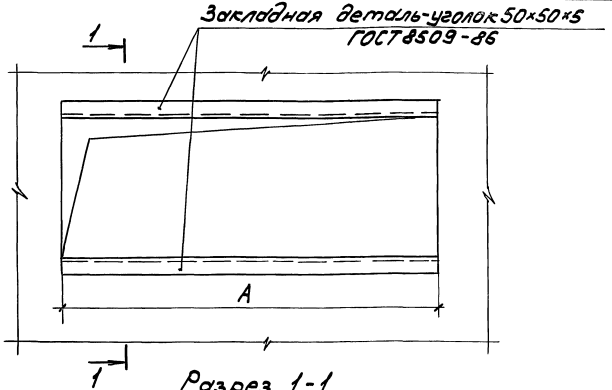

Разрез 1-1

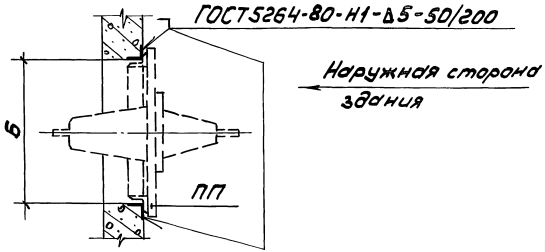

Разраб.	Мошкова		5.407-126.1-07 СЗ	
Провер.	Мошкова		Строительное задание на проемы для установки проходных плит с тремя изоляторами	Стадия Р / Лист 1 / Листов 1
Гл.спец.	Лукашевич			ВНИПИ ТЯЖПРОМЭЛЕКТРОПРОЕКТ имени Ф.Б. ЯКУБОВСКОГО МОСКВА
Нач.отд.	Ивкин			
Н.контр.	Лукашевич	09.90г.		

Инв.№ подл. | Подп. и дата | Взам.инв.№

Копировал Сергеева Формат А3

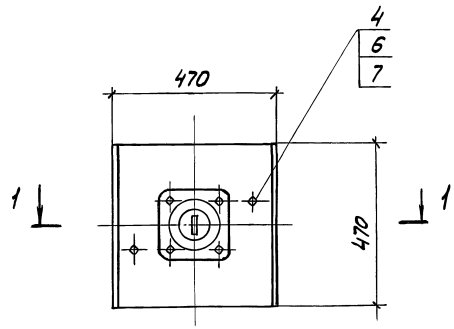

Разрез 1-1

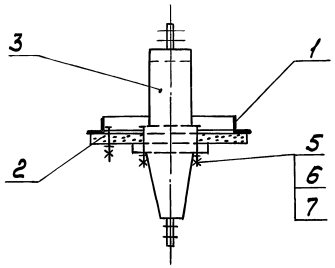

Поз.	Наименование	Кол. на исп. –	01	02	03	Обозначение документа
1	Рама Р1	1	1	1	1	5.407-126.1-17
2	Плита П1	1	1	1	1	5.407-126.1-26
3	Изолятор проходной					
	ИП-10/630-7,5УХЛ1					
	ГОСТ 20454-85	1				
	Изолятор проходной					
	ИП-10/1000-7,5УХЛ1					
	ГОСТ 20454-85		1			
	Изолятор проходной					
	ИПУ-10/630-7,5УХЛ1					
	ГОСТ 20454-85			1		
	Изолятор проходной					
	ИПУ-10/1000-7,5УХЛ1					
	ГОСТ 20454-85				1	
4	Болт М12×40					
	ГОСТ 7798-70	2	2	2	2	
5	Болт М12-55					
	ГОСТ 7798-70	4	4	4	4	
6	Гайка М12 ГОСТ 5915-70	6	6	6	6	
7	Шайба 12 ГОСТ 11371-78	6	6	6	6	

Обозначение	Тип изолятора
5.407-126.1-08	ИП-10/630-7,5УХЛ1
-01	ИП-10/1000-7,5УХЛ1
-02	ИПУ-10/630-7,5УХЛ2
-03	ИПУ-10/1000-7,5УХЛ1

Инв.№ подл. | Подп. и дата | Взам.инв.№

Разраб.	Мошкова		
Провер.	Мошкова		
Гл.спец.	Лукашевич		
Нач.отд.	Ивкин		
Н.контр.	Лукашевич		09.90г.

5.407-126.1-08

Плита проходная ПП1

Стадия	Лист	Листов
Р		1

ВНИИ ТЯЖПРОМЭЛЕКТРОПРОЕКТ имени Ф.Б.ЯКУБОВСКОГО МОСКВА

Копировал Сергеева Формат А3

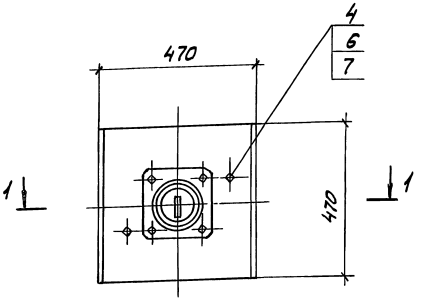

Разрез 1-1

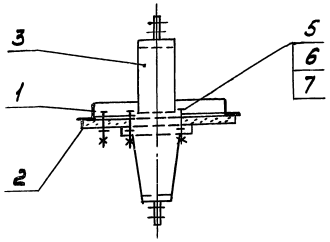

Поз.	Наименование	Кол. на исп. –	01	02	03	Обозначение документа
1	Рама Р2	1	1	1	1	5.407-126.1-18
2	Плита П2	1	1	1	1	5.407-126.1-27
3	Изолятор проходной					
	ИП-10/630-12,5УХЛ1					
	ГОСТ 20454-85	1				
	Изолятор проходной					
	ИП-10/1000-12,5УХЛ1					
	ГОСТ 20454-85		1			
	Изолятор проходной					
	ИПУ-10/630-12,5УХЛ1					
	ГОСТ 20454-85			1		
	Изолятор проходной					
	ИПУ-10/1000-12,5УХЛ1					
	ГОСТ 20454-85				1	
4	Болт М12×40					
	ГОСТ 7798-70	2	2	2	2	
5	Болт М12×55					
	ГОСТ 7798-70	4	4	4	4	
6	Гайка М12 ГОСТ 5915-70	6	6	6	6	
7	Шайба 12 ГОСТ 11371-78	6	6	6	6	

Обозначение	Тип изолятора
5.407-126.1-09	ИП-10/630-12,5УХЛ1
- 01	ИП-10/1000-12,5УХЛ1
- 02	ИПУ-10/630-12,5УХЛ1
- 03	ИПУ-10/1000-12,5УХЛ1

Разраб.	Мошкова		5.407-126.1-09
Провер.	Мошкова		
Гл. спец.	Лукашевич		Плита проходная ПП2
Нач. отд.	Ивкин		Стадия Р; Лист; Листов 1
Н. контр.	Лукашевич	09.90	ВНИПИ ТЯЖПРОМЭЛЕКТРОПРОЕКТ имени Ф.Б. Якубовского МОСКВА

Инв. № подл. | Подп. и дата | Взам. инв. №

Копировал Сергеева Формат А3

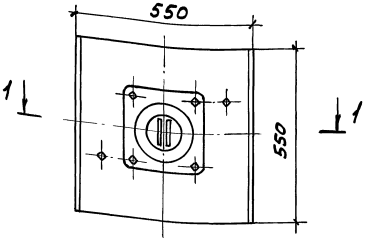

Разрез 1-1

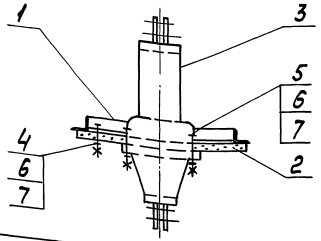

Обозначение	Тип изолятора
5.407-126.1-10	ИП-10/1600-12,5УХЛ1
-01	ИП-10/2000-12,5УХЛ1
-02	ИП-10/3150-12,5УХЛ1
-03	ИПУ-10/1600-12,5УХЛ1
-04	ИПУ-10/2000-12,5УХЛ1
-05	ИПУ-10/3150-12,5УХЛ1

Поз.	Наименование	Кол. на исп. –	01	02	03	04	05	Обозначение документа
1	Рама Р3	1	1	1	1	1	1	5.407-126.1-19
2	Плита П3	1	1	1	1	1	1	5.407-126.1-28
3	Изолятор проходной							
	ИП-10/1600-12,5УХЛ1							
	ГОСТ20454-85	1						
	Изолятор проходной							
	ИП-10/2000-12,5УХЛ1							
	ГОСТ20454-85		1					
	Изолятор проходной							
	ИП-10/3150-12,5УХЛ1							
	ГОСТ20454-85			1				
	Изолятор проходной							
	ИПУ-10/1600-12,5УХЛ1							
	ГОСТ20454-85				1			
	Изолятор проходной							
	ИПУ-10/2000-12,5УХЛ1							
	ГОСТ20454-85					1		
	Изолятор проходной							
	ИПУ-10/3150-12,5УХЛ1							
	ГОСТ20454-85						1	
4	Болт М12×40							
	ГОСТ7798-70	2	2	2	2	2	2	
5	Болт М12×55							
	ГОСТ7798-70	4	4	4	4	4	4	
6	Гайка М12 ГОСТ5915-70	6	6	6	6	6	6	
7	Шайба 12 ГОСТ11371-78	6	6	6	6	6	6	

Разраб.	Мошкова		
Провер.	Мошкова		
Гл.спец.	Лукашевич		
Нач.отд.	Ивкин		
Н.контр.	Лукашевич		01.90г.

5.407-126.1-10

Плита проходная ПП3

Стадия	Лист	Листов
Р		1

ВНИПИ ТЯЖПРОМЭЛЕКТРОПРОЕКТ имени Ф.Б.ЯКУБОВСКОГО МОСКВА

Инв.№подл. | Подп. и дата | Взам.инв.№

Копировал Сергеева Формат А3

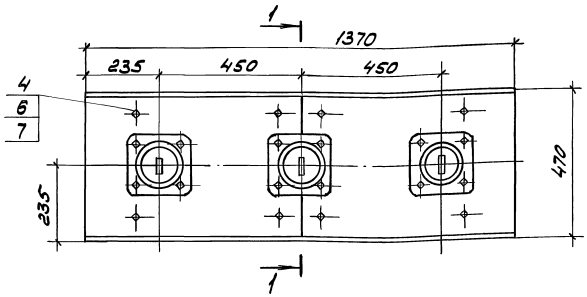

Разрез 1-1

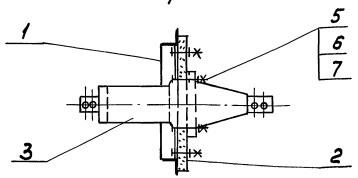

Поз.	Наименование	Кол. на исп. —	01	02	03	Обозначение документа
1	Рама Р4	1	1	1	1	5.407-126.1-20
2	Плита П4	1	1	1	1	5.407-126.1-29
3	Изолятор проходной					
	ИП-10/630-7,5УХЛ1					
	ГОСТ 20454-85	3				
	Изолятор проходной					
	ИП-10/1000-7,5УХЛ1					
	ГОСТ 20454-85		3			
	Изолятор проходной					
	ИПУ-10/630-7,5УХЛ1					
	ГОСТ 20454-85			3		
	Изолятор проходной					
	ИПУ-10/1000-7,5УХЛ1					
	ГОСТ 20454-85				3	
4	Болт М12×40					
	ГОСТ 7798-70	8	8	8	8	
5	Болт М12×55					
	ГОСТ 7798-70	12	12	12	12	
6	Гайка М12 ГОСТ 5915-70	20	20	20	20	
7	Шайба 12 ГОСТ 11371-78	20	20	20	20	

Обозначение	Тип изолятора
5.407-126.1-11	ИП-10/630-7,5УХЛ1
-01	ИП-10/1000-7,5УХЛ
-02	ИПУ-10/630-7,5УХЛ1
-03	ИПУ-10/1000-7,5УХЛ1

Разраб.	Мошкова		
Провер.	Мошкова		
Гл. спец.	Лукашевич		
Начальн.	Ивкин		
Н. контр.	Лукашевич		09.90

5.407-126.1-11

Плита проходная ПП4

Стадия	Лист	Листов
Р	1	

ВНИПИ ТЯЖПРОМЭЛЕКТРОПРОЕКТ имени Ф.Б. ЯКУБОВСКОГО МОСКВА

Инв. № подл. | Подп. и дата | Взам. инв. №

Копировал Сергеева Формат А3

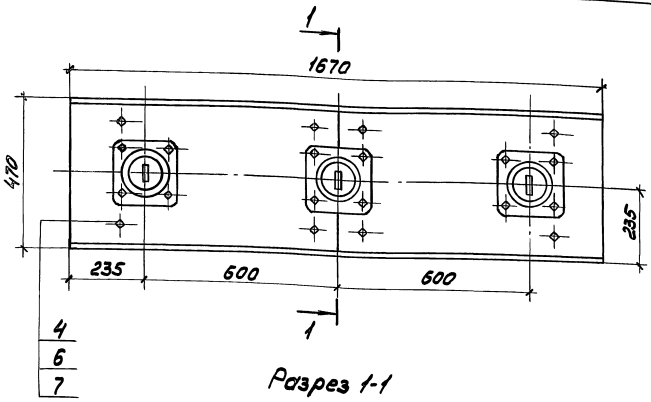

Поз	Наименование	Кол. на исп. –	01	02	03	Обозначение документа
1	Рама Р5	1	1	1	1	5.407-126.1-21
2	Плита П5	1	1	1	1	5.407-126.1-30
3	Изолятор проходной					
	ИП-10/630-7,5УХЛ1					
	ГОСТ 20454-85	3				
	Изолятор проходной					
	ИП-10/1000-7,5УХЛ1					
	ГОСТ 20454-85		3			
	Изолятор проходной					
	ИПУ-10/630-7,5УХЛ1					
	ГОСТ 20454-85			3		
	Изолятор проходной					
	ИПУ-10/1000-7,5УХЛ1					
	ГОСТ 20454-85				3	
4	Болт М12×40					
	ГОСТ 7798-70	8	8	8	8	
5	Болт М12×55					
	ГОСТ 7798-70	12	12	12	12	
6	Гайка М12 ГОСТ 5915-70	20	20	20	20	
7	Шайба 12 ГОСТ 11371-78	20	20	20	20	

Обозначение	Тип изолятора
5.407-126.1-12	ИП-10/630-7,5УХЛ1
-01	ИП-10/1000-7,5УХЛ1
-02	ИПУ-10/630-7,5УХЛ1
-03	ИПУ-10/1000-7,5УХЛ1

Разраб.	Мошкова		
Провер.	Мошкова		
Т. контр.	Лукашевич		
Нач. отд.	Ушкин		
Н. контр.	Лукашевич		01.90г.

5.407-126.1-12

Плита проходная ПП5

Стадия	Лист	Листов
Р		1

ВНИПИ ТЯЖПРОМЭЛЕКТРОПРОЕКТ имени Ф.Б. ЯКУБОВСКОГО МОСКВА

Инв. № подл. | Подп. и дата | Взам. инв. №

24553 26

Корректура Сергеева

Формат А3

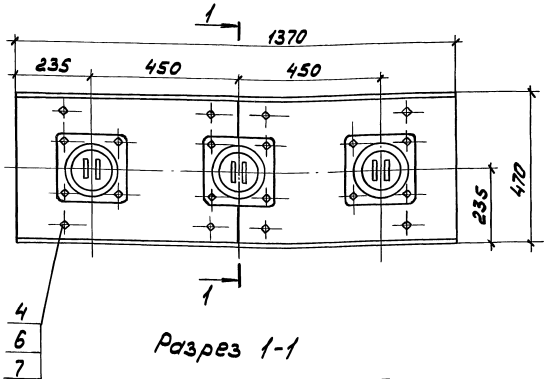

Разрез 1-1

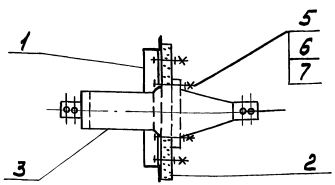

Поз.	Наименование	Кол. на исп. —	01	02	03	Обозначение документа
1	Рама Р6	1	1	1	1	5.407-126.1-22
2	Плита ПБ	1	1	1	1	5.407-126.1-31
3	Изолятор проходной					
	ИП-10/630-12,5УХЛ1					
	ГОСТ 20454-85	3				
	Изолятор проходной					
	ИП-10/1000-12,5УХЛ1					
	ГОСТ 20454-85		3			
	Изолятор проходной					
	ИПУ-10/630-12,5УХЛ1					
	ГОСТ 20454-85			3		
	Изолятор проходной					
	ИПУ-10/1000-12,5УХЛ1					
	ГОСТ 20454-85				3	
4	Болт М12×40					
	ГОСТ 7798-70	8	8	8	8	
5	Болт М12×55					
	ГОСТ 7798-70	12	12	12	12	
6	Гайба М12 ГОСТ 5915-70	20	20	20	20	
7	Шайба 12 ГОСТ 11371-78	20	20	20	20	

Обозначение	Тип изолятора
5.407-126.1-13	ИП-10/630-12,5УХЛ1
-01	ИП-10/1000-12,5УХЛ1
-02	ИПУ-10/630-12,5УХЛ1
-03	ИПУ-10/1000-12,5УХЛ1

Разраб.	Мошкова		
Провер.	Мошкова		
Гл.спец.	Лукашевич		
Нач.отд.	Цвкин		
Н.контр.	Лукашевич		09.90г.

5.407-126.1-13

Плита проходная ПП6

Стадия	Лист	Листов
Р		1

ВНИПИ ТЯЖПРОМЭЛЕКТРОПРОЕКТ имени ФБАКУБОВСКОГО МОСКВА

Инв.№ подл. | Подп. и дата | Взам.инв.№

Копировал Сергеева Формат А3

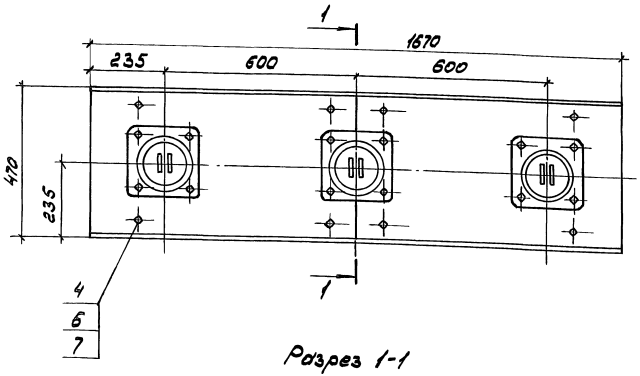

Разрез 1-1

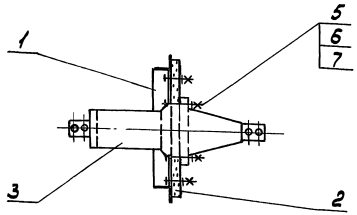

Поз.	Наименование	Кол. на исп. —	01	02	03	Обозначение документа
1	Рама Р7	1	1	1	1	5.407-126.1-23
2	Плата П7	1	1	1	1	5.407-126.1-32
3	Изолятор проходной					
	ИП-10/630-12,5УХЛ1					
	ГОСТ 20454-85	3				
	Изолятор проходной					
	ИП-10/1000-12,5УХЛ1					
	ГОСТ 20454-85		3			
	Изолятор проходной					
	ИПУ-10/630-12,5УХЛ1					
	ГОСТ 20454-85			3		
	Изолятор проходной					
	ИПУ-10/1000-12,5УХЛ1					
	ГОСТ 20454-85				3	
4	Болт М12х40					
	ГОСТ 7798-70	8	8	8	8	
5	Болт М12х55					
	ГОСТ 7798-70	12	12	12	12	
6	Гайка М12 ГОСТ 5915-70	20	20	20	20	
7	Шайба 12 ГОСТ 11371-78	20	20	20	20	

Обозначение	Тип изолятора
5.407-126.1-14	ИП-10/630-12,5УХЛ1
-01	ИП-10/1000-12,5УХЛ1
-02	ИПУ-10/630-12,5УХЛ1
-03	ИПУ-10/1000-12,5УХЛ1

Разраб.	Мошкова		
Провер.	Мошкова		
Н.спец.	Лукашевич		
Нач.отд.	Цвкин		
Н.контр.	Лукашевич		09.84

5.407-126.1-14

Плита проходная ПЛ7

Стадия	Лист	Листов
Р		1

ВНИПИ ТЯЖПРОМЭЛЕКТРОПРОЕКТ ИМЕНИ Ф.Б.ЯКУБОВСКОГО МОСКВА

Инв.№ подл. | Подп. и дата | Взам.инв.№

24553 28
Копировал Сергеева Формат А3

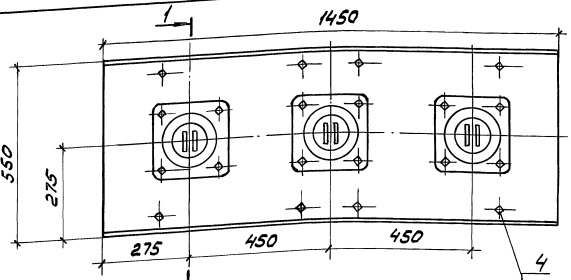

Разрез 1-1

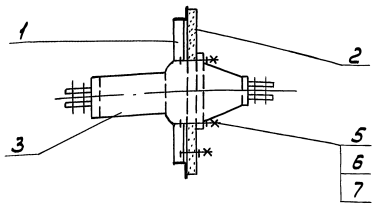

Обозначение	Тип изолятора
5.407-126.1-15	ИП-10/1600-12,5УХЛ1
-01	ИП-10/2000-12,5УХЛ1
-02	ИП-10/3150-12,5УХЛ1
-03	ИПУ-10/1600-12,5УХЛ1
-04	ИПУ-10/2000-12,5УХЛ1
-05	ИПУ-10/3150-12,5УХЛ1

Поз.	Наименование	Кол. на исп. —	01	02	03	04	05	Обозначение документа
1	Рама Р8	1	1	1	1	1	1	5.407-126.1-24
2	Плита П8	1	1	1	1	1	1	5.407-126.1-33
3	Изолятор проходной							
	ИП-10/1600-12,5УХЛ1							
	ГОСТ 20454-85	3						
	Изолятор проходной							
	ИП-10/2000-12,5УХЛ1							
	ГОСТ 20454-85		3					
	Изолятор проходной							
	ИП-10/3150-12,5УХЛ1							
	ГОСТ 20454-85			3				
	Изолятор проходной							
	ИПУ-10/1600-12,5УХЛ1							
	ГОСТ 20454-85				3			
	Изолятор проходной							
	ИПУ-10/2000-12,5УХЛ1							
	ГОСТ 20454-85					3		
	Изолятор проходной							
	ИПУ-10/3150-12,5УХЛ1							
	ГОСТ 20454-85						3	
4	Болт М12×40							
	ГОСТ 7798-70	8	8	8	8	8	8	
5	Болт М12×55							
	ГОСТ 7798-70	12	12	12	12	12	12	
6	Гайка М12 ГОСТ 5915-70	20	20	20	20	20	20	
7	Шайба 12 ГОСТ 11371-78	20	20	20	20	20	20	

Разраб.	Мошкова		
Провер.	Мошкова		
Гл.спец.	Лукашевич		
Нач.отд.	Ивкин		
Н.контр.	Лукашевич		09.90

5.407-126.1-15

Плита проходная ППВ

Стадия	Лист	Листов
Р		1

ВНИПИ ТЯЖПРОМЭЛЕКТРОПРОЕКТ имени Ф.Б.ЯКУБОВСКОГО МОСКВА

Инв.№подл. | Подп. и дата | Взам.инв.№

Копировал Сергеева Формат А3

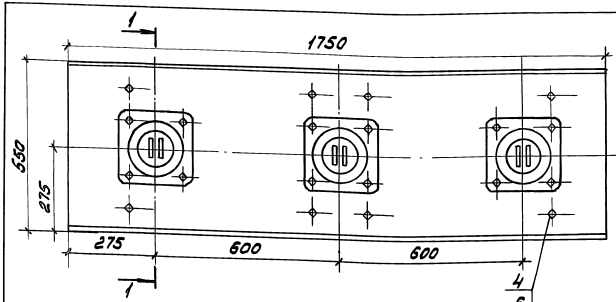

Разрез 1-1

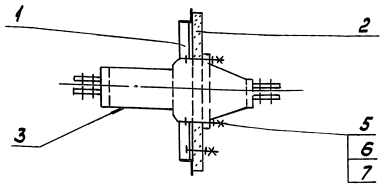

Обозначение	Тип изолятора
5.407-126.1-16	ИП-10/1600-12,5УХЛ1
-01	ИП-10/2000-12,5УХЛ1
-02	ИП-10/3150-12,5УХЛ1
-03	ИПУ-10/1600-12,5УХЛ1
-04	ИПУ-10/2000-12,5УХЛ1
-05	ИПУ-10/3150-12,5УХЛ1

Поз.	Наименование	Кол. на исп. –	01	02	03	04	05	Обозначение документа
1	Рама Р9	1	1	1	1	1	1	5.407-126.1-25
2	Плита П9	1	1	1	1	1	1	5.407-126.1-34
3	Изолятор проходной							
	ИП-10/1600-12,5УХЛ1							
	ГОСТ 20454-85	3						
	Изолятор проходной							
	ИП-10/2000-12,5УХЛ1							
	ГОСТ 20454-85		3					
	Изолятор проходной							
	ИП-10/3150-12,5УХЛ1							
	ГОСТ 20454-85			3				
	Изолятор проходной							
	ИПУ-10/1600-12,5УХЛ1							
	ГОСТ 20454-85				3			
	Изолятор проходной							
	ИПУ-10/2000-12,5УХЛ1							
	ГОСТ 20454-85					3		
	Изолятор проходной							
	ИПУ-10/3150-12,5УХЛ1							
	ГОСТ 20454-85						3	
4	Болт М12×40							
	ГОСТ 7798-70	8	8	8	8	8	8	
5	Болт М12×55							
	ГОСТ 7798-70	12	12	12	12	12	12	
6	Гайка М12 ГОСТ 5915-70	20	20	20	20	20	20	
7	Шайба 12 ГОСТ 11371-78	20	20	20	20	20	20	

Разраб.	Мошкова		
Провер.	Мошкова		
Т. контр.	Лукошевич		
Начальн.	ОВКиМ		
Н. контр.	Лукошевич		09.90

5.407-126.1-16

Плита проходная П19

Стадия	Лист	Листов
Р		1

ВНИПИ Т.Э.Ж.ПРОМЭЛЕКТРОПРОЕКТ ИМЕНИ Ф.Э.ЯКУБОВСКОГО МОСКВА

Инв.№ подл. | Подп. и дата | Взам.инв.№

Копировал Сергеева Формат А3

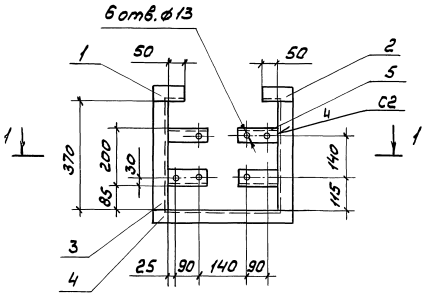

Поз. 1 Поз. 2 Поз. 4

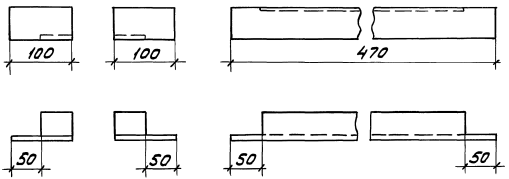

1. Соединение уголков выполнить сваркой по ГОСТ 5264-80.
2. Отверстия в деталях поз. 5 сверлить после сборки.

Поз.	Наименование	Кол.	Масса ед, кг
1	Уголок 50×50×5		
	ГОСТ 8509-86, L=100	1	0,38
2	L=100	1	0,38
3	L=370	2	1,140
4	L=470	1	1,78
5	L=129	4	0,46

Разрез 1-1

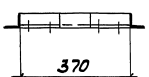

Разраб.	Мошкова		
Провер.	Мошкова		
Гл.спец.	Лукошявич		
Нач.отд.	Ивкин		
Н.контр.	Лукошявич		01.90

5.407-126.1-17

Рама Р1

Стадия	Лист	Листов
Р		1

ВНИПИ ТЯЖПРОМЭЛЕКТРОПРОЕКТ имени Ф.Э. ЯКУБОВСКОГО МОСКВА

Инв.№ подл. | Подп. и дата | Взам.инв.№

Копировал Сергеева Формат А3

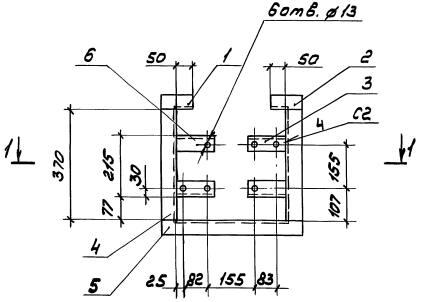

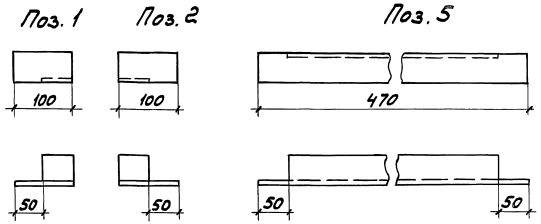

1. Соединение уголков выполнить сваркой по ГОСТ 5264-80.
2. Отверстия в деталях поз. 3 и 6 сверлить после сварки.

Поз.	Наименование	Кол.	Масса ед. кг
1	Уголок 50×50×5		
	ГОСТ 8509-86, L=100	1	0,38
2	L=100	1	0,38
3	L=123	2	0,467
4	L=370	2	1,40
5	L=470	2	1,78
6	L=122	2	0,463

Разрез 1-1

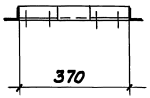

Разраб.	Мошкова		
Провер.	Мошкова		
Гл.спец.	Лукашевич		
Нач.отд.	Ивкин		
Н.контр.	Лукашевич		09.90г.

5. 407-126.1-18

Рама Р2

Стадия	Лист	Листов
Р		1

ВНИПИ ТЯЖПРОМЭЛЕКТРОПРОЕКТ ИМЕНИ Ф.Б.ЯКУБОВСКОГО МОСКВА

Инв.№ подл. | Подп. и дата | Взам. инв.№

24553 32

Копировал Сергеева Формат А3

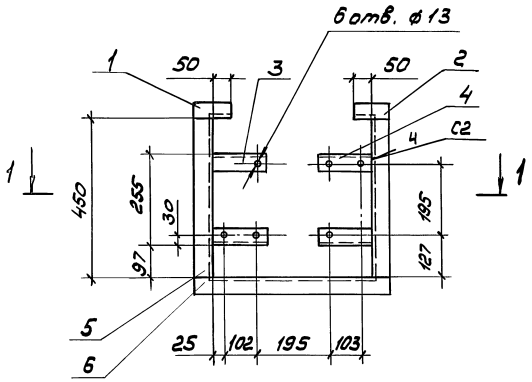

Поз. 1 Поз. 2 Поз. 5

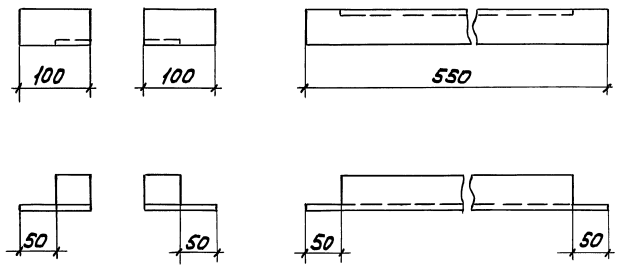

1. Соединение уголков выполнить сваркой по ГОСТ 5264-80
2. Отверстия в деталях поз. 3 и 4 сверлить после сварки.

Поз.	Наименование	Кол.	Масса ед. кг
1	Уголок 50×50×5		
	ГОСТ 8509-86, L = 100	1	0,38
2	L = 100	1	0,38
3	L = 142	2	0,53
4	L = 143	2	0,54
5	L = 450	2	1,71
6	L = 550	1	2,09

Разрез 1-1

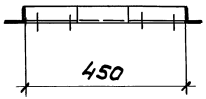

Разраб.	Мошкова		
Провер.	Мошкова		
Гл.спец.	Лукашевич		
Нач.отд.	Ивкин		
Н.контр.	Лукашевич		09.90г.

5.407-126.1-19

Рама Р3

Стадия Р | Лист | Листов

ВНИИ ТЯЖПРОМЭЛЕКТРОПРОЕКТ имени Ф.Б. ЯКУБОВСКОГО МОСКВА

Инв. № подл. | Подп. и дата | Взам. инв. №

Копировал Сергеева Формат А3

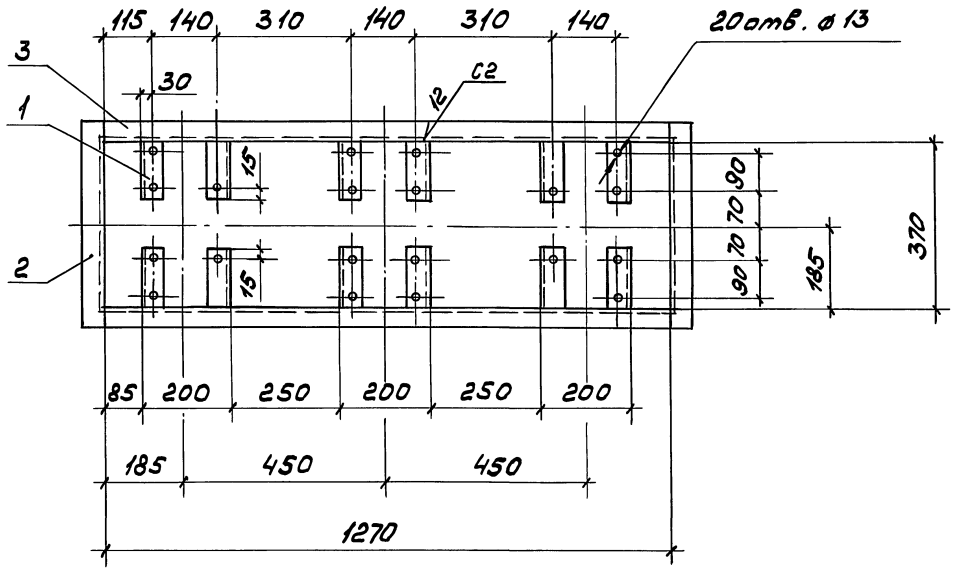

Поз. 2

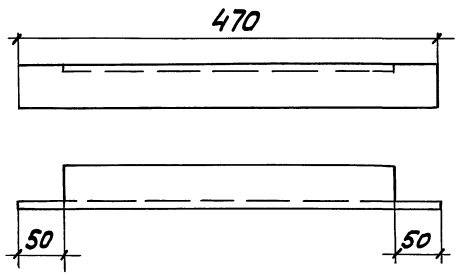

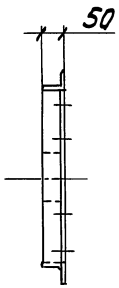

1. Соединение уголков выполнить сваркой по ГОСТ 5264-80.
2. Отверстия в деталях поз. 1 сверлить после сварки.

Поз.	Наименование	Кол.	Масса ед. кг
1	Уголок 50×50×5		
	ГОСТ 8509-86, L = 130	12	0,50
2	L = 470	2	1,78
3	L = 1270	2	4,82

Разраб.	Мошкова		
Провер.	Мошкова		
Гл. спец.	Лукашевич		
Нач. отд.	Цветин		
Н. контр.	Лукашевич		09.90г.

5.407-126.1-20

Рама Р4

Стадия	Лист	Листов
Р		1

ВНИПИ ТЯЖПРОМЭЛЕКТРОПРОЕКТ имени Ф.Б. Якубовского МОСКВА

Инв. № подл. | Подп. и дата | Взам. инв. №

Копировал Сергеева Формат А3

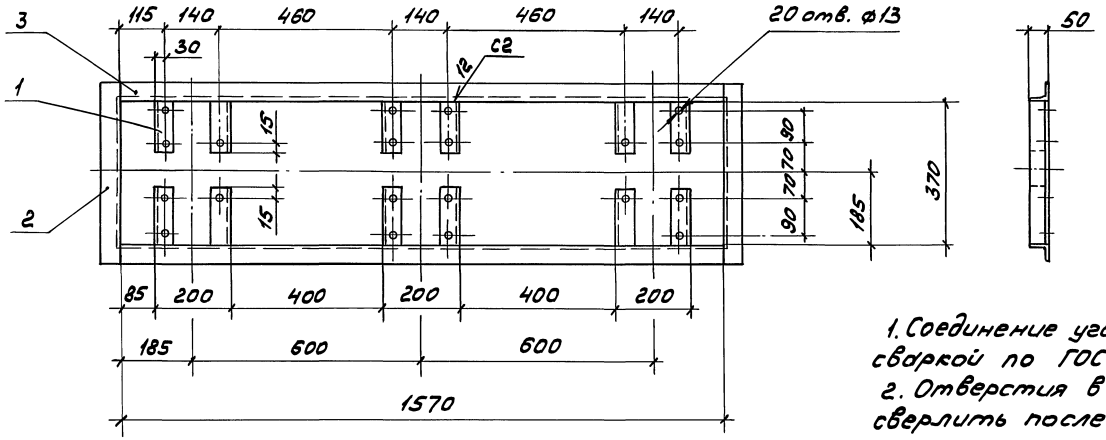

1. Соединение уголков выполнить сваркой по ГОСТ 5264-80.
2. Отверстия в деталях поз. 1 сверлить после сварки.

Поз.	Наименование	Кол.	Масса ед. кг
1	Уголок 50×50×5		
	ГОСТ8509-86, L=130	12	0.50
2	L=470	2	1.78
3	L=1570	2	5,96

Поз. 2

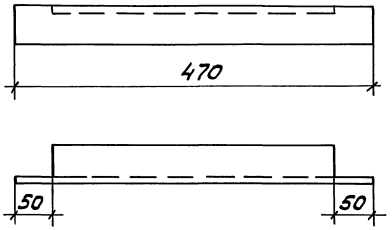

Разраб.	Мошкова		
Провер.	Мошкова		
Гл. спец.	Лукашевич		
Нач. отд.	Ивкин		
Н. контр.	Лукашевич		09.91

5.407-126.1-21

Рама Р5

Стадия	Лист	Листов
Р		1

ВНИПИ ТЯЖПРОМЭЛЕКТРОПРОЕКТ имени Ф.Б. ЯКУБОВСКОГО МОСКВА

Инв. № подл. | Подп. и дата | Взам. инв. №

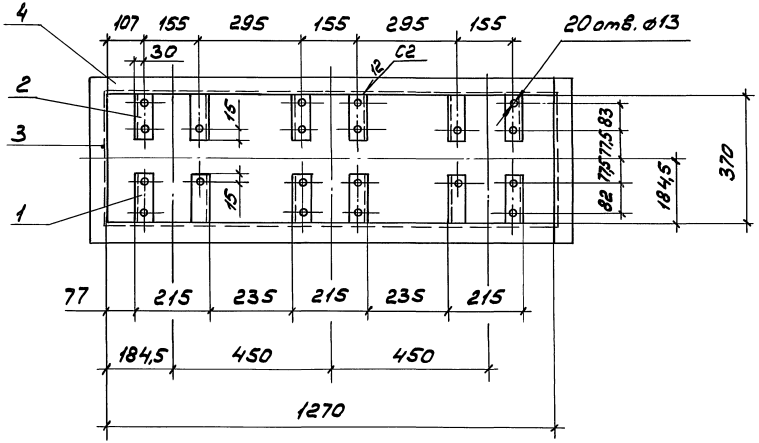

Поз. 3

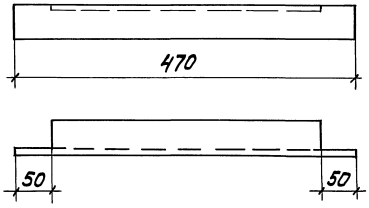

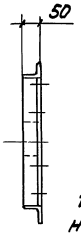

1 Соединение уголков выполнить сваркой по ГОСТ 5264-80.
2. Отверстия в деталях поз. 1 и 2 сверлить после сварки.

Поз.	Наименование	Кол.	Масса ед. кг
1.	Уголок 50×50×5		
	ГОСТ 8509-86, L = 122	6	0,463
2	L = 123	6	0,467
3	L = 470	2	1,78
4	L = 1270	2	4,82

Разраб.	Мошкова		
Провер.	Мошкова		
Гл.спец.	Лукашевич		
Нач.отд.	Ивкин		
Н.контр.	Лукашевич		09.90

5.407-126.1-22

Рама Р6

Стадия	Лист	Листов
Р		1

ВНИПИ ТЯЖПРОМЭЛЕКТРОПРОЕКТ имени Ф.Б. ЯКУБОВСКОГО МОСКВА

Инв.№ подл. | Подп. и дата | Взам.инв.№

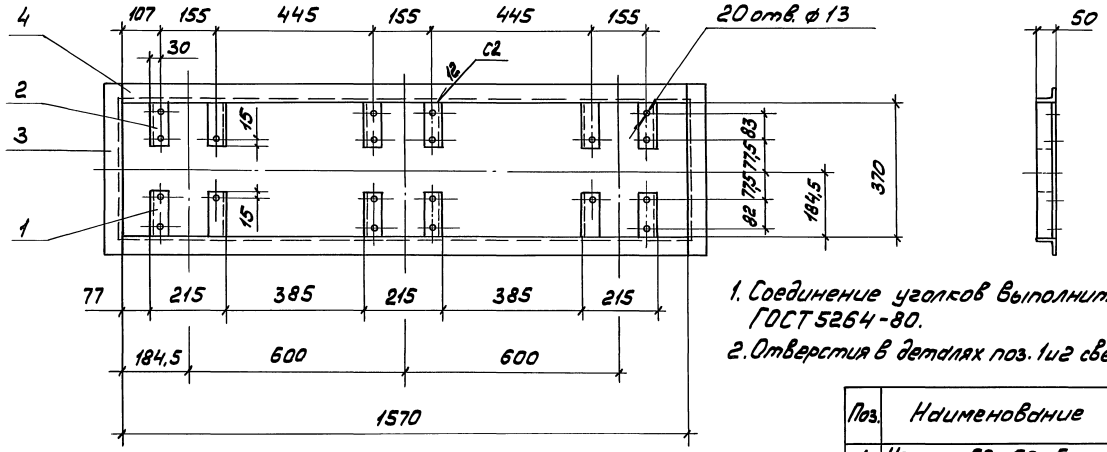

1. Соединение уголков выполнить сваркой по ГОСТ 5264-80.
2. Отверстия в деталях поз. 1 и 2 сверлить после сварки.

Поз.	Наименование	Кол.	Масса ед. кг
1	Уголок 50×50×5		
	ГОСТ 8509-86, L=122	6	0,463
2	L=123	6	0,467
3	L=470	2	1,78
4	L=1570	2	5,96

Поз. 3

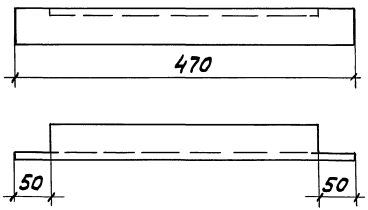

Разраб.	Мошкова		
Провер.	Мошкова		
Т.спец.	Лукашевич		
Нач.отд.	Ивкин		
Н.контр.	Лукашевич		01.91г.

5.407-126.1-23

Рама Р7

Стадия	Лист	Листов
Р		1

ВНИПИ ТЯЖПРОМЭЛЕКТРОПРОЕКТ имени Ф.Б.ЯКУБОВСКОГО МОСКВА

Инв.№ подл. | Подп. и дата | Взам.инв.№

Копировал Сергеева Формат А3

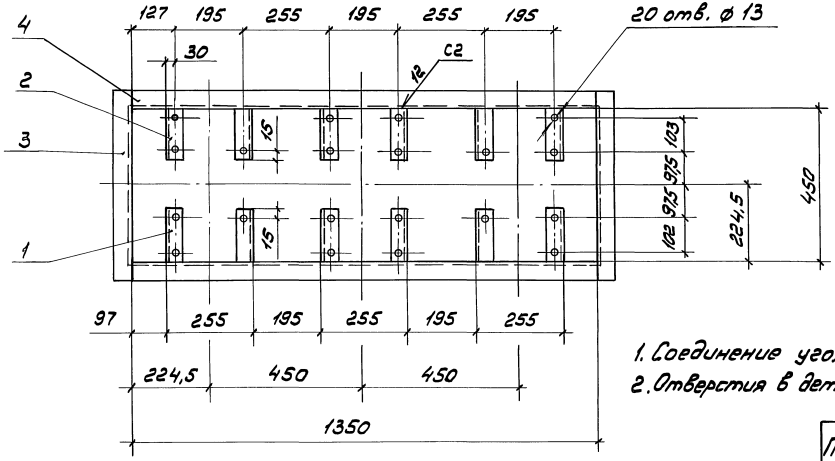

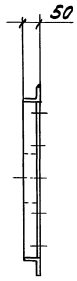

1. Соединение уголков выполнить сваркой по ГОСТ5264-80.
2. Отверстия в деталях поз.1 и 2 сверлить после сварки.

Поз.	Наименование	Кол.	Масса ед. кг
1	Уголок 50×50×5		
	ГОСТ8509-86, L = 142	6	0,53
2	L = 143	6	0,54
3	L = 550	2	2,09
4	L = 1350	2	5,13

Поз. 3

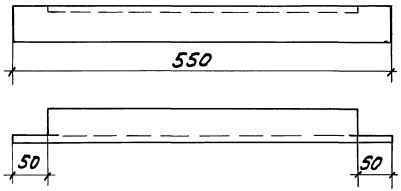

Разраб.	Мошкова		
Провер.	Мошкова		
Гл.спец.	Лукошевич		
Нач.отд.	Ивкин		
Н.контр.	Лукошевич		09.90г.

5.407-126.1-24

Рама Р8

Стадия	Лист	Листов
Р		1

ВНИИПИ ТЯЖПРОМЭЛЕКТРОПРОЕКТ ИМЕНИ Ф.Б.КУБОВСКОГО МОСКВА

Инв.№ подл. | Подп. и дата | Взам. инв.№

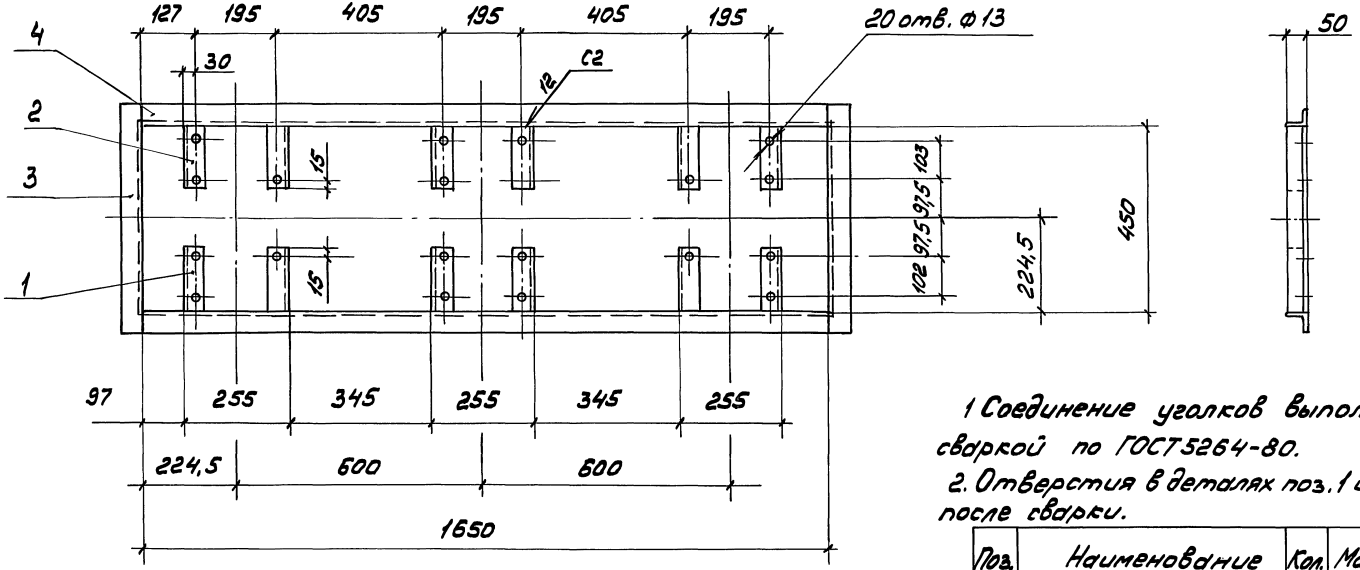

Поз. 3

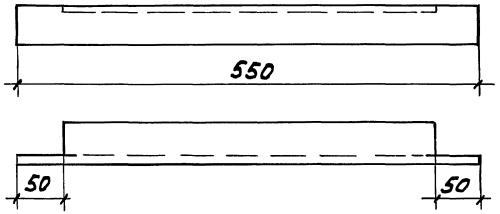

1 Соединение уголков выполнить сваркой по ГОСТ 5264-80.

2. Отверстия в деталях поз. 1 и 2 сверлить после сварки.

Поз.	Наименование	Кол.	Масса ед., кг
1	Уголок 50×50×5		
	ГОСТ 8509-86, L = 142	6	0,53
2	L = 143	6	0,54
3	L = 550	2	2,09
4	L = 1650	2	6,27

Разраб.	Мошкова		
Провер.	Мошкова		
Гл. спец.	Лукашевич		
Нач. отд.	Ивкин		
Н. контр.	Лукашевич		09.90г.

5.407-126.1-25

Рама Р9

Стадия	Лист	Листов
Р		1

ВНИПИ ТЯЖПРОМЭЛЕКТРОПРОЕКТ ИМЕНИ Ф.Э. ЯКУБОВСКОГО МОСКВА

Инв. № подл. | Подп. и дата | Взам. инв. №

Копировал Сергеева Формат А3

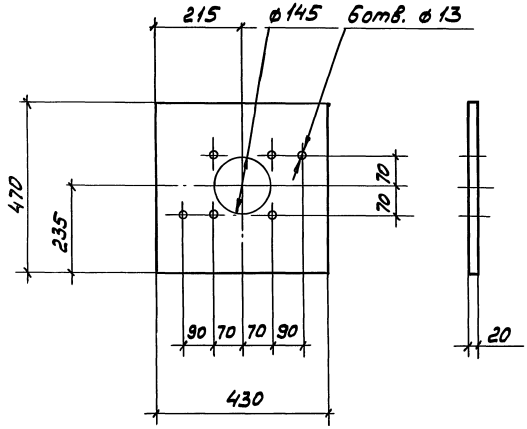

Разраб.	Мошкова		5.407-126.1-26		
Провер.	Мошкова				
Гл.спец.	Лукашевич				
Нач.отд	Ивкин		Плита П1	Стадия	Масса	Масштаб
				Р	7,27	
				Лист	Листов 1
			АЦЭИД-400 ГОСТ 4248-78 430×470×20	ВНИПИ ТЯЖПРОМЭЛЕКТРОПРОЕКТ имени Ф.Б. ЯКУБОВСКОГО МОСКВА	
Н.контр.	Лукашевич				

Инв.№ подл. | Подп. и дата | Взам.инв.№

Копировал Сергеева Формат А4

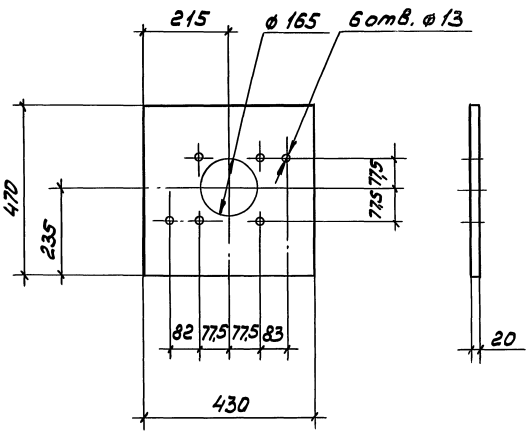

Разраб.	Мошкова		5.407-126.1-27		
Провер.	Мошкова				
Гл.спец.	Лукашевич				
Нач.отд	Ивкин		Плита П2	Стадия	Масса	Масштаб
				Р	7,27	
				Лист	Листов 1
			АЦЭИД-400 ГОСТ 4248-78 430×470×20	ВНИПИ ТЯЖПРОМЭЛЕКТРОПРОЕКТ имени Ф.Б. ЯКУБОВСКОГО МОСКВА	
Н.контр.	Лукашевич		09.90		

Инв.№ подл. | Подп. и дата | Взам.инв.№

Копировал Сергеева Формат А4

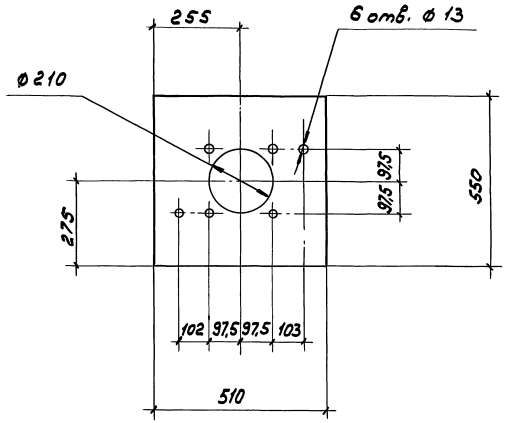

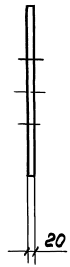

Разраб.	Мошкова			5.407-126.1-28	
Провер.	Мошкова				
Гл.спец.	Лукашевич				
Нач.отд.	Ивкин			Плита П3	Стадия: Р; Масса: 10,1; Масштаб:
					Лист; Листов 1
Н.контр.	Лукашевич		09.90г.	АЦЭЦД-400 ГОСТ 4248-78 510×550×20	ВНИИПИ ТЯЖПРОМЭЛЕКТРОПРОЕКТ имени Ф.Б.ЯКУБОВСКОГО МОСКВА

Инв.№ подл. | Подп. и дата | Взам.инв.№

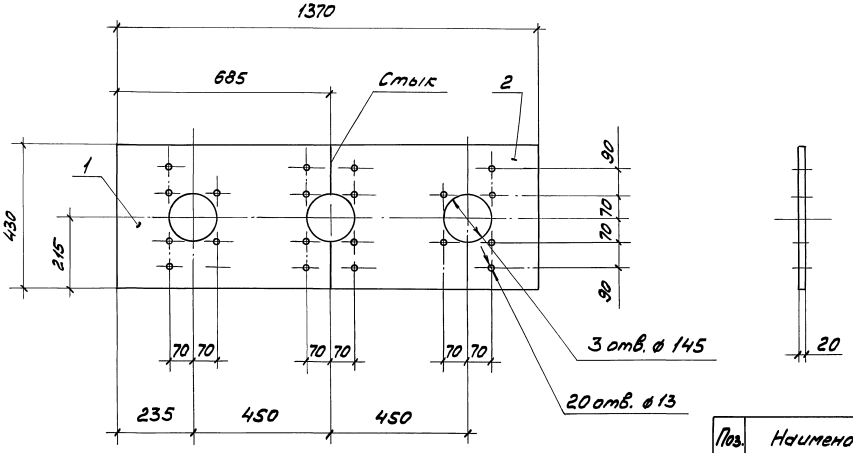

Поз.	Наименование	Кол.	Масса ед. кг.
1.	Плита левая		
	АЦЭИД-400 ГОСТ4248-78		
	430×685×20	1	9,9
2	Плита правая		
	АЦЭИД-400 ГОСТ4248-78		
	430×685×20	1	9,9

Разраб.	Мошкова		
Провер.	Мошкова		
Гл.спец.	Лукашевич		
Нач.отд.	Ивкин		
Н.контр.	Лукашевич		01.90г.

5.407-126.1-29

Плита П4

Стадия	Лист	Листов
Р	1	1

ВНИПИ ТЯЖПРОМЭЛЕКТРОПРОЕКТ имени Ф.Б.ЯКУБОВСКОГО МОСКВА

Инв.№ подл. | Подп. и дата | Взам.инв.№

Копировал Сергеева Формат А3

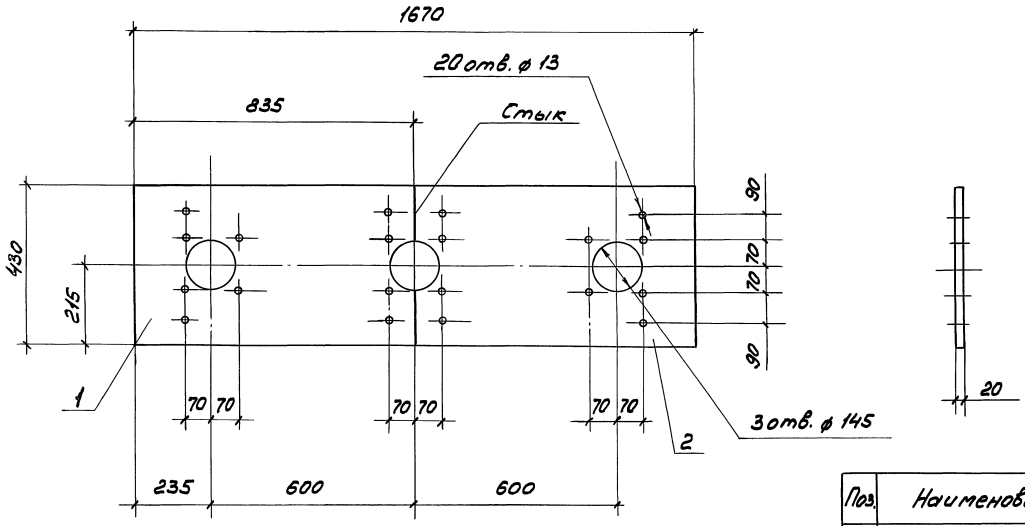

Поз.	Наименование	Кол.	Масса ед. кг
1	Плита левая		
	АIIIэIIд-400 ГОСТ 4248-78		
	430×835×20	1	12,9
2	Плита правая		
	АIIIэIIд-400 ГОСТ 4248-78		
	430×835×20	1	12,9

Разраб.	Мошкова		5.407-126.1-30
Провер.	Мошкова		
Гл.спец.	Лукашевич		
Начотд.	Ивкин		Плита П5
Нконтр.	Лукашевич	09.91	

Стадия Р | Лист | Листов 1

ВНИПИ ТЯЖПРОМЭЛЕКТРОПРОЕКТ ИМЕНИ Ф.Б.ЯКУБОВСКОГО МОСКВА

Инв.№ подл. | Подп. и дата | Взам.инв.№

Копировал Сергеева Формат А3

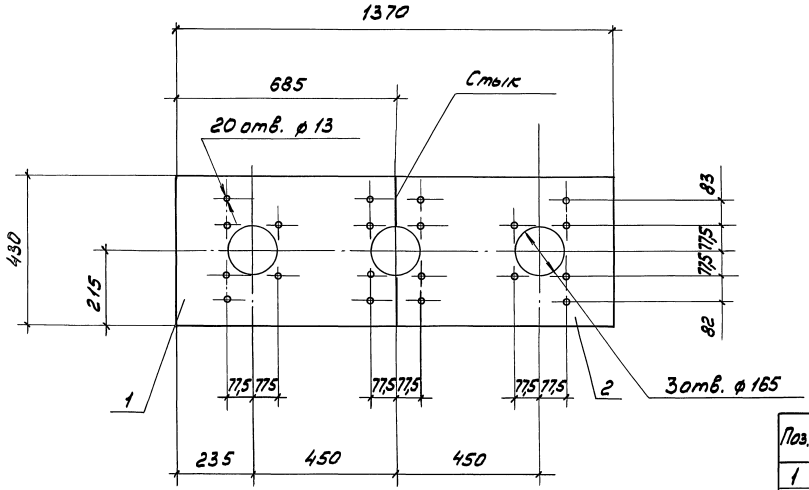

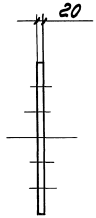

Поз.	Наименование	Кол.	Масса ед, кг
1	Плита левая		
	АЦ3ЦД-400 ГОСТ 4248-78		
	430 × 685 × 20	1	11,5
2	Плита правая		
	АЦ3ЦД-400 ГОСТ 4248-78		
	430 × 685 × 20	1	11,5

Разраб.	Мошкова		
Провер.	Мошкова		
Т. спец.	Лукашевич		
Нач. отд.	Ивкин		
Н. контр.	Лукашевич		09.90

5.407-126.1-31

Плита П6

Стадия	Лист	Листов
Р		1

ВНИПИ ТЯЖПРОМЭЛЕКТРОПРОЕКТ имени Ф.Б. ЯКУБОВСКОГО МОСКВА

Инв. № подл. | Подп. и дата | Взам. инв. №

Копировал Сергеева Формат А3

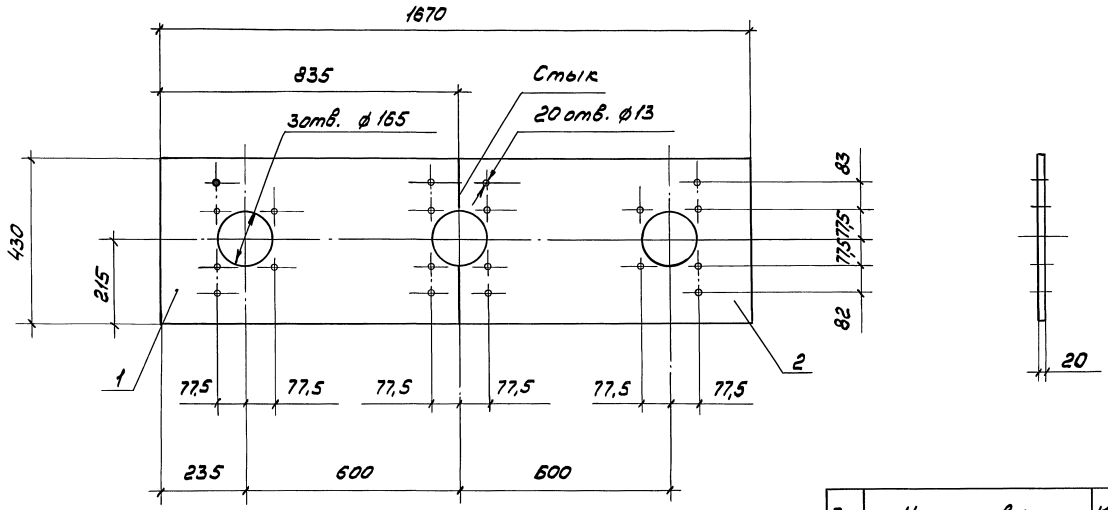

Поз.	Наименование	Кол.	Масса ед. кг
1	Плита левая		
	АЦЭИД-400 ГОСТ 4248-78		
	430×835×20	1	12,9
2	Плита правая		
	АЦЭИД-400 ГОСТ 4245-78		
	430×835×20	1	12,9

Разраб.	Мошкова		
Провер.	Мошкова		
Гл. спец.	Лукашевич		
Нач. отд.	Ивкин		
Н. контр.	Лукашевич		1990г.

5.407-126.1-32

Плита П7

Стадия	Лист	Листов
Р		1

ВНИПИ ТЯЖПРОМЭЛЕКТРОПРОЕКТ ИМЕНИ ФБЯКУБОВСКОГО МОСКВА

Инв. № подл. | Подп. и дата | Взам. инв. №

Копировал Сергеева Формат А3

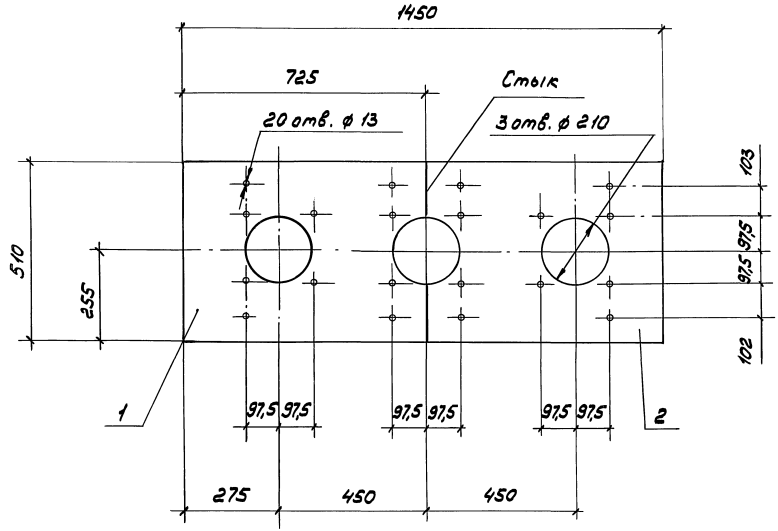

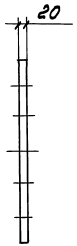

Поз.	Наименование	Кол.	Масса ед. кг
1	Плита левая		
	АЦ ЭЦД-400 ГОСТ 4248-78		
	510 × 725 × 20	1	13,3
2	Плита правая		
	АЦ ЭЦД-400 ГОСТ 4248-78		
	510 × 725 × 20	1	13,3

Разраб.	Мошкова		
Провер.	Мошкова		
Гл.спец.	Лысшевич		
Нач.отд.	Ивкин		
Н.контр.	Лысшевич		09.90г.

5.407-126.1-33

Плита П8

Стадия	Лист	Листов
Р		1

ВНИИ ТЯЖПРОМЭЛЕКТРОПРОЕКТ ИМЕНИ Ф.Э.ЯКУБОВСКОГО МОСКВА

Инв.№ подл. | Подп. и дата | Взам. инв.№

Копировал Сергеева Формат А3

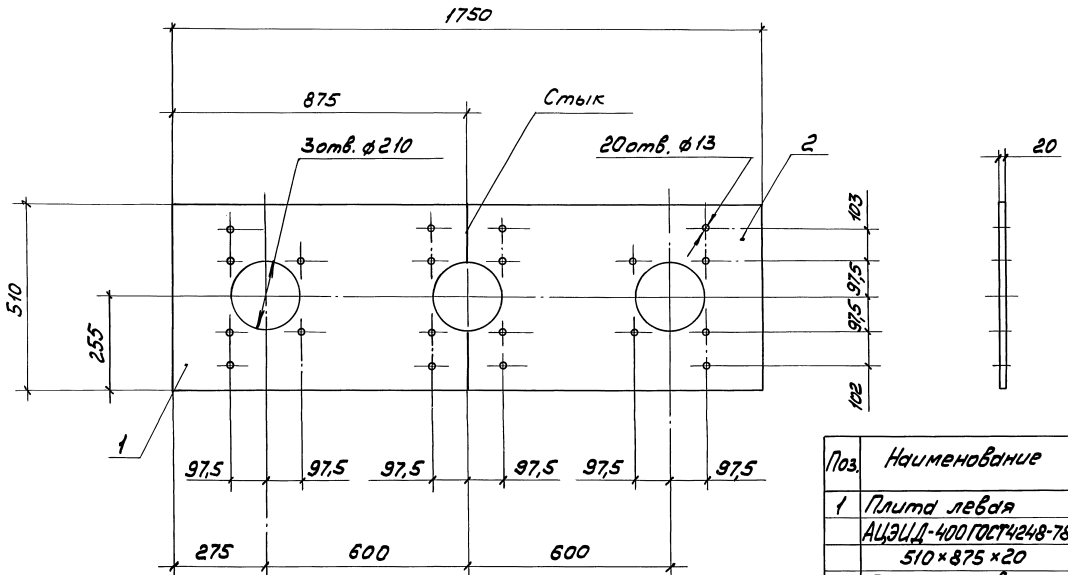

Поз.	Наименование	Кол.	Масса ед. кг
1	Плита левая		
	АЦ3ЦД-400 ГОСТ 4248-78		
	510×875×20	1	16,0
2	Плита правая		
	АЦ3ЦД-400 ГОСТ 4248-78		
	510×875×20	1	16,0

Разраб.	Мошкова		
Провер.	Мошкова		
Гл.спец.	Лукашевич		
Нач.отд.	Ивкин		
Н.контр.	Лукашевич		09.90

5.407-126.1-34

Плита П9

Стадия	Лист	Листов
Р		1

ВНИПИ ТЯЖПРОМЭЛЕКТРОПРОЕКТ ИМЕНИ Ф.Б.ЯКУБОВСКОГО МОСКВА

Инв.№ подл. | Подп. и дата | Взам.инв.№

gost.e-ecolog.ru

Копировал Сергеева Формат А3