ТИПОВЫЕ КОНСТРУКЦИИ, ИЗДЕЛИЯ И УЗЛЫ ЗДАНИЙ И СООРУЖЕНИЙ

СЕРИЯ 5.407 - 144

УСТАНОВКА АППАРАТУРЫ И ПОДВОД ПИТАНИЯ К КРЫШНЫМ ВЕНТИЛЯТОРАМ

ВЫПУСК 1

РАБОЧИЕ ЧЕРТЕЖИ

25033 - 02

Отпускная цена

gost.e-ecolog.ru

ТИПОВЫЕ КОНСТРУКЦИИ, ИЗДЕЛИЯ И УЗЛЫ ЗДАНИЙ И СООРУЖЕНИЙ

СЕРИЯ 5.407 – 144

УСТАНОВКА АППАРАТУРЫ И ПОДВОД ПИТАНИЯ К КРЫШНЫМ ВЕНТИЛЯТОРАМ

ВЫПУСК 1

РАБОЧИЕ ЧЕРТЕЖИ

РАЗРАБОТАНЫ
ВНИПИ ТЯЖПРОМЭЛЕКТРОПРОЕКТ
ИМЕНИ Ф.Б.ЯКУБОВСКОГО
ТБИЛИССКОЕ ОТДЕЛЕНИЕ
КОНЦЕРН ЭЛЕКТРОМОНТАЖ
МИНМОНТАЖСПЕЦСТРОЙ СССР

УТВЕРЖДЕНЫ:
ВНИПИ ТЯЖПРОМЭЛЕКТРОПРОЕКТ
ТЕХНИЧЕСКОЕ ЗАДАНИЕ ОТ 16.10.90 Г.
ВВЕДЕНЫ В ДЕЙСТВИЕ С 01.09.91 Г.
ВНИПИ ТЯЖПРОМЭЛЕКТРОПРОЕКТ
ПРИКАЗ ОТ 02.07.91 Г. №50

УПРАВЛЯЮЩИЙ ОТДЕЛЕНИЕМ — Г.А.ПАЙЛОДЗЕ
ГЛАВНЫЙ ИНЖЕНЕР ОТДЕЛЕНИЯ — А.В.ДЖГАРКАВА
НАЧАЛЬНИК ТЕХНИЧЕСКОГО ОТДЕЛА — В.А.МИЛОВ
НАЧАЛЬНИК ОТДЕЛА ТИПОВОГО ПРОЕКТИРОВАНИЯ — Б.Г.ВИШНЕВСКИЙ

© ГУП ЦПП, 1997

Обозначение	Наименование	Стр.
5.407-144.1-10 МЧ	Вентилятор ВКР N 4 на железобетонном стакане. Подвод питания. Монтажный чертёж.	6
5.407-144.1-20 МЧ	Вентилятор ВКР N 5 на железобетонном стакане. Подвод питания. Монтажный чертеж.	7
5.407-144.1-30 МЧ	Вентилятор ВКР N 6,3 на железобетонном стакане. Подвод питания. Монтажный чертеж.	8
5.407-144.1-40 МЧ	Вентилятор виброизолированный ВКР N 8,00 на железобетонном стакане. Подвод питания. Монтажный чертеж.	9
5.407-144.1-50 МЧ	Вентилятор виброизолированный ВКР N 12,5 на железобетонном стакане. Подвод питания. Монтажный чертеж.	10
5.407-144.1-60 МЧ	Вентиляторы коррозионностойкие ВКРТ N 6,3 на железобетонном стакане. Подвод питания. Монтажный чертеж.	11
5.407-144.1-70 МЧ	Вентиляторы ВКО N 4; 5 и 6,3 на железобетонном стакане. Подвод питания. Монтажный чертеж.	12

Обозначение	Наименование	Стр.
5.407-144.1-80 МЧ	Вентилятор ВКР N 4 с клапаном на железобетонном стакане. Подвод питания. Монтажный чертёж.	13
5.407-144.1-90 МЧ	Вентилятор ВКР N 5 с клапаном на железобетонном стакане. Подвод питания. Монтажный чертеж.	14
5.407-144.1-100 МЧ	Вентилятор ВКР N 6,3 с клапаном на железобетонном стакане. Подвод питания. Монтажный чертеж.	15
5.407-144.1-110 МЧ	Вентилятор виброизолированный ВКР N 8,00 с клапаном, на железобетонном стакане. Подвод питания. Монтажный чертеж.	16
5.407-144.1-120 МЧ	Вентилятор виброизолированный ВКР N 12,5 с клапаном на железобетонном стакане. Подвод питания. Монтажный чертеж.	17
5.407-144.1-130 МЧ	Вентиляторы коррозионностойкие ВКРТ N 6,3 с клапаном, на железобетонном стакане. Подвод питания Монтажный чертеж.	18

				5.407-144.1			
Нач. отд.	Вишневский		10.09.91	Содержание	Стадия	Лист	Листов
Н. контр.	Чаруева				Р	1	4
Зав. гр.	Давлианидзе				ВНИПИ ТЯЖПРОМЭЛЕКТРОПРОЕКТ им. Ф.Б. Якубовского Тбилиси		
Инженер	Семёнова						

Копировал В. Воя

Формат А3

Обозначение	Наименование	Стр.
5.407-144.1-140 М4	Вентилятор ВКР N 4 с воздуховодом, на железобетонном стакане. Подвод питания. Монтажный чертёж.	19
5.407-144.1-150 М4	Вентилятор ВКР N 5 с воздуховодом, на железобетонном стакане. Подвод питания. Монтажный чертёж.	20
5.407-144.1-160 М4	Вентилятор ВКР N 6,3 с воздуховодом, на железобетонном стакане. Подвод питания. Монтажный чертёж.	21
5.407-144.1-170 М4	Вентилятор виброизолированный ВКР N 8,00 с воздуховодом на железобетонном стакане. Подвод питания. Монтажный чертёж.	22
5.407-144.1-180 М4	Вентилятор виброизолированный ВКР N 12,5 с воздуховодом, на железобетонном стакане. Подвод питания.	23
5.407-144.1-190 М4	Вентиляторы коррозионностойкие ВКРТ N 6,3 с воздуховодом на железобетонном стакане. Подвод питания. Монтажные чертежи.	24
5.407-144.1-200 М4	Вентилятор ВКР N 4 на стальном стакане. Подвод питания. Монтажный чертёж.	25
5.407-144.1-210 М4	Вентилятор ВКР N 5 на стальном стакане. Подвод питания. Монтажный чертёж.	26
5.407-144.1-220 М4	Вентилятор ВКР N 6,3 на стальном стакане. Подвод питания. Монтажный чертёж.	27
5.407-144.1-230 М4	Вентилятор виброизолированный ВКР N 8,00 на стальном стакане. Подвод питания. Монтажный чертёж.	28
5.407-144.1-240 М4	Вентилятор виброизолированный ВКР N 12,5 на стальном стакане. Подвод питания. Монтажный чертёж.	29
5.407-144.1-250 М4	Вентиляторы коррозионностойкие ВКРТ N 6,3 на стальном стакане. Подвод питания. Монтажный чертёж.	30
5.407-144.1-260 М4	Вентиляторы ВКО N 4; 5 и 6,3 на стальном стакане. Подвод питания. Монтажный чертёж.	31

25033-02 4 Копировал А-Ваф Формат А3

Обозначение	Наименование	Стр.
5.407-144.1-270 МЧ	Вентилятор ВКР №4 с клапаном на стальном стакане. Подвод питания. Монтажный чертёж.	32
5.407-144.1-280 МЧ	Вентилятор ВКР №5 с клапаном на стальном стакане. Подвод питания. Монтажный чертёж.	33
5.407-144.1-290 МЧ	Вентилятор ВКР №6,3 с клапаном на стальном стакане. Подвод питания. Монтажный чертёж.	34
5.407-144.1-300 МЧ	Вентилятор виброизолированный ВКР №8,00 с клапаном, на стальном стакане. Подвод питания. Монтажный чертёж.	35
5.407-144.1-310 МЧ	Вентилятор виброизолированный ВКР №12,5 с клапаном на стальном стакане. Подвод питания. Монтажный чертеж.	36
5.407-144.1-320 МЧ	Вентиляторы коррозионностойкие ВКРТ №6,3 с клапанами на стальном стакане. Подвод питания. Монтажный чертёж.	37
5.407-144.1-330 МЧ	Вентилятор ВКР №4 с воздуховодом, на стальном стаконе. Подвод питания. Монтажный чертёж.	38
5.407-144.1-340 МЧ	Вентилятор ВКР №5 с воздуховодом, на стальном стакане Подвод питания. Монтажный чертеж.	39
5.407-144.1-350 МЧ	Вентилятор ВКР №6,3 с воздуховодом, на стальном стакане. Подвод питания. Монтажный чертёж.	40
5.407-144.1-360 МЧ	Вентилятор виброизолированный ВКР №8,00 с воздуховодом на стальном стакане. Подвод питания. Монтажный чертеж.	41
5.407-144.1-370 МЧ	Вентилятор виброизолированный ВКР №12,5 с воздуховодом на стальном стакане. Подвод питания. Монтажный чертеж.	42
5.407-144.1-380 МЧ	Вентиляторы коррозионностойкие ВКРТ №6,3 с воздуховодом, на стальном стакане. Подвод питания. Монтажный чертёж.	43
5.407-144.1-10	Ящик	44
5.407-144.1-20	Комплект ящика	45

Обозначение	Наименование	Стр.
5.407-144.1-30	Установка одного кнопочного поста ПКУ15	46
5.407-144.1-40	Установка двух кнопочных постов ПКУ15	47
5.407-144.1-50	Установка одного магнитного пускателя ПМЛ	48
5.407-144.1-60	Установка двух магнитных пускателей ПМЛ	49
5.407-144.1-70	Установка одного магнитного пускателя ПМЛ12	50
5.407-144.1-80	Установка двух магнитных пускателей ПМ12	51
5.407-144.1-90	Конструкция для установки одного магнитного пускателя ПМЛ.	52
5.407-144.1-100	Конструкция для установки двух магнитных пускателей ПМЛ	53
5.407-144.1-110	Конструкция для установки одного магнитного пускателя ПМ12	54
5.407-144.1-120	Конструкция для установки двух магнитных пускателей ПМ12	55

25033-02 6 Копировал В.Ви Формат А3

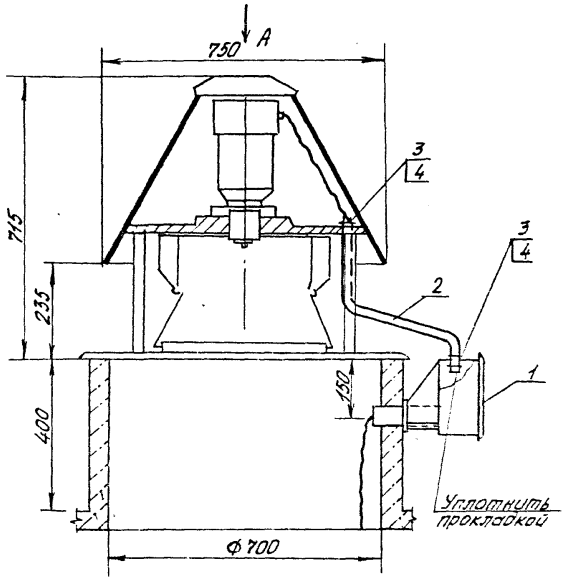

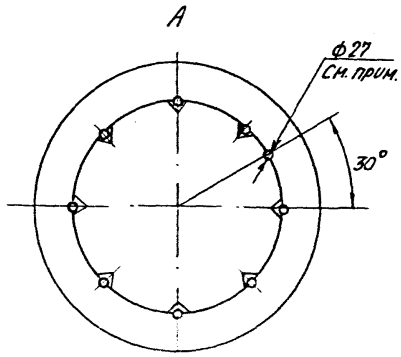

Деталь - поз.2

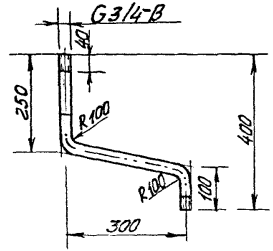

Отверстие ф27 выполнено заводом - изготовителем вентилятора.

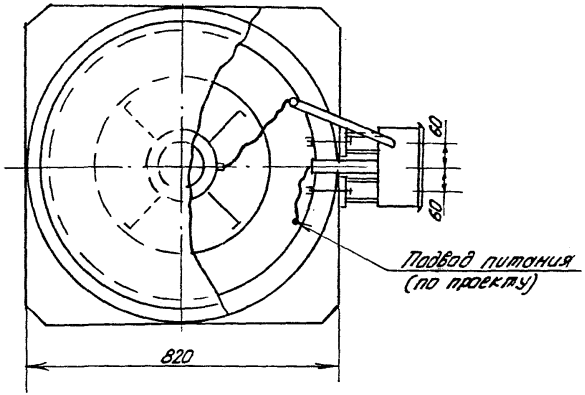

Поз.	Наименование	Кол.	Обозначение документа
1	Комплект ящика	1	5.407-144.1-20
2	Труба 25×2,5 ГОСТ 10704-76		
	L = 650; 0,9 кг	1	
3	Гайка К481У3 ТУ36-1447-82	4	
4	Втулка В22УХЛ2, ТУ36-1899-80	2	

				5.407 - 144.1 - 10 МЧ	
Нач. отд.	Вишневская		17.09.91	Вентилятор ВКР N4 на железобетонном стакане. Подвод питания. Монтажный чертеж.	Стадия: Р; Лист; Листов: 1
Н. контр.	Чаруева				
Зав. гр.	Авлиомидзе				Внипи Тяжпромэлектропроект им. Ф.Б. Якубовского Тбилиси
Инженер	Семёнова				

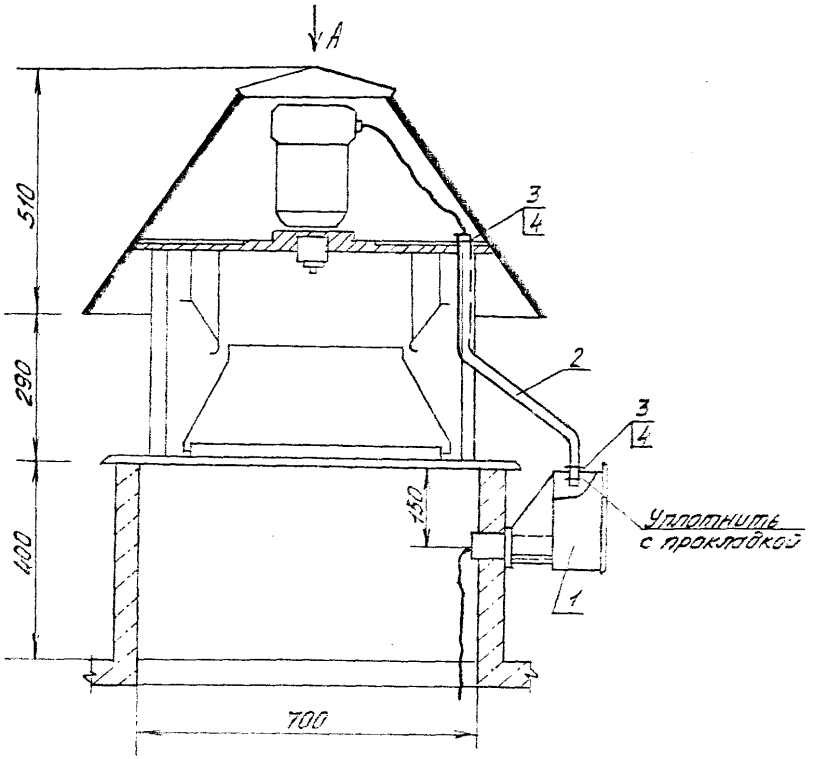

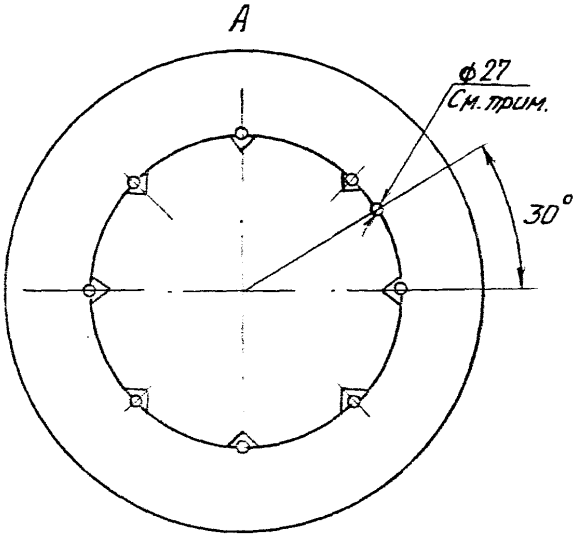

Деталь- поз. 2

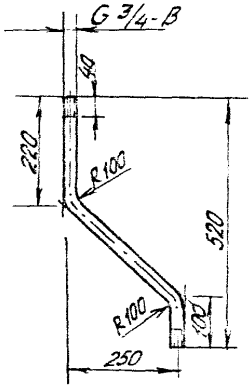

Отверстие ф27 выполнено заводом-изготовителем вентилятора

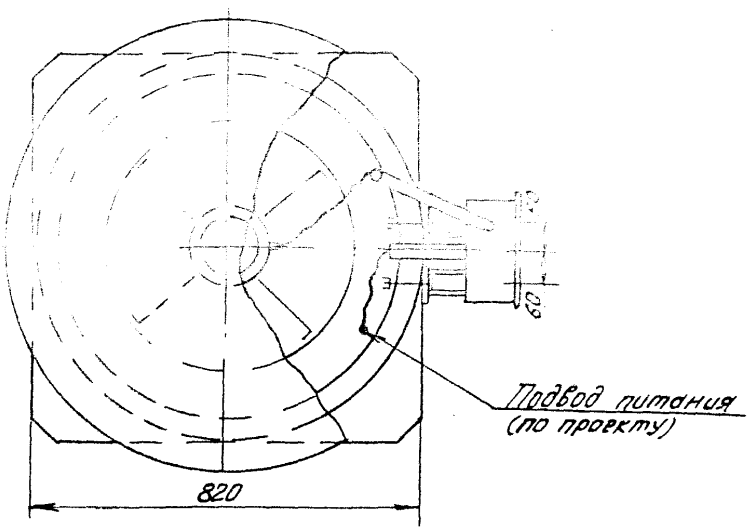

Поз.	Наименование	Кол.	Обозначение документа
1	Комплект ящика	1	5.407-144.1-20
2	Труба 25×25		
	ГОСТ 10704-76; L=650; 0,9 кг	1	
3	Гайка К481У3 ТУ36-1447-82	4	
4	Втулка В22УХЛ2 ТУ36-1899-80	2	

				5.407-144.1-20 МЧ
Нач. отд.	Вишневская		19.91	Вентилятор ВКР N5 на железобетонном стакане. Подвод питания. Монтажный чертёж.
Н. контр.	Чаруева			
Зав. гр.	Давлианидзе			
Инженер	Семёнова			

Стадия	Лист	Листов
Р		1

ВНИПИ ТЯЖПРОМЭЛЕКТРОПРОЕКТ ИМ. Ф.Б. ЯКУБОВСКОГО ТБИЛИСИ

25033-02 8 Копировал В. Вид Формат А3

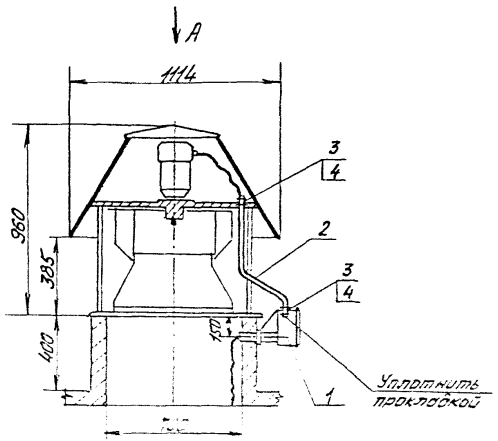

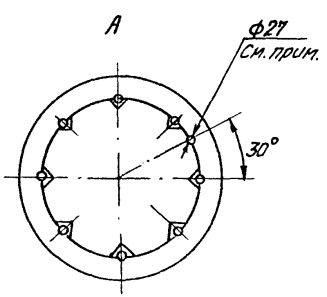

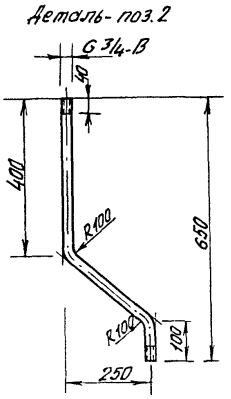

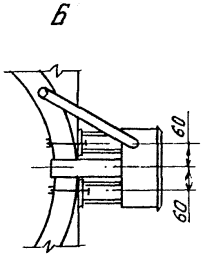

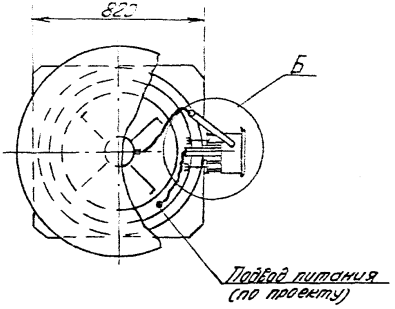

Отверстие Ф27 выполнено заводом-изготовителем

Поз.	Наименование	Кол.	Обозначение документа
1	Комплект ящика	1	5.407-144.1-20
2	Труба 25×2,5		
	ГОСТ 10704-76; L=800, 1,1кг	1	
3	Гайка К481У3; ТУ36-1447-82	4	
4	Втулка В22УХЛ2 ТУ36-1899-80	2	

				5.407-144.1-30 МЧ
Нач. отд.	Вишневский		11.09.91	Вентилятор ВКР-6,3 на железобетонном стакане. Подвод питания. Монтажный чертеж
Н. контр.	Чаруева			
Зав. гр.	Давлианидзе			
Инженер	Семёнова			

Стадия	Лист	Листов
Р		1

ВНИПИ Тяжпромэлектропроект им. Ф.Б. Якубовского Тбилиси

25033-02 9 Копировал В. Вол Формат А3

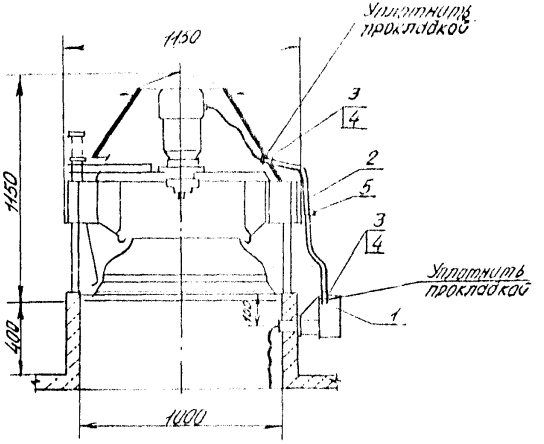

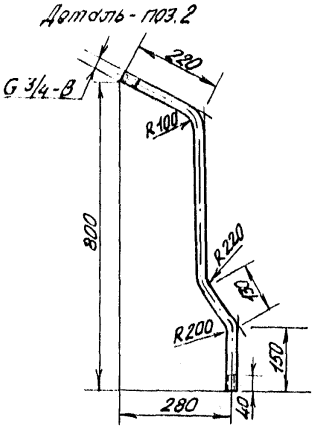

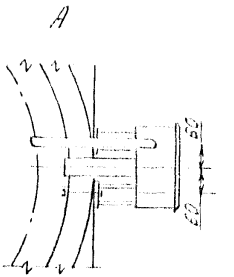

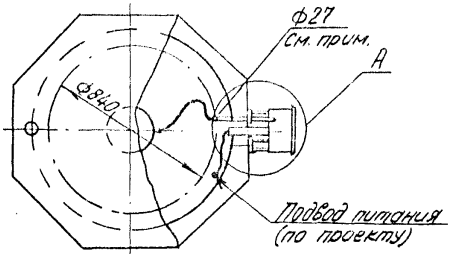

Отверстие Ф27 выполнено заводом-изготовителем вентилятора

Поз.	Наименование	Кол.	Обозначение документа
1	Комплект ящика	1	5.407-144.1-20
2	Труба 25×2,5		
	ГОСТ 10704-76 L=950 1,3кг	1	
3	Гайка К481У3; ТУ36-1447-82	4	
4	Втулка В22ХЛ2 ТУ36-1899-80	2	
5	Скоба К142У2 ТУ36-1448-82	1	

Нач. отд.	Вишневский		14.09.91
Н. контр.	Чарусева		
Зав. гр.	Давлианидзе		
Инженер	Семёнова		

5.407-144.1-40МЧ

Вентилятор виброизолированный ВКР N8,00 на железобетонном стакане. Подвод питания. Монтажный чертеж.

Стадия	Лист	Листов
Р		1

ВНИПИ Тяжпромэлектропроект им. Ф.Э. Якубовского Тбилиси

25033-02 10 Копировал В. Вол Формат А3

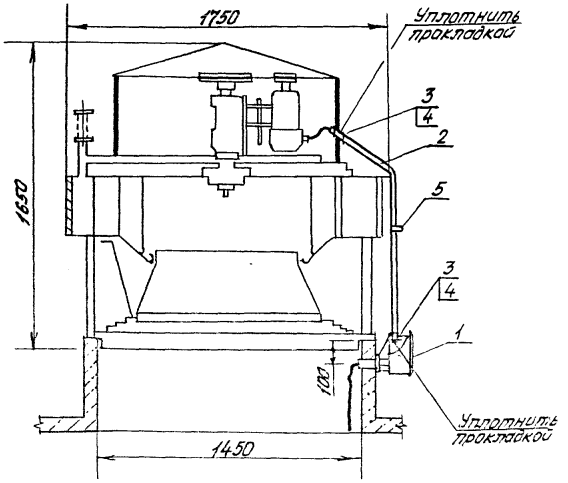

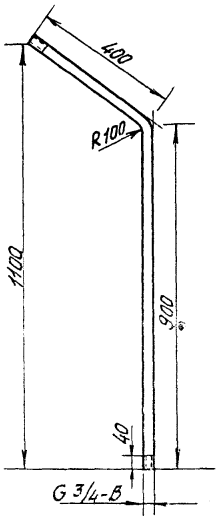

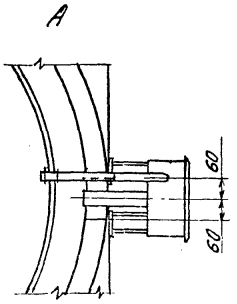

Отверстие ф27 изготовлено заводом-изготовителем вентилятора

Поз.	Наименование	Кол.	Обозначение документа
1	Комплект ящика	1	5.407-144.1-20
2	Труба 25×2,5		
	ГОСТ10704-76. L=1300; 1,8кг	1	
3	Гайка К48143; ТУ36-1447-82	4	
4	Втулка В22УХЛ2 ТУ36-1899-80	2	
5	Скоба К14242 ТУ36-1448-82	1	

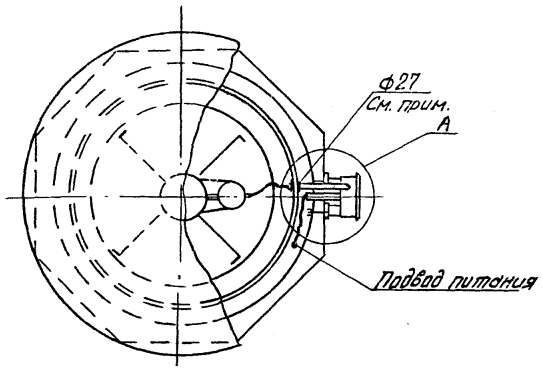

				5.407-144.1-50 МЧ	
Нач. отд.	Яшневский		09.91	Вентилятор виброизолированный ВКР N12,5 на железобетонном стакане. Подвод питания. Монтажный чертёж	Стадия: Р; Лист; Листов: 1
Н.контр.	Чарусева				ВНИПИ Тяжпромэлектропроект им. Ф.Б. Якубовского
Зав. гр.	Лавлинский				
Инженер	Семёнова				

25033-02 11 Копировал В. Вол Формат А3

Инв. № подл. | Подпись и дата | Взам. инв. №

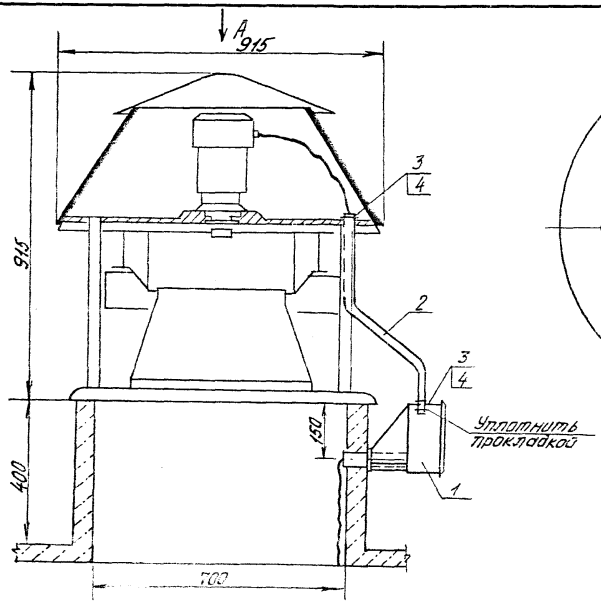

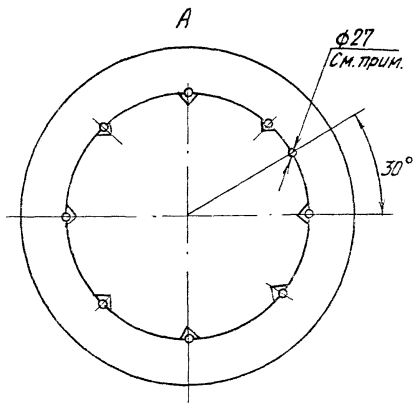

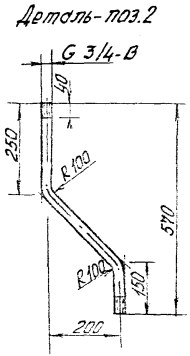

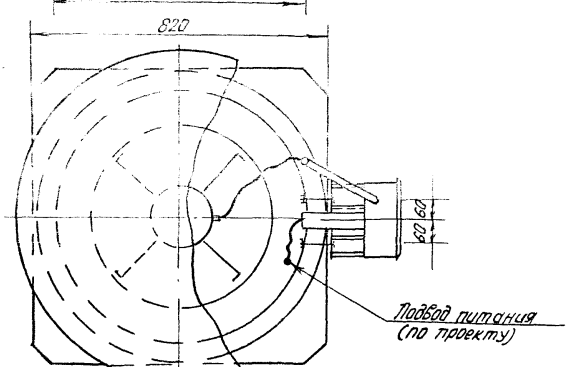

Отверстие Ф27 выполнено заводом-изготовителем вентилятора.

Поз.	Наименование	Кол.	Обозначение документа
1	Комплект ящика	1	5.407-144.1-20
2	Труба 25×2,5 ГОСТ		
	10704-76 L=650; 0,8 кг	1	
3	Гайка 48143; ТУ36-1447-80	4	
4	Втулка В22УХЛ2 ТУ36-1899-80	2	

Нач.отд.	Вишневский		09.91
Н.контр.	Чаруева		
Зав.гр.	Давлианидзе		
Инженер	Семёнова		

5.407-144.1.-60 МЧ

Вентиляторы коррозионностойкие ВКРТ №6,3 на железобетонном стакане. Подвод питания. Монтажный чертёж.

Стадия	Лист	Листов
Р		1

ВНИТИ
ТЯЖПРОМЭЛЕКТРОПРОЕКТ
им. Ф.Б. Якубовского
Тбилиси

25033-02 12 Копировал В. Вл Формат А3

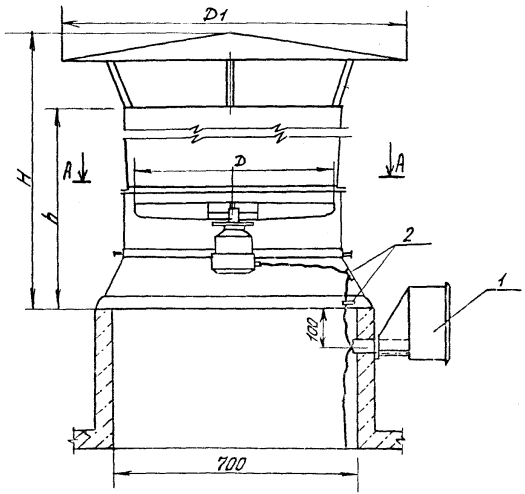

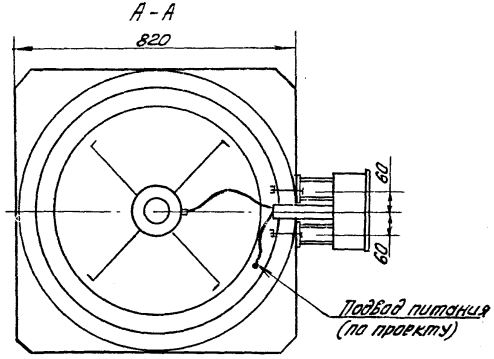

Таблица типоразмеров

Номер вентилятора	Размеры, мм			
	H	h	D	D_1
4	1150	870	400	800
5	1310	960	500	1000
6,3	1570	1000	630	1260

Поз.	Наименование	Кол.	Обозначение документа
1	Комплект ящика	1	5.407-144.1-20
2	Скоба К253У2 ТУ36-1448-82	1	

Нач. отд.	Вишневский		17.09.81
Н. контр.	Чаруева		
Зав. гр.	Давлианидзе		
Инженер	Семёнова		

5.407-144.1-70 МЧ

Вентиляторы ВКО N 4,5 и 6,3 на железобетонном стакане. Подвод питания. Монтажный чертёж.

Стадия	Лист	Листов
Р		1

Внипи Тяжпромэлектропроект им. Ф.Б. Якубовского Тбилиси

 Копировал В. Воя Формат А3

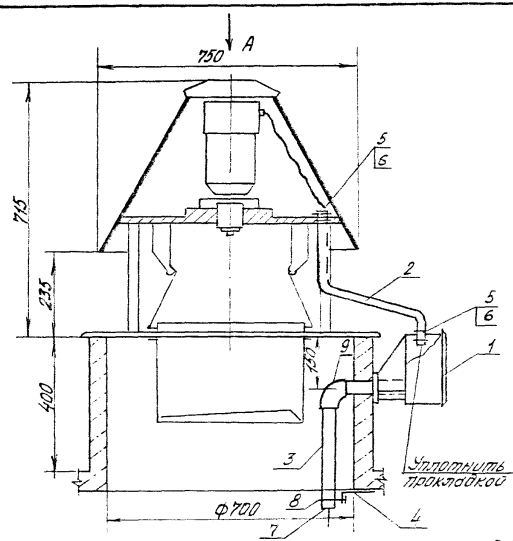

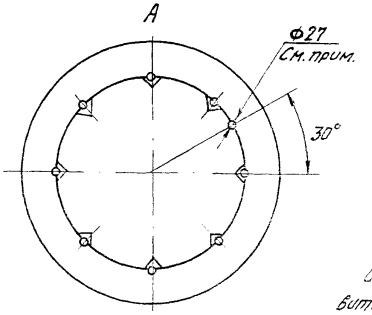

Деталь - поз. 2

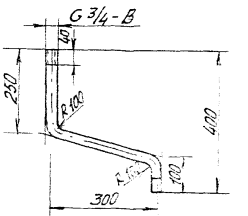

Отверстие Ф27 выполнено заводом-изготовителем вентилятора

Поз.	Наименование	Кол.	Обозначение документа
1	Комплект ящика	1	5.407-144.1-20
2	Труба 25×2,5		
	ГОСТ 10704-76, L=650; 0,3 кг	1	
3	Труба 40×2,5		
	ГОСТ 10704-76; L=500; 1,65 кг	1	
4	Полоса 4×90,		
	ГОСТ 103-76, L=243; 0,7 кг	1	
5	Гайка К4.8.Н.Ц; ТУ36-1441-82	4	
6	Шайба 8.02.Н.Ц ТУ36-1693-80	8	
7	Болт В1.8.019; ТУ36-1821-82	4	
8	Хомутик С14.Ц.46,		
	ТУ36-1693-80		
9	Уголок 40, ГОСТ 8510-72	1	

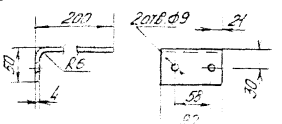

Деталь - поз. 3

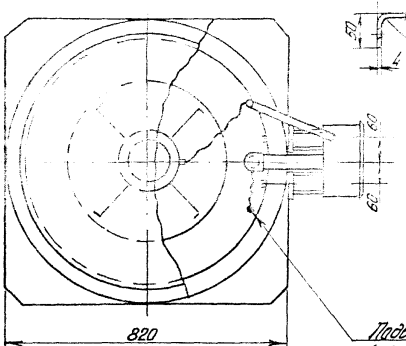

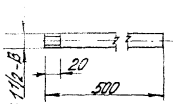

				5.407-144.1-80 М4			
Нач. отд.	Вилинбахов		7.09.90	Вентилятор ВКР №4 с клапаном на железобетонном стакане. Подвод питания. Монтажный чертеж.	Стадия	Лист	Листов
Н. контр.	Чарчева				Р		1
Зав. гр.	Литвиненко				ВНИПИ тяжпромэлектропроект им. Ф.Б. Якубовского г. Москва		
Инженер	Семенова						

25033-02 14 Копировал В. Ваз Формат А3

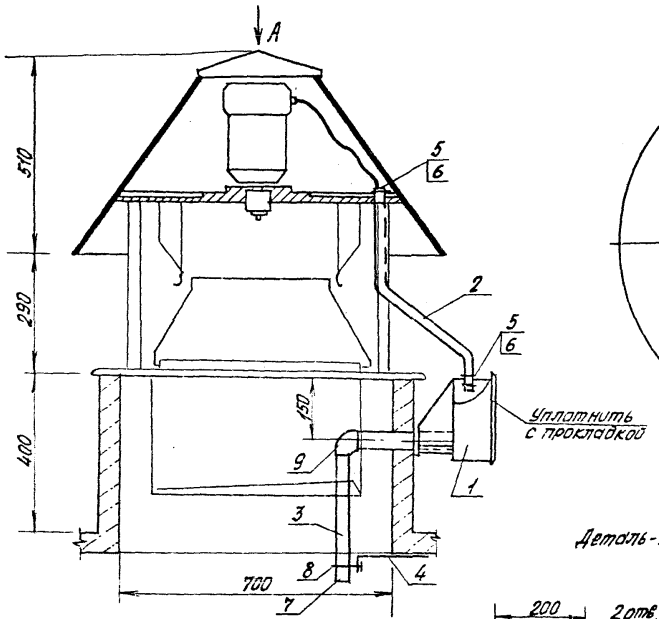

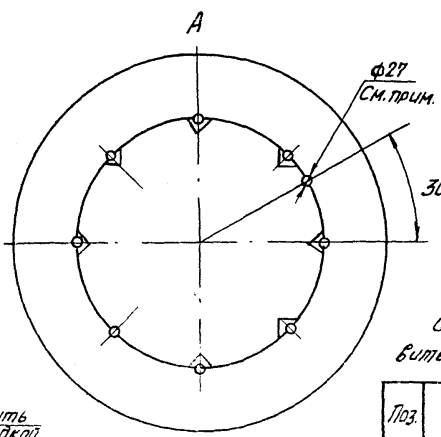

Деталь - поз. 2

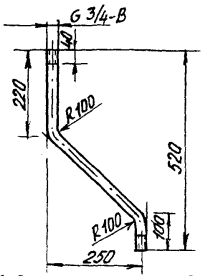

Отверстие ф27 выполнено заводом-изготовителем вентилятора

Поз.	Наименование	Кол.	Обозначение документа
1	Комплект ящика	1	5.407-144. 1-20-02
2	Труба 25×2,5		
	ГОСТ 10704-76, L=650, 0,9кг	1	
3	Труба 40×2,5		
	ГОСТ 10704-76, L=500; 1,65кг	1	
4	Полоса 4×90,		
	ГОСТ 103-76, L=243, 0,7кг	1	
5	Гайка К48193, ТУ36-1447-82	4	
6	Втулка В22УХЛ2, ТУ36-1889-80	2	
7	Втулка В42УХЛ2, ТУ36-1899-80	1	
8	Хомутик С439У2,	1	
	ТУ36-18.00.01-49-89	1	
9	Уголь ник 40, ГОСТ 8946-75	1	

Деталь - поз. 4

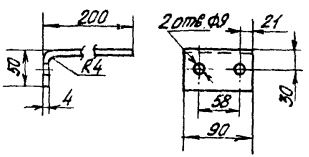

Деталь - поз. 3

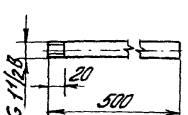

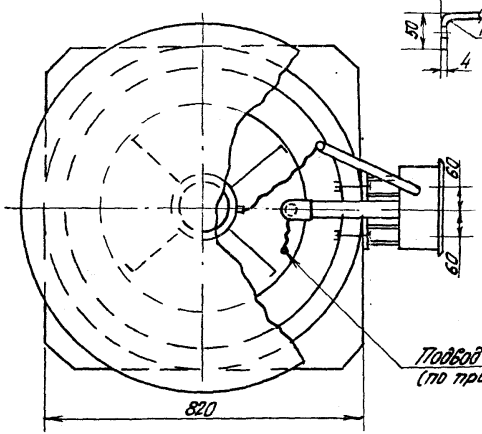

Нач. отд.	Вишневский		09.91	5.407-144. 1-90 МЧ
Н. контр.	Чарчева			Вентилятор ВКРN5 с клапаном на железобетонном стакане. Подвод питания. Монтажный чертёж.
Зав. гр.	Лабзинский			Стадия: Р; Лист; Листов
Инженер	Семенова			ВНИПТЭлектромонтажпроект им. Ф.Э. Дзержинского г. Тбилиси

Инв. № подл. | Подпись и дата | Взам. инв. №

25033-02 15 Копировал В. Вор Формат А3

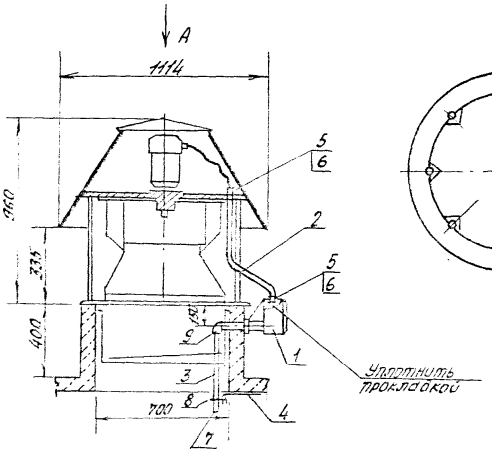

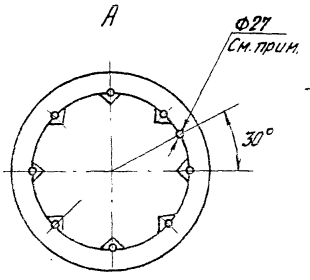

Деталь - поз. 2

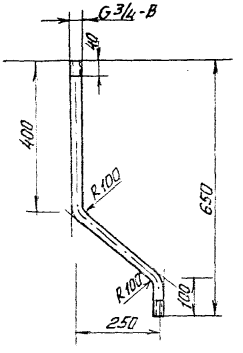

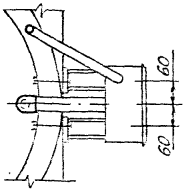

Отверстие Ф27 выполнено заводом-изготовителем вентилятора

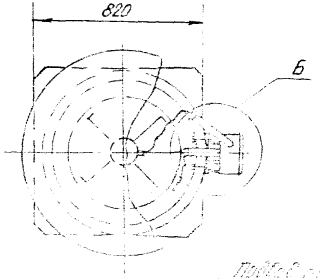

Деталь - поз. 4

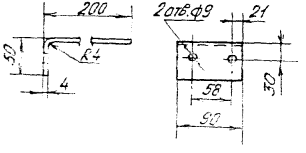

Деталь - поз. 3



Поз.	Наименование	Кол.	Обозначение документа
1	Комплект ящика	1	5.407-144.1-20
2	Труба 25×2,5		
	ГОСТ 10704-76, L=800, 1,1 кг	1	
3	Труба 40×2,5		
	ГОСТ 10704-76, L=500, 1,65 кг	1	
4	Полоса 4×90		
	ГОСТ 103-76, L=243, 0,7 кг	1	
5	Гайка К4В.Ц.Хр.Т.Ч.36-144.7.80	4	
6	Гровер 8.02.Н2.Т.Ч.36.Ц.Хр.Т.Ч.	4	
7	Гайка 8.02.Н2.Т.Ч.36.Ц.Хр.Т.Ч.	1	
8	Хомутик С-43У2		
	Ухо 4.02.01.00.36	2	
9	Уголок 40, ГОСТ 8509-93	1	

				5.407-144.1-100 МЧ			
Нач. отд.	Вишневский			Вентилятор ВКР-6,3 с клапаном на железобетонном стакане. Подвод питания. Монтажный чертёж.	Стадия	Лист	Листов
Н. контр.	Чарчева				Р		1
Зав. гр.	Давидашвили				ВНИПИ ТЯЖПРОМЭЛЕКТРОПРОЕКТ им. Ф.Б. Якубовского г. Тбилиси		
Инженер	Семёнова						

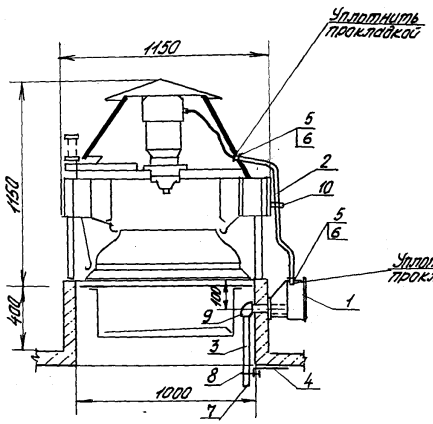

Деталь - поз. 2

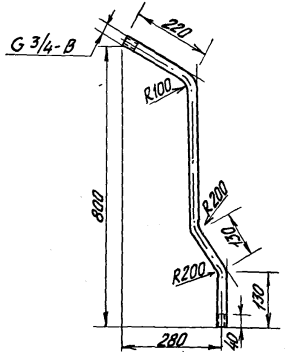

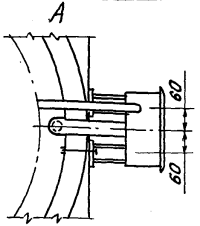

Отверстие ф27 выполнено заводом-изготовителем вентилятора

Деталь - поз. 4

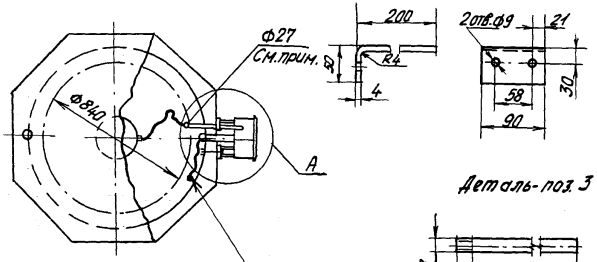

Деталь - поз. 3

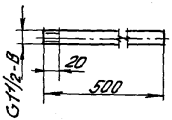

Подвод питания (по проекту)

Поз.	Наименование	Кол.	Обозначение документа
1	Комплект ящика	1	5.407-144.1-20
2	Труба 25×2,5		
	ГОСТ 10704-76, L=950; 1,32 кг	1	
3	Труба 40×2,5		
	ГОСТ 10704-76, L=500; 1,65 кг	1	
4	Полоса 4×90,		
	ГОСТ 103-76; L=24,3; 0,7 кг	1	
5	Гайка К48193, ТУ36-144.7-82	4	
6	Втулка В22УХЛ2, ТУ36-1899-80	2	
7	Втулка В42УХЛ2, ТУ36-1899-80	1	
8	Хомутик С43942,		
	ТУ36-18.00.01-49-89	1	
9	Уголь ник 40, ГОСТ 8946-75	1	
10	Скоба К14242, ТУ36-1448-82	1	

				5.407-144.1-110 М14			
Нач. отд.	Вишневский		10.09.91	Вентилятор виброизолированный ВКР №8,00 с клапаном на железобетонном стакане. Подвод питания. Монтажный чертеж.	Стадия	Лист	Листов
					Р		1
Н. контр.	Чарушева				ВНИПИ Тяжпромэлектропроект им. Ф.Б. Якубовского Тбилиси		
Зав. гр.	Абашидзе						
Инженер	Семёнова						

Инв. № подл. | Подпись и дата | Взам. инв. №

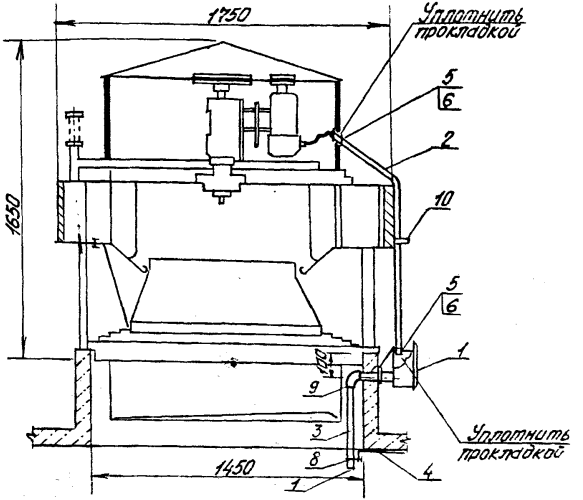

Деталь - поз. 2

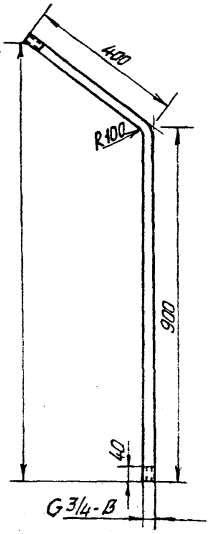

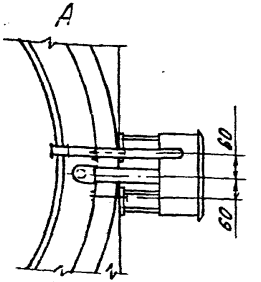

Отверстие Ф27 выполнено заводом-изготовителем вентилятора

Поз.	Наименование	Кол.	Обозначение документа
1	Комплект ящика	1	5.407-144.1-20
2	Труба 25×2,5		
	ГОСТ 10704-76, L=1300; 1,8 кг	1	
3	Труба 4×2,5		
	ГОСТ 10704-76, L=500; 1,65 кг	1	
4	Полоса 4×90		
	ГОСТ 103-76; L=243; 0,7 кг	1	
5	Гайка К481У3; ТУ36-1447-82	4	
6	Втулка В22УХЛ2, ТУ36-1899-80	2	
7	Втулка В42УХЛ2, ТУ36-1899-80	1	
8	Хомутик С439У2,		
	ТУ36-18.00.01-49-89	1	
9	Угольник 40, ГОСТ 8946-75	1	
10	Скоба К142У2, ТУ36-1448-82	1	

Деталь - поз. 4

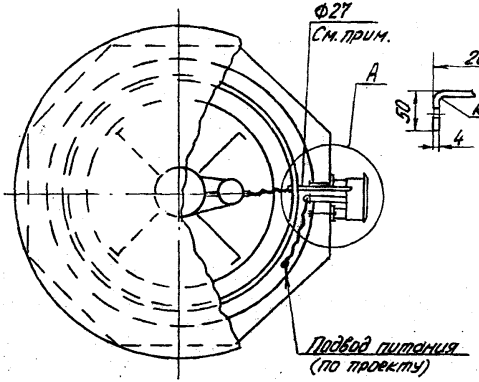

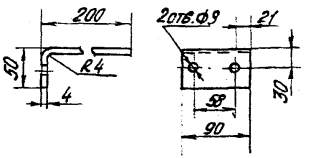

Деталь - поз. 3

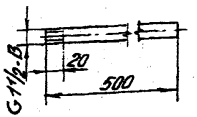

				5.407-144.1-120 МЧ			
Нач. отд.	Вишневский			Вентилятор виброизолированный ВКР N12,5 с клапаном на железобетонном стакане. Подвод питания. Монтажный чертёж.	Стадия	Лист	Листов
Н. контр.	Чаруева		11.06.91		Р		1
Зав. гр.	Давлюнидзе				ВНИПИ ТЯЖПРОМЭЛЕКТРОПРОЕКТ им. Ф.Б. Якубовского Тбилиси		
Инженер	Семёнова						

25033-02 18 Копировал В. Вой Формат А3

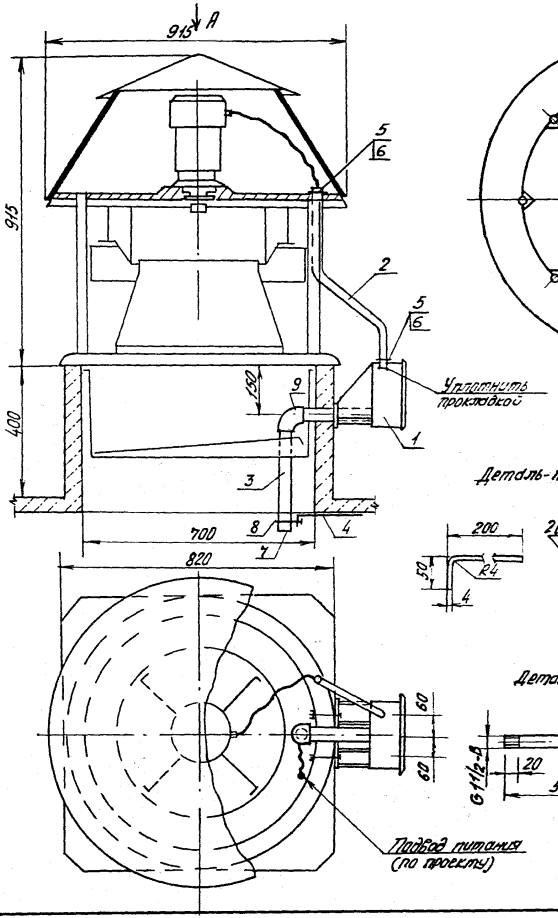

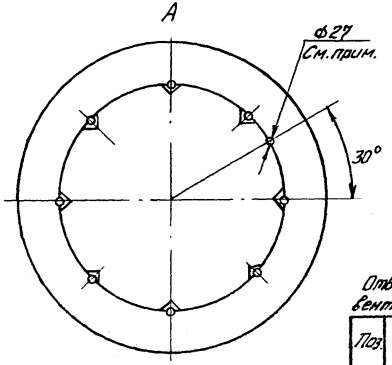

Деталь-поз.2

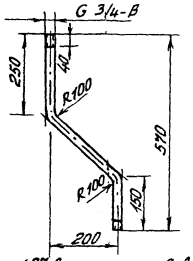

Отверстие Ф27 выполнено заводом-изготовителем вентилятора

Деталь-поз.4

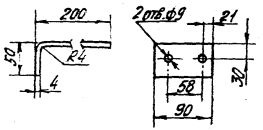

Деталь-поз.3

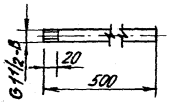

Поз.	Наименование	Кол.	Обозначение документа
1	Комплект ящика	1	5.407-144.1-20
2	Труба 25×2,5		
	ГОСТ 10704-76, L=650; 0,9 кг	1	
3	Труба 40×2,5		
	ГОСТ 10704-76, L=500; 1,65 кг	1	
4	Полоса 4×90		
	ГОСТ 103-76, L=243, 0,7 кг	1	
5	Гайка К481У3, ТУ36-1447-82	4	
6	Втулка В22УХЛ2, ТУ36-1899-80	2	
7	Втулка В42УХЛ2, ТУ36-1899-80	1	
8	Хомутик С439У2,		
	ТУ36-18.00.01-49-89	1	
9	Угольник 40, ГОСТ 8946-75	1	

Нач.отд.	Вишневский		09.91	5.407-144.1-130 МЧ
Н.контр.	Чарчева			Вентиляторы коррозионностойкие ВКРТ №6,3 с клапаном на железобетонном стакане. Подвод питания. Монтажный чертёж.
Зав.гр.	Лавриановский			
Инженер	Семёнова			

Стадия	Лист	Листов
Р		1

ВНИПИ Тяжпромэлектропроект им.Ф.Б.Якубовского Тбилиси

25033-02 19

Копировал В.Вер

Формат А3

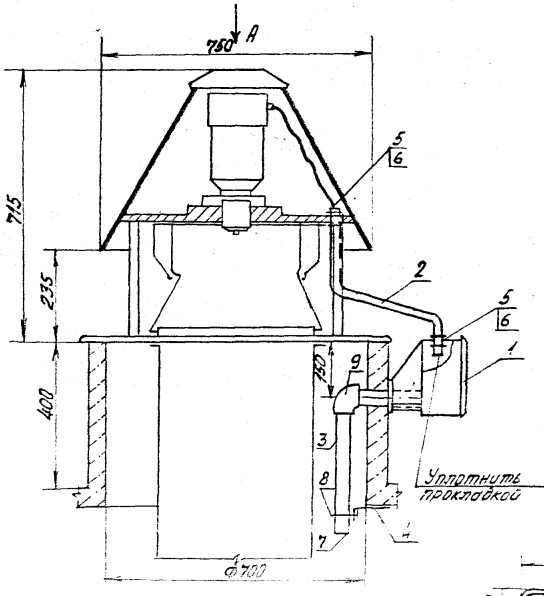

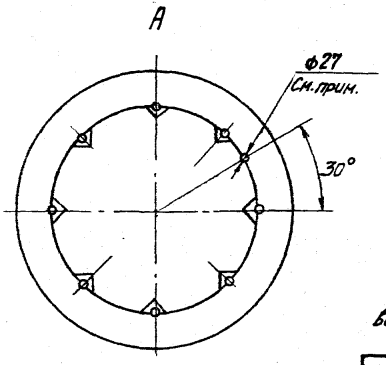

Деталь - поз. 2

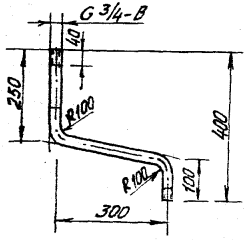

Отверстие Ф27 выполнено заводом-изготовителем вентилятора

Деталь - поз. 4

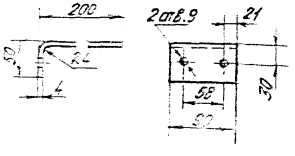

Деталь - поз. 3

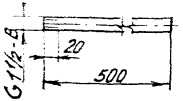

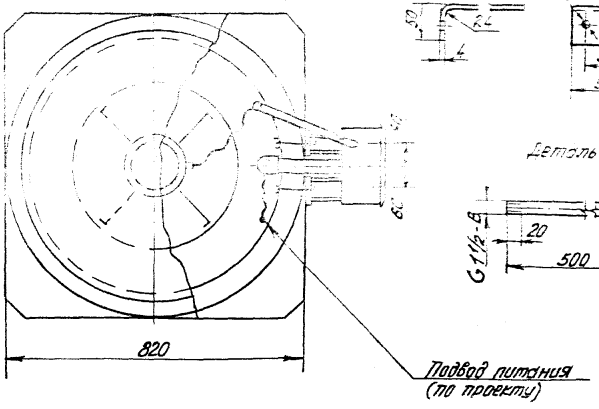

Поз.	Наименование	Кол.	Обозначение документа
1	Комплект ящика	1	5.407-144.1-20
2	Труба 25×2,5		
	ГОСТ 10704-76, L=650; 0,9 кг	1	
3	Труба 40×2,5		
	ГОСТ 10704-76, L=500; 1,65 кг	1	
4	Полоса 4×90		
	ГОСТ 103-76, L=243; 0,7 кг	1	
5	Гайка К481У3; ТУ36-1447-82	4	
6	Втулка В22УХЛ2, ТУ36-1899-80	2	
7	Втулка В42УХЛ2, ТУ36-1899-80	1	
8	Хомутик С439У2,		
	ТУ36-18.00.01-49-89	1	
9	Угольник 40, ГОСТ 8946-75	1	

				5.407-144.1-140 МЧ			
Нач. отд.	Вишневский		09.91	Вентилятор ВКР N4 с воздуховодом на железобетонном стакане. Подвод питания. Монтажный чертёж.	Стадия	Лист	Листов
Н. контр.	Чаруева				Р		1
Зав. гр.	Давлианидзе				ВНИПИ ТЯЖПРОМЭЛЕКТРОПРОЕКТ им. Ф.Б. Якубовского Тбилиси		
Инженер	Семёнова						

25033-02 20

Копировал В. Вил

Формат А3

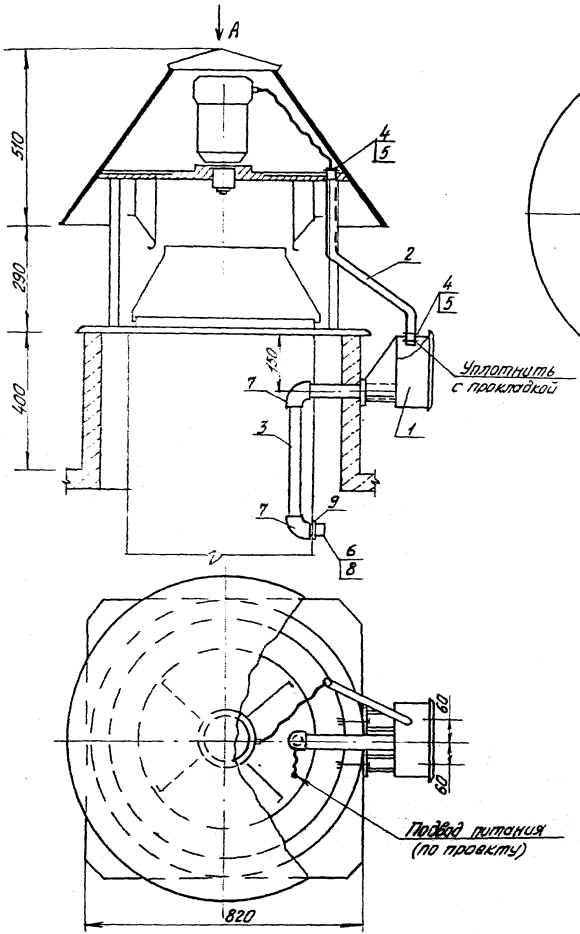

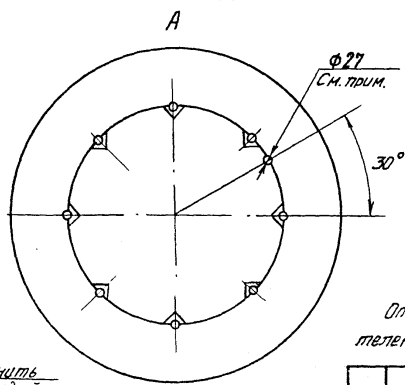

Деталь- поз. 2

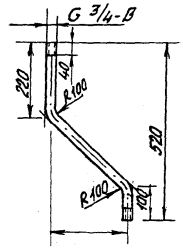

Отверстие ф27 выполнено заводом-изготовителем вентилятора

Поз.	Наименование	Кол.	Обозначение документа
1	Комплект ящика	1	5.407-144.1-20-02
2	Труба 25×2,5		
	ГОСТ 10704-76, L=650; 0,9 кг	1	
3	Труба 40×2,5		
	ГОСТ 10704-76, L=550; 1,8 кг	1	
4	Гайка К481У3, ТУ36-1441-82	4	
5	Втулка В22УХЛ2, ТУ36-1899-80	2	
6	Втулка В42УХЛ2, ТУ36-1899-80	1	
7	Угольник 40, ГОСТ 8946-75	2	
8	Сгон 40, ГОСТ 8969-75	1	
9	Контргайка 40		
	ГОСТ 8968-75	1	

Нач. отд.	Вишневский		10.09.91
Н. контр.	Чаруева		
Зав. гр.	Давлианидзе		
Инженер	Семенова		

5.407-144.1-150 МЧ

Вентилятор ВКР N5 с воздуховодом на железобетонном стакане. Подвод питания. Монтажный чертеж.

Стадия	Лист	Листов
Р		1

Внипи Тяжпромэлектропроект им. Ф.Б. Якубовского Тбилиси

Инв. N= 7008 | Подпись и дата | Взам. инв. N

25033-02 21 Копировал В. Вол Формат А3

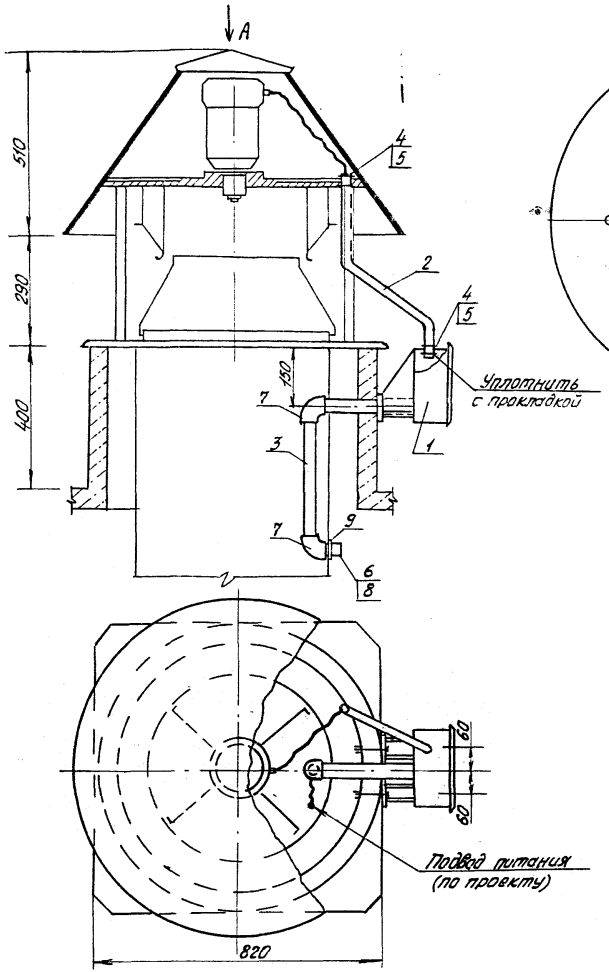

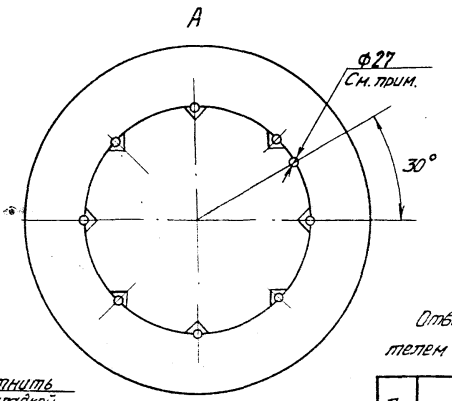

Деталь - поз. 2

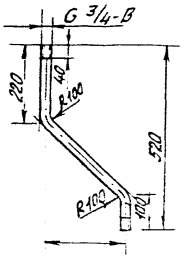

Отверстие ф27 выполнено заводом-изготовителем вентилятора

Поз.	Наименование	Кол.	Обозначение документа
1	Комплект ящика	1	5.407-144.1-20-02
2	Труба 25×2,5		
	ГОСТ 10704-76, L=650; 0,9 кг	1	
3	Труба 40×2,5		
	ГОСТ 10704-76, L=550; 1,8 кг	1	
4	Гайка К48193, ТУ36-1441-82	4	
5	Втулка В22УХЛ2, ТУ36-1899-80	2	
6	Втулка В42УХЛ2, ТУ36-1899-80	1	
7	Уголник 40, ГОСТ 8946-75	2	
8	Сгон 40, ГОСТ 8969-75	1	
9	Контргайка 40		
	ГОСТ 8968-75	1	

				5.407-144.1-150 М4
Нач. отд.	Вишневский		01.09.91	Вентилятор ВКР №5 с воздуховодом на железобетонном стакане. Подвод питания. Монтажный чертеж.
Н. контр.	Чагуева			
Зав. гр.	Лактионидзе			
Инженер	Семенова			

Стадия	Лист	Листов
Р		1

ВНИПИ Тяжпромэлектропроект им. Ф.Э. Дзержинского г. Тбилиси

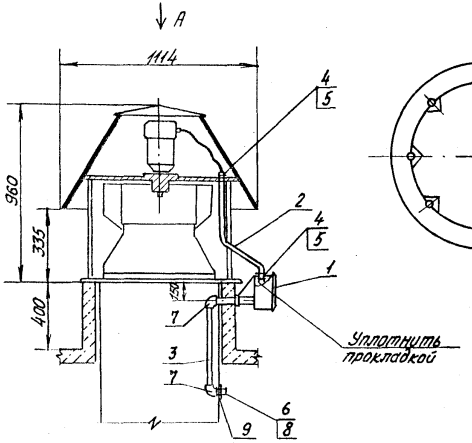

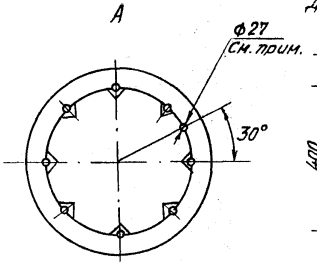

Деталь - поз. 2

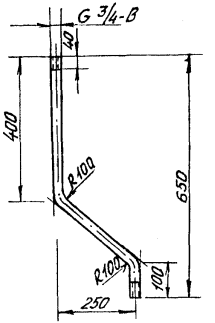

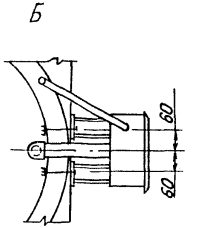

Отверстие Ф27 выполнено заводом-изготовителем вентилятора

Деталь - поз. 3

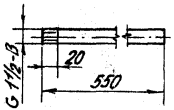

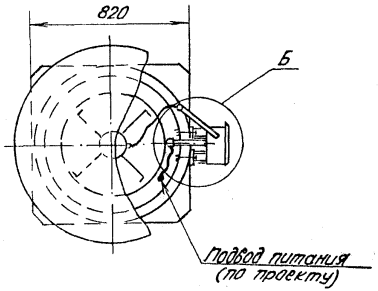

Поз.	Наименование	Кол.	Обозначение документа
1	Комплект ящика	1	5.407-144.1-20
2	Труба 25×2,5		
	ГОСТ 10704-76, L=800; 1,11 кг	1	
3	Труба 40×2,5		
	ГОСТ 10704-76, L=550; 1,8 кг	1	
4	Гайка К481У3, ТУ36-1447-82	4	
5	Втулка В22УХЛ2, ТУ36-1899-80	2	
6	Втулка В42УХЛ2, ТУ36-1899-80	1	
7	Угольник 40, ГОСТ 8946-75	2	
8	Сгон 40, ГОСТ 8969-75	1	
9	Контргайка 40,		
	ГОСТ 8968-75	1	

Нач. отд.	Вишневский		11.09.91
Н. контр.	Чаруева		
Зав. гр.	Давлианидзе		
Инженер	Семёнова		

5.407-144.1-160 МЧ

Вентилятор ВКР N6,3 с воздуховодом на железобетонном стакане. Подвод питания. Монтажный чертёж

Стадия	Лист	Листов
Р		1

ВНИИ ТЯЖПРОМЭЛЕКТРОПРОЕКТ им. Ф.Б. Якубовского Тбилиси

25033-02 22 Копировал В. Вас Формат А3

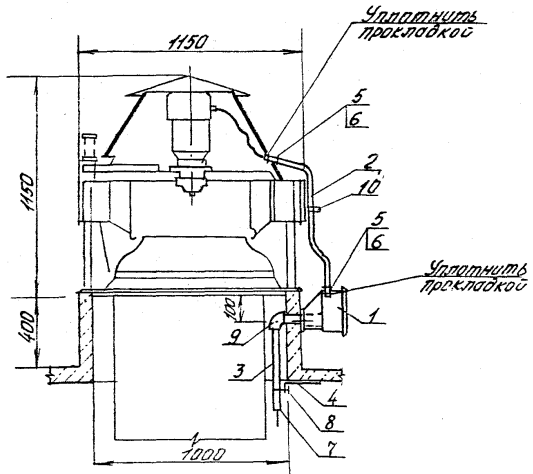

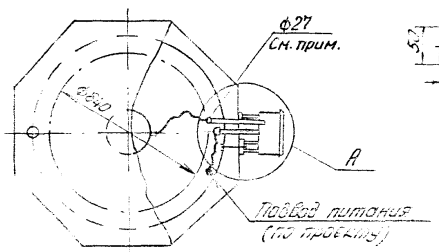

Деталь - поз. 2

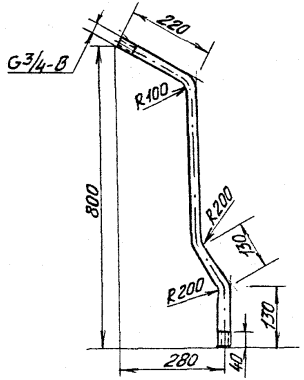

Деталь-поз. 4

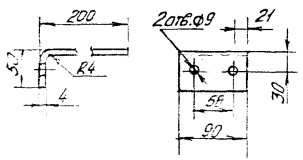

Деталь - поз. 3

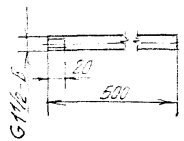

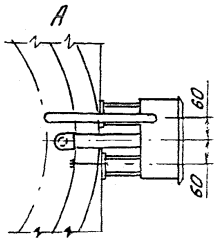

Отверстие ф27 выполнено заводом-изготовителем вентилятора

Поз.	Наименование	Кол.	Обозначение документа
1	Комплект ящика	1	5.407-144.1-20
2	Труба 25×2,5		
	ГОСТ 10704-76, L=950, 1,32кг	1	
3	Труба 40×2,5		
	ГОСТ 10704-76, L=500, 1,65кг	1	
4	Полоса 4×90		
	ГОСТ 103-76, L=243, 0,7кг	1	
5	Гайка К46[illegible], ТУ36-1447-82	4	
6	Втулка В22[illegible], ТУ36-1899-80	2	
7	Втулка В42[illegible], ТУ36-1899-80	1	
8	Хомутик [illegible]		
	ТУ36-[illegible]		
9	Угольник 40, ГОСТ 8940-75	1	
10	Скоба К142[illegible], ТУ36-1448-82	1	

				5.407-144.1-170 МЧ
Нач. отд.	Вишневский	[illegible]	09.91	Вентилятор виброизолированный ВКР N8,00 с воздуховодом на железобетонном стакане. Подвод питания. Монтажный чертёж.
Н. контр.	Чаруева	[illegible]		
Зав. гр.	Давлианидзе	[illegible]		
Инженер	Семёнова	[illegible]		

Стадия	Лист	Листов
Р		1

Внипи тяжпромэлектропроект им. Ф.Б. Якубовского Тбилиси

25033-02 23

Копировал В. [illegible]

Формат А3

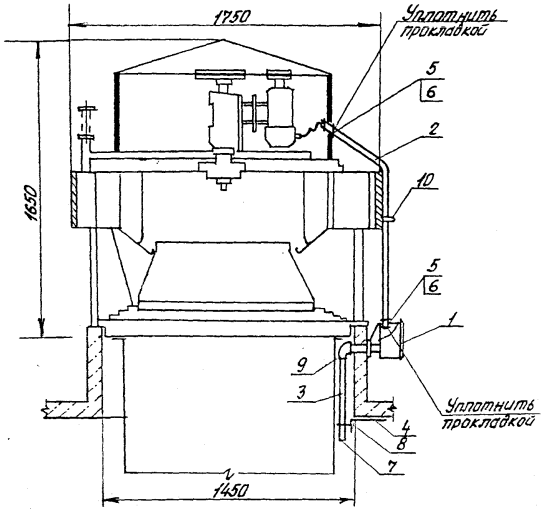

Деталь-поз. 2

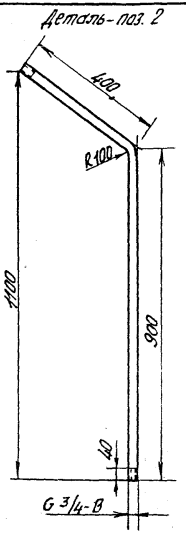

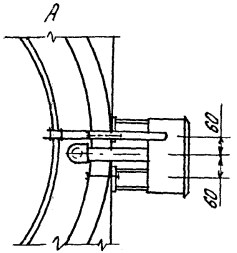

Отверстие Ф27 выполнено заводом-изготовителем вентилятора

Поз.	Наименование	Кол.	Обозначение документа
1	Комплект ящика	1	5.407-144.1-20
2	Труба 25×2,5		
	ГОСТ 10704-76, L=1300, 1,8кг	1	
3	Труба 40×2,5		
	ГОСТ 10704-76, L=500; 1,65кг	1	
4	Полоса 4×90,		
	ГОСТ 103-76, L=243, 0,7кг	1	
5	Гайка К481У3, ТУ36-1447-82	4	
6	Втулка В22УХЛ2, ТУ36-1899-80	2	
7	Втулка В42УХЛ2, ТУ36-1899-80	1	
8	Хомутик С439У2,		
	ТУ36-18.00.01-49-89	1	
9	Угольник 40, ГОСТ 8946-75		
10	Скоба К142У2, ТУ36-1448-82	1	

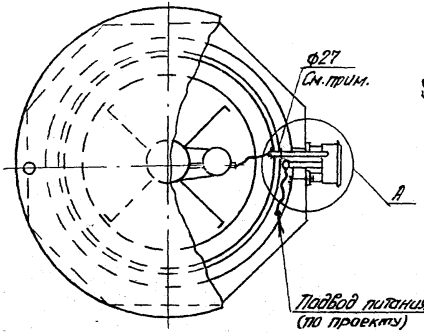

Деталь-поз. 4

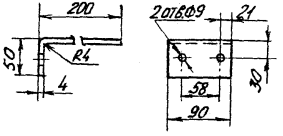

Деталь-поз. 3

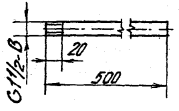

				5.407-144.1-180 МЧ
Нач.отд.	Вишневский		16.09.91	Вентилятор виброизолированный ВКР №12,5 с воздуховодом на железобетонном стакане. Подвод питания. Монтажный чертёж.
Н.контр.	Чаруева			
Зав.гр.	Давлианидзе			
Инженер	Семёнова			

Стадия	Лист	Листов
Р		1

Внипи
Тяжпромэлектропроект им. Ф.Е. Якубовского
Тбилиси

25033-02 24 Копировал В. [signature] Формат А3

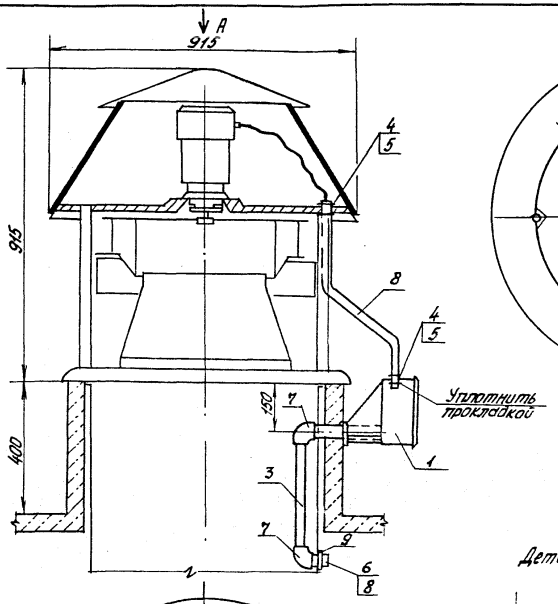

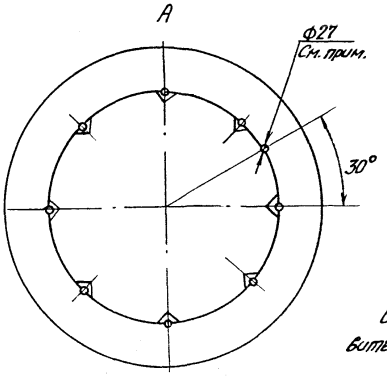

Деталь поз. 2

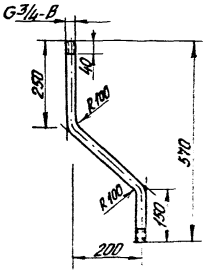

Отверстие ф27 выполнено заводом-изготовителем вентилятора

Деталь поз. 3

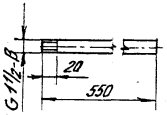

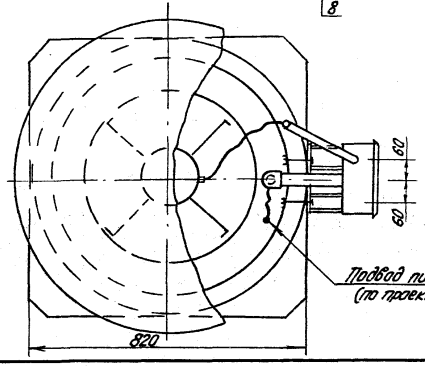

Поз.	Наименование	Кол.	Обозначение документа
1	Комплект ящика	1	5.407-144.1-20
2	Труба 25×2,5		
	ГОСТ 10704-76, L=650; 0,9 кг	1	
3	Труба 40×2,5		
	ГОСТ 10704-76, L=550; 1,8 кг	1	
4	Гайка К48193 ТУ36-1447-82	4	
5	Втулка В22УХЛ2 ТУ36-1899-80	2	
6	Втулка В42УХЛ2; ТУ36-1899-80	1	
7	Уголь ник 40, ГОСТ 8946-75	2	
8	Скоп 40, ГОСТ 8969-75	1	
9	Контргайка ГОСТ 8968-75	1	

				5.407-144.1-190 МЧ	
Нач. отд.	Лимпевский		10.89	Вентиляторы коррозионностойкие ВКРТ №6,3 с вертикальным выбросом на железобетонном стакане. Подвод питания. Монтажный чертеж.	Стадия: Р; Лист: ; Листов: 1
Н. контр.	Чарусова				ВКПИ Электропроект
Зав. гр.	Лебединская				
Инженер	Семенова				

25033-02 25 Копировал В. Ежу Формат А3

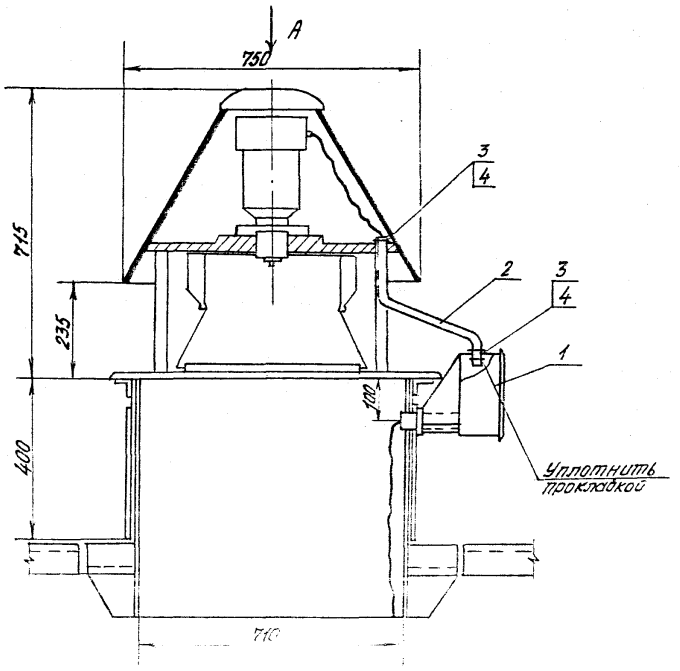

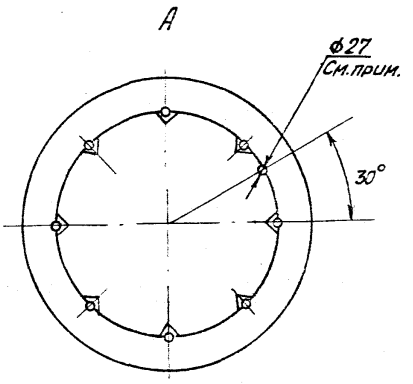

Деталь- поз.2

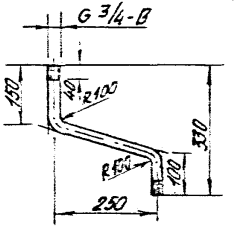

Отверстие ф27 выполнено заводом-изготовителем

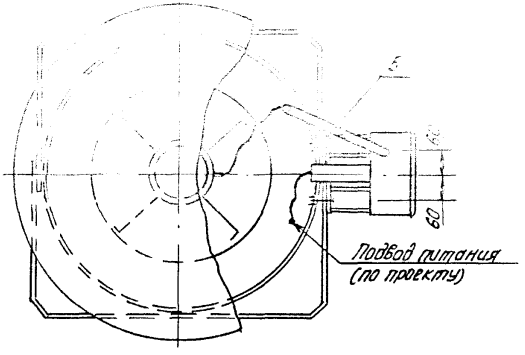

Поз.	Наименование	Кол.	Обозначение документа
1	Комплект ящика	1	5.407-144.1-20-01
2	Труба 25×2,5		
	ГОСТ 10704-76; L=550; 0,7 кг	1	
3	Гайка К48193; ТУ36-1899-82	4	
4	Втулка Д22УХЛ2; ТУ36-1899-80	2	
5	Шайба 12.01.05; ГОСТ 6955-73	1	

				5.407-144.1-200 МЧ
Нач.отд.	Вишневский		11.08.91	Вентилятор ВКР N4 на стальном стакане. Подвод питания. Монтажный чертеж
Н.контр.	Чаруева			
Зав.гр.	Давлианидзе			
Инженер	Семёнова			

Стадия	Лист	Листов
Р		1

Внипи тяжпромэлектропроект им. Ф.Е. Якубовского Тбилиси

25033-02 26

Копировал В. Ва[illegible]

Формат А3

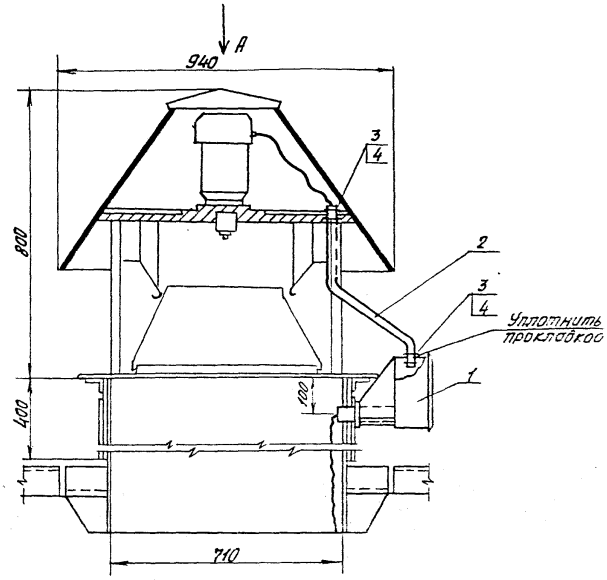

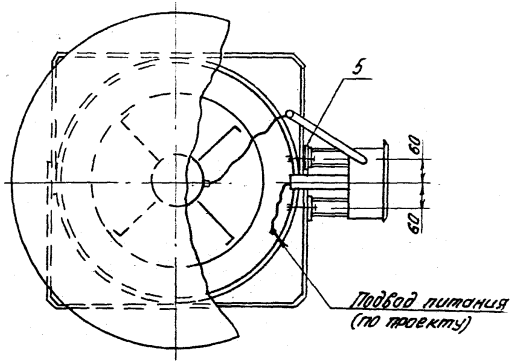

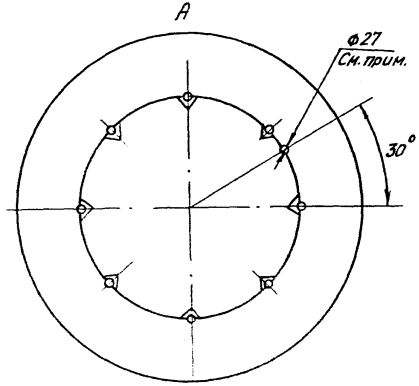

Деталь - поз. 2

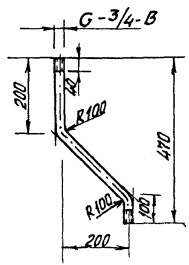

Отверстие Ф27 выполнено заводом-изготовителем вентилятора

Поз.	Наименование	Кол.	Обозначение документа
1	Комплект ящика	1	5.407-144.1-20-01
2	Труба 25×2,5		
	ГОСТ 10704-76; L=550; 0,7 кг	1	
3	Гайка К48Ц3, ТУ36-1839-82	4	
4	Втулка В22Ух12, ТУ36-1839-80	2	
5	Шайба 12.01.05; ГОСТ 6958-78	1	

				5.407-144.1-210 МЧ	
Нач. отд.	Биличевский		09.91	Вентилятор ВКР N5 на стальном стакане. Подвод питания. Монтажный чертёж.	Стадия: Р; Лист: 1; Листов: 1
Н. контр.	Чагуева				ВНИПИ тяжпромэлектропроект им. Ф.Б. Якубовского Тбилиси
Зав. гр.	Автономова				
Инженер	Семёнова				

Копировал В. Ш.

Формат А3

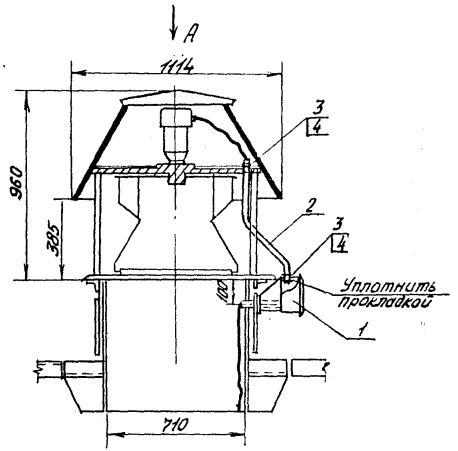

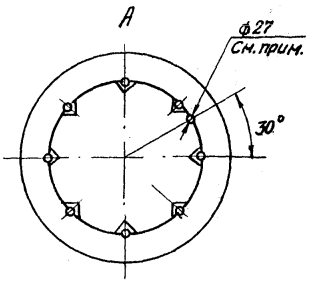

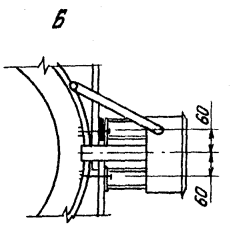

Деталь-поз. 2

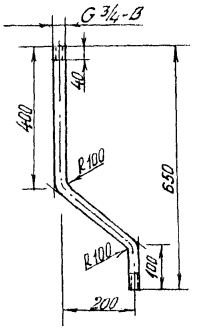

Отверстие ф27 выполнено заводом-изготовителем вентилятора

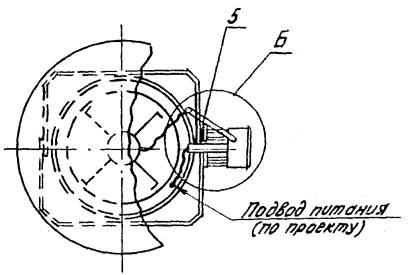

Поз.	Наименование	Кол.	Обозначение документа
1	Комплект ящика	1	5.407-144.1-20-01
2	Труба 25×2,5		
	ГОСТ 10704-76; L=750; 1,04 кг	1	
3	Гайка К481У3; ТУ36-1899-82	4	
4	Втулка В22УХЛ2; ТУ36-1899-80	2	
5	Шайба 12.01.05, ГОСТ 6958-78	1	

				5.407-144.1-220 МЧ			
				Вентилятор ВКР N6,3 на стальном стакане. Подвод питания. Монтажный чертёж.	Стадия	Лист	Листов
Нач. отд.	Яшневский				Р		1
Н. контр.	Чарыева				Внипи Тяжпромэлектропроект им. Ф.Б. Якубовского Тбилиси		
Зав. гр.	Давлианидзе						
Инженер	Семёнова						

25D33-02 28

Копировал В. Вел

Формат А3

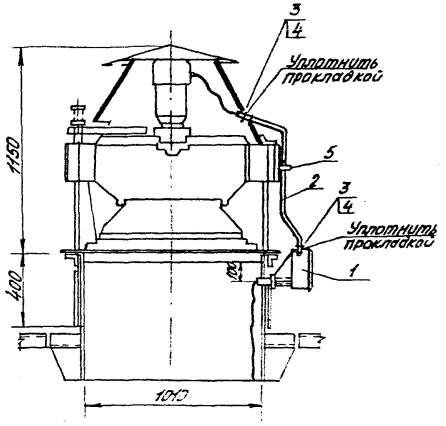

Деталь - поз. 2

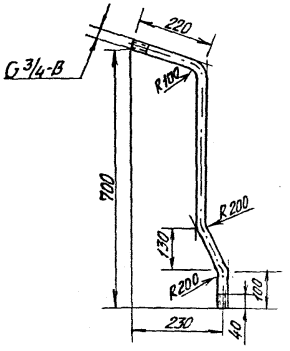

А

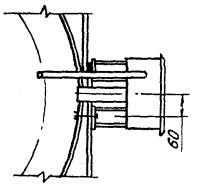

Отверстие Ф27 выполнено заводом-изготовителем вентилятора

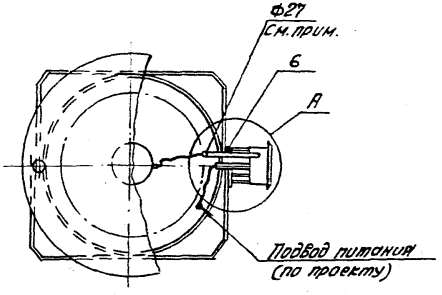

Поз.	Наименование	Кол.	Обозначение документа
1	Комплект ящика	1	5.407-144.1-20-01
2	Труба 25 × 2,5		
	ГОСТ 10704-76; L=850; 1,18 кг	1	
3	Гайка К481У3, ТУ36-1447-82	4	
4	Втулка В22УХЛ2, ТУ36-1899-80	2	
5	Скоба К142У2; ТУ36-1448-82	1	
6	Шайба 12.01.05, ГОСТ 6958-78	1	

				5.407-144.1-230 МЧ			
Нач.отд.	Вишневский			Вентилятор виброизолированный ВКР N8,00 на стальном стакане. Подвод питания. Монтажный монтаж.	Стадия	Лист	Листов
Н.контр.	Чаруева				Р		1
Зав.гр.	Давлианидзе				ВНИПИ Тяжпромэлектропроект им. Ф.Е. Якубовского Тбилиси		
Инженер	Семёнова						

25033-02 29

Копировал В. Ва

Формат А3

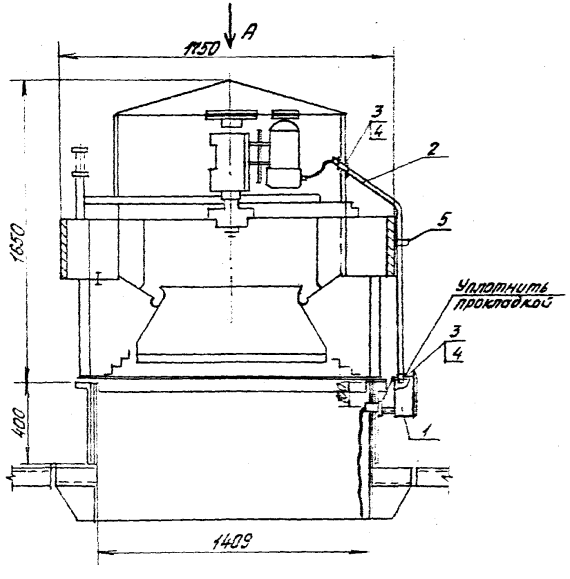

Деталь - поз. 2

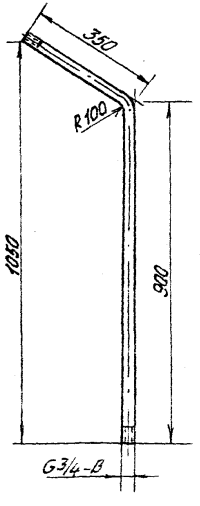

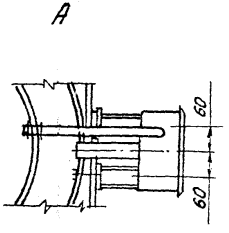

Отверстие ф27 выполнено заводом-изготовителем вентилятора

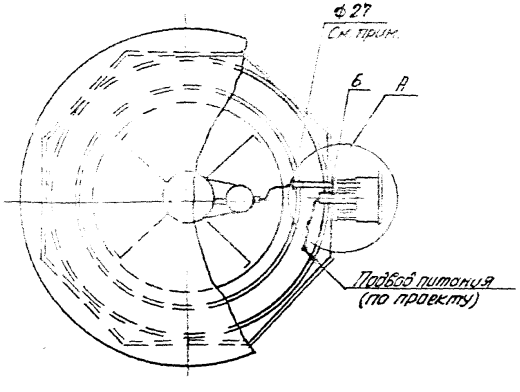

Поз.	Наименование	Кол.	Обозначение документа
1	Комплект ящика	1	5.407-144.1-20-01
2	Труба 25×2,5		
	ГОСТ 10704-76; L=1250; 1,7кг	1	
3	[illegible]	4	
4	Втулка В22У×П2; ТУ36-1839-80	2	
5	Скоба К14У2, ТУ36-1448-82	1	
6	Шайба 12.01.05, ГОСТ 6958-78	1	

				5.407-144.1.240 МЧ			
Нач. отд.	Вишневский			Вентилятор виброизолированный ВКР N12,5 на стальном стакане. Подвод питания. Монтажный чертёж	Стадия	Лист	Листов
Н.контр.	Чаруева				Р		1
Зав. гр.	Давлианидзе				Внипи Тяжпромэлектропроект им. Ф.Б. Якубовского Тбилиси		
Инженер	Семёнова						

25033 -02 30

Копировал В. Вир Формат А3

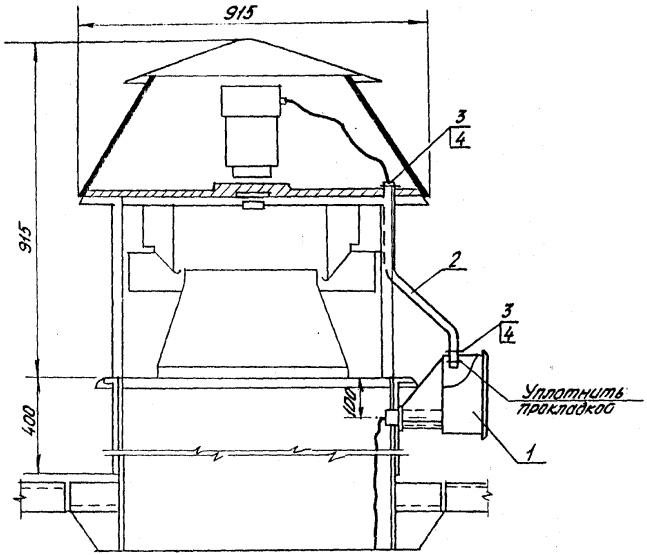

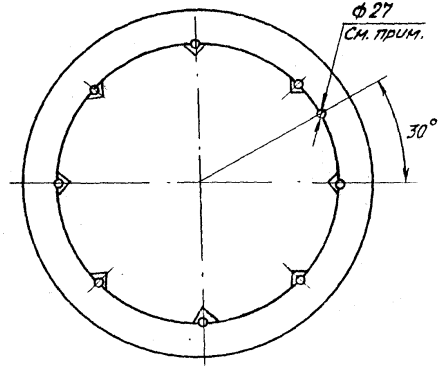

Деталь - поз. 2

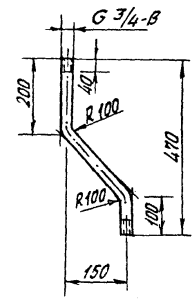

Отверстие ф27 выполнено заводом-изготовителем вентилятора

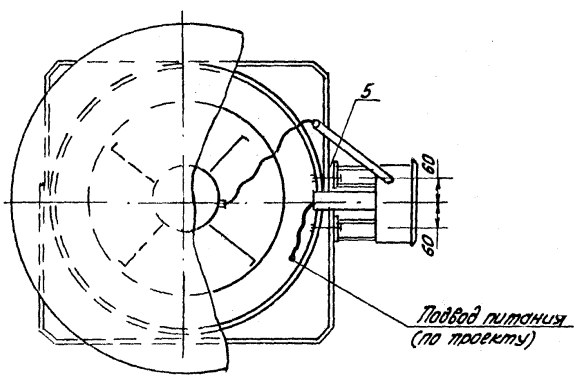

Поз.	Наименование	Кол.	Обозначение документа
1	Комплект ящика	1	5.407-144.1-20-01
2	Труба 25×2,5,		—
	ГОСТ 10704-76; L=550; 0,7 кг	1	
3	Гайка К481У3, ТУ36-1899-82	4	
4	Втулка В22УХЛ2; ТУ36-18.99-80	2	
5	Шайба 12.01.05, ГОСТ 6958-78	1	

Нач.отд.	Вишневский		11.09.91
Н.контр.	Чаруева		
Зав.гр.	Давлианидзе		
Инженер	Семёнова		

5.407-144.1-250 МЧ

Вентиляторы коррозионностойкие ВКРТ N6,3 на стальном стакане. Подвод питания. Монтажный чертёж.

Стадия	Лист	Листов
Р		1

ВНИПИ Тяжпромэлектропроект им. Ф.Б. Якубовского Тбилиси

25033-02 31

Копировал В. Вол

Формат А3

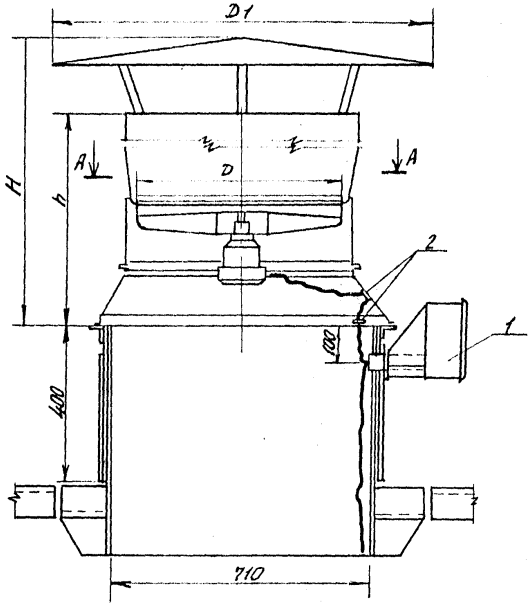

А - А

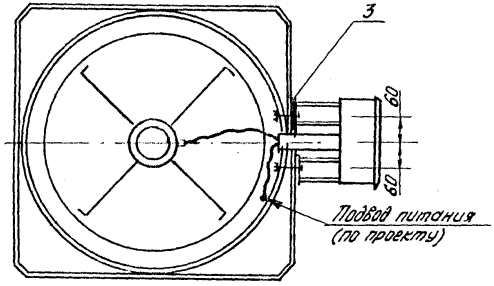

Таблица типоразмеров

Номер вентилятора	Размеры, мм			
	H	h	D	D_1
4	1150	870	400	800
5	1310	960	500	1000
6,3	1570	1000	630	1260

Поз.	Наименование	Кол.	Обозначение документа
1	Комплект ящика	1	5.407-144.1-20-01
2	Скоба К253У2, ТУ36-1448-82		
3	Шайба 12.01.05, ГОСТ 6958-78		

Нач. отд.	Вишневский		11.09.91	5.407-144.1-260 МЧ
Н. контр.	Чаруева			Вентиляторы ВКО N4; 5; 6,3 на стальном стакане. Подвод питания. Монтажный чертёж.
Зав. гр.	Давлианидзе			
Инженер	Семёнова			

Стадия	Лист	Листов
Р		1

ВНИПИ Тяжпромэлектропроект им. Ф.Б. Якубовского Тбилиси

25033-02 32 Копировал В. Вор Формат А3

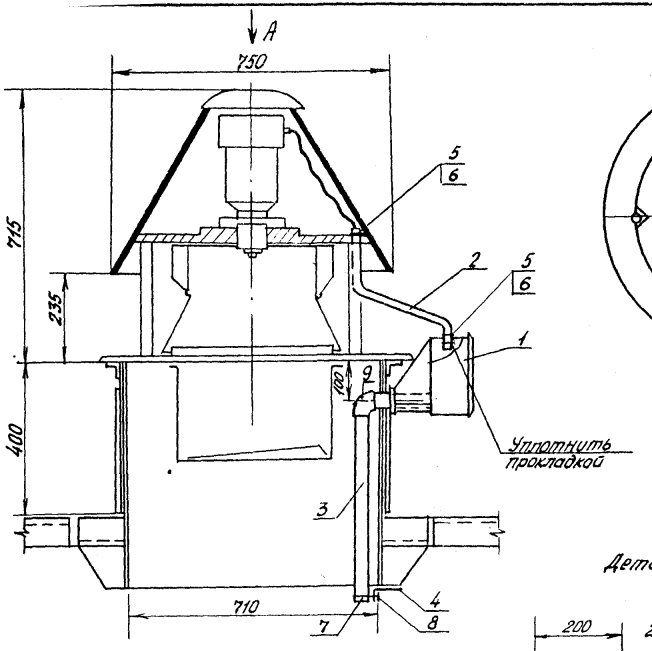

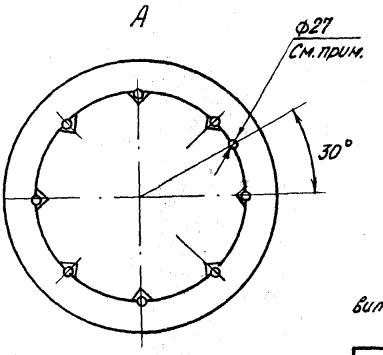

Деталь - поз. 2

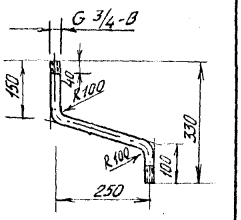

Отверстие ф27 выполнено заводом-изготовителем вентилятора

Поз.	Наименование	Кол.	Обозначение документа
1	Комплект ящика	1	5.407-144.1-20-01
2	Труба 25×2,5		
	ГОСТ 10704-76; L=550; 0,7 кг	1	
3	Труба 40×2,5		
	ГОСТ 10704-76; L=600; 2,0 кг	1	
4	Полоса 4×90		
	ГОСТ 103-76; L=243; 0,7 кг	1	
5	Гайка К48193, ТУ36-1447-82	4	
	Втулка В22УХЛ2, ТУ36-1899-80	2	
7	Втулка В42УХЛ2, ТУ36-1899-80	1	
8	Хомутик С43942, ТУ36-18.00.01-49-89	1	
9	Уголь ник 40, ГОСТ 8946-75	1	
10	Шайба 12.01.05; ГОСТ 6958-78	1	

Деталь - поз. 4

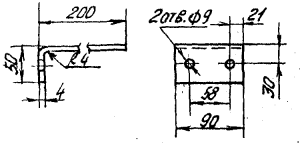

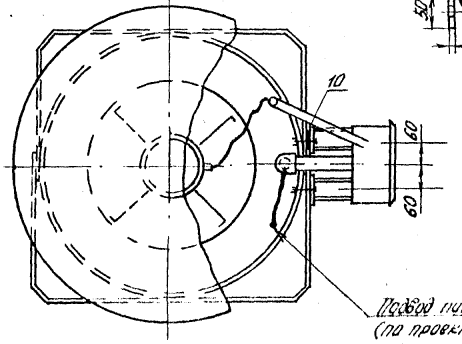

Деталь - поз. 3

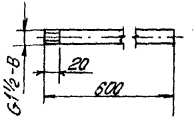

Нач. отд.	Вушневский		09.93	5.407-144.1-270 МЧ	
Н. контр.	Чарчева			Вентилятор ВКР №4 с клапаном на стальном стакане. Подвод питания. Монтажный чертеж.	Стадия: Р; Лист: 1; Листов: 1
Зав. гр.	Дьяконидзе				ЦТИПО Госкомнефтепродукта г. им. Ф.Э. Дзержинского
Инженер	Семёнова				

25033-02 33 Копировал В. Вах Формат А3

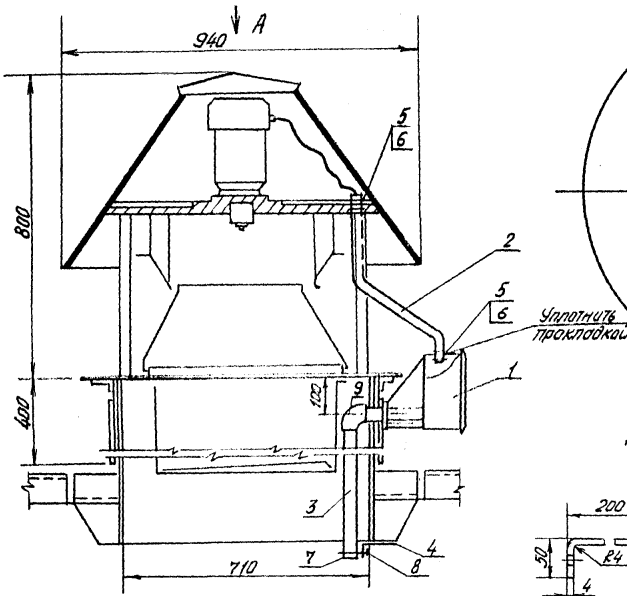

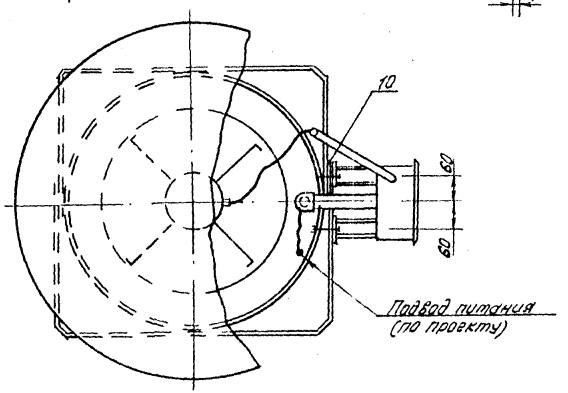

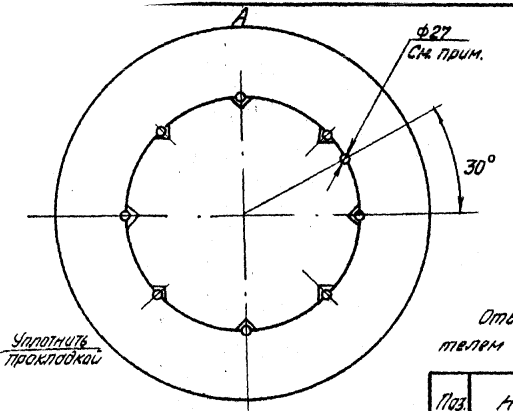

Деталь-поз. 2

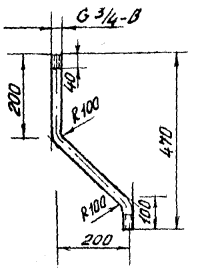

Отверстие Ф27 выполнено заводом-изготовителем вентилятора

Деталь-поз. 4

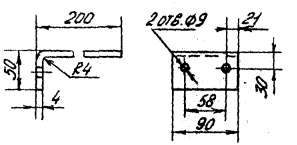

Деталь-поз. 3

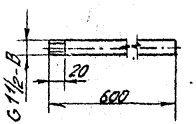

Поз.	Наименование	Кол.	Обозначение документа
1	Комплект ящика	1	5.407-144.1-20-01
2	Труба 25×2,5		
	ГОСТ 10704-76; L=550; 0,7 кг	1	
3	Труба 40×2,5		
	ГОСТ 10704-76; L=600; 2,0 кг	1	
4	Полоса 4×90		
	ГОСТ 103-76; L=243; 0,7 кг	1	
5	Гайка К481У3, ТУ36-1447-82	4	
6	Втулка В22УХЛ2, ТУ36-1899-80	2	
7	Втулка В42УХЛ2, ТУ36-1899-80	1	
8	Хомутик С439У2, ТУ36-18.00.01-49-89	1	
9	Угольник 40, ГОСТ 8946-75	1	
10	Шайба 12.01.05, ГОСТ 6958-78	1	

Нач.отд.	Вишневский		09.9
Н.контр.	Чаруева		
Зав.гр.	Давлианидзе		
Инженер	Семёнова		

5.407-144.1-280 МЧ

Вентилятор ВКР N5 с клапаном на стальном стакане. Подвод питания. Монтажный чертёж

Стадия	Лист	Листов
Р		1

Внипи Тяжпромэлектропроект им. Ф.Э. Якубовского Тбилиси

25033-02 34 Копировал В. Вил Формат А3

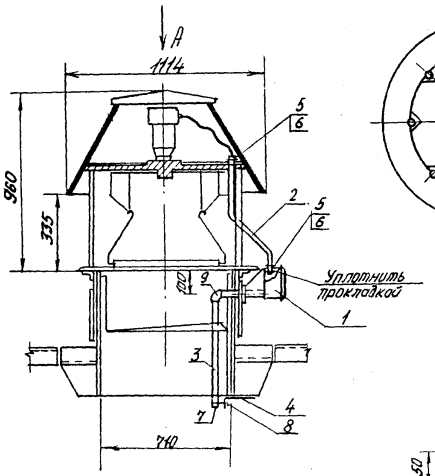

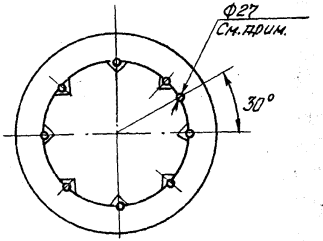

Деталь поз. 2

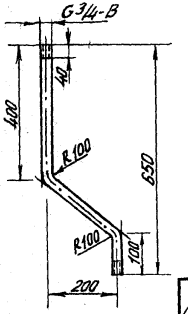

Б

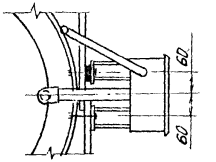

Отверстие Ф27 выполняется заводом-изготовителем вентилятора

Деталь поз. 4

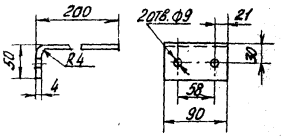

Деталь поз. 3

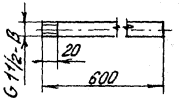

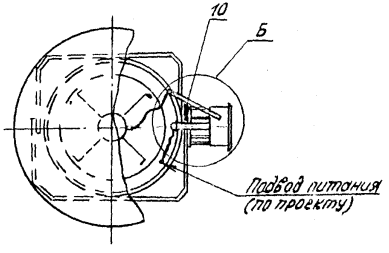

Поз.	Наименование	Кол.	Обозначение документа
1	Комплект ящика	1	5.407-144.1-20-03
2	Труба 25×2,5		
	ГОСТ 10704-76; L=750; 1,04 кг	1	
3	Труба 40×2,5		
	ГОСТ 10704-76; L=600; 2,0 кг	1	
4	Полоса 4×90		
	ГОСТ 103-76; L=243; 0,7 кг	1	
5	Гайка К48109, ТУ36-1447-82	4	
6	Втулка В22УХЛ2, ТУ36-1899-80	2	
7	Втулка В42УХЛ2, ТУ36-1899-80	1	
8	Хомутик С63942, ТУ36-1800.01-49.89	1	
9	Уголь ник 40, ГОСТ 8946-75	1	
10	Шайба 12.01.05, ГОСТ 6958-78	1	

				5.407-144.1-290 МЧ
Нач. отд.	Вишневский		11.89	Вентилятор ВКР №6,3 с клапаном на стальном стакане. Подвод питания. Монтажный чертёж.
Н. контр.	Чарусева			
Зав. гр.	Лавроницкая			
Инженер	Семенова			

Стадия	Лист	Листов
Р		1

ВНИИ Тяжпромэлектропроект им. Ф.Э. Якубовского Госстроя

Копировал В. Вал

Формат А3

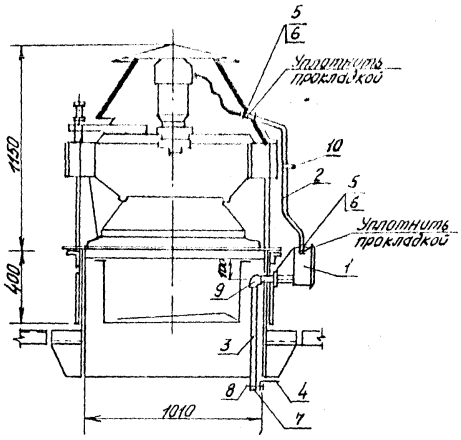

Деталь - поз. 4

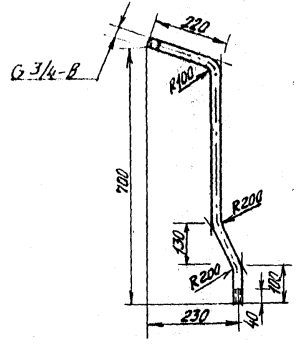

Деталь - поз. 4

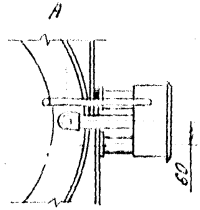

Отверстие ф 27 выполнено заводом-изготовителем вентилятора

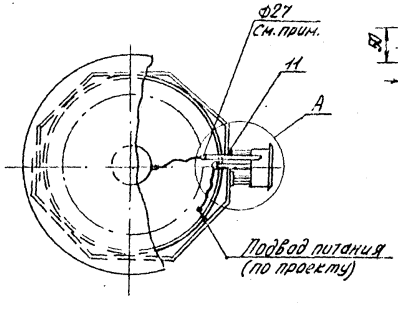

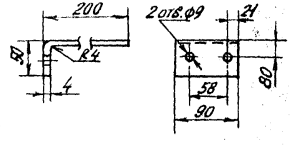

Деталь - поз. 3

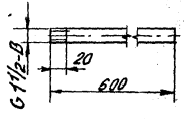

Поз.	Наименование	Кол.	Обозначение документа
1	Комплект ящика	1	5.407-144.1-20-01
2	Труба 25×2,5		
	ГОСТ 10704-76; L=850; 1,18 кг	1	
3	Труба 40×2,5		
	ГОСТ 10704-76; L=600; 2,0 кг	1	
4	Полоса 4×90		
	ГОСТ 103-76; L=243; 0,7 кг	1	
5	Гайка К4В193, ТУ36-1447-82	4	
6	Втулка В22УК.Л2; ТУ36-1899-80	2	
7	Втулка В42УК.Л2, ТУ36-1899-80	1	
8	Хомутик С43942, ТУ36-18.00.01-19-89	1	
9	Уголь 40; ГОСТ 8946-75	1	
10	Скоба К14242, ТУ36-1448-82	1	
11	Шайба 12.01.05, ГОСТ 6958-78	1	

				5.407-144.1, -300 МЧ	
Нач. отд.	Вишневский		11.09.91	Вентилятор виброизолированный ВКР №8,00 с клапаном на стальном стакане. Подвод питания. Монтажный чертеж	Стадия: Р; Лист; Листов: 1
Н. контр.	Чачуева				ВНИПИ Тяжпромэлектропроект им. Ф.Б. Якубовского г. Москва
Зав. гр.	Довгинюк				
Инженер	Семенова				

25033-02 36

Копировал В. Вел

Формат А3

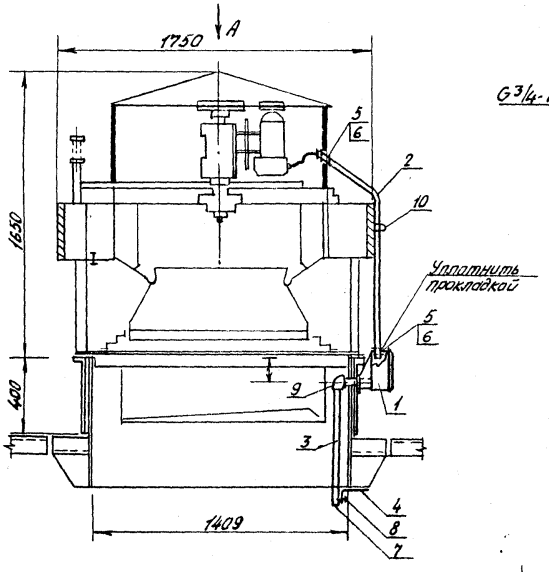

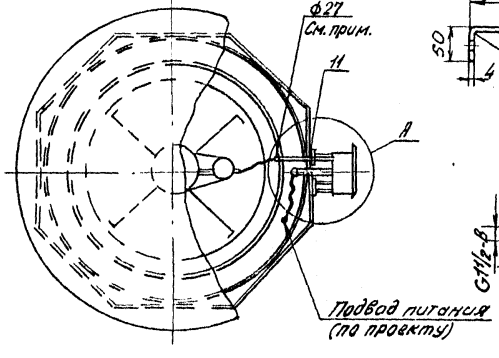

Деталь - поз. 2

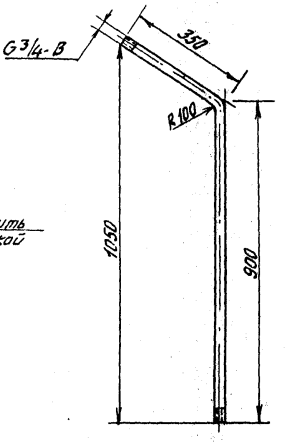

Деталь - поз. 4

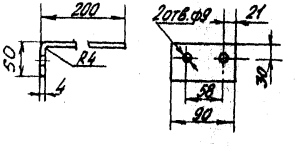

Деталь - поз. 3

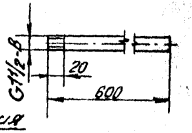

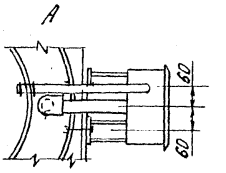

Отверстие Ф27 выполнено заводом-изготовителем вентилятора

Поз.	Наименование	Кол.	Обозначение документа
1	Комплект ящика	1	5.407-144.1-20-01
2	Труба 25×2,5		
	ГОСТ 10704-76, L=1250, 1,7кг	1	
3	Труба 40×2,5		
	ГОСТ 10704-76; L=600; 2,0кг	1	
4	Полоса 4×90		
	ГОСТ 103-76, L=243; 0,7кг	1	
5	Гайка К481У3, ТУ36-1447-82	4	
6	Втулка В22УХЛ2, ТУ36-1899-80	2	
7	Втулка В42УХЛ2, ТУ36-1899-80	1	
8	Хомутик С439У2, ТУ18.00.01-49-89		
9	Угольник 40, ГОСТ 8946-75	1	
10	Скоба К142У2, ТУ36-1448-82	1	
11	Шайба 12.01.05, ГОСТ 6958-78	1	

Нач. отд.	Вишневский		11.09.91	5.407-144.1-310 МЧ
Н. контр.	Чарцева			Вентилятор виброизолированный ВКР N 12,5 с клапаном на стальном стакане. Подвод питания. Монтажный чертеж
Зав. гр.	Давлианидзе			
Инженер	Семёнова			

Стадия	Лист	Листов
Р		1

ВНИПИ
Тяжпромэлектропроект им. Ф.Б. Якубовского
Тбилиси

25033-02 37

Копировал В. Ви

Формат А3

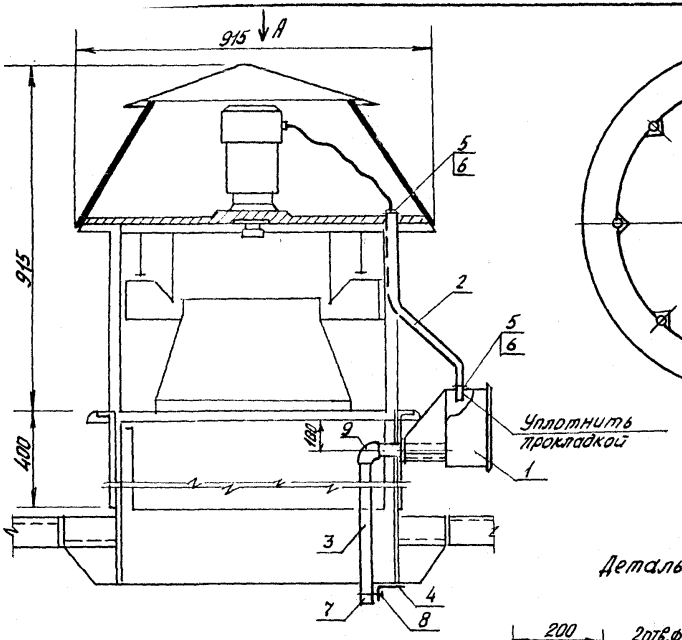

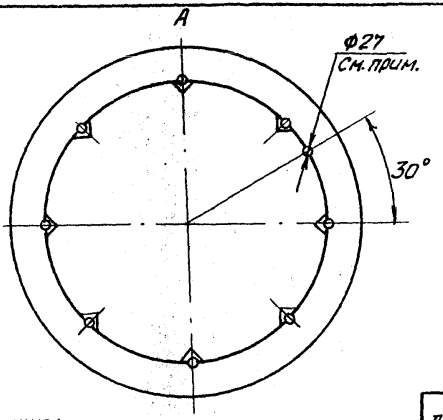

Деталь - поз. 2

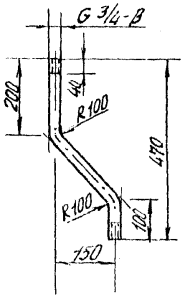

Поз.	Наименование	Кол.	Обозначение документа
1	Комплект ящика	1	5.407-144.1-20-03
2	Труба 25×2,5		
	ГОСТ 10704-76; L=550; 0,7 кг	1	
3	Труба 40×25		
	ГОСТ 10704-76; L=600; 2,0 кг	1	
4	Полоса 4×90		
	ГОСТ 103-76; L=243; 0,7 кг	1	
5	Гайка К48143, ТУ36-1447-82	4	
6	Втулка В22УХЛ2, ТУ36-1899-80	2	
7	Втулка В42УХЛ2, ТУ36-1899-80	1	
8	Хомутик С13942, ТУ36-18.00.11-49.89	1	
9	Уголь 40, ГОСТ 8946-75	1	
10	Шайба 12.01.05; ГОСТ 6958-78	1	

Деталь - поз. 4

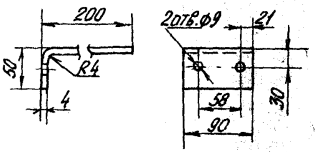

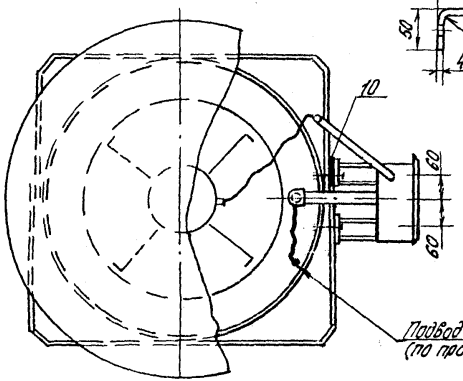

Деталь - поз. 3

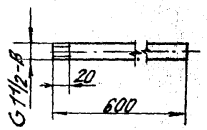

Нач. отд.	Вишневский		11.01.91	5.407-144.1-320 МЧ	
Н. контр.	Чарчева			Вентиляторы коррозионностойкие ВКРТ №3 с клапаном на стальном стакане. Подвод питания. Монтажный чертеж.	Стадия: Р; Лист: 1; Листов: 1
Зав. гр.	Давлианидзе				ВНИПИ Тяжпромэлектропроект им. Ф.Э. Якубовского Тбилиси
Инженер	Семенова				

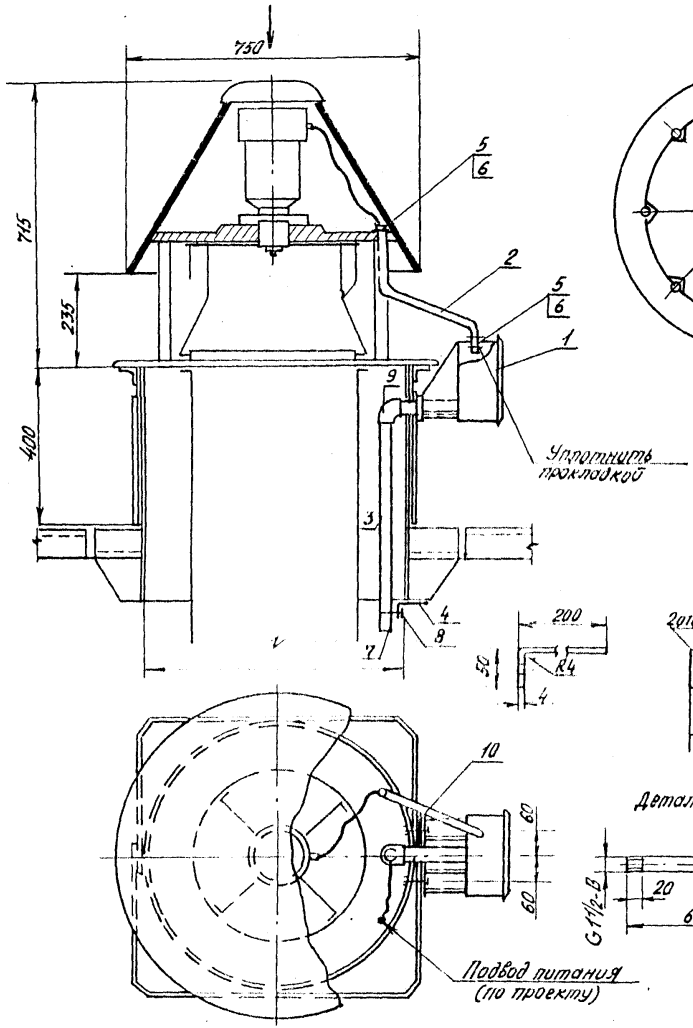

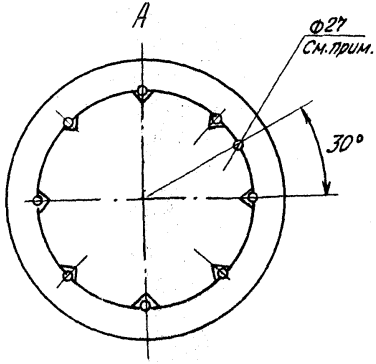

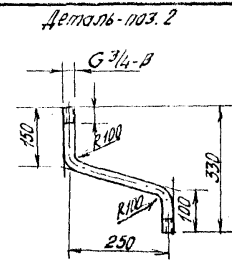

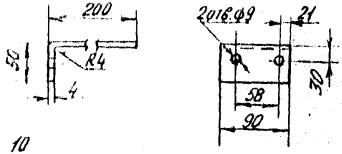

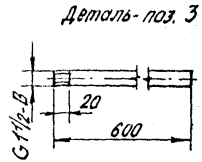

Поз.	Наименование	Кол.	Обозначение документа
1	Комплект ящика	1	5.407-144.1-22.01
2	Труба 25×2,5		
	ГОСТ 10704-76; L=550; 0,7кг	1	
3	Труба 40×25		
	ГОСТ 10704-76; L=600; 2,0кг	1	
4	Полоса 4×90		
	ГОСТ 103-76; L=243; 0,7кг	1	
5	Гайка К481У3; ТУ36-1447-82	4	
6	Втулка В22УХЛ2; ТУ36-1899-80	2	
7	Втулка В42УХЛ2; ТУ36-1899-80	1	
8	Хомутик С43УУ2; ТУ36-18.00.01-49-89	1	
9	Угольник 40, ГОСТ 8946-75	1	
10	Шайба 12.01.05, ГОСТ 6958-78	1	

Нач.отд.	Вишневский		19.09.91
Н.контр.	Чаруева		
Зав.гр.	Давлианидзе		
Инженер	Семёнова		

5.407-144.1-330 МЧ

Вентилятор ВКР N4 с воздуховодом на стальном стакане. Подвод питания. Монтажный чертёж.

Стадия	Лист	Листов
Р		1

Внипи Тяжпромэлектропроект им. Ф.Б. Якубовского Тбилиси

Копировал В. Вор

Формат А3

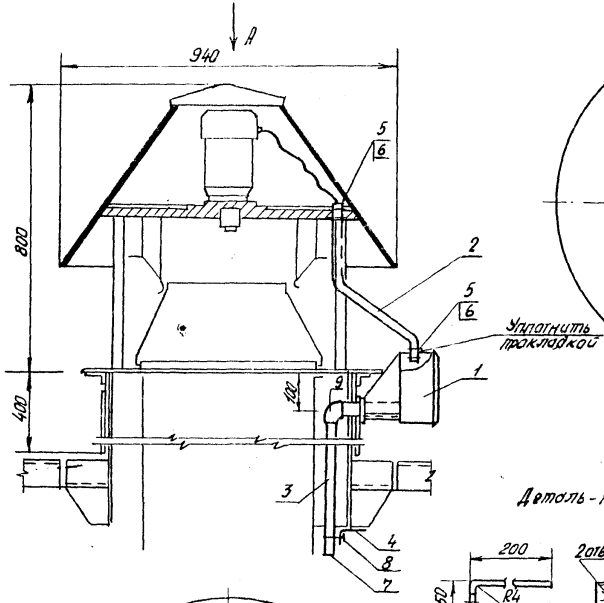

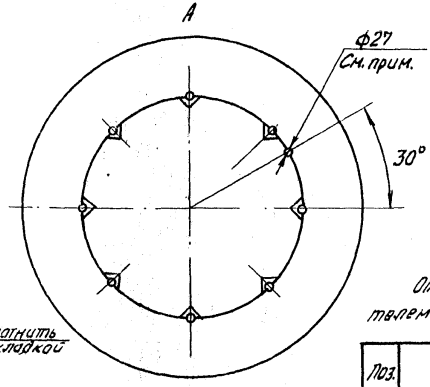

Деталь - поз. 2

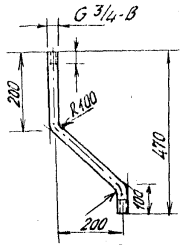

Отверстие Ф27 выполнено заводом-изготовителем вентилятора

Поз.	Наименование	Кол.	Обозначение документа
1	Комплект ящика	1	5.407-144.1-20-01
2	Труба 25×2,5		
	ГОСТ 10704-76; L=550, 0,7 кг	1	
3	Труба 25×2,5		
	ГОСТ 10704-76, L=600; 2,0 кг	1	
4	Полоса 4×90		
	ГОСТ 103-76; L=243; 0,7 кг	1	
5	Гайка К481У3; ТУ36-1447-82	4	
6	Втулка В22УХЛ2; ТУ36-1899-80	2	
7	Втулка В42УХЛ2, ТУ36-1899-80		
8	Хомутик С439У2, ТУ36-18.00.01-49-89	1	
9	Угольник 40, ГОСТ 8946-75	1	
10	Шайба 12.01.05, ГОСТ 6958-78	1	

Деталь - поз. 4

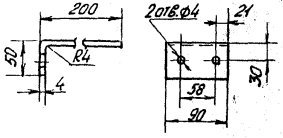

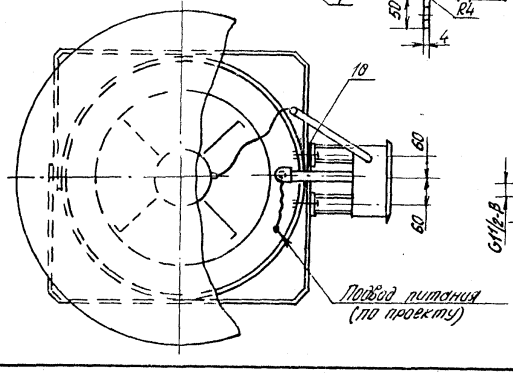

Деталь - поз. 3

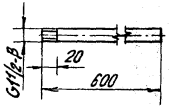

Нач.отд.	Вишневский		11.09.91	5.407-144.1-340 МЧ
Н.контр.	Чарыева			Вентилятор ВКР N5 с воздуховодом на стальном стакане. Подвод питания. Монтажный чертёж.
Зав.гр.	Давлианидзе			
Инженер	Семёнова			

Стадия	Лист	Листов
Р		1

ВНИПИ ТЯЖПРОМЭЛЕКТРОПРОЕКТ им. Ф.Э. Якубовского Тбилиси

25033-02 40

Копировал В. Вол

Формат А3

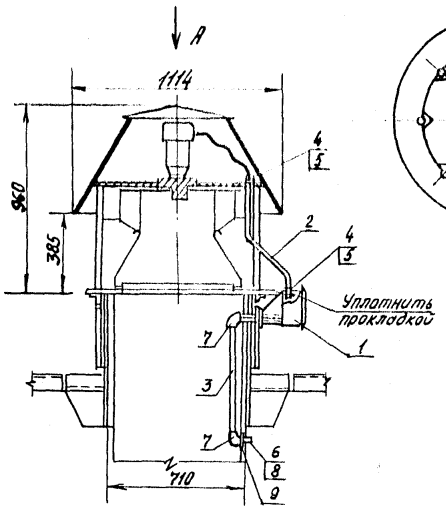

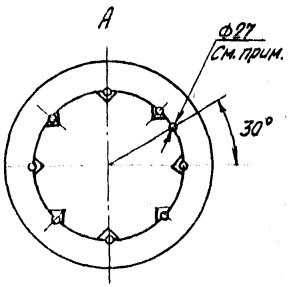

Деталь - поз. 2

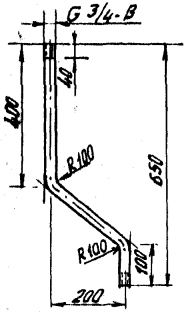

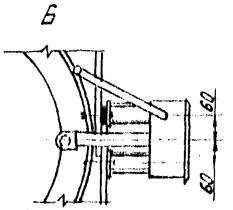

Отверстие Ф27 выполнено заводом-изготовителем вентилятора

Деталь - поз. 3

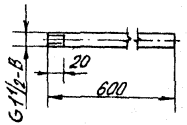

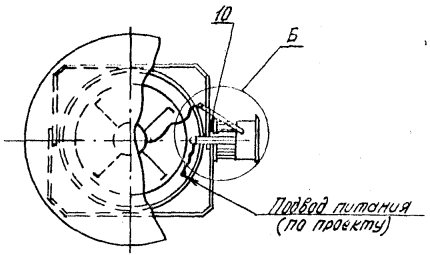

Поз.	Наименование	Кол.	Обозначение документа
1	Комплект ящика	1	5.407-144.1-20-03
2	Труба 25×2,5		
	ГОСТ 10704-76; L=750; 1,04 кг	1	
3	Труба 40×2,5		
	ГОСТ 10704-76, L=600; 2,0 кг	1	
4	Гайка К481У3, ТУ36-1447-82	4	
5	Втулка В22УХЛ2, ТУ36-1899-80	2	
6	Втулка В42УХЛ2, ТУ36-1899-80	1	
7	Угольник 40, ГОСТ 8946-75	2	
8	Сгон 40 ГОСТ 8969-75	1	
9	Контргайка 40, ГОСТ 8968-75	1	
10	Шайба 12.01.05 ГОСТ 6958-78	1	

				5.407-144.1-380 МЧ			
Нач.отд.	Вишневский		11.09.91	Вентилятор ВКР N 6,3 с воздуховодом на стальном стакане. Подвод питания. Монтажный чертёж	Стадия	Лист	Листов
Н.контр.	Чаруева				Р		1
Зав.гр.	Давлианидзе				ВНИПИ ТЯЖПРОМЭЛЕКТРОПРОЕКТ им. Ф.Е. Якубовского Тбилиси		
Инженер	Семёнова						

25033-02 41 Копировал В. Вая Формат А3

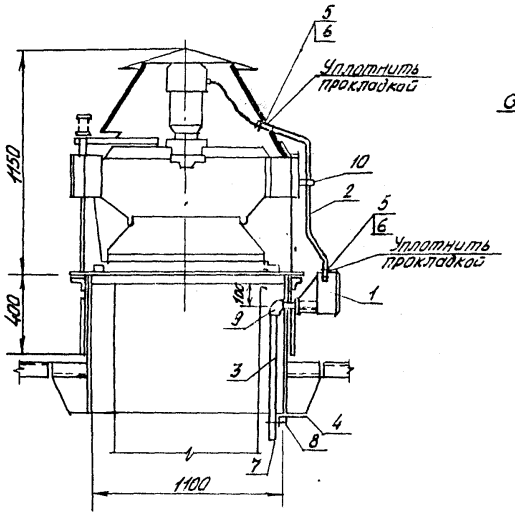

Деталь - поз. 2

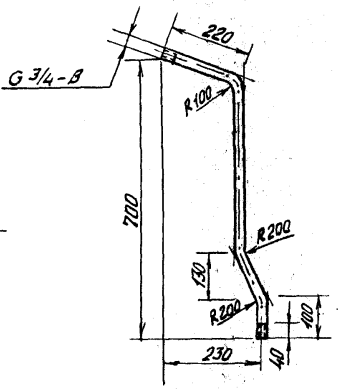

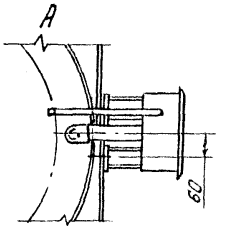

Деталь - поз. 4

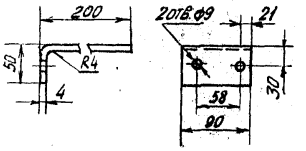

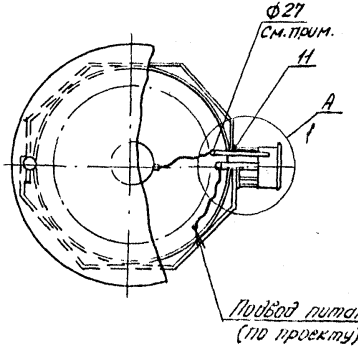

Деталь - поз. 3

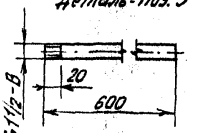

Поз.	Наименование	Кол.	Обозначение документа
1	Комплект ящика	1	5.407-144.1-20-01
2	Труба 25×2,5		
	ГОСТ 10704-76, L=850, 1,18кг	1	
3	Труба 40×2,5		
	ГОСТ 10704-76; L=60,0, 2,0кг	1	
4	Полоса 4×90		
	ГОСТ 103-76; L=243; 0,7кг	1	
5	Гойка К48193; ТУ36-1447-82	4	
6	Втулка В22УХЛ2, ТУ36-1899-80	2	
7	Втулка В42УХЛ2; ТУ36-1899-80	1	
8	Хомутик С43942, ТУ36-1900.01-49-89	1	
9	Уголыник 40, ГОСТ 8946-75	1	
10	Скоба К14242, ТУ36-1443-82	1	
11	Шайба 12.01.05, ГОСТ 6958-78	1	

Нач. отд.	Зушневский		11.93.91	5.407-144.1-360.ИМ	
Н. контр.	Чарчева			Вентилятор дорегулированный ВКР №3,00 с воздуховодом на стальном стакане. Подвод питания. Монтажный чертёж.	Стадия: Р; Лист: 1; Листов: 1
Зав. гр.	Александрова				ЗНИИЭП гражданских зданий ГАСКМ, Москва
Инженер	Семенова				

25033-02 42

Копировал В. Вольф Формат А3

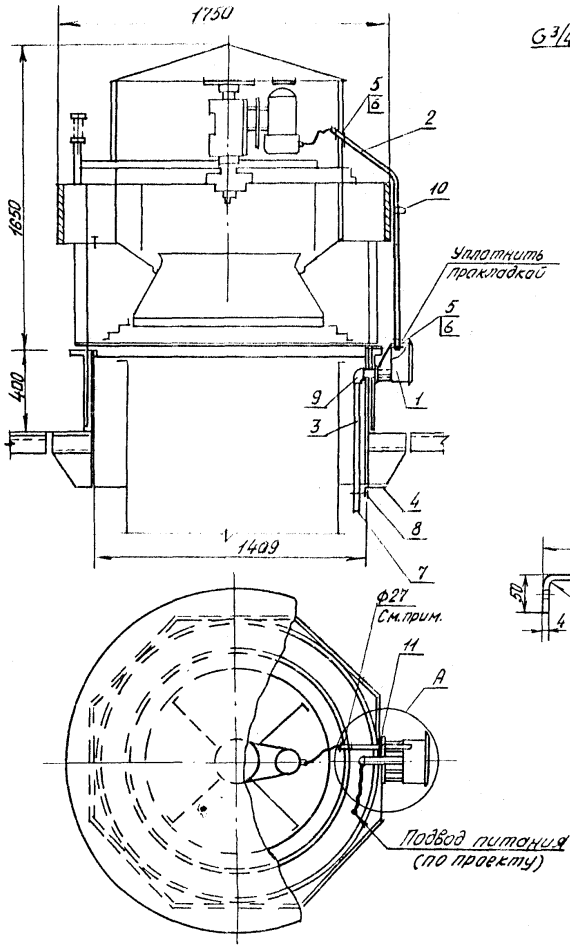

Деталь-поз.2

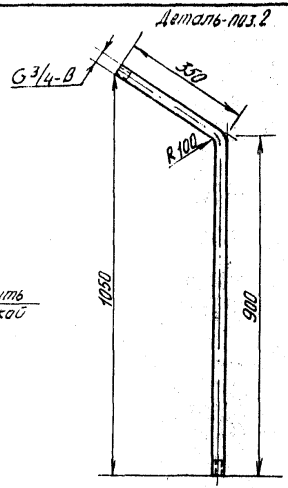

Деталь-поз.4

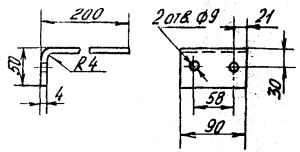

Деталь-поз.3

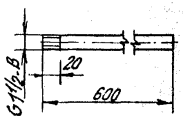

А

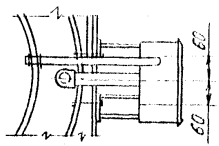

Отверстие Ф27 выполнено заводом-изготовителем вентилятора

Поз.	Наименование	Кол.	Обозначение документа
1	Комплект ящика	1	5.407-144.1-20-01
2	Труба 25×2,5		
	ГОСТ 10704-76; L=1250; 1,7кг	1	
3	Труба 40×2,5		
	ГОСТ 10704-76; L=600; 2,0кг	1	
4	Полоса 4×90		
	ГОСТ 103-76; L=243, 0,7кг	1	
5	Гайка К481У3, ТУ36-1447-82	4	
6	Втулка В22УХЛ2, ТУ36-1899-80	2	
7	Втулка В42УХЛ2, ТУ36-1899-80	1	
8	Хомутик С439У2, ТУ36-18.00.01-49-89	1	
9	Угольник 40, ГОСТ 8946-75	1	
10	Скоба К142У2; ТУ36-1448-82	1	
11	Шайба 12.01.05, ГОСТ 6958-78	1	

				5.407-144.1-370 МЧ
Нач. отд.	Вишневский		11.09.91	Вентилятор виброизолированный ВКР №12,5 с воздуховодом на стальном стакане. Подвод питания. Монтажный чертёж.
Н. контр.	Чаруева			
Зав.гр.	Давлианидзе			
Инженер	Семёнова			

Стадия	Лист	Листов
Р		1

Внипи Тяжпромэлектропроект им. Ф.Б. Якубовского Тбилиси

25033-02 43

Копировал В.Вл

Формат А3

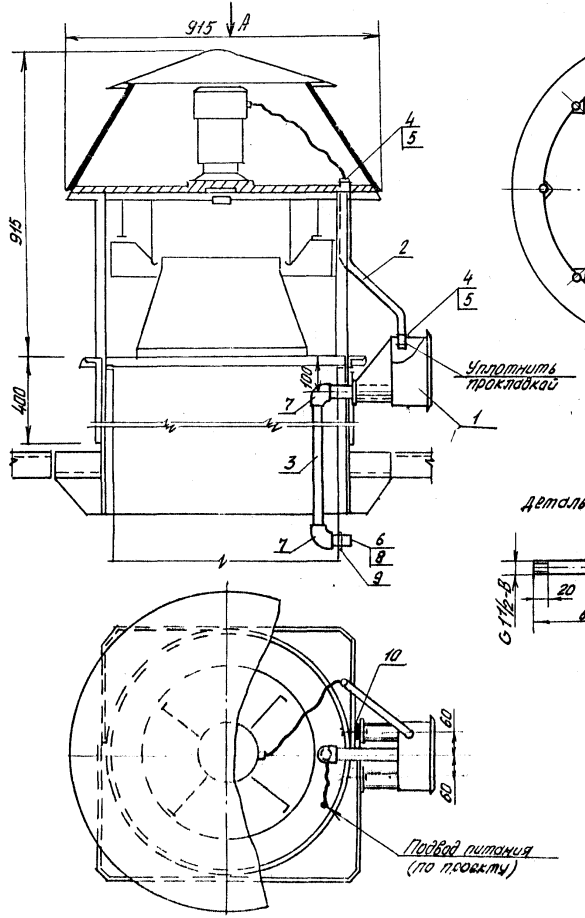

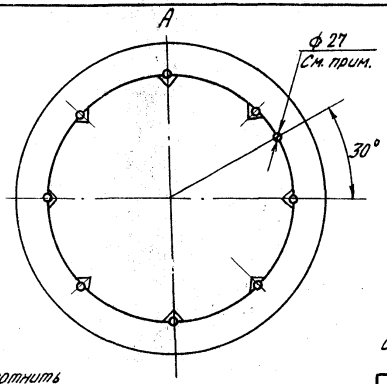

Деталь - поз. 2

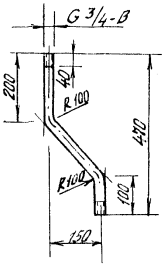

Отверстие ф 27 выполняется заводом-изготовителем вентилятора

Деталь - поз. 3

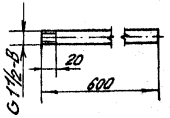

Поз.	Наименование	Кол.	Обозначение документа
1	Комплект ящика	1	5.407-144.1-20-03
2	Труба 25×2,5		
	ГОСТ 10704-76; L=550; 0,7 кг	1	
3	Труба 40×2,5		
	ГОСТ 10704-76; L=600; 2,0 кг	1	
4	Гайка К481У3; ТУ36-1447-82	4	
5	Втулка В22УХЛ2, ТУ36-1899-80	2	
6	Втулка В42УХЛ2, ТУ36-1899-80	1	
7	Угольник 40, ГОСТ 8946-75	2	
8	Сгон 40 ГОСТ 8969-75	1	
9	Контргайка 40 ГОСТ 8968-75	1	
10	Шайба 12.01.05 ГОСТ 6958-78	1	

				5.407-144.1-380 МЧ			
Нач. отд.	Вишневский			Вентиляторы коррозионностойкие ВКРТ №6,3 с воздуховодом на стальном стакане. Подвод питания. Монтажный чертеж	Стадия	Лист	Листов
Н. контр.	Чарчева				Р		1
Зав. гр.	Давлианидзе				Внипи тяжпромэлектропроект им. Ф. Б. Якубовского Тбилиси		
Инженер	Семёнова						

25033-02 44

Копировал В. Вел

Формат А3

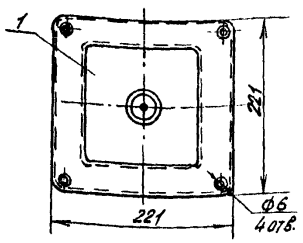

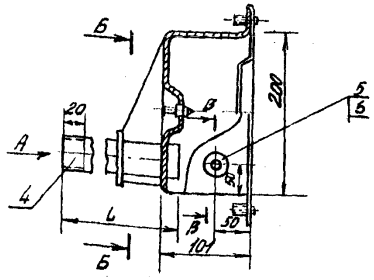

В-В (1:2)

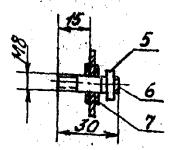

А

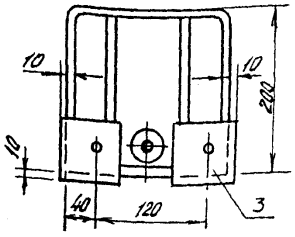

Б-Б

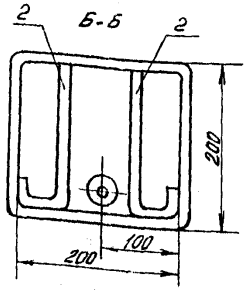

Деталь поз. 3

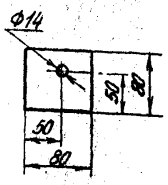

Деталь поз.2
5.407-144.1-11

5.407-144.1-11-01 зеркальное отражение

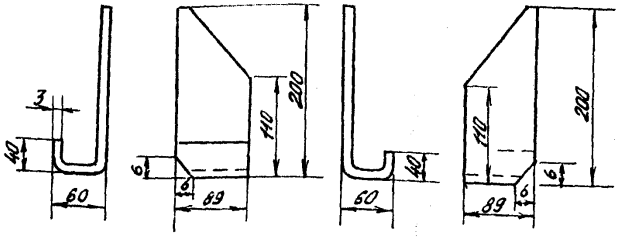

Для детали, позиция 4, чертеж 5.407-144.1-13
у исполнения 01 резьба на конце трубы не выполняется

Поз.	Наименование	Кол. на исполн. —	01	02	03	Обозначение документа
1	Коробка протяжная У99642					
	ТУ36.18.00.01-56-89; 1,8кг	1	1	1	1	
2	Лист Б-ПН-3 ГОСТ 19903-74	1	1	1	1	
	89×295; 0,6 кг					5.407-144.1-11
2		1	1	1	1	-01
3	Полоса 6×80					
	ГОСТ 103-76; L=80; 0,94кг	2	2	2	2	5.407-144.1-12
4	Труба 40×2,5; ГОСТ 10704-76					
	L=200; 0,5кг	1	—	—	—	5.407-144.1-13
	Труба 40×2,5; ГОСТ 10704-76					
	L=140; 0,35кг	—	1	—	—	-01
	Труба 40×2,5; ГОСТ 10704-76					
	L=256; 0,61кг	—	—	1	—	-02
	Труба 40×2,5; ГОСТ 10704-76					
	L=200; 0,5кг	—	—	—	1	-03
5	Гайка М8-6Н.4					
	ГОСТ 5915-70;	1	1	1	1	
6	Шпилька М8-6g×30.46					
	ГОСТ 22042-76	1	1	1	1	
7	Шайба 8.01.05					
	ГОСТ 11371-78	2	2	2	2	
	Масса, кг	3,89	3,74	4,00	3,89	

Обозначение	Для установки на стакане	Вентилятор
5.407-144.1-10	Железобетонном	Без клапана для воздуховода
-01	Стальном	
-02	Железобетонном	С клапаном для воздуховода
-03	стальном	

Нач.отд.	Вишневский		11.08.91
Н.контр.	Чарчева		
Зав.гр.	Александрова		
Инженер	Семёнова		

5.407-144.1-10

Ящик

Стадия	Лист	Листов
Р		1

ЦНИИЭП тяжпромэлектропроект им. Ф.Б. Якубовского Тбилиси

25033-02 45

Копировал В. Ваф

Формат А3

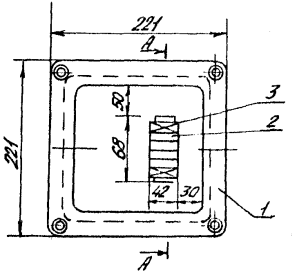

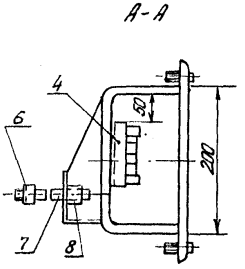

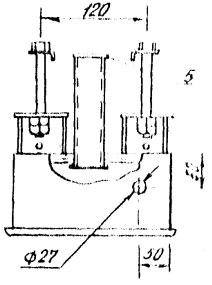

Деталь-поз.8 (1:2)

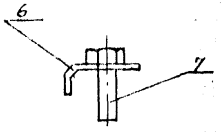

Деталь - поз.6

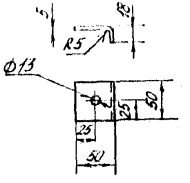

Поз.	Наименование	Кол. на исполн.				Обозначение документа
		–	01	02	03	
1	Ящик	1	–	–	–	5.407-144.1-10
		–	1	–	–	-01
		–	–	1	–	-02
		–	–	–	1	-03
2	Зажим наборный У123У2.1					
	ТУ36-2289-82; 0,1 кг	4	4	4	4	
3	Колодка маркировочная КМ-5У2.1					
	ТУ36-2289-82; 0,04 кг	2	2	2	2	
4	Рейка клеммная К1(29)/1У2					
	ТУ36-2258-80; L=70; 0,03 кг	1	1	1	1	
5	Втулка В42УХЛ2,					
	ТУ36-1899-80; 0,04 кг	1	1	1	1	
6	Полоса 5×50					
	ГОСТ 103-76, L=50; 0,2 кг	2	2	2	2	
7	Болт М12-6g=160.46					
	ГОСТ 7798-70; 0,16 кг	2	2	2	2	
8	Гайка М12-6Н.4					
	ГОСТ 5915-70; 0.02 кг	4	4	4	4	
	Масса, кг	4,48	4,35	4,59	4,48	

Нач. отд.	Вишневский	11.09.91	5.407-144-1-20	
Н. контр.	Чаруева		Комплект ящика	Стадия: Р; Лист; Листов: 1
Зав. гр.	Давлианидзе			Внипи Тяжпромэлектропроект им. Ф.Э. Якубовского Тбилиси
Инженер	Семёнова			

25033-02 46

Копировал В. [illegible]

Формат А3

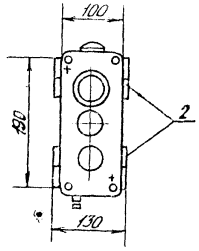

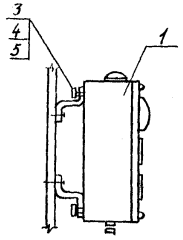

Разметка отверстий для крепления к основанию дюбелями или болтами

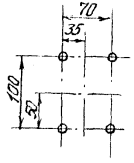

Поз.	Наименование	Кол.	Обозначение документа
1	Пост кнопочный ПКУ15.12.131-54У2		
	ТУ16.526.333-83; 2.00 кг	1	
2	Профиль Z-образный К241У2		
	ТУ36-1434-82, L=130; 0,17 кг	2	
3	Гайка К610УХЛ2		
	ТУ36-1953-80	2	
4	Болт М5-6g×20.36		
	ГОСТ 7798-70;	2	
5	Шайба 5.01.05		
	ГОСТ 11371-78		
	Масса, кг	2,50	

				5.407-144.1-30
Нач.отд.	Вишневский		11.09.81	Установка одного кнопочного поста ПКУ15
Н.контр.	Чаруева			
Зав.гр.	Давлианидзе			
Инженер	Семёнова			

Стадия	Лист	Листов
Р		1

ВНОПО
ТЯЖПРОМЭЛЕКТРОПРОЕКТ им. Ф.Б. Якубовского Тбилиси

25D33-02 47 Копировал В. Вяз Формат А3

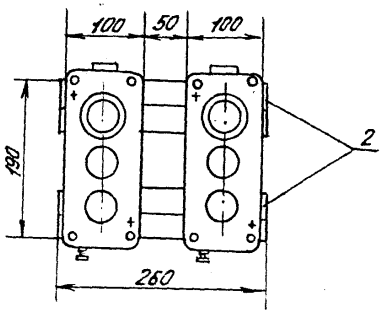

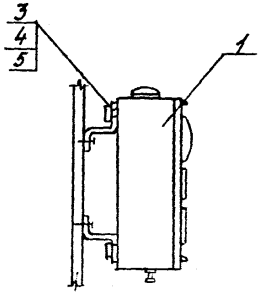

Разметка отверстий для крепления к основанию дюбелями или болтами

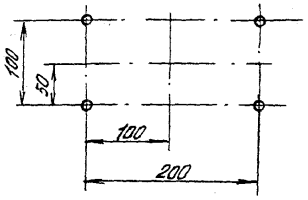

Поз.	Наименование	Кол.	Обозначение документа
1	Пост кнопочный ПКУ15-21.131-54У2		
	ТУ16-526.333-83; 2,0 кг	2	
2	Профиль Z-образный К241У2		
	ТУ36-1434-82, L=260; 0,34кг	2	
3	Гайка К610УХЛ2		
	ТУ36-1953-80;	4	
4	Болт М5-6g×20.36		
	ГОСТ 7798-70	4	
5	Шайба 8.01.05		
	ГОСТ 11371-78	4	
	Масса, кг	4,8	

				5.407-144.1-40			
Нач.отд.	Вишневский		11.09.91	Установка двух кнопочных постов ПКУ 15	Стадия	Лист	Листов
Н.контр.	Чарцева				Р		1
Зав.гр.	Давлианидзе				ВНИПИ ТЯЖПРОМЭЛЕКТРОПРОЕКТ ИМ. Ф.Б. ЯКУБОВСКОГО ТБИЛИСИ		
Инженер	Семёнова						

25033-02 48 Копировал В.Вол Формат А3

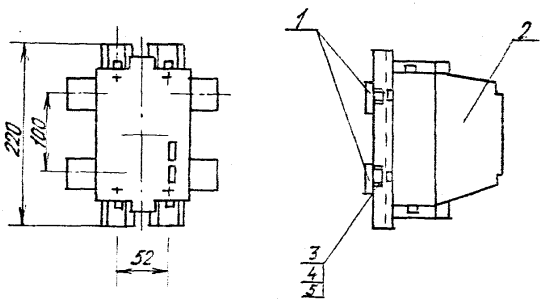

Разметка отверстий для крепления к основанию дюбелями или болтами

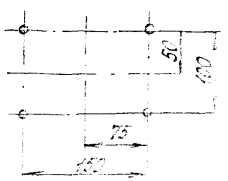

Поз.	Наименование	Кол. на исполн. –	Кол. на исполн. 01	Обозначение документа
1	Конструкция для установки одного магнитного пускателя ПМЛ	1		5.407-144.1-90
1		–	1	-01
2	Пускатель магнитный ПМЛ-221002; ТУ16-644001-83	1	1	
3	Гайка К610УХЛ2 ТУ36-1953-80	4	4	
4	Болт М6-6g×16.36 ГОСТ 7798-70	4	4	
5	Шайба 6.01.05 ГОСТ 11371-78	4	4	
	Масса, кг	2,50	2,42	

Нач. отд.	Вишневский		11.09.91	5.407-144.1-50
Н. контр.	Чаруева			Установка одного магнитного пускателя ПМЛ
Зав. гр.	Давлианидзе			
Инженер	Семёнова			

Стадия	Лист	Листов
Р		1

ВНИПИ Тяжпромэлектропроект им. Ф.Б. Якубовского Тбилиси

25033-02 49 Копировал В. Вил Формат А3

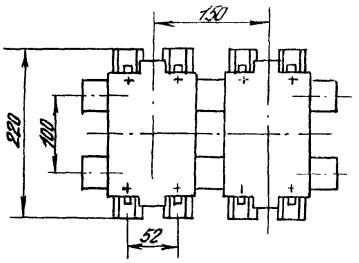

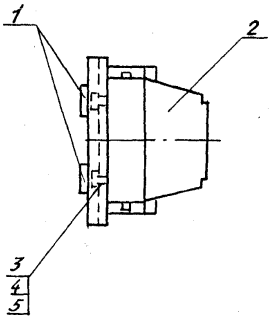

Разметка отверстий для крепления к основанию дюбелями или болтами

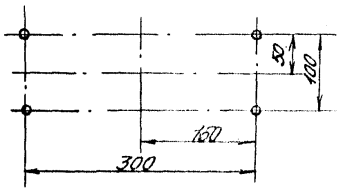

Поз.	Наименование	Кол. на исполн. —	Кол. на исполн. 01	Обозначение документа
1	Конструкция для установки двух магнитных пускателей ПМЛ	1	—	5.407-144.1-00
1		—	1	-01
2	Пускатель магнитный ПМЛ-221002, ТУ16-644001-83, 1,2 кг	2	2	
3	Гайка К610УХЛ2 ТУ36-1953-80	8	8	
4	Болт М6-6g×16,36 ГОСТ 7798-70;	8	8	
5	Шайба 6.01.05 ГОСТ 11371-78	8	8	
	Масса, кг	3,70	3,56	

Нач.отд.	Вишневский		11.09.91
Н.контр.	Чарцева		
Зав.ср.	Давлианидзе		
Инженер	Семёнова		

5.407-144.1-60

Установка двух магнитных пускателей ПМЛ.

Стадия	Лист	Листов
Р		1

Внипи Тяжпромэлектропроект им. Ф.Б. Якуровского Таллин

25033 - 02 50 Копировал В. Вол Формат А3

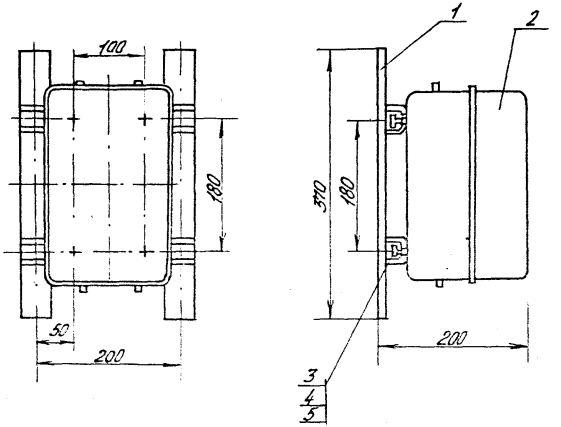

Размётка отверстий для крепления к основанию дюбелями или болтами

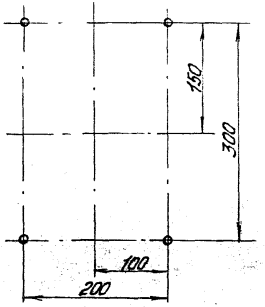

Поз.	Наименование	Кол. на исп. –	Кол. на исп. 01	Обозначение документа
1	Конструкция для установки одного магнитного пускателя ПМ12	1	–	5.407-144.1-110
1		–	1	-01
2	Пускатель магнитный ПМ12 040232 ТУ16-89НГРФ. 644236.033ТУ 3,2 кг	1	1	
3	Гайка К610УХЛ2 ТУ36-1953-80	4	4	
4	Болт М6-6g×16.36 ГОСТ 7798-70	4	4	
5	Шайба 6.01.05 ГОСТ 11371-78	4	4	
	Масса, кг	5,15	4,95	

Нач.отд.	Вишневский		11.09.91	5.407-144.1-70
Н.контр.	Чарчева			Установка одного магнитного пускателя ПМ12
Зав. гр.	Давлианидзе			
Инженер	Семёнова			

Стадия	Лист	Листов
Р		1

Внипи Тяжпромэлектропроект им. Ф.Б. Якубовского Тбилиси

Инв. № подл. | Подпись и дата | Взам. инв. N

25033-02 51 Копировал В.Вер Формат А3

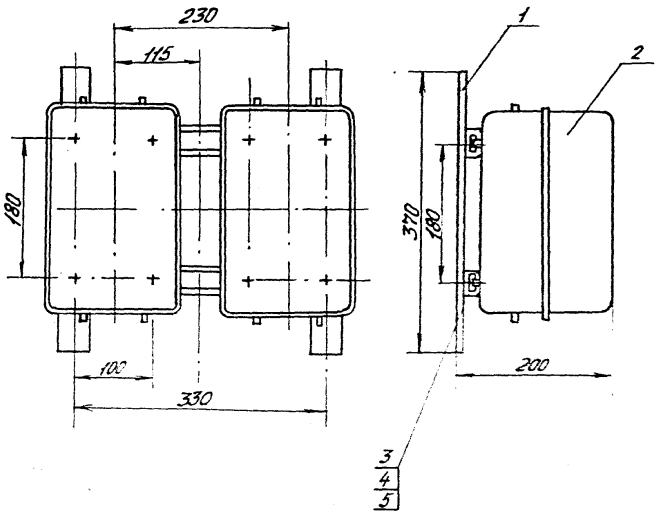

Разметка отверстий для крепления к основанию дюбелями или болтами

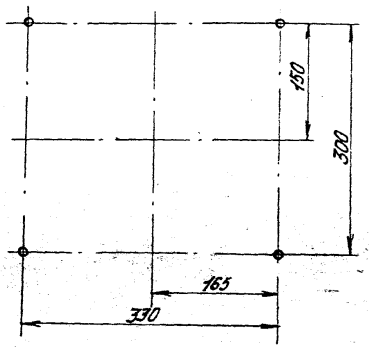

Поз.	Наименование	Кол. на исп. —	Кол. на исп. 01	Обозначение документа
1	Конструкция для установки двух магнитных пускателей ПМ12	1	—	5.407-144.1-120
1		—	1	-01
2	Пускатель магнитный ПМ12 040232 ТУ16-89ИГРФ, 644236.033ТУ 3,2 кг	2	2	
3	Гайка К610УХЛ2, ТУ36-1953-80;	8	8	
4	Болт М6-6g×16;36 ГОСТ 7798-70;	8	8	
5	Шайба 6.01.05 ГОСТ 11371-78;	8	8	
	Масса, кг	5,60	5,44	

Нач.отд.	Вишневский	11.09.91	5.407-144.1-80	
Н.контр.	Чаруева		Установка двух магнитных пускателей ПМ12	Стадия: Р; Лист; Листов: 1
Зав.гр.	Давлианидзе			ВНИПИ ТЯЖПРОМЭЛЕКТРОПРОЕКТ им. Ф.Б. Якубовского Тбилиси
Инженер	Семёнова			

25033-02 52 Копировал В. Вол Формат А3

Инв.№ подл. | Подпись и дата | Взам. инв.№

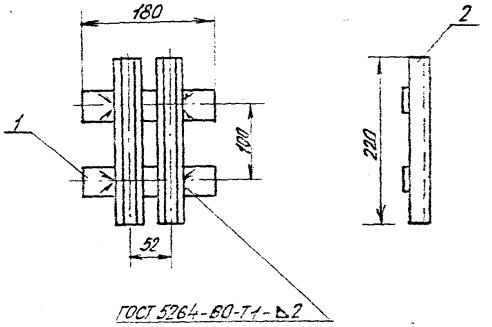

1. Исполнение базовое предназначено для приварки (полоса 4×40 ГОСТ 103-76). Исполнение 01 - для крепления дюбелями или болтами (полоса монтажная перфорированная).
2. Конструкцию окрасить серой эмалью ПФ-133 ГОСТ 926-82.

Деталь - поз. 1
5.407-144.1-91-01

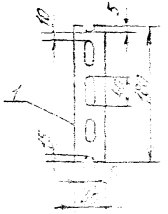

Поз.	Наименование	Кол. на исполнение		Обозначение документа
		–	01	
1	Полоса 4×40 ГОСТ 103-76			
	L = 180; 0,23 кг	2	–	5.407-144.1-91
1	Полоса К106У2			
	ТУ36-1434-82; L = 180; 0,13 кг	–	2	-01
2	Профиль С-образный К108/142			
	ТУ36-1434-82; L = 220; 0,28 кг	2	2	
	Масса, кг	0,92	0,54	

				5.407-144.1-90		
Нач.отд	Вишневский		04.91	Конструкция для установки одного магнитного пускателя ПМЛ	Стадия	Лист	Листов
Н.контр.	Чарчева				Р		1
Зав.гр.	Лавриненко				ВНИПИ тяжпромэлектропроект им. Ф.Б. Якубовского г. Одесса		
Инженер	Семёнова						

Копировал В. Ва
Формат А3

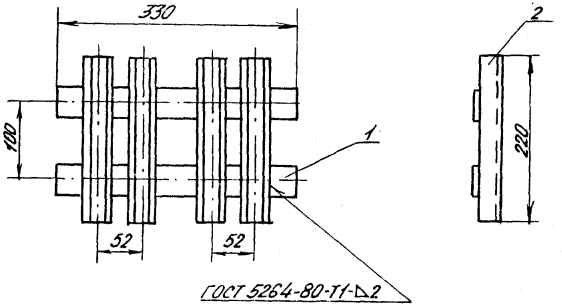

Деталь - поз. 1
5.407-144.1-101-01

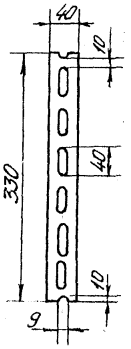

1. Исполнение базовое предназначено для пристрелки (полоса 4×40 ГОСТ 103-76). Исполнение 01 - для крепления дюбелями или болтами (полоса монтажная перфорированная).
2. Конструкцию окрасить серой эмалью ПФ-133 ГОСТ 926-82.

Поз.	Наименование	Кол. на исполн.		Обозначение документа
		–	01	
1	Полоса 4×40 ГОСТ 103-76			
	L = 330; 0,42 кг	2	–	5.407-144.1-101
1	Полоса К106У2			
	ТУ36-1434-82, L=330, 0,34 кг	–	2	-01
2	Профиль С-образный К108/1У2			
	ТУ36-1434-82, L=220, 0,28 кг	4	4	
	Масса, кг	1,94	1,80	

				5.407-144.1-100			
Нач.отд.	Вишневский		11.09.91	Конструкция для установки двух магнитных пускателей ПМЛ.	Стадия	Лист	Листов
Н.контр.	Чаруева				Р		1
Зав.гр.	Давлианидзе				Внипи Тяжпромэлектропроект им. Ф.Б. Якубовского Тбилиси		
Инженер	Семёнова						

25033-02 54 Копировал В. Воя Формат А3

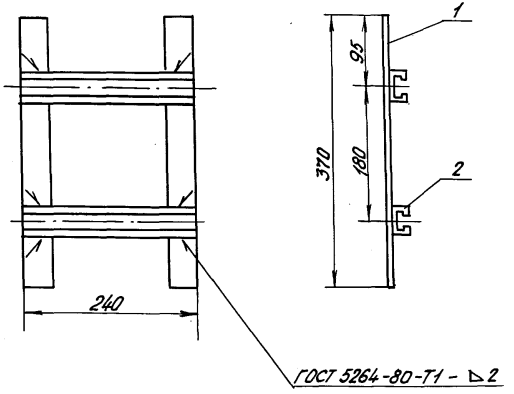

Деталь - поз 1
5.407-144.1-111 -01

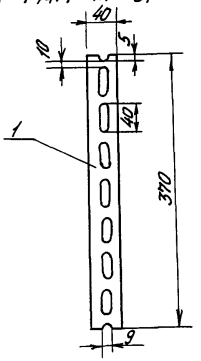

1. Исполнение базовое предназначено для пристрелки (полоса 4×40 ГОСТ 103-76). Исполнение 01 - для крепления дюбелями или болтами (полоса монтажная перфорированная).
2. Конструкцию окрасить серой эмалью ПФ 133 ГОСТ 926-82.

Поз.	Наименование	Кол. на исполн. —	Кол. на исполн. 01	Обозначение документа
1	Полоса 4×40 ГОСТ 103-76			
	L=370, 0,46 кг	2	—	5.407-144.1-111
1	Полоса К106У2			
	ТУ36-1434-82, L=370; 0,38 кг	—	2	-01
2	Профиль С-образный К108/1У2			
	ТУ36-1434-82, L=240, 0,3 кг	2	2	
	Масса, кг	1,60	1,40	

Нач. отд.	Вишневский		11.09.91
Н. контр.	Чаруева		
Зав. гр.	Давлианидзе		
Инженер	Семёнова		

5.407-144.1-110

Конструкция для установки одного магнитного пускателя ПМ12

Стадия	Лист	Листов
Р		1

Внипи Тяжпромэлектропроект им. Ф.Б. Якубовского Тбилиси

Инв. № подл. | Подпись и дата | Взам. инв. №

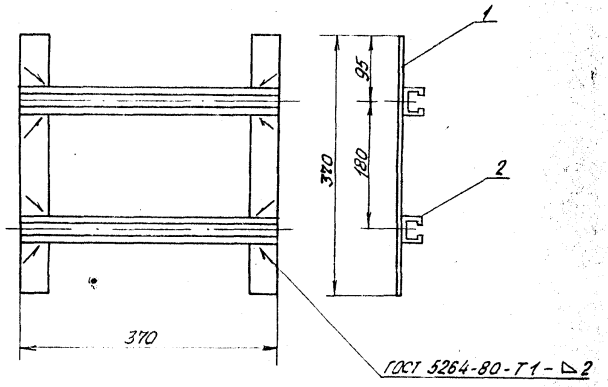

1. Исполнение базовое предназначено для приварки (полоса 4×40 ГОСТ 103-76). Исполнение 01 - для крепления дюбелями или болтами (полоса монтажная перфорированная).
2. Конструкцию окрасить серой эмалью ПФ-133 ГОСТ 926-82.

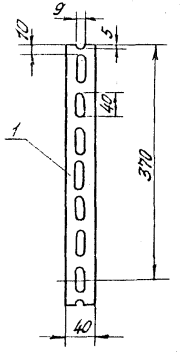

Поз.	Наименование	Кол-во испол.		Обозначение документа
		-	01	
1	Полоса 4×40 ГОСТ 103-76			
	L=370; 0,46 кг	2	-	5.407-144.1-121
1	Полоса К106У2			
	ТУ36-1434-82, L=370; 0,38 кг	-	2	-01
2	Профиль С-образный К108/1½2			
	ТУ36-1434-82, L=370; 0,46 кг	2	2	
	Масса, кг	1,84	1,68	

				5.407-144.1-120			
Нач. отд.	Вишневский			Конструкция для установки двух магнитных пускателей ПМ12	Стадия	Лист	Листов
Н. контр.	Чарыева				Р		1
Зав. гр.	Давтянц				ВНИПИ Тяжпромэлектропроект им. Ф.Э. Якубовского		
Инженер	Семенова						

25033-02

gost.e-ecolog.ru