ТИПОВЫЕ СТРОИТЕЛЬНЫЕ КОНСТРУКЦИИ, ИЗДЕЛИЯ И УЗЛЫ

СЕРИЯ 5.407-156.94

УЗЛЫ КРЕПЛЕНИЯ САМОНЕСУЩИХ ИЗОЛИРОВАННЫХ ПРОВОДОВ НА ОПОРАХ ВЛИ 0,38 кВ И СТЕНАХ ЗДАНИЙ

ВЫПУСК 1

узлы.

рабочие чертежи

gost.e-ecolog.ru

Цена 70

ТИПОВЫЕ СТРОИТЕЛЬНЫЕ КОНСТРУКЦИИ, ИЗДЕЛИЯ И УЗЛЫ

СЕРИЯ 5.407-156.94

УЗЛЫ КРЕПЛЕНИЯ САМОНЕСУЩИХ ИЗОЛИРОВАННЫХ ПРОВОДОВ НА ОПОРАХ ВЛИ 0,38 кВ И СТЕНАХ ЗДАНИЙ

ВЫПУСК 1
узлы.
рабочие чертежи

Разработаны АО РОСЭП

Заместитель генерального директора АО Ю.М.Кадыков

Главный инженер проекта Ю.П.Валявский

Утверждены

Департаментом электроэнергетики Минтопэнерго РФ, протокол от 16.12.94 № 7

Введены в действие

АО РОСЭП с 01.04.96, приказ от 11.01.95 № 1 - п

Инв. № подл. | Подп. и дата | Взам. инв. №

Ц60452 2

Обозначение документа	Наименование	Стр.
5.407-156.94.1-ПЗ	ПОЯСНИТЕЛЬНАЯ ЗАПИСКА	3
5.407-156.94.1-1	Узел крепления СИП на промежуточной опоре	4
5.407-156.94.1-2	Узел крепления СИП на перекрестной опоре	5
5.407-156.94.1-3	Узел крепления СИП на угловой промежуточной опоре	6
5.407-156.94.1-4	Узел крепления СИП на опорах анкерного типа	7
5.407-156.94.1-5	Узел крепления СИП на угловой анкерной опоре	8
5.407-156.94.1-6	Узел крепления СИП на анкерной ответвительной опоре	9
5.407-156.94.1-7	Узел крепления СИП на ответвительной угловой опоре	10
5.407-156.94.1-8	Узел крепления СИП на анкерно-концевой опоре воздушной ЛЭП 0,38 кВ с неизолированными проводами	11
5.407-156.94.1-9	Узел зануления корпусов светильников типа НКУ уличного освещения, устанавливаемых на опорах ВЛИ 0,38 кВ	12
5.407-156.94.1-10	Пример прохождения ВЛИ 0,38 кВ по населенному пункту с указанием типоразмеров линейной арматуры для крепления СИП	14
5.407-156.94.1-11	Узелы крепления СИП на железобетонных промежуточных, анкерных и концевых опорах ВЛИ 0,38 кВ	15
5.407-156.94.1-12	Узелы крепления СИП на деревянных промежуточных, угловых и анкерных опорах ВЛИ 0,38 кВ	16
5.407-156.94.1-13	Узелы крепления СИП на деревянных промежуточных и угловых опорах ВЛИ 0,38 кВ	17
5.407-156.94.1-14	Узелы крепления СИП на деревянных концевых и ответвительных опорах ВЛИ 0,38 кВ	18
5.407-156.94.1-15	Узел установки светильника уличного освещения на деревянной опоре ВЛИ 0,38 кВ и его присоединение к СИП	19
5.407-156.94.1-16	Узел соединения СИП в пролете ВЛИ 0,38 кВ	20
5.407-156.94.1-17	Узелы крепления и прокладки СИП по стенам зданий при устройстве вводов от ВЛИ 0,38 кВ	21

Инв. № подл. | Подп. и дата | Взам. инв. №

Изм.	Кол.уч	Лист	№ док.	Подп.	Дата
Нач. отд..		Валявский			
ГИП		Валявский			
Гл. спец		Попель			
Исполнитель		Попель			
Н. контр.		Валявский			

5.407- 156.94.1

Содержание

Стадия	Лист	Листов
Р		1

АО РОСЭП

Ц00458 3

1. ОБЩАЯ ЧАСТЬ

1.1. Типовая документация серии 5.407-156.94 "Узлы крепления самонесущих изолированных проводов на опорах ВЛИ 0,38 кВ и стенах зданий" разработана на основании договора на выполнение работ от 01.04.94 № 1085, заключенного АО РОСЭП с департаментом электроэнергетики Минтопэнерго РФ и технического задания на проведение работ, утвержденного 16.05.94 этим департаментом , выступающим в роли заказчика.

1.2. Необходимость в разрабатываемой документации вызвана тем, что в отечественной практике кабельной промышленности впервые разработаны, прошли государственные испытания и изготовляются Иркутским кабельным заводом самонесущие изолированные провода (СИП) по ТУ 16. К 71 - 120 - 91 и линейная арматура для этих проводов.

За последние годы в электросетевой практике проектирования и строительства воздушных линий электропередачи напряжением 0,38 кВ с самонесущими изолированными проводами (ВЛИ) наряду с отечественными СИП начали применяться СИП марки "Амка" финской фирмы "Нокия" и марки "Торсада" российско - французской фирмы "Элсика".

1.3. По конструктивному выполнению отечественные СИП идентичны СИП марки "Амка", несущая нулевая жила тех и других СИП неизолирована.

СИП марки "Торсада" имеет изолированную несущую нулевую жилу что делает их более электробезопасными.

СИП всех вышеназванных марок, имея одинарную изоляцию, относятся к незащищенным изолированным проводам и в соответствии с требованиями гл. 2.1 "Правил устройства электроустановок" (ПУЭ-85) в отношении прикосновения их следует рассматривать как неизолированные.

1.4. СИП вышеназванных марок поставляются комплектно с линейной арматурой, необходимой для монтажа и эксплуатации ВЛИ 0,38 кВ.

2. НАЗНАЧЕНИЕ

2.1. Представленные в настоящей документации узлы крепления СИП на всех типах железобетонных и деревянных опор ВЛИ 0,38 кВ и на стенах зданий предназначаются для использования их при проектировании и строительстве конкретных ВЛИ 0,38 кВ, монтаже СИП на опорах ВЛИ 0,38 кВ и стенах зданий, а также при разработке конструкций опор ВЛИ 0,38 кВ типовых серий и проектов повторного применения.

2.2. Конструкции узлов крепления СИП на опорах ВЛИ 0,38 кВ и стенах зданий предназначаются для применения их во всех климатических районах (при всех расчетных значенях гололедно - изморозевых отложениях, ветровых давлениях, температур окружающего воздуха и др. климатических факторов) России.

3. УКАЗАНИЯ ПО ПРИМЕНЕНИЮ

3.1 Чертежы узлов крепления СИП на опорах ВЛИ 0,38 кВ и стенах зданий на стадии проектирования и строительства ВЛИ 0,38 кВ для конкретных объектов следует выполнять в соответствии с требованиями "Правил устройства воздушных линий электропередачи напряжением до 1 кВ с самонесущими изолированными проводами" (ПУ ВЛИ до 1 кВ) на основании настоящей документации.

3.2. При применении узлов крепления СИП на опорах ВЛИ 0,38 кВ и стенах зданий, на стадии проектирования и строительства ВЛИ 0,38 кВ для конкретных объектов, кроме вышеназванной докуметации, должны соблюдаться требования нормативных документов, государственных и отраслевых стандартов, техническиих условий, действующих на момент разработки. проектной документации на строительство ВЛИ 0,38 кВ.

4. МОНТАЖ УЗЛОВ КРЕПЛЕНИЯ САМОНЕСУЩИХ ИЗОЛИРОВАННЫХ ПРОВОДОВ

4.1. Монтаж узлов крепления СИП выполняется по Технологической карте сооружения воздушных линий электропередачи напряжением 0,38 кВ с самонесущими изолированными проводами и по соответствующей нормативно - технической документации на монтаж СИП, разработанной институтом "Сельэнергопроект", архив.№ 11. 0635. М., СЭП, 1994.

Взам. инв. №

Подп. и дата

Инв. № подл.

Изм	Кол.уч	Лист	№ док	Подп	Дата
Нач. отд.		Валявский			
ГИП		Валявский			
Гл. спец		Попель			
Исполнитель		Попель			
Н контр.		Валявский			

5.407- 156.94.1 - ПЗ

Пояснительная записка

Стадия	Лист	Листов
Р		1

АО РОСЭП

400458 4

Марка поз.	Обозначение	Наименование	Кол. на опору	Масса ед., кг.	Примечание
Железобетонные элементы					
	НТД АО РОСЭП	Стойка СВ85-2	1	660	
Линейная арматура					
1	НТД АО "Армсеть"	Крюк К-КМ-1	1	1,3	
2	НТД АО "Армсеть"	Зажим поддерживающий			
		К-ПМ-1	1	0,2	
3	НТД АО "Армсеть"	Зажим ответвительный			
		К-ОНМ-1	1	0,127	
4	ТУ6-05-155-78	Самосклеивающаяся			Для утройства
		лента СЭЛА	0,6 м		защитных бандажей

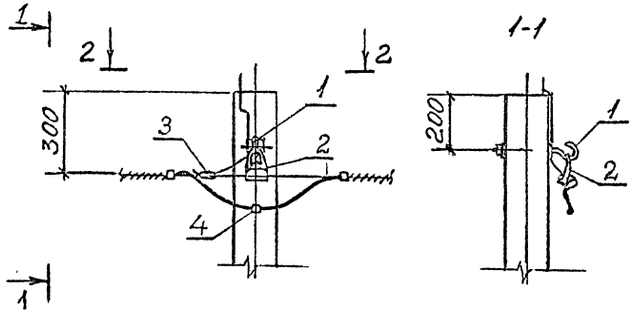

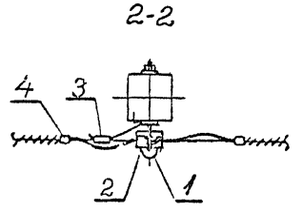

Изм.	Кол.уч	Лист	№ док.	Подп.	Дата
Нач.отдела.		Валявский			12.94
ГИП		Валявский			12.94
Гл. специал.		Попель			
Исполнитель		Попель			
Н. контр.		Валявский			

5.407-156.94.1-1

Узел крепления СИП на промежуточной опоре

Стадия	Лист	Листов
Р		1

АО РОСЭП

Инв. № подл. | Подп. и дата | Взам. инв. №

Копировал

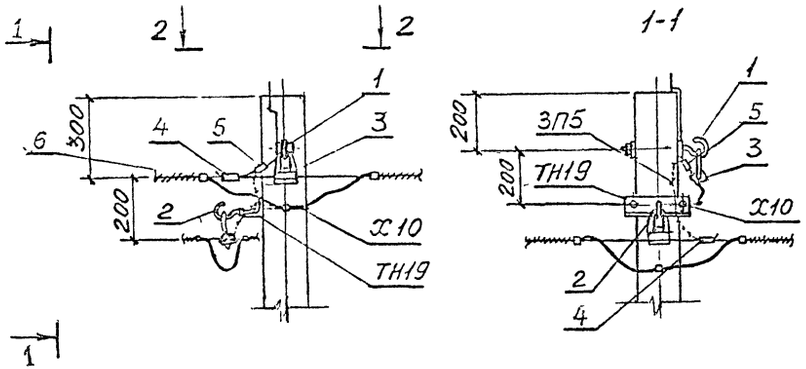

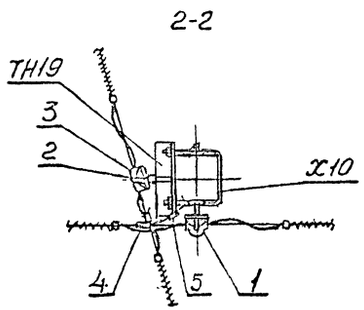

Марка поз.	Обозначение	Наименование	Кол. на опору	Масса ед., кг.	Примечание
		Железобетонные элементы			
	НТД АО РОСЭП	Стойка СВ85-2	1	660	
		Стальные конструкции			
ТН19	НТД АО РОСЭП	Кронштейн	1	2,1	
Х10	НТД АО РОСЭП	Хомут	1	1,2	
ЗП5	НТД АО РОСЭП	Заземляющий проводник	0,6 м	0,5	
		Итого на опору, кг		3,6	
		Линейная арматура			
1	НТД АО "Армсеть"	Крюк К-КМ-1	1	1,3	
2	НТД АО "Армсеть"	Крюк К-КМ-2	1	0,7	
3	НТД АО "Армсеть"	Зажим поддерживающий			
		К-ПМ-1	1	0,2	
4	НТД АО "Армсеть"	Зажим ответвительный			
		К-ОНМ-1	1	0,127	
5	ТУ34-13-10273-88	Зажим ПС-1-1	1	0,37	
4	ТУ6-05-155-78	Самосклеивающаяся			Для утройства
		лента СЭЛА	0,6 м		защитных бандажей

Инв. № подл. | Подп. и дата | Взам. инв. №

Изм.	Кол.уч	Лист	№ док.	Подп.	Дата
Нач.отдела.		Валявский			
ГИП		Валявский			12.94
Гл. специал.		Попель			
Исполнитель		Попель			
Н. контр.		Валявский			

5.407-156.94.1-2

Узел крепления СИП на перекрестной опоре

Стадия	Лист	Листов
Р		1

АО РОСЭП

Копировал

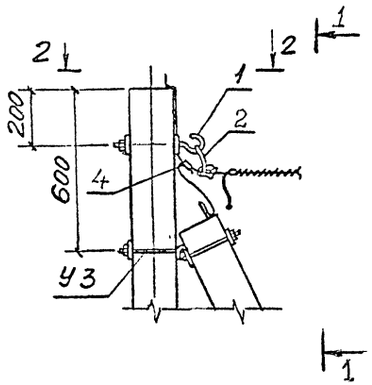

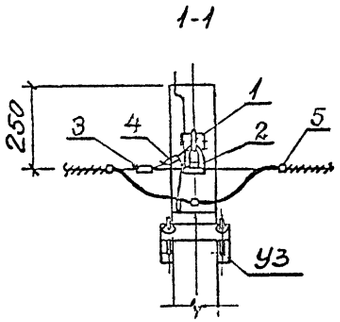

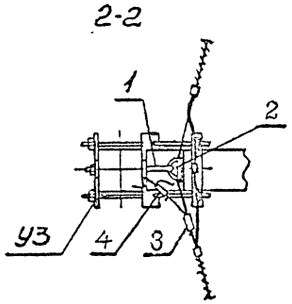

Марка поз.	Обозначение	Наименование	Кол. на опору	Масса ед., кг.	Примечание
		Железобетонные элементы			
	НТД АО РОСЭП	Стойка СВ85-2	2	660	
		Стальные конструкции			
У3	НТД АО РОСЭП	Кронштейн	1	7,6	
		Итого на опору, кг		7,6	
		Линейная арматура			
1	НТД АО "Армсеть"	Крюк К-КМ-1	1	1,3	
2	НТД АО "Армсеть"	Зажим поддерживающий			
		К-ПМ-1	1	0,2	
3	НТД АО "Армсеть"	Зажим ответвительный			
		К-ОНМ-1	1	1,27	
4	ТУ34-13-10273-88	Зажим ПС-1-1	2	0,37	
5	ТУ6-05-155-78	Самосклеивающаяся			Для утройства
		лента СЭЛА	0,6 м		защитных бандажей

Подл. и дата | Взам. инв. №

Инв. № подл.

Изм.	Кол.уч	Лист	№ док.	Подп.	Дата
Нач.отдела.		Валявский			
ГИП		Валявский			12.94
Гл. специал.		Попель			
Исполнитель		Попель			
Н. контр.		Валявский			

5.407-156.94.1-3

Узел крепления СИП на угловой промежуточной опоре

Стадия	Лист	Листов
Р		1

АО РОСЭП

Копировал

Ц 00458 7 Формат А3

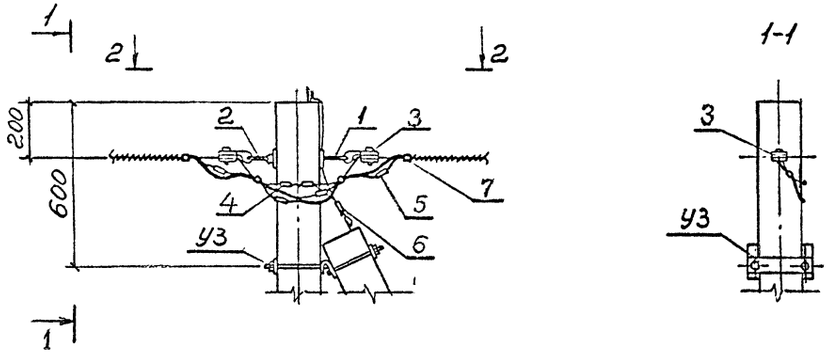

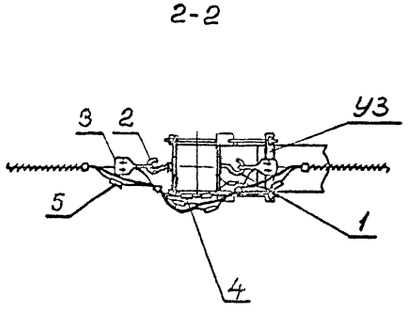

Марка поз.	Обозначение	Наименование	Кол. на опору	Масса ед., кг.	Примечание
Железобетонные элементы					
	НТД АО РОСЭП	Стойка СВ85-2	2	660	
Стальные конструкции					
УЗ	НТД АО РОСЭП	Кронштейн	1	7,6	
		Итого на опору, кг		7,6	
Линейная арматура					
1	НТД АО "Армсеть"	Крюк К-КМ-1	1	1,3	
2	НТД АО "Армсеть"	Крюк К-КМ-2	1	0,7	
3	НТД АО "Армсеть"	Зажим натяжной К-НМ-1	2	0,35	
4	НТД АО "Армсеть"	Зажим ответвительный			
		К-ОНМ-1	2	0,127	
5	НТД АО "Армсеть"	Зажим ответвительный			
		К-ОФ-1	4	0,15	
6	ТУ34-13-10273-88	Зажим ПС-1-1	2	0,37	
7	ТУ6-05-155-78	Самосклеивающаяся			Для утройства
		лента СЭЛА	0,6 м		защитных бандажей

Взам. инв. №

Подп. и дата

Инв. № подл

Изм.	Кол.уч	Лист	№ док.	Подп.	Дата
Нач.отдела.		Валявский			
ГИП		Валявский			12.94
Гл. специал.		Попель			
Исполнитель		Попель			
Н. контр.		Валявский			

5.407-156.94.1-4

Узел крепления СИП на опорах анкерного типа

Стадия	Лист	Листов
Р		1

АО РОСЭП

Копировал

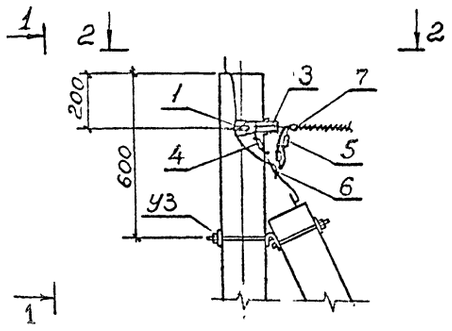

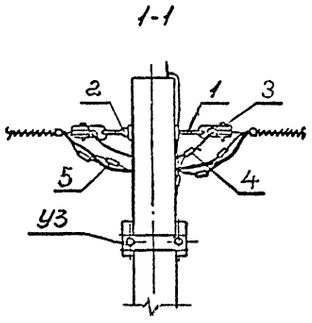

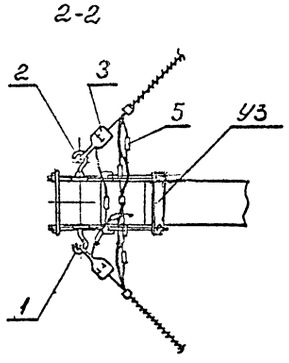

Марка поз.	Обозначение	Наименование	Кол. на опору	Масса ед., кг.	Примечание
		Железобетонные элементы			
	НТД АО РОСЭП	Стойка СВ85-2	2	660	
		Стальные конструкции			
УЗ	НТД АО РОСЭП	Кронштейн	1	7,6	
		Итого на опору, кг		7,6	
		Линейная арматура			
1	НТД АО "Армсеть"	Крюк К-КМ-1	1	1,3	
2	НТД АО "Армсеть"	Крюк К-КМ-2	1	0,7	
3	НТД АО "Армсеть"	Зажим натяжной К-НМ-1	2	0,35	
4	НТД АО "Армсеть"	Зажим ответвительный			
		К-ОНМ-1	2	0,127	
5	НТД АО "Армсеть"	Зажим ответвительный			
		К-ОФ-1	4	0,15	
6	ТУ34-13-10273-88	Зажим ПС-1-1	2	0,37	
7	ТУ6-05-155-78	Самосклеивающаяся			Для утройства
		лента СЭЛА	0,6 м		защитных бандажей

Инв. № подл. | Подп. и дата | Взам. инв. №

Изм.	Кол.уч	Лист	№ док.	Подп.	Дата
Нач.отдела.		Валявский			
ГИП		Валявский			12.94
Гл. специал.		Попель			
Исполнитель		Попель			
Н. контр.		Валявский			

5.407-156.94.1-5

Узел крепления СИП на угловой анкерной опоре

Стадия	Лист	Листов
Р		1

АО РОСЭП

Копировал

Ц00458 9 Формат А3

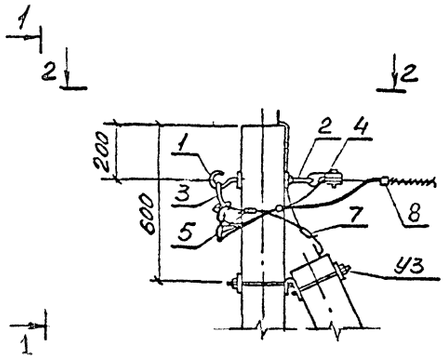

1-1

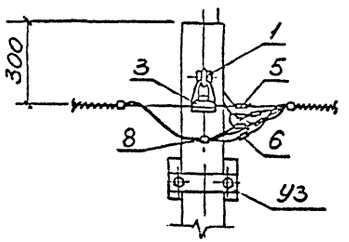

2-2

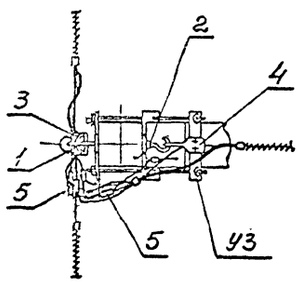

Марка поз.	Обозначение	Наименование	Кол. на опору	Масса ед., кг.	Примечание
		Железобетонные элементы			
	НТД АО РОСЭП	Стойка СВ85-2	2	660	
		Стальные конструкции			
У3	НТД АО РОСЭП	Кронштейн	1	7,6	
		Итого на опору, кг		7,6	
		Линейная арматура			
1	НТД АО "Армсеть"	Крюк К-КМ-1	1	1,3	
2	НТД АО "Армсеть"	Крюк К-КМ-2	1	0,7	
3	НТД АО "Армсеть"	Зажим поддерживающий			
		К-ПМ-1	1	0,2	
4	НТД АО "Армсеть"	Зажим натяжной К-НМ-1	1	0,35	
5	НТД АО "Армсеть"	Зажим ответвительный			
		К-ОНМ-1	2	0,127	
6	НТД АО "Армсеть"	Зажим ответвительный			
		К-ОФ-1	4	0,15	
7	ТУ34-13-10273-88	Зажим ПС-1-1	2	0,37	
8	ТУ6-05-155-78	Самосклеивающаяся			Для утройства
		лента СЭЛА	0,6 м		защитных бандажей

Инв. № подл. | Подп. и дата | Взам. инв. №

Изм.	Кол.уч	Лист	№ док.	Подп.	Дата
Нач.отдела.		Валявский			
ГИП		Валявский			12.94
Гл. специал.		Попель			
Исполнитель		Попель			
Н. контр.		Валявский			

5.407-156.94.1-6

Узел крепления СИП на анкерной ответвительной опоре

Стадия	Лист	Листов
Р		1

АО РОСЭП

Копировал

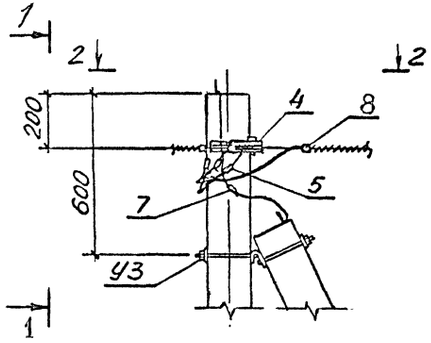

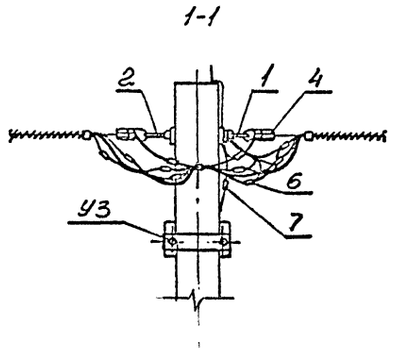

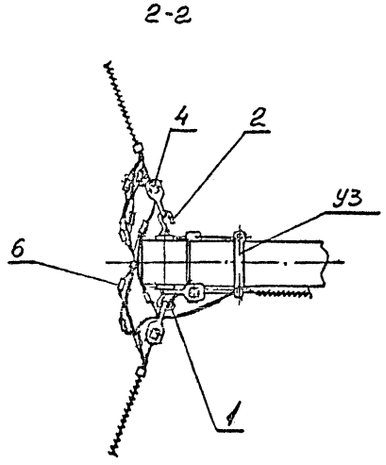

Марка поз.	Обозначение	Наименование	Кол. на опору	Масса ед., кг.	Примечание
		Железобетонные элементы			
	НТД АО РОСЭП	Стойка СВ85-2	2	660	
		Стальные конструкции			
УЗ	НТД АО РОСЭП	Кронштейн	1	7,6	
		Итого на опору, кг		7,6	
		Линейная арматура			
1	НТД АО "Армсеть"	Крюк К-КМ-1	1	1,3	
2	НТД АО "Армсеть"	Крюк К-КМ-2	1	0,7	
3	НТД АО "Армсеть"	Зажим натяжной К-НМ-1	3	0,35	
4	НТД АО "Армсеть"	Зажим ответвительный			
		К-ОНМ-1	3	0,127	
5	НТД АО "Армсеть"	Зажим ответвительный			
		К-ОФ-1	8	0,15	
6	ТУ34-13-10273-88	Зажим ПС-1-1	2	0,37	
7	ТУ6-05-155-78	Самосклеивающаяся			Для утройства
		лента СЭЛА	0,6 м		защитных бандажей

Инв. № подл. | Подп. и дата | Взам. инв. №

Изм.	Кол.уч	Лист	№ док.	Подп.	Дата
Нач.отдела.		Валявский			
ГИП		Валявский			12.98
Гл. специал.		Попель			
Исполнитель		Попель			
Н. контр.		Валявский			

5.407-156.94.1-7

Узел крепления СИП на ответвительной угловой опоре

Стадия	Лист	Листов
Р		1

АО РОСЭП

Копировал

Ц00458 11 Формат А3

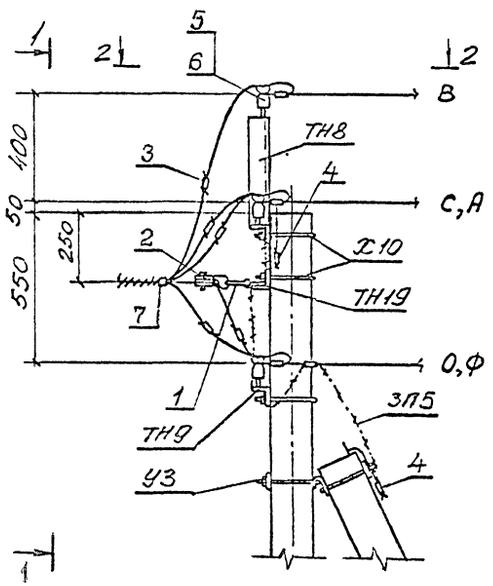

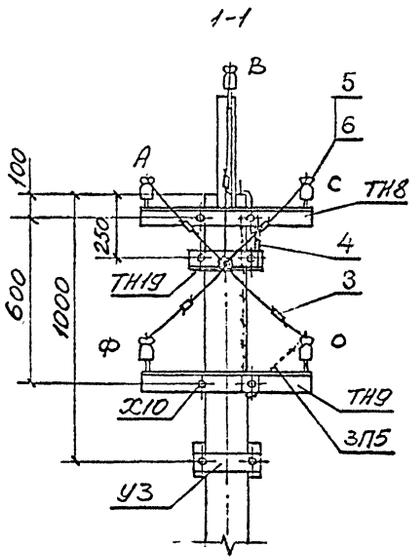

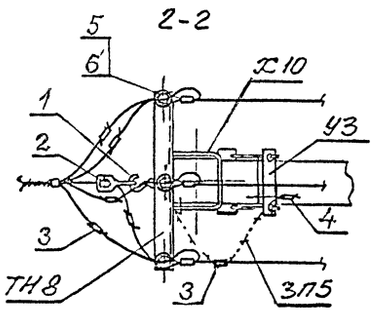

Марка поз.	Обозначение	Наименование	Кол. на опору: шт	Масса ед., кг.	Примечание
Железобетонные элементы					
	ТУ5863-007-00113557-94	Стойка СВ95-2	2	750	
Стальные конструкции					
ТН19	НТД АО РОСЭП	Кронштейн	1	2,1	
У3	НТД АО РОСЭП	Кронштейн	1	7,6	
ТН8	НТД АО РОСЭП	Траверса	1	6,1	
ТН9	НТД АО РОСЭП	Траверса	1	3,9	
Х10	НТД АО РОСЭП	Хомут	3	1,2	
ЗП5	НТД АО РОСЭП	Заземляющий проводник	2,5 м	0,5	
		Итого на опору, кг		24,55	
Изоляторы. Линейная арматура					
1	НТД АО "Армсеть"	Крюк К-КМ-2	1	0,7	
2	НТД АО "Армсеть"	Зажим натяжной К-НМ-1	1	0,35	
3	НТД АО "Армсеть"	Зажим ПА-	11		
4	ТУ34-13-10273-88	Зажим ПС-1-1	2	0,37	
5	ТУ34-13-11452-89	Изолятор НС18А	5	0,43	
6	ТУ34-11232-89	Колпачок КП18	5	0,01	
7	ТУ6-05-155-78	Самосклеивающаяся			Для утройства
		лента СЭЛА	0,6 м		защитных бандажей

Инв. № подл. | Подп. и дата | Взам. инв. №

Изм.	Кол.уч	Лист	№ док.	Подп.	Дата
Нач.отдела.		Валявский			
ГИП		Валявский			12.94
Гл. специал.		Попель			
Исполнитель		Попель			
Н. контр.		Валявский			

5.407-156.94.1-8

Узел крепления СИП на анкерно-концевой опоре воздушной ЛЭП 0,38 кВ с неизолированными проводами

Стадия	Лист	Листов
Р		1

АО РОСЭП

Копировал

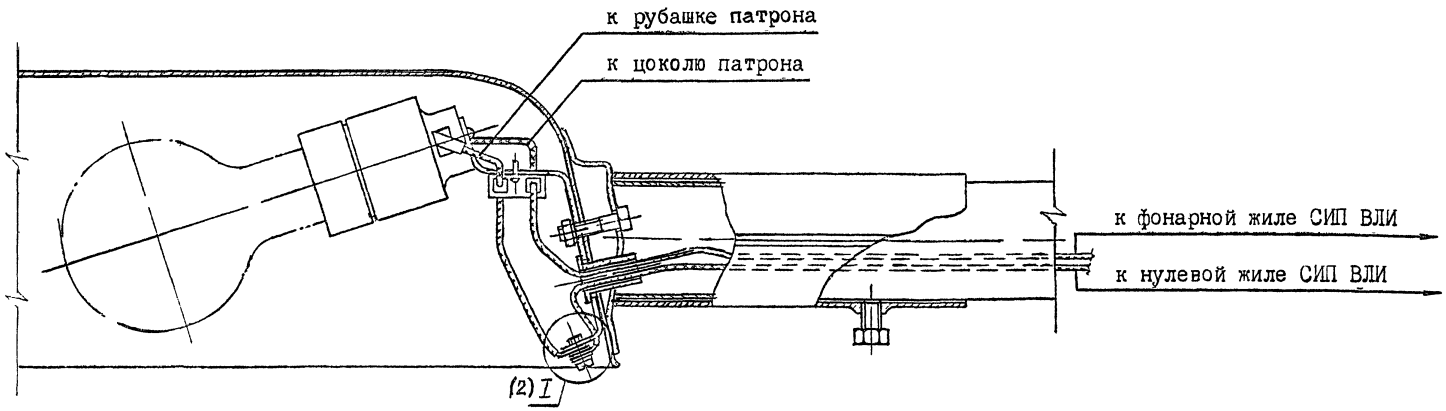

I. Светильники уличного освещения, установленные на железобетонных опорах, в сетях с глухозаземленной нейтралью должны быть занулены.

2. Зануление металлических корпусов светильников уличного освещения, устанавливаемых на опорах ВЛИ 0,38 кВ, имеющих заземляющие устройства /заземлители/ для повторного заземления нулевой жилы СИП и заземления крюков должно осуществляться через кронштейны и корпуса, имеющие между собой металлическую связь, обеспечивающую контактное соединение второго класса по ГОСТ I0434-82, с заземляющим спуском на деревянных опорах или с заземляющим выпуском стоек железобетонных опор.

3. Зануление металлических корпусов светильников уличного освещения, устанавливаемых на железобетонных опорах ВЛИ 0,38 кВ, не имеющих заземляющих устройств /заземлителей/ для повторного заземления нулевой жилы СИП и заземления крюков, а также в случаях, когда металлическая связь между корпусом и кронштейном светильника не обеспечивает контактного соединения второго класса по ГОСТ I0434-82, выполняется по настоящему чертежу и должно осуществляться присоединением корпуса светильника к нулевой жиле СИП ВЛИ. Присоединение следует выполнять изолированным проводом той же марки и сечения, что и ответвление для зарядки светильника, т.е. фазный (фонарный) и нулевой рабочий проводник.
Для этих целей следует применять изолированный гибкий провод с медными многопроволочными жилами сечением не менее I,5 мм^2 с атмосферостойкой изоляцией.
В порядке исключения допускается применение изолированных проводов с алюминиевыми однопроволочными жилами сечением не менее 2,5 мм^2 с атмосферостойкой изоляцией.

4. Светильники уличного освещения, устанавливаемые на деревянных опорах, не имеющих заземляющих спусков к заземлителям, занулению не подлежат.

Изм	Кол уч	Лист	№ док	Подп	Дата
Нач отдела		Валявский			
ГИП		Валявский			12.94
Гл специал		Попель			
Исполнитель		Попель			
Н контр		Валявский			

5 407-156 94.1-9

Узел зануления корпусов светильников типа НКУ для уличного освещения, устанавливаемых на опорах ВЛИ 0,38 кВ

Стадия	Лист	Листов
Р	1	2

АО РОСЭП

Инв. № подл. | Подпись и дата | Взам. инв. №

Ц00458 13

Ⓘ (1)

Присоединение зануляющих проводников к светильнику, выполняемое изолированными проводами с атмосферостойкой изоляцией, с:

медными многопроволочными жилами сечением не менее 1,5 мм²

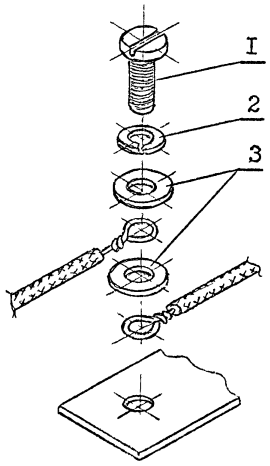

алюминиевыми однопроволочными жилами сечением не менее 2,5 мм²

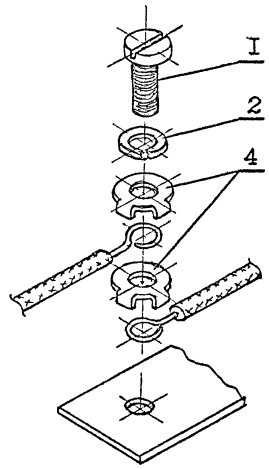

Поз.	Наименование	НТД	Кол.	Масса кг	Примечание
I	Винт М6хI2.46.0I				Поставляется комплектно со светильником
2	Шайба пружинная 7Л65Г				То же
3	Шайба 6.4.0I				-"-
4	Шайба-звездочка УI6У3*)	ТУ 36-96-82	I	0,28	
			I000 шт		

*) Отверстие в шайбе-звездочке рассверлить до ⌀ 6,2 мм

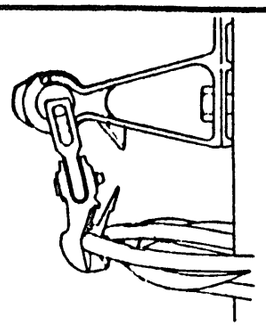

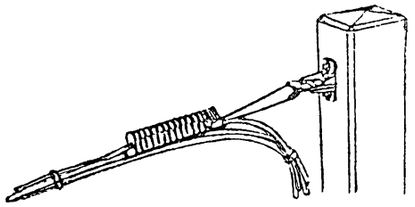

EAS 54 10

ES 54 14

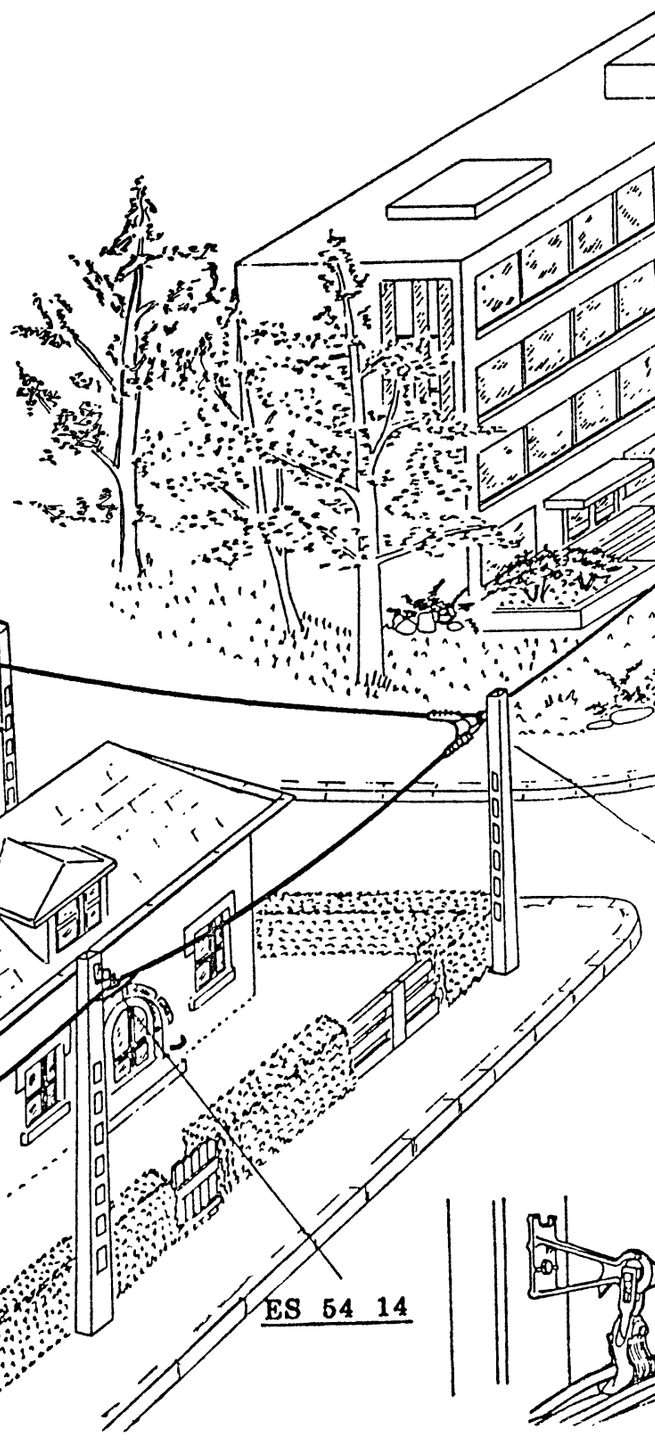

EADS 54 10

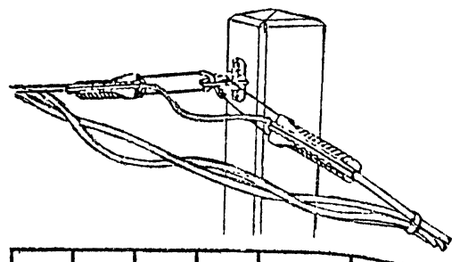

ES 54 14

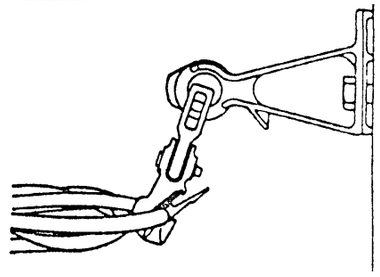

1. Настоящий чертеж выполнен на основании каталога финской фирмы "Нокия".
2. Типоразмеры и обозначения линейной арматуры, приведенной на чертеже, приняты по каталогу фирмы "Нокия"

Изм.	Кол.уч	Лист	№ док.	Подп.	Дата
Нач.отдела.		Валявский			
ГИП		Валявский			12.94
Гл. специал.		Попель			
Исполнитель		Попель			
Н. контр.		Валявский			

5.407-156.94.1-10

Пример прохождения ВЛИ 0,38 кВ по населенному пункту с указанием типоразмеров линейной арматуры для крепления СИП

Стадия	Лист	Листов
Р		1

АО РОСЭП

Инв. № подл. | Подп. и дата | Взам. инв. №

Копировал

400458 15 Формат А3

КРЕПЛЕНИЕ СИП НА ЖЕЛЕЗОБЕТОННЫХ ПРОМЕЖУТОЧНЫХ ОПОРАХ

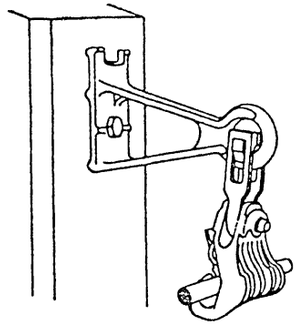

КРЕПЛЕНИЕ СИП НА ЖЕЛЕЗОБЕТОННЫХ КОНЦЕВЫХ ОПОРАХ

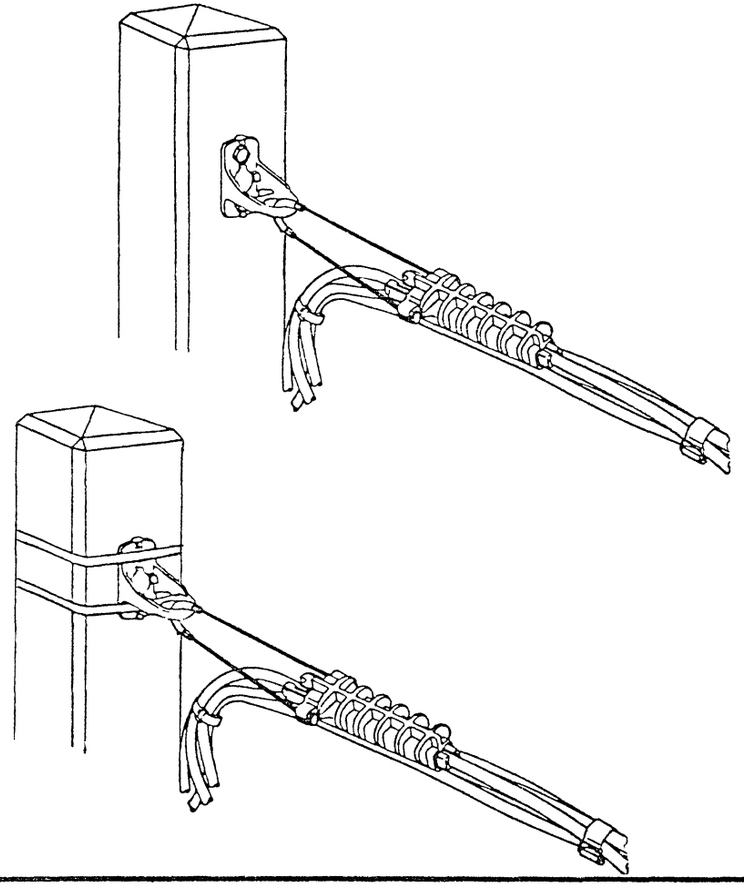

КРЕПЛЕНИЕ СИП НА ЖЕЛЕЗОБЕТОННЫХ АНКЕРНЫХ ОПОРАХ

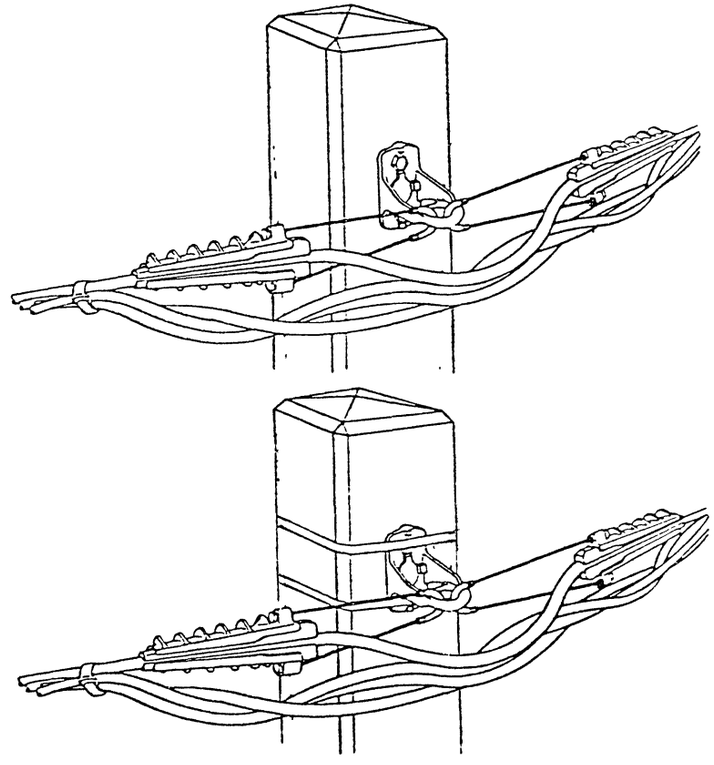

Настоящий чертеж выполнен на основании каталога российско-французской фирмы "Элсика"

Изм	Кол уч	Лист	№ док	Подп.	Дата	5.407-156.94.1-11			
Нач отдела		Валявский				Узлы крепления СИП на железобетонных промежуточных, анкерных и концевых опорах ВЛИ 0,38 кВ	Стадия	Лист	Листов
ГИП		Валявский			12.94		Р		1
Гл специал.		Попель					АО РОСЭП		
Исполнитель		Попель							
Н контр		Валявский							

Копировал

КРЕПЛЕНИЕ СИП НА ДЕРЕВЯННЫХ ПРОМЕЖУТОЧНЫХ ОПОРАХ

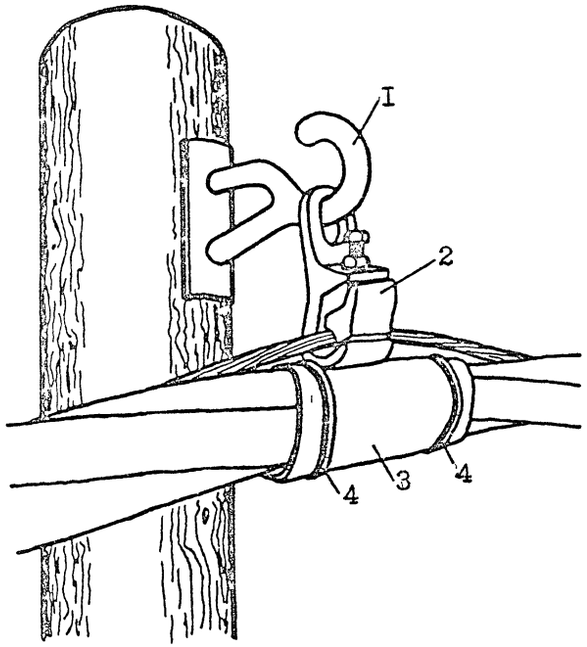

ОБОЗНАЧЕНИЯ:

1. Крюк - XAR 1010 или XAR 1011
2. Зажим поддерживающий - XAR 3010
3. Трубка полиэтиленовая, с раэрезм - XMER 1020
4. Стяжка нейлоновая - MFA 11100

КРЕПЛЕНИЕ СИП НА ДЕРЕВЯННЫХ УГЛОВЫХ ОПОРАХ

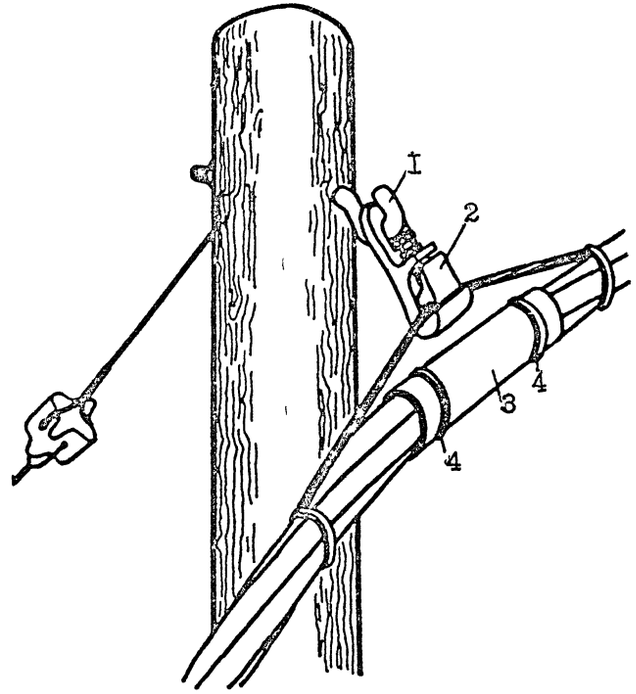

ОБОЗНАЧЕНИЯ:

1. Крюк - XAR 1020 или XAR 1021
2. Зажим поддерживающий - XAR 3010
3. Трубка полиэтиленовая, с раэрезм - XMER 1020
4. Стяжка нейлоновая - MFA 11100

КРЕПЛЕНИЕ СИП НА ДЕРЕВЯННЫХ АНКЕРНЫХ ОПОРАХ

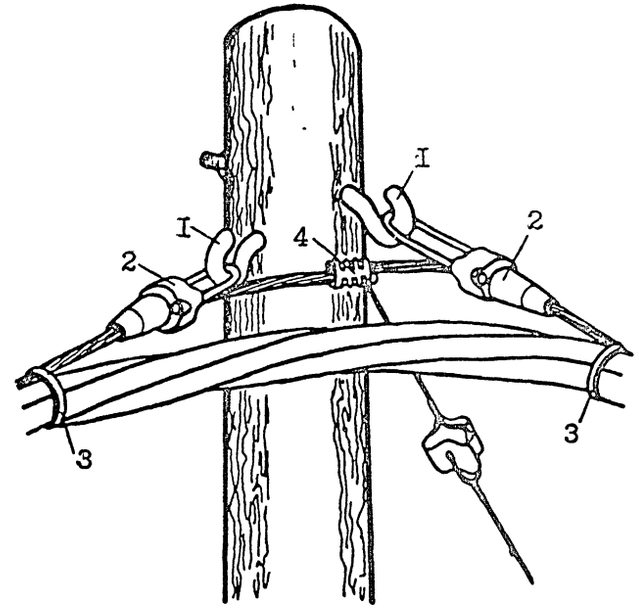

ОБОЗНАЧЕНИЯ:

1. Крюк - XAR 1020 или XAR 1021
2. Зажим натяжной - XAR 1110
3. Стяжка нейлоновая XMFA 11100
4. Зажим соединительный прессуемый - SL 42

1. Настоящий чертеж выполнен на основании каталога финской фирмы "Нокия".
2. Типоразмеры и обозначения линейной арматуры, приведеной на чертеже, приняты по каталогу фирмы "Нокия".

Изм	Кол.уч	Лист	№ док	Подп.	Дата
Нач отдела.		Валявский			
ГИП		Валявский			12.94
Гл. специал.		Попель			
Исполнитель		Попель			
Н. контр.		Валявский			

5.407-156.94.1-12

Узлы крепления СИП на деревянных промежуточных, угловых и анкерных опорах ВЛИ 0,38 кВ

Стадия	Лист	Листов
Р		1

АО РОСЭП

Инв № подл | Подп. и дата | Взам. инв №

Копировал

КРЕПЛЕНИЕ СИП НА ДЕРЕВЯННЫХ ПРОМЕЖУТОЧНЫХ ОПРАХ

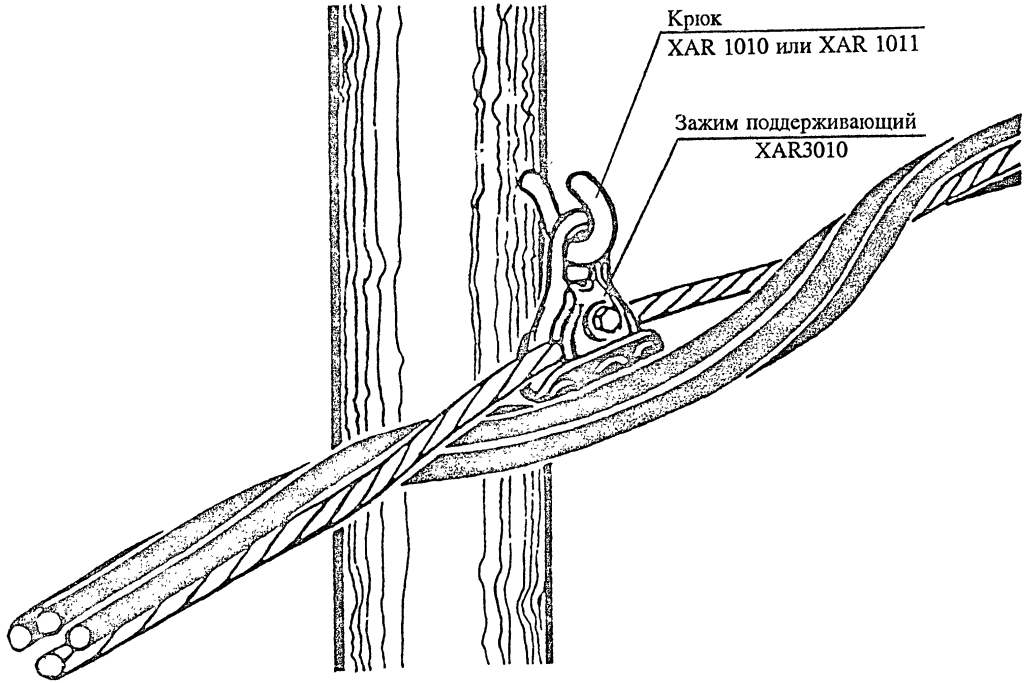

КРЕПЛЕНИЕ СИП НА ДЕРЕВЯННЫХ УГЛОВЫХ ОПОРАХ

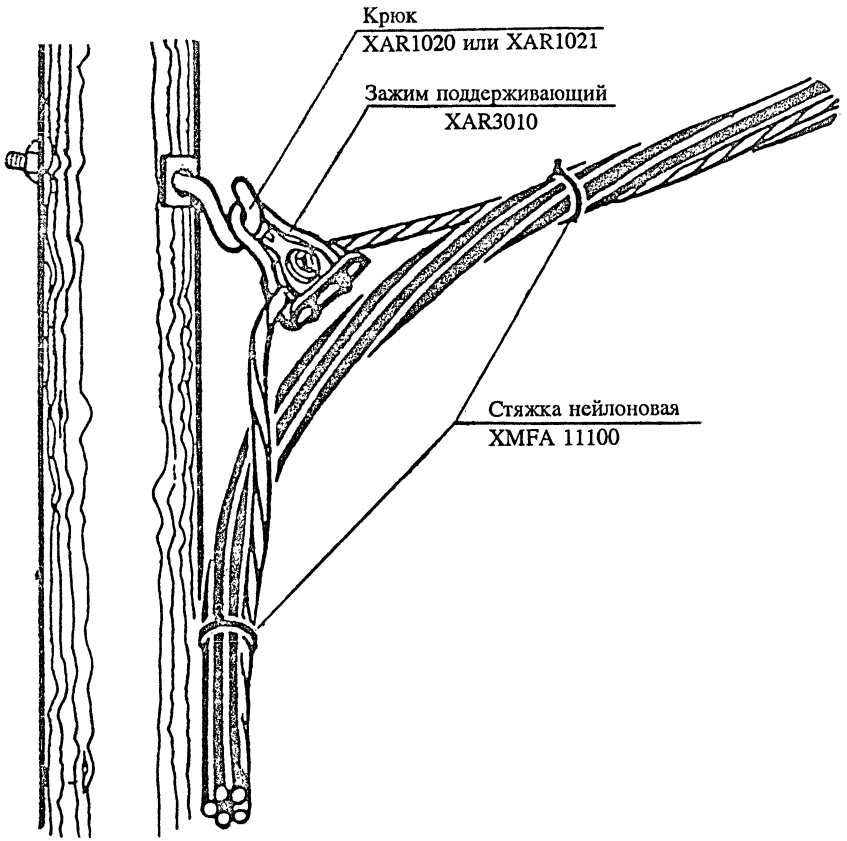

Настоящий чертеж выполнен на основании каталога финской фирмы "Нокия"

						5.407-156.94.1-13	
Изм.	Кол.уч	Лист	№ док.	Подп.	Дата		
Нач.отдела.		Валявский				Узлы крепления СИП на деревянных промежуточных и угловых опорах ВЛИ 0,38 кВ	Стадия: Р; Лист: ; Листов: 1
ГИП		Валявский			12.94		АО РОСЭП
Гл. специал.		Попель					
Исполнитель		Попель					
Н. контр.		Валявский					

Копировал 400458 18 Формат А3

Инв. № подл. | Подп. и дата | Взам. инв. №

КРЕПЛЕНИЕ СИП НА ДЕРЕВЯННЫХ КОНЦЕВЫХ ОПОРАХ

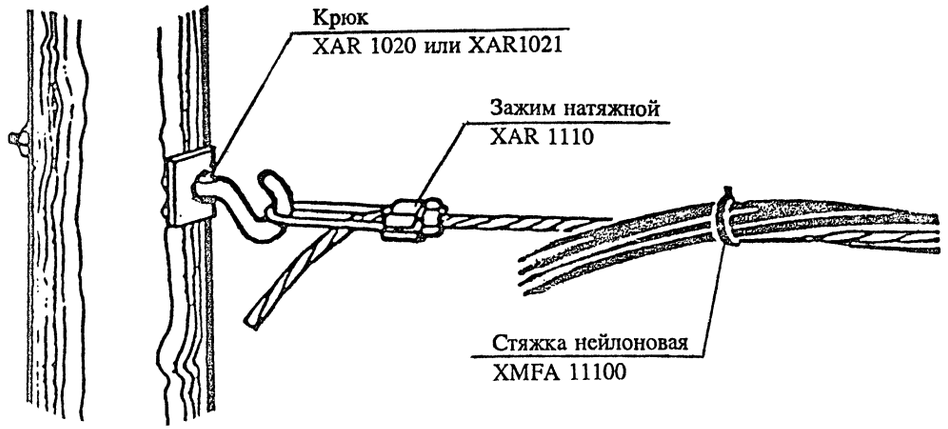

УЗЕЛ УСТАНОВКИ НАТЯЖНОГО ЗАЖИМА

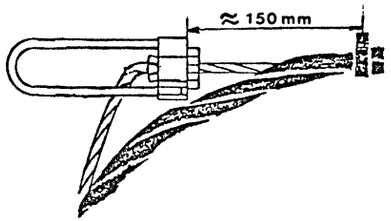

КРЕПЛЕНИЕ СИП НА ДЕРЕВЯННЫХ ОТВЕТВИТЕЛЬНЫХ ОПРАХ

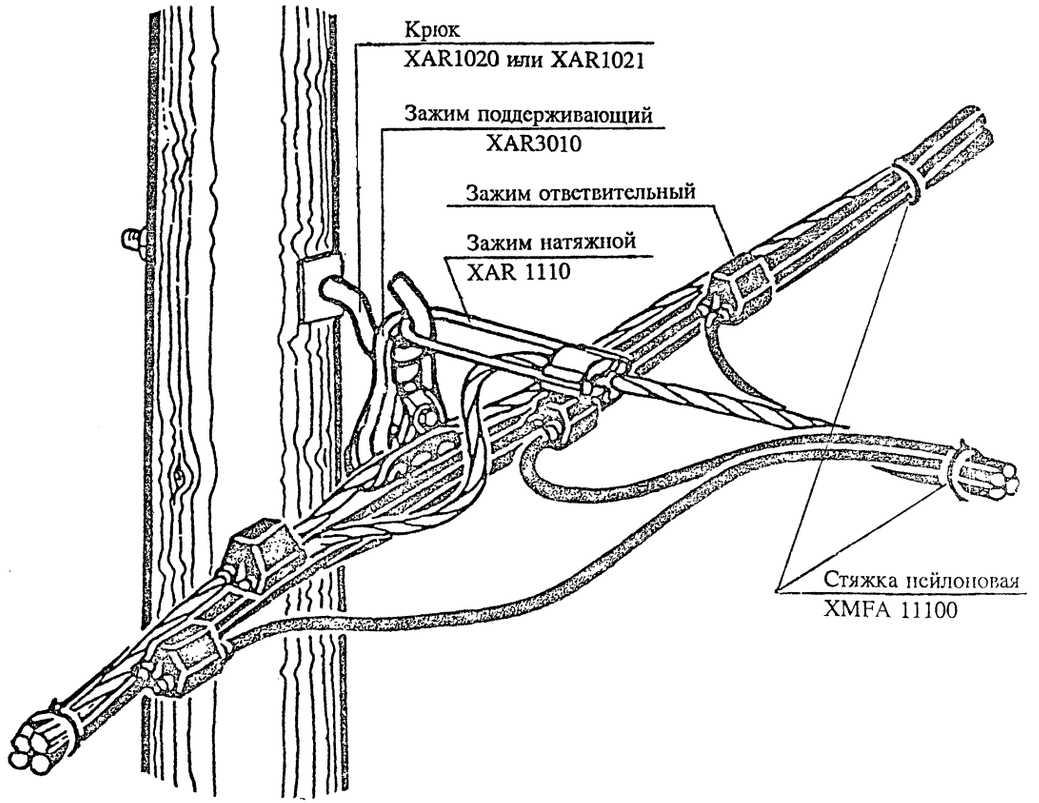

Настоящий чертеж выполнен на основании каталога финской фирмы "Нокия"

Изм.	Кол.уч	Лист	№ док.	Подп.	Дата
Нач.отдела.		Валявский			
ГИП		Валявский			12.94
Гл. специал.		Попель			
Исполнитель		Попель			
Н. контр.		Валявский			

5.407-156.94.1-14

Узлы крепления СИП на деревянных концевых и ответвительных опорах ВЛИ 0,38 кВ

Стадия	Лист	Листов
Р		1

АО РОСЭП

Инв. № подл. | Подп. и дата | Взам. инв. №

Копировал

Ц00458 19 Формат А3

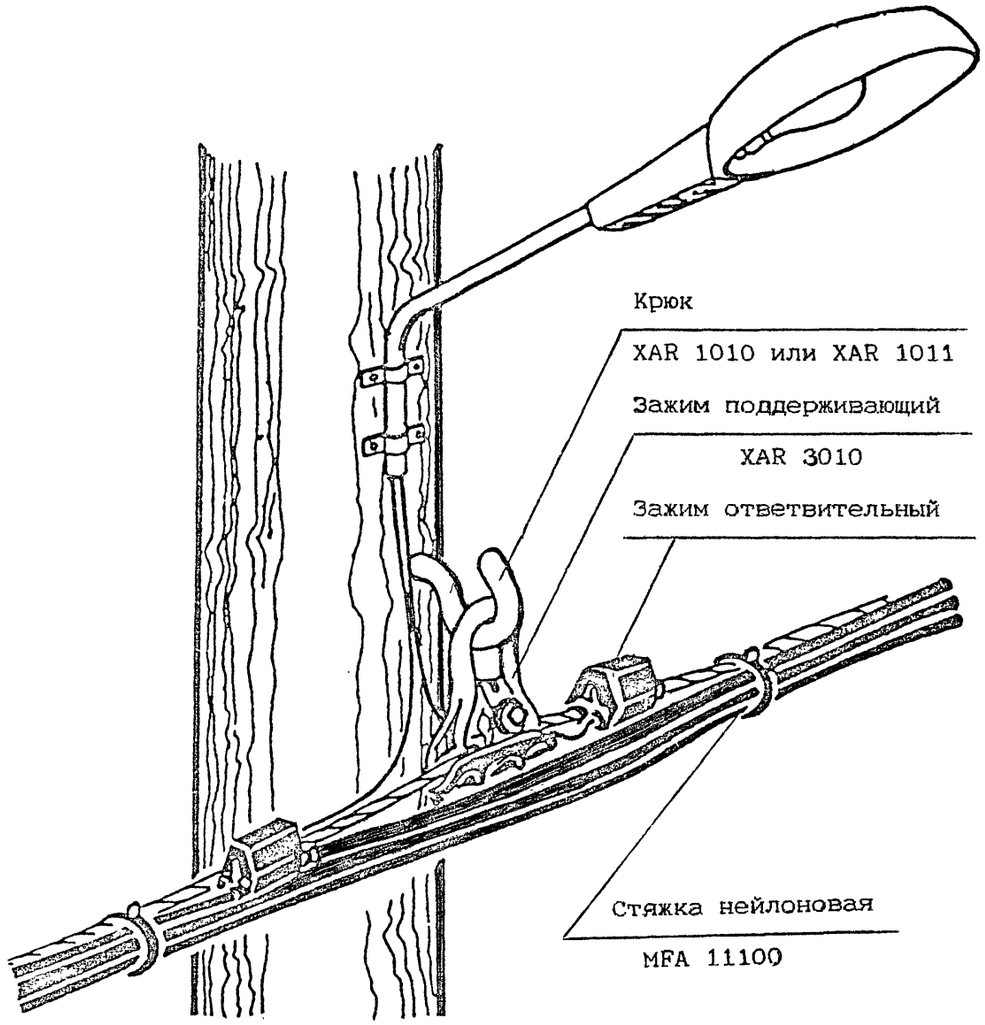

Настоящий чертеж выполнен на основании каталога финской фирмы "Нокия"

Инв. № подл. | Подп. и дата | Взам. инв. №

Изм.	Кол.уч	Лист	№ док.	Подп.	Дата
Нач.отдела.		Валявский			
ГИП		Валявский			12.94
Гл. специал.		Попель			
Исполнитель		Попель			
Н. контр.		Валявский			

5.407-156.94.1-15

Узел установки светильника уличного освещения на деревянной опоре ВЛИ 0,38 кВ и его присоединение к СИП

Стадия	Лист	Листов
Р		1

АО РОСЭП

Копировал

Ц00458 20 Формат А3

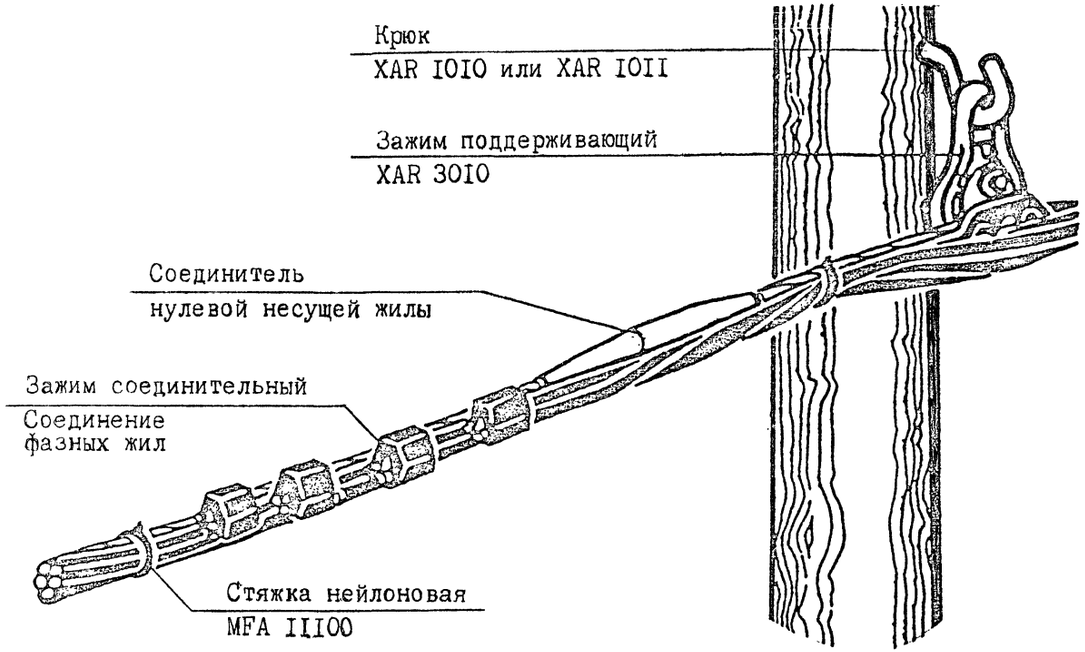

ПОСЛЕДОВАТЕЛЬНОСТЬ МОНТАЖА СОЕДИНИТЕЛЯ

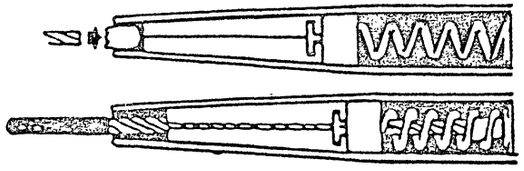

Настоящий чертеж выполнен на основании каталога финской фирмы "Нокия"

Изм.	Кол.уч	Лист	№ док.	Подп.	Дата
Нач.отдела.		Валявский			
ГИП		Валявский			12.94
Гл. специал.		Попель			
Исполнитель		Попель			
Н. контр.		Валявский			

5.407-156.94.1-16

Узел соединения СИП в пролете ВЛИ 0,38 кВ

Стадия	Лист	Листов
Р		1

АО РОСЭП

Инв. № подл. | Подп. и дата | Взам. инв. №

Копировал

Ц00458 21 Формат А3

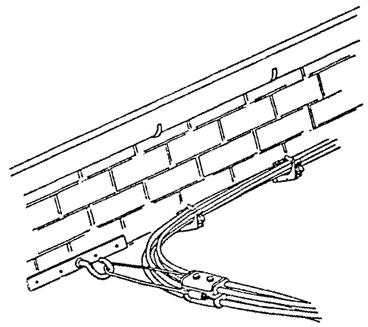

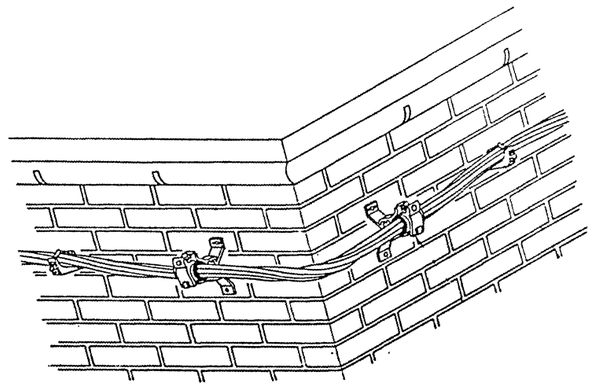

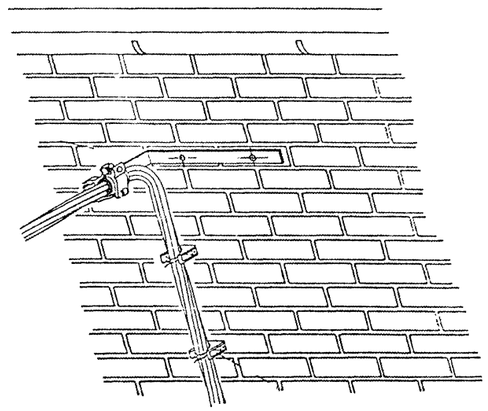

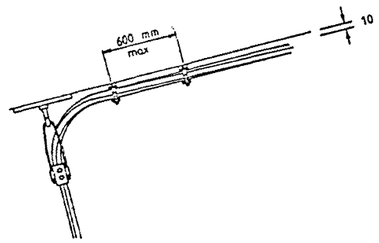

Настоящий чертеж выполнен на основании каталога финской фирмы "Нокия"

Изм.	Кол.уч	Лист	№ док.	Подп.	Дата
Нач.отдела.		Валявский			
ГИП		Валявский			
Гл. специал.		Попель			
Исполнитель		Попель			
Н. контр.		Валявский			

5.407-156.94.1-1?

Узлы крепления и прокладки СИП по стенам стенам зданий при устройстве вводов от ВЛИ 0,38 кВ

Стадия	Лист	Листов
Р	1	2

АО РОСЭП

Ц00458 22

Копировал

Формат А3

Инв. № подл. | Подп. и дата | Взам. инв. №

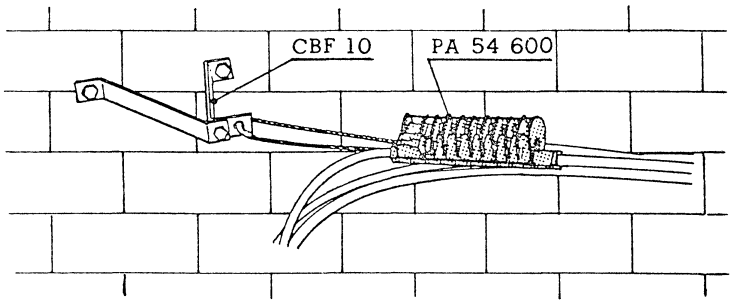

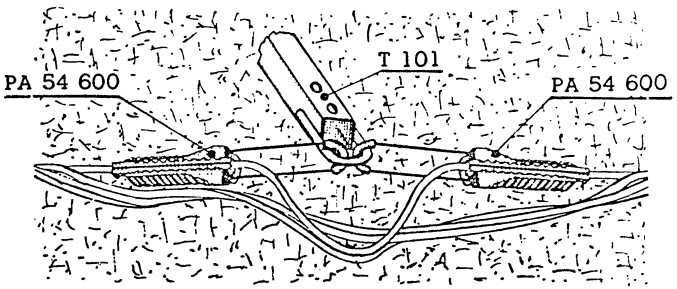

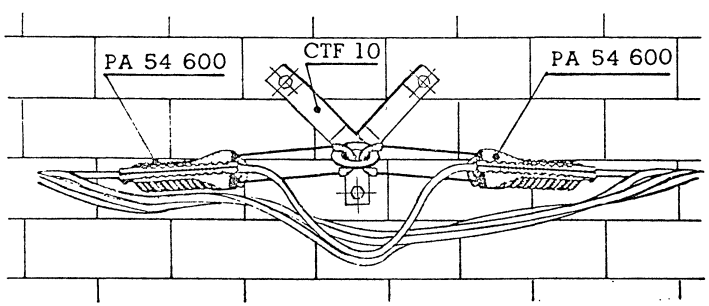

I. Настоящий чертеж выполнен на основании каталога российско-французской фирмы "Элсика".

2. Типоразмеры и обозначения линейной арматуры, приведенной на чертеже, приняты по каталогу российско-французской фирмы "Элсика".

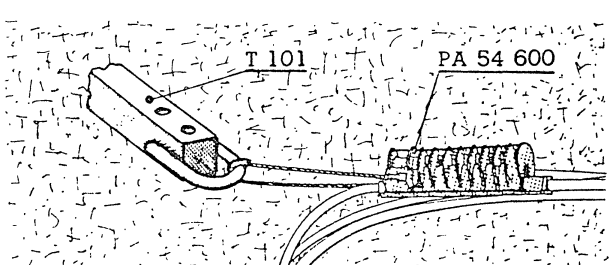

gost.e-ecolog.ru

Инв. № | Подп. и дата | Взам. инв. №

Изм.	Кол.уч.	Лист	№ док.	Подп.	Дата	5.407-156.94.I-17	Лист 2

Копировал