ТИПОВАЯ ДОКУМЕНТАЦИЯ НА КОНСТРУКЦИИ ИЗДЕЛИЯ
И УЗЛЫ ЗДАНИЙ И СООРУЖЕНИЙ

СЕРИЯ 5.407-138

ВОЗДУШНЫЕ ПИТАЮЩИЕ И ОТСАСЫВАЮЩИЕ ЛИНИИ ДЛЯ ЭЛЕКТРИФИЦИРОВАННОГО ПРОМЫШЛЕННОГО ТРАНСПОРТА ВЫВОДЫ ИЗ ПОДСТАНЦИИ ЛИНИЙ ПОСТОЯННОГО ТОКА

ВЫПУСК 2
ИЗДЕЛИЯ. РАБОЧИЕ ЧЕРТЕЖИ

25007-03
ЦЕНА

gost.e-ecolog.ru

ТИПОВАЯ ДОКУМЕНТАЦИЯ НА КОНСТРУКЦИИ, ИЗДЕЛИЯ
И УЗЛЫ ЗДАНИЙ И СООРУЖЕНИЙ

СЕРИЯ 5.407-138

ВОЗДУШНЫЕ ПИТАЮЩИЕ И ОТСАСЫВАЮЩИЕ ЛИНИИ ДЛЯ ЭЛЕКТРИФИЦИРОВАННОГО ПРОМЫШЛЕННОГО ТРАНСПОРТА ВЫВОДЫ ИЗ ПОДСТАНЦИИ ЛИНИЙ ПОСТОЯННОГО ТОКА

ВЫПУСК 2
ИЗДЕЛИЯ. РАБОЧИЕ ЧЕРТЕЖИ

Разработаны
ВНИПИ ТЯЖПРОМЭЛЕКТРОПРОЕКТ

Утверждены
техническим заданием от 26.04.90 г.
и введены в действие с 01.09.91 г.
ВНИПИ ТЯЖПРОМЭЛЕКТРОПРОЕКТ
приказ от 25.06.91 № 46

Главный инженер института А.Г.Смирнов
Начальник технического отдела Л.Е.Годгельф
Начальник отдела типового проектирования Н.И.Ивкин

Обозначение	Наименование	стр.
5.407-138.2-01	Хомут	3
5.407-138.2-02	Шайба	3
5.407-138.2-03	Ниппель	4
5.407-138.2-04	Патрубок	4
5.407-138.2-05	Кронштейн для установки рогового разрядника	5
5.407-138.2-06	Кронштейн для установки роговых разрядников	6
5.407-138.2-07	Консоль нижняя	7
5.407-138.2-08	Консоль верхняя	7
5.407-138.2-09	Консоль нижняя	8
5.407-138.2-10	Консоль верхняя	8
5.407-138.2-11	Пластина	9
5.407-138.2-12	Стойка	9
5.407-138.2-13	Рог разрядника средний	10
5.407-138.2-14	Рог разрядника крайний	10
5.407-138.2-15	Кронштейн для установки вентильного разрядника	11
5.407-138.2-16	Кронштейн для установки двух вентильных разрядников	12
5.407-138.2-17	Консоль верхняя	13
5.407-138.2-18	Консоль нижняя	13
5.407-138.2-19	Консоль верхняя	14
5.407-138.2-20	Консоль нижняя	14
5.407-138.2-21	Накладка	15
5.407-138.2-22	Рог разрядника	15
5.407-138.2-23	Вал ручного привода	16
5.407-138.2-24	Вал моторного привода	17
5.407-138.2-25	Консоль правая	18
5.407-138.2-26	Консоль левая	18
5.407-138.2-27	Консоль кронштейна	19
5.407-138.2-28	Консоль	19
5.407-138.2-29	Шина заземляющая	20
5.407-138.2-30	Ниппель	20
5.407-138.2-31	Кронштейн для установки разъединителя	21
5.407-138.2-32	Кронштейн для установки двух разъединителей	22
5.407-138.2-33	Кронштейн для установки привода ручного	23
5.407-138.2-34	Уголок опорный	24
5.407-138.2-35	Уголок крепежный	24
5.407-138.2-36	Кронштейн для установки привода моторного	25
5.407-138.2-37	Балка	26
5.407-138.2-38	Стержень изогнутый	26
5.407-138.2-39	Балка	27
5.407-138.2-40	Подкос правый	27
5.407-138.2-41	Подкос левый	28
5.407-138.2-42	Кронштейн ручного привода	28
5.407-138.2-43	Кронштейн моторного привода	29
5.407-138.2-44	Полухомут	30
5.407-138.2-45	Вкладыш	31
5.407-138.2-46	Шина Ш-1	31
5.407-138.2-47	Шина Ш-2	32
5.407-138.2-48	Шина Ш-3	32

Разраб.	Шелепнева		5.407-138.2
Провер.	Орлова		
Нач. отд.	Ивкин		
Н.контр.	Аллакозов	06.91	Содержание

Стадия	Лист	Листов
Р		1

ВНИПИ ТЯЖПРОМЭЛЕКТРОПРОЕКТ ИМЕНИ Ф.Б.ЯКУБОВСКОГО МОСКВА

Инв. № подл. | Подп. и дата | Взам. инв. №

25007-03 3

копировал: Барковская формат: А3

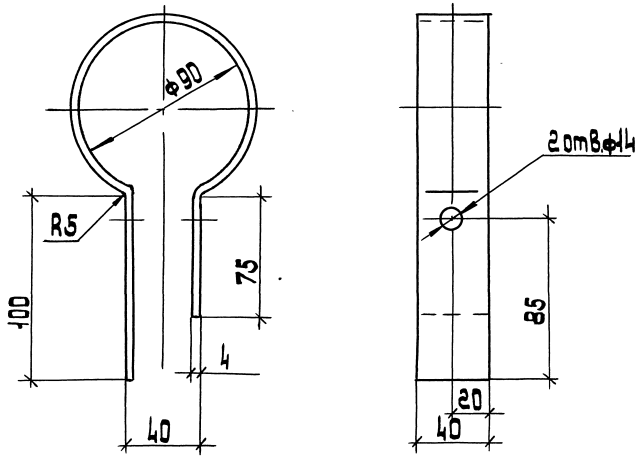

Длина развертки 426 мм

Разраб.	Щелепнева		5.407-138.2-01		
Провер.	Орлова				
Нач. отд.	Цвикин				
			Хомут	Стадия: Р	Масса: 0,6
				Масштаб: 1:2	
				Лист	Листов 1
Н. контр.	Аллахазов	06.91	Полоса 4×40В-2 ГОСТ 103-76 Ст.3пс 4-I ГОСТ 535-88	ВНИИ тяжпромэлектропроект имени Ф.В. Якубовского МОСКВА	

Инв. № подл. | Подп. и дата | Взам. инв. №

Копировал: Барковская Формат: А4

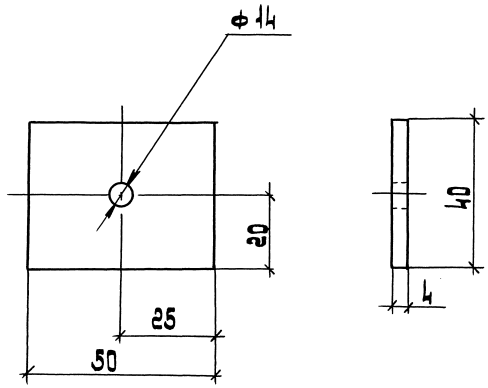

Разраб.	Щелепнева		5.407-138.2-02		
Провер.	Орлова				
Нач. отд.	Цвикин				
			Шайба	Стадия: Р	Масса: 0,06
				Масштаб: 1:1	
				Лист	Листов 1
Н. контр.	Аллахазов	06.91	Полоса 4×40В-2 ГОСТ 103-76 Ст.3пс 4-I ГОСТ 535-88	ВНИИ тяжпромэлектропроект имени Ф.В. Якубовского МОСКВА	

Инв. № подл. | Подп. и дата | Взам. инв. №

Копировал: Барковская Формат: А4

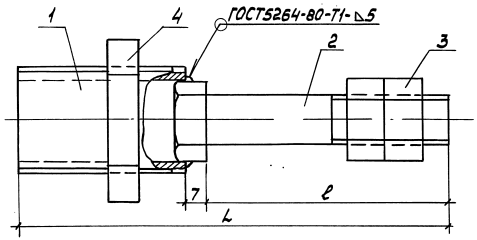

Обозначение	Размеры, мм ℓ	L	Масса кг
5.407-138.2-03	50	122	0,38
-01	80	152	0,43
-02	100	172	0,46

Поз.	Наименование	Кол. на испол.	01	02	Обозначение
1	Патрубок	1	1	1	5.407-138.2-04
2	Болт М16-6g×50.58				
	ГОСТ 7798-70	1			
2	Болт М16-6g×80.58				
	ГОСТ 7798-70		1		
2	Болт М16-6g×100.58				
	ГОСТ 7798-70			1	
3	Гайка М16-6Н.5 ГОСТ 5915-70	2	2	2	
4	Контргайка 25 ГОСТ 8968-75	1	1	1	

Грани головки болта обработать до ф 26 мм

Разраб.	Иллюзов		
Провер.	Орлова		
Нач.отд	Ивкин		
Н.контр.	Орлова		06.91

5.407-138.2-03

Ниппель

Стадия	Лист	Листов
Р		1

ВНИПИ ТЯЖПРОМЭЛЕКТРОПРОЕКТ ИМЕНИ Ф.Б.ЯКУБОВСКОГО МОСКВА

Инв.№ подл. | Подп. и дата | Взам.инв.№

Копировал Сергеева Формат А4

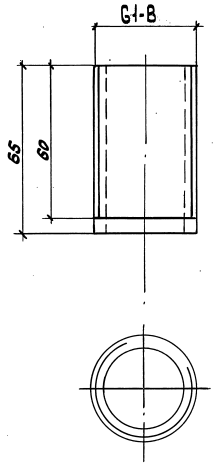

Разраб.	Иллюзов		
Провер.	Орлова		
Нач.отд	Ивкин		
Н.контр.	Орлова		06.91

5.407-138.2-04

Патрубок

Стадия	Масса	Масштаб
Р	0,13	1:1

Лист | Листов 1

Труба 25×2,8 ГОСТ 3262-75

ВНИПИ ТЯЖПРОМЭЛЕКТРОПРОЕКТ ИМЕНИ Ф.Б.ЯКУБОВСКОГО МОСКВА

Инв.№ подл. | Подп. и дата | Взам.инв.№

Копировал Сергеева Формат А4

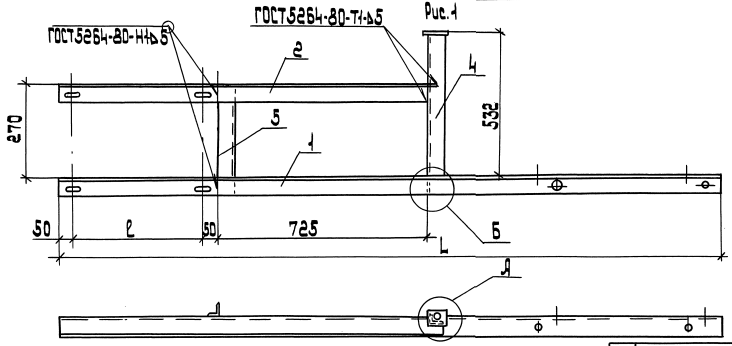

Рис. 1

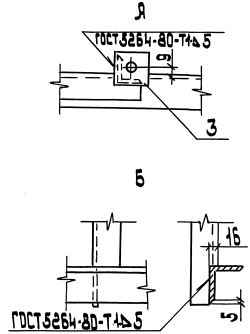

Рис. 2
Остальное - см. рис. 1

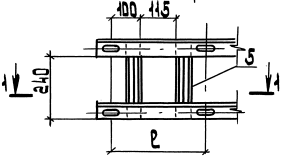

1-1

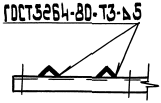

Поз	Наименование	Кол. на испол.			Обозначение
			01	02	
1	Консоль нижняя	1			5.407-138.2-07
			1		-01
				1	-02
2	Консоль верхняя	1			5.407-138.2-08
			1		-01
				1	-02
3	Пластина	1	1	1	5.407-138.2-11
4	Стойка	1	1	1	5.407-138.2-12
5	Уголок 45×5				
	ГОСТ 8509-86				
	l=320; 1,08 кг	1	1	2	без черт.

Обозначение	Рис.	Размеры, мм		Масса, кг
		L	l	
5.407-138.2-05	1	2510	570	22,42
-01		2760	820	24,82
-02	2	2255	315	23,43

Разраб.	Шелепнева		
Провер.	Орлова		
Нач. отд.	Ивкин		
Н. контр.	Аллакозов		06.91

5.407-138.2-05

Кронштейн для установки рогового разрядника

Стадия	Лист	Листов
Р		1

ВНИПИ ТЯЖПРОМЭЛЕКТРОПРОЕКТ имени Ф.Э. Кубовского МВЕКА

Инв. № подл. | Подп. и дата | Взам. инв. №

25007-03 6

копировал: Барковская

формат: А3

Рис. 1

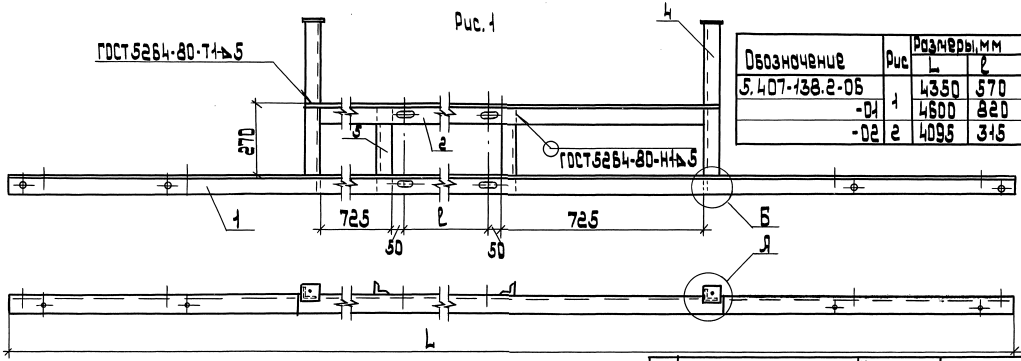

Обозначение	Рис	Размеры, мм L	ℓ	Масса кг
5.407-138.2-06	1	4350	570	38,4
-01		4600	820	40,8
-02	2	4095	315	30,25

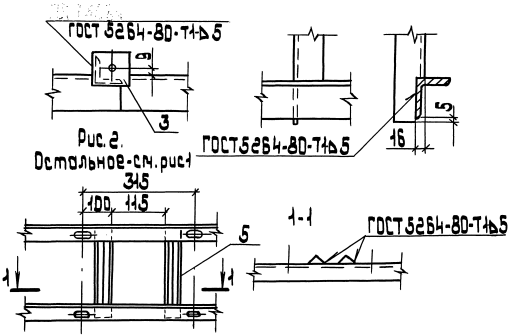

Рис. 2.
Остальное-см. рис1

Поз.	Наименование	Кол. на испол.	01	02	Обозначение
1	Консоль нижняя	1			5.407-138.2-09
			1		-01
				1	-02
2	Консоль верхняя	1			5.407-138.2-10
			1		-01
				1	-02
3	Пластина	2	2	2	5.407-138.2-11
4	Стойка	2	2	2	5.407-138.2-12
5	Уголок 45×5				
	ГОСТ 8509-86				
	ℓ=320; 1,08 кг			2	без черт.

Разраб.	Шелепнева		
Провер.	Орлова		
Нач. отд.	Ивкин		
Н. контр.	Аллакозов		06.91

5.407-138.2-06

Кронштейн для установки роговых разрядников

Стадия	Лист	Листов
Р		1

ВНИПИ
ТЯЖПРОМЭЛЕКТРОПРОЕКТ
ИМЕНИ Ф.Э. ЯКУБОВСКОГО
МОСКВА

Инв. № подл. | Подп. и дата | Взам. инв. №

25007-03 7

копировал: Барковская

формат: А3

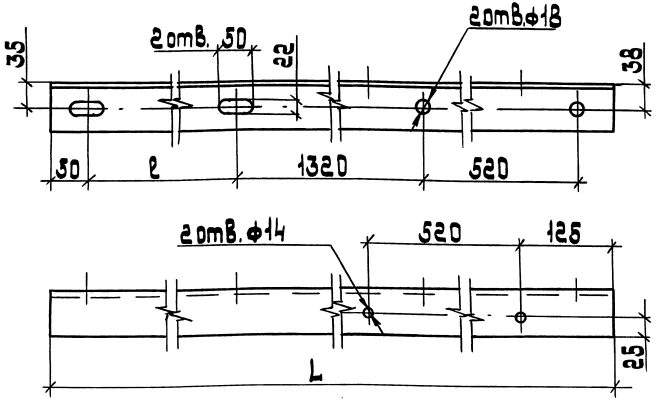

Обозначение	Размеры, мм L	ℓ	Масса, кг
5.407-138.2-07	2510	570	12.07
-01	2760	820	13.27
-02	2255	315	10.84

Инв.№подл. | Подп. и дата | Взам.инв.№

Разраб.	Щелкнева		5.407-138.2-07
Провер.	Орлова		
Нач.отд.	Цвкин		
Н.контр.	Алексеев	06.91	Консоль нижняя

Стадия	Масса	Масштаб
Р	сл.	1:5

Лист | Листов 1

Уголок 63×5 ГОСТ 8509-86 / Ст.3пс4-1 ГОСТ 535-88

ВНИИ тяжпромэлектропроект имени Ф.Б.Якубовского

Копировал: Барковская Формат А4

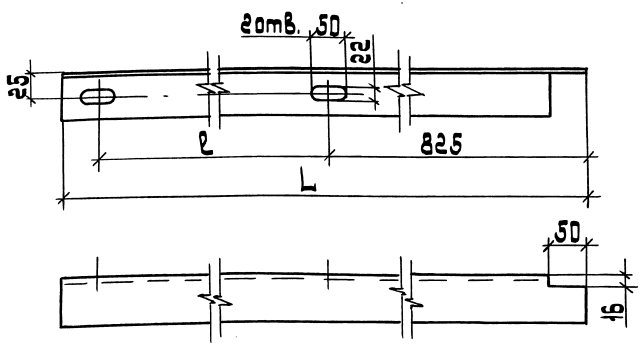

Обозначение	Размеры, мм L	ℓ	Масса, кг
5.407-138.2-08	1445	570	5.45
-01	1695	820	6.39
-02	1190	315	5.72

Инв.№подл. | Подп. и дата | Взам.инв.№

Разраб.	Щелкнева		5.407-138.2-08
Провер.	Орлова		
Нач.отд.	Цвкин		
Н.контр.	Алексеев	06.91	Консоль Верхняя

Стадия	Масса	Масштаб
Р	сл.	1:5

Лист | Листов 1

Уголок 50×5 ГОСТ 8509-86 / Ст.3пс4-1 ГОСТ 535-88

ВНИИ тяжпромэлектропроект имени Ф.Б.Якубовского

25007-03 8

Копировал: Барковская Формат А4

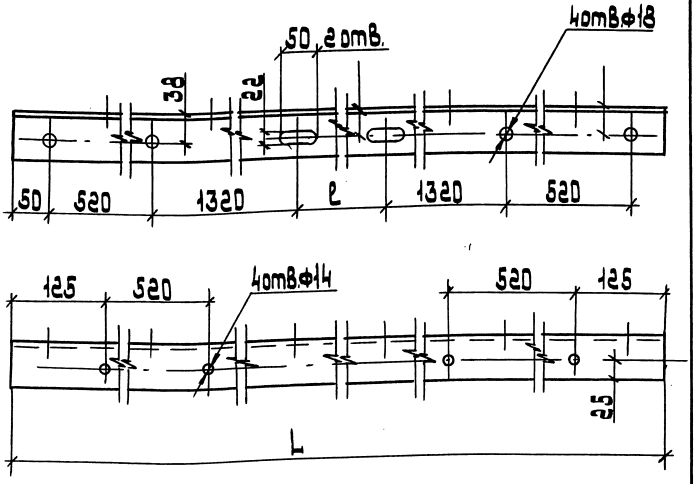

Обозначение	Размеры, мм		Масса, кг
	L	ℓ	
5.407-138.2-09	4350	570	20.92
-01	4600	820	22.12
-02	4095	315	19.69

Разраб.	Щелепнева		
Провер.	Орлова		
Нач. отд.	Ивкин		
Н. контр.	Яллакозов		06.91

5.407-138.2-09

Консоль нижняя

Стадия	Масса	Масштаб
Р	см. табл.	1:5

Лист | Листов 1

Уголок 63×5-В ГОСТ 8509-86 / Ст3пс4-I ГОСТ 535-88

ВНИПИ Тяжпромэлектропроект имени Ф.Б. Якубовского Москва

Взам. инв. № | Подп. и дата | Инв. № подл.

копировал: Барковская

формат: А4

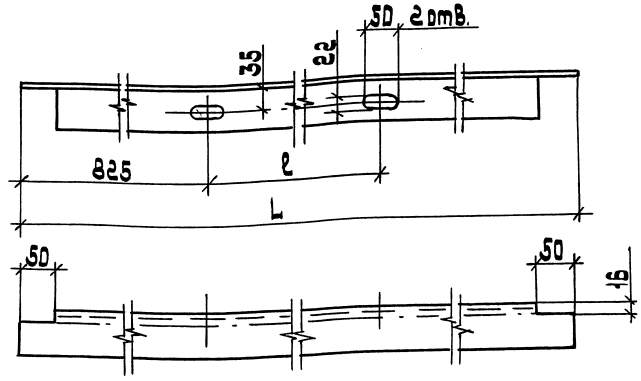

Обозначение	Размеры, мм		Масса, кг
	L	ℓ	
5.407-138.2-10	2220	570	10.68
-01	2470	820	11.88
-02	1965	315	9.45

Разраб.	Щелепнева		
Провер.	Орлова		
Нач. отд.	Ивкин		
Н. контр.	Яллакозов		06.91

5.407-138.2-10

Консоль верхняя

Стадия	Масса	Масштаб
Р	см. табл.	1:5

Лист | Листов 1

Уголок 63×5-В ГОСТ 8509-86 / Ст3пс4-I ГОСТ 535-88

ВНИПИ Тяжпромэлектропроект имени Ф.Б. Якубовского Москва

Взам. инв. № | Подп. и дата | Инв. № подл.

25007-03 9

копировал: Барковская

формат: А4

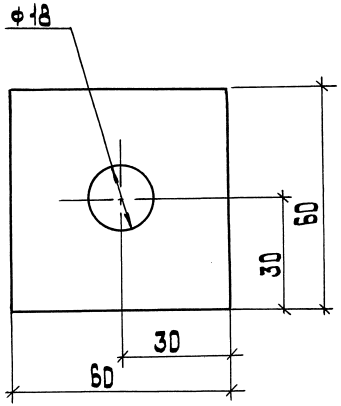

Разраб.	Щелепнева		5.407-138.2-11		
Провер.	Орлова				
Нач.отд.	Цвкин				
			Пластина	Стадия: Р	Масса: 0,14	Масштаб: 1:1
				Лист	Листов 1
Н.контр.	Аллакозов	06.91	Полоса 5×60В-2 ГОСТ 103-76 / Ст3пс4-1 ГОСТ 535-88	ВНИПИ тяжпромэлектропроект имени Ф.Якубовского Москва	

Инв.№подл. | Подп. и дата | Взам.инв.№

Копировал: Барковская Формат: А4

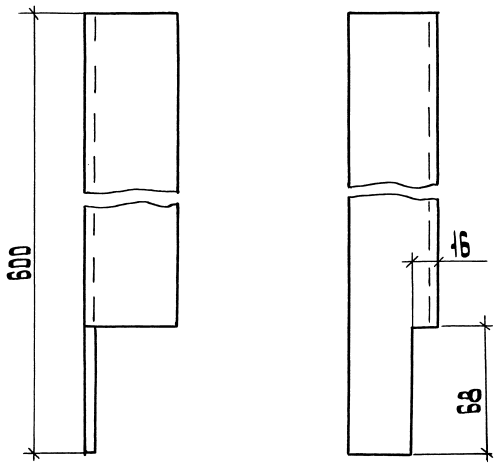

Разраб.	Щелепнева		5.407-138.2-12		
Провер.	Орлова				
Нач.отд.	Цвкин				
			Стойка	Стадия: Р	Масса: 2,2	Масштаб: 1:2
				Лист	Листов 1
Н.контр.	Аллакозов	06.91	Уголок 50×5-В ГОСТ 8509-86 / Ст.3пс4-1 ГОСТ 535-88	ВНИПИ тяжпромэлектропроект имени Ф.Якубовского Москва	

Инв.№подл. | Подп. и дата | Взам.инв.№

Копировал: Барковская Формат: А4

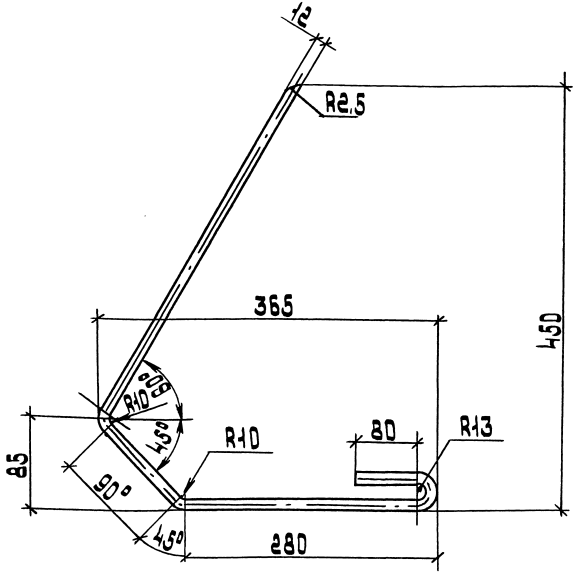

Длина развертки 920 мм.

Разраб.	Щелепнева		
Провер.	Орлова		
Нач.отд.	Ивкин		
Н.контр.	Яллакозов		06.91

5.407-138.2-13

Рог разрядника средний

Стадия	Масса	Масштаб
Р	0,82	1:4

Лист | Листов

Круг 12 ГОСТ 2590-88 / Ст3пс4-I ГОСТ535-88

ВНИПИ ТЯЖПРОМЭЛЕКТРОПРОЕКТ ИМЕНИ Ф.Б.ЯКУБОВСКОГО МОСКВА

Взам.инв.№ | Подп. и дата | Инв.№ подл.

копировал: Барковская

формат: А4

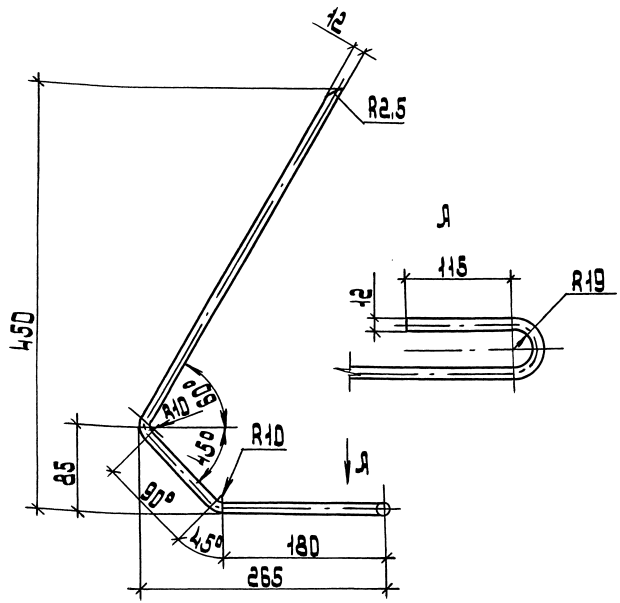

Длина развертки 860 мм.

Разраб.	Щелепнева		
Провер.	Орлова		
Нач.отд.	Ивкин		
Н.контр.	Яллакозов		06.91

5.407-138.2-14

Рог разрядника крайний

Стадия	Масса	Масштаб
Р	0,77	1:4

Лист | Листов 1

Круг 12 ГОСТ 2590-88 / Ст3пс4-I ГОСТ535-88

ВНИПИ ТЯЖПРОМЭЛЕКТРОПРОЕКТ ИМЕНИ Ф.Б.ЯКУБОВСКОГО МОСКВА

Взам.инв.№ | Подп. и дата | Инв.№ подл.

25007-03 11

копировал: Барковская

формат: А4

Рис. 1

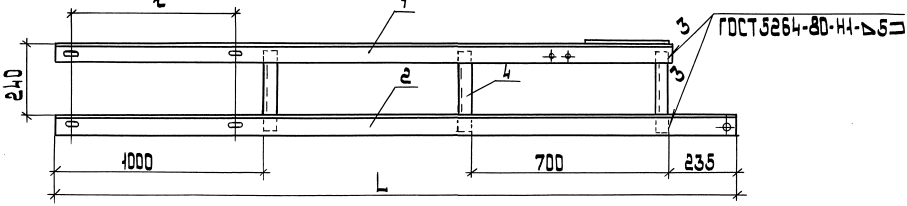

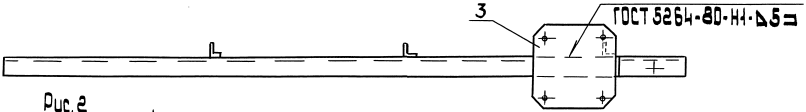

Рис. 2
Остальное - см. рис. 1

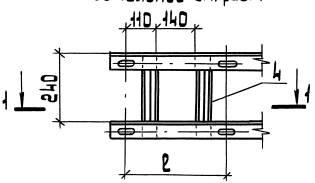

1-1

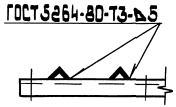

Поз	Наименование	Кол. на испол			Обозначение
			01	02	
1	Консоль верхняя	1			5.407-138.2-17
			1		-01
				1	-02
2	Консоль нижняя	1			5.407-138.2-18
			1		-01
				1	-02
3	Накладка	1	1	1	5.407-138.2-21
4	Уголок 45×5				
	ГОСТ 8509-86				
	l = 290; 0,98 кг	3	3	4	без черт.

Обозначение	Рис.	Размеры, мм		Масса кг
		L	l	
5.407-138.2-15	1	2385	570	28.37
-01		2635	820	30.77
-02	2	2170	360	23.63

Разраб.	Шелепнева		
Провер.	Орлова		
Нач. отд.	Ивкин		
Н. контр.	Ялпакозов		06.91

5.407-138.2-15

Кронштейн для установки вентильного разрядника

Стадия	Лист	Листов
Р		1

Внипи тяжпромэлектропроект имени Ф.Э. Якубовского Москва

Инв. № подл. | Подп. и дата | Взам. инв. №

копировал: Барковская

формат: А3

Рис. 1

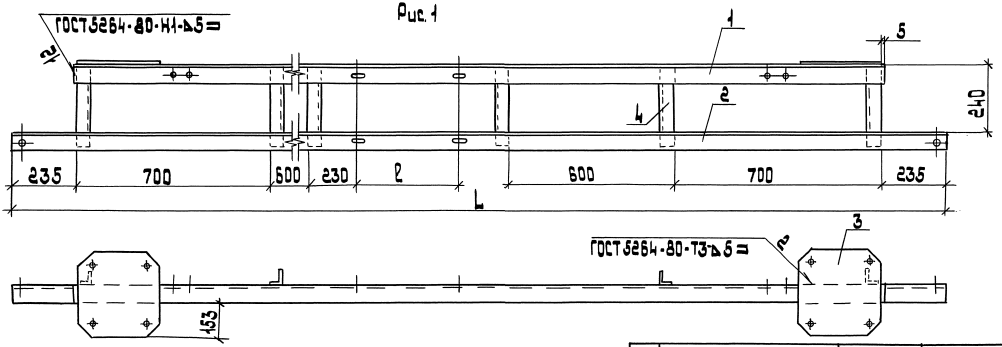

Рис. 2
Остальное - см. рис. 1

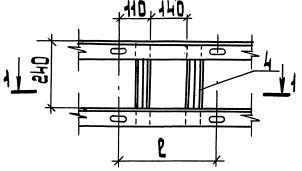

1-1



Поз.	Наименование	Кол. на испол.			Обозначение
			01	02	
1	Консоль верхняя	1			5.407-138.2-19
			1		-01
				1	-02
2	Консоль нижняя	1			5.407-138.2-20
			1		-01
				1	-02
3	Накладка	2	2	2	5.407-138.2-21
4	Уголок 45×45×5				
	ГОСТ 8509-86				
	ℓ=290; 0.98 кг	6	6	6	без черт.

Обозначение	Рис.	Размеры, мм		Масса кг
		L	ℓ	
5.407-138.2-16	1	4100	570	50.35
-01		4350	820	52.75
-02	2	3890	360	48.74

Разраб.	Щелепнева		
Провер.	Орлова		
Нач. отд.	Ивкин		
Н. контр.	Алланазов		06.91

5.407-138.2-16

Кронштейн для установки двух вентильных разрядников

Стадия	Лист	Листов
Р		1

ВНИПИ
ТЯЖПРОМЭЛЕКТРОПРОЕКТ
ИМЕНИ Ф.Б. ЯКУБОВСКОГО
МОСКВА

Инв. № подл. | Подп. и дата | Взам. инв. №

25007-03 13

копировал: Барковская

формат: А3

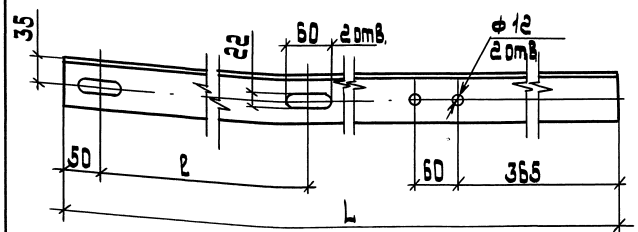

Обозначение	Размеры, мм		Масса кг
	L	ℓ	
5.407-138.2-17	2160	570	10.38
-01	2410	820	11.59
-02	1940	360	9.33

Разраб. Шелепнева
Провер. Орлова
Нач.отд. Ивкин
Н.контр. Аллакозов 06.91

5.407-138.2-17

Консоль верхняя

стадия	масса	масштаб
Р	т.н. табл.	1:5

лист | листов 1

Уголок 63×5-В ГОСТ 8509-86
Ст.3пс4-1 ГОСТ 535-88

ВНИПИ тяжпромэлектропроект имени Ф.Б.Якубовского МОСКВА

Инв.№ подл. | Подп. и дата | Взам.инв.№

Копировал: Барковская Формат: А4

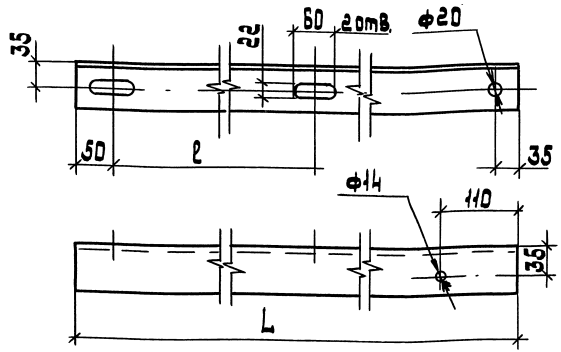

Обозначение	Размеры, мм		Масса кг
	L	ℓ	
5.407-138.2-18	2385	570	11.47
-01	2635	820	12.67
-02	2170	360	10.44

Разраб. Шелепнева
Провер. Орлова
Нач.отд. Ивкин
Н.контр. Аллакозов 06.91

5.407-138.2-18

Консоль нижняя

стадия	масса	масштаб
Р	т.н. табл.	1:5

лист | листов 1

Уголок 63×5-В ГОСТ 8509-86
Ст.3пс4-1 ГОСТ 535-88

ВНИПИ тяжпромэлектропроект имени Ф.Б.Якубовского МОСКВА

Инв.№ подл. | Подп. и дата | Взам.инв.№

Копировал: Барковская Формат: А4

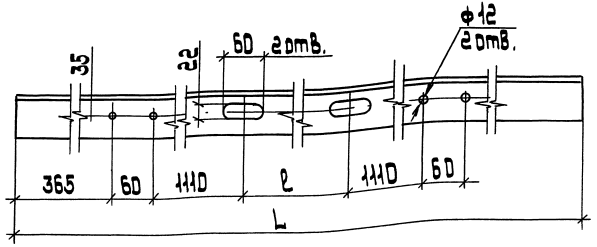

Обозначение	Размеры, мм		Масса кг
	L	l	
5.407-138.2-19	3640	570	17.51
-D1	3890	820	18.71
-D2	3430	360	16.49

Разраб.	Шелепнева		
Провер.	Орлова		
Нач.отд.	Ивкин		
Н.контр	Аллакозов		06.91

5.407-138.2-19

Консоль верхняя

стадия	масса	масштаб
Р	см. табл.	1:5

лист | листов 1

Уголок 63×5-В ГОСТ 8509-86
Ст3пс4-I ГОСТ 535-88

ВНИПИ тяжпромэлектропроект имени Ф.Б. Якубовского МОСКВА

Взам.инв.№ | подп. и дата | инв.№ подл.

копировал: Барковская формат: А4

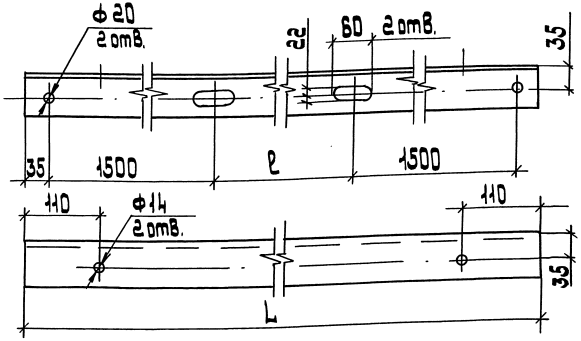

Обозначение	Размеры, мм		Масса кг
	L	l	
5.407-138.2-20	4100	570	19.72
-D1	4350	820	20.92
-D2	3890	360	18.71

Разраб.	Шелепнева		
Провер.	Орлова		
Нач.отд.	Ивкин		
Н.контр	Аллакозов		06.91

5.407-138.2-20

Консоль нижняя

стадия	масса	масштаб
Р	см. табл.	1:5

лист | листов 1

Уголок 63×5-В ГОСТ 8509-86
Ст.3пс4-I ГОСТ 535-88

ВНИПИ тяжпромэлектропроект имени Ф.Б. Якубовского МОСКВА

Взам.инв.№ | подп. и дата | инв.№ подл.

копировал: Барковская формат: А4

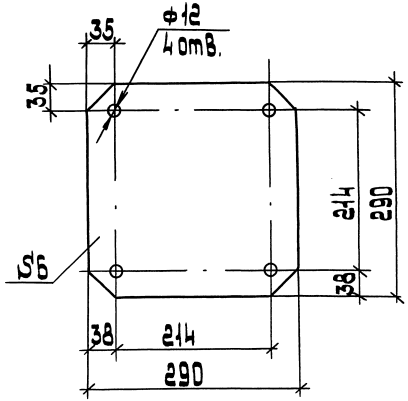

Разраб.	Шелепнева		
Провер.	Орлова		
Нач.отд.	Ивкин		
Н.контр.	Аллакозов		06.91

5.407-138.2-21

Накладка

Стадия	Масса	Масштаб
Р	3,8	1:5

Лист | Листов 1

Лист Б-ПН-6.0 ГОСТ 19903-74
ОК300В-4-III ГОСТ 14637-79

ВНИПИ ТЯЖПРОМЭЛЕКТРОПРОЕКТ ИМЕНИ Ф.Б.ЯКУБОВСКОГО МОСКВА

Инв.№ подл. | Подп. и дата | Взам.инв.№

копировал: Барковская

формат: А4

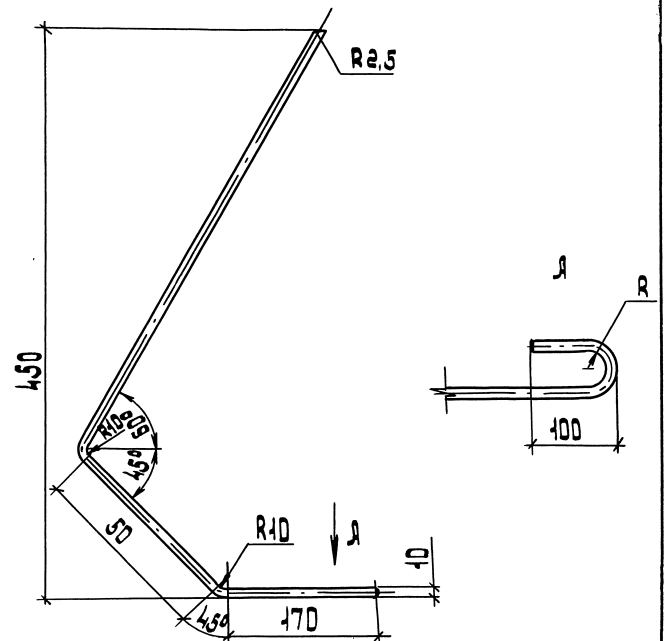

Обозначение	R, мм	Длина развертки мм	Масса кг
5.407-138.2-22	7,5	810	0,5
-01	19	820	0,51

Разраб.	Шелепнева		
Провер.	Орлова		
Нач.отд.	Ивкин		
Н.контр.	Аллакозов		06.91

5.407-138.2-22

Рог разрядника

Стадия	Масса	Масштаб
Р	см. табл	1:4

Лист | Листов 1

Круг 10 ГОСТ 2590-88
Ст3пс4-I ГОСТ 535-88

ВНИПИ ТЯЖПРОМЭЛЕКТРОПРОЕКТ ИМЕНИ Ф.Б.ЯКУБОВСКОГО МОСКВА

Инв.№ подл. | Подп. и дата | Взам.инв.№

25007-03 16

копировал: Барковская

формат: А4

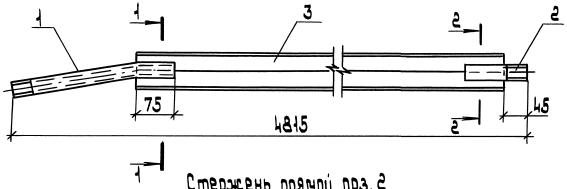

Стержень прямой поз. 2

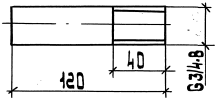

1-1

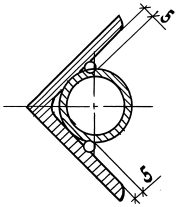

2-2

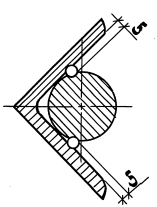

Поз	Наименование	Кол	Обозначение
1	Стержень		
	изогнутый	1	5.407-138.2-38
2	Стержень прямой		
	круг 28 ГОСТ 2590-88		
	l=120; 0,7 кг	1	без черт.
3	Уголок 50×5		
	ГОСТ 8509-86		
	l=4530; 17,08 кг	1	без черт.
	Масса, кг	18,23	

Разраб.	Шелепнева		
Провер.	Орлова		
Нач. отд.	Ивкин		
Н. контр.	Ялакозов		06.91

5.407-138.2-23

Вал ручного привода

Стадия	Лист	Листов
Р		1

ВНИПИ ТЯЖПРОМЭЛЕКТРОПРОЕКТ ИМЕНИ Ф.Э. ДЖЕРЖИНСКОГО МОСКВА

Инв. № подл. | Подп. и дата | Взам. инв. №

Копировал: Барковская Формат: А3

1-1

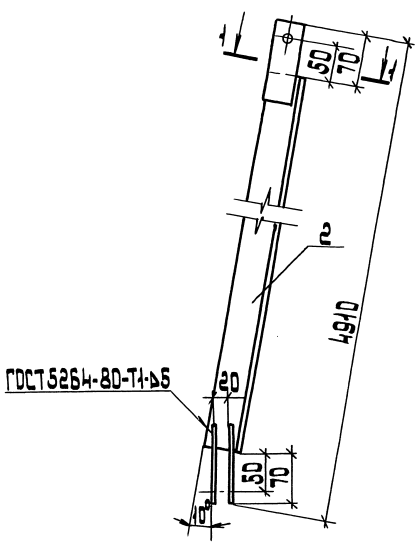

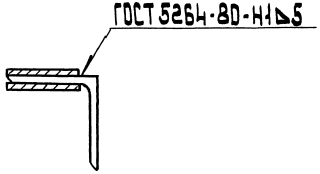

Накладка поз.1

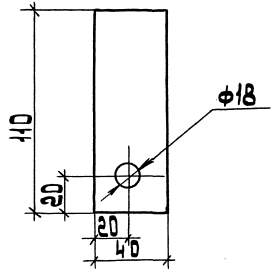

Поз.	Наименование	Кол.	Примечание
1	Накладка		
	Полоса 5×40 ГОСТ 103-76		
	ℓ=110; 0,18 кг	3	без. черт
2	Уголок 50×5		
	ГОСТ 8509-86		
	ℓ=4770; 17,98 кг	1	без черт.
	Масса, кг	18,16	

Разраб.	Щеглова		
Провер.	Орлова		
Нач.отд.	Ивкин		
Н.контр.	Ялакозов		06.91

5.407-138.2-24

Вал моторного привода

Стадия	Лист	Листов
Р		1

ВНИПИ Тяжпромэлектропроект имени Бакулевского Москва

Инв.№ подл. | Подп. и дата | Взам.инв.№

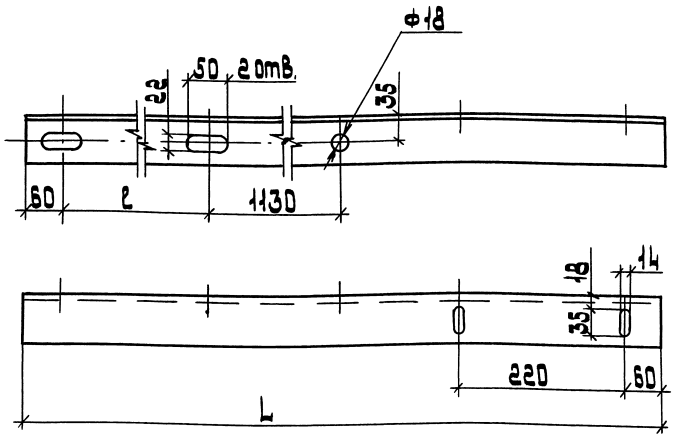

Обозначение	Размеры, мм L	ℓ	масса кг
5.407-138.2-25	2200	570	10.6
-01	2450	820	11.8

Взам.инв.№ | Подп. и дата | Инв.№подл.

Разраб.	Шелепнева		
Провер.	Орлова		
Нач.отд.	Цвикин		
Н.контр.	Аллахвердов		06.91

5.407-138.2-25

Консоль правая

Стадия	Масса	Масштаб
Р	сч. табл.	1:5
Лист	Листов 1	

Уголок 63х5-В ГОСТ 8509-86 / Ст.3 пс 4-1 ГОСТ 535-88

ГПИ Тяжпромэлектропроект имени Ф.Э.Якубовского МОСКВА

копировал: Барковская Формат А4

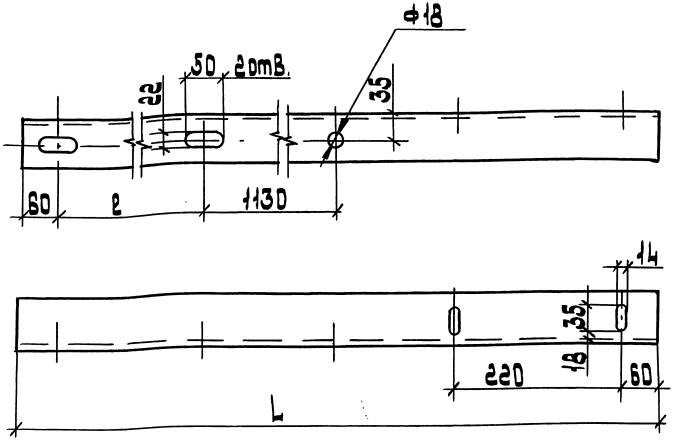

Обозначение	Размеры, мм L	ℓ	масса кг
5.407-138.2-26	2200	570	10.6
-01	2450	820	11.8

Взам.инв.№ | Подп. и дата | Инв.№подл.

Разраб.	Шелепнева		
Провер.	Орлова		
Нач.отд.	Цвикин		
Н.контр.	Аллахвердов		06.91

5.407-138.2-26

Консоль левая

Стадия	Масса	Масштаб
Р	сч. табл.	1:5
Лист	Листов 1	

Уголок 63х5-В ГОСТ 8509-86 / Ст.3 пс 4-1 ГОСТ 535-88

ГПИ Тяжпромэлектропроект имени Ф.Э.Якубовского МОСКВА

25007-03 19

копировал: Барковская Формат А4

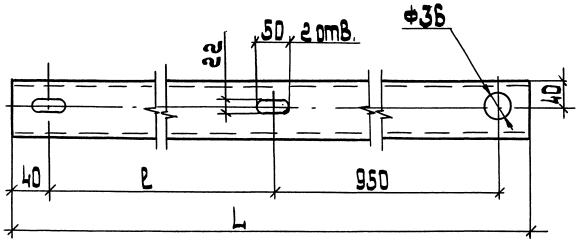

Обозначение	Размеры, мм		Масса кг
	L	ℓ	
5.407-138.2-27	1600	570	11,28
-01	1850	820	13,04

Разраб.	Шелепнева		
Провер.	Орлова		
Нач. отд.	Ивкин		
Н. контр.	Аллакозов		06.91

5.407-138.2-27

Консоль кронштейна

Стадия	Масса	Масштаб
Р	см табл.	1:5

Лист | Листов 1

Швеллер 8 ГОСТ 8240-89 Ст3 пс.4-I ГОСТ 535-86

ВНИПИ ТЯЖПРОМЭЛЕКТРОПРОЕКТ ИМЕНИ Ф.Б. ЯКУБОВСКОГО МОСКВА

Взам. инв. № | Подп. и дата | Инв. № подл.

копировал: Барковская

формат: А4

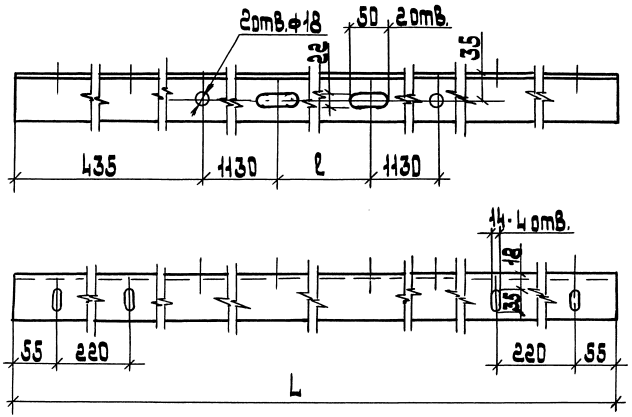

Обозначение	Размеры, мм		Масса кг
	L	ℓ	
5.407-138.2-28	3700	570	17,8
-01	3950	820	19,0

Разраб.	Шелепнева		
Провер.	Орлова		
Нач. отд.	Ивкин		
Н. контр.	Аллакозов		06.91

5.407-138.2-28

Консоль

Стадия	Масса	Масштаб
Р	см. табл.	1:5

Лист | Листов 1

Швеллер 8 ГОСТ 8240-89 Ст3 пс.4-I ГОСТ 535-86

ВНИПИ ТЯЖПРОМЭЛЕКТРОПРОЕКТ ИМЕНИ Ф.Б. ЯКУБОВСКОГО МОСКВА

Взам. инв. № | Подп. и дата | Инв. № подл.

25007-03 20

копировал: Барковская

формат: А4

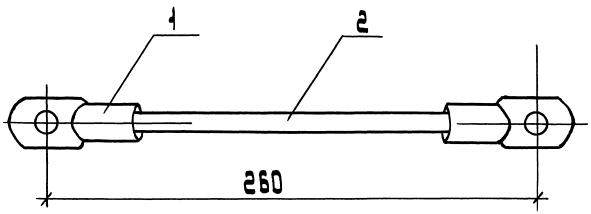

Поз.	Наименование	Кол.	Примечание
1	Наконечник медный		
	95-12-15 М УХЛ3		
	ГОСТ 7386-80	2	
3	Провод медный		
	МГ-95		
	ТУ16.705.466-87		
	ℓ=250; 0,21 кг	1	без черт.

Разраб.	Шелепнева		
Провер.	Орлова		
Нач.отд	Цвкин		
Н.контр	Аллакозов		06.91

5.407-138.2-29

Шина заземляющая

стадия	лист	листов
Р		1

ВНИИ ТЯЖПРОМЭЛЕКТРОПРОЕКТ имени Ф.Э.Якубовского МОСКВА

Инв.№ подл. | Подп. и дата | Взам.инв.№

копировал: Барковская формат А4

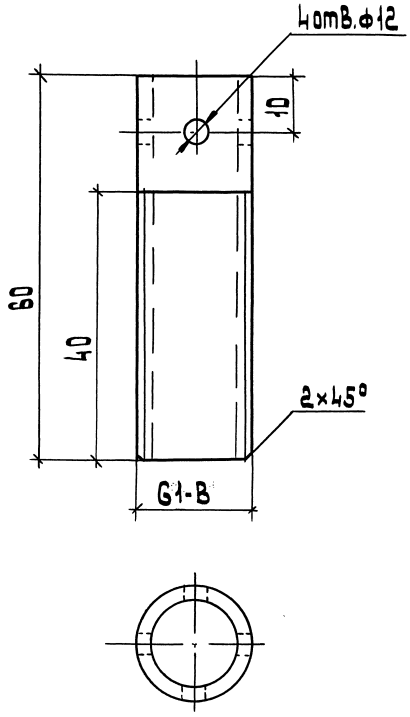

Разраб.	Шелепнева		
Провер.	Орлова		
Нач.отд	Цвкин		
Н.контр	Аллакозов		06.91

5.407-138.2-30

Ниппель

стадия	масса	масштаб
Р	0,15	1:2

лист	листов 1

Труба 25×2,8 ГОСТ 3262-75

ВНИИ ТЯЖПРОМЭЛЕКТРОПРОЕКТ имени Ф.Э.Якубовского МОСКВА

Инв.№ подл. | Подп. и дата | Взам.инв.№

копировал: Барковская формат А4

5.407-138.2-31 - изображено
5.407-138.2-31-01 - зеркальное отражение

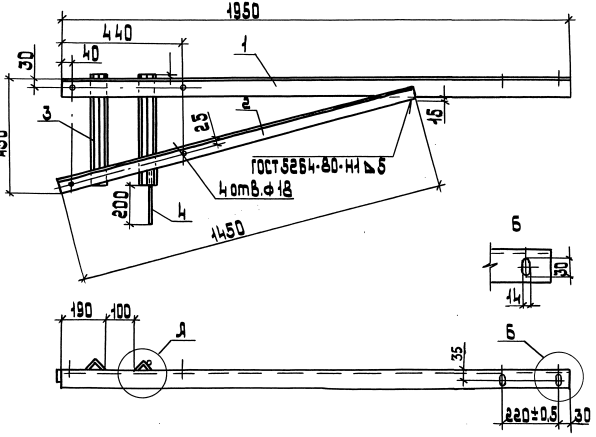

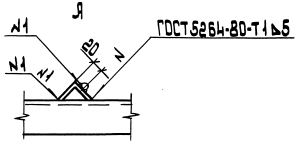

Поз.	Наименование	Кол	Примечание
1	Уголок 63×5-В		
	ГОСТ 8509-86; ℓ=1950; 9,38 кг	1	без черт.
2	Уголок 50×5-В		
	ГОСТ 8509-86; ℓ=1450; 5,46 кг	1	без черт.
3	Уголок 45×5-В		
	ГОСТ 8509-86; ℓ=450; 1,51 кг	2	без черт.
4	Круг В-12		
	ГОСТ 2590-88; ℓ=250; 0,22 кг	1	без черт.
	Масса, кг	18,1	

Отверстия ф 18 выполнить после сварки.

Разраб.	Иллакозов		
Провер.	Орлова		
Нач. отд.	Ивкин		
Н. контр.	Орлова		06.91

5.407-138.2-31

Кронштейн для установки разъединителя

Стадия	Лист	Листов
Р		1

ВНИПИ ТЯЖПРОМЭЛЕКТРОПРОЕКТ ИМЕНИ Ф.Э. ЖУКОВСКОГО МОСКВА

Инв. № подл. | Подп. и дата | Взам. инв. №

25007-03 22

Копировал: Барковская Формат: А3

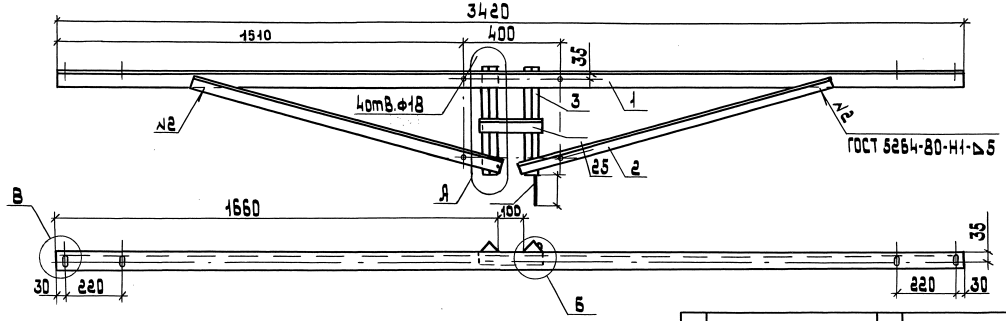

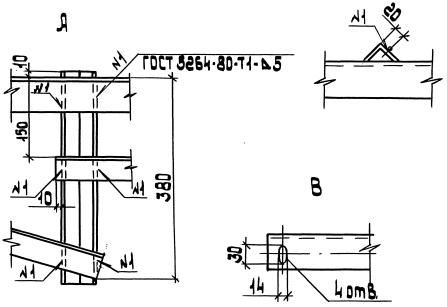

Поз.	Наименование	Кол	Примечание
1	Уголок 63×5-В		
	ГОСТ8509-86; ℓ=3420; 16,45кг	1	без черт.
2	Уголок 50×5-В		
	ГОСТ8509-86; ℓ=1150; 4,33кг	2	без черт.
3	Уголок 45×5-В		
	ГОСТ8509-86; ℓ=400; 1,35кг	2	без черт.
4	Уголок 45×5-В		
	ГОСТ8509-86; ℓ=230; 0,77кг	1	без черт.
5	Круг В-12 ГОСТ2590-88		
	ℓ=250; 0,22 кг	1	без черт.
	Масса, кг	28,8	

Отверстия ф18 выполнить после сварки

Разраб.	Шерлинева		
Провер.	Долова		
Нач.отд.	Ивкин		
Н.контр	Аллакозов		06.91

5.407-138.2-32

Кронштейн для установки двух разъединителей

Стадия	Лист	Листов
Р		1

ВНИПИ ТЯЖПРОМЭЛЕКТРОПРОЕКТ имени Ф.Я.КУБОВСКОГО МОСКВА

25007-03 23

Инв.№подл. | Подп. и дата | Взам.инв.№

копировал: Барковская

формат: А3

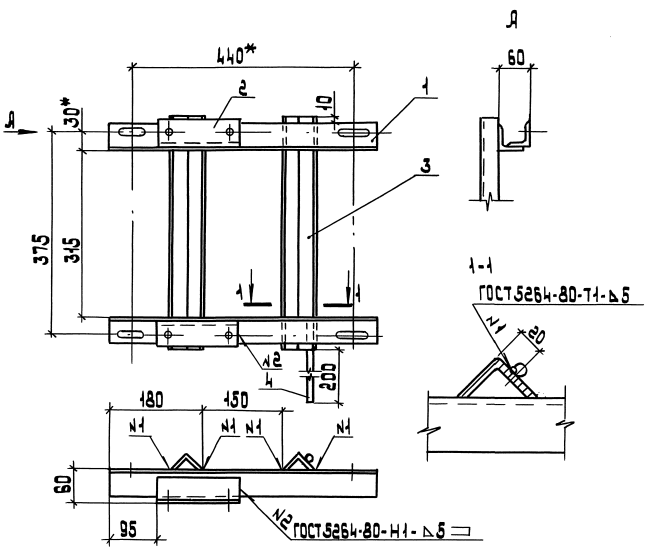

Поз.	Наименование	Кол.	Обозначение документа
1	Уголок опорный	2	5.407-138.2-34
2	Уголок крепежный	2	5.407-138.2-35
3	Уголок 45×5-В		
	ГОСТ8509-86; ℓ=435; 1,47кг	2	без черт.
4	Круг В-12		
	ГОСТ2590-88; ℓ=250; 0,22кг	1	без черт.
	Масса, кг	9.7	

*Размеры для справок

Разраб.	Аллакозов		
Провер.	Орлова		
Нач.отд.	Цвкин		
Н.контр.	Орлова		06.91

5.407-138.2-33

Кронштейн для установки привода ручного

Стадия	Лист	Листов
Р		1

ВНИПИ ТЯЖПРОМЭЛЕКТРОПРОЕКТ ИМЕНИ ФЕДЕРОВСКОГО МОСКВА

25007-03 24

Инв. № подл. | Подп. и дата | Взамен инв. №

Копировал: Барковская Формат: А3

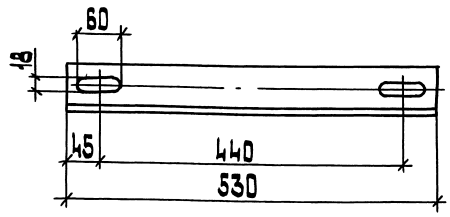

Разраб.	Аллакозов		5.407-138.2-34		
Пров.	Орлова				
Нач. отд.	Цыкин		Уголок опорный	Стадия: Р	Масса: 2,5 кг	Масштаб: 1:5
				Лист	Листов 1
Н. контр.	Аллакозов	06.91	Уголок 63×5-В-ГОСТ 8509-86 / Ст 3пс 4 ГОСТ 535-88	ВНИИ тяжпромэлектропроект имени Ф.Э. Якубовского Москва	

Инв. № подл. | Подп. и дата | Взам. инв. №

Копировал: Барковская Формат: А4

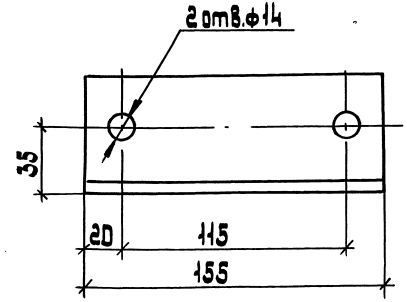

Разраб.	Аллакозов		5.407-138.2-35		
Пров.	Орлова				
Нач. отд.	Цыкин		Уголок крепежный	Стадия: Р	Масса: 0,75 кг	Масштаб: 1:2
				Лист	Листов 1
Н. контр.	Орлова	06.91	Уголок 63×5-В-ГОСТ 8509-86 / Ст.3пс4 ГОСТ 535-88	ВНИИ тяжпромэлектропроект имени Ф.Э. Якубовского Москва	

Инв. № подл. | Подп. и дата | Взам. инв. №

Копировал: Барковская Формат: А4

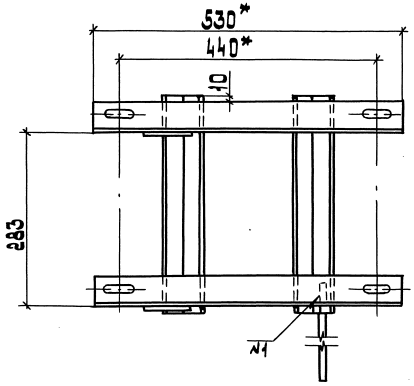

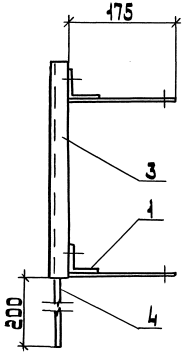

Поз.	Наименование	Кол	Обозначение документа
1	Уголок опорный	2	5.407-138.2-34
2	Полоса 8×80-В		
	ГОСТ103-76; ℓ=175; 0,88 кг	2	без черт.
3	Уголок 45×5		
	ГОСТ8509-86; ℓ=355; 1,19 кг	2	без черт.
4	Круг В-12		
	ГОСТ2590-88; ℓ=250; 0,22 кг	1	без черт.
	Масса, кг	9,36	

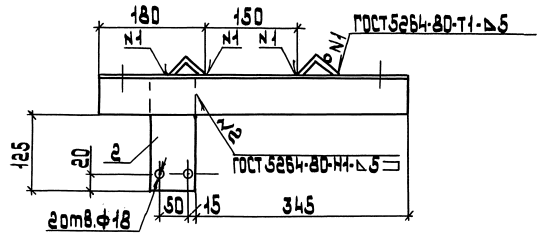

* Размеры для справок

Разраб.	Иллакозов		
Провер.	Орлова		
Нач.отд.	Цвкин		
Н.контр.	Орлова		06.91

5.407-138.2-36

Кронштейн для установки привода моторного

Стадия	Лист	Листов
Р		1

ВНИПИ ТЯЖПРОМЭЛЕКТРОПРОЕКТ ИМЕНИ Ф.В.ЯКУБОВСКОГО МОСКВА

25007-03 26

Инв.№ подл. | Подп. и дата | Взам. инв.№

копировал: Барковская формат: А3

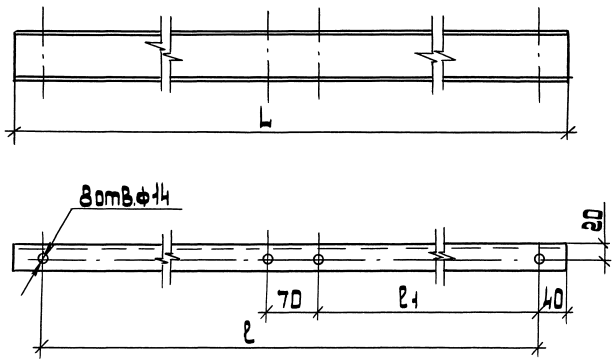

Обозначение	Размеры, мм			Масса, кг
	L	ℓ	ℓ1	
5.407-138.2-37	700	620	275	4,13
-01	950	870	400	5,6
-02	530	450	190	3,12

Разраб.	Щелкнева		
Провер.	Орлова		
Нач.отд.	Цвкин		
Н.контр.	Ялласкозов		06.91

5.407-138.2-37

Балка	Стадия	Масса	Масштаб
	Р	сч. табл.	1:5
	Лист	Листов 1	

Швеллер 6,5 ГОСТ 8240-89 Ст.3 пс 4-1 ГОСТ 535-88

ВНИИ тяжпромэлектропроект имени Ф.Э.Дзержинского г. Москва

Инв.№ подл. | Подп. и дата | Взам.инв.№

копировал: Барковская формат: А4

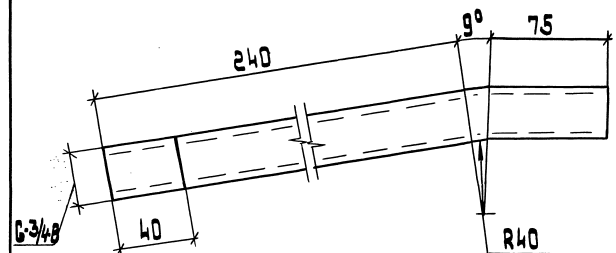

Разраб.	Щелкнева		
Провер.	Орлова		
Нач.отд.	Цвкин		
Н.контр.	Ялласкозов		06.91

5.407-138.2-38

Стержень изогнутый	Стадия	Масса	Масштаб
	Р	0,45кг	1:5
	Лист	Листов 1	

Труба 20×2,5 ГОСТ 3262-75 ℓ = 325 мм

ВНИИ тяжпромэлектропроект имени Ф.Э.Дзержинского г. Москва

Инв.№ подл. | Подп. и дата | Взам.инв.№

копировал: Барковская формат: А4

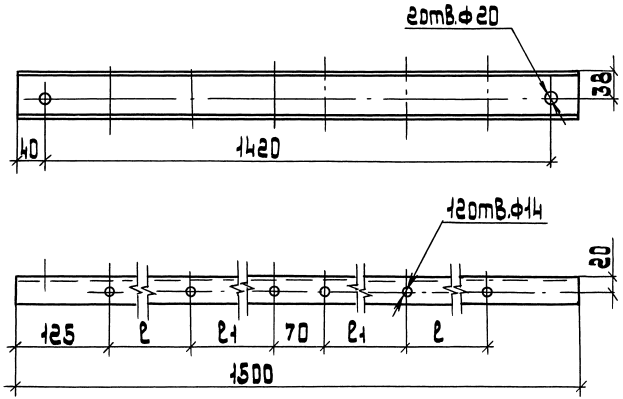

Обозначение	Размеры, мм	
	l	l1
5.407-138.2-39	315	275
-01	190	400
-02	400	190

Разраб.	Шелепнева		
Провер.	Орлова		
Нач.отд.	Ивкин		
Н.контр.	Яллакозов		06.91

5.407-138.2-39

Балка

Стадия	Масса	Масштаб
Р	8,85	1:5

Лист | Листов 1

Швеллер 6,5 ГОСТ 8240-89
Ст.3пс4-I ГОСТ 535-88

ВНИПИ
ТЯЖПРОМЭЛЕКТРОПРОЕКТ
ИМЕНИ Ф.Я.КУБОВСКОГО
МОСКВА

Инв.№ подл. | Подп. и дата | Взам.инв.№

копировал: Барковская

формат: А4

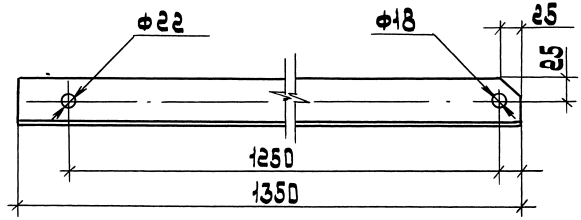

Разраб.	Шелепнева		
Провер.	Орлова		
Нач.отд.	Ивкин		
Н.контр.	Яллакозов		06.91

5.407-138.2-40

Подкос правый

Стадия	Масса	Масштаб
Р	6,3	1:5

Лист | Листов 1

Уголок 63×5-В ГОСТ 8509-86
Ст3пс4-I ГОСТ 535-88

ВНИПИ
ТЯЖПРОМЭЛЕКТРОПРОЕКТ
ИМЕНИ Ф.Я.КУБОВСКОГО
МОСКВА

Инв.№ подл. | Подп. и дата | Взам.инв.№

25007-03 28

копировал: Барковская

формат: А4

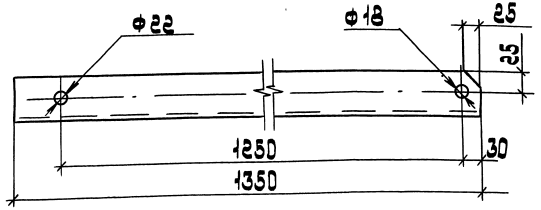

Разраб.	Щелепнева		
Провер.	Орлова		
Нач. отд.	Ивкин		
Н. контр.	Яллакозов		06.91

5.407-138.2-41

Подкос левый

Стадия	Масса	Масштаб
Р	6.3	1:5

Лист | Листов 1

Уголок ×63×5-8 ГОСТ 8509-86
Ст3пс4-I ГОСТ 535-88

ВНИПИ
ТЯЖПРОМЭЛЕКТРОПРОЕКТ
ИМЕНИ Ф.Б. ЯКУБОВСКОГО
МОСКВА

Инв. № подл. | Подп. и дата | Взам. инв. №

копировал: Барковская

формат: А4

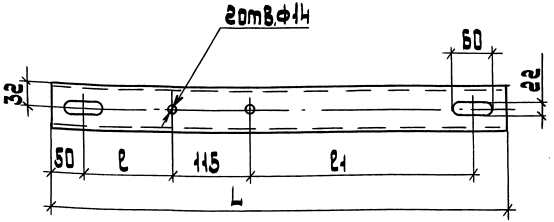

Обозначение	Размеры, мм			Масса кг
	L	l	l1	
5.407-138.2-42	670	130	325	3.95
-01	920	255	450	5.43

Разраб.	Щелепнева		
Провер.	Орлова		
Нач. отд.	Ивкин		
Н. контр.	Яллакозов		06.91

5.407-138.2-42

Кронштейн ручного привода

Стадия	Масса	Масштаб
Р	см. табл.	1:5

Лист | Листов 1

Швеллер 6.5 ГОСТ 8240-89
Ст.3пс4-I ГОСТ 535-88

ВНИПИ
ТЯЖПРОМЭЛЕКТРОПРОЕКТ
ИМЕНИ Ф.Б. ЯКУБОВСКОГО
МОСКВА

Инв. № подл. | Подп. и дата | Взам. инв. №

25007-03 29

копировал: Барковская

формат: А4

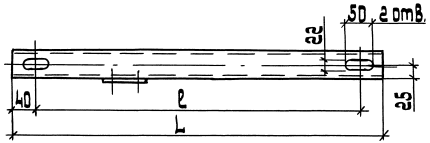

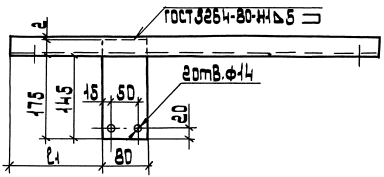

Обозначение	Размеры, мм			Масса кг
	L	ℓ	ℓ1	
	650	570	155	4,03
-01	900	820	280	5,04

Поз.	Наименование	Кол. на исполн.		Примечание
			01	
1	Швеллер 5 ГОСТ 8240-89			
	ℓ=650; 3,14 кг	1		без черт.
	ℓ=900; 4,35 кг		1	без черт.
2	Полоса 8×80 ГОСТ 103-76			
	ℓ=175; 0,88 кг	1	1	без черт.
	Масса, кг	4,02	5,23	

Разраб.	Аллакозов		
Провер.	Орлова		
Нач. отд.	Ивкин		
Н. контр.	Аллакозов		06.91

5.407-138.2-43

Кронштейн моторного привода

Стадия	Лист	Листов
Р		1

ВНИПИ ТЯЖПРОМЭЛЕКТРОПРОЕКТ ИМЕНИ Ф.Б. ЯКУБОВСКОГО МОСКВА

25007-03 30

Инв. № подл. | Подп. и дата | Взам. инв. №

копировал: Барковская формат: А3

Обозначение	Размеры, мм			Масса кг
	ℓ	R	B	
	316	150	135	1,46
-01	396	190	150	1,85
-02	436	210	185	2,0

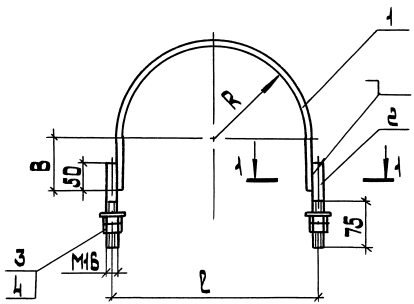

Поз.	Наименование	Кол. на испол.			Обозначение
			01	02	
1	Полоса 5×30 В-2				
	ГОСТ 103-76				
	ℓ=740; 0,87 кг	1			без черт.
	ℓ=900; 1,06 кг		1		без черт.
	ℓ=1030; 1,21 кг			1	без черт.
2	Круг16-В ГОСТ2590-88				
	ℓ=140; 0,22кг	2	2	2	без черт.
3	Гайка М16-6Н.5				
	ГОСТ 5915-70	4	4	4	
4	Шайба 16.04				
	ГОСТ 11371-78	2	2	2	
	Масса, кг	1,1	1,29	1,44	

1-1 (2:1)

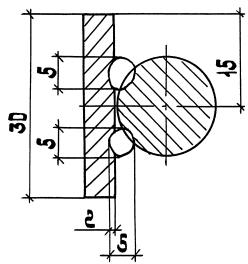

Разраб.	Щелепнева		
Провер.	Орлова		
Нач.отд.	Ивкин		
Н.контр.	Аллакозов		06.91

5.407-138.2-44

Полухомут

Стадия	Лист	Листов
Р		1

ВНИПИ ТЯЖПРОМЭЛЕКТРОПРОЕКТ ИМЕНИ Ф.Б.ЯКУБОВСКОГО МОСКВА

Инв.№ подл. | Подп. и дата | Взам.инв.№

копировал: Барковская 25007-03 31 формат: А3

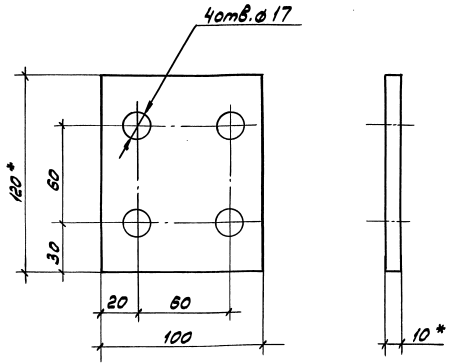

* Размеры для справок

Разраб.	Аллахозов		
Провер.	Орлова		
Нач.отд.	Цвкин		
Н.контр.	Орлова		06.91

5.407-138.2-45

Вкладыш

Стадия	Масса	Масштаб
Р	1,0кг	1:2

Лист | Листов 1

ВНИПИ ТЯЖПРОМЭЛЕКТРОПРОЕКТ ИМЕНИ Ф.Б.ЯКУБОВСКОГО МОСКВА

Шина ШМТ10×120 ГОСТ 434-78

Копировал Сергеева Формат А4

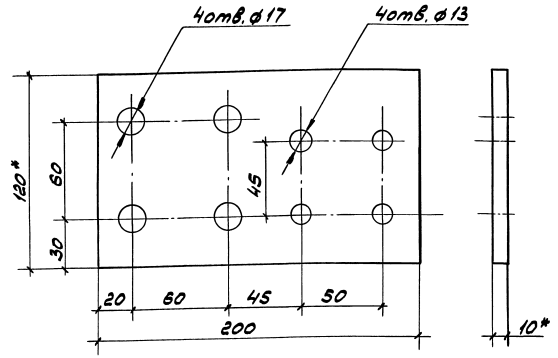

* Размеры для справок

Разраб.	Аллахозов		
Провер.	Орлова		
Нач.отд.	Цвкин		
Н.контр.	Орлова		06.91

5.407-138.2-46

Шина Ш-1

Стадия	Масса	Масштаб
Р	2,0кг	1:2

Лист | Листов 1

ВНИПИ ТЯЖПРОМЭЛЕКТРОПРОЕКТ ИМЕНИ Ф.Б.ЯКУБОВСКОГО МОСКВА

Шина ШМТ10×120 ГОСТ 434-78

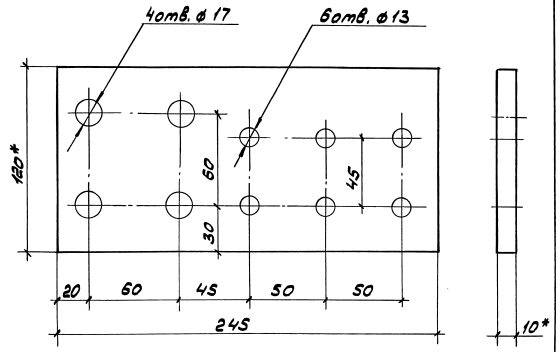

* Размеры для справок

Разраб.	Аллакозов		
Провер.	Орлова		
Н.контр.	Орлова		06.91

5.407-138.2-47

Шина Ш-2	Стадия	Масса	Масштаб
	Р	2,5кг	1:2
	Лист	Листов 1	

Шина ШМТ 10×120 ГОСТ 434-78

ВНИПИ ТЯЖПРОМЭЛЕКТРОПРОЕКТ ИМЕНИ Ф.Б.ЯКУБОВСКОГО МОСКВА

Взам.инв.№ | Подп.и дата | Инв.№ подл.

gost.e-ecolog.ru

Копировал Сергеева Формат А4

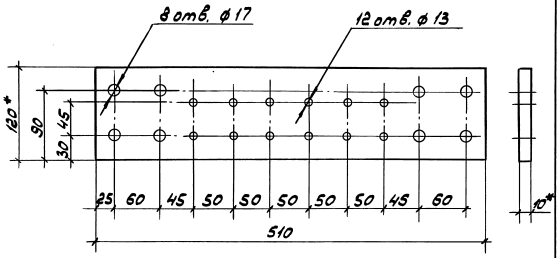

* Размеры для справок

Разраб.	Аллакозов		
Провер.	Орлова		
Нач.отд.	Ивкин		
Н.контр.	Орлова		06.91

5.407-138.2-48

Шина Ш-3	Стадия	Лист	Масштаб
	Р	5,1кг	1:4
	Лист	Листов 1	

Шина ШМТ 10×120 ГОСТ 434-78

ВНИПИ ТЯЖПРОМЭЛЕКТРОПРОЕКТ ИМЕНИ Ф.Б.ЯКУБОВСКОГО МОСКВА

Взам.инв.№ | Подп.и дата | Инв.№ подл.

25007-03 (33)

Копировал Сергеева Формат А4