ТИПОВАЯ ДОКУМЕНТАЦИЯ НА КОНСТРУКЦИИ, ИЗДЕЛИЯ
И УЗЛЫ ЗДАНИЙ И СООРУЖЕНИЙ

СЕРИЯ 5.407-136

ВОЗДУШНЫЕ ПИТАЮЩИЕ И ОТСАСЫВАЮЩИЕ ЛИНИИ ДЛЯ ЭЛЕКТРИФИЦИРОВАННОГО ПРОМЫШЛЕННОГО ТРАНСПОРТА. ВЫВОДЫ ИЗ ПОДСТАНЦИЙ ЛИНИЙ ПЕРЕМЕННОГО ТОКА

ВЫПУСК 2
ИЗДЕЛИЯ. РАБОЧИЕ ЧЕРТЕЖИ

25005-03

gost.e-ecolog.ru

ТИПОВАЯ ДОКУМЕНТАЦИЯ НА КОНСТРУКЦИИ, ИЗДЕЛИЯ
И УЗЛЫ ЗДАНИЙ И СООРУЖЕНИЙ

СЕРИЯ 5.407-136

ВОЗДУШНЫЕ ПИТАЮЩИЕ И ОТСАСЫВАЮЩИЕ ЛИНИИ ДЛЯ ЭЛЕКТРИФИЦИРОВАННОГО ПРОМЫШЛЕННОГО ТРАНСПОРТА. ВЫВОДЫ ИЗ ПОДСТАНЦИЙ ЛИНИЙ ПЕРЕМЕННОГО ТОКА

ВЫПУСК 2
ИЗДЕЛИЯ. РАБОЧИЕ ЧЕРТЕЖИ

Разработаны
ВНИПИ ТЯЖПРОМЭЛЕКТРОПРОЕКТ

Утверждены
техническим заданием от 26.04.90г.
и введены в действие с 01.07.91г.
ВНИПИ ТЯЖПРОМЭЛЕКТРОПРОЕКТ
приказ от 04.06.91г. №36

Главный инженер института — А.Г.Смирнов
Начальник технического отдела — Л.Б.Годгельф
Начальник отдела типового проектирования — Н.И.Ивкин

Обозначение	Наименование	Стр.
5.407-136.2	Содержание	
5.407-136.2-01	Хомут	2
5.407-136.2-02	Шайба	4
5.407-136.2-03	Ниппель	4
5.407-136.2-04	Патрубок ниппеля	5
5.407-136.2-05	Консоль кронштейна фиксаторного	5
5.407-136.2-06	Патрубок	6
5.407-136.2-07	Полухомут	6
5.407-136.2-08	Рог	7
5.407-136.2-09	Рог с резьбой	8
5.407-136.2-10	Кронштейн КР1	8
5.407-136.2-11	Планка	9
5.407-136.2-12	Планка	10
5.407-136.2-13	Планка разрядника	10
5.407-136.2-14	Консоль кронштейна КР1	11
5.407-136.2-15	Вал	11
5.407-136.2-16	Ушко	12
5.407-136.2-17	Ушко с отверстием	12
5.407-136.2-18	Консоль кронштейна КР3	13
5.407-136.2-19	Муфта соединительная М1	13
5.407-136.2-20	Муфта соединительная М2	14
5.407-136.2-21	Скоба	15
5.407-136.2-22	Скоба с отверстием	16
5.407-136.2-23	Стакан	16
5.407-136.2-24	Ограничитель	17
5.407-136.2-25	Консоль К1 разъединителя РНД(3)	18
5.407-136.2-26	Консоль К2 разъединителя РНД(3)	18
5.407-136.2-27	Консоль привода ручного КПР1-1	19
5.407-136.2-28	Консоль привода ручного КПР1-2	19
5.407-136.2-29	Подкос консоли разъединителя РНД(3)	20
5.407-136.2-30	Подкос консоли привода	20
5.407-136.2-31	Валик	21
5.407-136.2-32	Балка кронштейна разъединителя БКР1	21
5.407-136.2-33	Балка кронштейна разъединителя БКР2	22
5.407-136.2-34	Кронштейн привода ручного	22
5.407-136.2-35	Балка Б1	23
5.407-136.2-36	Балка Б2	23
5.407-136.2-37	Балка Б3	24
5.407-136.2-38	Консоль привода моторного КМП1-1	24
5.407-136.2-39	Консоль разъединителей РНД(3)	25
5.407-136.2-40	Консоль приводов ручных КПР2	25
5.407-136.2-41	Кронштейн КР2	26
5.407-136.2-42	Кронштейн КР3	27
5.407-136.2-43	Кронштейн КР4	28
5.407-136.2-44	Консоль привода моторного КМП1-2	29

Инв.№ подл. | Подп. и дата | Взам.инв.№

Разраб.	Малкасов		
Провер.	Орлова		
Нач.отд.	Ивкин		
Н.контр.	Орлова		05.91г.

5.407-136.2

Содержание

Стадия	Лист	Листов
Р	1	2

ВНИПИ ТЯЖПРОМЭЛЕКТРОПРОЕКТ имени Ф.Б.ЯКУБОВСКОГО МОСКВА

25005-03 3

Копировал Сергеева Формат А3

Обозначение	Наименование	Стр.
5.407-136.2-45	Консоль приводов моторных	
	КМП2	29
5.407-136.2-46	Кронштейн привода моторного	30
5.407-136.2-47	Упор	31
5.407-136.2-48	Планка	31
5.407-136.2-49	Консоль К4 разъединителя РНД(3)	32
5.407-136.2-50	Консоль К5 для двух разъединителей РНД(3)	33
5.407-136.2-51	Консоль привода	34
5.407-136.2-52	Консоль для двух приводов	35
5.407-136.2-53	Вкладыш	36
5.407-136.2-54	Шина Ш-1	36
5.407-136.2-55	Шина Ш-2	37
5.407-136.2-56	Шина Ш-3	37

Инв.№подл. | Подп. и дата | Взам.инв.№

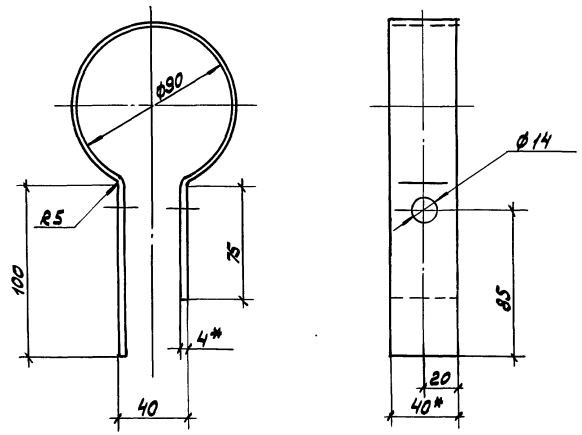

1. Длина развертки = 426 мм
2. *Размеры для справок

Разраб.	Аллахозов				
Провер.	Орлова				
Гл. спец.	Лукашевич				
Нач. отд.	Ивкин				
Н. контр.	Лукашевич		05.91		

5.407-136.2-01

Хомут

Стадия	Масса	Масштаб
Р	0,6кг	1:1
Лист	Листов 1	

Полоса 4х40-В-2 ГОСТ 103-76 / Ст.3пс4 ГОСТ 535-88

ВНИПИ ТЯЖПРОМЭЛЕКТРОПРОЕКТ имени Ф.Б. КУБОВСКОГО МОСКВА

Копировал Сергеева Формат А4

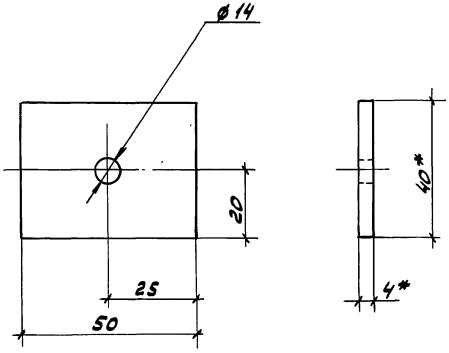

* Размеры для справок

Разраб.	Аллахозов				
Провер.	Орлова				
Гл. спец.	Лукашевич				
Нач. отд.	Ивкин				
Н. контр.	Лукашевич		05.91		

5.407-136.2-02

Шайба

Стадия	Масса	Масштаб
Р	0,05кг	1:1
Лист	Листов 1	

Полоса 4х40-В-2 ГОСТ 103-76 / Ст.3пс4 ГОСТ 535-88

ВНИПИ ТЯЖПРОМЭЛЕКТРОПРОЕКТ имени Ф.Б. КУБОВСКОГО МОСКВА

Копировал Сергеева Формат А4

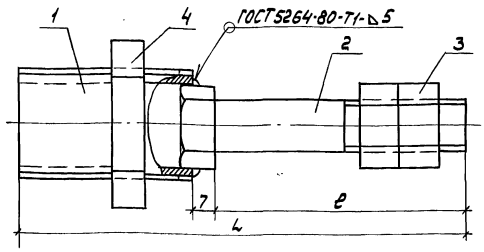

Обозначение	Размеры, мм		Масса, кг
	ℓ	L	
	50	122	0,38
-01	80	152	0,43
-02	100	172	0,46

Поз.	Наименование	Кол. на исполн.			Обозначение
			01	02	
1	Патрубок	1	1	1	5.407-136.2-04
2	Болт М16-6g×50.58				
	ГОСТ7798-70	1			
2	Болт М16-6g.80.58				
	ГОСТ7798-70		1		
2	Болт М16-6g×100.58				
	ГОСТ7798-70			1	
3	Гайка М16 6Н.5 ГОСТ5915-70	2	2	2	
4	Контргайка 25 ГОСТ8568-77	1	1	1	

Грани головки болта обработать до ⌀ 26мм

Разраб.	Аллакозов		
Провер.	Орлова		
Нач.отд.	Ивкин		
Н.контр.	Орлова		05.91г.

5.407-136.2-03

Ниппель

Стадия	Лист	Листов
Р		1

ВНИПИ ТЯЖПРОМЭЛЕКТРОПРОЕКТ ИМЕНИ Ф. БАКУБОВСКОГО МОСКВА

Инв.№ подл. | Подп. и дата | Взам. инв.№

Копировал Сергеева Формат А4

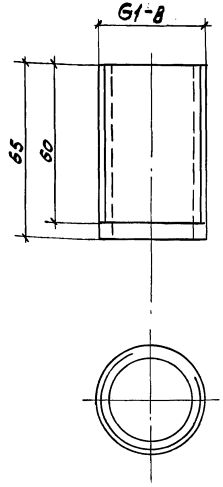

Разраб.	Аллакозов		
Провер.	Орлова		
Нач.отд.	Ивкин		
Н.контр.	Орлова		05.91г.

5.407-136.2-04

Патрубок

Стадия	Масса	Масштаб
Р	0,13	1:1

Лист | Листов 1

Труба 25×2,8 ГОСТ3262-75

ВНИПИ ТЯЖПРОМЭЛЕКТРОПРОЕКТ ИМЕНИ Ф. БАКУБОВСКОГО МОСКВА

Инв.№ подл. | Подп. и дата | Взам. инв.№

25005-03 6

Копировал Сергеева Формат А4

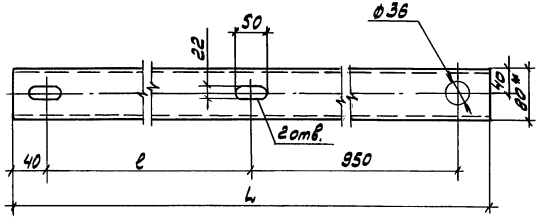

Обозначение	Размеры, мм		Масса, кг
	L	ℓ	
5.407-136.2-05	1600	570	11,3
-01	1850	820	13,1

* Размер для справок

Разраб.	Алексозов		5.407-136.2-05		
Провер.	Алексозов				
Гл.спец.	Лукашевич		Консоль кронштейна фиксаторного	Стадия	Масса	Масштаб
Нач.отд.	Ивкин			Р	См. табл.	1:5
				Лист	Листов 1	
Н.контр.	Лукашевич		Швеллер 8 ГОСТ 8240-89 Ст.3пс4 ГОСТ 535-88	ВНИИПРОМЭЛЕКТРОПРОЕКТ ИМЕНИ Ф.Б.ЯКУБОВСКОГО МОСКВА		

Инв.№подл. | Подп. и дата | Взам.инв.№

Копировал Сергеева Формат А4

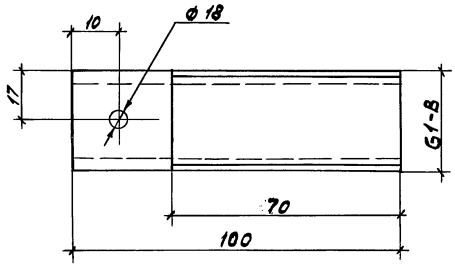

Разраб.	Алексозов		5.407-136.2-06		
Провер.	Алексозов				
Гл.спец.	Лукашевич		Патрубок	Стадия	Масса	Масштаб
Нач.отд.	Ивкин			Р	0,15кг	1:1
				Лист	Листов 1	
Н.контр.	Лукашевич		Труба 25х2В ГОСТ 3262-75	ВНИИПРОМЭЛЕКТРОПРОЕКТ ИМЕНИ Ф.Б.ЯКУБОВСКОГО МОСКВА		

Инв.№подл. | Подп. и дата | Взам.инв.№

Копировал Сергеева Формат А4

Обозначение	Размеры, мм			Масса, кг
	ℓ	R	B	
5.407-136.2-07	316	150	135	1,46
-01	396	190	150	1,85
-02	436	210	185	2,0

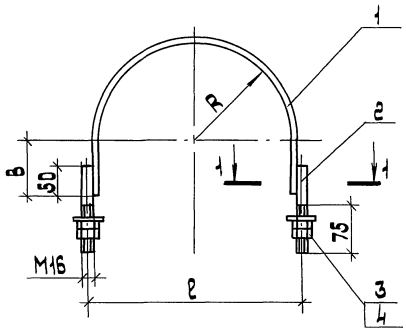

1-1 (2:1)

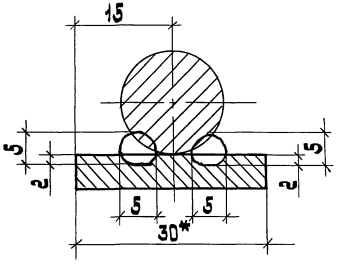

Поз.	Наименование	Кол. на испол.			Обозначение документа
			01	02	
1	Полоса 5×30-В-2 ГОСТ 103-76				
	ℓ=740; 0,87 кг	1			без черт.
	ℓ=900; 1,06 кг		1		без черт.
	ℓ=1030; 1,21 кг			1	без черт.
2	Круг В-16 ГОСТ 2590-88				
	ℓ=140; 0,22 кг	2	2	2	без черт.
3	Гайка М16-6Н.5 ГОСТ 5915-70	4	4	4	
4	Шайба 16.04 ГОСТ 11371-78	2	2	2	

Разраб.	Аллакиров	5.407-136.2-07	
Пров.	Орлова		
Нач. отд.	Цыкин		
Н. контр.	Орлова	Полухомут	Стадия: Р; Лист: 1; Листов: 1
		ВНИПИ ТЯЖПРОМЭЛЕКТРОПРОЕКТ имени Ф. БЯКУБОВСКОГО МОСКВА	

25005-03 8

Копировал: Барковская Формат: А3

Инв. № подл. | Подп. и дата | Взам. инв. №

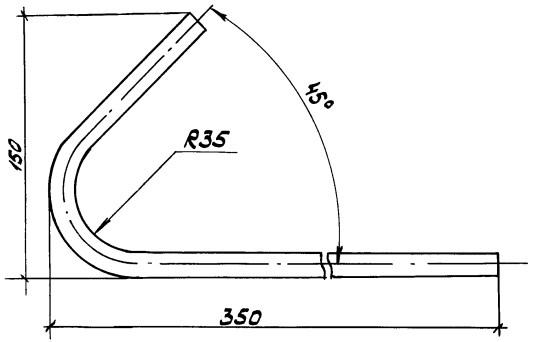

Развернутая длина = 512 мм

Разраб.	Аллакозов		5.407-136.2-08		
Пров.	Орлова				
Гл.спец.	Лукашевич				
Нач.отд.	Ивкин		Рог	Стадия: Р	Масса: 0,32кг	Масштаб: 1:2
				Лист	Листов 1
Н.контр.	Лукашевич	05.91г.	Круг 10-В ГОСТ 2590-88 / Ст3пс4 ГОСТ 535-88	ВНИПИ ТЯЖПРОМЭЛЕКТРОПРОЕКТ имени Ф.БЯКУБОВСКОГО МОСКВА	

Копировал Сергеева Формат А4

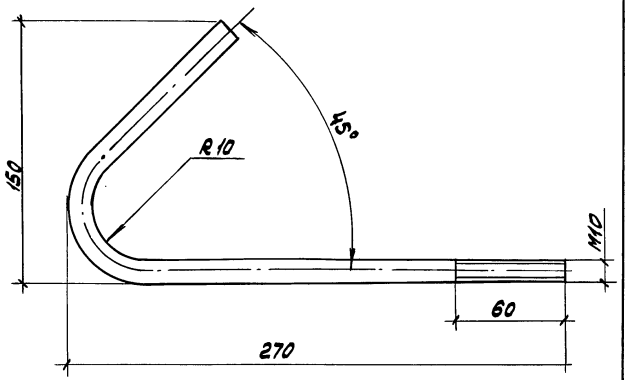

Развернутая длина = 432 мм

Разраб.	Аллакозов		5.407-136.2-09		
Пров.	Орлова				
Гл.спец.	Лукашевич				
Нач.отд.	Ивкин		Рог с резьбой	Стадия: Р	Масса: 0,27кг	Масштаб: 1:2
				Лист	Листов 1
Н.контр.	Лукашевич	05.91г.	Круг 10-В ГОСТ 2590-88 / Ст3пс4 ГОСТ 535-88	ВНИПИ ТЯЖПРОМЭЛЕКТРОПРОЕКТ имени Ф.БЯКУБОВСКОГО МОСКВА	

25005-03 9

Копировал Сергеева Формат А4

Инв.№подл. | Подп. и дата | Взам.инв.№

Рис.1

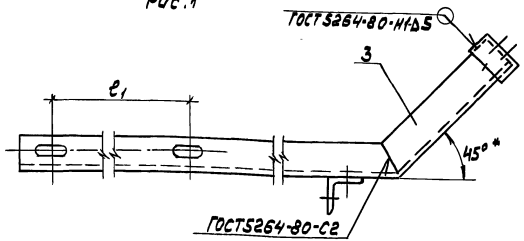

Рис.2
Остальное - см. рис.1

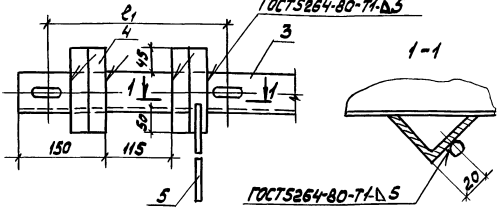

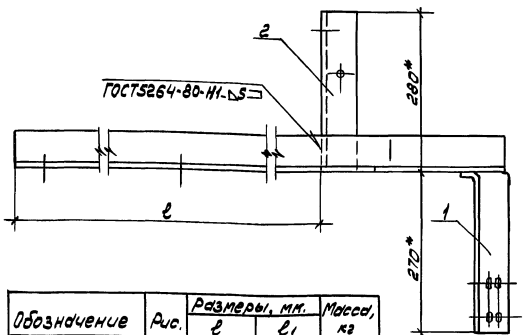

Поз.	Наименование	Кол. на испол.			Обозначение документа
			01	02	
1	Планка	1	1	1	5.407-136.2-11
2	Планка разрядника	1	1	1	5.407-136.2-13
3	Консоль кронштейна КР1	1			5.407-136.2-14
			1		-01
				1	-02
4	Уголок 45×5 ГОСТ8509-86				
	ℓ=150; 0,5 кг			2	без черт.
5	Круг В-10 ГОСТ2590-88				
	ℓ=250; 0,15 кг			1	без черт.

* Размеры для справок

Обозначение	Рис.	Размеры, мм.		Масса, кг
		ℓ	ℓ_1	
5.407-136.2-10	1	1420	570	12,76
-01		1670	820	13,96
-02	2	1165	315	11,54

Разраб.	Аллакозов		
Провер.	Орлова		
Гл.спец.	Лукашевич		
Нач.отд.	Ивкин		
Н.контр.	Лукашевич		05.91г

5.407-136.2-10

Кронштейн КР1

Стадия	Лист	Листов
Р		1

ВНИПИ ТЯЖПРОМЭЛЕКТРОПРОЕКТ ИМЕНИ Ф.Б.ЯКУБОВСКОГО МОСКВА

Инв.№ подл. | Подп. и дата | Взам.инв.№

25005-03 10

Копировал Сергеева Формат А3

5.407-132.2-11 - изображено
5.407-136.2-11-01 - зеркальное отражение

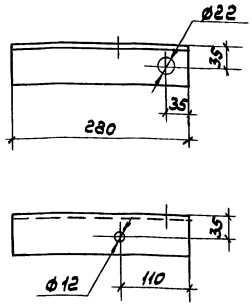

Разраб.	Малясов		5.407-136.2-11		
Провер.	Орлова				
Гл.спец.	Лукашевич				
Нач.отд.	Ивкин				
			Планка	Стадия: Р	Масса: 1,4кг	Масштаб: 1:5
				Лист	Листов 1
Н.контр.	Лукашевич	05.91	Уголок 63х5-В ГОСТ8509-86 Ст3пс4 ГОСТ535-88	ВНИПИ ТЯЖПРОМЭЛЕКТРОПРОЕКТ ИМЕНИ Ф.Б.ЯКУБОВСКОГО МОСКВА	

Инв.№подл. | Подп. и дата | Взам.инв.№

Копировал Сергеева Формат А4

5.407-136.2-12 - изображено
5.407-136.2-12-01 - зеркальное отражение

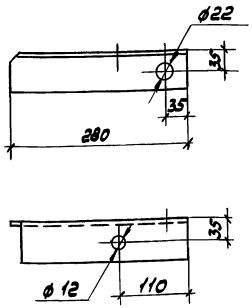

Разраб.	Малясов		5.407-136.2-12		
Провер.	Орлова				
Гл.спец.	Лукашевич				
Нач.отд.	Ивкин				
			Планка	Стадия: Р	Масса: 1,4кг	Масштаб: 1:5
				Лист	Листов 1
Н.контр.	Лукашевич	05.91	Уголок 63х5-В ГОСТ8509-86 Ст3пс4 ГОСТ535-88	ВНИПИ ТЯЖПРОМЭЛЕКТРОПРОЕКТ ИМЕНИ Ф.Б.ЯКУБОВСКОГО МОСКВА	

Инв.№подл. | Подп. и дата | Взам.инв.№

25005-03 11

Копировал Сергеева Формат А4

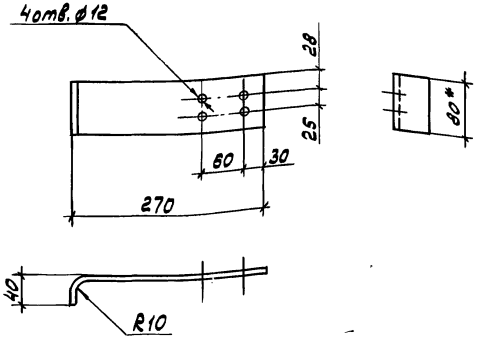

1. Длина развертки =300мм
2.* Размер для справок

Разраб.	Алмакозов		
Провер.	Орлова		
Гл.спец.	Лукашевич		
Нач.отд.	Ивкин		
Н.контр.	Лукашевич		05.91г.

Инв.№ подл. | Подп. и дата | Взам.инв.№

5.407-136.2-13

Планка разрядника

Стадия	Масса	Масштаб
Р	1,4кг	1:5

Лист | Листов 1

Полоса 8×80 В-2 ГОСТ 103-76
Ст.3пс 4 ГОСТ 535-88

ВНИПИ ТЯЖПРОМЭЛЕКТРОПРОЕКТ ИМЕНИ Ф.Б.ЯКУБОВСКОГО МОСКВА

Копировал Сергеева Формат А4

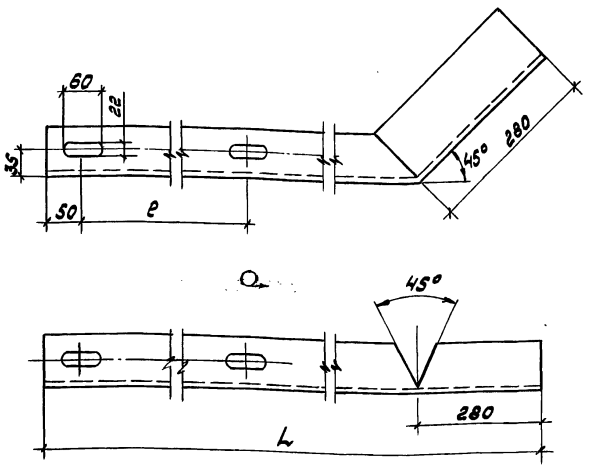

Обозначение	Размеры, мм		Масса, кг
	L	l	
5.407-136.2-14	1830	570	8,8
-01	2080	820	10,0
-02	1575	315	7,6

Разраб.	Алмакозов		
Провер.	Орлова		
Гл.спец.	Лукашевич		
Нач.отд.	Ивкин		
Н.контр.	Лукашевич		05.91г.

Инв.№ подл. | Подп. и дата | Взам.инв.№

5.407-136.2-14

Консоль кронштейна КР1

Стадия	Масса	Масштаб
Р	См. табл.	1:5

Лист | Листов 1

Уголок 63×5-В-ГОСТ 8509-86
Ст.3пс 4 ГОСТ 535-88

ВНИПИ ТЯЖПРОМЭЛЕКТРОПРОЕКТ ИМЕНИ Ф.Б.ЯКУБОВСКОГО МОСКВА

25005-03 12

Копировал Сергеева Формат А4

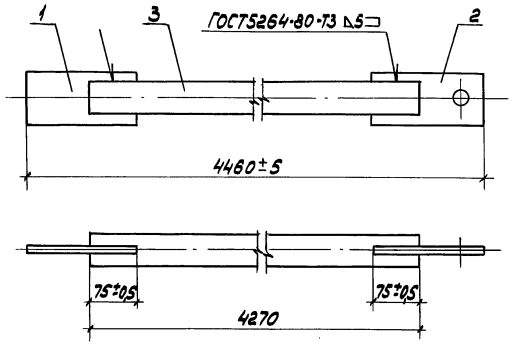

Поз.	Наименование	Кол.	Обозначение документа
1	Ушко	1	5.407-136.2-16
2	Ушко с отверстием	1	5.407-136.2-17
3	Трубы 40×3,0 ГОСТ3262-75		
	ℓ=4270; 14,22 кг	1	Без черт.

Разраб.	Аллахозов		
Провер.	Орлова		
Т.контр.	Лукашевич		
Начальник	Ивкин		
Н.контр.	Лукашевич		05.91

5.407-136.2-15

Вал

Стадия	Лист	Листов
Р		1

ВНИПИ ТЯЖПРОМЭЛЕКТРОПРОЕКТ имени Ф.Б.Якубовского МОСКВА

Инв.№ подл. | Подп. и дата | Взам.инв.№

Копировал Сергеева Формат А4

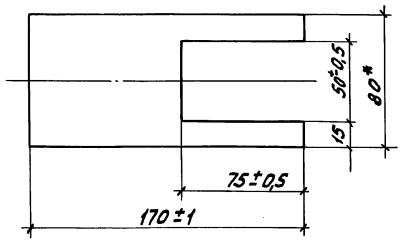

* Размер для справок

Разраб.	Аллахозов		
Провер.	Орлова		
Т.контр.	Лукашевич		
Начальник	Ивкин		
Н.контр.	Лукашевич		05.91

5.407-136.2-16

Ушко

Стадия	Масса	Масштаб
Р	0,8кг	1:2
Лист		Листов 1

Полоса 10×80-В-2 ГОСТ1103-76 / Ст3пс4 ГОСТ535-88

ВНИПИ ТЯЖПРОМЭЛЕКТРОПРОЕКТ имени Ф.Б.Якубовского МОСКВА

25005-03 13

Инв.№ подл. | Подп. и дата | Взам.инв.№

Копировал Сергеева Формат А4

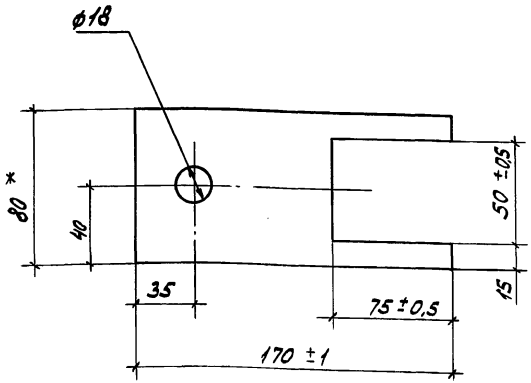

* Размер для справок

Разраб.	Милюзов	
Провер.	Орлова	
Гл.спец.	Лукашевич	
Нач.отд	Ивкин	
Н.контр.	Лукашевич	05.91г.

5.407-136.2-17

Ушко с отверстием

Стадия	Масса	Масштаб
Р	0,8кг	1:2
Лист	Листов 1	

Полоса 10×80-В-2 ГОСТ103-76 / Ст3пс4 ГОСТ535-88

ВНИПИ ТЯЖПРОМЭЛЕКТРОПРОЕКТ имени Ф.Б.ЯКУБОВСКОГО МОСКВА

Копировал Сергеева Формат А4

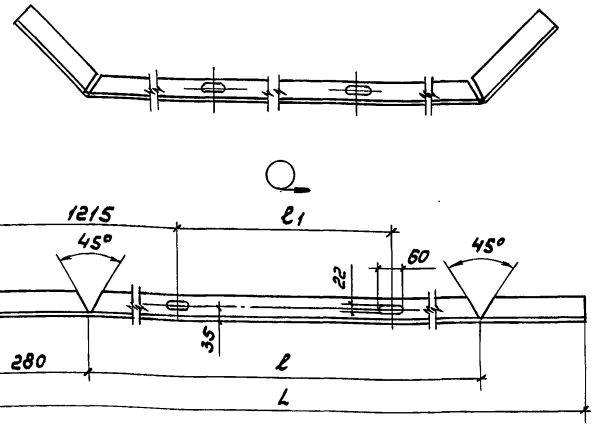

Обозначение	Размеры, мм			Масса, кг
	L	ℓ	ℓ1	
5.407-136.2-18	3000	2460	570	14,43
-01	3250	2690	820	15,63
-02	2745	2185	315	13,20

Разраб.	Милюзов	
Провер.	Орлова	
Гл.спец.	Лукашевич	
Нач.отд	Ивкин	
Н.контр.	Орлова	05.91г.

5.407-136.2-18

Консоль кронштейна КР3

Стадия	Масса	Масштаб
Р	см. табл.	1:10
Лист	Листов 1	

Уголок 63×5-В ГОСТ8509-86 / Ст3пс4 ГОСТ535-88

ВНИПИ ТЯЖПРОМЭЛЕКТРОПРОЕКТ имени Ф.Б.ЯКУБОВСКОГО МОСКВА

25005-03 14

Копировал Сергеева Формат А4

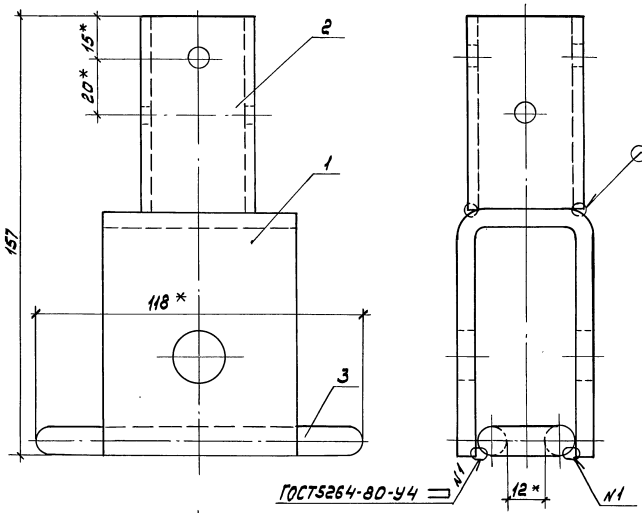

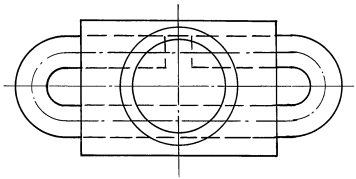

Поз.	Наименование	Кол	Обозначение документа
1	Скоба		
	с отверстием	1	5.407-136.2-22
2	Стакан	1	5.407-136.2-23
3	Ограничитель	1	5.407-136.2-24

* Размеры для справок

Разраб.	Алексозов		5.407-136.2-19
Провер.	Орлова		
Гл.спец.	Лукашевич		
Нач.отд.	Цыкин		Муфта соединительная М1
Н.контр.	Лукашевич		

Стадия	Лист	Листов
Р		1

ВНИПИ ТЯЖПРОМЭЛЕКТРОПРОЕКТ имени Ф.Э.ДЗЕРЖИНСКОГО МОСКВА

Инв.№подл. | Подп. и дата | Взам.инв.№

25005-03 15

Копировал Сергеева Формат А3

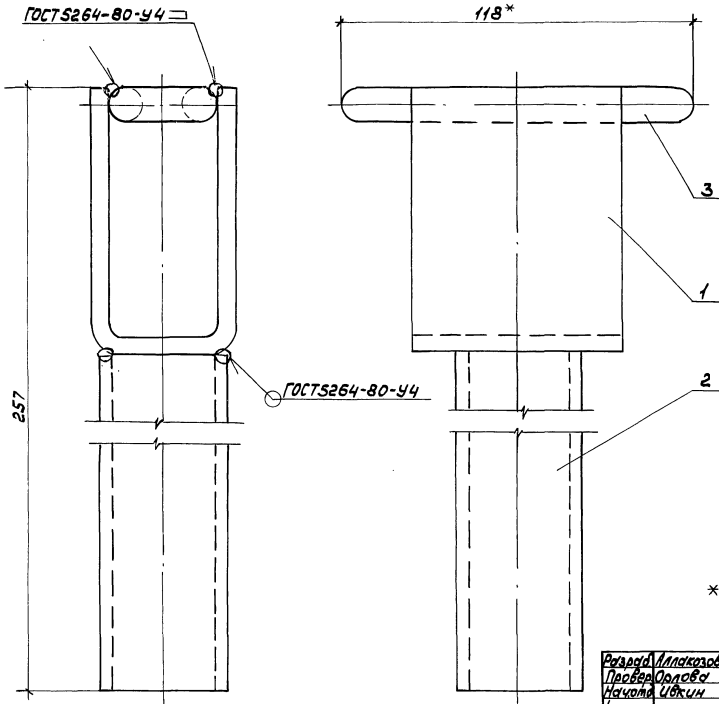

Поз	Наименование	Кол.	Обозначение документа
1	Скоба	1	5.407-136.2-21
2	Стакан	1	5.407-136.2-23-01
3	Ограничитель	1	5.407-136.2-24

* Размер для справок

Разраб.	Иллакозов		
Провер.	Орлова		
Нач.отд.	Иванин		
Н.контр.	Орлова		05.91

5.407-136.2-20

Муфта соединительная М2

Стадия	Лист	Листов
Р		1

ВНИИПИ ТЯЖПРОМЭЛЕКТРОПРОЕКТ ИМЕНИ Ф.Б.ЯКУБОВСКОГО МОСКВА

Инв.№ подл. | Подп. и дата | Взам.инв.№

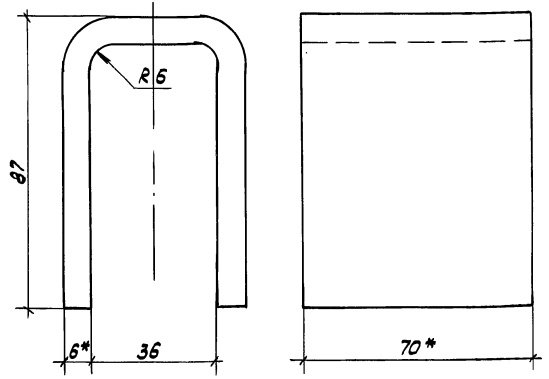

1. Развернутая длина 200мм
2.* Размер для справок

Разраб.	Аллакозов		
Провер.	Орлова		
Гл.спец.	Лукашевич		
Нач.отд.	Ивкин		
Н.контр.	Лукашевич		05.91г.

5.407-136.2-21

Скоба

Стадия	Масса	Масштаб
Р	0,9кг	1:1

Лист | Листов 1

Полоса 6×70-В-2 ГОСТ103-76 / Ст3пс4 ГОСТ535-88

ВНИПИ ТЯЖПРОМЭЛЕКТРОПРОЕКТ ИМЕНИ Ф.Б.ЯКУБОВСКОГО МОСКВА

Инв.№ подл. | Подп. и дата | Взам.инв.№

Копировал Сергеева Формат А4

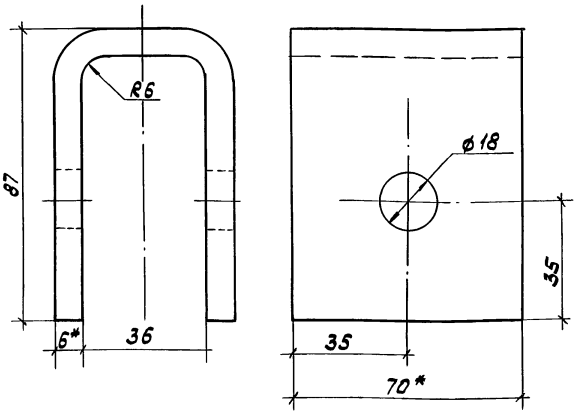

1. Развернутая длина 200мм
2.* Размер для справок

Разраб.	Аллакозов		
Провер.	Орлова		
Гл.спец.	Лукашевич		
Нач.отд.	Ивкин		
Н.контр.	Лукашевич		05.91г.

5.407-136.2-22

Скоба с отверстием

Стадия	Масса	Масштаб
Р	0,9кг	1:1

Лист | Листов 1

Полоса 6×70-В-2 ГОСТ103-76 / Ст3пс4 ГОСТ535-88

ВНИПИ ТЯЖПРОМЭЛЕКТРОПРОЕКТ ИМЕНИ Ф.Б.ЯКУБОВСКОГО МОСКВА

Инв.№ подл. | Подп. и дата | Взам.инв.№

25005-03 17

Копировал Сергеева Формат А4

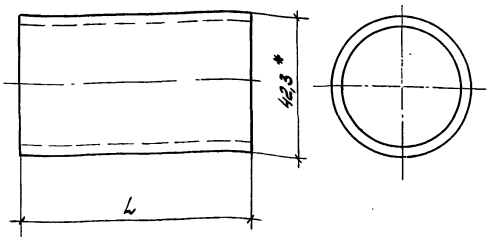

Обозначение	L, мм	Масса, кг
5.407-136.2-23	70	0,2
-01	170	0,5

1. На торцах детали снять заусеницы.
2. * Размер для справок.

Разраб.	Аллакозов		
Провер.	Орлова		
Гл.спец.	Лукашевич		
Нач.отд.	Ивкин		
Н.контр.	Лукашевич		05.91г.

5.407-136.2-23

Стакан

Стадия	Масса	Масштаб
Р	см. табл.	1:1

Лист | Листов 1

Труба 32×2,8 ГОСТ 3262-75

ВНИПИ ТЯЖПРОМЭЛЕКТРОПРОЕКТ ИМЕНИ Ф.Б.ЯКУБОВСКОГО МОСКВА

Инв.№ подл. | Подп. и дата | Взам.инв.№

Копировал Сергеева Формат А4

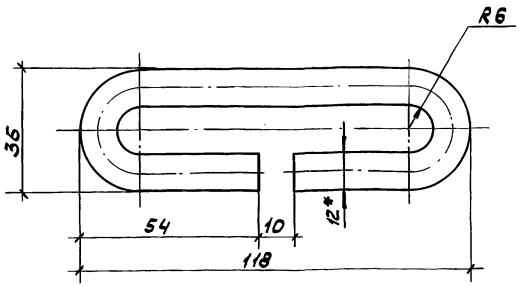

1. На торцах детали снять заусеницы
2. Развернутая длина -230мм
3. * Размер для справок

Разраб.	Аллакозов		
Провер.	Орлова		
Гл.спец.	Лукашевич		
Нач.отд.	Ивкин		
Н.контр.	Лукашевич		05.91г.

5.407-136.2-24

Ограничитель

Стадия	Масса	Масштаб
Р	0,2кг	1:1

Лист | Листов 1

Круг В-12 ГОСТ 2590-88 / Ст 3 пс 4 ГОСТ 535-88

ВНИПИ ТЯЖПРОМЭЛЕКТРОПРОЕКТ ИМЕНИ Ф.Б.ЯКУБОВСКОГО МОСКВА

Инв.№ подл. | Подп. и дата | Взам.инв.№

25005-03 18

Копировал Сергеева Формат А4

5.407-136.2-25 - изображено
5.407-136.2-25 - 01-зеркальное отражение

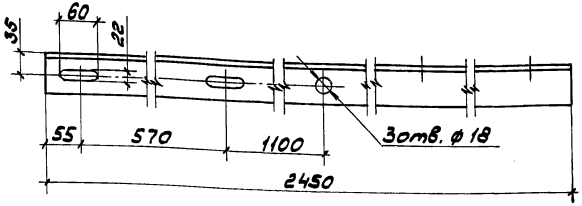

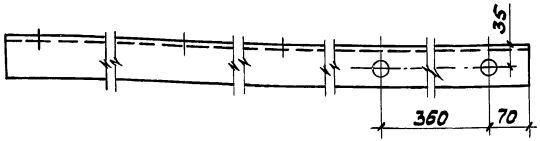

Разраб.	Аллакозов		
Провер.	Орлова		
Гл.спец.	Лукашевич		
Нач.отд.	Ивкин		
Н.контр.	Лукашевич		05.91г.

5.407-136.2-25

Консоль К1 разъединителя РНД(3)

Стадия	Масса	Масштаб
Р	11,8кг	1:5

Лист | Листов 1

Уголок 63×5-В ГОСТ8509-86 / Ст3пс4 ГОСТ535-88

ВНИПИ ТЯЖПРОМЭЛЕКТРОПРОЕКТ ИМЕНИ Ф.БЯКУБОВСКОГО МОСКВА

Инв.№ подл. | Подп. и дата | Взам.инв.№

Копировал Сергеева Формат А4

5.407-136.2-26 - изображено
5.407-136.2-26 - 01-зеркальное отражение

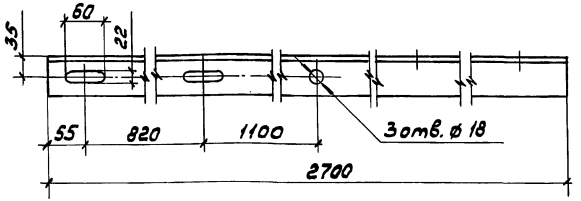

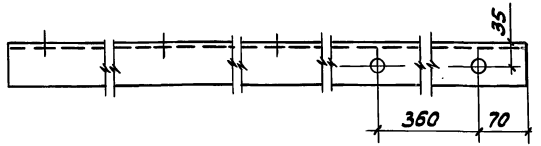

Разраб.	Аллакозов		
Провер.	Орлова		
Гл.спец.	Лукашевич		
Нач.отд.	Ивкин		
Н.контр.	Лукашевич		05.91г.

5.407-136.2-26

Консоль К2 разъединителя РНД(3)

Стадия	Масса	Масштаб
Р	13,0кг	1:5

Лист | Листов 1

Уголок 63×5-В ГОСТ8509-86 / Ст.3пс4 ГОСТ535-88

ВНИПИ ТЯЖПРОМЭЛЕКТРОПРОЕКТ ИМЕНИ Ф.БЯКУБОВСКОГО МОСКВА

Инв.№ подл. | Подп. и дата | Взам.инв.№

25005-03 19

Копировал Сергеева Формат А4

5.407-136.2-27 - изображено

5.407-136-2-27 -01- зеркальное отражение

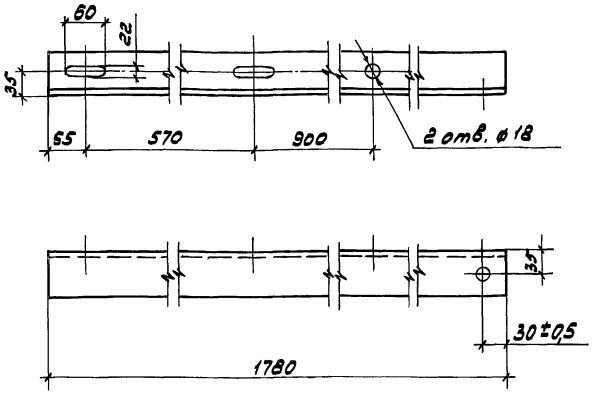

Разраб.	Аллаказов		5.407-136.2-27			
Провер.	Орлова					
Н.спец.	Лукашевич					
Нач.отд.	Ивкин			Стадия	Масса	Масштаб
			Консоль привода ручного КПР1-1	Р	8,8 кг	1:5
				Лист	Листов 1	
Н.контр.	Лукашевич	05.91г.	Уголок 63×5-В ГОСТ 8509-86 / Ст.3пс 4 ГОСТ 535-88	ВНИПИ ТЯЖПРОМЭЛЕКТРОПРОЕКТ имени Ф.Б.ЯКУБОВСКОГО МОСКВА		

Копировал Сергеева Формат А4

5.407-136.2-28 - изображено

5.407-136.-2-28 -01- зеркальное отражение

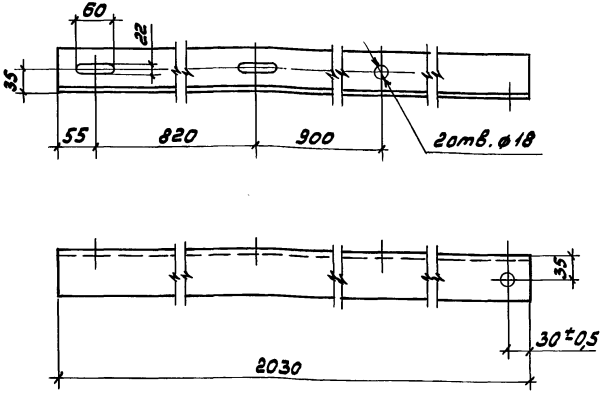

Разраб.	Аллаказов		5.407-136.2-28			
Провер.	Орлова					
Н.спец.	Лукашевич					
Нач.отд.	Ивкин			Стадия	Масса	Масштаб
			Консоль привода ручного КПР1-2	Р	9,8 кг	1:5
				Лист	Листов 1	
Н.контр.	Лукашевич	05.91г.	Уголок 63×5-В ГОСТ 8509-86 / Ст.3пс 4 ГОСТ 535-88	ВНИПИ ТЯЖПРОМЭЛЕКТРОПРОЕКТ имени Ф.Б.ЯКУБОВСКОГО МОСКВА		

Копировал Сергеева Формат А4

5.407-136.2-29 - изображено
5.407-136.2-29-01-зеркальное отражение

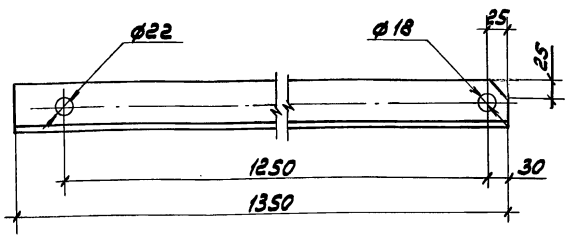

Разраб.	Аллакозов		
Провер.	Орлова		
Гл.спец.	Лукашевич		
Нач.отд.	Ивкин		
Н.контр.	Лукашевич		05.91г.

5.407-136.2-29

Подкос консоли разъединителя РНД (3)

Стадия	Масса	Масштаб
Р	6,5кг	1:5

Лист | Листов 1

Уголок 63×5-В ГОСТ 8509-86 / Ст3пс4 ГОСТ 535-88

ВНИПИ ТЯЖПРОМЭЛЕКТРОПРОЕКТ ИМЕНИ Ф. БЯКУБОВСКОГО МОСКВА

Инв.№ подл. | Подп. и дата | Взам.инв.№

Копировал Сергеева Формат А4

5.407-136.2-30 - изображено
5.407-136.2-30 -01-зеркальное отражение

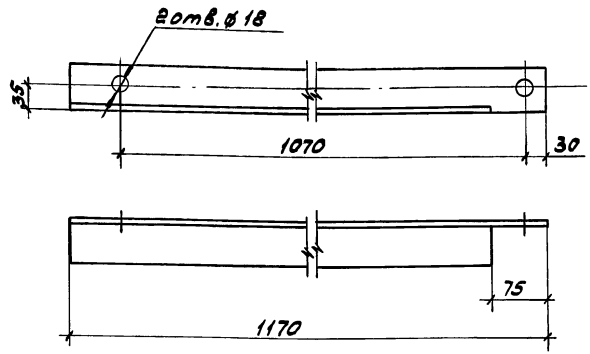

Разраб.	Аллакозов		
Провер.	Орлова		
Гл.спец.	Лукашевич		
Нач.отд.	Ивкин		
Н.контр.	Лукашевич		05.91г.

5.407-136.2-30

Подкос консоли привода

Стадия	Масса	Масштаб
Р	5,1кг	1:5

Лист | Листов 1

Уголок 63×5-В ГОСТ 8509-86 / Ст3пс4 ГОСТ 535-88

ВНИПИ ТЯЖПРОМЭЛЕКТРОПРОЕКТ ИМЕНИ Ф. БЯКУБОВСКОГО МОСКВА

Инв.№ подл. | Подп. и дата | Взам.инв.№

25005-03 21

Копировал Сергеева Формат А4

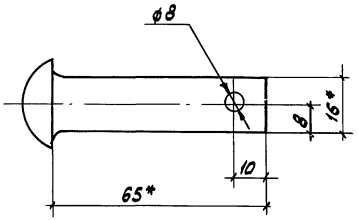

* Размеры для справок

Разраб.	Алакозов		5.407-136.2-31			
Провер.	Орлова					
Гл.спец.	Лукашевич					
Нач.отд.	Ивкин		Валик	Стадия	Масса	Масштаб
				Р	0,12кг	1:1
				Лист	Листов 1	
Н.контр.	Лукашевич	05.91	Заклепка 16×65 ГОСТ 10299-80	ВНИПИ ТЯЖПРОМЭЛЕКТРОПРОЕКТ имени Ф.Б.ЯКУБОВСКОГО МОСКВА		

Инв.№ подл. | Подп. и дата | Взам. инв.№

Копировал Сергеева Формат А4

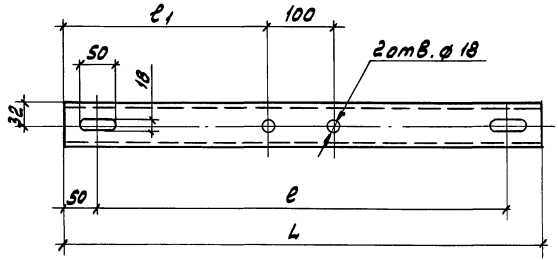

Обозначение	Размеры, мм			Масса, кг
	L	ℓ	ℓ1	
5.407-136.2-32	720	620	310	4,3
-01	970	870	435	5,7
-02	480	380	140	2,3

Разраб.	Алакозов		5.407-136.2-32			
Провер.	Орлова					
Гл.спец.	Лукашевич					
Нач.отд.	Ивкин		Балка кронштейна разъединителя БКР1	Стадия	Масса	Масштаб
				Р	См. табл.	1:5
				Лист	Листов 1	
Н.контр.	Лукашевич	05.91	Швеллер 6,5 ГОСТ 8240-89 Ст3пс4 ГОСТ 535-88	ВНИПИ ТЯЖПРОМЭЛЕКТРОПРОЕКТ имени Ф.Б.ЯКУБОВСКОГО МОСКВА		

Инв.№ подл. | Подп. и дата | Взам. инв.№

Копировал Сергеева Формат А4

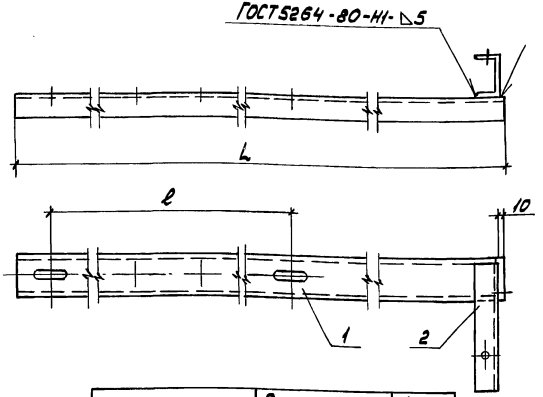

Обозначение	Размеры, мм		Масса, кг
	L	l	
5.407.136.2-33	960	620	6,9
-01	1210	870	8.4
-02	720	380	3,5

Поз.	Наименование	Кол. на изделии			Обозначение документа
			01	02	
1	Балка Б1	1			5.407-136.2-35
	Балка Б1		1		-01
	Балка Б1			1	-02
2	Балка Б2	1	1	1	5.407-136.2-36

Инв.№ подл. | Подп. и дата | Взам. инв.№

Разраб.	Клапкозов		
Провер.	Орлова		
Нач.отд.	Ивкин		
Н.контр.	Орлова		05.91

5.407-136.2-33

Балка кронштейна разъединителя БКР2

Стадия	Лист	Листов
Р		1

ВНИПИ ТЯЖПРОМЭЛЕКТРОПРОЕКТ имени Ф.Э.ЯКУБОВСКОГО МОСКВА

Копировал Сергеева Формат А4

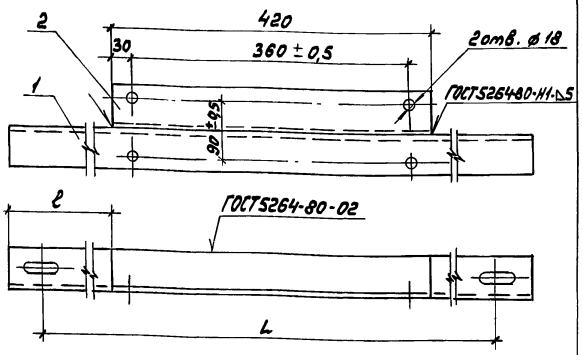

Обозначение	Размеры, мм		Масса, кг
	L	l	
5.407-136.2-34	620	150	5,5
-01	870	275	6,4
-02	500	90	4,9

Поз.	Наименование	Кол. на испол.			Обозначение документа
			01	02	
1	Балка Б3	1			5.407-136.2-37
	Балка Б3		1		-01
	Балка Б3			1	-02
2	Уголок 63×5				
	ГОСТ8509-86				
	l=420; 2,02 кг	1	1	1	Без черт.

Инв.№ подл. | Подп. и дата | Взам. инв.№

Разраб.	Клапкозов		
Провер.	Орлова		
Нач.отд.	Ивкин		
Н.контр.	Орлова		05.91

5.407-136.2-34

Кронштейн привода ручного

Стадия	Лист	Листов
Р		1

ВНИПИ ТЯЖПРОМЭЛЕКТРОПРОЕКТ имени Ф.Э.ЯКУБОВСКОГО МОСКВА

Копировал Сергеева Формат А4

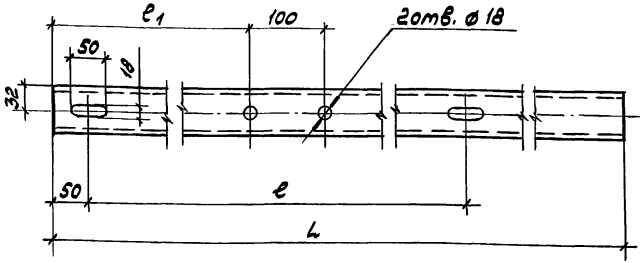

Обозначение	Размеры, мм			Масса, кг
	L	ℓ	ℓ1	
5.407-136.2-35	960	620	310	5,7
-01	1210	670	435	7,2
-02	720	380	190	4,3

Разраб.	Мелкозов		
Провер.	Орлова		
Гл.спец.	Лукашевич		
Нач.отд.	Ивкин		
Н.контр.	Лукашевич		05.91

5.407-136.2-35

Балка Б1

Стадия	Масса	Масштаб
Р	см. табл.	1:5
Лист	Листов 1	

Швеллер 6,5 ГОСТ 8240-89 Ст3пс4 ГОСТ 535-88

ВНИПИ ТЯЖПРОМЭЛЕКТРОПРОЕКТ имени Ф.Б.ЯКУБОВСКОГО МОСКВА

Инв.№ подл. | Подп. и дата | Взам.инв.№

Копировал Сергеева Формат А4

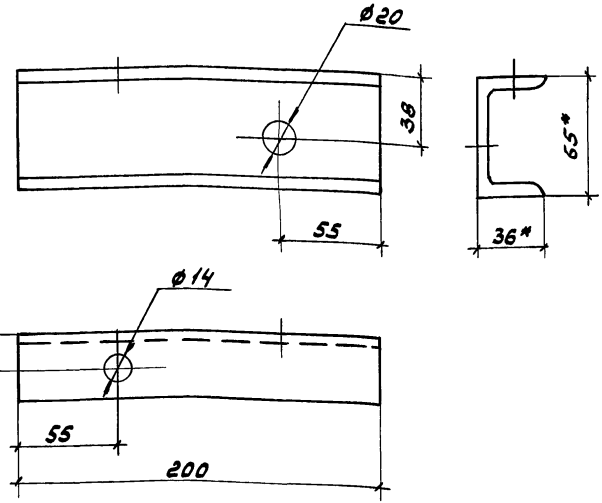

* Размеры для справок

Разраб.	Мелкозов		
Провер.	Орлова		
Гл.спец.	Лукашевич		
Нач.отд.	Ивкин		
Н.контр.	Лукашевич		05.91

5.407-136.2-36

Балка Б2

Стадия	Масса	Масштаб
Р	1,2 кг	1:2
Лист	Листов 1	

Швеллер 6,5 ГОСТ 8240-89 Ст3пс4 ГОСТ 535-88

ВНИПИ ТЯЖПРОМЭЛЕКТРОПРОЕКТ имени Ф.Б.ЯКУБОВСКОГО МОСКВА

Инв.№ подл. | Подп. и дата | Взам.инв.№

Копировал Сергеева Формат А4

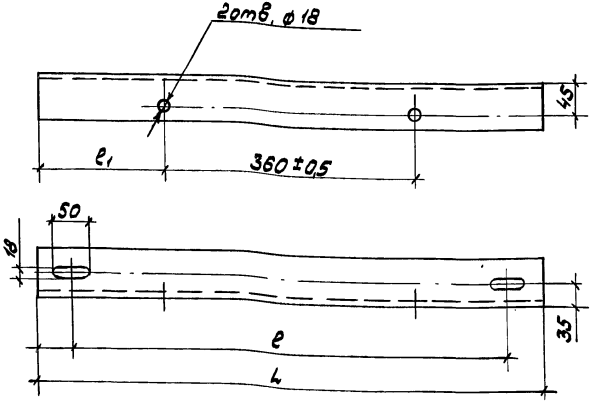

Обозначение	Размеры, мм			Масса, кг
	L	ℓ	ℓ1	
5.407-136.2-37	720	620	180	3,5
-01	920	870	305	4,4
-02	600	500	120	2,9

Разраб.	Илакозов		
Провер.	Орлова		
Гл.спец.	Лукашевич		
Нач.отд.	Ивкин		
Н.контр.	Лукашевич		05.91г.

5.407-136.2-37

Балка Б3

Стадия	Масса	Масштаб
Р	См. табл.	1:5
Лист	Листов 1	

Уголок 63×5·В ГОСТ8509-86 / Ст3пс 4 ГОСТ535-88

ВНИПИ ТЯЖПРОМЭЛЕКТРОПРОЕКТ имени Ф.Б.ЯКУБОВСКОГО МОСКВА

Копировал Сергеева Формат А4

Инв.№подл. | Подп. и дата | Взам.инв.№

5.407-136.2 -38 -изображено

5.407-136.2 -38 -01- зеркальное отражение

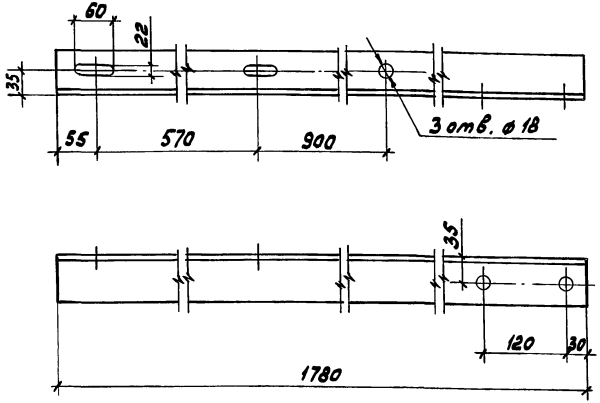

Разраб.	Илакозов		
Провер.	Орлова		
Гл.спец.	Лукашевич		
Нач.отд.	Ивкин		
Н.контр.	Лукашевич		05.91г.

5.407-136.2-38

Консоль привода моторного КМП1-1

Стадия	Масса	Масштаб
Р	8,8кг	1:5
Лист	Листов 1	

Уголок 63×5·В ГОСТ8509-86 / Ст3пс 4 ГОСТ535-88

ВНИПИ ТЯЖПРОМЭЛЕКТРОПРОЕКТ имени Ф.Б.ЯКУБОВСКОГО МОСКВА

Копировал Сергеева Формат А4

Инв.№подл. | Подп. и дата | Взам.инв.№

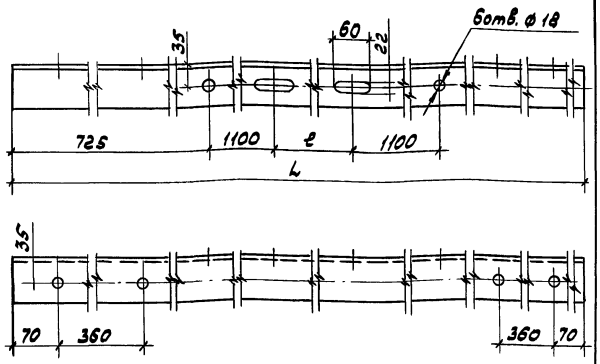

Обозначение	Размеры, мм		Масса, кг
	L	ℓ	
5.407-136.2-39	4220	570	20,3
-01	4470	820	21,5

Разраб.	Младенов		
Провер.	Орлова		
Гл.спец.	Ликошевич		
Нач.отд.	Цвекин		
Н.контр.	Ликошевич		05.91г.

5.407-136.2-39

Консоль разъединителей РНД(3)

Стадия	Масса	Масштаб
Р	См. табл.	1:5
Лист	Листов 1	

Уголок 63×5-В ГОСТ 8509-86
Ст.3пс4 ГОСТ 535-88

ВНИПИ ТЯЖПРОМЭЛЕКТРОПРОЕКТ имени Ф.Б. ЯКУБОВСКОГО
МОСКВА

Копировал Сергеева Формат А4

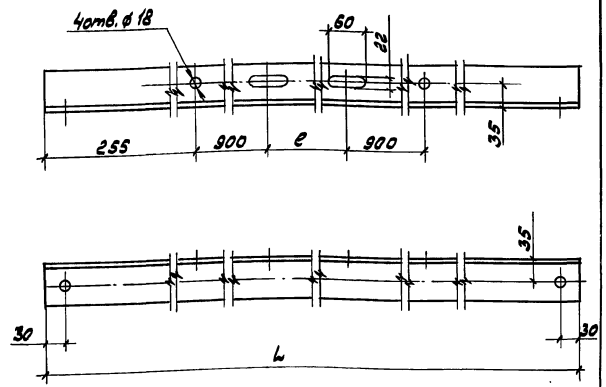

Обозначение	Размеры, мм		Масса, кг
	L	ℓ	
5.407-136.2-40	2880	570	13,9
-01	3130	820	15,1

Разраб.	Младенов		
Провер.	Орлова		
Гл.спец.	Ликошевич		
Нач.отд.	Цвекин		
Н.контр.	Ликошевич		05.91г.

5.407-136.2-40

Консоль приводов ручных КПР2

Стадия	Масса	Масштаб
Р	См. табл.	1:5
Лист	Листов 1	

Уголок 63×5-В ГОСТ 8509-86
Ст.3пс4 ГОСТ 535-88

ВНИПИ ТЯЖПРОМЭЛЕКТРОПРОЕКТ имени Ф.Б. ЯКУБОВСКОГО
МОСКВА

Копировал Сергеева Формат А4

Рис. 1

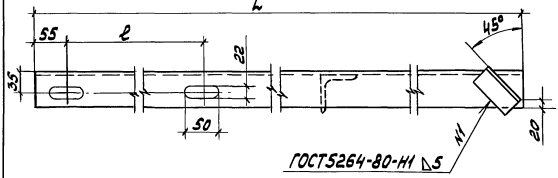

Рис. 2
Остальное - см. Рис. 1

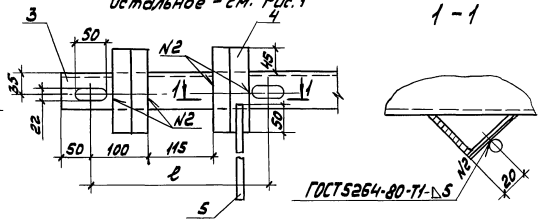

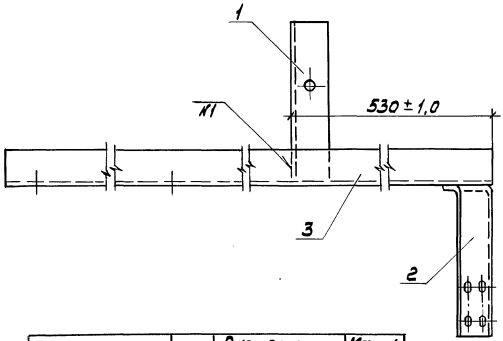

Поз.	Наименование	Кол. на исполн.			Обозначение документа
			01	02	
1	Планка	1	1	1	5.407-136.2-12
2	Планка разрядника	1	1	1	5.407-136.2-13
3	Уголок 63×5-В				
	ГОСТ8509-86				
	ℓ = 1920; 9,23 кг	1			без черт.
	ℓ = 2170; 10,44 кг		1		без черт.
	ℓ = 1660; 7,98 кг			1	без черт.
4	Уголок 45×5-В				
	ГОСТ8509-86				
	ℓ = 150; 0,5 кг			2	без черт.
5	Круг 10-В ГОСТ2590-88				
	ℓ = 250; 0,15 кг			1	без черт.

Обозначение	Рис.	Размеры, мм		Масса, кг
		L	ℓ	
5.407-136.2-41	1	1920	570	13,27
-01		2170	820	14,47
-02	2	1660	315	12,02

Разраб.	Аллакозов		
Провер.	Лукашевич		
Гл.спец.	Лукашевич		
Нач.отд.	Ивкин		
Н.контр.	Лукашевич		05.91г

5.407-136.2-41

Кронштейн КР2

Стадия	Лист	Листов
Р	1	1

ВНИПИ ТЯЖПРОМЭЛЕКТРОПРОЕКТ ИМЕНИ Ф.Б.ЯКУБОВСКОГО МОСКВА

Инв.№ подл. | Подп. и дата | Взам.инв.№

25005-03 27

Копировал Сергеева Формат А3

Рис.1

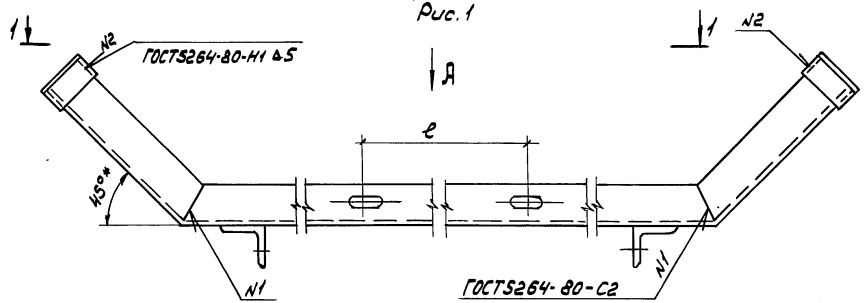

Рис.2

Остальное - см. рис.1

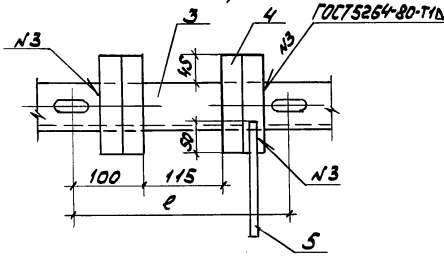

Д

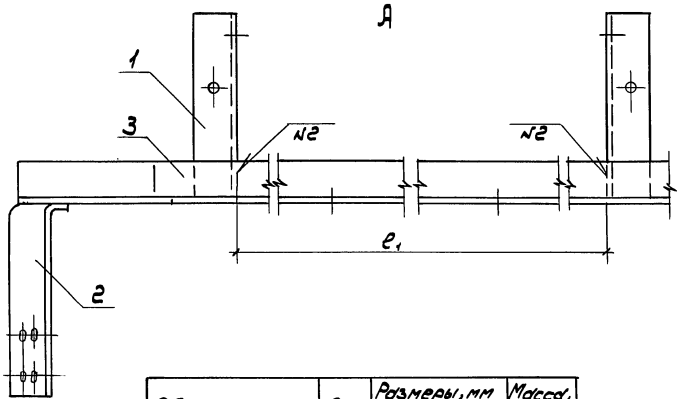

Поз.	Наименование	Кол. на испол.			Обозначение документа
1	Планка	1	1	1	5.407-136.2-11
		1	1	1	-01
2	Планка разрядника	2	2	2	5.407-136.2-13
3	Консоль кронштейна КР3	1			5.407-136.2-18
			1		-01
				1	-02
4	Уголок 45×5; ℓ=150				
	ГОСТ8509-86; 0,5 кг			2	без черт.
5	Круг В-10				
	ГОСТ 2590-88; ℓ=250				
	0,15 кг			1	без черт.

Обозначение	Рис.	Размеры, мм ℓ	ℓ1	Масса, кг
5.407-136.2-42	1	570	2170	21,3
-01		820	2420	22,5
-02	2	315	1915	20,0

* Размер для справок

Разраб.	Алексазов		
Провер.	Орлова		
Гл.спец.			
Нач.отд.	Ивкин		
Н.контр.	Орлова		05.91

5.407-136.2-42

Кронштейн КР3

Стадия	Лист	Листов

ВНИПИ ТЯЖПРОМЭЛЕКТРОПРОЕКТ ИМЕНИ Ф.Б.ЯКУБОВСКОГО МОСКВА

Инв.№подл. | Подп. и дата | Взам.инв.№

Копировал Сергеева Формат А3

Рис.1

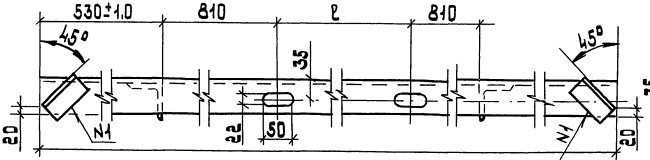

Рис.2

Деталь 1 - см. рис.1

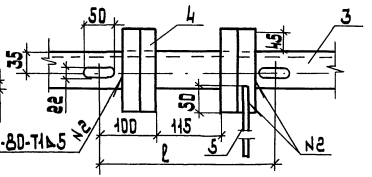

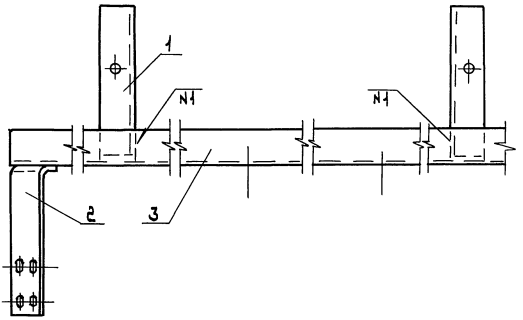

Поз.	Наименование	кол. на испол.			Обозначение документа
			D1	D2	
1	Планка	1	1	1	5.407-136.2-12
		1	1	1	-D1
2	Планка разрядника	2	2	2	5.407-136.2-13
3	Уголок 63×5 ГОСТ 8509-86				
	L=3250; 15.63 кг	1			без черт.
	L=3500; 16.83 кг		1		без черт.
	L=2995; 14.40 кг			1	без черт.
4	Уголок 45×5 ГОСТ 8509-86				
	ℓ=150; 0.5 кг			2	без черт.
5	Круг 10-В ГОСТ 2590-88				
	ℓ=250; 0.22 кг			1	без черт.

Обозначение	Рис.	Размеры, мм		Масса кг
		L	ℓ	
5.407-136.2-43	1	3250	570	19.6
-D1		3500	820	20.8
-D2	2	2995	315	18.4

Разраб.	Иллиндеев		
Провер.	Орлова		
Нач.отд.	Цыкин		
Н.контр.	Орлова		

5.407-136.2-43

Кронштейн КР4

Стадия	Лист	Листов
Р		

ВНИИПИ Тяжпромэлектропроект имени Ф.Э.Дзержинского г. Москва

Инв.№ подл. | Подп. и дата | Взам. инв.№

Копировал: Барковская Формат: А3

5.407-136.2-44 - изображено

5.407-136.2-44 -01-зеркальное отражение

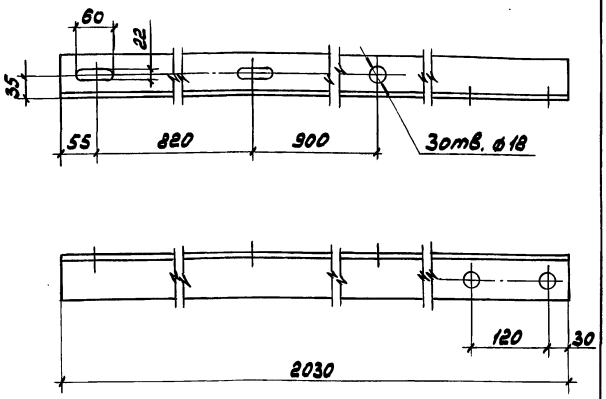

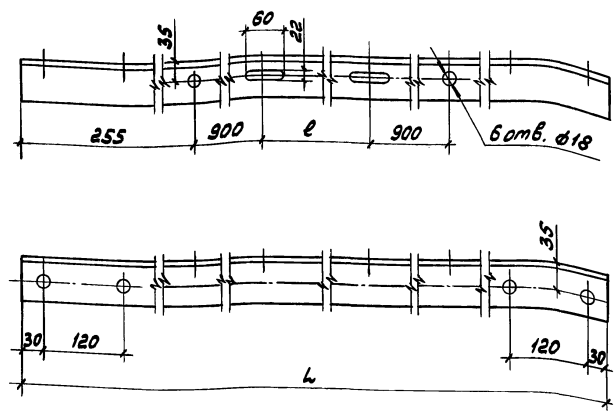

Обозначение	Размеры, мм		Масса, кг
	L	ℓ	
5.407-136.2-45	2880	570	13,9
-01	3130	820	15,1

Разраб. Алексеев
Провер. Орлова
Гл.спец. Лукашевич
Нач.отд. Ивкин
Н.контр. Лукашевич

5.407-136.2-44

Консоль привода моторного КПМ1-2

Стадия Р | Масса 9,8кг | Масштаб 1:5

Лист | Листов 1

Уголок 63×5-В-ГОСТ8509-86 / Ст3пс4 ГОСТ535-88

ВНИПИ ТЯЖПРОМЭЛЕКТРОПРОЕКТ имени Ф.Якубовского Москва

Копировал Сергеева Формат А4

5.407-136.2-45

Консоль приводов моторных КПМ2

Стадия Р | Масса См. табл. | Масштаб 1:5

Лист | Листов 1

Уголок 63×5-В-ГОСТ8509-86 / Ст3пс4 ГОСТ535-88

ВНИПИ ТЯЖПРОМЭЛЕКТРОПРОЕКТ имени Ф.Якубовского Москва

25005-03 30

Копировал Сергеева Формат А4

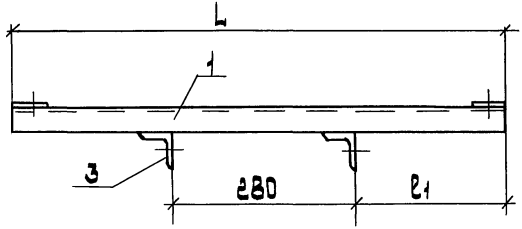

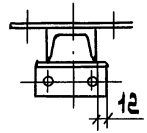

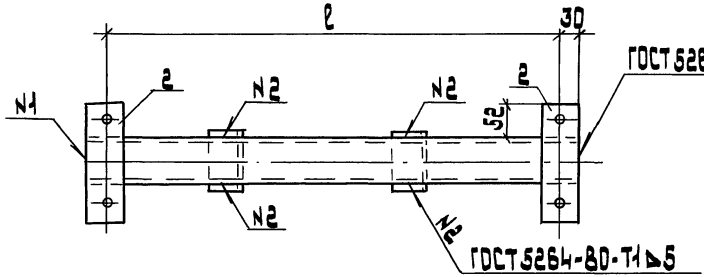

Поз.	Наименование	Кол. на испол.			Обозначение документа
			01	02	
1	Упор	2	2	2	5.407-136.2-47
2	Планка	2	2	2	5.407-136.2-48
3	Швеллер 65 ГОСТ 8240-89				
	l=620; 3,66 кг	1			без черт.
	l=870; 5,13 кг		1		без черт.
	l=560; 3,3 кг			1	без черт.

Наименование	Размеры, мм			Масса, кг
	L	l	l1	
5.407-136.2-46	620	560	210	5,59
	870	810	335	7,07
	560	500	220	4,31

Разраб.	Илларионов		5.407-136.2-46
Провер.	Орлова		
Нач.отд.	Цвикин		Кронштейн привода моторного
Н. контр.	Орлова	06.91	

Стадия	Лист	Листов
Р		1

ВНИИ тяжпромэлектропроект имени В.Куйбышевского Москва

Копировал: Барковская Формат: А3

Инв.№подл. | Подп. и дата | Взам.инв.№

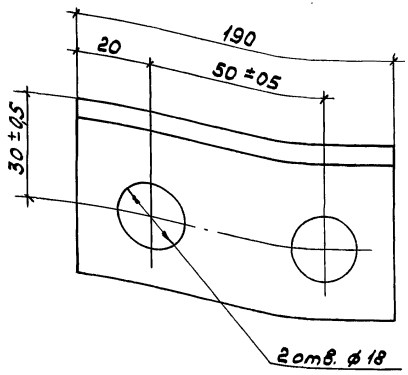

Разраб.	Аллакозов		
Провер.	Орлова		
Гл.спец.			
Нач.отд.	Ивкин.		
Н.контр.	Орлова		25.9.1г.

5.407-136.2-47

Упор

Стадия	Масса	Масштаб
Р	0,34кг	1:1

Лист | Листов 1

Уголок 50×5-В ГОСТ8509-86 / Ст3пс4 ГОСТ535-88

ВНИПИ ТЯЖПРОМЭЛЕКТРОПРОЕКТ ИМЕНИ Ф.БЯКУБОВСКОГО МОСКВА

Инв.№ подл. | Подп. и дата | Взам.инв.№

Копировал Сергеева Формат А4

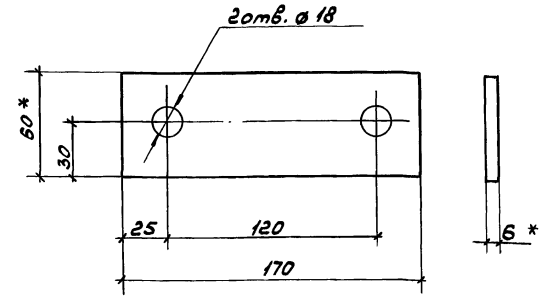

* Размеры для справок

Разраб.	Аллакозов		
Провер.	Орлова		
Гл.спец.			
Нач.отд.	Ивкин		
Н.контр.	Орлова		25.9.1г.

5.407-136.2-48

Планка

Стадия	Масса	Масштаб
Р	0,48кг	1:2

Лист | Листов 1

Полоса 6×60-В-2 ГОСТ103-76 / Ст3пс4 ГОСТ535-88

ВНИПИ ТЯЖПРОМЭЛЕКТРОПРОЕКТ ИМЕНИ Ф.БЯКУБОВСКОГО МОСКВА

Инв.№ подл. | Подп. и дата | Взам.инв.№

25005-03 32

Копировал Сергеева Формат А4

5.407-136.2-49 - изображено
5.407-136.2-49-01 - зеркальное отражение

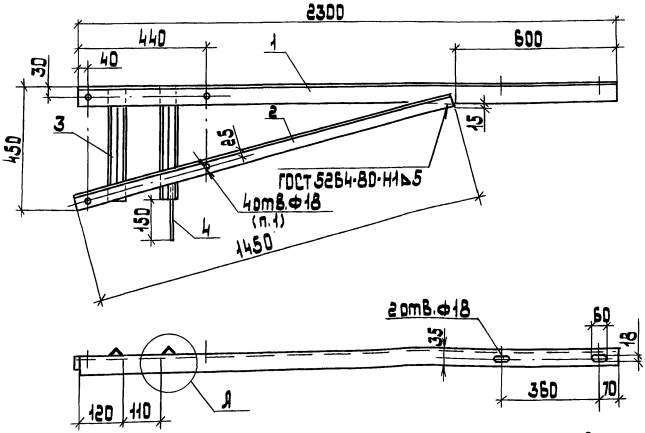

Поз.	Наименование	Кол.	Обозначение документа
1	Уголок 63×5 ГОСТ 8509-86		
	ℓ=2300; 11,6 кг	1	без черт.
2	Уголок 50×5 ГОСТ 8509-86		
	ℓ=1450; 5,47 кг	1	без черт.
3	Уголок 45×5 ГОСТ 8509-86		
	ℓ=500; 1,6 кг	2	без черт.
4	Круг 12-В ГОСТ 2590-88		
	ℓ=250; 0,22 кг		без черт.

1. Отверстия выполнить после сварки.
2. Свободный конец детали (поз.4) не окрашивать.

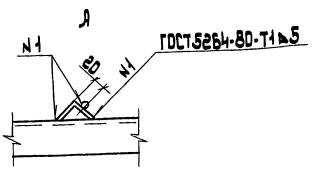

Разраб.	Аллакозов		
Провер.	Орлова		
Нач.отд.	Ивкин		
Н.контр.	Орлова		06.91г

5.407-136.2-49

Консоль К4 разъединителя РНД(3)

Стадия	Лист	Листов
Р		1

ВНИПИ ТЯЖПРОМЭЛЕКТРОПРОЕКТ ИМЕНИ Ф.Б.ЯКУБОВСКОГО МОСКВА

25005-03 33

Инв.№ подл. | Подп. и дата | Взам.инв.№

Копировал: Барковская

Формат: А3

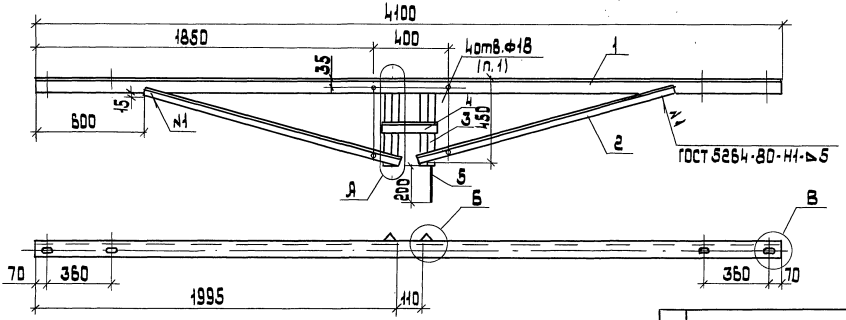

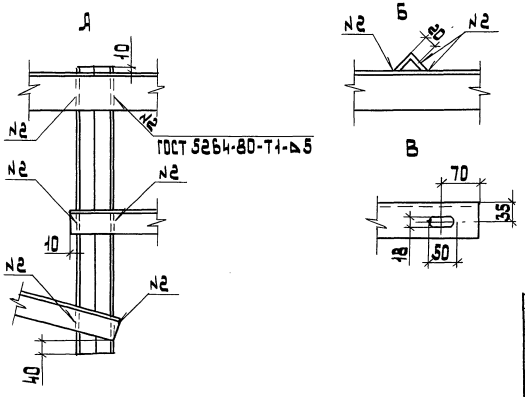

Поз	Наименование	Кол	Обозначение документа
1	Уголок 63×5 ГОСТ 8509-86		
	ℓ=4100; 19,7 кг	1	без черт.
2	Уголок 50×5 ГОСТ 8509-86		
	ℓ=1450; 5,47 кг	2	без черт.
3	Уголок 45×5 ГОСТ 8509-86		
	ℓ=500; 1,6 кг	2	без черт.
4	Уголок 45×5 ГОСТ 8509-86		
	ℓ=260; 0,87 кг	1	без черт.
5	Круг 12-В ГОСТ 2590-88		
	ℓ=250; 0,22 кг	1	без черт.

1. Отверстия выполнить после сварки.
2. Свободный конец детали (поз.5) не окрашивать

Разраб.	Аллакозов		
Провер.	Орлова		
Нач.отд.	Ивкин		
Н.контр.	Орлова		06.91

5.407-136.2-50

Консоль К5 для двух разъединителей РНД(3)

Стадия	Лист	Листов
Р		1

ВНИПИ тяжпромэлектропроект имени Фрунзенского МОСКВА

Инв.№ подл. | Подп. и дата | Взам.инв.№

25005-03 34

Копировал: Барковская Формат: А3

5.407-136.2-52 - изображено

5.407-136.2-52-01-зеркальное отражение

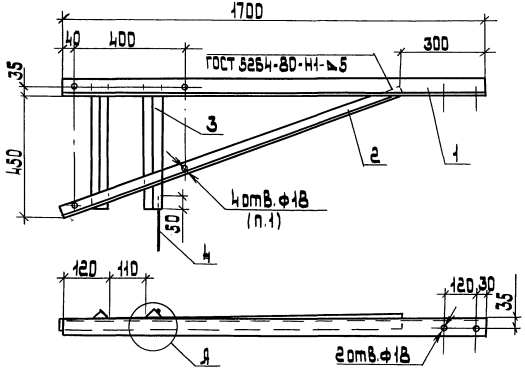

А

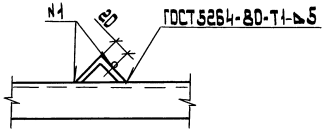

Поз.	Наименование	Кол.	Обозначение документа
1	Уголок 63×5 ГОСТ 8509-86		
	ℓ=1700; 8,18 кг	1	без черт.
2	Уголок 50×5 ГОСТ 8509-86		
	ℓ=1350; 5,09 кг	1	без черт.
3	Уголок 45×5 ГОСТ 8509-86		
	ℓ=500; 1,68 кг	2	без черт.
4	Круг 12-В ГОСТ 2590-88		
	ℓ=250; 0,22 кг	1	без черт.

1. Отверстия выполнить после сварки.
2. Свободный конец детали (поз.4) не открывать.

Разраб.	Аллакозов			5.407-136.2-51
Провер.	Орлова			
Нач. отд.	Ивкин			Консоль приводная
Н.контр.	Орлова		06.91	

Стадия	Лист	Листов
Р		1

ВНИПИ ТЯЖПРОМЭЛЕКТРОПРОЕКТ ИМЕНИ Ф.В.КУБОВСКОГО МОСКВА

Инв.№ подл. | Подп. и дата | Взам.инв.№

25005-03 35

копировал: Барковская формат: А3

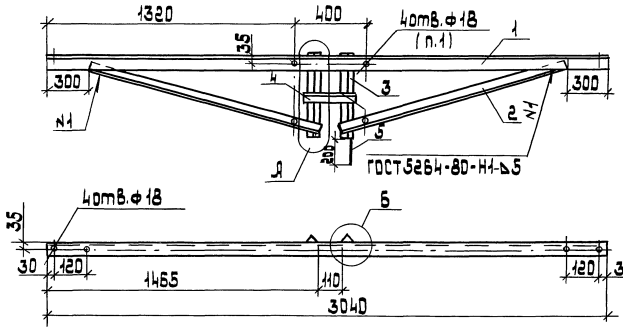

Поз.	Наименование	Кол.	Обозначение документа
1	Уголок 63×5 ГОСТ8509-86		
	ℓ=3040; 14,62 кг	1	без черт.
2	Уголок 50×5 ГОСТ8509-86		
	ℓ=1200; 4,52	2	без черт.
3	Уголок 45×5 ГОСТ8509-86		
	ℓ=450; 1,52 кг	2	без черт.
4	Уголок 45×5 ГОСТ8509-86		
	ℓ=260; 0,87 кг	1	без черт.
5	Круг 12-В ГОСТ2590-88		
	ℓ=250; 0,22 кг	1	без черт.

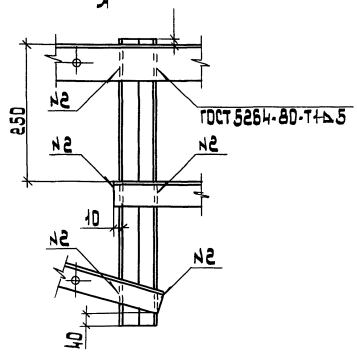

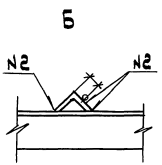

1. Отверстия выполнить после сварки.
2. Свободный конец детали (поз.5) не окрашивать.

Разраб.	Яллакозов		
Провер.	Орлова		
Нач.отд.	Ивкин		
Н.контр.	Орлова		06.11

5.407-136.2-52

Консоль для двух приводов

Стадия	Лист	Листов
Р		1

ВНИПИ ТЯЖПРОМЭЛЕКТРОПРОЕКТ ИМЕНИ ФЕЙНБЕРГОВСКОГО МОСКВА

Инв.№подл. | подп. и дата

25005-03 36

копировал: Барковская формат: А3

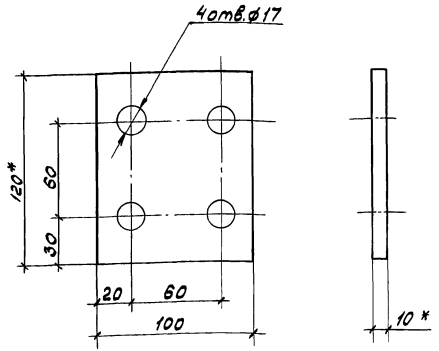

* Размеры для справок

Разраб.	Иллиозов		5.407-136.2-53		
Провер.	Орлова				
Нач.отд.	Ивкин				
			Вкладыш	Стадия: Р	Масса: 1,0кг
				Масштаб: 1:2	
				Лист	Листов 1
Н.контр.	Орлова		Шина ШМТ10×120 ГОСТ 434-78	ВНИПИ ТЯЖПРОМЭЛЕКТРОПРОЕКТ имени Ф.Б.ЯКУБОВСКОГО МОСКВА	

Инв.№ подл. | Подп. и дата | Взам.инв.№

Копировал Сергеева Формат А4

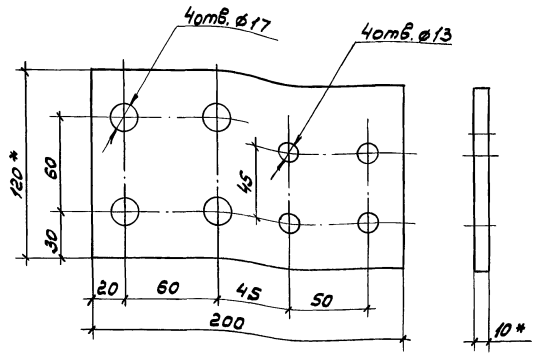

* Размеры для справок

Разраб.	Иллиозов		5.407-136.2-54		
Провер.	Орлова				
Нач.отд.	Ивкин				
			Шина Ш-1	Стадия: Р	Масса: 2,0кг
				Масштаб: 1:2	
				Лист	Листов 1
Н.контр.	Орлова		Шина ШМТ10×120 ГОСТ 434-78	ВНИПИ ТЯЖПРОМЭЛЕКТРОПРОЕКТ имени Ф.Б.ЯКУБОВСКОГО МОСКВА	

Инв.№ подл. | Подп. и дата | Взам.инв.№

Копировал Сергеева Формат А4

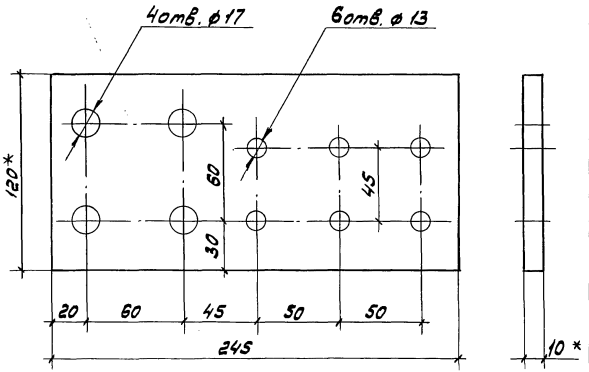

* Размеры для справок

Разраб.	Алексазов		5.407-136.2-55		
Провер.	Орлова				
Нач.отд.	Ивкин				
			Шина Ш-2	Стадия: Р	Масса: 2,5кг
				Масштаб: 1:2	
				Лист	Листов 1
Н.контр.	Орлова	05.91	Шина ШМТ10×120 ГОСТ 434-78	ВНИПИ ТЯЖПРОМЭЛЕКТРОПРОЕКТ имени Ф.Б. ЯКУБОВСКОГО МОСКВА	

Инв.№ подл. | Подп. и дата | Взам.инв.№

gost.e-ecolog.ru

Копировал Сергеева Формат А4

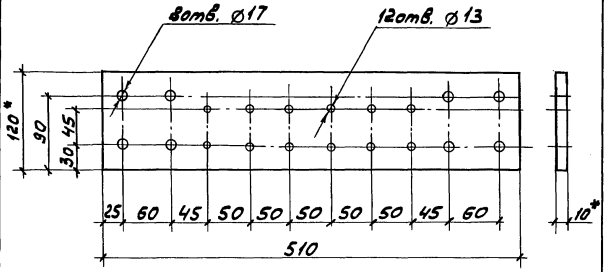

* Размеры для справок

Разраб.	Алексазов		5.407-136.2-56		
Провер.	Орлова				
Нач.отд.	Ивкин				
			Шина Ш-3	Стадия: Р	Масса: 5,1кг
				Масштаб: 1:4	
				Лист	Листов 1
Н.контр.	Орлова	05.91	Шина ШМТ10×120 ГОСТ 434-78	ВНИПИ ТЯЖПРОМЭЛЕКТРОПРОЕКТ имени Ф.Б. ЯКУБОВСКОГО МОСКВА	

Инв.№ подл. | Подп. и дата | Взам.инв.№

Копировал Сергеева Формат А4