ТИПОВАЯ ДОКУМЕНТАЦИЯ НА КОНСТРУКЦИИ, ИЗДЕЛИЯ
И УЗЛЫ ЗДАНИЙ И СООРУЖЕНИЙ

СЕРИЯ 5.407-136

ВОЗДУШНЫЕ ПИТАЮЩИЕ И ОТСАСЫВАЮЩИЕ ЛИНИИ ДЛЯ ЭЛЕКТРИФИЦИРОВАННОГО ПРОМЫШЛЕННОГО ТРАНСПОРТА. ВЫВОДЫ ИЗ ПОДСТАНЦИЙ ЛИНИЙ ПЕРЕМЕННОГО ТОКА

ВЫПУСК 1
УЗЛЫ. РАБОЧИЕ ЧЕРТЕЖИ.

25005-02
ЦЕНА 2-74

gost.e-ecolog.ru

ТИПОВАЯ ДОКУМЕНТАЦИЯ НА КОНСТРУКЦИИ, ИЗДЕЛИЯ
И УЗЛЫ ЗДАНИЙ И СООРУЖЕНИЙ

СЕРИЯ 5.407-136

ВОЗДУШНЫЕ ПИТАЮЩИЕ И ОТСАСЫВАЮЩИЕ ЛИНИИ ДЛЯ ЭЛЕКТРИФИЦИРОВАННОГО ПРОМЫШЛЕННОГО ТРАНСПОРТА. ВЫВОДЫ ИЗ ПОДСТАНЦИЙ ЛИНИЙ ПЕРЕМЕННОГО ТОКА

ВЫПУСК 1
УЗЛЫ. РАБОЧИЕ ЧЕРТЕЖИ.

Разработаны
ВНИПИ ТЯЖПРОМЭЛЕКТРОПРОЕКТ

Утверждены
ТЕХНИЧЕСКИМ ЗАДАНИЕМ ОТ 26.04.90г.
И ВВЕДЕНЫ В ДЕЙСТВИЕ С 01.07.91г
ВНИПИ ТЯЖПРОМЭЛЕКТРОПРОЕКТ
ПРИКАЗ ОТ 04.08.91г. №36

Главный инженер института — А.С.Смирнов
Начальник технического отдела — Л.Б.Годгельф
Начальник отдела типового проектирования — Н.И.Ивкин

Обозначение	Наименование	Стр.
5.407-136.1	Содержание	2
5.407-136.1-01 ВМ	Ведомость потребности в материалах	3
5.407-136.1-02	Установка изолятора фиксаторного	5
5.407-136.1-03	Кронштейн фиксаторный	6
5.407-136.1-04	Установка разрядника типа РТФ-10	7
5.407-136.1-05	Установка разрядника типа РТФ-35	8
5.407-136.1-06	Установка двух разрядников типа РТФ-10	9
5.407-136.1-07	Установка двух разрядников типа РТФ-35	10
5.407-136.1-08	Установка разъединителя с ручным приводом на металлической опоре	11
5.407-136.1-09	Установка двух разъединителей с ручными приводами на металлической опоре	14
5.407-136.1-10	Установка разъединителя с ручным приводом на железобетонной опоре	17
5.407-136.1-11	Установка двух разъединителей с ручными приводами на железобетонной опоре	19
5.407-136.1-12	Установка разъединителя с моторным приводом на металлической опоре	21
5.407-136.1-13	Установка двух разъединителей с моторными приводами на металлической опоре	23
5.407-136.1-14	Установка разъединителя с моторным приводом на железобетонной опоре	25
5.407-136.1-15	Установка двух разъединителей с моторными приводами на железобетонной опоре	27
5.407-136.1-16	Муфта соединительная привода	29
5.407-136.1-17	Муфта соединительная разъединителя	29
5.407-136.1-18	Вывод из подстанций линии из 1 или 2 проводов	30
5.407-136.1-19	Вывод из подстанции линии из 3 или 4 проводов	31
5.407-136.1-20	Вывод из подстанции линии из 5 или 6 проводов	32
5.407-136.1-21	Ввод в подстанцию линии из 7... 12 проводов	33

Инв.№подл. | Подп. и дата | Взам.инв.№

Разраб.	Алмазов		
Провер.	Орлова		
Нач.отд.	Цвекин		
Н.контр.	Орлова		05.91

5.407-136.1

Содержание

Стадия	Лист	Листов
Р		1

ВНИПИ ТЯЖПРОМЭЛЕКТРОПРОЕКТ имени Ф.Э.ЯКУБОВСКОГО МОСКВА

Копировал Сергеева Формат А3

Наименование и техническая характеристика материала	Ед. изм.	Количество на исполнение 5.407-136.1																				
		-02			-03						-04			-05			-06			-07		
			01	02		01	02	03	04	05		01	02		01	02		01	02		01	02
Полоса ГОСТ 103-76, 4×40-В-2	кг	0,7	0,7	0,7							0,7	0,7	0,7	0,7	0,7	0,7	1,3	1,3	1,3	1,3	1,3	1,3
5×30-В-2	"												1,5	0,9	0,9	0,9			0,8			0,8
8×80-В-2	"										1,4	1,4	1,4				2,8	2,8	2,8	2,8	2,8	2,8
Уголок ГОСТ 8509-86. 45×5-В	"												1,0			1,0			1,0			1,0
63×5-В	"										10,3	11,5	9,1	10,7	11,9	9,5	18,4	19,6	17,2	18,4	19,6	17,2
Круг ГОСТ 2590-88, 10-В	"										0,8	0,8	0,9	0,8	0,8	0,9	1,8	1,8	1,8	1,8	1,8	1,8
16-В	"													0,5	0,5	05			0,14			0,14
Швеллер 6,5 ГОСТ 8240-89	"				11,3	11,3	11,3	13,1	13,1	13,1												
Труба ГОСТ 3262-75																						
Л 25×2,8	м	0,1	0,1	0,1	0,1	0,1	0,1	0,1	0,1	0,1	0,1	0,1	0,1	0,1	0,1	0,1	0,15	0,15	0,15	0,15	0,15	0,15

Наименование и техническая характеристика материала	Ед. изм.	Кол. на исполн. 5.407-136.1-08					
			01	02	03	04	05
Полоса ГОСТ 103-76, 6×70-В-2	кг	1,8	1,8	1,8	1,8	1,8	3,6
10×80-В-2	"	1,6	1,6	1,6	1,6	1,6	3,2
Уголок ГОСТ 8509-86. 63×5-В	"	69,5	69,5	75,2	75,2	75,2	69,5
Круг ГОСТ 2590-88, 12-В	"	0,4	0,4	0,4	0,4	0,4	0,8
Швеллер 6,5 ГОСТ 8240-89	"	11,2	11,2	14,1	14,1	14,1	11,2
Труба ГОСТ 3262-75	"						
Л 32×2,8	м	0,25	0,25	0,25	0,25	0,25	0,5
Л 40×3,0	"	4,3	4,3	4,3	4,3	4,3	8,6

Разраб.	Аллакозов		
Провер.	Орлова		
Нач.отд.	Ивкин		
Н.контр.	Орлова		05.91г.

5.407-136.1-01 ВМ

Ведомость потребности в материалах

Стадия	Лист	Листов
Р	1	2

ВНИПИ ТЯЖПРОМЭЛЕКТРОПРОЕКТ ИМЕНИ Ф.Б.ЯКУБОВСКОГО МОСКВА

25005-02 4

Копировал Сергеева Формат А3

Наименование и техническая характеристика материала	Ед. изм.	Количество на исполнение 5.407-136.1 -08									-08										
		06	07	08	09	10	11	12	13	14	01	02	03	04	05	06	07	08	09	10	11
Полоса ГОСТ 103-76. 6×70·В·2	кг	3,6	3,6	3,6	3,6	1,8	1,8	1,8	1,8	1,8	3,6	3,6	3,6	3,6	3,6	7,2	7,2	7,2	7,2	7,2	3,6	3,6
10×80·В·2	"	3,2	3,2	3,2	3,2	1,6	1,6	1,6	1,6	1,6	3,2	3,2	3,2	3,2	3,2	6,4	6,4	6,4	6,4	6,4	3,2	3,2
Уголок 63×5 ГОСТ 8509-86	"	69,5	75,2	75,2	75,2	69,5	69,5	75,2	75,2	75,2	125,8	125,8	132,4	132,4	132,4	125,8	125,8	132,4	132,4	132,4	125,8	125,8
Круг 12 ГОСТ 2590-88	"	0,8	0,8	0,8	0,8	0,4	0,4	0,4	0,4	0,4	0,8	0,8	0,8	0,8	0,8	1,6	1,6	1,6	1,6	1,6	0,8	0,8
Швеллер 6,5 ГОСТ 8240-89	"	11,2	14,1	14,1	14,1	11,2	11,2	14,1	14,1	14,1	22,4	22,4	28,2	28,2	28,2	22,4	22,4	28,2	28,2	28,2	22,4	22,4
Труба ГОСТ 3262-75																						
Л 32×2,8	м	0,5	0,5	0,5	0,5	0,25	0,25	0,25	0,25	0,25	0,5	0,5	0,5	0,5	0,5	1,0	1,0	1,0	1,0	1,0	0,5	0,5
Л 40×3,0	м	8,6	8,6	8,6	8,6	4,3	4,3	4,3	4,3	4,3	8,6	8,6	8,6	8,6	8,6	17,2	17,2	17,2	17,2	17,2	17,2	17,2

Наименование и техническая характеристика материала	Ед. изм	Количество на исполнение 5.407-136.1 -08			-10			-11		-12					-13					-14	-15
		12	13	14		01	02		01	02		01	02	03	04		01	02	03	04		
Полоса ГОСТ 103-76, 6×60·В·2	кг										1,0	1,0	1,0	1,0	1,0	2,0	2,0	2,0	2,0	2,0	1,0	2,0
6×70·В·2	"	3,6	3,6	3,6	1,8	1,8	1,8	3,6	3,6	3,6	1,8	1,8	1,8	1,8	1,8	3,6	3,6	3,6	3,6	3,6	1,8	3,6
10×80·В·2	"	3,2	3,2	3,2	1,6	1,6	1,6	3,2	6,4	3,2	1,6	1,6	1,6	1,6	1,6	3,2	3,2	3,2	3,2	3,2	1,6	3,2
Уголок ГОСТ 8509-86, 45×5·В	"				13,5	13,5	13,5	16,3	16,3	16,3											13,5	16,3
50×5·В	"				21,1	21,1	21,1	62,7	62,7	62,7	0,7	0,7	0,7	0,7	0,7	1,4	1,4	1,4	1,4	1,4	21,8	41,3
63×5·В	"	132,4	132,4	132,4	43,4	43,4	43,4	78,5	78,5	78,5	55,4	55,4	59,0	59,0	59,0	100,2	100,2	107,8	107,8	107,8	38,5	68,7
Круг ГОСТ 2590-88	"	0,8	0,8	0,8	1,3	1,3	1,3	1,9	2,7	1,9	0,4	0,4	0,4	0,4	0,4	0,8	0,8	0,8	0,8	0,8	1,3	3,0
Швеллер 6,5 ГОСТ 8240-89	"	28,2	28,2	28,2	5,8	5,8	5,8	11,6	11,6	11,6	8,0	8,0	10,9	10,9	10,9	21,1	21,1	22,0	22,0	22,0	9,1	18,2
Труба ГОСТ 3262-75																						
Л 32×2,8	м	0,5	0,5	0,5	0,25	0,5	0,25	0,5	1,0	0,5	0,25	0,25	0,25	0,25	0,25	0,5	0,5	0,5	0,5	0,5	0,25	0,5
Л 40×3,0	"	8,6	8,6	8,6	4,3	8,6	4,3	8,6	17,2	8,6	4,3	4,3	4,3	4,3	4,3	8,6	8,6	8,6	8,6	8,6	4,3	8,6

Инв.№ подл. | Подп. и дата | Взам.инв.№

Рис.1

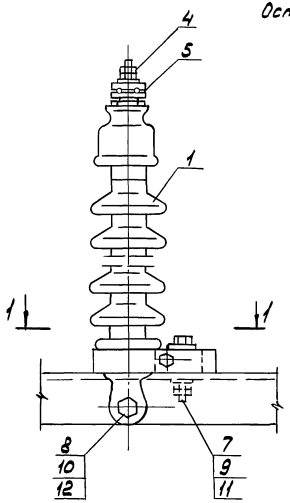

Рис.2
Остальное см. рис.1

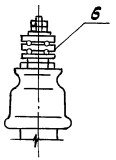

Рис.3
Остальное см. рис.1

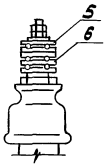

1 – 1

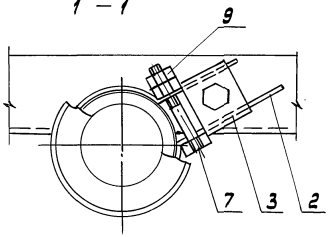

Поз.	Наименование	Кол. на испол.			Обозначение документа
			01	02	
1	Изолятор ФСФ 70	1	1	1	
2	Хомут	1	1	1	5.407-136.2-01
3	Шайба	1	1	1	5.407-136.2-02
4	Ниппель	1			5.407-136.2-03
	Ниппель		1		-01
	Ниппель			1	-02
5	Держатель проводов				
	МПС 057-1-76	1		1	
6	Держатель проводов				
	МПС 057-2-76		1	1	
	Болт ГОСТ 7798-70				
7	М12-6g×60.58	2	2	2	
8	М20-6g×60.58	1	1	1	
	Гайка ГОСТ 5915-70				
9	М12-6Н.5	4	4	4	
10	М20-6Н.5	2	2	2	
	Шайба ГОСТ 11371-78				
11	12.04	1	1	1	
12	20.04	1	1	1	

В держателях проводов (поз 5,6) поставляемый комплектно болт с пестиком не используется.

Обозначение	Рис.	Количество проводов	Масса, кг
5.407-136.1-02	1	1,2	10,1
-01	2	3,4	10,5
-02	3	5,6	11,2

Инв.№ подл. | Подп. и дата | Взам.инв.№

Разраб.	Алмазов		5.407-136.1-02	
Провер.	Орлова			
Нач.отд.	Ивкин			
			Установка изолятора фиксаторного	Стадия: Р; Лист: 1; Листов: 1
Н.контр.	Орлова	05.91		ВНИПИ ТЯЖПРОМЭЛЕКТРОПРОЕКТ ИМЕНИ Ф.Б.ЯКУБОВСКОГО МОСКВА

25005-02 6

Копировал Сергеева Формат А3

Обозначение	Рис.	Кол. проводов в линии	А, мм
5.407-136.1-03	1	1, 2	550
-01	2	3, 4	
-02	3	5, 6	
-03	1	1, 2	800
-04	2	3, 4	
-05	3	5, 6	

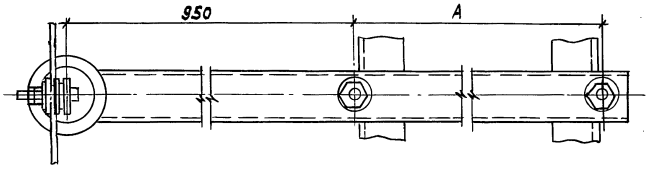

Рис. 1

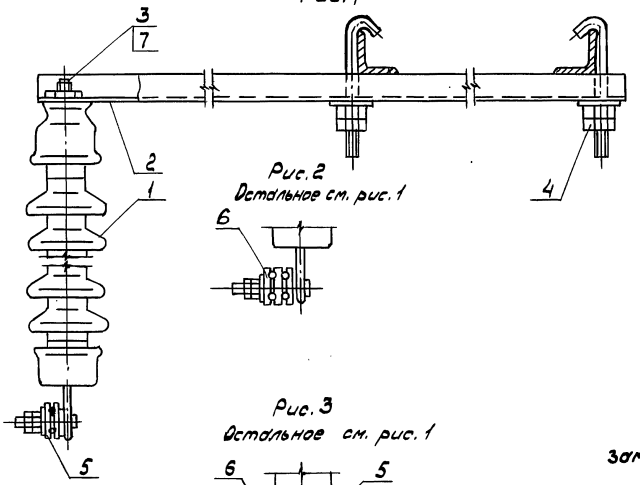

Рис. 2
Остальное см. рис. 1

Рис. 3
Остальное см. рис. 1

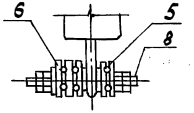

Поз.	Наименование	Кол. на испол.						Обозначение документа
			01	02	03	04	05	
1	Изолятор ФСФ-70	1	1	1	1	1	1	
2	Консоль кронштейна	1	1	1				5.407-136.2-05
	фиксаторного				1	1	1	-01
3	Патрубок	1	1	1	1	1	1	5.407-136.2-06
4	Болт крюковой							
	КБ20/195 МТС 107-76	2	2	2	2	2	2	
5	Держатель проводов							
	МПС 057-1-76	1		1	1		1	
6	Держатель проводов							
	МПС 057-2-76		1	1		1	1	
7	Контргайка 25							
	ГОСТ 8968-75	1	1	1	1	1	1	
8	Шпилька М16-6дх50.58							
	ГОСТ 22042-76			1			1	

Для сборки держателя 5 или 6 проводов болт с пестиком заменить шпилькой поз. 8

Разраб.	Алексеев		5.407-136.1-03
Провер.	Орлова		
Гл. спец.	Лукашевич		
Начальт.	Ивкин		Кронштейн, фиксаторный
			Стадия Р; Лист; Листов 1
Н. контр.	Лукашевич	05.91г.	ВНИПИ ТЯЖПРОМЭЛЕКТРОПРОЕКТ имени Ф. БЯКУБОВСКОГО МОСКВА

Инв. № подл. | Подп. и дата | Взам. инв. №

Копировал Сергеева Формат А3

Рис. 1

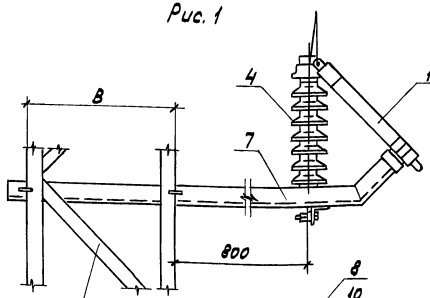

Рис. 2
Остальное - см. рис. 1

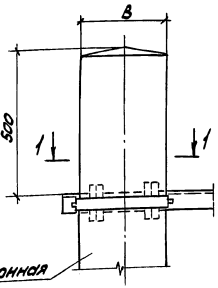

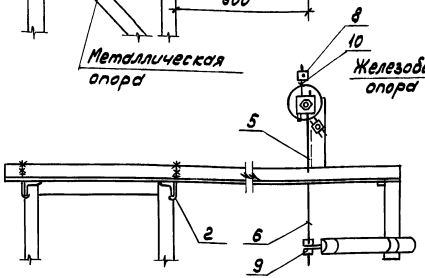

1 - 1

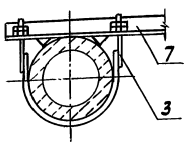

Поз.	Наименование	Кол. на испол. 01	Кол. на испол. 02	Обозначение документа
1	Разрядник трубчатый			
	РТФ-10-05/5 УХЛ1	1	1	1	
2	Болт крюковой			
	КБ 20/140 МТС 107-76	2	2	
3	Установка изолятора			
	фиксаторного	1	1	1	5.407-136.1-02
4	Полухомут			1	5.407-136.2-07
5	Рог	1	1	1	5.407-136.2-08
6	Рог с резьбой	1	1	1	5.407-136.2-09
7	Кронштейн КР1	1	1	1	5.407-136.2-10
					-01
					-02
8	Зажим ПАМ4-1			
	ТУ34-13-10273-88	1	1	1	
9	Гайка М10-6Н.5 ГОСТ 5915-70	2	2	2	
10	Круг 10-В ГОСТ 2590-88			
	ℓ=250 0,16 кг	1	1	1	Без черт.

Обозначение	Рис.	Тип опоры		B, мм
5.407-136.1-04	1	Металлическая	УМ 18/80 ... УМ 15/14,0	550
-01			УМ 20/80 ... УМ 20/15,0 УМ 30/80 ... УМ 30/15,0 УМ 35/80 ... УМ 35/15,0	800
-02	2	Железобетонная	СО	290

Разраб.	Аллахгазов		
Провер.	Орлова		
Гл. спец.	Лукашевич		
Нач. отд.	Ивкин		
Н. контр.	Лукашевич		

5.407-136.1-04

Установка разрядника типа РТФ-10

Стадия	Лист	Листов
Р	1	

ВНИИПИ ТЯЖПРОМЭЛЕКТРОПРОЕКТ имени Ф.Якубовского, Москва

25005-02 8

Копировал Сергеева Формат А3

Инв. № подл. | Подп. и дата | Взам. инв. №

Рис. 1

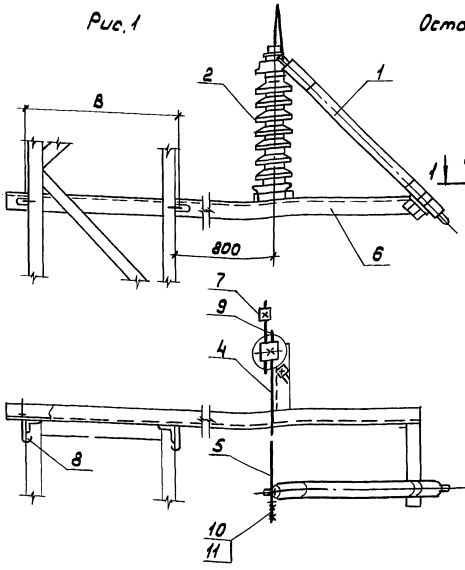

Рис. 2
Остальное - см. рис. 1

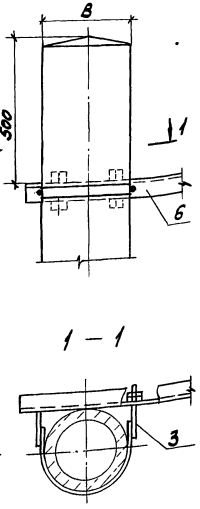

Поз.	Наименование	Кол. на исполн.	01	02	Обозначение документа
1	Разрядник трубчатый				
	РТФ-35-05/2,5 УХЛ1	1	1	1	
2	Установка				
	изолятора				
	фиксаторного	1	1	1	5.407-136.1-02
3	Полухомут			1	5.407-136.2-07
4	Рог	1	1	1	5.407-136.2-08
5	Рог с резьбой	1	1	1	5.407-136.2-09
6	Кронштейн КР2	1	1		5.407-136.2-41
			1		-01
				1	-02
7	Зажим ПАМ 4-1				
	ТУ34-13-10273-88	1	1	1	
8	Болт крюковой				
	КБ20/140 МТС107-76	2	2		
9	Круг 10-В ГОСТ2590-88				
	ℓ=250; 0,16 кг	1	1	1	без черт.
10	Гайка М10-6Н.5 ГОСТ5915-70	2	2	2	
11	Шайба 10. Б5 г				
	ГОСТ6402-70	2	2	2	

Обозначение	Рис.	Тип опоры		В, мм
5.407-136.1-05	1	Металлическая	$У^к$ 15/9,0... $У^м$ 15/14,0	550
-01			$У^м$ 20/9,0... $У^м$ 20/15,0 $У^м$ 30/9,0... $У^м$ 30/15,0 $У^м$ 35/9,0... $У^м$ 35/15,0	800
-02	2	Железобетонная	СО	290

Разраб.	Аллакозов		
Провер.	Орлова		
Гл. спец.	Лукашевич		
Нач. отд.	Ивкин		
Н. контр.	Лукашевич		05.91

5.407-136.1-05

Установка разрядника типа РТФ-35

Стадия	Лист	Листов
Р		1

ВНИПИ ТЯЖПРОМЭЛЕКТРОПРОЕКТ ИМЕНИ Ф.Б. ЯКУБОВСКОГО МОСКВА

Инв. № подл. | Подп. и дата | Взам. инв. №

25005-02 9

Копировал Сергеева Формат А3

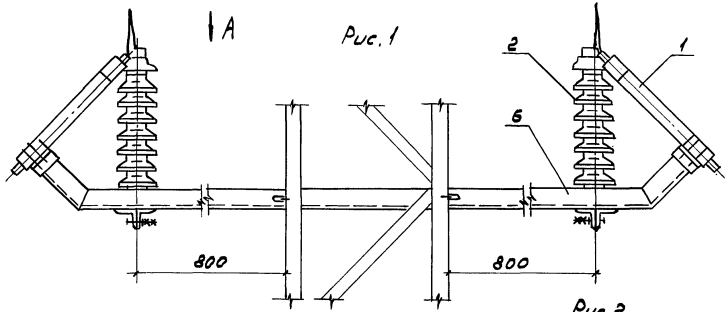

Рис. 1

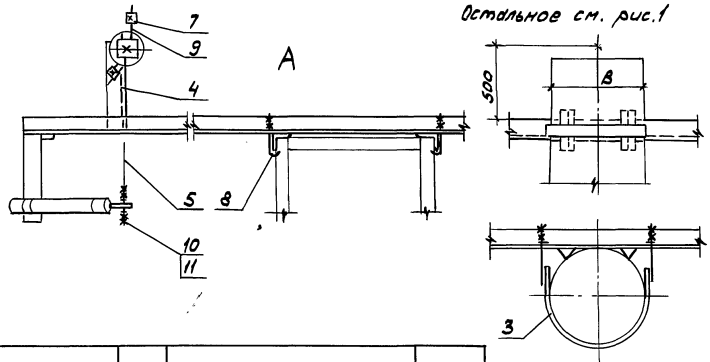

Рис. 2

Остальное см. рис. 1

Поз.	Наименование	Кол. на изд.			Обозначение документа
			01	02	
1	Разрядник трубчатый				
	РТФ-10-0,5/5 УХЛ1	2	2	2	
2	Установка изолятора				
	фиксаторного	2	2	2	5.407-136.1-02
3	Полухомут			1	5.407-136.2-07
4	Рог	2	2	2	5.407-136.2-08
5	Рог с резьбой	2	2	2	5.407-136.2-09
6	Кронштейн КР-3	1			5.407-136.2-42
			1		-01
				1	-02
7	Зажим ПАМ4-1				
	ТУ34-13-10273-88	2	2	2	
8	Болт крюковой				
	КБ20/140 МТС 107-76	2	2	2	
9	Круг 10-В ГОСТ 2590-88				
	ℓ = 250; 0,16 кг	2	2	2	Без черт.
10	Гайка М10-6Н.5				
	ГОСТ 5915-70	4	4	4	
11	Шайба 10 65Г				
	ГОСТ 6402-70	4	4	4	

Обозначение	Рис.	Тип опоры		В, мм
5.407-136.1-06	1	Металлическая	УМ15/9,0...УМ15/14,0	550
-01			УМ20/9,0...УМ20/15,0 УМ30/9,0...УМ30/15,0 УМ35/9,0...УМ35/15,0	800
-02	2	Железобетонная	со	690

Разраб.	Аллакозов		5.407-136.1-06
Провер.	Орлова		
Нач.отд.	Ивкин		
Н.контр.	Орлова	05.91	Установка двух разрядников типа РТФ-10

Стадия	Лист	Листов
Р	1	

ЦНИПИ ТЯЖПРОМЭЛЕКТРОПРОЕКТ имени Ф.Э. КУЙБЫШЕВСКОГО МОСКВА

25005-02 10

Копировал Сергеева Формат А3

Инв.№ подл. | Подп. и дата | Взам.инв.№

Рис.1

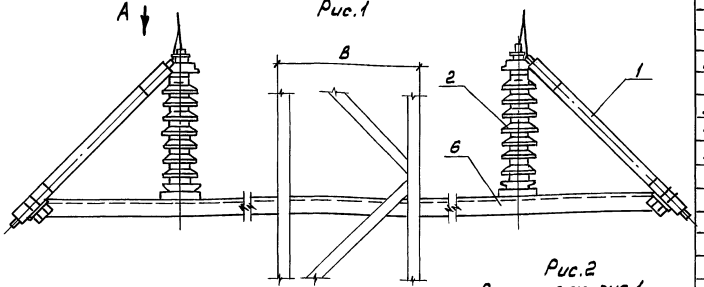

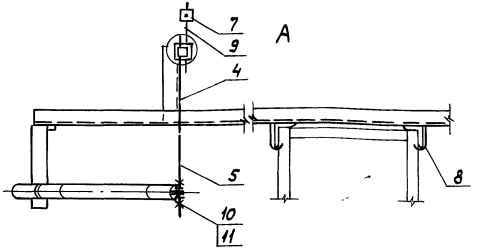

Рис.2
Остальное см. рис.1

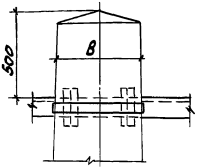

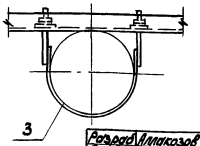

Поз.	Наименование	Кол. на изделие			Обозначение документа
			01	02	
1	Разрядник трубчатый				
	РТФ-35-05/2,5 УХЛ1	2	2	2	
2	Установка изолятора				
	фиксаторного	2	2	2	5.407-136.1-02
3	Полукомут			1	5.407-136.2-07
4	Рог	2	2	2	5.407-136.2-08
5	Рог с резьбой	2	2	2	5.407-136.2-09
6	Кронштейн КР4	1			5.407-136.2-43
			1		-01
				1	-02
7	Зажим ПАМ4-1				
	ТУ34-13-10273-88	2	2	2	
8	Болт крюковой				
	КБ20/140 МТС107-76	2	2		
9	Круг 10-В ГОСТ2590-88				
	ℓ=250; 0,16 кг	2	2	2	Без черт.
10	Гайка М10-6Н.5				
	ГОСТ5915-70	4	4	4	
11	Шайба 10.65Г				
	ГОСТ6402-70	4	4	4	

Обозначение	Рис.	Тип опоры		В, мм
5.407-136.1-07	1	Металлическая	$У^{м}15/9,0 \ldots У^{м}15/14,0$	550
-01			$У^{м}20/9,0 \ldots У^{м}20/15,0$ $У^{м}30/9,0 \ldots У^{м}30/15,0$ $У^{м}35/9,0 \ldots У^{м}35/15,0$	800
-02	2	Железобетонная	СО	290

Инв.№ подл. | Подп. и дата | Взам. инв.№

Разраб.	Аллакозов		
Провер.	Орлова		
Нач.отд.	Ивкин		
Н.контр.	Орлова		

5.407-136.1-07

Установка двух разрядников типа РТФ-35

Стадия	Лист	Листов
Р		

ВНИПИ ТЯЖПРОМЭЛЕКТРОПРОЕКТ ИМЕНИ Ф.Э.ДЗЕРЖИНСКОГО МОСКВА

25005-02

Копировал Сергеева

Формат А3

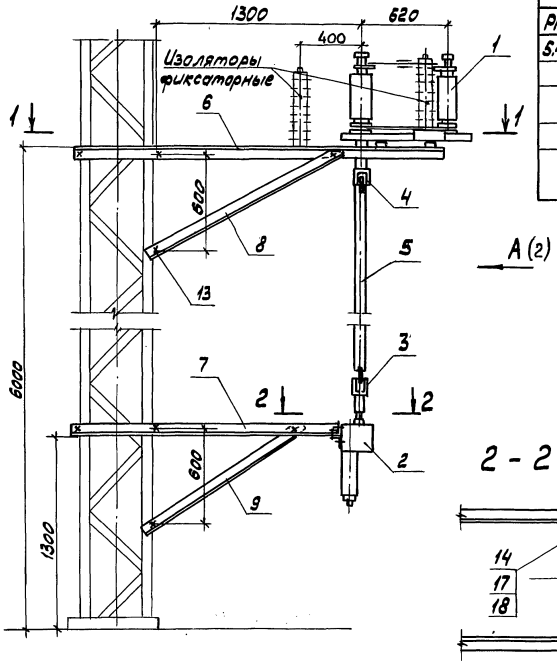

Обозначение для установки разъединителя типа:			Тип опоры	В, мм
РНД-35/1000 У1	РНДЗ-1б-35/1000У1	РЦДЗ-2-35Б/2000У1		
5.407-136.1-08	5.407-136.1-08-05	5.407-136.1-08-10	$У^м15/9,0 \ldots У^м15/13,0$	550
-01	-06	-11	$У^м15/14,0$	
-02	-07	-12	$У^м20/9,0 \ldots У^м20/14,0$ $У^м30/9,0 \ldots У^м30/10,0$	
-03	-08	-13	$У^м35/9,0 \ldots У^м35/10,0$	800
-04	-09	-14	$У^м20/15,0$ $У^м30/11,0 \ldots У^м30/15,0$ $У^м35/11,0 \ldots У^м35/15,0$	

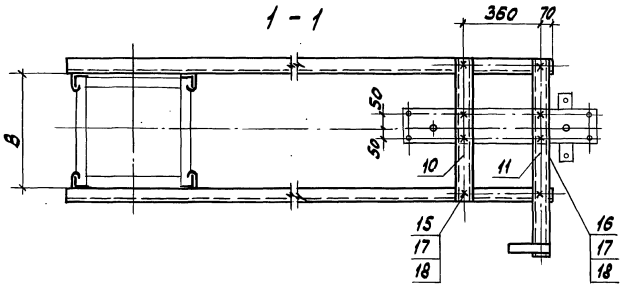

Спецификацию см. листы 2,3

Разраб.	Алакозов		
Провер.	Орлова		
Гл.спец.	Лукашевич		
Нач.отд.	Ивкин		
Н.контр.	Лукашевич		05.91

5.407-136.1-08

Установка разъединителя с ручным приводом на металлической опоре.

Стадия	Лист	Листов
Р	1	3

ВНИПИ ТЯЖПРОМЭЛЕКТРОПРОЕКТ ИМЕНИ Ф.Я.КУБОВСКОГО МОСКВА

Инв.№ подл. | Подп. и дата | Взам.инв.№

25005-02 12

Копировал Сергеева Формат А3

А (1)

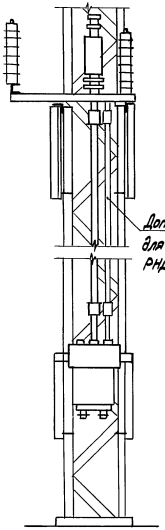

Дополнительный вал для разъединителя РНДЗ-1б-35/1000 У1

Поз	Наименование	Кол. на испол. 01	02	03	04	05	06	07	08	09	10	11	12	13	14	Обозначение документа
1	Разъединитель															
	РНД-35/1000У1	1	1	1	1	1										
1	Разъединитель															
	РНДЗ-1б-35/1000У1					1	1	1	1	1						
1	Разъединитель															
	РНДЗ-2-35б/2000У1										1	1	1	1	1	
2	Привод ручной															
	ПР-У1	1	1	1	1	1	1	1	1	1	1	1	1	1	1	
3	Муфта															
	соединительная															
	привода	1	1	1	1	1	2	2	2	2	2	1	1	1	1	1	5.407-136.1-16
4	Муфта															
	соединительная															
	разъединителя	1	1	1	1	1	2	2	2	2	2	1	1	1	1	1	5.407-136.1-17
5	Вал	1	1	1	1	1	2	2	2	2	2	1	1	1	1	1	5.407-136.2-15
6	Консоль К1															
	разъединителя															
	РНД(3)	1	1				1	1				1	1				5.407-136.2-25
		1	1				1	1				1	1				-01
6	Консоль К2															
	разъединителя															
	РНД(3)			1	1	1			1	1	1			1	1	1	5.407-136.2-26
				1	1	1			1	1	1			1	1	1	-01
7	Консоль привода															
	ручного КПР1-1	1	1				1	1				1	1				5.407-136.2-27
		1	1				1	1				1	1				-01
7	Консоль привода															
	ручного КПР1-2			1	1	1			1	1	1			1	1	1	5.407-136.2-28
				1	1	1			1	1	1			1	1	1	-01

Инв. № подл. | Подп. и дата | Взам. инв. №

Поз.	Наименование	Кол. на исполн.														Обозначение документа
			01	02	03	04	05	06	07	08	09	10	11	12	13	14	
8	Подкос консоли																
	разъединителя РНД(З)	1	1	1	1	1	1	1	1	1	1	1	1	1	1	1	5.407-136.2-29
		1	1	1	1	1	1	1	1	1	1	1	1	1	1	1	-01
9	Подкос консоли																
	привода	1	1	1	1	1	1	1	1	1	1	1	1	1	1	1	5.407-136.2-30
		1	1	1	1	1	1	1	1	1	1	1	1	1	1	1	-01
10	Балка																
	кронштейна																
	разъединителя БКР1	1	1				1	1				1	1				5.407-136.2-32
				1	1	1			1	1	1			1	1	1	-01
11	Балка																
	кронштейна																
	разъединителя БКР2	1	1				1	1				1	1				5.407-136.2-33
				1	1	1			1	1	1			1	1	1	-01
12	Кронштейн																
	привода ручного	1	1				1	1				1	1				5.407-136.2-34
				1	1	1			1	1	1			1	1	1	-01
13	Болт крюковой																
	МТС 107-76 КБ20/140	12		12	6		12		12	6		12		12	6		
	КБ20/175		12		6	12		12		6	12		12		6	12	
14	Болт М16-6g×45.58																
	ГОСТ 7798-70	10	10	10	10	10	10	10	10	10	10	10	10	10	10	10	
15	Болт М16-6g×75.58																
	ГОСТ 7798-70	4	4	4	4	4	4	4	4	4	4	4	4	4	4	4	
16	Болт М16-6g×100.58																
	ГОСТ 7798-70	4	4	4	4	4	4	4	4	4	4	4	4	4	4	4	
17	Гайка М16-6Н.5																
	ГОСТ 5915-70	36	36	36	36	36	36	36	36	36	36	36	36	36	36	36	
18	Шайба 16.04																
	ГОСТ 11371-78	18	18	18	18	18	18	18	18	18	18	18	18	18	18	18	

Инв.№подл. | Подп. и дата | Взам.инв.№

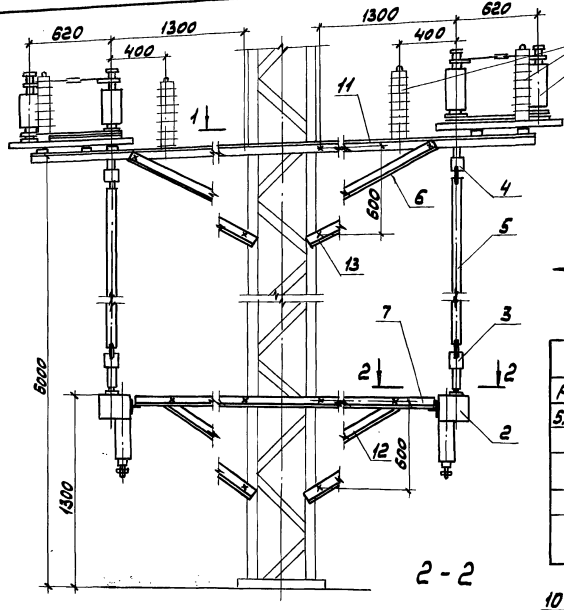

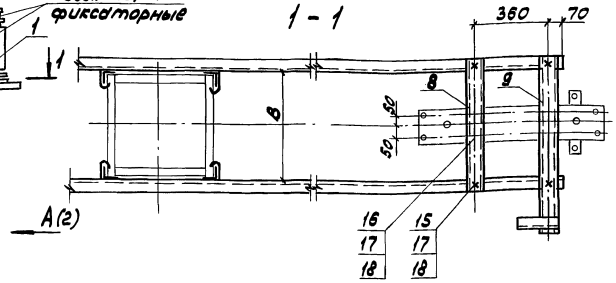

Обозначение для установки разъединителей типа:			Тип опоры	B, мм
РНД-35/1000У1	РНД3-1б-35/1000У1	РНД3-2-35б/2000У1		
5.407-136.1-09	5.407-136.1-09-05	5.407-136.1-09-10	$У^{м}15/9,0$... $У^{м}15/13,0$	550
-01	-06	-11	$У^{м}15/14,0$	
-02	-07	-12	$У^{м}20/9,0$... $У^{м}20/14,0$ $У^{м}30/9,0$... $У^{м}30/10,0$	800
-03	-08	-13	$У^{м}35/9,0$... $У^{м}35/10,0$	
-04	-09	-14	$У^{м}20/15,0$ $У^{м}30/11,0$... $У^{м}30/15,0$ $У^{м}35/11,0$... $У^{м}35/15,0$	

2 - 2

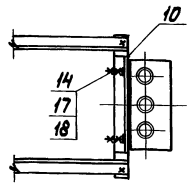

Спецификацию см. листы 2,3.

Разраб.	Аллакозов		
Провер.	Орлова		
Гл.спец.	Лукашевич		
Нач.отд.	Ивкин		
Н.контр.	Лукашевич		05.91г.

5.407-136.1-09

Установка двух разъединителей с ручным приводом на металлической опоре.

Стадия	Лист	Листов
Р	1	3

ВНИПИ ТЯЖПРОМЭЛЕКТРОПРОЕКТ ИМЕНИ Ф.Б.КУБОВСКОГО МОСКВА

Инв.№ подл. | Подп. и дата | Взам.инв.№

25005-02 15

Копировал Сергеева

Формат А3

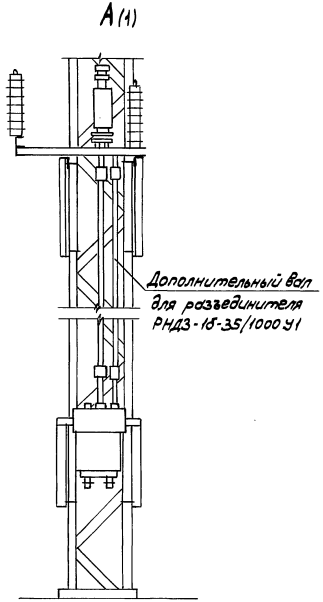

Поз.	Наименование	Кол. на исполн. 01	02	03	04	05	06	07	08	09	10	11	12	13	14	Обозначение документа
1	Разъединитель															
	РНД-35/1000 У1	2	2	2	2											
1	Разъединитель															
	РНДЗ-1б-35/1000 У1					2	2	2	2	2						
1	Разъединитель															
	РНДЗ-2-35Б/2000 У1										2	2	2	2	2	
2	Привод ручной															
	ПР-У1	2	2	2	2	2	2	2	2	2	2	2	2	2	2	
3	Муфта															
	соединительная															
	привода	2	2	2	2	2	4	4	4	4	4	2	2	2	2	2	5.407-136.1-16
4	Муфта															
	соединительная															
	разъединителя	2	2	2	2	2	4	4	4	4	4	2	2	2	2	2	5.407-136.1-17
5	Вал	2	2	2	2	2	4	4	4	4	4	2	2	2	2	2	5.407-136.2-15
6	Подкос консоли															
	разъединителя															
	РНД(З)	2	2	2	2	2	2	2	2	2	2	2	2	2	2	2	5.407-136.2-29
		3	2	2	2	2	2	2	2	2	2	2	2	2	2		-01
7	Подкос консоли															
	привода	2	2	2	2	2	2	2	2	2	2	2	2	2	2	2	5.407-136.2-30
		2	2	2	2	2	2	2	2	2	2	2	2	2	2		-01
8	Балка кронштейна															
	разъединителя															
	БКР1	2	2				2	2				2	2				5.407-136.2-32
				2	2	2			2	2	2			2	2	2	-01

Инв. № подл. | Подп. и дата | Взам. инв. №

Поз.	Наименование	Кол. на исполн.														Обозначение документа
			01	02	03	04	05	06	07	08	09	10	11	12	13	14	
9	Балка кронштейна																
	разъединителя																
	БКР2	2	2				2	2				2	2				5.407-136.2-33
				2	2	2			2	2	2			2	2	2	-01
10	Кронштейн																
	привода ручного	2	2				2	2				2	2				5.407-136.2-34
				2	2	2			2	2	2			2	2	2	-01
11	Консоль																
	разъединителей																
	РНД(3)	2	2				2	2				2	2				5.407-136.2-39
				2	2	2			2	2	2			2	2	2	-01
12	Консоль																
	приводов ручных																
	КПР2	2	2				2	2				2	2				5.407-136.2-40
				2	2	2			2	2	2			2	2	2	-01
13	Болт крюковой																
	МТС107-76 КБ20/140	16		16	8		16		16	8		16		16	8		
13	Болт крюковой																
	МТС107-76 КБ20/175		16		8	16		16		8	16		16		8	16	
14	БолтМ16-6g×45.58																
	ГОСТ7798-70	20	20	20	20	20	20	20	20	20	20	20	20	20	20	20	
15	Болт М16-6g×75.58																
	ГОСТ7798-70	8	8	8	8	8	8	8	8	8	8	8	8	8	8	8	
16	Болт М16-6g×100.58																
	ГОСТ7798-70	8	8	8	8	8	8	8	8	8	8	8	8	8	8	8	
17	Гайка М16-6Н.5																
	ГОСТ5915-70	72	72	72	72	72	72	72	72	72	72	72	72	72	72	72	
18	Шайба 16.04																
	ГОСТ11371-78	36	36	36	36	36	36	36	36	36	36	36	36	36	36	36	

Инв.№подл. | Подп. и дата | Взам.инв.№

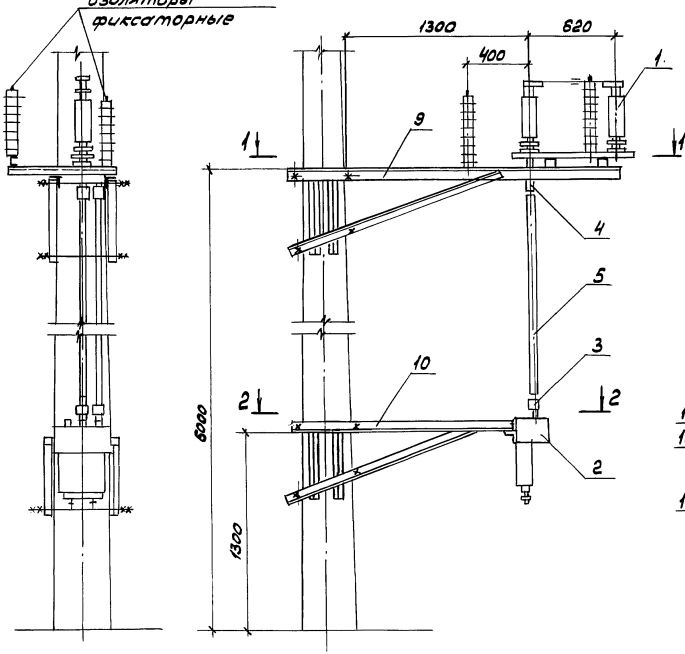

Спецификацию см. листы 2,3

Разраб.	Макаров		5.407-136.1-10		
Провер.	Орлова				
Нач.отд	Ивкин		Установка разъединителя с ручным приводом на железобетонной опоре	Стадия Р	Лист 1	Листов 3
Н.контр.	Орлова	05.91		ВНИПИ ТЯЖПРОМЭЛЕКТРОПРОЕКТ ИМЕНИ Ф.Э.ЯКУБОВСКОГО МОСКВА		

25005-02 18

Копировал Сергеева Формат А3

Инв.№ подл. | Подп. и дата | Взам.инв.№

Поз.	Наименование	Кол. на исполн.			Обозначение документа
			01	02	
1	Разъединитель				
	РНД-35/1000 У1	1			
	Разъединитель				
	РНДЗ-18-35/1000 У1		1		
	Разъединитель				
	РНДЗ-2-35Б/2000 У1			1	
2	Привод ручной				
	ПР-У1	1	1	1	
3	Муфта				
	соединительная				
	привода	1	2	1	5.407-136.1-16
4	Муфта				
	соединительная				
	разъединителя	1	2	1	5.407-136.1-17
5	Вал	1	2	1	5.407-136.2-15
6	Балка				
	кронштейна				
	разъединителя БКР1	1	1	1	5.407-136.2-32-02
7	Балка				
	кронштейна				
	разъединителя БКР2	1	1	1	5.407-136.2-33-02

Инв.№подл. | Подп. и дата | Взам.инв.№

Копировал Сергеева Формат А4

Поз.	Наименование	Кол. на исполн.			Обозначение документа
			01	02	
8	Кронштейн				
	привода ручного	1	1	1	5.407-136.2-34-02
9	Консоль К4				
	разъединителя				
	РНД(З)	1	1	1	5.407-136.2-49
		1	1	1	-01
10	Консоль				
	привода	1	1	1	5.407-136.2-51
		1	1	1	-01
11	Болт М16-6g×45.58				
	ГОСТ 7798-70	4	4	4	
12	Болт М16-6g×75.58				
	ГОСТ 7798-70	4	4	4	
13	Болт М16-6g×100.58				
	ГОСТ 7798-70	4	4	4	
14	Шпилька М16-6g×450.58				
	ГОСТ 22042-76	8	8	8	
15	Гайка М16-6Н.5				
	ГОСТ 5915-70	40	40	40	
16	Шайба 16.04				
	ГОСТ 11371-78	20	20	20	

Инв.№подл. | Подп. и дата | Взам.инв.№

Копировал Сергеева Формат А4

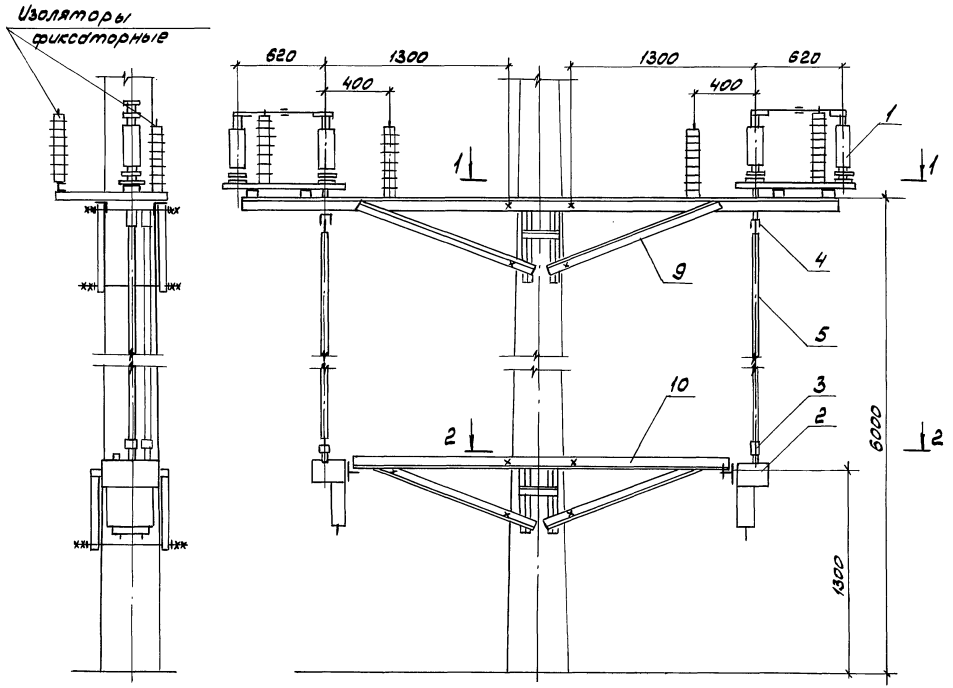

1. Спецификацию см. листы 2,3
2. Разрезы 1-1 и 2-2 см. 5.407-136.1-10

Разраб.	Алексеев		
Провер.	Орлова		
Нач.отд.	Ивкин		
Н.контр.	Орлова		

5.407-136.1-11

Установка двух разъединителей с ручными приводами на железобетонной опоре

Стадия	Лист	Листов
Р	1	3

ВНИПИ ТЯЖПРОМЭЛЕКТРОПРОЕКТ ИМЕНИ Ф.Б.ЯКУБОВСКОГО МОСКВА

Инв.№ подл. | Подп. и дата | Взам.инв.№

Копировал Сергеева Формат А3

Поз.	Наименование	Кол. на испол.			Обозначение документа
			01	02	
1	Разъединитель				
	РНД35/1000 У1	2			
	Разъединитель				
	РНД3-18-35/1000 У1		2		
	Разъединитель				
	РНД3-2-35Б/2000 У1			2	
2	Привод ручной				
	ПР-У1	2	2	2	
3	Муфта				
	соединительная				
	привода	2	4	2	5.407-136.1-16
4	Муфта				
	соединительная				
	разъединителя	2	4	2	5.407-136.1-17
5	Вал	2	4	2	5.407-136.2-15
6	Балка				
	кронштейна				
	разъединителя БКР1	2	2	2	5.407-136.2-32-02
7	Балка				
	кронштейна				
	разъединителя БКР2	2	2	2	5.407-136.2-33-02

Инв.№подл. | Подп. и дата | Взам.инв.№

Копировал Сергеева Формат А4

Поз.	Наименование	Кол. на испол.			Обозначение документа
			01	02	
8	Кронштейн				
	привода ручного	2	2	2	5.407-136.2-34-02
9	Консоль К5 двух				
	разъединителей				
	РНД(3)	2	2	2	5.407-136.2-50
10	Консоль двух				
	приводов	2	2	2	5.407-136.2-52
11	Болт М16-6g×45.58				
	ГОСТ 7798-70	8	8	8	
12	Болт М16-6g×75.58				
	ГОСТ 7798-70	8	8	8	
13	Болт М16-6g×100.58				
	ГОСТ 7798-70	8	8	8	
14	Шпилька М16-6g×450.58				
	ГОСТ 22042-76	8	8	8	
15	Гайка М16-6Н.5				
	ГОСТ 5915-70	80	80	80	
16	Шайба 16.04				
	ГОСТ 11371-78	40	40	40	

Инв.№подл. | Подп. и дата | Взам.инв.№

Копировал Сергеева Формат А4

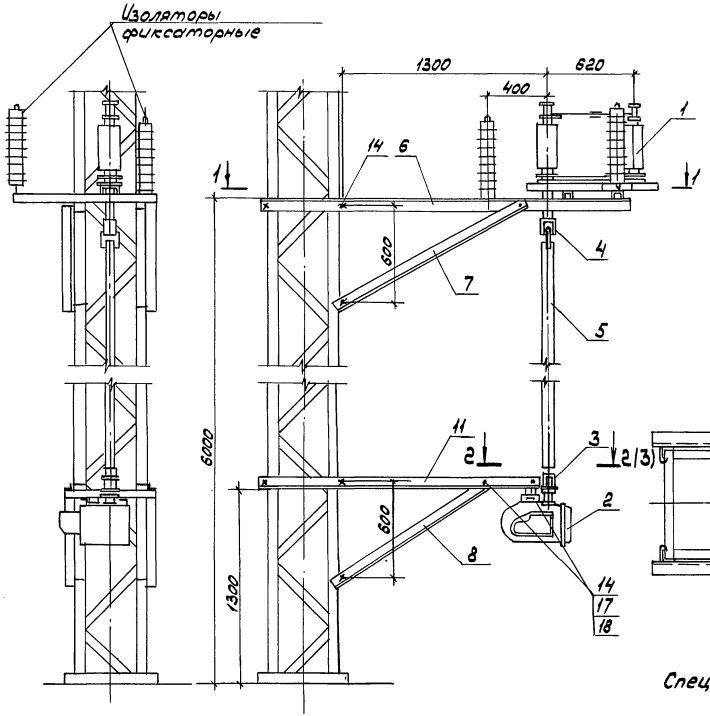

Обозначение	Тип опоры	B, мм
5.407-136. 1-12	УМ15/9,0... УМ15/13,0	550
-01	УМ15/14,0	
-02	УМ20/9,0... УМ20/14,0 УМ30/8,0... УМ30/10,0	800
-03	УМ35/9,0... УМ35/10,0	
-04	УМ20/15,0 УМ30/11,0... УМ30/15,0 УМ35/11,0... УМ35/15,0	

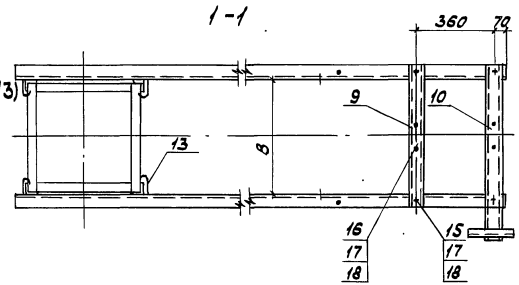

Спецификацию см. листы 2,3

Разраб.	Аллакозов		5.407-136. 1-12		
Провер.	Орлова				
Нач.отд.	Ивкин		Установка разъединителя с моторным приводом на металлической опоре	Стадия	Лист	Листов
				Р	1	3
Н.контр.	Орлова			ВНИПИ ТЯЖПРОМЭЛЕКТРОПРОЕКТ ИМЕНИ Ф.БЯКУБОВСКОГО МОСКВА		

Инв.№ подл. | Подп. и дата | Взам.инв.№

25005-02 22

Копировал Сергеева Формат А3

Поз.	Наименование	Кол. на исполн.					Обозначение документа
			01	02	03	04	
1	Разъединитель						
	РНД3-2-35Б/2000 У1	1	1	1	1	1	
2	Привод моторный						
	УМП-II	1	1	1	1	1	
3	Муфта						
	соединительная						
	привода	1	1	1	1	1	5.407-136.1-15
4	Муфта						
	соединительная						
	разъединителя	1	1	1	1	1	5.407-136.1-16
5	Вал	1	1	1	1	1	5.407-136.2-15
6	Консоль К1						
	разъединителя РНД3	1	1				5.407-136.2-25
		1	1				-01
6	Консоль К2						
	разъединителя РНД3			1	1	1	5.407-136.2-26
				1	1	1	-01
7	Подкос консоли						
	разъединителя РНД3	1	1	1	1	1	5.407-136.2-29
		1	1	1	1	1	-01
8	Подкос консоли						
	привода	1	1	1	1	1	5.407-136.2-30
		1	1	1	1	1	-01
9	Балка кронштейна						
	разъединителя БКР1	1	1				5.407-136.2-32
				1	1	1	-01
10	Балка кронштейна						
	разъединителя БКР2	1	1				5.407-136.2-33
				1	1	1	-01

Инв.№ подл. | Подп. и дата | Взам.инв.№

5.407-136.1-12

Лист 2

Копировал Сергеева Формат А4

Поз.	Наименование	Кол. на исполн.					Обозначение документа
			01	02	03	04	
11	Консоль привода						
	моторного КМП1-1	1	1				5.407-136.2-38
		1	1				-01
11	Консоль привода						
	моторного КМП1-2			1	1	1	5.407-136.2-44
				1	1	1	-01
12	Кронштейн привода						
	моторного	1	1				5.407-136.2-46
				1	1	1	-01
13	Болт крюковой МТС107-76						
	КБ 20/140	12		12	6		
	КБ 20/175		12		6	12	
14	Болт М16-6g×45.58						
	ГОСТ 7798-70	10	10	10	10	10	
15	Болт М16-6g×75.58						
	ГОСТ 7798-70	4	4	4	4	4	
16	Болт М16-6g×100.58						
	ГОСТ 7798-70	4	4	4	4	4	
17	Гайка М16-6Н5 ГОСТ 5915-70	36	36	36	36	36	
18	Шайба 16.04						
	ГОСТ 11371-78	18	18	18	18	18	

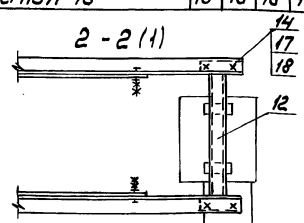

Инв.№ подл. | Подп. и дата | Взам.инв.№

5.407-136.1-12

Лист 3

25005-02 23

Копировал Сергеева Формат А4

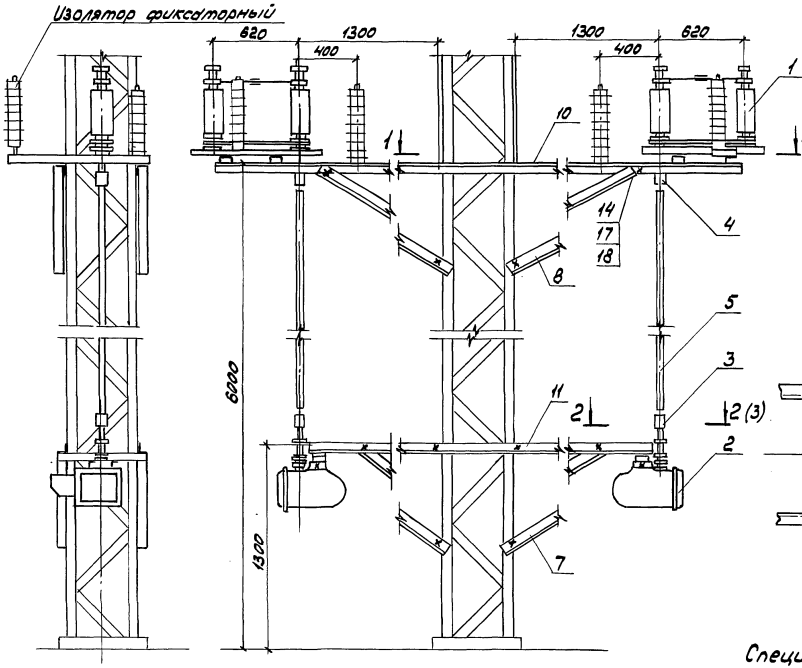

Обозначение	Тип опоры	B, мм
5.407-136.1-13	УМ15/9,0...УМ15/13,0	550
-01	УМ15/14,0	
-02	УМ20/9,0...УМ20/14,0 УМ30/9,0...УМ30/10,0	800
-03	УМ35/9,0...УМ35/10,0	
-04	УМ20/15,0 УМ30/11,0...УМ30/15,0 УМ35/11,0...УМ35/15,0	

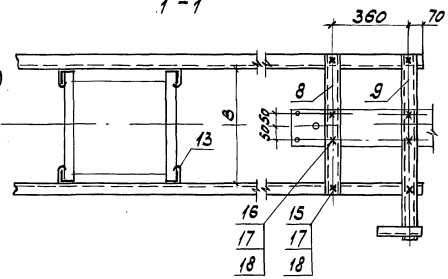

Спецификацию см. листы 2,3

Разраб.	Алексеев		
Провер.	Орлова		
Гл.спец.	Ликошевин		
Нач.отд.	Ивкин		
Н.контр.	Орлова		

5.407-136.1-13

Установка двух разъединителей с моторными приводами на металлической опоре

Стадия	Лист	Листов
Р	1	3

ВНИПИ ТЯЖПРОМЭЛЕКТРОПРОЕКТ имени Ф.Б.ЯКУБОВСКОГО МОСКВА

25005-02 24

Копировал Сергеева Формат А3

Инв.№подл. | Подп. и дата | Взам.инв.№

Поз.	Наименование	Кол. на исполн. 01	02	03	04	Обозначение документа
1	Разъединитель РНДЗ-2-35 Б/2000 У1	2	2	2	2	
2	Привод моторный УМП-II	2	2	2	2	
3	Муфта соединительная привода	2	2	2	2	5.407-136.1-15
4	Муфта соединительная привода	2	2	2	2	5.407-136.1-16
5	Вал	2	2	2	2	5.407-136.2-15
6	Подкос консоли разъединителя РНД(3)	2	2	2	2	5.407-136.2-29
		2	2	2	2	-01
7	Подкос консоли привода	2	2	2	2	5.407-136.2-30
		2	2	2	2	-01
8	Балка кронштейна разъединителя БКР1	2	2			5.407-136.2-32
				2	2	-01
9	Балка кронштейна разъединителя БКР2	2	2			5.407-136.2-33
				2	2	-01
10	Консоль разъединителей РНД(3)	2	2			5.407-136.2-39
				2	2	-01

Поз.	Наименование	Кол. на исполн. 01	02	03	04	Обозначение документа
11	Консоль приводов моторных КМП2	2	2			5.407-136.2-45
			2	2	2	-01
12	Кронштейн привода моторного	2	2			5.407-136.2-46
			2	2	2	-01
13	Болт крюковой МТС107-76 К620/140	16		16	8	
	К620/175		16		8	16
14	Болт М16-6g×45.58 ГОСТ7798-70	20	20	20	20	20
15	Болт М16-6g×75.58 ГОСТ7798-70	8	8	8	8	8
16	Болт М16-6g×100.58 ГОСТ7798-70	8	8	8	8	8
17	Гайка М16-6Н.5 ГОСТ5915-70	72	72	72	72	72
18	Шайба 16.04 ГОСТ11371-78	36	36	36	36	36

2 - 2 (1)

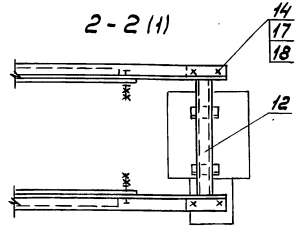

Поз.	Наименование	Кол. на исполн.					Обозначение документа
			01	02	03	04	
1	Разъединитель						
	РНДЗ-2-35 Б/2000У1	2	2	2	2	2	
2	Привод моторный						
	УМП-II	2	2	2	2	2	
3	Муфта						
	соединительная						
	привода	2	2	2	2	2	5.407-136.1-15
4	Муфта						
	соединительная						
	привода	2	2	2	2	2	5.407-136.1-16
5	Вал	2	2	2	2	2	5.407-136.2-15
6	Подкос консоли						
	разъединителя РНД(3)	2	2	2	2	2	5.407-136.2-29
		2	2	2	2	2	-01
7	Подкос консоли						
	привода	2	2	2	2	2	5.407-136.2-30
		2	2	2	2	2	-01
8	Балка кронштейна						
	разъединителя						
	БКР1	2	2				5.407-136.2-32
				2	2	2	-01
9	Балка кронштейна						
	разъединителя						
	БКР2	2	2				5.407-136.2-33
				2	2	2	-01
10	Консоль						
	разъединителей						
	РНД(3)	2	2				5.407-136.2-39
				2	2	2	-01

Инв.№ подл. | Подп. и дата | Взам. инв.№

Копировал Сергеева Формат А4

Поз.	Наименование	Кол. на исполн.					Обозначение документа
			01	02	03	04	
11	Консоль приводов						
	моторных КМП2	2	2				5.407-136.2-45
				2	2	2	-01
12	Кронштейн привода						
	моторного	2	2				5.407-136.2-46
				2	2	2	-01
13	Болт крюковой МГС107-76						
	К620/140	16		16	8		
	К620/175		16		8	16	
14	Болт М16-6g×45.58						
	ГОСТ7798-70	20	20	20	20	20	
15	Болт М16-6g×75.58						
	ГОСТ7798-70	8	8	8	8	8	
16	Болт М16-6g×100.58						
	ГОСТ7798-70	8	8	8	8	8	
17	Гайка М16-6Н.5						
	ГОСТ5915-70	72	72	72	72	72	
18	Шайба 16.04						
	ГОСТ11371-78	36	36	36	36	36	

2-2 (1)

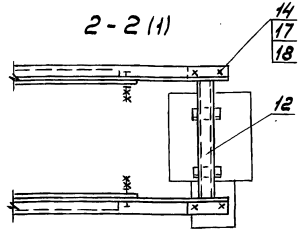

Инв.№ подл. | Подп. и дата | Взам. инв.№

25005-02 25

Копировал Сергеева Формат А4

Поз.	Наименование	Кол.	Обозначение документа
1	Разъединитель РНДЗ-2-35Б/2000 У1	1	
2	Привод моторный УМП-II	1	
3	Муфта соединительная привода	1	5.407-136.1-15
4	Муфта соединительная разъединителя	1	5.407-136.1-16
5	Вал	1	5.407-136.2-15
6	Балка кронштейна разъединителя БКР1	1	5.407-136.2-32-02
7	Балка кронштейна разъединителя БКР2	1	5.407-136.2-33-02
8	Кронштейн привода моторного	1	5.407-136.2-46-02
9	Консоль К4 разъединителя РНД(З)	1	5.407-136.2-49
		1	-01

Инв.№ подл. | Подп. и дата | Взам.инв.№

Поз.	Наименование	Кол.	Обозначение документа
10	Консоль привода	1	5.407-136.2-51
	Консоль привода	1	-01
11	Болт М16-6g×45.58 ГОСТ7798-70	8	
12	Болт М16-6g×75.58 ГОСТ7798-70	4	
13	Болт М16-6g×100.58 ГОСТ7798-70	4	
14	Шпилька М16-6g×450.58 ГОСТ22042-76	8	
15	Гайка М16-6Н.5 ГОСТ5915-70	64	
16	Шайба 16.04 ГОСТ11371-78	32	

Инв.№ подл. | Подп. и дата | Взам.инв.№

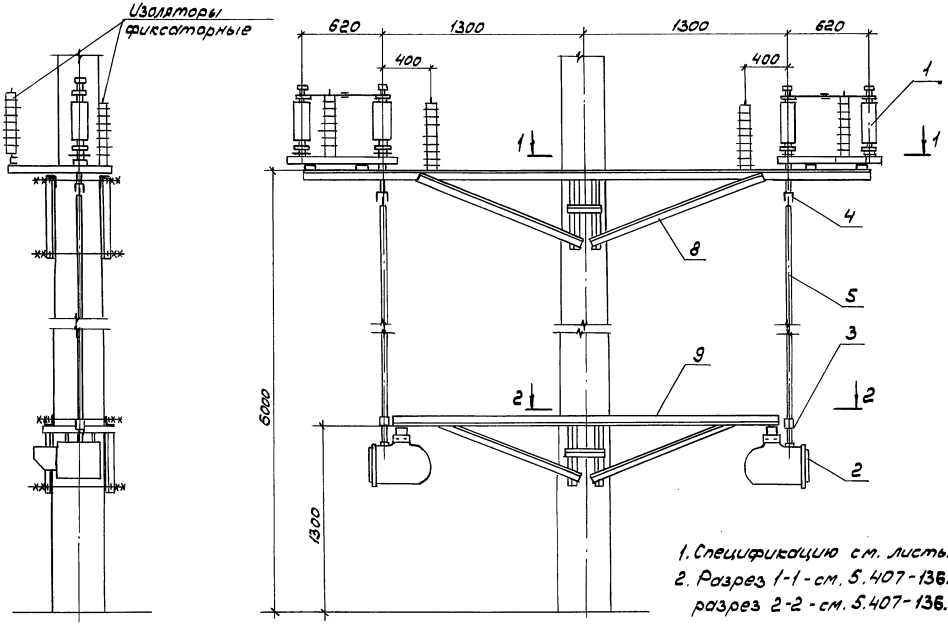

1. Спецификацию см. листы 2,3
2. Разрез 1-1 - см. 5.407-136.1-10
   разрез 2-2 - см. 5.407-136.1-14

Разраб.	Илюхозов		5.407-136.1-15	
Провер.	Орлова			
Нач.отд.	Ивкин			
Н.контр.	Орлова	05.91	Установка двух разъединителей с моторными приводами на железобетонной опоре	Стадия Р; Лист 1; Листов 3
				ВНИПИ ТЯЖПРОМЭЛЕКТРОПРОЕКТ ИМЕНИ Ф.Б.ЯКУБОВСКОГО МОСКВА

Инв.№ подл. | Подп. и дата | Взам.инв.№

Копировал Сергеева Формат А3

Поз.	Наименование	Кол.	Обозначение документа
1	Разъединитель		
	РНДЗ·2·35Б/2000 У1	2	
2	Привод моторный		
	УМП-II	2	
3	Муфта		
	соединительная		
	привода	2	5.407-136.1-15
4	Муфта		
	соединительная		
	разъединителя	2	5.407-136.1-16
5	Вал	2	5.407-136.2-15
6	Балка		
	кронштейна		
	разъединителя БКР1	2	5.407-136.2-32-02
7	Балка		
	кронштейна		
	разъединителя БКР2	2	5.407-136.2-33-02
8	Кронштейн		
	привода моторного	2	5.407-136.2-46-02
9	Консоль К5 для		
	разъединителей		
	РНД(3)	2	5.407-136.2-50

Инв.№подл. | Подп. и дата | Взам.инв.№

Копировал Сергеева Формат А4

Поз.	Наименование	Кол.	Обозначение документа
10	Консоль двух		
	приводов	2	5.407-136.2-52
11	Болт М16-8g×45.58		
	ГОСТ7798-70	16	
12	Болт М16-8g×75.58		
	ГОСТ7798-70	8	
13	Болт М16-8g×100.58		
	ГОСТ7798-70	8	
14	Шпилька М16-8g×450.58		
	ГОСТ22042-76	8	
15	Гайка М16-6Н,5		
	ГОСТ5915-70	96	
16	Шайба 16,04		
	ГОСТ11371-78	48	

Инв.№подл. | Подп. и дата | Взам.инв.№

Копировал Сергеева Формат А4

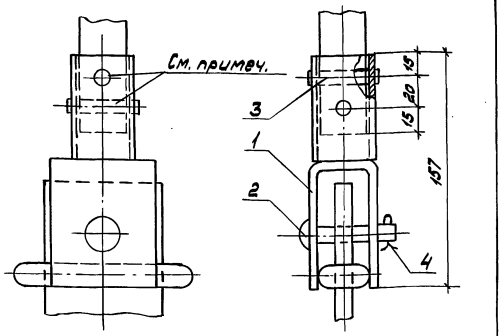

Поз	Наименование	Кол.	Обозначение документа
1	Муфта		
	соединительная М1	1	5.407-136.2-19
2	Валик	1	5.407-136.2-31
3	Штифт 8h8×55		
	ГОСТ3128-70	2	
4	Шплинт 8×40		
	ГОСТ397-79	1	

После установки муфты (поз.1) на вал разъединителя просверлить отверстия ⌀ 8мм под штифты (поз.3)

Разраб.	Аллакозов		
Провер.	Орлова		
Гл.спец.	Лукашевич		
Нач.отд.	Ивкин		
Н.контр.	Лукашевич		05.91г.

5.407-136.1-16

Муфта соединительная привода

Стадия	Лист	Листов
Р		1

ВНИПИ ТЯЖПРОМЭЛЕКТРОПРОЕКТ ИМЕНИ Ф.Б.ЯКУБОВСКОГО МОСКВА

Инв.№ подл. | Подп. и дата | Взам.инв.№

Копировал Сергеева Формат А4

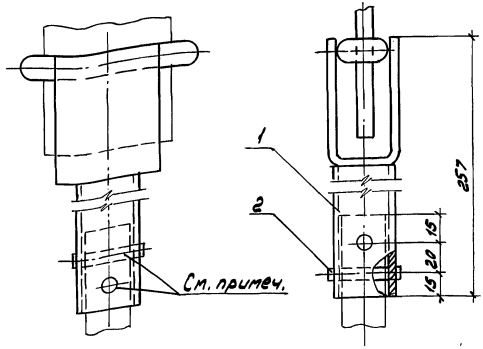

Поз	Наименование	Кол.	Обозначение документа
1	Муфта		
	соединительная М2	1	5.407-136.2-20
2	Штифт 8h8×55		
	ГОСТ3128-70	2	

После установки муфты (поз.1) на вал привода просверлить отверстия ⌀ 8 мм под штифты (поз.2)

Разраб.	Аллакозов		
Провер.	Орлова		
Гл.спец.	Лукашевич		
Нач.отд.	Ивкин		
Н.контр.	Лукашевич		05.91г.

5.407-136.1-17

Муфта соединительная разъединителя

Стадия	Лист	Листов
Р		1

ВНИПИ ТЯЖПРОМЭЛЕКТРОПРОЕКТ ИМЕНИ Ф.Б.ЯКУБОВСКОГО МОСКВА

Инв.№ подл. | Подп. и дата | Взам.инв.№

25005-02 30

Копировал Сергеева Формат А4

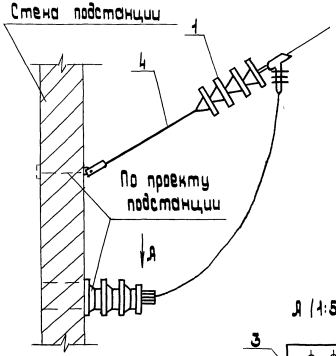

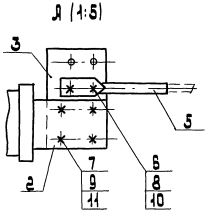

Обозначение	Питающая линия 10,5 кВ	Питающая линия 27,5 кВ	Отсасывающая линия	Кол. проводов в линии
5.407-136.1-18			+	1
-01	+			
-02		+		
-03			+	2
-04	+			
-05		+		

Поз.	Наименование	Кол. на исполн.	01	02	03	04	05	Обозначение документа
1	Гирлянда Г-1	1						5.407-133.2-21
			1					-02
				1				-03
1	Гирлянда Г-2				1			5.407-133.2-22
						1		-02
							1	-03
2	Вкладыш	1	1	1	1	1	1	5.407-136.2-53
3	Шина Ш-1	1	1	1	1	1	1	5.407-136.2-54
4	Штанга МПС 175-76	1	1	1	1	1	1	
5	Зажим аппаратный							
	А2А-150-77У34-13-11438-89	1	1	1	2	2	2	
6	Болт М12-6g×45.58ГОСТ7798-70	2	2	2	4	4	4	
7	Болт М16-6g×90.58ГОСТ7798-70	4	4	4	4	4	4	
8	Гайка М12-6Н.5ГОСТ5915-70	4	4	4	8	8	8	
9	Гайка М16-6Н.5ГОСТ5915-70	8	8	8	8	8	8	
10	Шайба 12.04ГОСТ11371-78	2	2	2	4	4	4	
11	Шайба 16.04ГОСТ11371-78	4	4	4	4	4	4	

Разраб.	Яплакозов		
Провер.	Орлова		
Нач. отд.	Ивкин		
Н. контр.	Орлова		

5.407-136.1-18

Вывод из подстанции линии из 1 или 2 проводов

Стадия	Лист	Листов
Р		1

ВНИПИ ТЯЖПРОМЭЛЕКТРОПРОЕКТ ИМЕНИ Ф.Б. ЯКУБОВСКОГО МОСКВА

Инв. № подл. | Подп. и дата | Взам. инв. №

25005-02 31

копировал: Барковская формат: А3

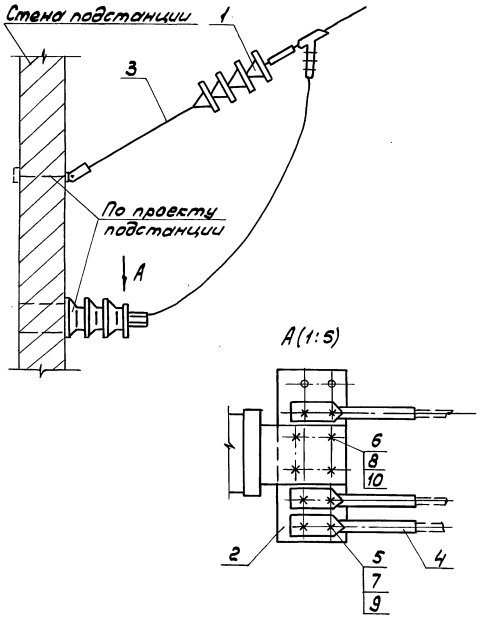

Обозначение	Питающая линия 10,5 кВ	Питающая линия 27,5 кВ	Отсасывающая линия	Кол. проводов в линии
5.407-136.1-19			+	3
-01	+			
-02		+		
-03			+	4
-04	+			
-05		+		

Поз	Наименование	Кол. на исполн.	01	02	03	04	05	Обозначение документа
1	Гирлянда Г-3	1						5.407-133.2-23
			1					-02
				1				-03
1	Гирлянда Г-4				1			5.407-133.2-24
						1		-02
							1	-03
2	Шина Ш-1	2	2	2	2	2	2	5.407-136.2-54
3	Штанга МПС 175-76	1	1	1	1	1	1	
4	Зажим аппаратный							
	А2А-150-8ТУ34-13-11438-89	3	3	3	4	4	4	
5	Болт М12-6gх55.58 ГОСТ 7798-70	6	6	6	8	8	8	
6	Болт М16-6gх90.58 ГОСТ 7798-70	4	4	4	4	4	4	
7	Гайка М12-6Н.5 ГОСТ 5915-70	12	12	12	16	16	16	
8	Гайка М16-6Н.5 ГОСТ 5915-70	8	8	8	8	8	8	
9	Шайба 12.04 ГОСТ 11371-78	6	6	6	8	8	8	
10	Шайба 16.04 ГОСТ 11371-78	4	4	4	4	4	4	

Разраб.	Малаховов		
Провер.	Орлова		
Нач.отд.	Ивкин		
Н.контр.	Орлова		

5.407-136.1-19

Вывод из подстанции линии из 3 или 4 проводов

Стадия	Лист	Листов
Р	1	

ВНИПИ ТЯЖПРОМЭЛЕКТРОПРОЕКТ имени Ф.Я. КУБОВСКОГО МОСКВА

Инв.№ подл. | Подп. и дата | Взам. инв.№

25005-02 32

Копировал Сергеева

Формат А3

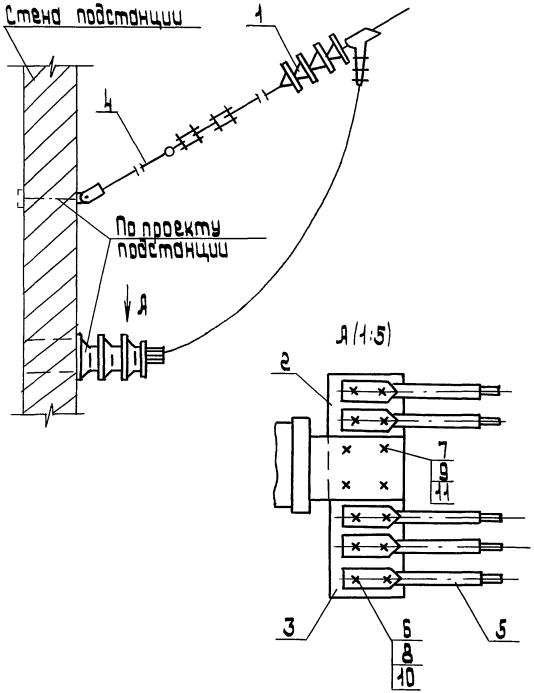

Обозначение	Питающая линия 10,5 кВ	Питающая линия 27,5 кВ	Отсасывающая линия	Кол. проводов в линии
5.407-136.1-20			+	5
-01	+			
-02		+		
-03			+	6
-04	+			
-05		+		

Поз.	Наименование	Кол. на исполн. 01	02	03	04	05	Обозначение документа
1	Гирлянда Г-5	1					5.407-133.2-25
			1				-02
				1			-03
1	Гирлянда Г-6			1			5.407-133.2-26
					1		-02
						1	-03
2	Шина Ш-1	1	1	1			5.407-135.2-54
3	Шина Ш-2	1	1	1	2	2	2 5.407-136.2-55
4	Штанга МПС 175-76	1	1	1	1	1	1
5	Зажим аппаратный						
	А2А-150-8ТУ34-13-11438-89	5	5	5	6	6	6
6	Болт М12-6g×45.58 ГОСТ7798-70	10	10	10	12	12	12
7	Болт М16-6g×90.58 ГОСТ7798-70	4	4	4	4	4	4
8	Гайка М12-6Н.5 ГОСТ5915-70	20	20	20	24	24	24
9	Гайка М16-6Н.5 ГОСТ5915-70	8	8	8	8	8	8
10	Шайба 12.04 ГОСТ11371-78	10	10	10	12	12	12
11	Шайба 16.04 ГОСТ11371-78	4	4	4	4	4	4

Разраб. Иллюкодов		5.407-136.1-20	
Провер. Орлова		Вывод из подстанции линии из 5 шлиб проводов	Стадия Р; Лист 1; Листов
Нач.отд. Ивкин			ВНИИЭП тяжпромэлектропроект имени С.Я. Лукодовского
Н.контр. Орлова			М-82 кВА

Инв.№ подл. | Подп. и дата | Взам. инв.№

Копировал: Барковская Формат А3

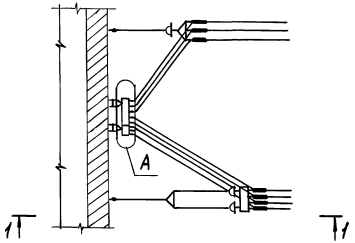

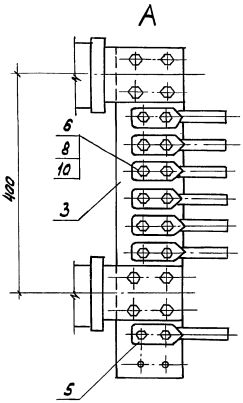

1-1

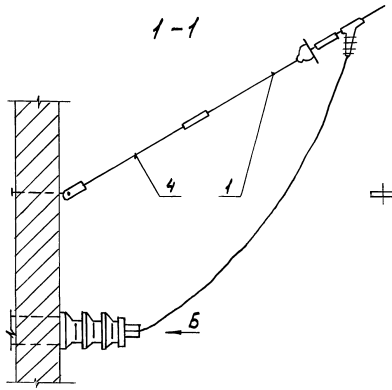

Б

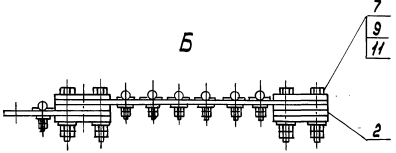

Спецификацию см. лист 2

Разраб.	Алмазов		5.407-136.1-21		
Провер.	Орлова				
Нач.отд.	Овсин		Ввод в подстанцию отсасывающей линии из 7... 12 проводов	Стадия: Р	Лист: 1 / Листов: 2
Н.контр.	Орлова	05.91		ВНИПИ ТЯЖПРОМЭЛЕКТРОПРОЕКТ ИМЕНИ Ф.Б.ЯКУБОВСКОГО МОСКВА	

Инв.№ подл. | Подп. и дата | Взам.инв.№

25005-02 34

Копировал Сергеева Формат А3

Установка шин для 7 или 8 проводов
5.407-136.1-19
5.407-136.1-19-04
5.407-136.1-19-02

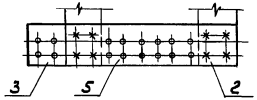

Установка шин для 9 проводов
5.407-136.1-19-03

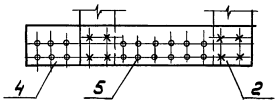

Установка шин для 10 проводов
5.407-136.1-19-04
5.407-136.1-19-05

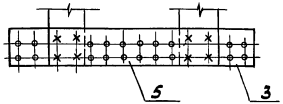

Установка шин для 11 проводов
5.407-136.1-19-06

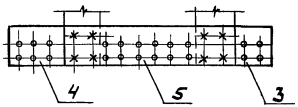

Установка шин для 12 проводов
5.407-136.1-19-07

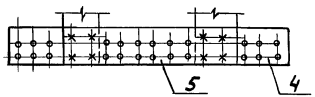

Поз	Наименование	Кол. на испол.							Обозначение документа
			01	02	03	04	05	06	07	
1	Гирлянда Г-3	1	1							5.407-133.2-03
1	Гирлянда Г-4	1		2	1	1				5.407-133.2-04
1	Гирлянда Г-5		1		1		2	1		5.407-133.2-05
1	Гирлянда Г-6					1		1	2	5.407-133.2-06
2	Вкладыш	1	1	1	1					5.407-136.2-53
3	Шина Ш-1	1	1	1		2	2	1		5.407-136.2-54
4	Шина Ш-2				1			1	2	5.407-136.2-55
5	Шина Ш-3	1	1	1	1	1	1	1	1	5.407-136.2-56
6	Штанга МПС	2	2	2	2	2	2	2	2	
7	Зажим аппаратный									
	А2А-150-8									
	ТУ34-13-11438-88	7	8	8	9	10	10	11	12	
8	Болт М12-6g×45.58									
	ГОСТ7798-70	14	16	16	18	20	20	22	24	
9	Болт М16-6g×90.58									
	ГОСТ7798-70	8	8	8	8	8	8	8	8	
10	Гайка М12-6Н.5									
	ГОСТ5915-70	28	32	32	36	40	40	44	48	
11	Гайка М16-6Н.5									
	ГОСТ5915-70	16	16	16	16	16	16	16	16	
12	Шайба 12.04									
	ГОСТ 11371-78	14	16	16	16	20	20	22	24	
13	Шайба 16.04									
	ГОСТ 11371-78	8	8	8	8	8	8	8	8	

Инв.№подл. | Подп. и дата | Взам.инв.№

gost.e-ecolog.ru