ТИПОВЫЕ КОНСТРУКЦИИ, ИЗДЕЛИЯ И УЗЛЫ ЗДАНИЙ И СООРУЖЕНИЙ

СЕРИЯ 5.407-81

УСТРОЙСТВО КОМПЛЕКТНЫХ ГИБКИХ ТОКОПОДВОДОВ В КАНАЛАХ К НАПОЛЬНЫМ ТЕЛЕЖКАМ

ВЫПУСК 1

МОНТАЖНЫЕ ЧЕРТЕЖИ

ЧЕРТЕЖИ ИЗДЕЛИЙ

А4 53-1

21891-02

gost.e-ecolog.ru

ТИПОВЫЕ КОНСТРУКЦИИ, ИЗДЕЛИЯ И УЗЛЫ ЗДАНИЙ И СООРУЖЕНИЙ

СЕРИЯ 5.407-81

Устройство комплектных гибких токоподводов в каналах к напольным тележкам

ВЫПУСК 1

МОНТАЖНЫЕ ЧЕРТЕЖИ
ЧЕРТЕЖИ ИЗДЕЛИЙ

РАЗРАБОТАНЫ
УГППКИ ТЯЖПРОМЭЛЕКТРОПРОЕКТ
УКРГЛАВЭЛЕКТРОМОНТАЖ
МИНМОНТАЖСПЕЦСТРОЯ УССР

УТВЕРЖДЕНЫ И
ВВЕДЕНЫ В ДЕЙСТВИЕ
МИНМОНТАЖСПЕЦСТРОЕМ СССР
ПРОТОКОЛ ОТ 20.10.86

Директор института — М.А.Каменев
Главный инженер института — Е.Г. Поддубный
Начальник технического отдела — В.М.Марков
Начальник отдела типового проектирования — В.Л.Тюрин



А453-1

Содержание

Обозначение	Наименование	Стр.
	Титульный лист	1
	Содержание	2,3
5.407-81.1.10МЧ	Гибкий токоподвод для тележки грузоподъемностью 5т (управление с тележки).	
	Монтажный чертеж	4,5
5.407-81.1.20МЧ	Гибкий токоподвод для тележек грузоподъемностью 10,20т (управление с тележки).	
	Монтажный чертеж	6,7
5.407-81.1.30МЧ	Гибкий токоподвод для тележки грузоподъемностью 32т (управление с тележки).	
	Монтажный чертеж	8,9
5.407-81.1.40МЧ	Гибкий токоподвод для тележек грузоподъемностью 50,63т (управление с тележки).	
	Монтажный чертеж	10,11
5.407-81.1.50МЧ	Гибкий токоподвод для тележки грузоподъемностью 80т (управление с тележки).	
	Монтажный чертеж	12,13
5.407-81.1.60МЧ	Гибкий токоподвод для тележек грузоподъемностью 100,125т (управление с тележки).	
	Монтажный чертеж	14,15
5.407-81.1.70МЧ	Гибкий токоподвод для тележки грузоподъемностью 5т (дистанционное управление).	
	Монтажный чертеж	16,17
5.407-81.1.80МЧ	Гибкий токоподвод для тележек грузоподъемностью 10,20т (дистанционное управление).	
	Монтажный чертеж	18,19
5.407-81.1.90МЧ	Гибкий токоподвод для тележки грузоподъемностью 32т (дистанционное управление).	
	Монтажный чертеж	20,21
5.407-81.1.100МЧ	Гибкий токоподвод для тележек грузоподъемностью 50,63т (дистанционное управление).	
	Монтажный чертеж	22,23
5.407-81.1.110МЧ	Гибкий токоподвод для тележки грузоподъемностью 80т (дистанционное управление).	
	Монтажный чертеж	24,25
5.407-81.1.120МЧ	Гибкий токоподвод для тележек грузоподъемностью 100,125т (дистанционное управление).	
	Монтажный чертеж	26,27
5.407-81.1.130МЧ	Узлы крепления конструкций в канале.	
	Монтажный чертеж	28
5.407-81.1.140	Трос	29,30
5.407-81.1.140СБ	Трос.	
	Сборочный чертеж	31

Инв.№ подл. | Подпись и дата | Взам.инв.№

Копировал Формат А3

Обозначение	Наименование	Стр.

Разрез 2-2

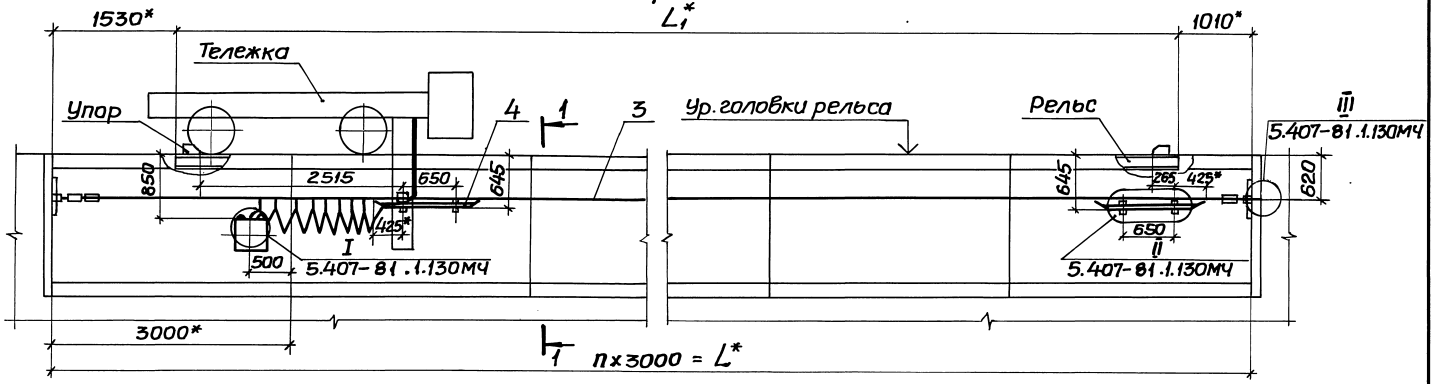

Разрез 1-1

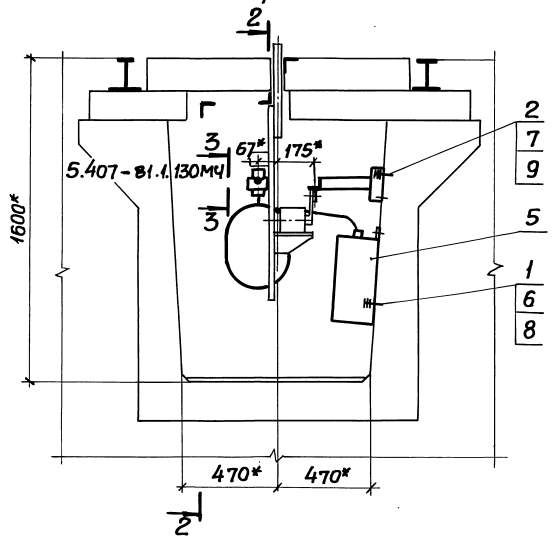

* Размеры для справок

Обозначение	Длина канала L, м	Длина рельса L_1, м	Рабочий ход тележки, м	Стрела провеса троса, мм	n
5.407-81.1.10МЧ	12	9,46	6,7	200	4
-01	15	12,46	9,7	250	5
-02	18	15,46	12,7	300	6
-03	21	18,46	15,7	350	7
-04	24	21,46	18,7	400	8
-05	27	24,46	21,7	450	9
-06	30	27,46	24,7	500	10
-07	33	30,46	27,7	550	11

Нач.отд.	Тюрин		
Н.контр.	Тычинин		
ГИП	Тычинин		09.86
Рук.гр.	Курган		09.86

5.407-81.1.10МЧ

Гибкий токоподвод для тележки грузоподъемностью 5т (управление с тележки). Монтажный чертеж

Стадия	Лист	Листов
Р	1	3

УГППКИ ТЯЖПРОМЭЛЕКТРОПРОЕКТ ХАРЬКОВ

21891-02 5

Копировал

Формат А3

Инв.№ подл. | Подпись и дата | Взам.инв.№

Инв.№ подл.	Подпись и дата	Взам.инв.№

Марка, поз.	Обозначение	Наименование	Кол. на исполн. 5.407-81.1.10МЧ								Масса ед., кг	Примечание
			–	01	02	03	04	05	06	07		
		Изделия заводов ГЭМиУТЭК										
		Дюбель ТУ36-941-79										
1		У6Б1У3	3	3	3	3	3	3	3	3		
2		У6Б3У3	8	8	8	8	8	8	8	8		
		Конструкции										
		Трос										
3	5.407-81.1.140		1									
	-01			1								
	-02				1							
	-03					1						
	-04						1					
	-05							1				
	-06								1			
	-07									1		

Копировал Формат А4

Инв.№ подл.	Подпись и дата	Взам.инв.№

Марка, поз.	Обозначение	Наименование	Кол. на исполн. 5.407-81.1.10МЧ								Масса ед., кг	Примечание
			–	01	02	03	04	0,5	06	07		
4	5.407-81.1.190	Линейка	2	2	2	2	2	2	2	2		
5	5.407-81.1.200	Шкаф	1	1	1	1	1	1	1	1		
		Стандартные изделия										
		Шайба ГОСТ11371-78										
6		8	3	3	3	3	3	3	3	3		
7		12	8	8	8	8	8	8	8	8		
		Шайба ГОСТ6402-70										
8		8	3	3	3	3	3	3	3	3		
9		12	8	8	8	8	8	8	8	8		

Копировал Формат А3

Разрез 2-2

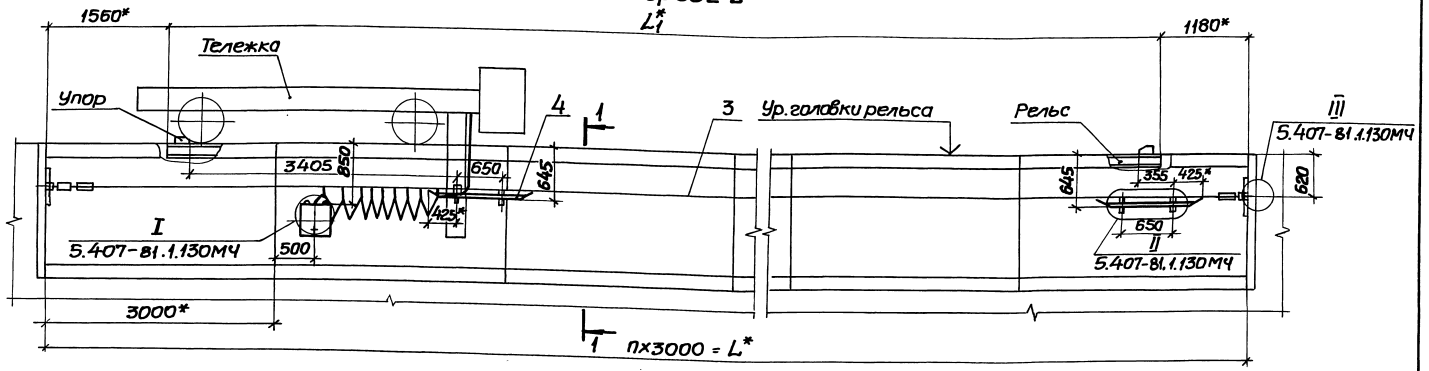

Разрез 1-1

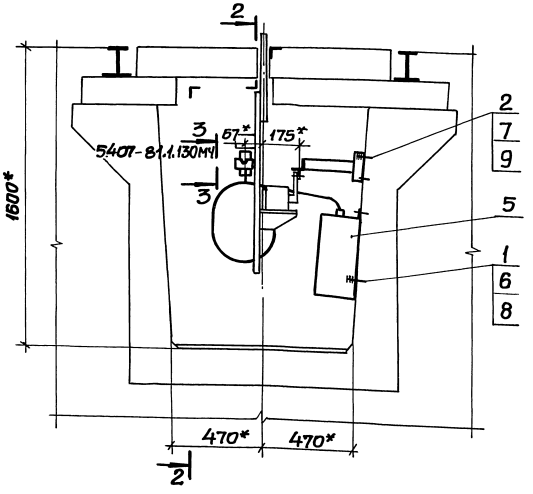

Обозначение	Длина канала L, м	Длина рельса L1, м	Рабочий ход тележки, м	Стрела провеса троса, мм	n
5.407-81.1.20МЧ	12	9,36	5,7	200	4
-01	15	12,36	8,7	250	5
-02	18	15,36	11,7	300	6
-03	21	18,36	14,7	350	7
-04	24	21,36	17,7	400	8
-05	27	24,36	20,7	450	9
-06	30	27,36	23,7	500	10
-07	33	30,36	26,7	550	11

*Размеры для справок

Инв.№ подл. | Подпись и дата | Взам.инв.№

Нач.отд.	Тюрин		
Н.контр.	Тычинин		
ГИП	Тычинин		09.86г
Рук.гр.	Курган		09.86г

5.407-81.1.20МЧ

Гибкий токоподвод для тележек грузоподъемностью 10,20т (управление с тележки). Монтажный чертеж

Стадия	Лист	Листов
Р	1	3

УГППКИ ТЯЖПРОМЭЛЕКТРОПРОЕКТ ХАРЬКОВ

Копировал

Формат А3

Инв.№ подл. | Подпись и дата | Взам.инв.№

Марка, поз.	Обозначение	Наименование	Кол. на исполн. 5.407-81.1.20МЧ								Масса ед., кг	Примечание
			—	01	02	03	04	05	06	07		
		Изделия заводов Гэмиугэм										
		Дюбель ТУ36-941-79										
1		У6Б1У3	3	3	3	3	3	3	3	3		
2		У6Б3У3	8	8	8	8	8	8	8	8		
		Конструкции										
		Трос										
3	5.407-81.1.140		1									
	-01			1								
	-02				1							
	-03					1						
	-04						1					
	-05							1				
	-06								1			
	-07									1		

Инв.№ подл. | Подпись и дата | Взам.инв.№

Марка, поз.	Обозначение	Наименование	Кол. на исполн. 5.407-81.1.20МЧ								Масса ед., кг	Примечание
			—	01	02	03	04	05	06	07		
4	5.407-81.1.190	Линейка	2	2	2	2	2	2	2	2		
5	5.407-81.1.200	Шкаф	1	1	1	1	1	1	1	1		
		Стандартные изделия										
		Шайба ГОСТ 11371-78										
6		8	3	3	3	3	3	3	3	3		
7		12	8	8	8	8	8	8	8	8		
		Шайба ГОСТ 6402-70										
8		8	3	3	3	3	3	3	3	3		
9		12	8	8	8	8	8	8	8	8		

21891-02 8

Разрез 2-2

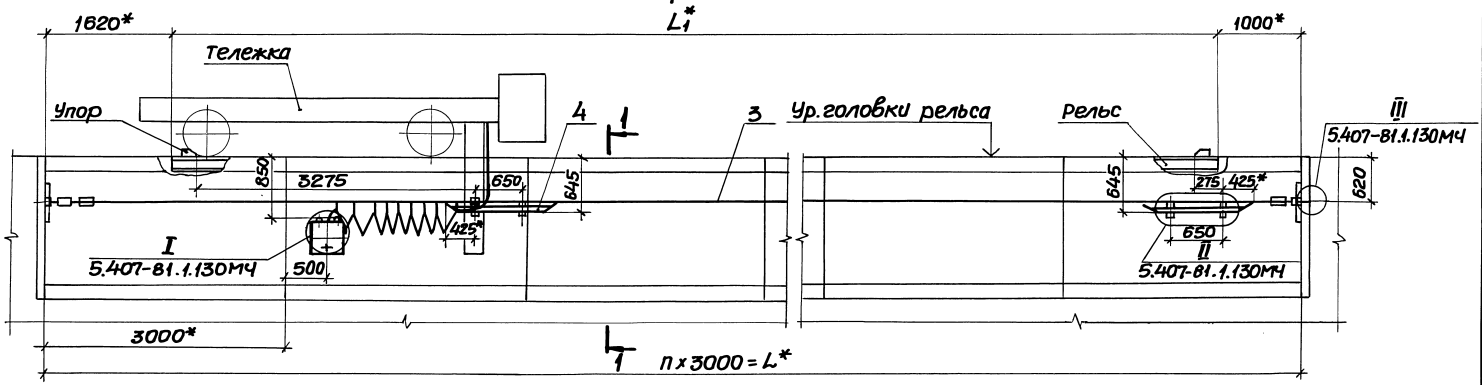

Разрез 1-1

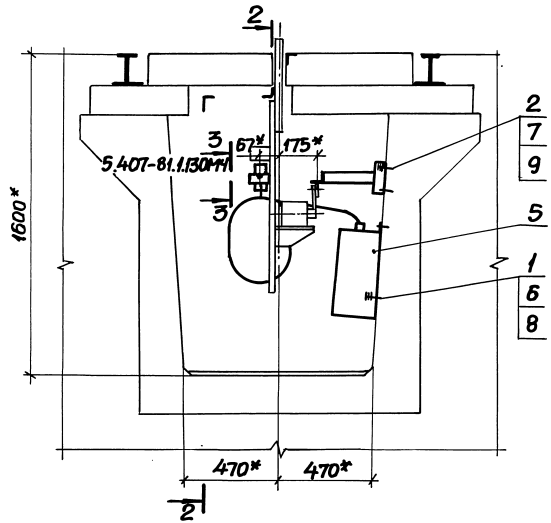

* Размеры для справок

Обозначение	Длина канала L, м	Длина рельса L1, м	Рабочий ход тележки, М	Стрела провеса троса, мм	n
5.407-81.1.30МЧ	12	9,38	5,7	200	4
-01	15	12,38	8,7	250	5
-02	18	15,38	11,7	300	6
-03	21	18,38	14,7	350	7
-04	24	21,38	17,7	400	8
-05	27	24,38	20,7	450	9
-06	30	27,38	23,7	500	10
-07	33	30,38	26,7	550	11

Нач.отд.	Тюрин			
Н.контр.	Тычинин			
ГИП	Тычинин		09.86	
Рук.гр.	Курсан		09.86	

5.407-81.1.30МЧ

Гибкий токоподвод для тележки грузоподъемностью 32т (управление с тележки). Монтажный чертеж

Стадия	Лист	Листов
Р	1	3

ЦГППКИ ТЯЖПРОМЭЛЕКТРОПРОЕКТ ХАРЬКОВ

21891-02 9

Копировал

Формат А3

Инв.№подл. | Подпись и дата | Взам.инв.№

Марка, поз.	Обозначение	Наименование	Кол. на исполн. 5.407-81.1.30МЧ								Масса ед., кг	Примечание
			–	01	02	03	04	05	06	07		
		Изделия заводов Гэмиуглэм										
		Дюбель ТУ36-941-79										
1		У661У3	3	3	3	3	3	3	3	3		
2		У663У3	8	8	8	8	8	8	8	8		
		Конструкции										
		Трос										
3	5.407-81.1.140		1									
	-01			1								
	-02				1							
	-03					1						
	-04						1					
	-05							1				
	-06								1			
	-07									1		

Копировал Формат А4

Марка, поз.	Обозначение	Наименование	Кол. на исполн. 5.407-81.1.30МЧ								Масса ед., кг	Примечание
			–	01	02	03	04	05	06	07		
4	5.407-81.1.190	Линейка	2	2	2	2	2	2	2	2		
5	5.407-81.1.200	Шкаф	1	1	1	1	1	1	1	1		
		Стандартные изделия										
		Шайба ГОСТ11371-78										
6		8	3	3	3	3	3	3	3	3		
7		12	8	8	8	8	8	8	8	8		
		Шайба ГОСТ6402-70										
8		8	3	3	3	3	3	3	3	3		
9		12	8	8	8	8	8	8	8	8		

Копировал Формат А4

21891-02 10

Разрез 2-2

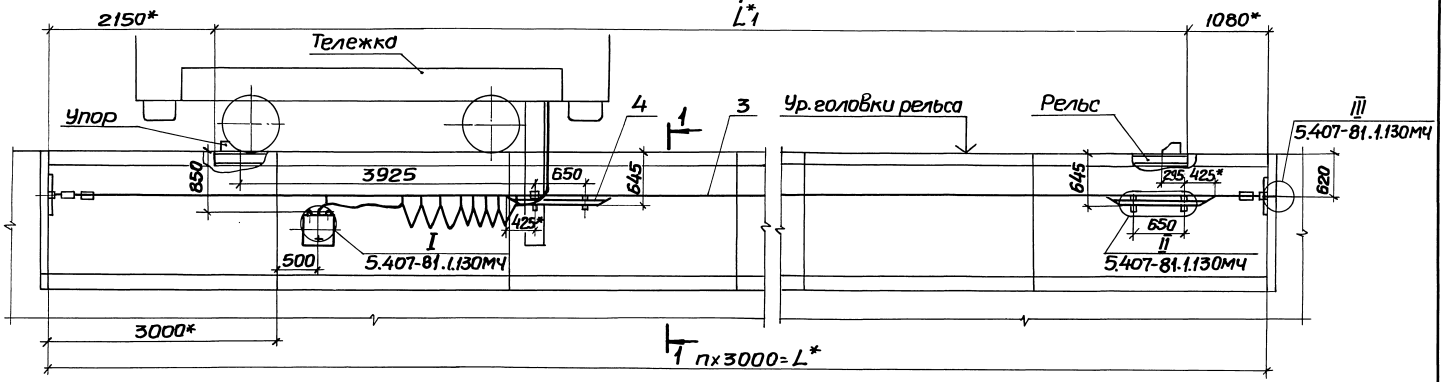

Разрез 1-1

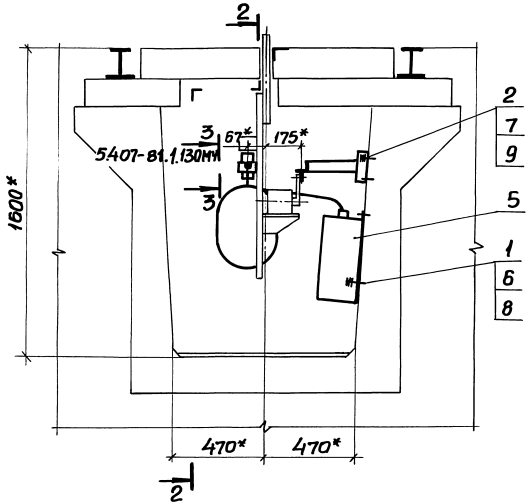

* Размеры для справок

Обозначение	Длина канала L, м	Длина рельса L1, м	Рабочий ход тележки, М	Стрела провеса троса, мм	n
5.407-81.1.40МЧ	12	8,77	4,7	200	4
-01	15	11,77	7,7	250	5
-02	18	14,77	10,7	300	6
-03	21	17,77	13,7	350	7
-04	24	20,77	16,7	400	8
-05	27	23,77	19,7	450	9
-06	30	26,77	22,7	500	10
-07	33	29,77	25,7	550	11

Нач.отд.	Тюрин		
Н.контр.	Тычинин		
ГИП	Тычинин		09.86
Рук.гр.	Курсан		09.86

5.407-81.1.40МЧ

Гибкий токоподвод для тележек грузоподъемностью 0,63т (управление с тележки). Монтажный чертеж

Стадия	Лист	Листов
Р	1	3

УГППКИ ТЯЖПРОМЭЛЕКТРОПРОЕКТ ХАРЬКОВ

21891-02 11

Копировал

Формат А3

Инв.№ подл. | Подпись и дата | Взам.инв.№

Марка, поз.	Обозначение	Наименование	Кол. на исполн. 5.407-81.1.40мч —	01	02	03	04	05	06	07		Масса ед., кг	Примечание
		Изделия заводов Гэми и УГЭМ											
		Дюбель ТУ36-941-79											
1		У66Ц3	3	3	3	3	3	3	3	3			
2		У66Ш3	8	8	8	8	8	8	8	8			
		Конструкции											
		Трос											
3	5.407-81.1.140 -08		1										
	-09			1									
	-10				1								
	-11					1							
	-12						1						
	-13							1					
	-14								1				
	-15									1			

Марка, поз.	Обозначение	Наименование	Кол. на исполн. 5.407-81.1.40мч —	01	02	03	04	05	06	07		Масса ед., кг	Примечание
4	5.407-81.1.190	Линейка	2	2	2	2	2	2	2	2			
5	5.407-81.1.200	Шкаф	1	1	1	1	1	1	1	1			
		Стандартные изделия											
		Шайба ГОСТ11371-78											
6		8	3	3	3	3	3	3	3	3			
7		12	8	8	8	8	8	8	8	8			
		Шайба ГОСТ6402-70											
8		8	3	3	3	3	3	3	3	3			
9		12	8	8	8	8	8	8	8	8			

Разрез 2-2

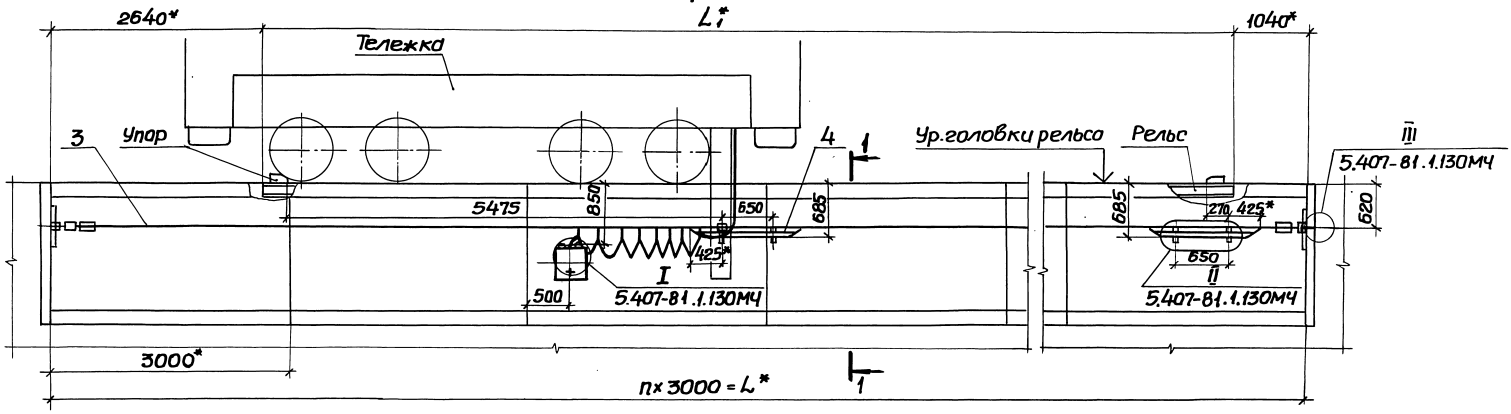

Разрез 1-1

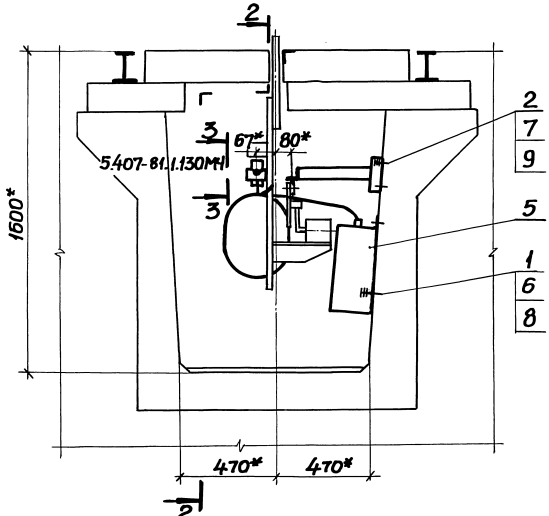

* Размеры для справок

Обозначение	Длина канала L, м	Длина рельса L1, м	Рабочий ход тележки, м	Стрела провеса троса, мм	n
5.407-81.1.50МЧ	15	11,32	5,7	250	5
-01	18	14,32	8,7	300	6
-02	21	17,32	11,7	350	7
-03	24	20,32	14,7	400	8
-04	27	23,32	17,7	450	9
-05	30	26,32	20,7	500	10
-06	33	29,32	23,7	550	11

Инв.№ подл. | Подпись и дата | Взам.инв.№

Нач.отд	Тюрин			
Н.контр.	Тычинин			
ГИП	Тычинин		08.86	
Рук.гр.	Куреан		08.86	

5.407-81.1.50МЧ

Гибкий токоподвод для тележки грузоподъемностью 80т. (управление с тележки). Монтажный чертеж

Стадия	Лист	Листов
Р	1	3

УГППКИ ТЯЖПРОМЭЛЕКТРОПРОЕКТ ХАРЬКОВ

Копировал

Формат А3

Инв.№ подл. | Подпись и дата | Взам.инв.№

Марка, поз.	Обозначение	Наименование	Кол. на исполн. 5.407-81.1.50МЧ								Масса ед., кг	Примечание
			–	01	02	03	04	05	06			
		Изделия заводов Гэмиуэп										
		Дюбель ТУ36-941-79										
1		У66193	3	3	3	3	3	3	3			
2		У66393	8	8	8	8	8	8	8			
		Конструкции										
		Трос										
3	5.407-81.1.180		1									
	-01			1								
	-02				1							
	-03					1						
	-04						1					
	-05							1				
	-06								1			

5.407-81.1.50МЧ | Лист 2

Копировал | Формат А4

Инв.№ подл. | Подпись и дата | Взам.инв.№

Марка, поз.	Обозначение	Наименование	Кол. на исполн. 5.407-81.1.50МЧ								Масса ед., кг	Примечание
			–	01	02	03	04	05	06			
4	5.407-81.1.190	Линейка	2	2	2	2	2	2	2			
5	5.407-81.1.200	Шкаф	1	1	1	1	1	1	1			
		Стандартные изделия										
		Шайба ГОСТ11371-78										
6		8	3	3	3	3	3	3	3			
7		12	8	8	8	8	8	8	8			
		Шайба ГОСТ6402-70										
8		8	3	3	3	3	3	3	3			
9		12	8	8	8	8	8	8	8			

218.91-02 14

5.407-81.1.50МЧ | Лист 3

Копировал | Формат А4

Разрез 2-2

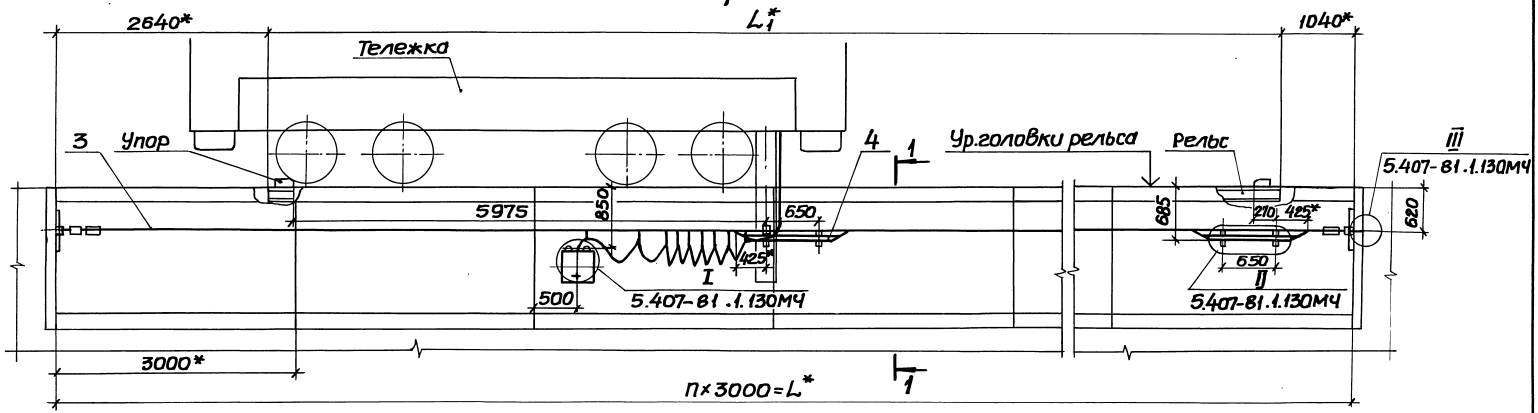

Разрез 1-1

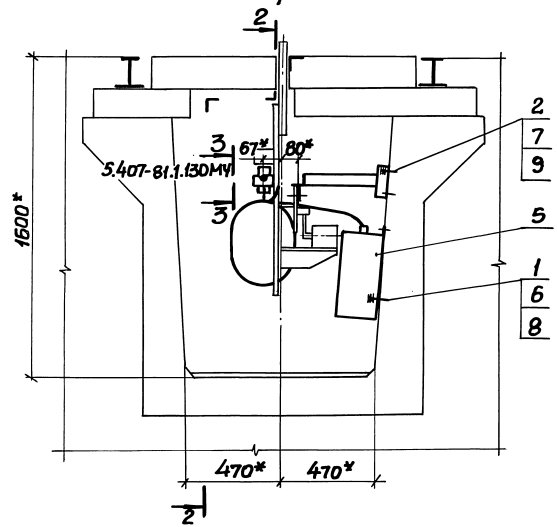

*Размеры для справок

Обозначение	Длина канала L, м	Длина рельса L1, м	Рабочий ход тележки, м	Стрела провеса троса, мм	n
5.407-81.1.60МЧ	15	11,32	5,2	250	5
-01	18	14,32	8,2	300	6
-02	21	17,32	11,2	350	7
-03	24	20,32	14,2	400	8
-04	27	23,32	17,2	450	9
-05	30	26,32	20,2	500	10
-06	33	29,32	23,2	550	11

Нач.отд	Тюрин			5.407-81.1.60МЧ	
Н.контр.	Тычинин			Гибкий токоподвод для тележек грузоподъемностью 100,125т (управление с тележки). Монтажный чертеж	Стадия: Р; Лист: 1; Листов: 3
ГИП	Тычинин		09.84		УГППКИ ТЯЖПРОМЭЛЕКТРОПРОЕКТ ХАРЬКОВ
Рук.гр.	Курган		09.84		

21891-02 15

Копировал

Формат А3

Инв.№ подл. | Подпись и дата | Взам.инв.№

Инв.№ подл.	Подпись и дата	Взам.инв.№

Марка, поз.	Обозначение	Наименование	Кол. на испол. 5.407-81.1.60МЧ							Масса ед., кг	Примечание
			–	01	02	03	04	05	06		
		Изделия заводов ГЭМи УПЭМ									
		Дюбель ТУ36-941-79									
1		У66193	3	3	3	3	3	3	3		
2		У66393	8	8	8	8	8	8	8		
		Конструкции									
		Трос									
3	5.407-81.1.180		1								
	-01			1							
	-02				1						
	-03					1					
	-04						1				
	-05							1			
	-06								1		

Копировал Формат А4

Инв.№ подл.	Подпись и дата	Взам.инв.№

Марка, поз.	Обозначение	Наименование	Кол. на испол. 5.407-81.1.60МЧ							Масса ед., кг	Примечание
			–	01	02	03	04	05	06		
4	5.407-81.1.190	Линейка	2	2	2	2	2	2	2		
5	5.407-81.1.200	Шкаф	1	1	1	1	1	1	1		
		Стандартные изделия									
		Шайба ГОСТ11371-78									
6		8	3	3	3	3	3	3	3		
7		12	8	8	8	8	8	8	8		
		Шайба ГОСТ6402-70									
8		8	3	3	3	3	3	3	3		
9		12	8	8	8	8	8	8	8		

Копировал Формат А4

Разрез 2-2

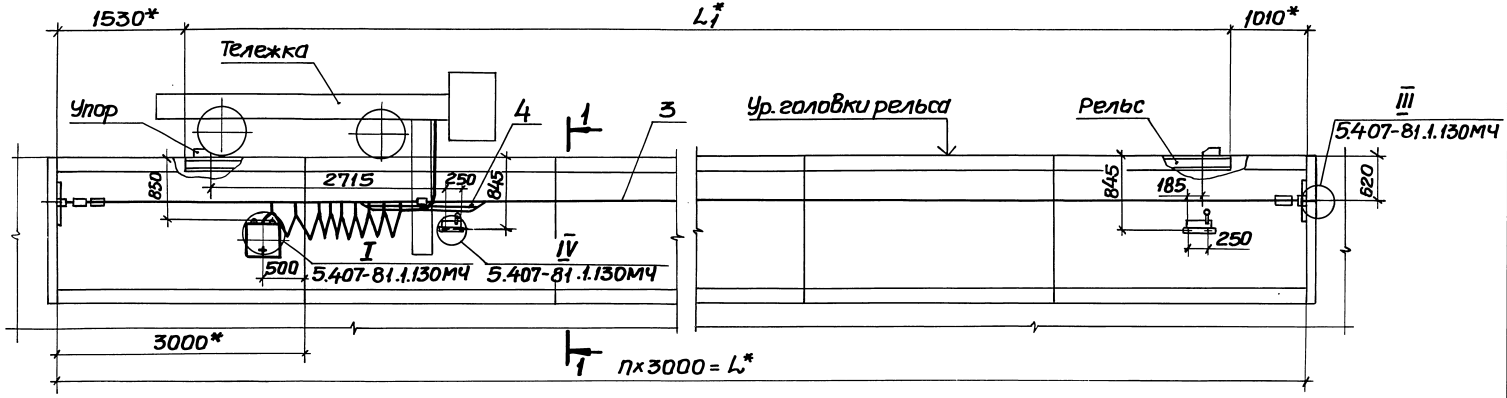

Разрез 1-1

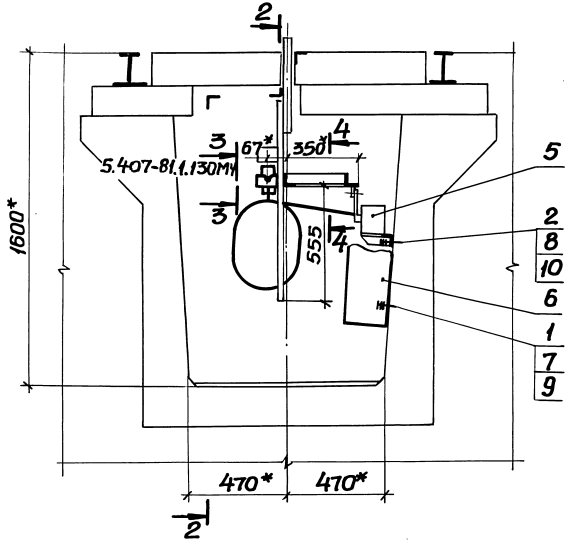

Вид 4-4

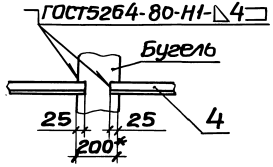

Обозначение	Длина канала L, м	Длина рельса L1, м	Рабочий ходтележки, м	Стрела провеса троса, мм	n
5.407-81.1.70МЧ	12	9,46	6,7	200	4
-01	15	12,46	9,7	250	5
-02	18	15,46	12,7	300	6
-03	21	18,46	15,7	350	7
-04	24	21,46	18,7	400	8
-05	27	24,46	21,7	450	9
-06	30	27,46	24,7	500	10
-07	33	30,46	27,7	550	11

* Размеры для справок

Нач.отд.	Тюрин			5.407-81.1.70МЧ	
Н.контр.	Тычинин		09.86	Гибкий токоподвод для тележки грузоподъемностью 5т (дистанционное управление). Монтажный чертеж	Стадия: Р; Лист: 1; Листов: 3
ГИП	Тычинин		09.86		УГППКИ ТЯЖПРОМЭЛЕКТРОПРОЕКТ ХАРЬКОВ
Рук.гр.	Курган		09.86		

21891-02 17

Копировал

Формат А3

Инв.№ подл. | Подпись и дата | Взам.инв.№

Инв.№ подл. | Подпись и дата | Взам.инв.№

Марка, поз.	Обозначение	Наименование	Кол. на исполн. 5.407-81.1.70МЧ								Масса ед., кг	Примечание
			–	01	02	03	04	05	06	07		
		Изделия заводов ГЭМи УГЭМ										
		Дюбель ТУ36-941-79										
1		У661У3	3	3	3	3	3	3	3	3		
2		У663У3	4	4	4	4	4	4	4	4		
		Конструкции										
		Трос										
3	5.407-81.1.140		1									
	-01			1								
	-02				1							
	-03					1						
	-04						1					
	-05							1				
	-06								1			
	-07									1		

Инв.№ подл. | Подпись и дата | Взам.инв.№

Марка, поз.	Обозначение	Наименование	Кол. на исполн. 5.407-81.1.70МЧ								Масса ед., кг	Примечание
			–	01	02	03	04	05	06	07		
4	5.407-81.1.220	Линейка	2	2	2	2	2	2	2	2		
5	5.407-81.1.230	Отключающее										
		устройство	2	2	2	2	2	2	2	2		
6	5.407-81.1.200	Шкаф	1	1	1	1	1	1	1	1		
		Стандартные изделия										
		Шайба ГОСТ 11371-78										
7		8	3	3	3	3	3	3	3	3		
8		12	4	4	4	4	4	4	4	4		
		Шайба ГОСТ 6402-70										
9		8	3	3	3	3	3	3	3	3		
10		12	4	4	4	4	4	4	4	4		

Разрез 2-2

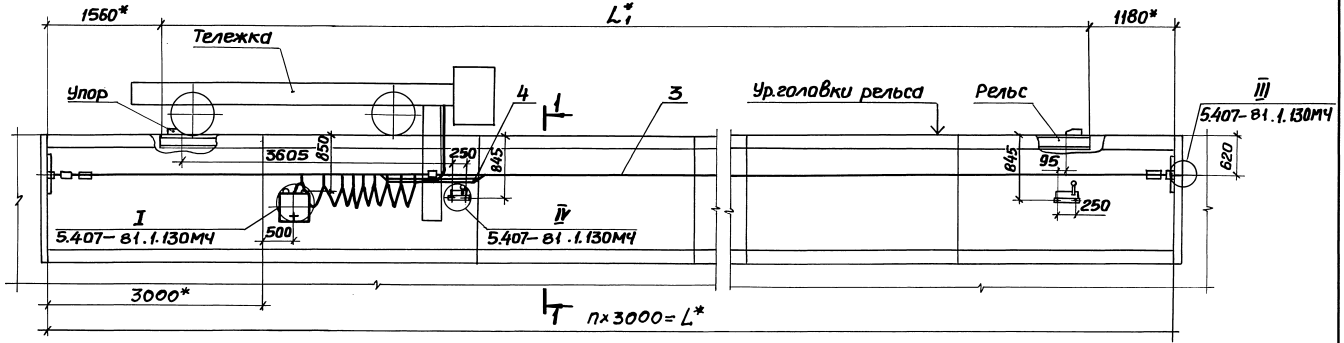

Разрез 1-1

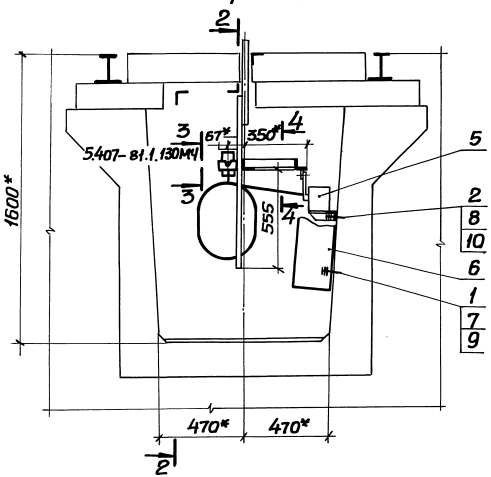

Вид 4-4

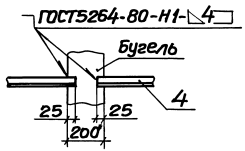

Обозначение	Длина канала L, м	Длина рельса L1, м	Рабочий ход тележки, м	Стрела провеса троса, мм	n
5.407-81.1.80МЧ	12	9,36	5,7	200	4
-01	15	12,36	8,7	250	5
-02	18	15,36	11,7	300	6
-03	21	18,36	14,7	350	7
-04	24	21,36	17,7	400	8
-05	27	24,36	20,7	450	9
-06	30	27,36	23,7	500	10
-07	33	30,36	26,7	550	11

* Размеры для справок

Нач.отд.	Тюрин			
Н.контр.	Тычинин			
ГИП	Тычинин		08.86г	
Рук.гр.	Курган		08.86г	

5.407-81.1.80МЧ

Гибкий токоподвод для тележек грузоподъемностью 10,20т (дистанционное управление) Монтажный чертеж

Стадия	Лист	Листов
Р	1	3

УГППКИ ТЯЖПРОМЭЛЕКТРОПРОЕКТ ХАРЬКОВ

21891-02 19

Копировал

Формат А3

Инв.№ подл. | Подпись и дата | Взам.инв.№

Инв.№ подл. | Подпись и дата | Взам.инв.№

Марка, поз.	Обозначение	Наименование	Кол. на исполн. 5.407-81.1.80МЧ —	01	02	03	04	05	06	07	Масса ед., кг	Примечание
		Изделия заводов ГЭМиУГЭМ										
		Дюбель ТУ36-941-79										
1		У661У3	3	3	3	3	3	3	3	3		
2		У663У3	4	4	4	4	4	4	4	4		
		Конструкции										
		Трос										
3	5.407-81.1.140		1									
	-01			1								
	-02				1							
	-03					1						
	-04						1					
	-05							1				
	-06								1			
	-07									1		

Копировал Формат А4

Инв.№ подл. | Подпись и дата | Взам.инв.№

Марка, поз.	Обозначение	Наименование	Кол. на исполн. 5.407-81.1.80МЧ —	01	02	03	04	05	06	07	Масса ед., кг	Примечание
4	5.407-81.1.220	Линейка	2	2	2	2	2	2	2	2		
5	5.407-81.1.230	Отключающее устройство	2	2	2	2	2	2	2	2		
6	5.407-81.1.200	Шкаф	1	1	1	1	1	1	1	1		
		Стандартные изделия										
		Шайба ГОСТ11371-78										
7		8	3	3	3	3	3	3	3	3		
8		12	4	4	4	4	4	4	4	4		
		Шайба ГОСТ6402-70										
9		8	3	3	3	3	3	3	3	3		
10		12	4	4	4	4	4	4	4	4		

21891-02 20

Копировал Формат А4

Разрез 2-2

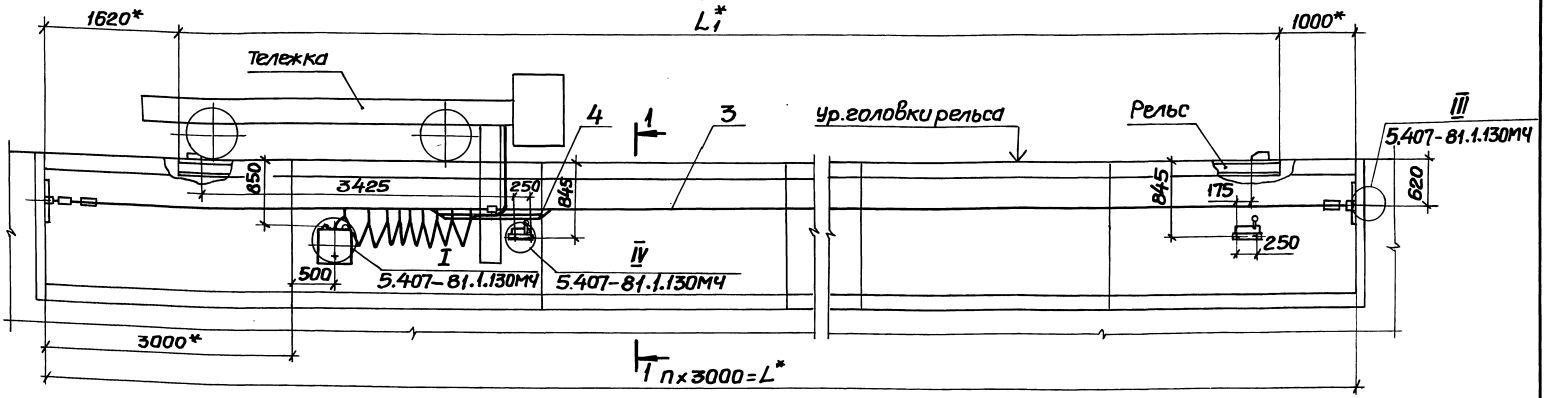

Разрез 1-1

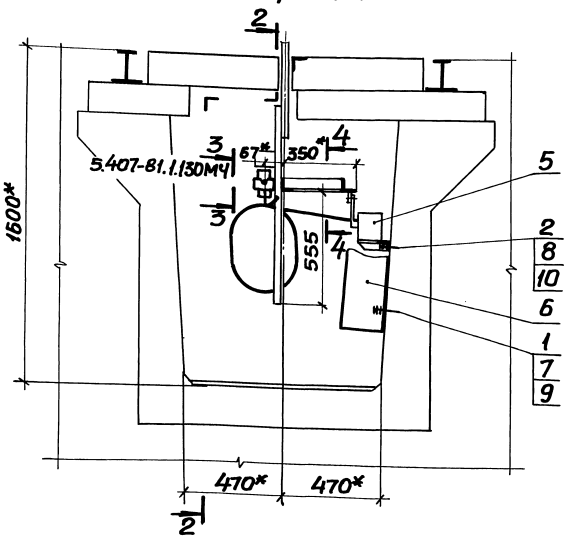

Вид 4-4

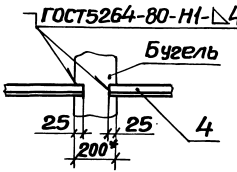

Обозначение	Длина канала L, м	Длина рельса L1, м	Рабочий ход тележки, м	Стрела провеса троса, мм	n
5.407-81.1.90МЧ	12	9,38	5,7	200	4
-01	15	12,38	8,7	250	5
-02	18	15,38	11,7	300	6
-03	21	18,38	14,7	350	7
-04	24	21,38	17,7	400	8
-05	27	24,38	20,7	450	9
-06	30	27,38	23,7	500	10
-07	33	30,38	26,7	550	11

* Размеры для справок

Инв.№ подл. | Подпись и дата | Взам.инв.№

Нач.отд.	Тюрин			5.407-81.1.90МЧ	
Н.контр.	Тычинин			Гибкий токоподвод для тележки грузоподъемностью 32т с дистанционное управление. Монтажный чертеж	Стадия: Р; Лист: 1; Листов: 3
ГИП	Тычинин		09.86г		УГППКИ ТЯЖПРОМЭЛЕКТРОПРОЕКТ ХАРЬКОВ
Рук.гр.	Кургон		09.86г		

21891-02 21

Копировал | Формат А3

Инв.№ подл. | Подпись и дата | Взам.инв.№

Марка, поз.	Обозначение	Наименование	Кол. на исполн. 5.407-81.1.90МЧ								Масса ед., кг	Примечание
			—	01	02	03	04	05	06	07		
		Изделия заводов Гэмиуэм										
		Дюбель ТУ36-941-79										
1		*У66193*	3	3	3	3	3	3	3	3		
2		*У66393*	4	4	4	4	4	4	4	4		
		Конструкции										
		Трос										
3	5.407-81.1.140		1									
	-01			1								
	-02				1							
	-03					1						
	-04						1					
	-05							1				
	-06								1			
	-07									1		

Инв.№ подл. | Подпись и дата | Взам.инв.№

Марка, поз.	Обозначение	Наименование	Кол. на исполн. 5.407-81.1.90МЧ								Масса ед., кг	Примечание
			—	01	02	03	04	05	06	07		
4	5.407-81.1.220	*Линейка*	2	2	2	2	2	2	2	2		
5	5.407-81.1.230	*Отключающее*										
		устройство	2	2	2	2	2	2	2	2		
6	5.407-81.1.200	*Шкаф*	1	1	1	1	1	1	1	1		
		Стандартные изделия										
		Шайба ГОСТ11371-78										
7		8	3	3	3	3	3	3	3	3		
8		12	4	4	4	4	4	4	4	4		
		Шайба ГОСТ6402-70										
9		8	3	3	3	3	3	3	3	3		
10		12	4	4	4	4	4	4	4	4		

Разрез 2-2

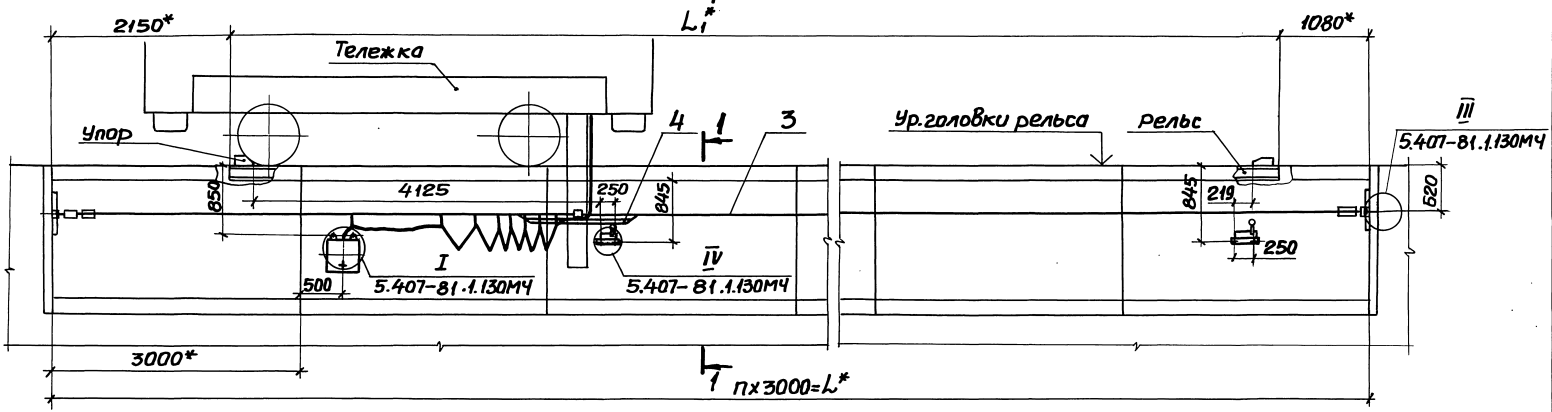

Разрез 1-1

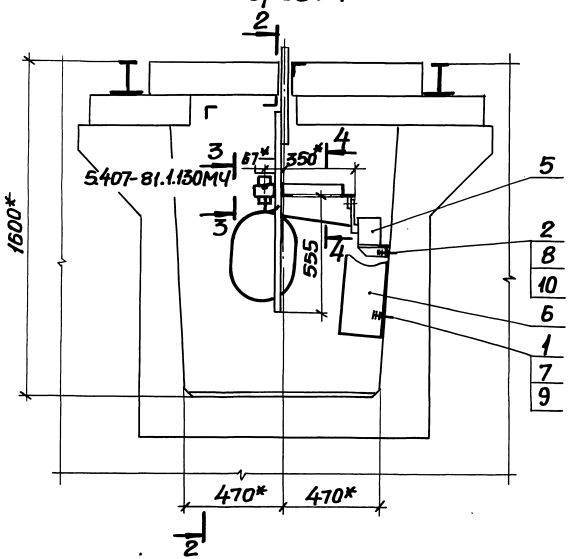

Вид 4-4

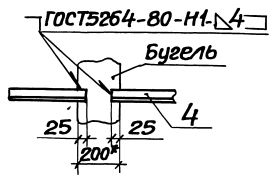

Обозначение	Длина канала L, м	Длина рельса L1, м	Рабочий ход тележки, м	Стрела провеса троса, мм	П
5.407-81.1.100МЧ	12	8,77	4,7	200	4
-01	15	11,77	7,7	250	5
-02	18	14,77	10,7	300	6
-03	21	17,77	13,7	350	7
-04	24	20,77	16,7	400	8
-05	27	23,77	19,7	450	9
-06	30	26,77	22,7	500	10
-07	33	29,77	25,7	550	11

* Размеры для справок

Нач.отд.	Торин			
Н.контр.	Тычинин		09.86	
ГИП	Тычинин		09.86	
Рук. гр.	Курган		09.86	

5.407-81.1.100МЧ

Гибкий токоподвод для тележек грузоподъемностью 50,63т (дистанционное управление). Монтажный чертеж

Стадия	Лист	Листов
Р	1	3

УГППКИ ТЯЖПРОМЭЛЕКТРОПРОЕКТ ХАРЬКОВ

21891-02 23

Инв. № подл. | Подпись и дата | Взам. инв. №

Копировал

Формат А3

Инв.№подл. | Подпись и дата | Взам.инв.№

Марка, поз.	Обозначение	Наименование	Кол. на исполн. 5.407-81.1.100МЧ								Масса ед., кг	Примечание
			–	01	02	03	04	05	06	07		
		Изделия заводов ГЭМиУГЭМ										
		Дюбель ТУ36-941-79										
1		У6б1У3	3	3	3	3	3	3	3	3		
2		У6б3У3	4	4	4	4	4	4	4	4		
		Конструкции										
		Трос										
3	5.407-81.1.140-08		1									
	-09			1								
	-10				1							
	-11					1						
	-12						1					
	-13							1				
	-14								1			
	-15									1		

5.407-81.1.100МЧ Лист 2

Копировал Формат А4

Инв.№подл. | Подпись и дата | Взам.инв.№

Марка, поз.	Обозначение	Наименование	Кол. на исполн. 5.407-81.1.100МЧ								Масса ед., кг	Примечание
			–	01	02	03	04	05	06	07		
4	5.407-81.1.220	Линейка	2	2	2	2	2	2	2	2		
5	5.407-81.1.230	Отключающее устройство	2	2	2	2	2	2	2	2		
6	5.407-81.1.200	Шкаф	1	1	1	1	1	1	1	1		
		Стандартные изделия										
		Шайба ГОСТ11371-78										
7		8	3	3	3	3	3	3	3	3		
8		12	4	4	4	4	4	4	4	4		
		Шайба ГОСТ6402-70										
9		8	3	3	3	3	3	3	3	3		
10		12	4	4	4	4	4	4	4	4		

2189-02 24

5.407-81.1.100МЧ Лист 3

Копировал Формат А4

Разрез 2-2

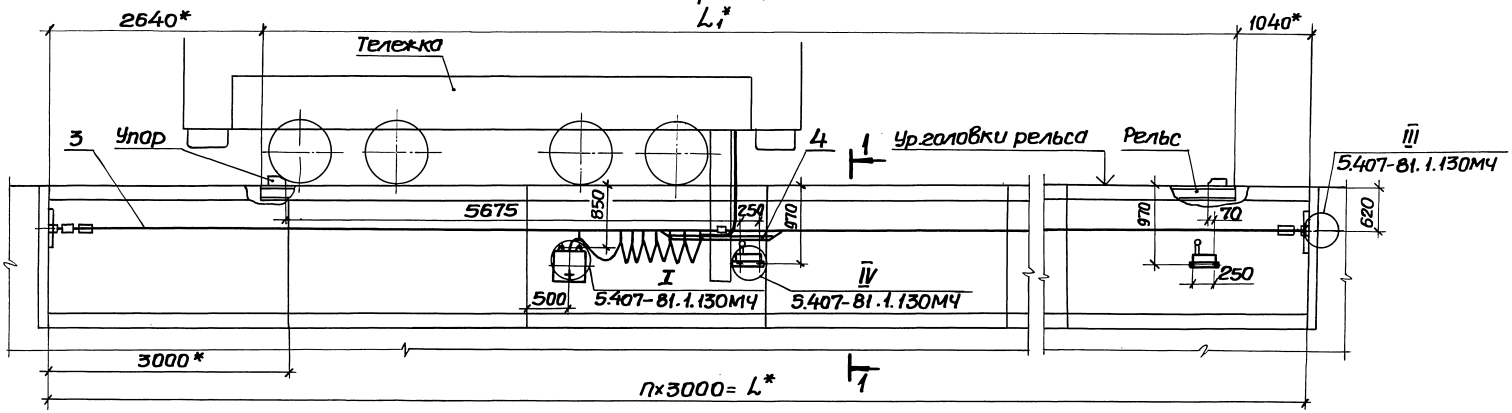

Разрез 1-1

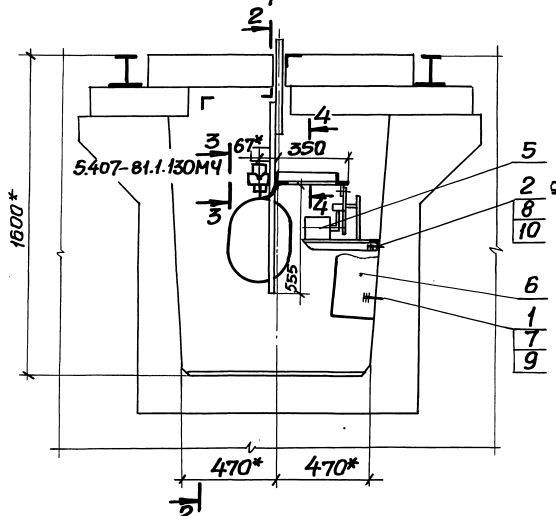

Вид 4-4

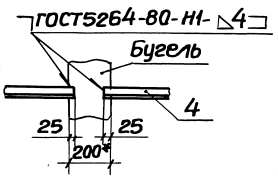

Обозначение	Длина канала L, м	Длина рельса L1, м	Рабочий ход тележки, м	Стрела провеса троса, мм	n
5.407-81.1.110МЧ	15	11,32	5,7	250	5
-01	18	14,32	8,7	300	6
-02	21	17,32	11,7	350	7
-03	24	20,32	14,7	400	8
-04	27	23,32	17,7	450	9
-05	30	26,32	20,7	500	10
-06	33	29,32	23,7	550	11

* Размеры для справок

Нач.отд.	Тюрин			
Н.контр.	Тычинин			
ГИП	Тычинин		08.86	
Рук.гр.	Курган		09.86	

5.407-81.1.110МЧ

Гибкий токоподвод для тележки грузоподъемностью 80т (дистанционное управление). Монтажный чертеж

Стадия	Лист	Листов
Р	1	3

УГППКИ ТЯЖПРОМЭЛЕКТРОПРОЕКТ ХАРЬКОВ

Копировал

Формат А3

Инв.№подл. | Подпись и дата | Взам.инв.№

Инв.№ подл.	Подпись и дата	Взам. инв.№

Марка, поз.	Обозначение	Наименование	Кол. на испол. 5.407-81.1.110МЧ								Масса ед., кг	Примечание
			—	01	02	03	04	05	06			
		Изделия заводов ГЭМиУГЭМ										
		Дюбель ТУ36-941-79										
1		У661У3	3	3	3	3	3	3	3			
2		У663У3	4	4	4	4	4	4	4			
		Конструкции										
		Трос										
3	5.407-81.1.180		1									
	-01			1								
	-02				1							
	-03					1						
	-04						1					
	-05							1				
	-06								1			

Копировал Формат А4

Инв.№ подл.	Подпись и дата	Взам. инв.№

Марка, поз.	Обозначение	Наименование	Кол. на испол. 5.407-81.1.110МЧ								Масса ед., кг	Примечание
			—	01	02	03	04	05	06			
4	5.407-81.1.220	Линейка	2	2	2	2	2	2	2			
5	5.407-81.1.250	Отключающее										
		устройство	2	2	2	2	2	2	2			
6	5.407-81.1.200	Шкаф	1	1	1	1	1	1	1			
		Стандартные изделия										
		Шайба ГОСТ11371-78										
7		8	3	3	3	3	3	3	3			
8		12	4	4	4	4	4	4	4			
		Шайба ГОСТ6402-70										
9		8	3	3	3	3	3	3	3			
10		12	4	4	4	4	4	4	4			

Копировал Формат А4

Разрез 2-2

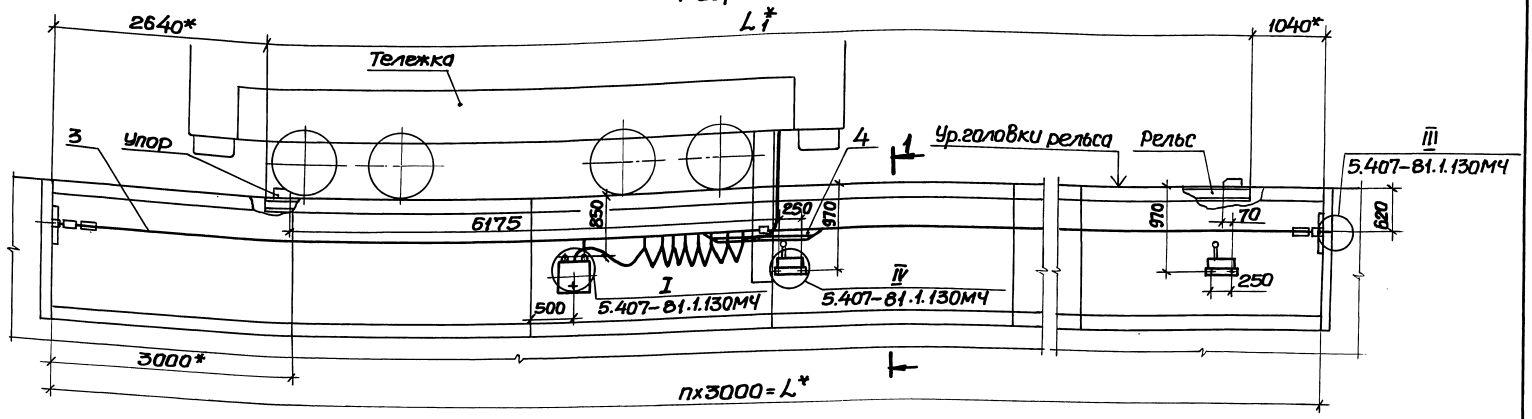

Разрез 1-1

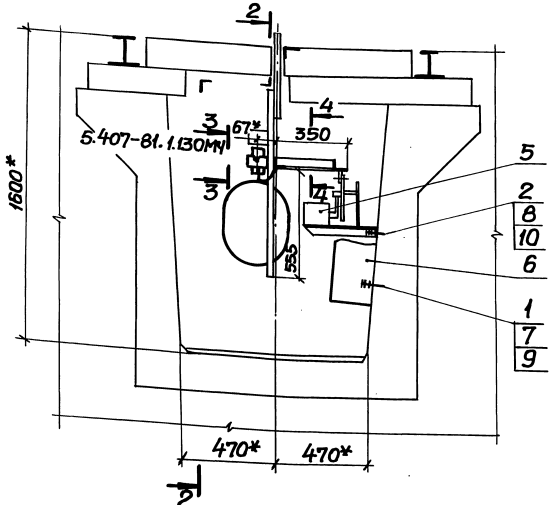

Вид 4-4

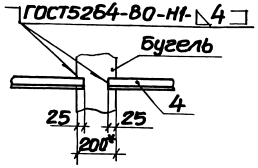

Обозначение	Длина канала L, м	Длина рельса L1, м	Рабочий ход тележки, м	Стрела провеса троса, мм	n
5.407-81.1.120МЧ	15	11,32	5,2	250	5
-01	18	14,32	8,2	300	6
-02	21	17,32	11,2	350	7
-03	24	20,32	14,2	400	8
-04	27	23,32	17,2	450	9
-05	30	26,32	20,2	500	10
-06	33	29,32	23,2	550	11

*Размеры для справок

Нач.отд.	Тюрин			5.407-81.1.120МЧ	
Н.контр.	Тыркин		09.86	Гибкий токоподвод для тележек грузоподъемностью 100,125т (дистанционное управление). Монтажный чертеж	Стадия Р; Лист 1; Листов 3
ГИП	Тыркин		09.86		УГППК и ТЯЖПРОМЭЛЕКТРОПРОЕКТ ХАРЬКОВ
Рук.гр.	Курсан		09.86		

Инв.№ подл. | Подпись и дата | Взам.инв.№

Копировал

Формат А3

Инв.№подл. | Подпись и дата | Взам.инв.№

Марка, поз.	Обозначение	Наименование	Кол.на исполн.5.407-81.1.120МЧ —	01	02	03	04	05	06	Масса ед.,кг	Примечание
		Изделия заводов ГЭМиУГЭМ									
		Дюбель ТУ36-941-79									
1		У661У3	3	3	3	3	3	3	3		
2		У663У3	4	4	4	4	4	4	4		
		Конструкции									
		Трос									
3	5.407-81.1.180		1								
	-01			1							
	-02				1						
	-03					1					
	-04						1				
	-05							1			
	-06								1		

Инв.№подл. | Подпись и дата | Взам.инв.№

Марка, поз.	Обозначение	Наименование	Кол.на исполн.5.407-81.1.120МЧ —	01	02	03	04	05	06	Масса ед.,кг	Примечание
4	5.407-81.1.220	Линейка	2	2	2	2	2	2	2		
5	5.407-81.1.250	Отключающее									
		устройство	2	2	2	2	2	2	2		
6	5.407-81.1.200	Шкаф	1	1	1	1	1	1	1		
		Стандартные изделия									
		Шайба ГОСТ11371-78									
7		8	3	3	3	3	3	3	3		
8		12	4	4	4	4	4	4	4		
		Шайба ГОСТ6402-70									
9		8	3	3	3	3	3	3	3		
10		12	4	4	4	4	4	4	4		

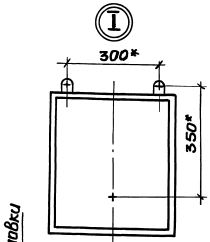

Разметка отверстий для крепления дюбелями

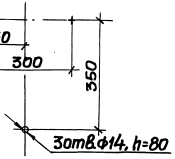

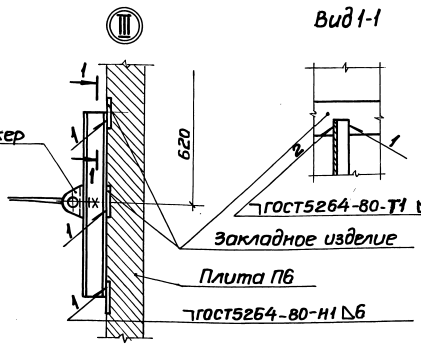

Вид 1-1

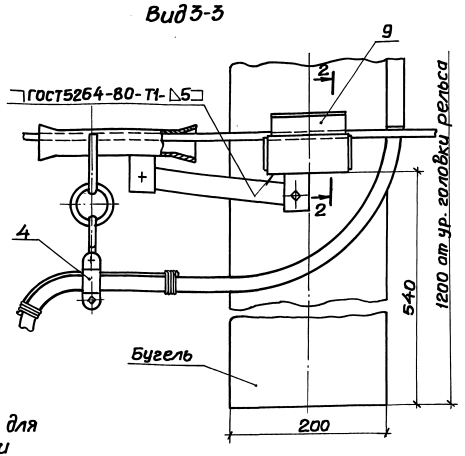

Вид 3-3

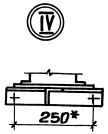

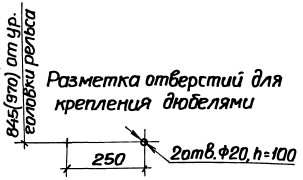

Разметка отверстий для крепления дюбелями

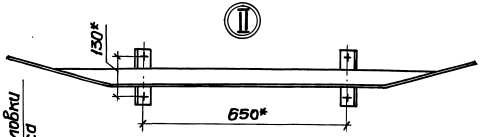

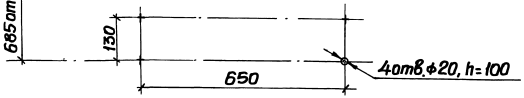

Разметка отверстий для крепления дюбелями

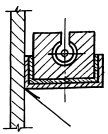

Вид 2-2

* Размеры для справок.

Нач.отд	Тюрин			5.407-81.1.130МЧ	
Н.контр	Тычинин				
ГИП	Тычинин		10.86	Узлы крепления конструкций в канале. Монтажный чертеж	Стадия: Р; Лист; Листов: 1
Рук.гр.	Курган				УГППКИ ТЯЖПРОМЭЛЕКТРОПРОЕКТ ХАРЬКОВ
Инж.	Бреславец				

Инв.№подл. | Подпись и дата | Взам.инв.№

Формат	Зона	Поз.	Обозначение	Наименование	Количество на исполнение 5.407-81.1.140															Примечание
					–	01	02	03	04	05	06	07	08	09	10	11	12	13	14	15	
				Документация																
А3			5.407-81.1.140СБ	Сборочный чертеж	×	×	×	×	×	×	×	×	×	×	×	×	×	×	×	×	
				Сборочные единицы																
А3		1	5.407-81.1.150	Поводок	1	1	1	1	1	1	1	1	1	1	1	1	1	1	1	1	
				Детали																
				Трос																
				Катанка В ГОСТ 2590-71 Ст3Кп ГОСТ 14085-79																
Б4		2	5.407-81.1.141	ℓ = 13м	1								1							5,1кг
			-01	ℓ = 16м		1								1						6,2кг
			-02	ℓ = 19м			1								1					7,4кг
			-03	ℓ = 22м				1								1				8,6кг
			-04	ℓ = 25м					1								1			9,8кг
			-05	ℓ = 28м						1								1		10,9кг
			-06	ℓ = 31м							1								1	12,1кг
			-07	ℓ = 34м								1								13,2кг
Б4		3	5.407-81.1.142	Основание																
				Швеллер В ГОСТ 8240-72 Ст3 Пс ГОСТ 535-79																
				ℓ = 580мм	2	2	2	2	2	2	2	2	2	2	2	2	2	2	2	8,18кг

Инв.№подл. | Подпись и дата | Взам.инв.№

Нач.отд.	Тюрин			5.407-81.1.140	
Н.контр.	Тычинин				
ГИП	Тычинин		10.86г	Трос	Стадия: Р; Лист: 1; Листов: 2
Рук.гр.	Курган		10.86г		УГЛЕПКИ ТЯЖПРОМЭЛЕКТРОПРОЕКТ ХАРЬКОВ
Инж.	Бреславец		10.86г		

Копировал

Формат А3

Формат	Зона	Поз.	Обозначение	Наименование	Количество на исполнение 5.407-81.1.140 –	01	02	03	04	05	06	07	08	09	10	11	12	13	14	15	Примечание
				Стандартные изделия																	
		4		Болт М16х35																	
				ГОСТ7798-70	2	2	2	2	2	2	2	2	2	2	2	2	2	2	2	2	
		5		Гайка М16 ГОСТ15915-70	2	2	2	2	2	2	2	2	2	2	2	2	2	2	2	2	
		6		Шайба 16 ГОСТ6402-70	2	2	2	2	2	2	2	2	2	2	2	2	2	2	2	2	
				Прочие изделия																	
		7		Анкер АОК500У3																	
				ТУ36 УССР342-76Е	2	2	2	2	2	2	2	2	2	2	2	2	2	2	2	2	
		8		Зажим К296У3																	
				ТУ36-1445-82	2	2	2	2	2	2	2	2	2	2	2	2	2	2	2	2	
		9		Муфта натяжная																	
				К804У3 ТУ36-1445-82	1	1	1	1	1	1	1	1	1	1	1	1	1	1	1	1	
				Подвес ТУ УССР612-75																	
		10		ПСК10-20У1	8	11	13	16	18	21	24	26	7	10	12	15	17	20	23	25	
		11		ПКК10-20У1	1	1	1	1	1	1	1	1	1	1	1	1	1	1	1	1	
				Материалы																	
		12		Кабель КГ ГОСТ13497-77																	
				3х2,5+1х15	13м	16м	19м	22м	25м	28м	31м	34м									
				3х6+1х4									15м	18м	21м	24м	27м	30м	33м	36м	

Инв.№ подл. | Подпись и дата | Взам.инв.№

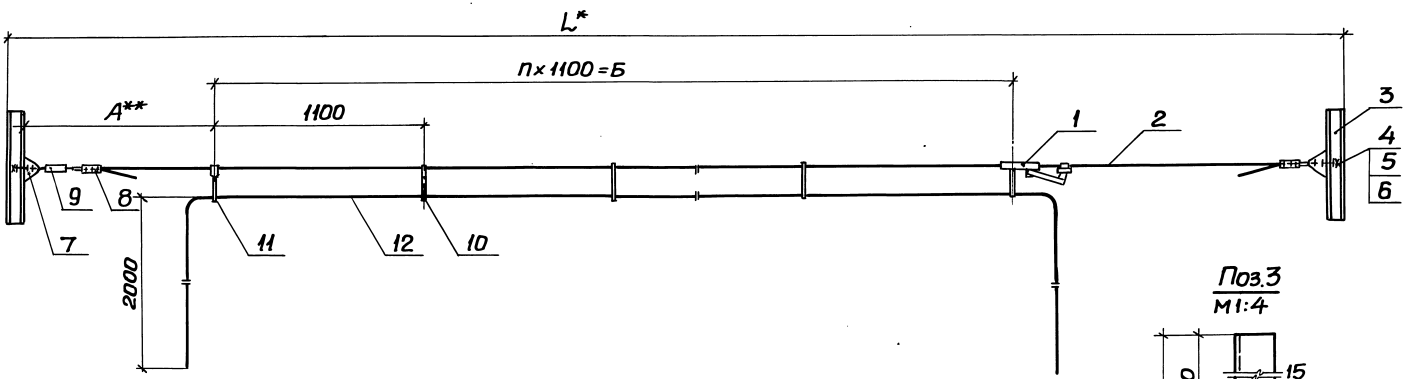

Поз.3
м1:4

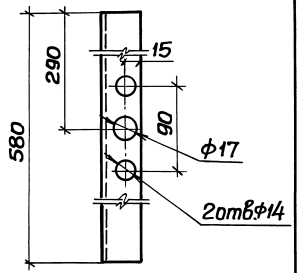

Обозначение	Размеры		П	масса, кг
	L, м	Б, мм		
5.407-81.1.140СБ	12	8800	8	21,9
-01	15	12100	11	25,0
-02	18	14300	13	27,9
-03	21	17600	16	31,1
-04	24	19800	18	34,1
-05	27	23100	21	37,1
-06	30	25400	24	40,3
-07	33	28600	26	43,1
-08	12	7700	7	25,6
-09	15	11000	10	29,2
-10	18	13200	12	32,8
-11	21	16500	15	36,6
-12	24	18700	17	40,2
-13	27	22000	20	43,8
-14	30	25300	23	47,6
-15	33	27500	25	51,0

1. * Размер для справок.
2. ** Размер определяется по месту монтажа.
3. Трос поз.2 покрыть лаком ГФ-95 ГОСТ8018-70.
4. Основание поз.3 покрыть серой эмалью ПФ-115 ГОСТ6465-76, IV, У2.

Нач.отд.	Тюрин		
Н.контр.	Тычинин		
ГИП	Тычинин		10.86г
Рук.гр.	Курган		10.86г
Инж.	Бреславец		10.86г

5.407-81.1.140СБ

Трос. Сборочный чертеж

Стадия	Масса	Масштаб
Р	см. табл.	1:20
Лист	Листов 1	

УГППКИ ТЯЖПРОМЭЛЕКТРОПРОЕКТ ХАРЬКОВ

Инв.№подл. | Подпись и дата | Взам.инв.№

Копировал

Формат А3

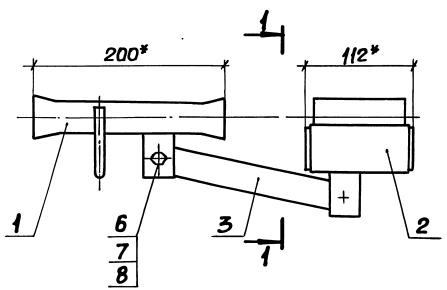

Поз.3

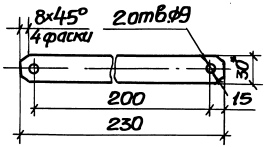

1.* Размеры для справок.
2. Детали поз. 3 и 4 покрыть серой эмалью ПФ-115, ГОСТ 6465-76, I уг.
3. Войлок пропитать разогретым техническим вазелином.

Формат	Зона	Поз.	Обозначение	Наименование	Кол.	Примечание
				Сборочные единицы		
А3		1	5.407-81.1.160	Направляющая	1	
А3		2	5.407-81.1.170	Коробка	1	
				Детали		
Бч		3	5.407-81.1.151	Планка		
				Полоса Б-2 4×30 ГОСТ 103-76 / Ст3 Гпс ГОСТ 535-79		
				ℓ=230 мм	1	0,21 кг
Бч		4	5.407-81.1.152	Вкладыш		
				Чугун СЧ12-28, ГОСТ 1412-79	1	2,70 кг
Бч		5	5.407-81.1.153	Войлок		
				Лист 6×80×190, ГОСТ 6308-71	1	0,04 кг
				Стандартные изделия		
		6		Болт М8×35 ГОСТ 7798-70	2	
		7		Гайка М8 ГОСТ 5915-70	4	
		8		Шайба 8 ГОСТ 11371-78	2	

Разрез 1-1

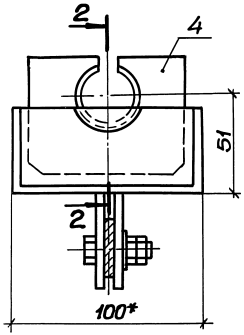

Разрез 2-2

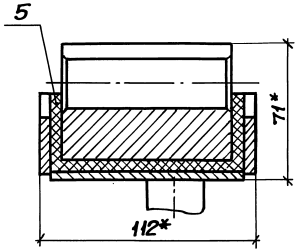

Поз.4

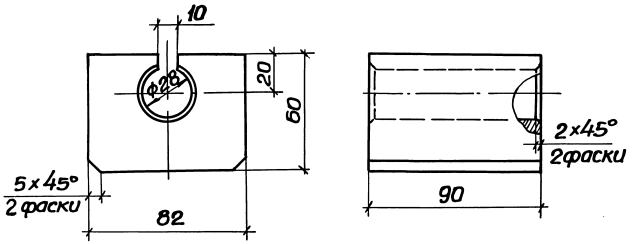

Нач.отд.	Тюрин		
Н.контр.	Тычинин		
ГИП	Тычинин		09.86г
Рук.гр.	Курган		09.86г
Инж.	Бреславец		09.86г

5.407-81.1.150

Поводок

Стадия	Масса	Масштаб
Р	4,86	1:2 / 1:4
Лист	Листов 1	

УГППКИ ТЯЖПРОМЭЛЕКТРОПРОЕКТ ХАРЬКОВ

Инв.№ подл. | Подпись и дата | Взам.инв.№

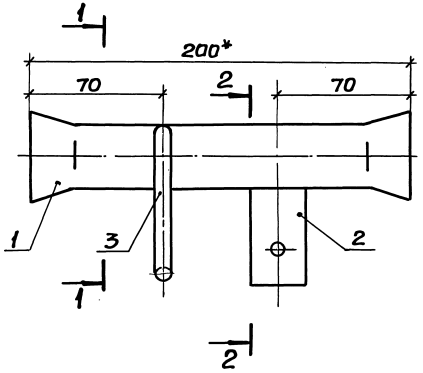

Разрез1-1 Разрез2-2

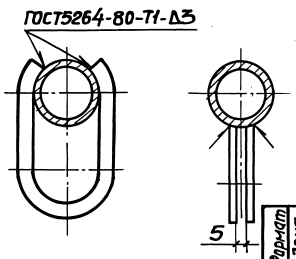

1.* Размеры для справок.
2. Покрыть серой эмалью ПФ-115 ГОСТ6465-76, IV, У2.

Формат	Зона	Поз.	Обозначение	Наименование	Кол.	Примечание
				Детали		
БЧ		1	5.407-81.1.161	Труба легкая 25х2,8		
				ГОСТ3262-75, ℓ=200мм	1	0,43кг
БЧ		2	5.407-81.1.162	Ушко		
				Полоса $\frac{Б\text{-}2\ 4х30\ ГОСТ103\text{-}76}{Ст3\ Гпс\ ГОСТ535\text{-}76}$		
				ℓ=50мм	2	0,10кг
БЧ		3	5.407-81.1.163	Кольцо		
				Круг $\frac{В8\ ГОСТ2590\text{-}71}{Ст3\ Гпс\ ГОСТ535\text{-}79}$		
				ℓ=174мм	1	0,07кг

Поз.1

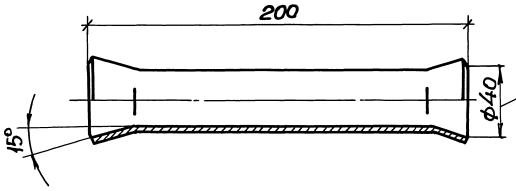

Поз.2

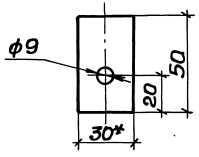

Поз.3

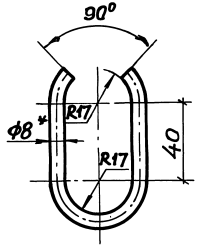

Нач.отд.	Тюрин		
Н.контр.	Тычинин		
ГИП	Тычинин		09.86г
Рук.гр.	Куреан		09.86г
Инж.	Бресловец		

5.407-81.1.160

Направляющая

Стадия	Масса	Масштаб
Р	0,6	1:2
Лист	Листов 1	

УГППКИ ТЯЖПРОМЭЛЕКТРОПРОЕКТ ХАРЬКОВ

21891-02 34

Копировал Формат А3

Инв.№подл. | Подпись и дата | Взам.инв.№

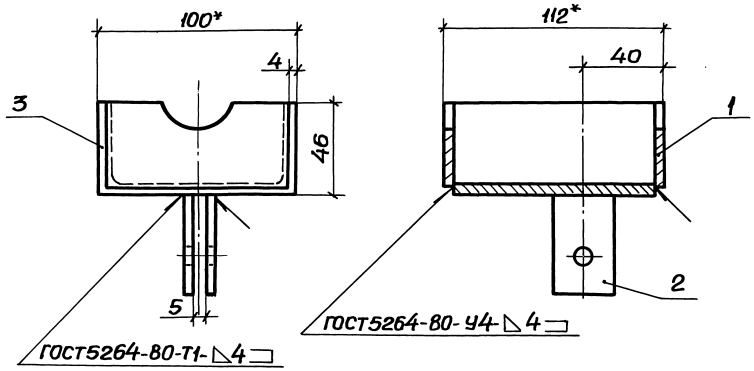

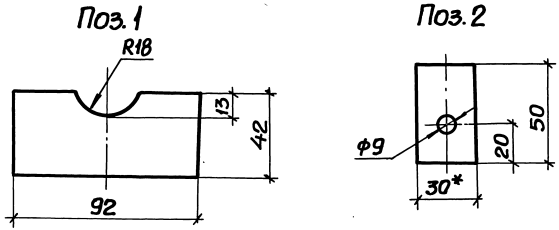

1.* Размеры для справок.
2. Покрыть серой эмалью ПФ-115 ГОСТ6465-76, IV, У2.

Формат	Зона	Поз.	Обозначение	Наименование	Кол.	Примечание
				Детали		
БЧ		1	5.407-81.1.171	Пластина		
				Лист Б-ПН-О 5,0 ГОСТ 19903-74 / Ст3 Гпс ГОСТ 14637-79		
				42×92мм	2	0,28кг
БЧ		2	5.407-81.1.172	Ушко		
				Полоса Б-2 4×30 ГОСТ 103-76 / Ст3 Гпс ГОСТ 535-79		
				ℓ=50мм	2	0,10кг
БЧ		3	5.407-81.1.173	Основание		
				Швеллер 10 ГОСТ 8240-72 / Ст3 ГПС 535-79		
				ℓ=102мм	1	0,87кг

Нач.отд.	Тюрин		
Н.контр.	Тычинин		
ГИП	Тычинин		09.86г
Рук. гр.	Курган		09.86г
Инж.	Бреславец		09.86г

5.407-81.1.170

Коробка

Стадия	Масса	Масштаб
Р	1,25	1:2
Лист	Листов 1	

УГППКИ ТЯЖПРОМЭЛЕКТРОПРОЕКТ ХАРЬКОВ

Инв.№ подл. | Подпись и дата | Взам.инв.№

Копировал

Формат А3

Инв.№ подл. | Подпись и дата | Взам.инв.№

Формат	Зона	Поз.	Обозначение	Наименование	Кол. на исполн. 5.407-81.1.180 —	01	02	03	04	05	06				Примечание
				Документация											
А3			5.407-81.1.180СБ	Сборочный чертеж	×	×	×	×	×	×	×				
				Сборочные единицы											
А3		1	5.407-81.1.150	Поводок	1	1	1	1	1	1	1				
				Детали											
				Трос											
				Катанка 8 ГОСТ 2590-71 / Ст3кп ГОСТ 14085-79											
Б4		2	5.407-81.1.181	ℓ = 16м	1										6,2кг
			-01	ℓ = 19м		1									7,4кг
			-02	ℓ = 22м			1								8,6кг
			-03	ℓ = 25м				1							9,8кг
			-04	ℓ = 28м					1						10,9кг
			-05	ℓ = 31м						1					12,1кг
			-06	ℓ = 34м							1				13,2кг
Б4		3	5.407-81.1.182	Основание											

Нач.отд.	Тюрин		
Н.контр.	Тычинин		
ГИП	Тычинин		10.86г
Рук.гр.	Курган		10.86г

5.407-81.1.180

Трос

Стадия	Лист	Листов
Р	1	2

УГППКИ ТЯЖПРОМЭЛЕКТРОПРОЕКТ ХАРЬКОВ

Копировал Формат А4

Инв.№ подл. | Подпись и дата | Взам.инв.№

Формат	Зона	Поз.	Обозначение	Наименование	Кол. на исполн. 5.407-81.1.180 —	01	02	03	04	05	06				Примечание
				Швеллер 8 ГОСТ 8240-72 / Ст3Гпс ГОСТ 535-79											
				ℓ = 580мм	2	2	2	2	2	2	2				8,18кг
				Стандартные изделия											
		4		Болт М16×35 ГОСТ 7798-70	2	2	2	2	2	2	2				
		5		Гайка М16 ГОСТ 5915-70	2	2	2	2	2	2	2				
		6		Шайба 16 ГОСТ 6402-70	2	2	2	2	2	2	2				
				Прочие изделия											
		7		Анкер А0К500У3											
				ТУ36 УССР 342-76Е	2	2	2	2	2	2	2				
		8		Зажим К296У3											
				ТУ36-1445-82	2	2	2	2	2	2	2				
		9		Муфта натяжная											
				К804У3 ТУ36-1445-82	1	1	1	1	1	1	1				
				Подвес ТУ36 УССР-612-75											
		10		ПСК10-20У1	7	10	12	15	17	20	23				
		11		ПКК10-20У1	1	1	1	1	1	1	1				
				Материалы											
		12		Кабель КГ 3×6+1×4											
				ГОСТ 13497-77	17м	20м	23м	26м	29м	32м	35м				

5.407-81.1.180 Лист 2

Копировал Формат А4

21891-02 36

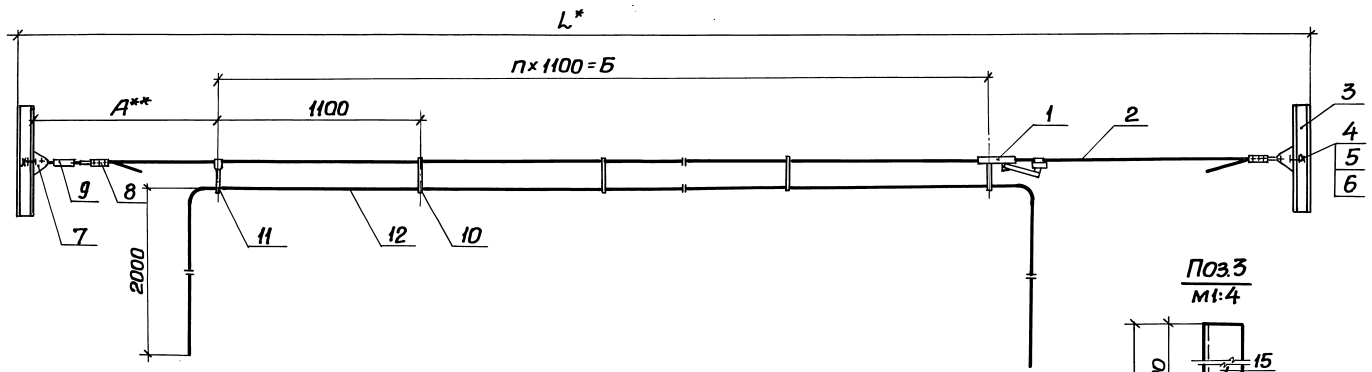

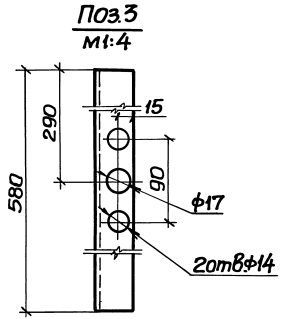

Обозначение	Размеры		п	масса, кг
	L, м	Б, мм		
5.407-81.1.180СБ	15	7700	7	34,1
-01	18	11000	10	38,1
-02	21	13200	12	41,7
-03	24	16500	15	45,4
-04	27	18700	17	49,0
-05	30	22000	20	52,7
-06	33	25300	23	56,4

1.*Размер для справок.
2.**Размер определяется по месту монтажа.
3.Трос поз.2 покрыть лаком ГФ-95 ГОСТ 8018-70.
4.Основание поз.3 покрыть серой эмалью ПФ-115 ГОСТ 6465-76, IV.У2.

				5.407-81.1.180СБ			
Нач.отд.	Тюрин			Трос. Сборочный чертеж	Стадия	Масса	Масштаб
Н.контр.	Тычинин				Р	см. табл	1:20
ГИП	Тычинин		10.86г		Лист	Листов 1	
Рук.гр.	Курган		10.86г		УГТПКИ ТЯЖПРОМЭЛЕКТРОПРОЕКТ ХАРЬКОВ		
Инж.	Бреславец		10.86г				

Копировал

Формат А3

Инв.№ подл. | Подпись и дата | Взам.инв.№

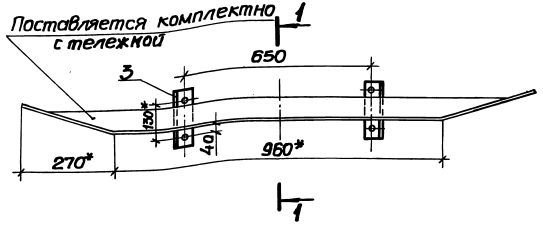

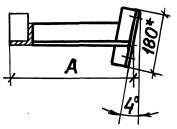

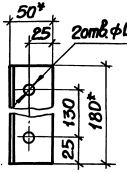

Обозначение	Размеры, мм		Масса, кг
	А	Б	
5.407-81.1.190	390	320	11,20
-01	480	410	11,82

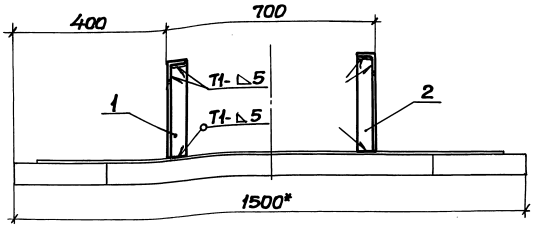

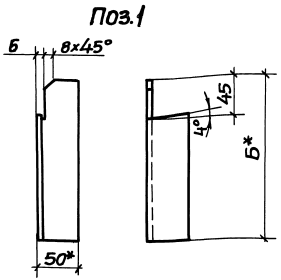

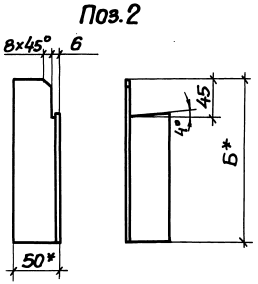

Формат	Зона	Поз.	Обозначение	Наименование	Кол. на исполн. 5.407-81.1.190			Примечание
					–	01		
				Детали				
				Связь				
				Уголок Б50x50x5 ГОСТ8509-72 / Ст3 Гпс ГОСТ535-79				
БЧ		1	5.407-81.1.191	ℓ=320мм	1			1,12кг
			-01	ℓ=410мм		1		1,47кг
БЧ		2	5.407-81.1.192	ℓ=320мм	1			1,12кг
			-01	ℓ=410мм		1		1,47кг
БЧ		3	5.407-81.1.193	Угольник				
				Уголок Б50x50x5 ГОСТ8509-72 / Ст3 Гпс ГОСТ535-79				
				ℓ=180мм	1	1		0,68кг

1.*Размеры для справок.
2.Сварку выполнить по ГОСТ5264-80.
3.Покрыть серой эмалью ПФ-115 ГОСТ6465-76, IV, У2.

Нач.отд.	Тюрин		
Н.контр.	Тычинин		
ГИП	Тычинин		09.86г
Рук.гр.	Курган		09.86г
Инж.	Бреславец		09.86г

5.407-81.1.190

Линейка

Стадия	Масса	Масштаб
Р	См. табл.	1:10
Лист	Листов 1	

УГППКИ ТЯЖПРОМЭЛЕКТРОПРОЕКТ ХАРЬКОВ

Инв.№ подл. | Подпись и дата | Взам.инв.№

21891-02 38

Копировал

Формат А3

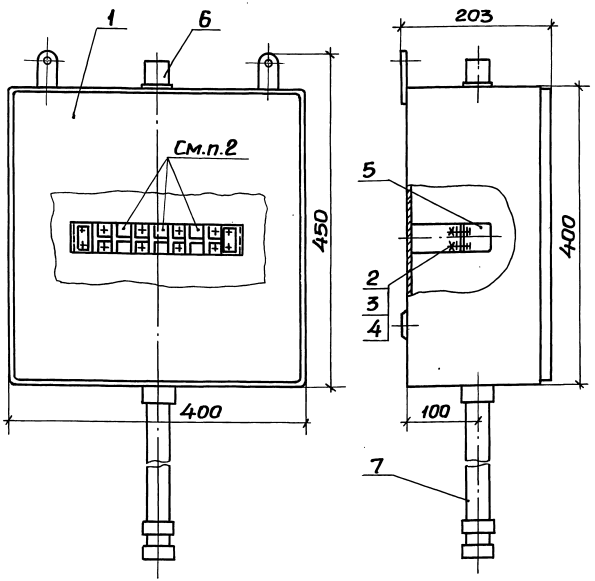

Формат	Зона	Поз.	Обозначение	Наименование	Кол. на испол. 5.407-81.1.200 –	01		Примечание
				Сборочные единицы				
А3		1	5.407-81 .1.210	Шкаф	1	1		
				Стандартные изделия				
		2		Винт М5х16 ГОСТ17473-80	4	4		
		3		Гайка М5 ГОСТ5927-70	4	4		
		4		Шайба 5 ГОСТ11371-78	4	4		
				Прочие изделия				
				Блок зажимов				
				ТУ16-526.108-75				
		5		БЗН19-2531205ЖО0У2	1			
				БЗН19-2931208ЖО0У2		1		
		6		Патрубок У477У3				
				ТУ36-1447-82	1	1		
		7		Ввод гибкий К1085У3				
				ТУ36-1684-81	1	1		

Обозначение	Масса, кг
5.407-81.1.200	12,33
-01	12,46

1. Размеры для справок.
2. В блоке зажимов поз.5 на трех зажимах как показано на чертеже снять крепеж и контактные пластины.

			5.407-81.1.200	
			Шкаф	Стадия: Р; Масса: См. табл.; Масштаб: 1:5
				Лист; Листов 1
Нач.отд.	Тюрин			УГППКИ ТЯЖПРОМЭЛЕКТРОПРОЕКТ ХАРЬКОВ
Н.контр.	Тычинин		09.86г	
ГИП	Тычинин		09.86г	
Рук.гр.	Курган		09.86г	

Инв.№ подл. | Подпись и дата | Взам.инв.№

Копировал

Формат А3

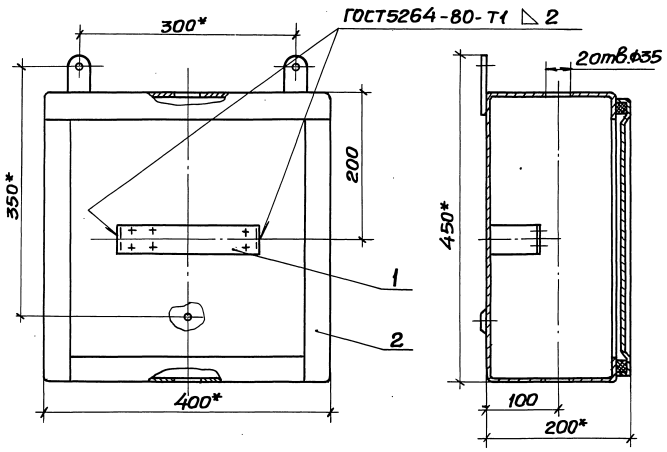

Поз.1

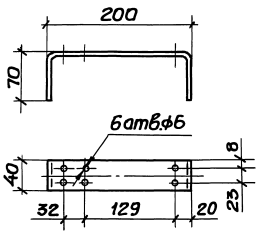

1.* Размеры для справок.
2. Покрыть серой эмалью ПФ-115 ГОСТ6465-76, IV, у2.

Формат	Зона	Поз.	Обозначение	Наименование	Кол.	Примечание
				Детали		
Бч		1	5.407-81.1.211	Скоба		
				Лист Б-ПН-03,р ГОСТ19903-74 2-IV-В Ст3пс ГОСТ16523-70		
				40×328мм	1	0,31кг
				Прочие изделия		
		2		Ящик протяжной		
				К654У2 ТУ36-2057-81	1	

Нач.отд.	Тюрин		
Н.контр.	Тычинин		
ГИП	Тычинин		09.86г
Рук.гр.	Курсин		09.86г

5.407-81.1.210

Шкаф

Стадия	Масса	Масштаб
Р	10,8	1:5
Лист	Листов 1	

УГППКИ ТЯЖПРОМЭЛЕКТРОПРОЕКТ ХАРЬКОВ

Инв.№подл. | Подпись и дата | Взам.инв.№

Копировал

Формат А3

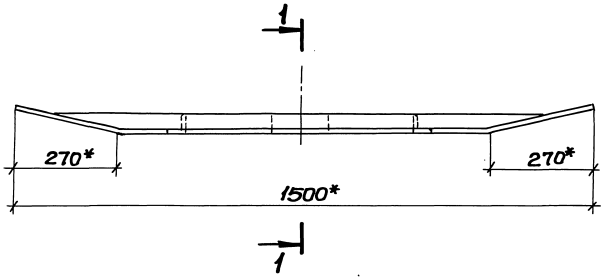

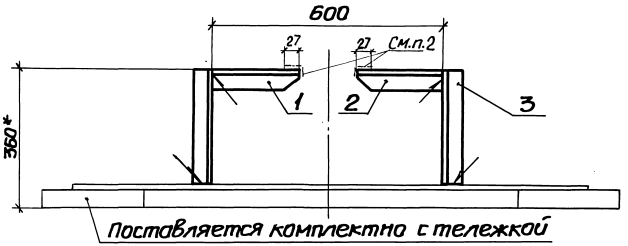

Разрез 1-1

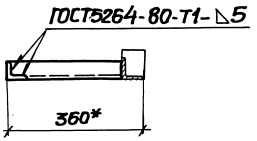

Поз. 1

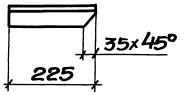

Поз. 2

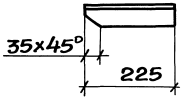

1.* Размеры для справок.

2. Покрыть серой эмалью ПФ-115 ГОСТ6465-76, IV, У2, за исключением плоскостей деталей поз. 1 и поз. 2, привариваемых к бугелю.

Формат	Зона	Поз.	Обозначение	Наименование	Кол.	Примечание
				Детали		
				Угольник		
				Уголок Б50х50х5 ГОСТ8509-72 / Ст3 Гпс ГОСТ535-79		
Б4		1	5.407-81.1.221	ℓ=225мм	1	0,85кг
Б4		2	5.407-81.1.222	ℓ=225мм	1	0,85кг
Б4		3	5.407-81.1.223	Полка		
				Уголок Б50х50х5 ГОСТ8509-72 / Ст3 Гпс ГОСТ535-79		
				ℓ=297мм	2	2,24кг

Нач.отд.	Тюрин		5.407-81.1.220
Н.контр.	Тычинин		Линейка
ГИП	Тычинин	09.86г	Стадия: Р; Масса: 12,14; Масштаб: 1:10
Рук.гр.	Курган	09.86г	Лист; Листов 1
Инж.	Бреславец		УГППКИ ТЯЖПРОМЭЛЕКТРОПРОЕКТ ХАРЬКОВ

Инв.№подл. | Подпись и дата | Взам.инв.№

Копировал Формат А3

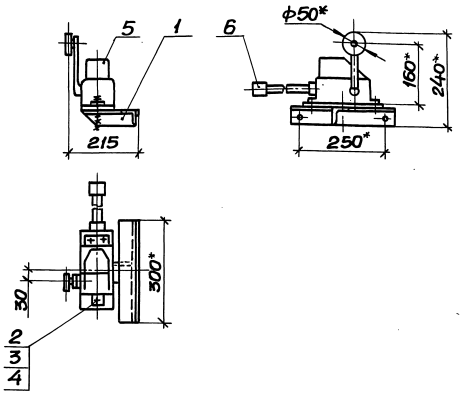

1.* Размеры для справок.

2. По этому чертежу изготавливается 2 комплекта с конечным выключателем КУ-701, при чем для одного из комплектов используется выключатель, поставляемый заводом-изготовителем тележки.

Формат	Зона	Поз.	Обозначение	Наименование	Кол.	Примечание
				Сборочные единицы		
А3		1	5.407-81.1.240	Кронштейн	1	
				Стандартные изделия		
		2		Болт М10×45 ГОСТ 7798-70	3	
		3		Гайка М10 ГОСТ 5915-70	6	
		4		Шайба 10 ГОСТ 11371-78	6	
				Прочие изделия		
		5		Выключатель КУ701А У2		
				ТУ16-526.059-75	1	См. п. 2
		6		Гибкий ввод К 1085 У3		
				ТУ36-1684-81	1	

Нач. отд.	Тюрин		09.86
Н. контр.	Тычинин		09.86
ГИП	Тычинин		09.86
Рук. гр.	Курсан		09.86
Инж.	Бресловец		09.86

5.407-81.1.230

Отключающее устройство

Стадия	Масса	Масштаб
Р	7,0	1:10
Лист	Листов 1	

УГППК И ТЯЖПРОМЭЛЕКТРОПРОЕКТ ХАРЬКОВ

Инв.№ подл. | Подпись и дата | Взам.инв.№

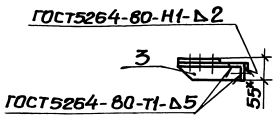

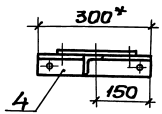

1* Размеры для справок.
2. Покрыть серой эмалью ПФ-133 ГОСТ 926-63.

Поз.2

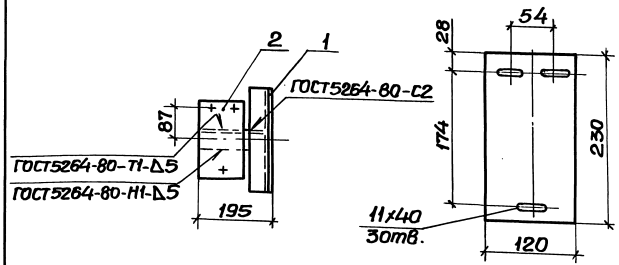

Поз.3

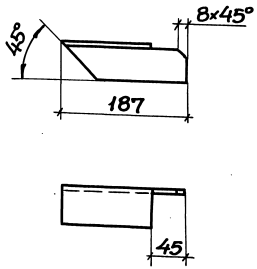

Поз.4

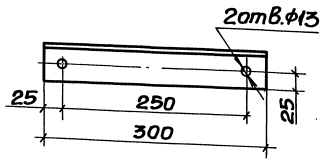

Формат	Зона	Поз.	Обозначение	Наименование	Кол.	Примечание
				Детали		
БЧ		1	5.407-81.1.241	Упор		
				Лист Б-ПН-03,0 ГОСТ19903-74 / 2-Д-В Ст3Гпс ГОСТ16523-70		
				12х300мм	1	0,09кг
БЧ		2	5.407-81.1.242	Основание		
				Лист Б-ПН-05,0 ГОСТ19903-74 / Ст3 Гпс ГОСТ14637-79		
				120х230мм	1	1,10кг
БЧ		3	5.407-81.1.243	Полка		
				Уголок Б50х50х5 ГОСТ8509-72 / Ст3 Гпс ГОСТ 535-79		
				ℓ=187мм	1	0,58кг
БЧ		4	5.407-81.1.244	Угольник		
				Уголок Б50х50х5 ГОСТ8509-72 / Ст3 Гпс ГОСТ 535-79		
				ℓ=300мм	1	1,13кг

Нач.отд.	Тюрин	
Н.контр.	Тычинин	
ГИП	Тычинин	09.86г
Рук.гр.	Курсон	09.86г
Инж.	Бреславец	09.86г

5.407-81.1.240

Кронштейн

Стадия	Масса	Масштаб
Р	2,9	1:10 1:5
Лист	Листов 1	

УГППКИ ТЯЖПРОМЭЛЕКТРОПРОЕКТ ХАРЬКОВ

Инв.№подл. | Подпись и дата | Взам.инв.№

Копировал

Формат А3

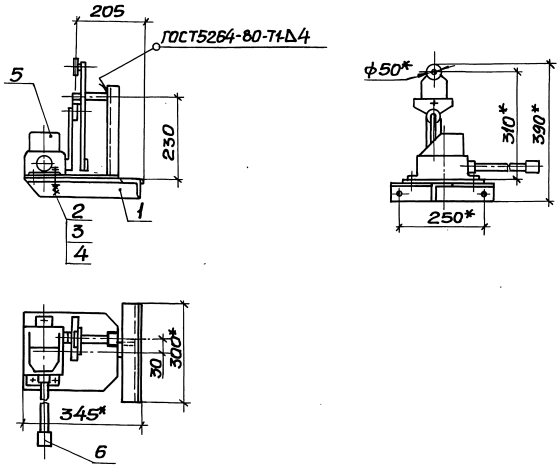

1. * Размеры для справок.

2. По этому чертежу изготавливается 2 комплекта с конечным выключателем КУ-701. Один из комплектов собирается из выключателя КУ-701 и передаточного механизма, поставляемых заводом-изготовителем тележки. Второй - из отдельно заказанного выключателя и передаточного механизма, изготовленного в МЭЗ в строгом соответствии с поставляемым заводом (по натуре). В обоих случаях выключатели и передаточные механизмы устанавливаются на кронштейнах, изготовляемых в МЭЗ по черт. 5.407-81.1.260.

Формат	Зона	Поз.	Обозначение	Наименование	Кол.	Примечание
				Сборочные единицы		
А3		1	5.407-81.1.260	Кронштейн	1	
				Стандартные изделия		
		2		Болт М10×45 ГОСТ 7798-70	3	
		3		Гайка М10 ГОСТ 5915-70	6	
		4		Шайба 10 ГОСТ 11371-78	6	
				Прочие изделия		
		5		Выключатель КУ701А-У2		
				ТУ16-526.059-75	1	См. п. 2
		6		Гибкий ввод К108УЗ		
				ТУ36-1684-81	1	

Нач. отд.	Тюрин		
Н. контр.	Тычинин		
ГИП	Тычинин		09.86г
Рук. гр.	Курган		09.86г
Инж.	Бреславец		09.86г

5.407-81.1.250

Отключающее устройство

Стадия	Масса	Масштаб
Р	9,8	1:10
Лист	Листов 1	

УГППКИ ТЯЖПРОМЭЛЕКТРОПРОЕКТ ХАРЬКОВ

Инв. № подл. | Подпись и дата | Взам. инв. №

1.*Размеры для справок.
2.Покрыть серой эмалью ПФ-115 ГОСТ6465-76, IV, УХЛ.

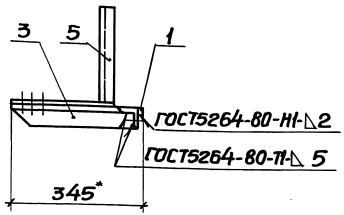

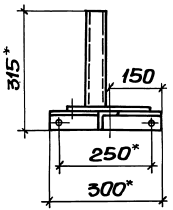

Поз.2

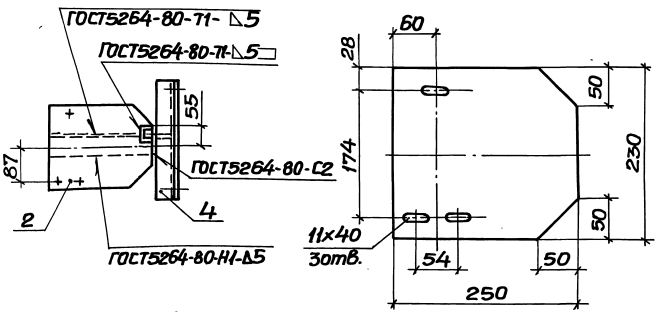

Поз.3

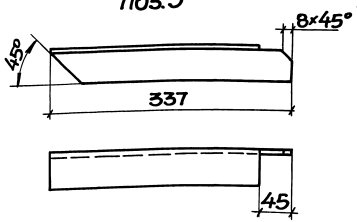

Поз.4

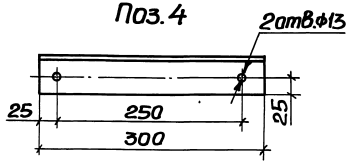

Формат	Зона	Поз.	Обозначение	Наименование	Кол.	Примечание
				Детали		
Б4		1	5.407-81.1.261	Упор		
				Лист $\frac{Б\text{-}ПН\text{-}03,0\ ГОСТ19903\text{-}74}{2\text{-}III\text{-}В\ Ст3\ Гпс\ ГОСТ16523\text{-}10}$		
				12×300мм	1	0,09кг
Б4		2	5.407-81.1.262	Основание		
				Лист $\frac{Б\text{-}ПН\text{-}0\ 5,0\ ГОСТ19903\text{-}74}{Ст3\ Гпс\ ГОСТ14637\text{-}79}$		
				230×250мм	1	2,14кг
Б4		3	5.407-81.1.263	Полка		
				Уголок $\frac{Б50\times50\times5\ ГОСТ8509\text{-}72}{Ст3\ Гпс\ ГОСТ535\text{-}79}$		
				ℓ=337мм	1	1,13кг
Б4		4	5.407-81.1.264	Уголник		
				Уголок $\frac{Б50\times50\times5\ ГОСТ8509\text{-}72}{Ст3\ Гпс\ ГОСТ535\text{-}79}$		
				ℓ=300мм	1	1,13кг
Б4		5	5.407-81.1.265	Стойка		
				Швеллер $\frac{5\ ГОСТ8240\text{-}72}{Ст3Гпс\ ГОСТ535\text{-}79}$		
				ℓ=260мм	1	1,25кг

Нач.отд.	Тюрин		
Н.контр.	Тычинин		
ГИП	Тычинин		09.86г
Рук.гр.	Куреан		09.86г
Инж.	Бреславец		09.86г

5.407-81.1.260

Кронштейн

Стадия	Масса	Масштаб
Р	5,74	1:10 1:5
Лист	Листов 1	

ЦГПИИ ТЯЖПРОМЭЛЕКТРОПРОЕКТ ХАРЬКОВ

Инв.№подл. | Подпись и дата | Взам.инв.№

Копировал

Формат А3

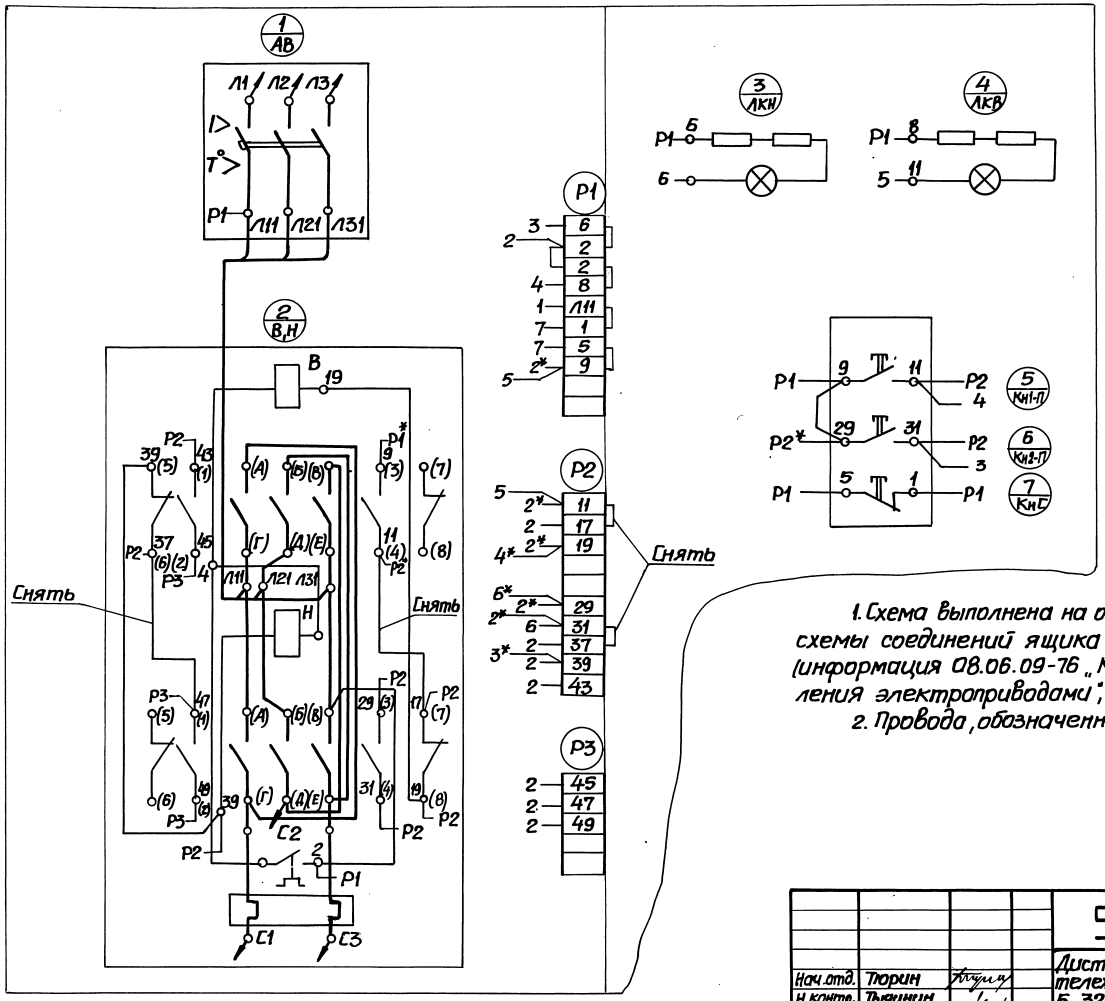

1. Схема выполнена на основании чертежа электрической схемы соединений ящика управления ЯУ5411-03А3Н (информация 08.06.09-76 „Комплектные устройства управления электроприводами", рис. 67).

2. Провода, обозначенные индексами со знаком „*" - снять.

				5.407-81.1.270		
Нач. отд.	Тюрин			Дистанционное управление тележками грузоподъемностью 5...32т. Схема электрическая соединений ящика дистанционного управления	Стадия	Лист	Листов
Н.контр.	Тычинин				Р		1
ГИП	Тычинин		09.86г.		УГППКИ ТЯЖПРОМЭЛЕКТРОПРОЕКТ ХАРЬКОВ		
Рук.гр.	Курган		09.86г.				

Инв.№ подл. | Подпись и дата | Взам.инв.№

21891-02 46

Копировал Формат А3

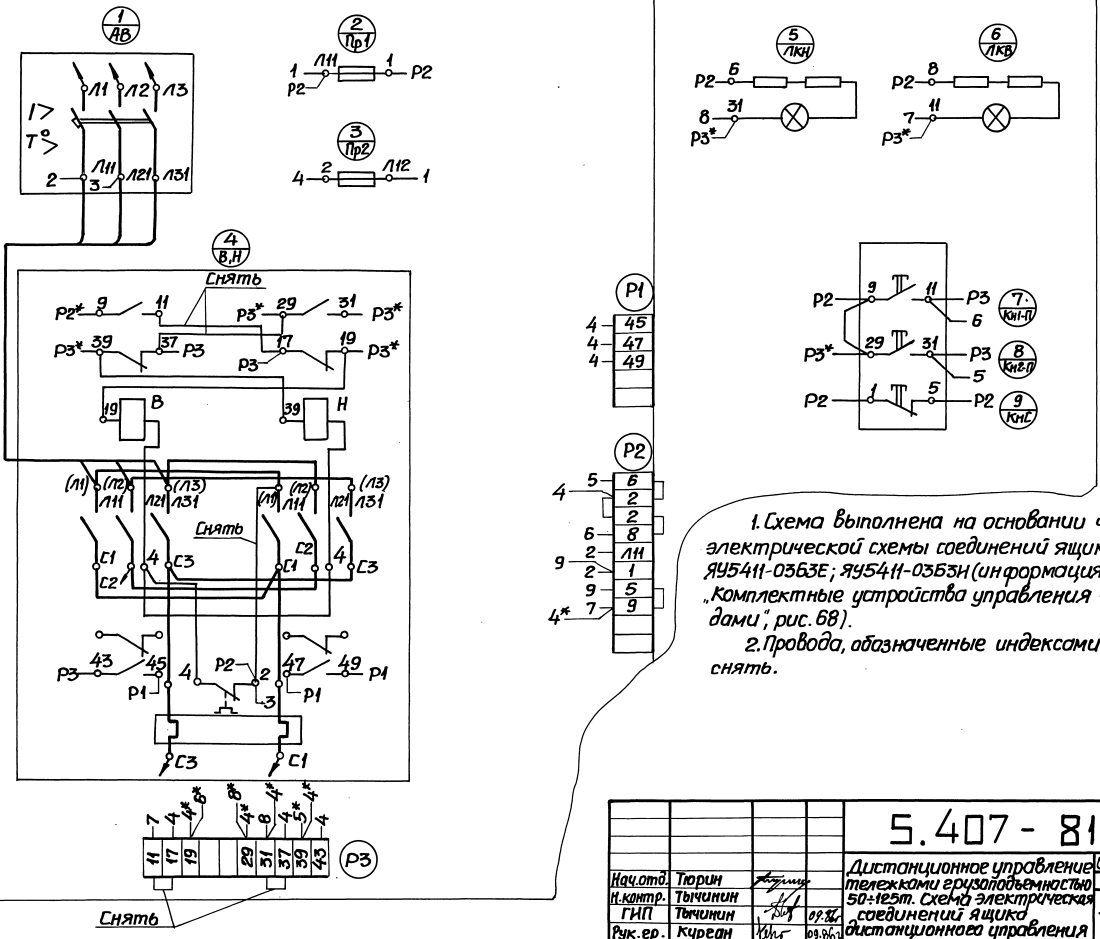

1. Схема выполнена на основании чертежа электрической схемы соединений ящиков управления ЯУ5411-03Б3Е; ЯУ5411-03Б3Н (информация 08.06.09-76 „Комплектные устройства управления электроприводами", рис. 68).

2. Провода, обозначенные индексами со знаком „*" - снять.

				5.407 - 81.1.280			
Нач.отд.	Тюрин			Дистанционное управление тележками грузоподъемностью 50÷125т. Схема электрическая соединений ящика дистанционного управления	Стадия	Лист	Листов
Н.контр.	Тычинин				Р		1
ГИП	Тычинин		09.86г		УГППКИ ТЯЖПРОМЭЛЕКТРОПРОЕКТ ХАРЬКОВ		
Рук.гр.	Курган		09.86г				

21891-02 (47)

Копировал

Формат А3

Инв.№ подл. | Подпись и дата | Взам.инв.№

gost.e-ecolog.ru