ТИПОВЫЕ КОНСТРУКЦИИ ИЗДЕЛИЯ И УЗЛЫ ЗДАНИЙ И СООРУЖЕНИЙ

СЕРИЯ 5.407-102

ПРОКЛАДКА ОСВЕТИТЕЛЬНЫХ ЭЛЕКТРОПРОВОДОК И УСТАНОВКА СВЕТИЛЬНИКОВ НА МОСТИКАХ

ВЫПУСК 1

ЧЕРТЕЖИ МОНТАЖНЫЕ

gost.e-ecolog.ru

ТИПОВЫЕ КОНСТРУКЦИИ, ИЗДЕЛИЯ И УЗЛЫ ЗДАНИЙ И СООРУЖЕНИЙ

СЕРИЯ 5.407-102

ПРОКЛАДКА ОСВЕТИТЕЛЬНЫХ ЭЛЕКТРОПРОВОДОК И УСТАНОВКА СВЕТИЛЬНИКОВ НА МОСТИКАХ

ВЫПУСК 1

ЧЕРТЕЖИ МОНТАЖНЫЕ

РАЗРАБОТАНЫ
ВНИПИ ТЯЖПРОМЭЛЕКТРОПРОЕКТ
имени Ф.Б. ЯКУБОВСКОГО
ГЛАВЭЛЕКТРОМОНТАЖ
МИНМОНТАЖСПЕЦСТРОЯ СССР

Директор института — Ю.Г. Барыбин
Главный инженер института — М.Г. Зименков
Начальник технического отдела — Л.Б. Годгельф
Начальник отдела типового проектирования — Н.И. Ивкин

УТВЕРЖДЕНЫ И
ВВЕДЕНЫ В ДЕЙСТВИЕ
ВНИПИ ТЯЖПРОМЭЛЕКТРОПРОЕКТ
имени Ф.Б. ЯКУБОВСКОГО
ПРИКАЗ №80 ОТ 18.10.88 г.

© ЦИТП Госстроя СССР, 1989

Содержание

Обозначение	Наименование	Стр.
	Титульный лист	
	Содержание	2
5.407-102 ПЗ	Пояснительная записка	3,4
5.407-102.10Д	Мостики для обслуживания	
	светильников	5
5.407-102.20Д	Размещение мостиков в	
	пролете ферм	6...8
5.407-102.30Д	Строительное задание на	
	мостики. Пример	9,10
5.407-102.40Д	План прокладки сети	
	освещения. Пример	1
5.407-102.50МЧ	Установка кронштейнов со	
	светильниками рабочего	
	освещения. Монтажный	
	чертеж.	12
5.407-102.60МЧ	Установка кронштейнов	
	со светильниками рабочего	
	и аварийного освещения.	
	Монтажный чертеж	13
5.407-102.70МЧ	Подключение комплектной	
	линии к сети. Монтажный	
	чертеж.	14
5.407-102.80	Комплект кронштейна	
	со светильником для ламп	
	накаливания	15
5.407-102.90	Комплект кронштейна	
	со светильником для	
	ламп РЛВД	16

Обозначение	Наименование	Стр.
5.407-102.100	Установка сжимов в	
	ответвительной коробке	
	У257 для подключения	
	светильников	17
5.407-102.110	Установка сжимов в	
	ответвительной коробке	
	КОС2 для подключения	
	светильников	18

Инв.№ подл. | Подп. и дата | Взам. инв.№

Копировал Сергеева Формат А3

1. Исходные данные

Серия 5.407-102 выполнена на основе:

- рабочих чертежей мостиков по работе Промстройпроекта шифр 3031-Э-77 „Мостики для обслуживания электросветильников в зданиях промышленных предприятий," 1978 г.
- ТУ36.18.0.29.01-4-86 „Кронштейны поворотные КПШ, КПК, КПТ."
- рабочих чертежей кронштейнов поворотных КПК, разработанных ЦПКБ треста Электромонтажконструкция.

2. Содержание

2.1. Выпуск содержит примеры выполнения строительных заданий на мостики и элементы мостиков (секции) необходимые для выполнения конкретных строительных заданий, а также рекомендуемое расположение мостиков на фермах типовых серий.

2.2. Выпуск содержит примеры выполнения электрического освещения с использованием мостиков, а также элементы необходимые для выполнения конкретного проекта и монтажа электроосвещения на мостиках.

3. Область применения

3.1. Электрическое освещение выполняемое светильниками с лампами накаливания и разрядными лампами высокого давления (РЛВД) на мостиках следует выполнять например:

- в цехах промышленных предприятий с технологическими кранами интенсивно занятыми в производственном процессе (литейные, сталеплавильные, кузнечно-термические и др. цехи);
- в высоких цехах оборудованных подвесными кранами;
- в бескрановых пролетах цехов, где обслуживание светильников невозможно с напольных передвижных устройств из-за заполненности площади цеха технологическим оборудованием.

4. Основные положения

4.1. Количество мостиков в пролетах цеха и шаг установки светильников на мостиках определяется светотехнической частью проекта и зависит от технологического процесса и норм освещенности.

4.2. Кронштейны для установки светильников на мостиках изготовляются заводами Главэлектромонтажа.

Нач. отд.	Ивкин			5.407-102. ПЗ		
Гл. конструкт.	Лукашевич		10.86	Пояснительная записка	Стадия	Лист	Листов
Н. контр.	Лукашевич				Р	1	2
Ст. инж.	Гелепнева				ВНИПИ ТЯЖПРОМЭЛЕКТРОПРОЕКТ ИМЕНИ Ф.Я. КУБОВСКОГО МОСКВА	

Инв. № подл. | Подп. и дата | Взам. инв. №

23454-001 4

Копировал Сергеева Формат А3

4.3. Кронштейн комплектуется ответвительной коробкой (ответвление от магистрали освещения к светильнику) и в зависимости от способа подвода к ней магистралей подразделяются: подвод кабелями - тип КПК; трубами - КПТ и шинопроводом - КПШ. В настоящей серии применены только кронштейны для подвода магистралей кабелями, те. кронштейны типа КПК.

4.4. Кронштейны в свою очередь комплектуются или коробкой КОС2 (тип кронштейна КПК 25-54У3) или У257 (тип кронштейна КПК 10-20У3).

4.5. Коробка КОС2 позволит осуществить прокладку магистрали (кабеля) сечением до 35 кв. мм и отпайку от нее, коробка У257 - магистрали сечением до 25 кв. мм. Коробка У257 имеет на ответвлении штепсельный разъем, но не комплектуется ответвительными сжимами, коробка КОС2 наоборот не имеет штепсельного разъема, но комплектуется ответвительными сжимами.

4.6 В мастерских электромонтажных заготовок (МЗЗ) кронштейн укомплектовывается светильником, пускорегулирующим аппаратом (ПРА) для ламп ртвд; сжимами для коробки У257. В МЗЗ перечисленная аппаратура коммутируется проводом и в готовом виде поступает в монтажную зону для установки на мостиках

4.7. Прокладку кабелей групповой сети электроосвещения осуществляют по перилам (ограждениям) мостиков. Варианты прокладки показаны на черт. 5.407-102.50 МЧ, 5.407-102.60 МЧ.

4.8. Для заземления светильников и кронштейнов используется нулевой или защитный проводник подводящего кабеля. Мостики, по которым прокладываются кабели, необходимо заземлить. Для этого секции мостиков соединяют сваркой между собой полосой 25×3 мм и присоединяют их к заземленным частям здания (фермам, колоннам).

4.9. С выпуском настоящей серии исключается из числа действующих типовая серия 5.407-4 „Прокладка осветительных электропроводок и установка светильников с лампами накаливания и ДРЛ на мостиках"

При шаге ферм 4м

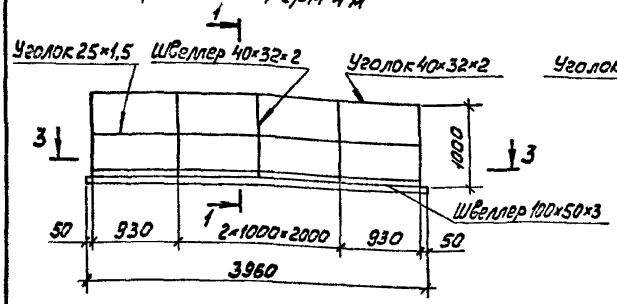

При шаге ферм 6м

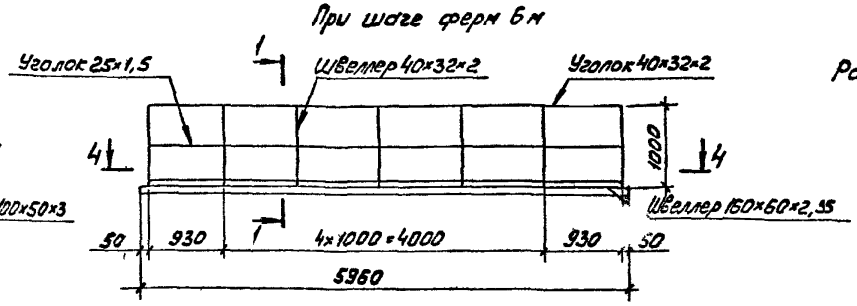

Разрез 1-1

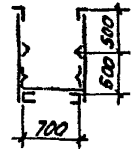

Разрез 3-3
(настил из просечно-вытяжной стали)

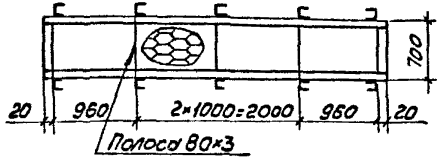

Разрез 4-4
(настил из просечно-вытяжной стали)

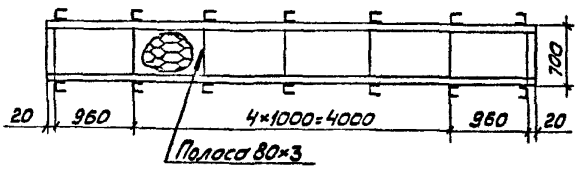

Разрез 2-2

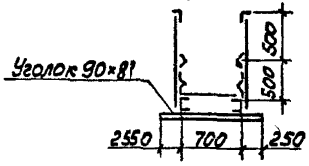

При шаге ферм 12м

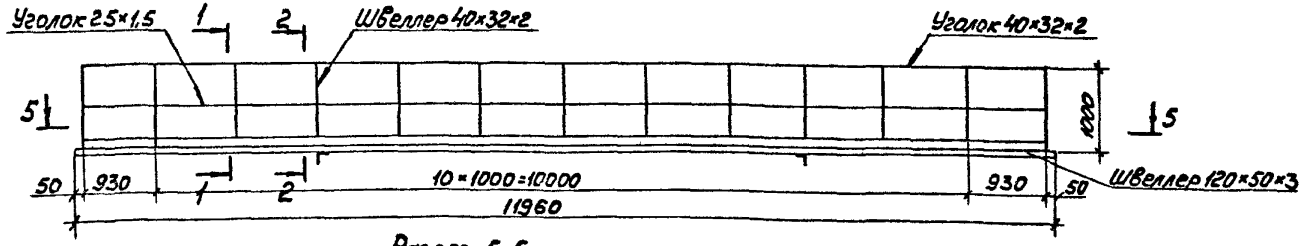

Разрез 5-5
(настил из просечно-вытяжной стали)

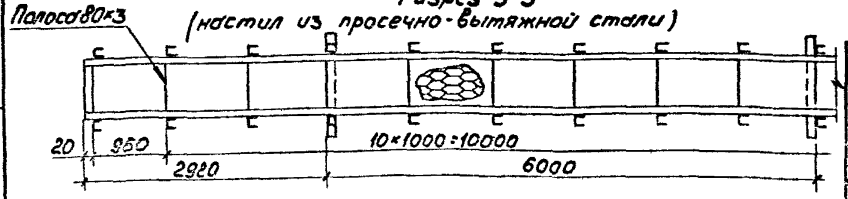

Инв.№ подл.	Подп. и дата	Взам.инв.№	

Нач.отд.	Дубов	Ибкин	
Н.контр.	Лукашевич		09.88
Гл.инж.пр.	Гращенков		
Н.отд.	Шарапов		

5.407-102.10Д

Мостики для обслуживания светильников

Стадия	Лист	Листов
Р		1

ВНИПИ ТЯЖПРОМЭЛЕКТРОПРОЕКТ имени Ф.Б.Якубовского Москва

Копировал Сергеева

23454-011

6

Формат А3

Серия, выпуск	Схемы размещения
1.460-4 вып.1 1.460-2 вып.1	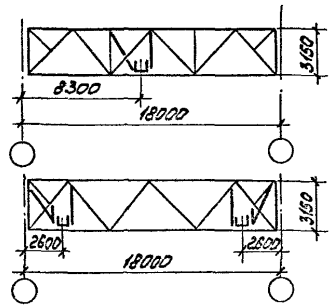
1.460-4 вып.1 1.460-2 вып.1	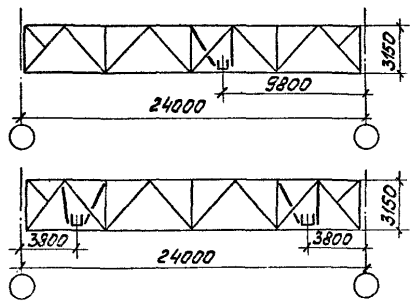
1.460-4 вып.1 1.460-2 вып.1	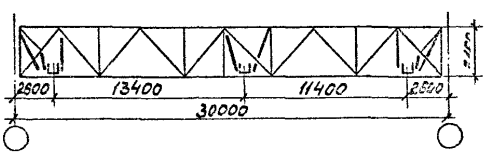

Серия, выпуск	Схемы размещения
1.460-4 вып.1 1.460-2 вып.1	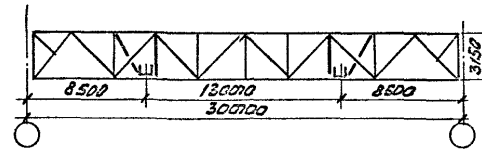
1.460-4 вып.1 1.460-2 вып.1	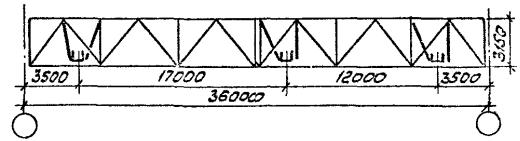
1.460-5 вып.1	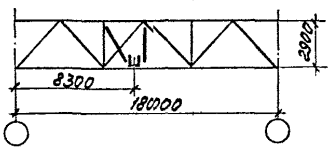

Нач.отд.	Ивкин			5.407-102.20Д
Н.контр.	Лукашевич			Размещение мостиков в пролете ферм.
Гл.конст.	Лукашевич			
Ст.инж.	Шепелев			

Стадия	Лист	Листов
0	1	3

ВНИПИ ТРАНСПОРТНОЕ ПРОЕКТНО-ИЗЫСКАТЕЛЬСКОГО ИНСТИТУТА

Инв.№ подл. | Подп. и дата | Взам. инв.№

23454-01 7

Копировал Сергеева Формат А3

Серия, выпуск	Схемы размещения
1.460-5 Вып.1	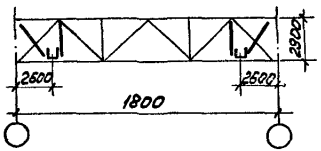
1.460-5 Вып.1	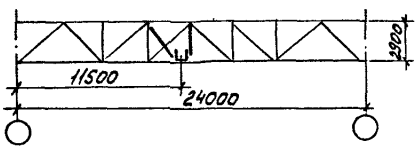 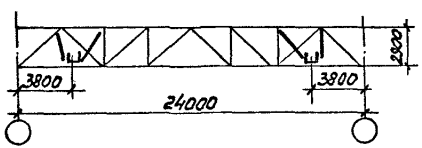
1.460-5 Вып.1	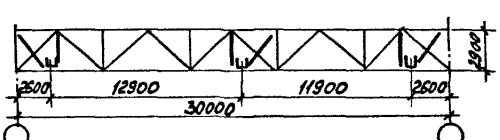 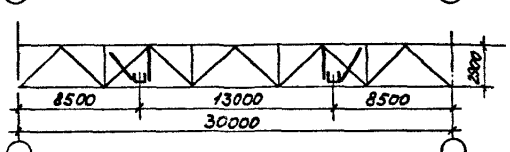

Серия, выпуск	Схемы размещения
ПК-01-130/66	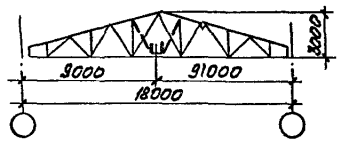
ПК-01-130/66	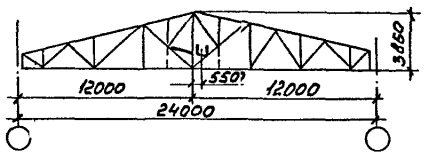
ПК-01-130/66	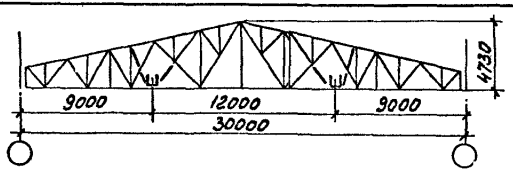

Инв.№ подл. | Подп. и дата | Взам.инв.№

Серия, выпуск	Схемы размещения
ПК-01-130/ЕБ	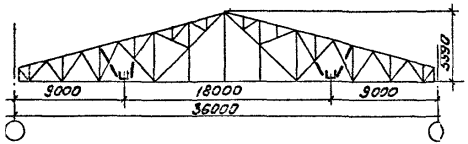
	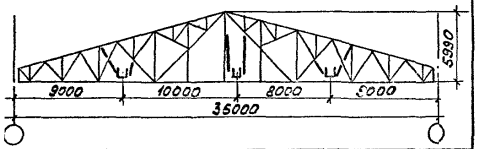
ПК-01-129/68 вып.I-1, II	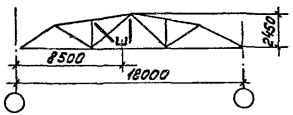
ПК-01-129/68 вып.I-1, III	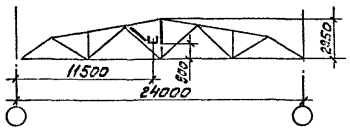

Серия, выпуск	Схемы размещения
ПК-01-129/68 вып.I-1, III	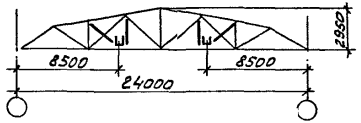
1.463-9 вып.2 вып.1	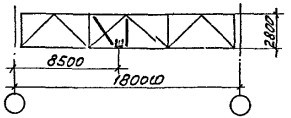
	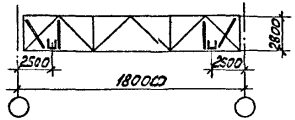

Инв.№ подл. | Подп. и дата | Взамен инв.№

5.407-102. 20Д

Лист 3

2-3454-01 9

Копировал Сергеева

Формат А3

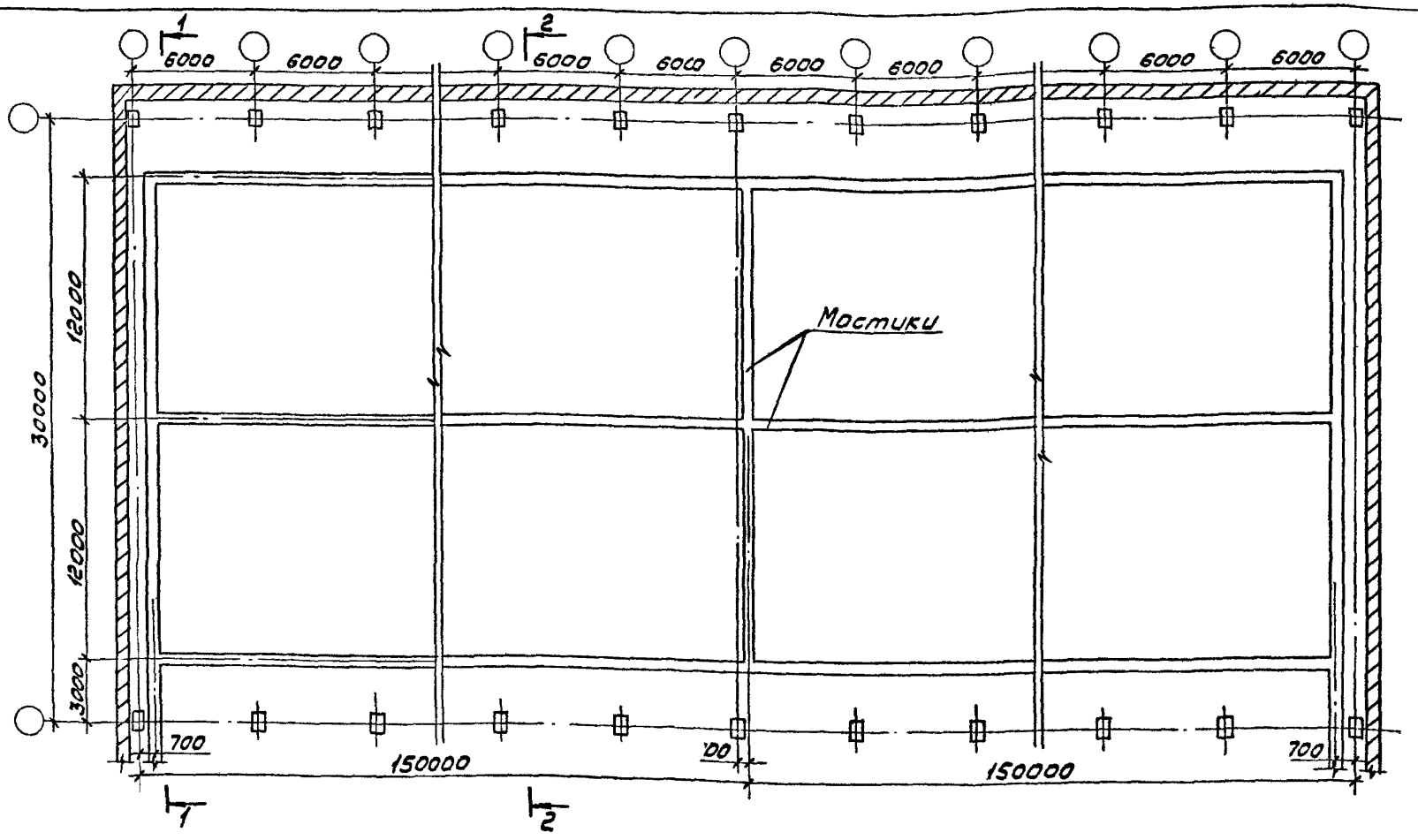

1. Элементы и узлы мостиков см. серию 3031-Э-77
2. Расположение мостиков не в серийных фермах согласовываются с разработчиками ферм.
3. Входы на мостики должны быть расположены не более чем через 200м

Начотд	Ивкин		
Гл.конт.	Лукашевич		10.82
Н.контр.	Лукашевич		
Ст.инж.	Щелепнева		

5.407-102.3 ОД

Строительное задание на мостики Пример

Стадия	Лист	Листов
	1	2

ВНИПИ ТЯЖПРОМЭЛЕКТРОПРОЕКТ ИМЕНИ Ф.Б.ЯКУБОВСКОГО МОСКВА

23454-01 100

Копировал Сергеева Формат А3

Инв.№подл. | Подп. и дата | Взам.инв.№

Разрез 1-1

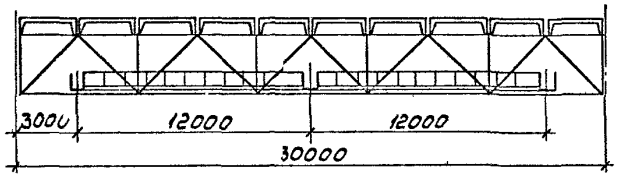

Разрез 2-2

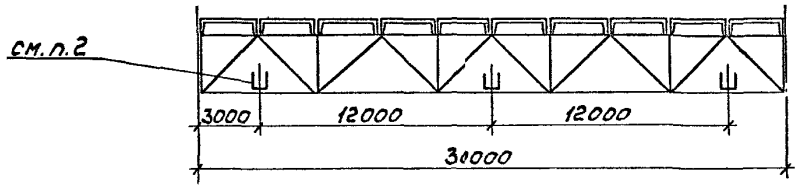

Инв. № подл. | Подп. и дата | Взам. инв. №

5.407-102.30Д

Лист 2

Копировал Сергеева Формат А3

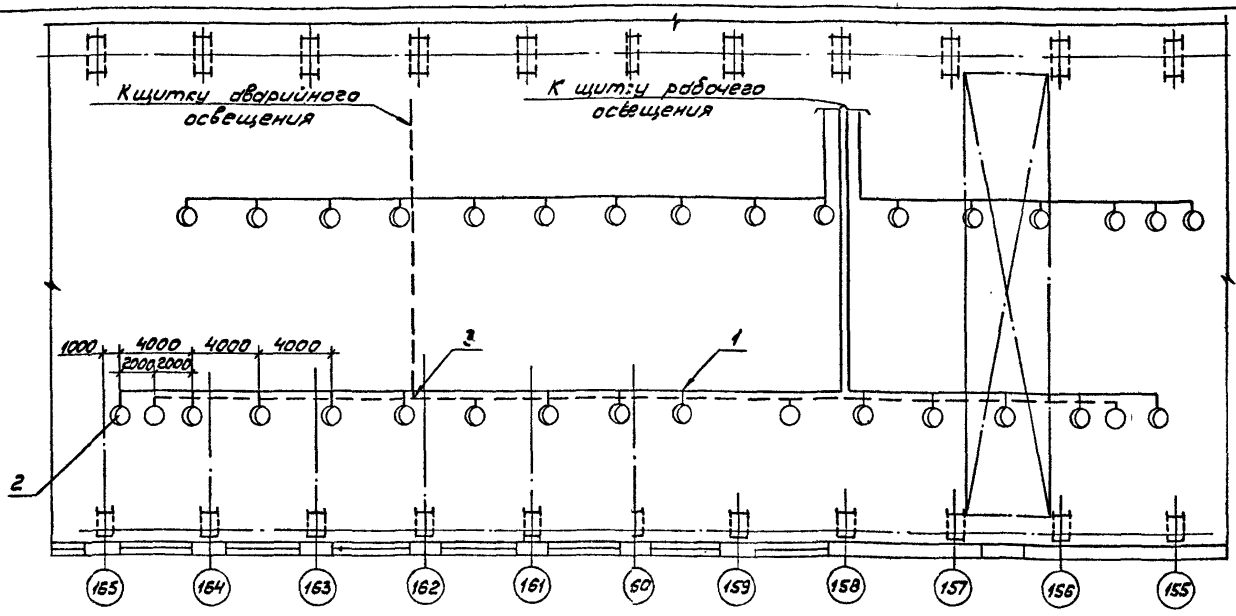

Поз.	Обозначение	Наименование	Кол.	Примечание
1	5.407-102.90	Комплект кронштейна		
		со светильником для		
		ламп РЛВД	27	
2	5.407-102.80	Комплект кронштейна		
		со светильником для		
		ламп накаливания	6	
3	5.407-102.70МЧ	Подключение комплект-		
		ной линии к сети	5	

Нач.отд.	Ивкин		
Н.контр.	Лукашевич		
Гл.контр.	Лукашевич		
Ст.инж.	Никифорова		

5.407-102.40Д

План прокладки сети освещения. Пример

Стадия	Лист	Листов
Р		1

ВНИПИ ТЯЖПРОМЭЛЕКТРОПРОЕКТ ИМЕНИ Ф.Б.РЯУБОВСКОГО МОСКВА

Инв.№ подл. | Подп. и дата | Взам.инв.№

23454 12

Копировал Сергеева Формат А3

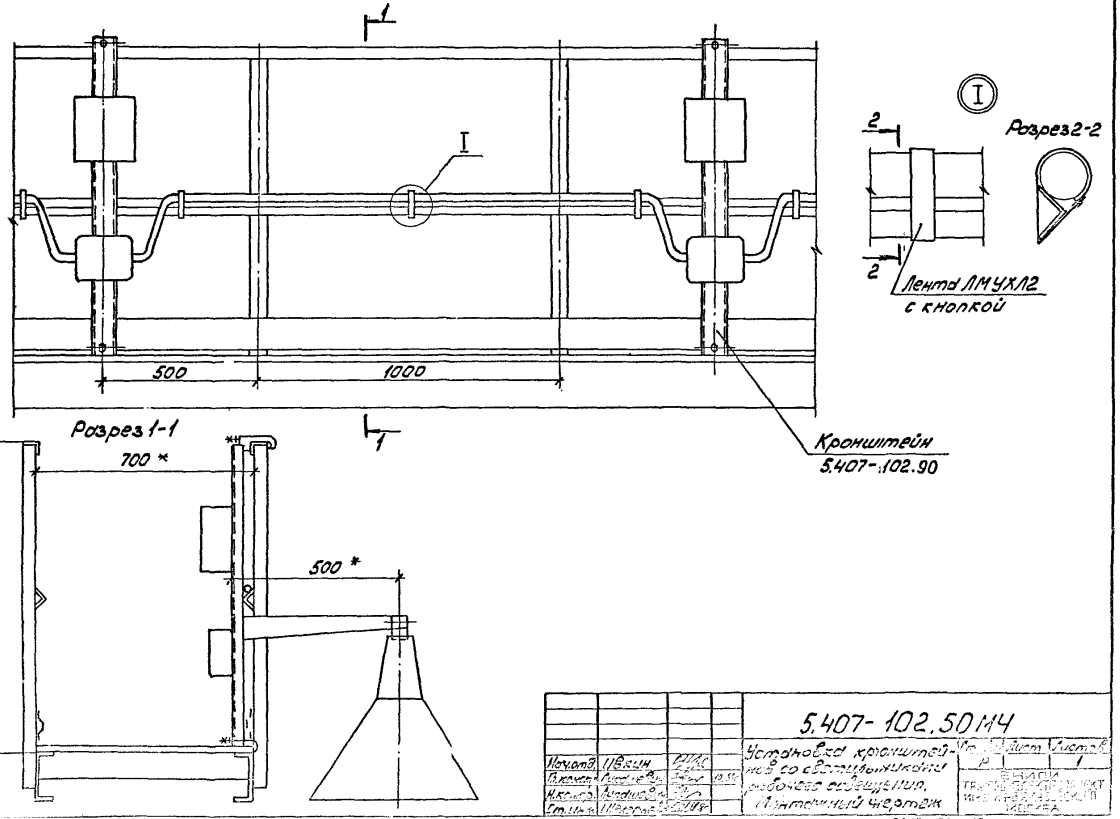
1
I
500
1000
Разрез 1-1
700 *
500 *
1000 *
Кронштейн
5.407-102.90
2
2
Лента ЛМУХЛ2
с кнопкой
Разрез 2-2
5.407-102.50 МЧ
Установка кронштейнов со светильниками рабочего освещения.
Монтажный чертеж
Лист
Листов
Р
1
ФИРМА
ТРАНСПРОЕКТ
ИНСТИТУТ
МОСКВА
Нач.отд.
Гл.конст.
Н.контр.
Ст.инж.
Инв.№подл.
Подп. и дата
Взам.инв.№

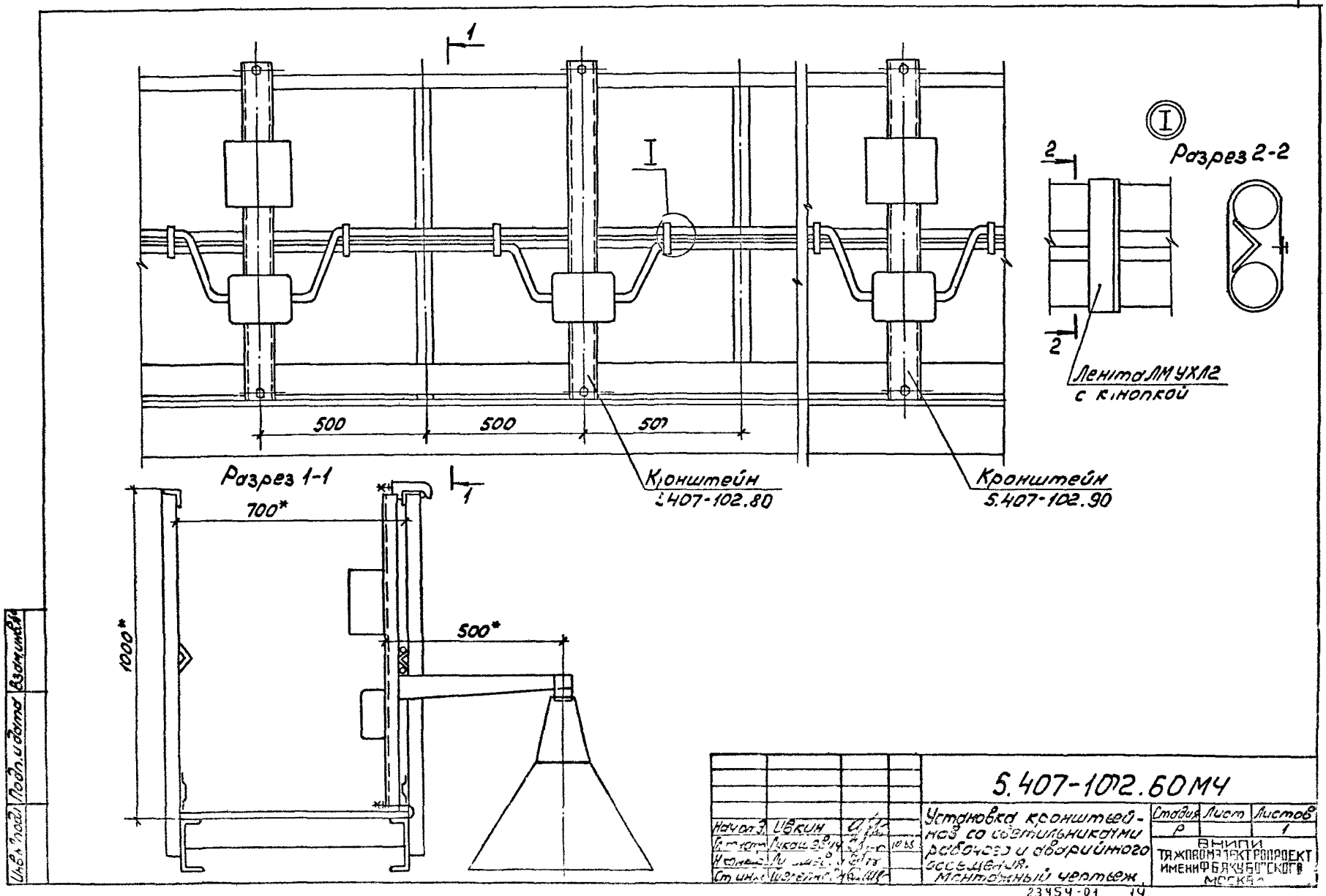
1
I
500
500
500
Разрез 1-1
700*
1000*
500*
Кронштейн
5.407-102.80
Кронштейн
5.407-102.90
2
2
Разрез 2-2
Лента ЛМУХЛ2
с кнопкой
Инв. № подл.
Подп. и дата
Взам. инв. №
5.407-102.60МЧ
Установка кронштейнов со светильниками рабочего и аварийного освещения.
Монтажный чертеж
Стадия
Лист
Листов
Р
1
ВНИПИ
ТЯЖПРОМЭЛЕКТРОПРОЕКТ
ИМЕНИ Ф.Б.КУБОРСКОГО
МОСКВА
23454-01
14
Копировал Сергеева
Формат А3

Рис. 1
Подключение кабеля сети в начале линии

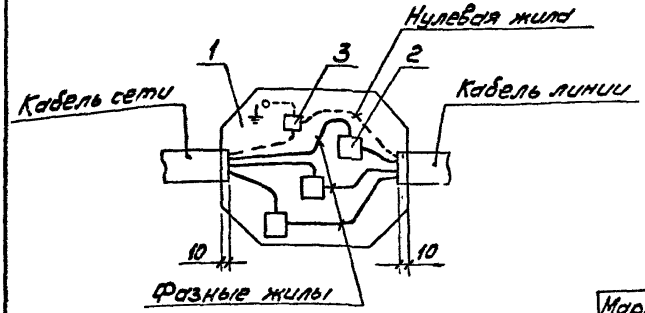

Обозначение	Рис.	Сечение кабеля, мм²		
		3×10+1×6 4×10	3×16+1×10	3×25+1×16 4×16 4×25
5.407-102.70МЧ	1	+		
-01			+	
-02				+
-03	2	+		
-04			+	
-05				+

Рис. 2
Подключение кабеля сети в середине линии.

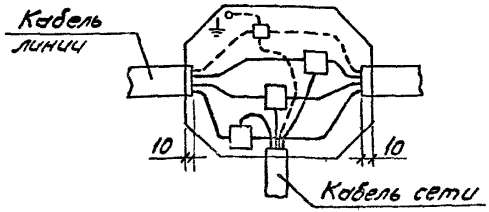

Марка, поз	Обозначение	Наименование	Кол. на исполн. 5.407-102						Масса ед, кг	Примечание
			–	01	02	03	04	05		
1		Коробка У996У2								
		ТУ36-2415-80	1	1	1	1	1	1		
2		Сжим ответвитель-								
		ный ОСТ36-69-82								
		У731 МУ3	3			3				
		У733 МУ3		3	3		3	3		
3		Вкладыш сжима								
		ОСТ36-69-82								
		У731МУ3	1	1		1				
		У733МУ3			1		1	1		

Нач.отд	Ивкин		
Гл.констр	Лукашевич		10.84
Н.контр	Лукашевич		
Ст.инж	Шелепнева		

5.407-102.70МЧ

Подключение комплектной линии к сети.
Монтажный чертеж

Стадия	Лист	Листов
Р		1

ВНИПИ ТЯЖПРОМЭЛЕКТРОПРОЕКТ ИМЕНИ Ф.Э.ДЗЕРЖИНСКОГО МОСКВА

23454-01 15

Копировал Сергеева Формат А3

Инв.№ подл. | Подп. и дата | Взам.инв.№

Обозначение	Тип кронштейна	Тип коробки	Сечение кабеля линии, мм²
5.407-102.80	КПК10-20У3	У257	3×10+11×6 4×10
01			3×6+11×10
02			3×25+11×16 4×16, 4×25
03	КПК25-54У3	КОС2	до 4×35

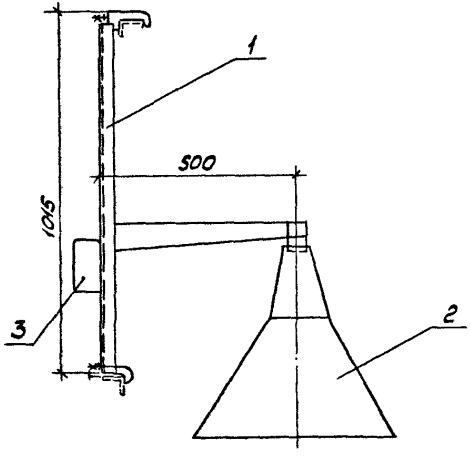

Формат	Зона	Поз.	Обозначение	Наименование	Кол. на исп. 5.407-102 –	01	02	03	Примечание
		1		Кронштейн КПК10-20У3					
				ТУ36.18.0.29.01-4-86	1	1	1		
				Кронштейн КПК25-54У3					
				ТУ36.18.0.29.01-4-86				1	
		2		Светильник	1	1	1	1	по проекту
		3	5.407-102.100	Установка сжимов	1				
			01	Установка сжимов		1			
			02	Установка сжимов			1		
			5.407-102.110	Установка сжимов				1	

Нач.отд.	Ивкин		
Гл.конструктор	Лисашевич		10.88
Н.контр.	Лисашевич		
Ст.инж.	Шевелев		

5.407-102.80

Комплект кронштейна со светильником для ламп накаливания

Стадия	Масса	Масштаб
Р		

Лист | Листов 1

ВНИПИ ТЯЖПРОМЭЛЕКТРОПРОЕКТ ИМЕНИ Ф.Я.КУБОВСКОГО МОСКВА

Инв.№ подл. | Подп. и дата | Взам.инв.№

234554-01 16

Копировал Сергеева

Формат А3

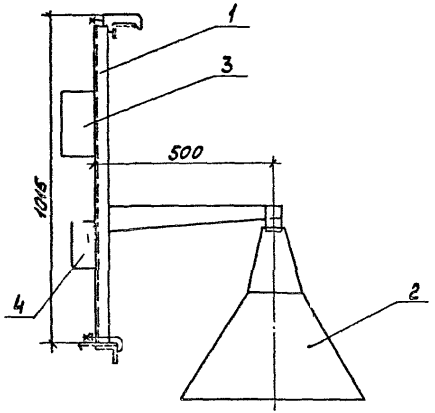

Обозначение	Тип кронштейна	Тип коробки	Сечение кабеля линии, мм²
5.407-102.90	КПК10-20У3	У257	3×10+1×6 4×10
-01			3×16+1×10
-02			3×25+1×16 4×16, 4×25
-03	КПК25-54У3	КОС2	до 4×35

Формат	Зона	Поз.	Обозначение	Наименование	Кол. на исполн. 5.407-102				Примечание
					–	01	02	03	
		1		Кронштейн КПК10-20У3					
				ТУ36.18.0.29.01-4-8 6	1	1	1		
				Кронштейн КПК25-54У3					
				ТУ36.18.0.29.01-4-8 6				1	
		2		Светильник	1	1	1	1	по проекту
		3		Пускорегулирующий					
				аппарат					по проекту
		4	5.407-102.100	Установка сжимов	1				
			01	Установка сжимов		1			
			02	Установка сжимов			1		
			5.407-102.110	Установка сжимов				1	

Начотд.	Ивкин		5.407-102.90
Гл.конст.	[illegible]		Комплект кронштейна со светильником для ламп РЛВД
Н.контр.	[illegible]		
Ст.инж.	Шереметева		

Стадия	Масса	Масштаб
Р		
Лист	Листов 1	

ВНИПИ ТЯЖПРОМЭЛЕКТРОПРОЕКТ ИМЕНИ ФЕДОРОВА 1980 МОСКВА

Инв.№ подл. | Подп. и дата | Взам.инв.№

23454-01 17

Копировал Сергеева Формат А3

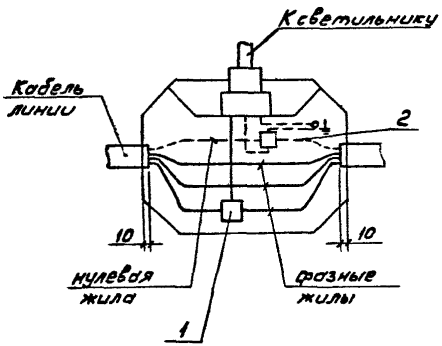

Обозначение	Сечение кабеля линии, мм²		
	3×10+1×6 4×10	3×16+1×10	3×2.5+1×16 4×116 4×225
5.407-102.100	+		
-01		+	
-02			+

Адрес	Зона	Поз	Обозначение	Наименование	Кол. на исполн.			Примечание
					-	01	02	
		1		Сжим ответвительный				
				ОСТ36-69-82				
				У731МУ3	1			
				У733МУ3		1	1	
		2		Вкладыш сжима				
				ОСТ36-69-82				
				У731МУ3	1	1		
				У733МУ3			1	

Нач.отд.	Ивкин		
Гл.констр.	Лукашевич		10.88
Н.контр.	Лукашевич		
Ст.инж.	Шелепнева		

5.407-102.100

Установка сжимов в ответвительной коробке У257 для подключения светильников

Стадия	Масса	Масштаб
Р		

Лист | Листов 1

ВНИИПИ ТЯЖПРОМЭЛЕКТРОПРОЕКТ ИМЕНИ Ф.Я.КУБОВСКОГО МОСКВА

Инв.№ подл. | Подп. и дата | Взам. инв.№

Подключение на фазное напряжение

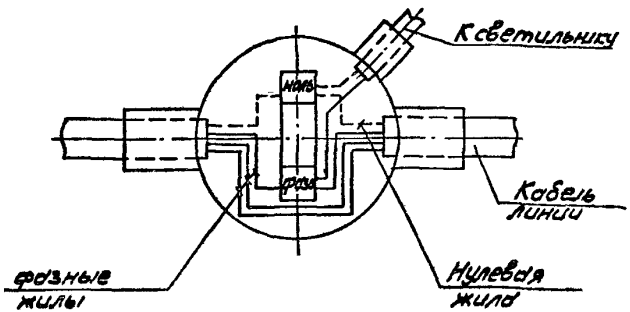

Подключение на междуфазное напряжение

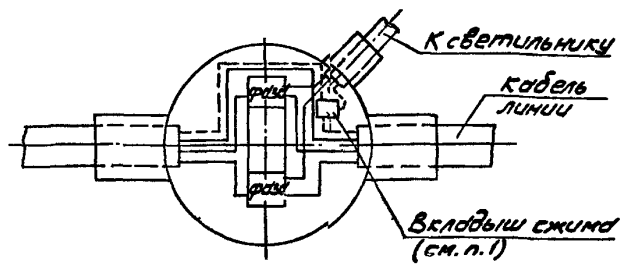

1. Вкладыш сжима У731МУЗ - для кабелей сечением до 3×16+1×10; Ш733МУЗ - для кабелей сечением более 3×16+1×110

				5.407-102.110			
				Установка сжимов в ответвительной коробке КОС.2 для подключения светильников	Стадия	Масса	Масштаб
					Р		
Нач.отд.	Ивкин				Лист	Листов 1	
Гл.контр.	Лукашевич		10.12		ВНИПИ ТАЖПРОМЭЛЕКТРОПРОЕКТ ИМЕНИ Ф.Б.ЯКУБОВСКОГО МОСКВА		
Н.контр.	Лукашевич						
Ст.инж.	Шелепнева						

23454-01 (19)

Копировал Сергеева Формат А3

gost.e-ecolog.ru