5.407-100

ПРОКЛАДКА ГРУППОВЫХ ОСВЕТИТЕЛЬНЫХ СЕТЕЙ НА ФЕРМАХ

Вып 2

ЧЕРТЕЖИ ИЗДЕЛИЙ

gost.e-ecolog.ru

ТИПОВЫЕ КОНСТРУКЦИИ, ИЗДЕЛИЯ И УЗЛЫ ЗДАНИЙ И СООРУЖЕНИЙ

СЕРИЯ 5 407-100

ПРОКЛАДКА ГРУППОВЫХ ОСВЕТИТЕЛЬНЫХ СЕТЕЙ НА ФЕРМАХ

ВЫПУСК 2
ЧЕРТЕЖИ ИЗДЕЛИЙ

23452-02
ЦЕНА 4-26

ТИПОВЫЕ КОНСТРУКЦИИ, ИЗДЕЛИЯ И УЗЛЫ ЗДАНИЙ И СООРУЖЕНИЙ

СЕРИЯ 5.407-100

ПРОКЛАДКА ГРУППОВЫХ ОСВЕТИТЕЛЬНЫХ СЕТЕЙ НА ФЕРМАХ

ВЫПУСК 2
ЧЕРТЕЖИ ИЗДЕЛИЙ

РАЗРАБОТАНЫ
ВНИПИ ТЯЖПРОМЭЛЕКТРОПРОЕКТ
имени Ф.Б. ЯКУБОВСКОГО
ГЛАВЭЛЕКТРОМОНТАЖ
МИНМОНТАЖСПЕЦСТРОЯ СССР

УТВЕРЖДЕНЫ И
ВВЕДЕНЫ В ДЕЙСТВИЕ
ВНИПИ ТЯЖПРОМЭЛЕКТРОПРОЕКТ
имени Ф.Б. ЯКУБОВСКОГО
ПРИКАЗ № 82 ОТ 19 10 88 г

Директор института — Ю.Г. Барыбин
Главный инженер института — М.Г. Зименков
Начальник технического отдела — Л.Б. Годгельф
Н.И. Ивкин

© ЦИТП Госстроя СССР 1989

13-2

Содержание

Обозначение	Наименование	Стр.
	Титульный лист	
	Содержание	2,3
5 407-100.2.10	Подвес	4
5 407-100.2.10СБ	Подвес. Сборочный чертеж	5
5.407-100.2 20	Стойка	6,7
5 407-100.2.20СБ	Стойка Сборочный чертеж	8
5.407-100.2.30	Стойка.	9
5.407-100.2.30СБ	Стойка. Сборочный чертеж	10
5 407-100.2.40	Подвес	11,12
5.407-100.2.40СБ	Подвес. Сборочный чертеж	13
5.407-100.2.50	Кронштейн.	14
5.407-100.2.60	Стойка	15
5 407-100 2.70	Обхват	16
5.407-100.2 80	Подвес	17
5.407-100.2 90	Подвес	18 19
5.407-100.2 90СБ	Подвес. Сборочный чертеж	20
5 407-100.2.100	Кронштейн	21
5.407-100.2.100СБ	Кронштейн. Сборочный чертеж	22
5.407-100.2.110	Обхват	23
5.407-100.2.120	Подвес	24
5.407-100.2.130	Подвес	25,26
5.407-100.2.130СБ	Подвес. Сборочный чертеж	27
5.407-100.2.140	Кронштейн	28
5 407-100.2.150	Трос	29
5.407-100.2.150СБ	Трос. Сборочный чертеж	30
5.407-100.2.160	Трос	31
5.407-100.2.170	Комплектные линии КЛ-1, КЛ-2, КЛ-3	
	(КЛ-1А, КЛ-2А, КЛ-3А)	32,33
5.407-100.2.170СБ	Комплектные линии КЛ-1, КЛ-2, КЛ-3	
	(КЛ-1А, КЛ-2А, КЛ-3А) Сборочный	
	чертеж.	34
5.407-100.2.180	Комплектные линии КЛ-4, КЛ-5, КЛ-6	
	(КЛ-4А, КЛ-5А, КЛ-6А)	35,36
5 407-100.2.180СБ	Комплектные линии КЛ 4, КЛ-5, КЛ-6	
	(КЛ-4А, КЛ-5А, КЛ 6А) Сборочный	
	чертеж	37
5.407-100.2.190	Комплектные линии КЛ-7, КЛ-8, КЛ-9	
	(КЛ-7А, КЛ-8А, КЛ-9А)	38,39
5.407-100.2.190СБ	Комплектные линии КЛ-7, КЛ-8, КЛ-9	
	(КЛ-7А, КЛ-8А, КЛ-9А) Сборочный	
	чертеж	40
5.407-100.2.200	Комплектные линии КЛ-10, КЛ-11	
	(КЛ-10А)	41
5 407-100.2.200СБ	Комплектные линии КЛ-10, КЛ-11	
	(КЛ-10А) Сборочный чертеж	42
5 407-100.2.210	Комплектные линии КЛ-12, КЛ-13, КЛ-14	
	(КЛ-12А, КЛ-13А, КЛ-14А)	43
5.407-100.2 210СБ	Комплектные линии КЛ 12, КЛ 13, КЛ-14	
	(КЛ-12А, КЛ-13А, КЛ-14А) Сборочный	
	чертеж	44
5.407-100.2.220	Комплектные линии КЛ 15, КЛ-16, КЛ 17	
	(КЛ-15А, КЛ-16А, КЛ-17А)	44
5.407-100 2 220СБ	Комплектные линии КЛ 15, КЛ 16, КЛ-17	
	(КЛ 15А, КЛ-16А, КЛ-17А) Сборочный	
	чертеж	46
5.407-100.2 230	Комплектные линии КЛ 18, КЛ-19, КЛ-20	
	(КЛ-18А, КЛ-19А, КЛ-20А)	47

Инв.№ подл. | Подпись и дата | Взам.инв.№

Копировал Сергеева Формат А3

Содержание

Обозначение	Наименование	Стр
5 407-100 2 230СБ	Комплектные линии КЛ-18, КЛ 19, КЛ-20	
	(КЛ-18А, КА-19А, КЛ-20А) Сборочный	
	чертеж	48
5 407-100 2 240	Комплектные линии КЛ-21, КЛ-22	
	(КЛ-21А)	49
5 407-100 2 240СБ	Комплектные линии КЛ-21, КЛ-22	
	(КЛ 21А) Сборочный чертеж	50
5 407-100.2 250	Коробка	51
5 407-100.2 260	Установка сжимов в ответви-	
	тельных коробках для фазного	
	подключения светильников	52
5 407-100 2 270	Установка сжимов в ответви-	
	тельных коробках для между-	
	фазного подключения светиль-	
	ников	53
5 407-100 2 280	Крепление кабеля к тросу	54

Обозначение	Наименование	Стр

Инв.№ подл. | Подп. и дата | Взам.инв.№

Инв.№ подл.	Подп. и дата	Взам. инв.№

Формат	Зона	Поз	Обозначение	Наименование	Кол. на исполн. 5.407-100.2.10										Примечание
					–	01	02	03	04	05	06				
				Документация											
			5.407-100 2.10СБ	Сборочный чертеж	X	X	X	X	X	X	X				
				Сборочные единицы											
А3		1	5407-100 2.20	Стойка	1										
			-01			1									
			-02				1								
			-03					1							
			-04						1						
			-05							1					
			-06								1				
А3		2	5407-100.2.30 -07	Стойка	1										
			-08			1									
			-09				1								
			-10					1							
			-11						1						

Нач.отд.	Ивкин		
Н.контр.	Лисичевич		10.84
Гл.контр.	Лисичевич		
Ст.инж.	Лелаковов		

5.407-100.2.10

Подвес

Стадия	Лист	Листов
Р	1	2

ВНИПИ ТЯЖПРОМЭЛЕКТРОПРОЕКТ ИМЕНИ Ф.Б. ЯКУБОВСКОГО МОСКВА

Копировал Сергеева Формат А4

Инв.№ подл.	Подп. и дата	Взам. инв.№

Формат	Зона	Поз	Обозначение	Наименование	Кол. на исполн. 5.407-100 2.10										Примечание
						01	02	03	04	05	06				
А3		2	5407-100.2.30 -12	Стойка						1					
			-13								1				
				Стандартные изделия											
		3		Гайка М12 ГОСТ5915-70	13	13	13	13	13	13	13				
		4		Шайба 12 ГОСТ11371-78	7	7	7	7	7	7	7				
				Прочие изделия											
				Анкер УСЭК 64У3											
				ТУ36-2355-80	2	2	2	2	2	2	2				0,3кг
				Шпилька											
				ТУ36-2355-80											
		6		УСЭК81-1У1	1	1	1	1	1	1	1				0,13кг
				УСЭК81-2У1	2	2	2	2	2						0,22кг
		7		УСЭК81-3У1						2	2				0,31кг

5.407-100.2.10

Лист 2

Копировал Сергеева Формат А4

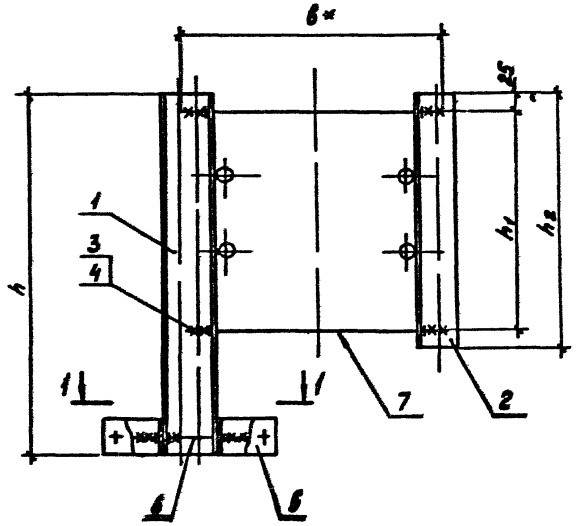

Обозначение	Размеры, мм				Масса, кг
	в	h	h1	h2	
5 407-100 2 10	250	375	150	200	3,27
-01					
-02			175	225	3 41
-03					
-04			200	250	3,54
-05	350	475	250	300	3,78
-06			300	350	4 06

* Размер для справок

Разрез 1-1
М1 2

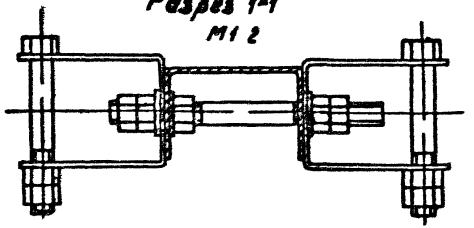

				5407-100.2 10 СБ			
				Подвес Сборочный чертеж	Стадия	Масса	Масштаб
					Р	См. табл.	1 5
Нач.отд.	Ивкин				Лист	Листов 1	
Н.контр.	Лукашевич				ВНИИПИ ТЯЖПРОМЭЛЕКТРОПРОЕКТ ИМЕНИ Ф.Б.КУБОВСКОГО МОСКВА		
Гл.конст.	Лукашевич						
Ст.инж.	Аллаказов						

Инв.№ подл. | Подп. и дата | Взам.инв.№

23452 02 6

Копировал Сергеева Формат А3

Формат	Зона	Поз	Обозначение	Наименование	Кол на исполн 5 407-100 2 20															Примечание
					–	01	02	03	04	05	06	07	08	09	10	11	12	13	14	
				Документация																
			5.407-100 2 20СБ	Сборочный чертеж	X	X	X	X	X	X	X	X	X	X	X	X	X	X	X	
				Детали																
				Швеллер УСЭК 54У3																
				ТУ36-2355-80																
Б4		1	5 407-100 2 21	ℓ=375	1	1	1	1	1											1,22кг
			01	ℓ=475						1	1									1,54кг
			02	ℓ=875								1	1	1	1	1				2,84кг
			03	ℓ=975													1	1		3,17кг
			04	ℓ=1375															1	4,47кг
Б4		2	5 407-100 2.22	Круг В12 ГОСТ 2590-71* / В Ст3кп2-II ГОСТ 535-79																
				ℓ=90	2	2	2	2	2	2	2	2	2	2	2	2	2	2	2	

Исполнения 15 ÷ 27 см лист 2

Начальн.	Ивкин		
Н. контр.	Лисичевич		10.88г.
Гл. констр.	Лисичевич		
Ст. инж.	Алпаказов		

5407-100 2.20

Стойка

Стадия	Лист	Листов
Р	1	2

ВНИПИ ТЯЖПРОМЭЛЕКТРОПРОЕКТ ИМЕНИ Ф. Б. КУБАРСКОГО МОСКВА

23452 02

Копировал Сергеева

Формат А3

Инв № подл. | Подп. и дата | Взам. инв. №

Марка	Зона	Поз	Обозначение		Наименование	Кол на испол 5407-100 2 20 15	16	17	18	19	20	21	22	23	24	25	26	27			Примечание
					Документация																
			5407-100.2 20СБ		Сборочный чертеж	X	X	X	X	X	X	X	X	X	X	X	X	X			
					Детали																
					Швеллер У[ЭК 5У3 ТУ36-2355-80																
64		1	5407-100.2 21	-04	ℓ=1375	1	1	1	1												4 47кг
				-05	ℓ=1475					1	1										4 79кг
				-06	ℓ=1875							1	1	1	1	1					6,09кг
				-07	ℓ=1975												1	1			6 42кг
64		2	5407-100 2 22		Круг В12 ГОСТ2590-71* ВСт 3кп2-1 ГОСТ535-79																
					ℓ=90	2	2	2	2	2	2	2	2	2	2	2	2	2			

Инв.№ подл. | Подп. и дата | Взам.инв.№

Обозначение	Размеры, мм			Масса, кг
	l	l_1	l_2	
5.407-100.2.20	375	122	54	1,33
-01		130	58	
-02		146	68	
-03		150	70	
-04		156	74	
-05	475	187	93	1,65
-06		220	115	
-07	875	122	54	2,95
-08		130	58	
-09		146	68	
-10		150	70	
-11		156	74	
-12	975	187	93	3,28
-13		220	115	
-14	1375	122	54	4,58
-15		130	58	
-16		146	68	
-17		150	70	
-18		156	74	
-19	1475	187	93	4,90
-20		220	115	
-21	1875	122	54	6,20
-22		130	58	
-23		146	69	
-24		150	70	
-25		156	74	
-26	1975	187	93	6.53
-27		220	115	

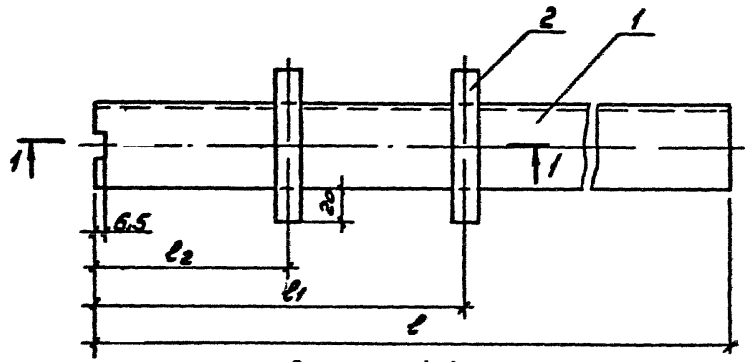

Разрез 1-1

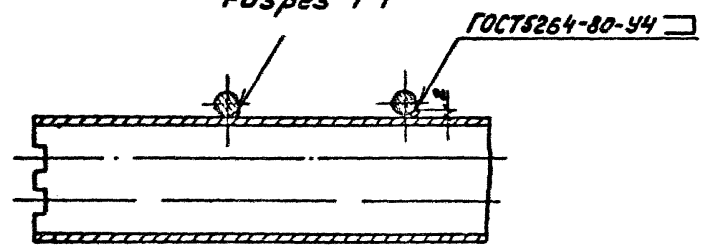

Стопор поз 2 после сварки покрыть серой эмалью ПФ115, ГОСТ6465-76 IV У2

Изм.	Лист	№ докум.	Подп.	Дата
Инв. № подл.	Подп. и дата	Взам. инв. №		

5 407-100 2.20 СБ

Стойка

Сборочный чертеж

Стадия | Лист | Масштаб

1:25

Копировал ... Формат А-

Формат	Зона	Поз.	Обозначение	Наименование	Кол на исполн 5.407-100 2.30																					Примечание
					–	01	02	03	04	05	06	07	08	09	10	11	12	13	14	15	16	17	18	19	20	
				Документация																						
			5 407-100 2.30СБ	Сборочный чертеж	X	X	X	X	X	X	X	X	X	X	X	X	X	X	X	X	X	X	X	X	X	
				Детали																						
				Швеллер																						
				УСЭК54У3 ТУ36-2355-80																						
64		1	5 407-100 2.31	ℓ=200	1	1																				0,65кг
			01	ℓ=225			1	1																		0,73кг
			02	ℓ=250					1																	0,81кг
			03	ℓ=300						1																0,97кг
			04	ℓ=350							1															1,14кг
				Уголок																						
				УСЭК55У3 ТУ36-2355 80																						
64		2	5.407-100 2 32	ℓ=200								1	1													0 39кг
			01	ℓ=225										1	1											0 44кг
			02	ℓ=250												1			1	1						0,49кг
			03	ℓ=275																	1	1				0,53кг
			04	ℓ=300													1						1			0,5[illegible]кг
			05	ℓ=350														1						1		0,68кг
			06	ℓ=400																					1	0 78кг
64		3	5 407-100 2 33	Круг В12 ГОСТ 2590-71 *																						
				Круг ВСт3кп2-II ГОСТ535 79																						
				ℓ=90	2	2	2	2	2	2	2	2	2	2	2	2	2	2	2	2	2	2	2	2	2	0 02кг

Инв.№ подл. | Подп. и дата | Взам.инв.№

Начальн.	Ивкин		
Н.контр.	Лукашевич		10.86
Гл.конструк.	Лукашевич		
Ст.инж.	Алакозов		

5 407-100.2.30

Стойка

Стадия	Лист	Листов
Р		1

ВНИПИ ТЯЖПРОМЭЛЕКТРОПРОЕКТ ИМЕНИ Ф.Б.ЯКУБОВСКОГО МОСКВА

23452 02 10

Копировал Сергеева

Формат А3

Рис. 1

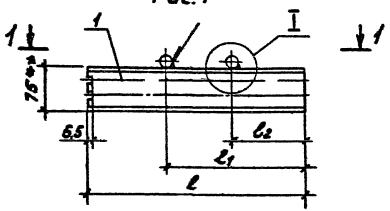

Рис 2

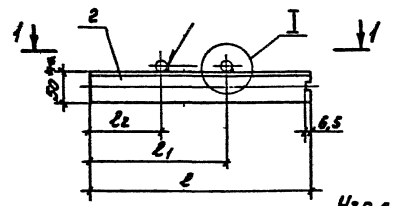

Разрез 1-1

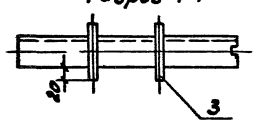

Узел I
М1 1

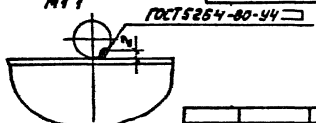

Обозначение	Рис.	Размеры, мм			Масса кг
		l	l_1	l_2	
5407-100 2 30	1	200	122	54	0,75
-01			133	58	
-02		225	146	68	0,83
-03			150	70	
-04		225	156	74	0,91
-05		300	187	93	1,07
-06		350	220	115	1,23
-07	2	200	122	54	0,49
-08			133	58	
-09		225	146	68	0,55
-10			150	70	
-11		250	156	74	0,60
-12		300	187	93	0,68
-13		350	220	115	0,80
-14		250	122	54	0,60
-15			133	58	
-16		275	146	68	0,64
-17			150	70	
-18		300	156	74	0,68
-19		350	187	93	0,78
-20		400	220	115	0,88

1 **Размеры для справок
2. Стопор поз 3 после приварки покрыть серой эмалью по ПФ115, ГОСТ6465-76, IV У2

Нач отд.	Ивкин		
Н.контр.	Лукашевич		10.88
Гл.контр.	Лукашевич		
Ст.инж.	Аллакозов		

5407-100.2.30 СБ

Стойка
Сборочный чертеж

Стадия	Масса	Масштаб
Р	См табл.	1 5

Лист | Листов 1

ВНИПИ
ТЯЖПРОМЭЛЕКТРОПРОЕКТ
ИМЕНИ Ф.Б.ЯКУБОВСКОГО
МОСКВА

23452-02 11

Копировал Сергеева

Формат А3

Формат	Зона	Поз	Обозначение	Наименование	Кол на исполн 5 407 100 2 40																					Примечание
					–	01	02	03	04	05	06	07	08	09	10	11	12	13	14	15	16	17	18	19	20	
				Документация																						
			5 407-100 2 40 СБ	Сборочный чертеж	X	X	X	X	X	X	X	X	X	X	X	X	X	X	X	X	X	X	X	X	X	
				Сборочные единицы																						
А3		1	5.407-100 2 20 07	Стойка	1																					
			-08			1																				
			-09				1																			
			-10					1																		
			-11						1																	
			-12							1																
			-13								1															
			-14									1														
			-15										1													
			-16											1												
			17												1											
			-18													1										
			19														1									
			-20															1								
			-21																1							
			-22																	1						
			-23																		1					
			-24																			1				
			-25																				1			
			-26																					1		
			-27																						1	

Инв. № подл. | Подп. и дата | Взам. инв. №

Нач. отд.	Ивкин		
Н. контр.	Лукашевич		10 82
Гл. контр.	Лукашевич		
Ст. инж.	Алпакозов		

5 407-100 2 40

Подвес

Стадия	Лист	Листов
Р	1	2

ВНИПИ ТЯЖПРОМЭЛЕКТРОПРОЕКТ ИМЕНИ Ф. Б. ЯКУБОВСКОГО МОСКВА

23452 02 12

Копировал Сергеева

Формат А3

Позиция	Поз.	Обозначение	Наименование	Кол. на исполн 5.407-100.2.40																			Примечание
				–	01	02	03	04	05	06	07	08	09	10	11	12	13	14	15	16	17	18	19	20	
13	2	5.407-100.2.30 -07	Стойка	1							1							1							
		-08			1							1							1						
		-09				1							1							1					
		-10					1							1							1				
		-11						1							1							1			
		-12							1							1							1		
		-13								1							1							1	
			Уголок																						
			К237У2 ТУ36-1434-82																						
54	3	5407-100.2.41	ℓ = 540	1	1	1	1	1	1																
		-01	ℓ = 600							1															
		-02	ℓ = 800								1	1	1		1	1									
		-03	ℓ = 960											1			1								
		-04	ℓ = 1320															1	1	1	1	1	1	1	
			Стандартные изделия																						
	4		Болт М10×35 ГОСТ7798-70	2	2	2	2	2	2	2	2	2	2	2	2	2	2	2	2	2	2	2	2	2	
	5		Гайка М10 ГОСТ5915-70	4	4	4	4	4	4	4	4	4	4	4	4	4	4	4	4	4	4	4	4	4	
	6		Гайка М12 ГОСТ5915-70	13	13	13	13	13	13	13	13	13	13	13	13	13	13	13	13	13	13	13	13	13	
	7		Шайба 10 ГОСТ11371-78	2	2	2	2	2	2	2	2	2	2	2	2	2	2	2	2	2	2	2	2	2	
	8		Шайба 12 ГОСТ11371-78	7	7	7	7	7	7	7	7	7	7	7	7	7	7	7	7	7	7	7	7	7	
			Прочие изделия																						
	9		Анкер УСЭК64У3																						
			ТУ36-2355-80	2	2	2	2	2	2	2	2	2	2	2	2	2	2	2	2	2	2	2	2	2	0,3 кг
			Шпилька ТУ36-2355-80																						
	10		УСЭК81-1У4	1	1	1	1	1	1	1	1	1	1	1	1	1	1	1	1	1	1	1	1	1	0,13 кг
	11		УСЭК81-2У4	2	2	2	2	2			2	2	2	2	2			2	2	2	2	2			0,22 кг
	11		УСЭК81-3У4						2	2						2	2						2	2	0,31 кг

Инв. № подл. | Подпись и дата | Взам. инв. №

5.407-100.2.40

Лист 2

132-02-13

Копировал Сергеева Формат А3

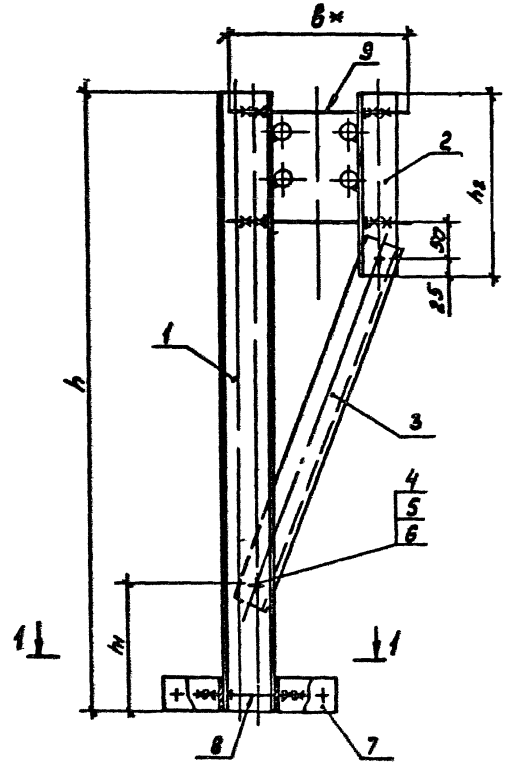

Обозначение	Размеры, мм				Масса кг
	в	h	h_1	h_2	
5.407-100.2 40	250	850	200	250	5,86
-01					
-02		875		275	5,98
-03		900			6,06
-04				300	6,10
-05	350	950		350	6,54
-06		1000		400	6,91
-07	250	1350	300	250	8,07
-08					
-09		1375		275	8,19
-10		1400			8,37
-11				300	8,31
-12	350	1450		350	8,75
-13		1500		400	9,13
-14	250	1850	400	250	10,38
-15					
-16		1875		275	10,50
-17		1900			10,58
-18				300	10,62
-19	350	1950		350	11,07
-20		2000		400	11,33

1. * Размер для справок
2. Разрез 1-1 см черт 5407-100 2.10СБ

Нач.отд	Ивкин		
Н.контр	Лукашевич		10.91
Н.контр	Лукашевич		
Ст. инж	Аллаказов		

5.407-100.2.40 СБ

Подвес
Сборочный чертеж

Стадия	Масса	Масштаб
Р	См табл.	1 5

Лист | Листов 1

ВНИПИ ТЯЖПРОМЭЛЕКТРОПРОЕКТ ИМЕНИ Ф.Б.ЯКУБОВСКОГО МОСКВА

23452-02 14

Копировал Сергеева Формат А3

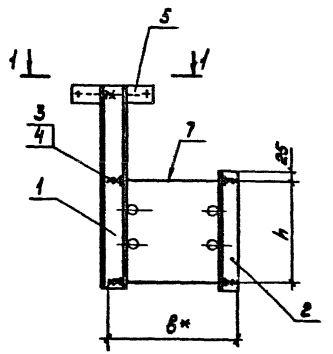

Вид 1-1
М12

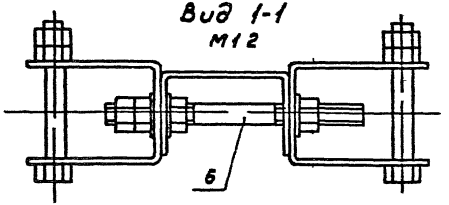

Обозначение	Размеры, мм в	Размеры, мм h	Масса кг
5 407-100 2 50	250	175	3,95
-01			
-02			4,01
-03			
-04		200	4,06
-05	350	250	4 32
-06		300	4,44

Формат	Зона	Поз	Обозначение	Наименование	Кол на исполн 5 407-100 2 50 —	01	02	03	04	05	06	Примечание
				Сборочные единицы								
А3		1	5 407-100 2 50	Стойка	1							
			-01			1						
			-02				1					
			-03					1				
			-04						1			
			-05							1		
			-06								1	
А3		2	5 407-100 2 30 -07	Стойка	1							
			-08			1						
			-09				1					
			-10					1				
			-11						1			
			-12							1		
			-13								1	
				Стандартные изделия								
		3		Гайка М12 ГОСТ 5915-70	13	13	13	13	13	13	13	
		4		Шайба 12 ГОСТ 11371-78	7	7	7	7	7	7	7	
				Прочие изделия								
		5		Анкер УСЭК 64У3	2	2	2	2	2	2	2	0,3кг
				Шпилька								
		6		УСЭК 81-1У1	1	1	1	1	1	1	1	0,13кг
		7		УСЭК 81-2У1	2	2	2	2	2			0,22кг
		7		УСЭК 81-3У1						2	2	0,31кг

* Размеры для справок

Нач отд	Ивкин		
Н.контр	Лукашевич		
Д.контр	Лукашевич		
Ст.инж	Аллакозов		

5.407-100 2.50

Кронштейн

Стадия	Масса	Масштаб
Р	См табл	1 10
Лист	Листов 1	

ВНИПИ ТЯЖПРОМЭЛЕКТРОПРОЕКТ ИМЕНИ Ф.Б.ЯКУБОВСКОГО МОСКВА

Инв. № подл. | Подп. и дата | Инв. № дубл.

23452 02 15

Копировал Сергеева Формат А3

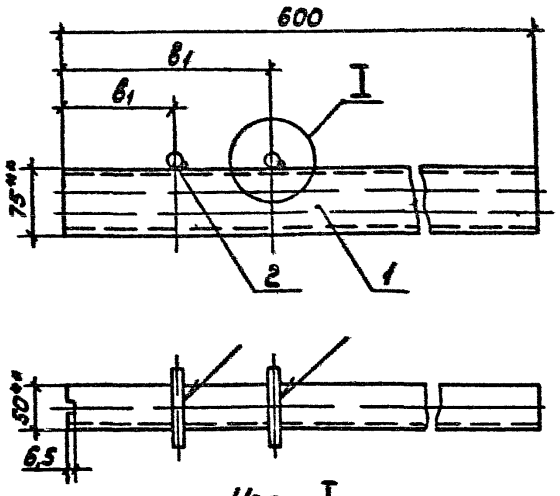

Узел I

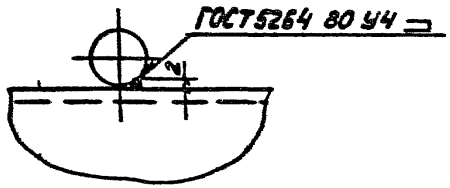

Формат	Зона	Поз	Обозначение	Наименование	Кол на узел 5 407-100 2 60 –	01	02	03	04	05	06	Примечание
				Детали								
БЧ		1	5 407-100 2 61	Швеллер У С3К Б ГОСТ 8240-72								
				ТУ 36 2355-80								
				ℓ = 600	1	1	1	1	1	1	1	1,95кг
БЧ		2	5 407-100 2 62	Круг В12 ГОСТ 2590-71 * / В Ст3кп2-II ГОСТ 535-79								
				ℓ = 90	2	2	2	2	2	2	2	

1 **Размеры для справок

2 Стопор поз. 2 после приварки покрыть серой эмалью ПФ115, ГОСТ 6465-76 II У2

Обозначение	Размеры, мм	
	в	в1
5 407-100 2 80	103	171
-01	92	167
-02	79	157
-03	75	155
-04	94	176
-05	113	207
-06	130	235

Инв.№ подл. | Подп. и дата | Взам.инв.№

Нач.отд	Цвелин			
Н.контр.			10.81г.	
Гл.констр.				
Ст.инж.	Алексеев			

5407-100 2 60

Стойка

Стадия	Масса	Масштаб
Р	2,06	1:5
Лист	Листов 1	

ВНИИПИ ТЯЖЭЛЭКТРОМОНТАЖ имени Ф.Э. ЯКУБОВСКОГО г. МОСКВА

23452 02 16

Копировал Сергеева

Формат А3

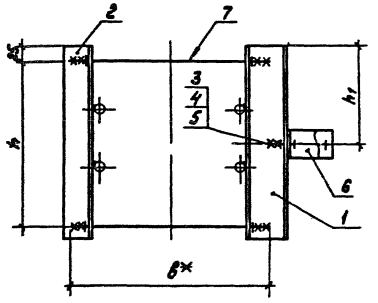

Обозначение	Размеры, мм B	h	h1	Масса, кг
5.407-100.2.70	250	175	100	3,53
-01				
-02				3,67
-03				
-04		200	125	3,80
-05	350	250	150	4,14
-06		300	175	4,42

* Размер для справок

Позиция	Кол.	Поз.	Обозначение	Наименование	Кол. на услов. обн. 5.407-100.2.70 –	01	02	03	04	05	06	Примечание
				Сборочные единицы								
				Стойка								
А3		1	5.407-100.2.30		1							
				-01		1						
				-02			1					
				-03				1				
				-04					1			
				-05						1		
				-06							1	
А3		2	5.407-100.2.30	-07	1							
				-08		1						
				-09			1					
				-10				1				
				-11					1			
				-12						1		
				-13							1	
				Стандартные изделия								
		3		Болт М12×35 ГОСТ 7798-70	1	1	1	1	1	1	1	
		4		Гайка М12 ГОСТ 5915-70	4	4	4	4	4	4	4	
		5		Шайба 12 ГОСТ 11371-78	2	2	2	2	2	2	2	
				Прочие изделия								
		6		Анкер УСЭК 6493	1	1	1	1	1	1	1	
		7		Шпилька								7У36-2355-80
				УСЭК 81-241	2	2	2	2	2			
				УСЭК 81-341						2	2	

5.407-100.2.70

Обвал

Стадия	Масса	Масштаб
Р	См. лист	1:5

Лист Листов 1

ТРАНСМЭЛЕКТРОМОНТАЖ имени Ленинградского Совета г. Москва

Нач. отд. Иванов
Н. контр. Кочуров
Рук. гр. Кольцов
Отв. исп. Попов

Копировал

Формат А3

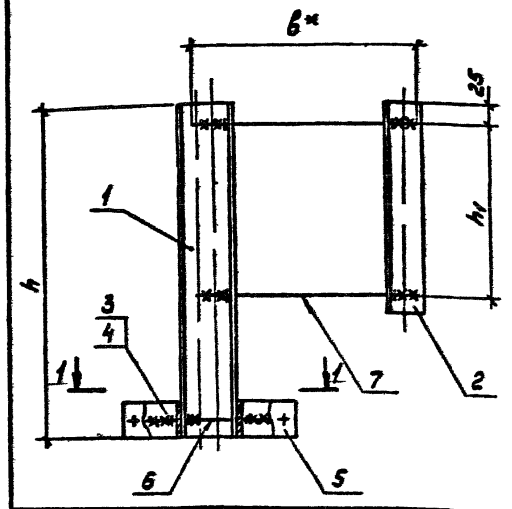

Обозначение	Размеры, мм в	h	h1	Масса, кг
5407-100 2.80	310	450	225	3,61
-01	350	550	375	4,22
-02		450	275	4,00
-03		550	375	4,52
-04			400	4,57
-05	410			4,41
-06		625		4,66

Монтажная схема	Поз.	Обозначение	Наименование	Кол. на исполн. 5407-100 2.80 —	01	02	03	04	05	06	Примечание
			Детали								
			Швеллер								
			УСЭК54У3 ТУ36 2355-80								
64	1	5407-100 2 81	ℓ=450	1		1					1,46 кг
		-01	ℓ=550		1		1	1	1		1,78 кг
		-02	ℓ=625							1	2,03 кг
			Уголок								
			УСЭК55У3 ТУ36 2355 80								
64	2	5407-100 2.82	ℓ=275	1							0,44 кг
		-01	ℓ=325			1					0,53 кг
		-02	ℓ=425		1		1				0,73 кг
		-03	ℓ=450					1	1	1	0,78 кг
			Стандартные изделия								
	3		Гайка М12 ГОСТ5915-70	5	5	13	13	13	5	5	
	4		Шайба 12 ГОСТ11371-78	3	3	7	7	7	3	3	
			Прочие изделия								
	5		Анкер УСЭК64У3								
			ТУ36-2355-80	2	2	2	2	2	2	2	0,3 кг
	6		Шпилька ТУ36-2355 80								
			УСЭК81-1У1	1	1	1	1	1	1	1	0,13
			УСЭК81-3У1			2	2	2			0,31
			Шпилька ТУ36 1454-78								
	7		К122У3	2	2						0,35
	7		К123У3						2	2	0,38

1 * Размер для справок

2 Разрез 1-1 см черт 5407-100 2 10 СБ

5407-100.2 80

Подвес

Стадия	Масса	Масштаб
Р	См. табл.	1:5

Лист | Листов 1

Нач. отд. Левкин

Н. контр. Кольцов

Гл. инж. проекта Кольцов

Стажер Гилязов

ВНИИПИ ТЯЖПРОМЭЛЕКТРОПРОЕКТ имени Якубовского МОСКВА

23452 02 18

Копировал Сергеева Формат А3

Формат	Зона	Поз.	Обозначение	Наименование	Кол. на исполн. 5.407-100.2.90 —	01	02	03	04	05	06	07	08	09	10	11	12	13	14	15	16	17	18	19	20	Примечание
				Документация																						
			5.407-100.2.90 СБ	Сборочный чертеж	X	X	X	X	X	X	X	X	X	X	X	X	X	X	X	X	X	X	X	X	X	
				Детали																						
				Швеллер																						
				УСЭК54У3,ТУ36 2355-80																						
БЧ		1	5.407-100.2.91	ℓ=950	1		1																			3,08 кг
			01	ℓ=1050		1		1	1	1																3,41 кг
			02	ℓ=1100							1															3,57 кг
			03	ℓ=1450								1		1												4,71 кг
			04	ℓ=1550									1		1	1	1									5,03 кг
			05	ℓ=1600														1								5,20 кг
			06	ℓ=1950															1		1					6,33 кг
			07	ℓ=2000																1		1	1	1	1	6,50 кг
БЧ		2	5.407-100.2.92	Швеллер																						
				УСЭК54У3 ТУ36-2355-80																						
				ℓ=100																					1	0,32 кг
				Уголок																						
				УСЭК55У3 ТУ36-2355-80																						
БЧ		3	5.407-100.2.93	ℓ=325	1							1							1							0,63 кг
			01	ℓ=375			1							1							1					0,73 кг
			02	ℓ=475		1		1	1	1			1		1	1	1			1		1	1	1		0,87 кг
			03	ℓ=500							1							1							1	0,92 кг

Нач. отд.	Ивкин		
Н. контр.	Лукашевич		10.IV
Гл. контр.	Лукашевич		
Ст. инж.	Алмазов		

5.407-100.2.90

Подвес

Стадия	Лист	Листов
Р	1	2

ВНИПИ ТЯЖПРОМЭЛЕКТРОПРОЕКТ ИМЕНИ Ф.Б. ЯКУБОВСКОГО МОСКВА

23452 02 19

Копировал Сергеева

Формат А3

Инв. № подл. | Подп. и дата | Взам. инв. №

Формат	Зона	Поз.	Обозначение	Наименование	Кол. на исполн. 5.407-100.2.90																				Примечание
					–	01	02	03	04	05	06	07	08	09	10	11	12	13	14	15	16	17	18	19	20	
				Уголок																					
				К237У2 ТУ36-1434-82																					
БЧ		4	5.407-100.2.94	ℓ=540		1	1																		0,88кг
			-01	ℓ=600	1			1	1	1	1														0,98кг
			-02	ℓ=900									1	1		1	1								1,46кг
			-03	ℓ=960								1			1			1							1,56кг
			-04	ℓ=1250															1		1	1	1		2,05кг
			-05	ℓ=1320															1		1			1	2,15кг
				Стандартные изделия																					
		5		Болт М10×35 ГОСТ7798-70	2	2	2	2	2	2	2	2	2	2	2	2	2	2	2	2	2	2	2	2	2	
		6		Гайка М10 ГОСТ5915-70	4	4	4	4	4	4	4	4	4	4	4	4	4	4	4	4	4	4	4	4	4	
		7		Гайка М12 ГОСТ5915-70	5	13	13	13	5	5	5	5	13	13	13	5	5	5	5	13	13	13	5	5	5	
		8		Шайба 10 ГОСТ11371-78	2	2	2	2	2	2	2	2	2	2	2	2	2	2	2	2	2	2	2	2	2	
		9		Шайба 12 ГОСТ11371-78	3	7	7	7	3	3	3	3	7	7	7	3	3	3	3	7	7	7	3	3	3	
				Прочие изделия																					
		10		Анкер УСЭК 64У3																					
				ТУ36-2355-80	2	2	2	2	2	2	2	2	2	2	2	2	2	2	2	2	2	2	2	2	2	
				Шпилька ТУ36-2355-80																					
		11		УСЭК81-1У1	1	1	1	1	1	1	1	1	1	1	1	1	1	1	1	1	1	1	1	1	1	
		12		УСЭК81-3У1		2	2	2					2	2	2					2	2	2				
				Шпилька ТУ36-1454-78																					
		12		К122У3	2							2							2						
		12		К123У3					2	2	2					2	2	2					2	2	2	

Рис 1

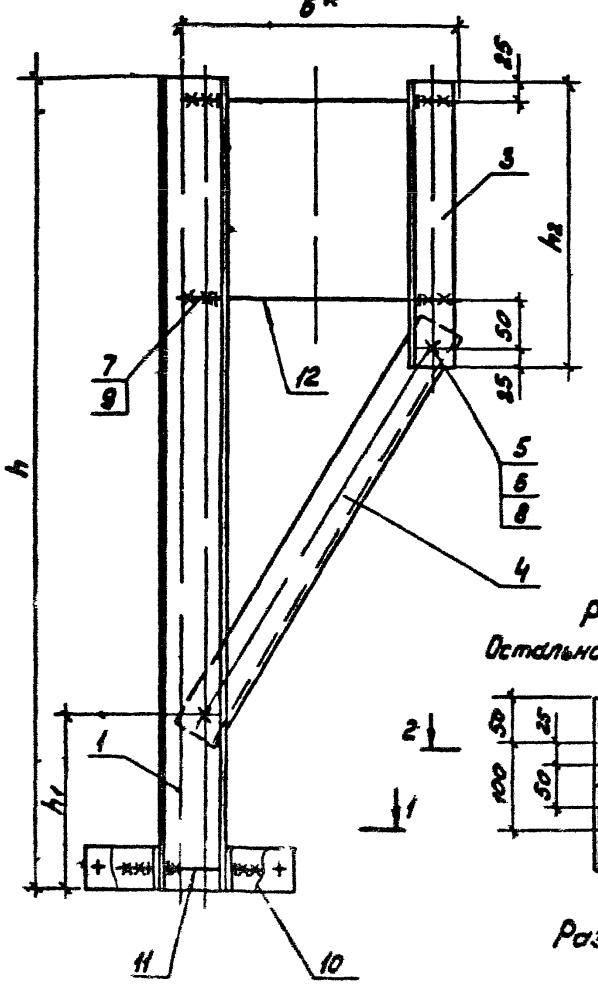

Рис 2

Остальное - см рис 1

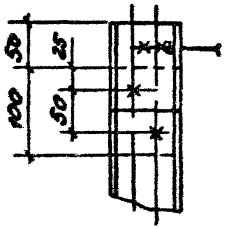

Разрез 2-2

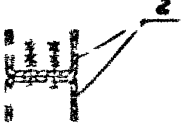

1 * Размер для справок

2 Разрез см. черт 5407-10.

Обозначение	Рис	Размеры, мм				Масса, кг
		в	h	h_1	h_2	
5407-100 2 90	1	310	950	200	325	6,32
-01		350	1050		475	6,84
-02			950		375	6,46
-03			1050		475	7,03
-04		410				7,17
-05						7,10
-06			1100		500	7,31
-07		310	1450	300	325	8,45
-08		350	1550		475	8,96
-09			1450		375	8,67
-10			1550		475	9,23
-11		410				9,18
-12						9,20
-13			1600		500	9,52
-14		310	1950	400	325	10,66
-15		350	2000		475	11,02
-16			1950		375	10,98
-17			2000		475	11,19
-18		410				11,24
-19						11,26
-20	2	410	2100		500	11,73

Инв. № подл. | Подпись и дата | Взам. инв. №

Нач. отд.	Вейн		
Нач. сект.	Ковалев		
Гл. конст.	Ковалев		
Гл. инж.	Ковалев		

5407-100 2 90СБ

Подвес

Сборочный чертеж

Стадия	Масса	Масштаб
Р	См. табл.	1:10

Лист | Листов 1

ЦНИИЭП Тяжпромэлектропроект имени Ф.Б. Якубовского г. Москва А

Инв.№ подл.	Подп. и дата	Взам. инв.№

Позиция	Зона	Поз	Обозначение	Наименование	Кол. на испол. 5.407-100 2.100 –	01	02	03	04	05	06	07	08	09	Примечание
				Документация											
			5 407-100.2.100 СБ	Сборочный чертеж	X	X	X	X	X	X	X	X	X	X	
				Детали											
				Швеллер											
				УСЭК54У3, ТУ36 2355 80											
54		1	5 407-100 2.101	ℓ=600	1	1	1	1	1		1		1	1	1,85кг
			01	ℓ=650						1		1			2,11кг
				Уголок											
				УСЭК55У3, ТУ36-2355-80											
54		2	5.407-100 2 102	ℓ=275	1										0,53кг
			01	ℓ=325		1		1							0,63кг
			02	ℓ=400					1	1					0,78кг
			03	ℓ=425			1				1	1	1		0,83кг
			04	ℓ=450										1	0,87кг

5 407-100 2 100

Нач.отд.	Ивкин		
Н.контр.	Лукичева		
Гл.констр.	Лукичева		
Ст.инж.	Алексеев		

Кронштейн

Стадия	Лист	Листов
Р	1	2

ВНИПИ ТЯЖПРОМЭЛЕКТРОПРОЕКТ имени Ф.Б. Якубовского Москва

Копировал Сергеева Формат А4

Инв.№ подл.	Подп. и дата	Взам. инв.№

Позиция	Зона	Поз	Обозначение	Наименование	Кол. на испол. 5 407-100 2 100 –	01	02	03	04	05	06	07	08	09	Примечание
				Стандартные изделия											
		3		Гайка М12, ГОСТ5915 70	5	5	5	13	13	13	13	5	5	5	
		4		Шайба 12, ГОСТ11371 78	3	3	3	7	7	7	7	3	3	3	
				Прочие изделия											
		5		Анкер УСЭК 64У3											
				ТУ36 2355 80	2	2	2	2	2	2	2	2	2	2	
				Шпилька ТУ36-2355-80											
		6		УСЭК81-191	1	1	1	1	1	1	1	1	1	1	
		7		УСЭК81-394				2	2	2	2				
				Шпилька ТУ36-1454-78											
		7		К122У3	2	2	2								
		7		К123У3								2	2	2	

23452-02 12

5 407-100.2.100

Лист 2

Копировал Сергеева Формат А4

12

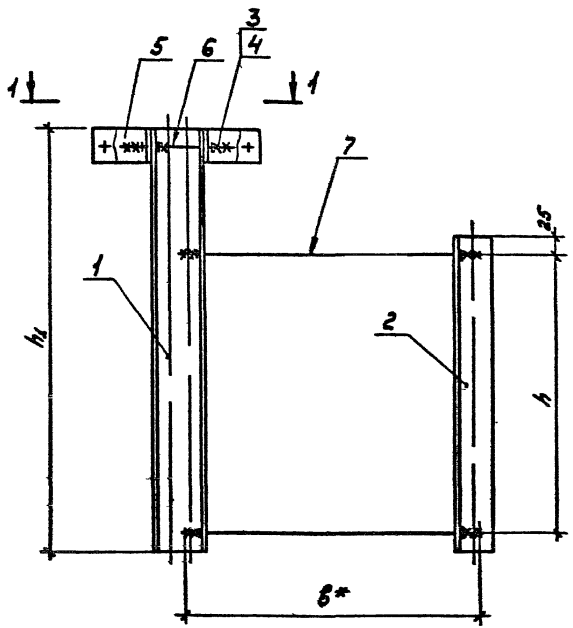

Обозначение	Размеры, мм			Масса, кг
	h	h_1	в	
5 407-100 2 100	225	600	310	4,00
-01	275			4,10
-02	375			4,30
-03	275		350	4,16
-04	350			4,31
-05		650		4,47
-06	375	600		4,36
-07		650	410	4,62
-08		600		4,46
-09	400			4,50

1 * Размер для справок
2 Вид 1-1 см черт 5 407-100 2 50

Нач. отд.	Ивкин			5 407-100 2 100 СБ
Н. контр.	Лукашевич		10.06.	Кронштейн Сборочный чертеж
Гл. контр.	Лукашевич			
Ст. инж.	Аллакозов			

Стадия	Масса	Масштаб
Р	См табл.	1 5
Лист	Листов 1	

ВНИПИ ТЯЖПРОМЭЛЕКТРОПРОЕКТ ИМЕНИ Ф.Б.ЯКУБОВСКОГО МОСКВА

Инв. № подл. | Подп. и дата | Взам. инв. №

23452 02 23

Копировал Сергеева Формат А3

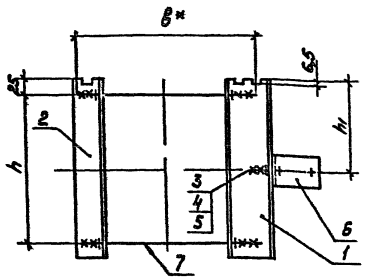

Обозначение	Размеры, мм в	h	h_1	Масса, кг
5 407-100 2 110	310	225	125	2,50
-01	350	275	150	2,83
-02		375	200	3,36
-03	410			3,45
-04		400	225	3,66

* Размеры для справок

Формат	Зона	Поз.	Обозначение	Наименование	Кол. на исполн. 5 407-100 2 110 -	01	02	03	04		Примечание
				Детали							
				Швеллер							
				УСЭК54У3 ТУ36 2355 80							
64		1	5 407-100 2 111	ℓ-275	1						0,89
			-01	ℓ=325		1					1,05
			-02	ℓ=425			1	1			1,38
			-03	ℓ=450					1		1,46
				Уголок							
				УСЭК55У3 ТУ36 2355-80							
64		2	5 407-100 2 112	ℓ-275	1						0,53
			01	ℓ=325		1					0,63
			-02	ℓ=425			1	1			0,83
			-03	ℓ=450					1		0,87
				Стандартные изделия							
		3		Болт М12×35 ГОСТ7798 70	1	1	1	1	1		
		4		Гайка М12 ГОСТ5915-70	2	10	10	10	10		
		5		Шайба ГОСТ11371-78	1	5	5	5	5		
				Прочие изделия							
		6		Анкер УСЭК64У3 ТУ36-2355-80	1	1	1	1	1		
				Шпилька ТУ36 2355-80							
		7		УСЭК81-3У1		2	2				
				Шпилька ТУ36-1454 78							
		7		К122У3	2						
		7		К123У3				2	2		

Нач.отд.	Ивкин		
Н.контр.	Лукашевич		10.88
Гл.контр.	Лукашевич		
Ст.инж.	Алмазов		

5 407-100 2 110

Обхват

Стадия	Масса	Масштаб
Р	См табл	1:5

Лист | Листов 1

ВНИПИ ТЯЖПРОМЭЛЕКТРОПРОЕКТ ИМЕНИ Ф.Б.ЯКУБОВСКОГО МОСКВА

Инв.№ подл. | Подп. и дата | Взам.инв.№

23452 02 24

Копировал Сергеева Формат А3

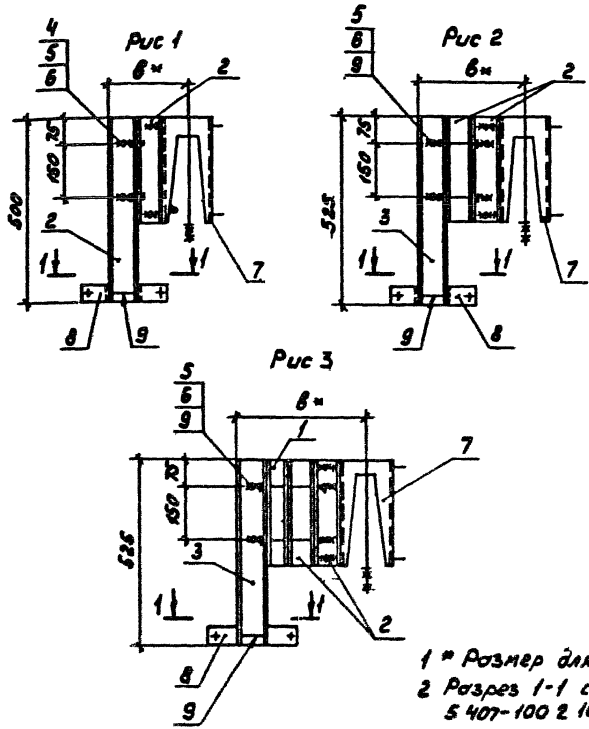

Формат	Зона	Поз.	Обозначение	Наименование	Кол. на исп. –	01	02	Примечание
				Детали				
БЧ		1	5 407-100 2 121	Швеллер УСЭК53У3				
				ТУ36-2355-80				
				ℓ=300			1	0,85кг
				Швеллер УСЭК 54У3				
				ТУ36-2355-80				
БЧ		2	5 407-100 2 122	ℓ=300	1	2	2	0,97кг
БЧ		3	5.407-100 2 123	ℓ=500	1			1,62кг
			01	ℓ=550		1	1	1,78кг
				Стандартные изделия				
		4		Болт М12-35 ГОСТ 7798-70	2			
		5		Гайка М12 ГОСТ 5915-70	9	13	13	
		6		Шайба 12 ГОСТ 11371 78	5	7	7	
				Прочие изделия				
				Основание закрепа				
		7		К12ТУ3 ТУ36-1454-84	1	1	1	
				Анкер УСЭК 64У3				
		8		ТУ36-2355 80	2	2	2	
				Шпилька УСЭК81-1У1				
		9		ТУ36-2365-80	1	3	3	

1 * Размер для справок.
2 Разрез 1-1 см черт 5 407-100 2 10

Обозначение	Рис	в	Масса, кг
5 407-100.2 120	1	220	5,80
-01	2	295	7,20
02	3	345	8 05

5.407-100.2.120

Подвес

Стадия	Масса	Масштаб
Р	См табл.	1:10

Инв. № подл. | Подп. и дата | Взам. инв. №

Формат А3

Инв.№подл. | Подп. и дата | Взам.инв.№

Позиция	Зона	Поз	Обозначение	Наименование	Кол. на испол. 5.407-100.2.130 –	01	02	03	04	05	06	07	08		Примечание
				Документация											
			5.407-100.2.130СБ	Сборочный чертеж	X	X	X	X	X	X	X	X	X		
				Детали											
БЧ		1	5.407-100.2.131	Швеллер УСЗК55У3 ТУ36-2355-80 ℓ=300							2	2	2		0,85кг
БЧ		2	5.407-100.2.132	Швеллер УСЗК54У3 ТУ36-2355-80 ℓ=300	2	2	2	4	4	4	4	4	4		0,97кг

			5.407-100.2.130	
Нач.отд.	Ивкин		Подвес	Стадия Р / Лист 1 / Листов 4
Н.контр.	Лихачева	10.86		ВНИПИ ТЯЖПРОМЭЛЕКТРОПРОЕКТ имени Ф.Б.ЯКУБОВСКОГО МОСКВА
Рук.гр.	Лихачева			
Ст.инж.	Алексеев			

Копировал Сергеева Формат А4

Инв.№подл. | Подп. и дата | Взам.инв.№

Позиция	Зона	Поз	Обозначение	Наименование	Кол. на испол. 5.407-100.2.130 –	01	02	03	04	05	06	07	08		Примечание
				Швеллер УСЗК54У3 ТУ36-2355-80											
БЧ		3	5.407-100.2.133	ℓ=1000	1			1			1				3,25кг
			-01	ℓ=1500		1			1			1			4,87кг
			-02	ℓ=2000			1			1			1		6,5кг
БЧ		4	5.407-100.2.134	Уголок УСЗК55У3 ТУ36 2355-80 ℓ=350	1	1	1	1	1	1	1	1	1		0,68кг
				Уголок УСЗК55У3 ТУ36-2355-80											
БЧ		5	5.407-100.2.135	ℓ=650	1										1,26кг
			-01	ℓ=700				1							1,36кг
			-02	ℓ=775							1				1,52кг

	5.407-100.2.130	Лист 2

Формат А4

23452 02 26

Инв.№ подл. | Подп. и дата | Взам. инв.№

Позиция	Зона	Поз.	Обозначение	Наименование	Кол на изделие 5.407-100 2.130 –	01	02	03	04	05	06	07	08	Примечание
				Подкос										
				Уголок УС3К55Ч3										
				ТУ36-2355-80										
БУ		5	5.407-100 2.135 -03	ℓ=1050		1								2,04кг
			-04	ℓ=1075					1					2,09кг
			-05	ℓ=1150								1		2,24кг
			-06	ℓ=1525			1							2,97кг
			-07	ℓ=1550									1	3,02кг
			-08	ℓ=1600						1				3,12кг
				Стандартные изделия										
		6		Болт М12×35 ГОСТ 7798-70	6	6	6	2	2	2	2	2	2	
		7		Гайка М12 ГОСТ 5915-70	17	17	17	25	25	25	25	25	25	
		8		Шайба 12 ГОСТ 11371-78	9	9	9	13	13	13	13	13	13	

Копировал Сергеева Формат А

Инв.№ подл. | Подп. и дата | Взам. инв.№

Позиция	Зона	Поз.	Обозначение	Наименование	Кол на изделие 5.407-100 2.130 –	01	02	03	04	05	06	07	08	Примечание
				Прочие изделия										
		9		Основание закреп										
				К12713, ТУ36-1454-78	1	1	1	1	1	1	1	1	1	
		10		Анкер УС3К64Ч3										
				ТУ36-2355-80	2	2	2	2	2	2	2	2	2	
		11		Шпилька										
				ТУ36-2355-80										
				УС3К81-1Ч	1	1	1	5	5	5	1	1	1	
				УС3К81-2Ч							4	4	4	

Копировал Сергеева Формат А4

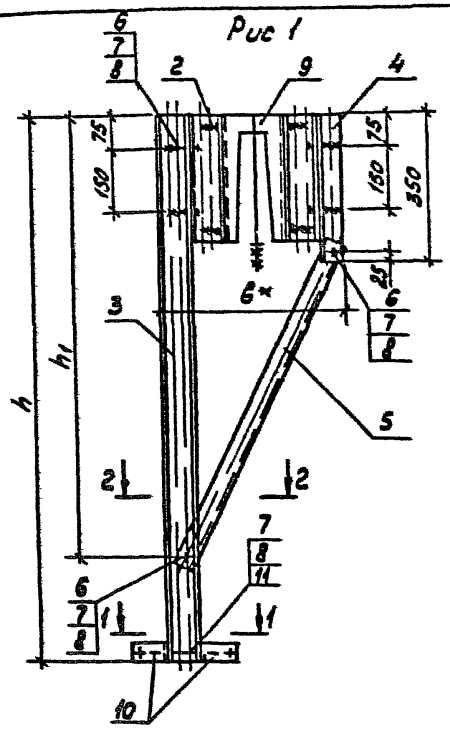

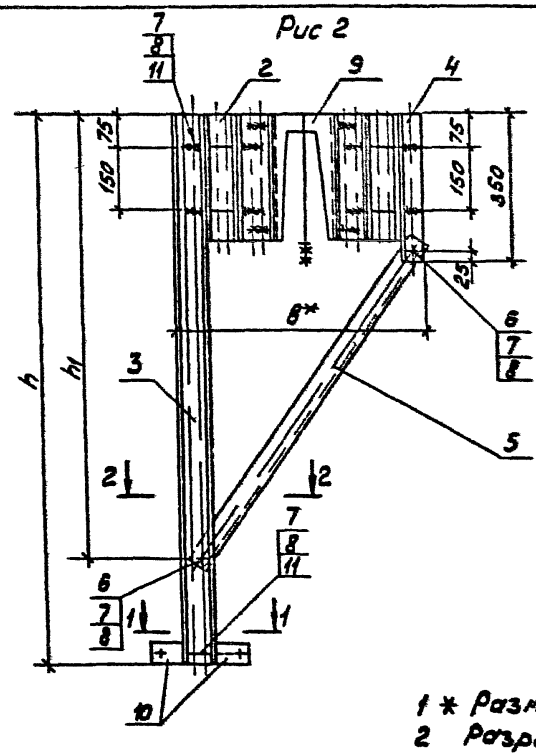

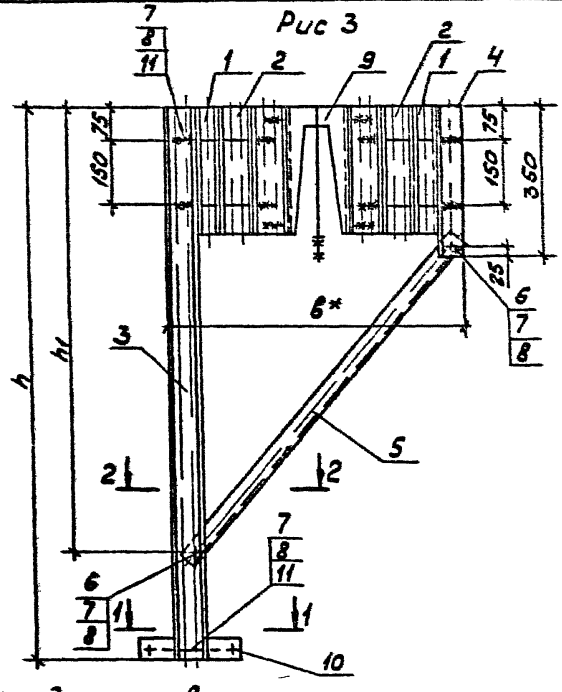

1 * Размер для справок
2 Разрез 1-1 см черт 5 407-100.2 10СБ

Обозначение	Рис	Размеры, мм			Масса, кг
		в	h	h_1	
5 407 100 2 130	1	415	1000	750	11 16
-01			1500	1300	13 55
-02			2000	1775	15 62
-03	2	565	1000	750	13 19
-04			1500	1225	15,57
-05			2000	1800	18 20
-06	3	665	1000	750	15,41
-07			1500	1250	17 79
-08			2000	1700	19 55

Нач отд.	Ивкин		
Н.контр.	Лукашевич		10 98
Гл.контр.	Лукашевич		
Ст.инж.	Аллаказов		

5 407-100 2 130 СБ

Подвес
Сборочный чертеж

Стадия	Масса	Масштаб
Р	см табл	1 10
Лист	Листов 1	

ВНИПИ ТЯЖПРОМЭЛЕКТРОПРОЕКТ ИМЕНИ Ф.Б.ЯКУБОВСКОГО МОСКВА

Инв. № подл. | Подп. и дата | Взам. инв. №

23452 02 28

Копировал Сергеева Формат А3

Рис 1

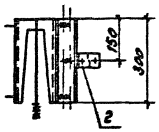

Рис.2

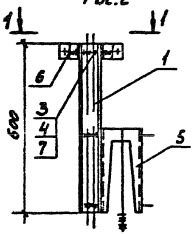

Обозначение	Рис.	Масса, кг
5 407-100.2 140	1	3,65
-01	2	4,98

Вид 1-1 см черт 5 407-100 2.50

Формат	Зона	Поз.	Обозначение	Наименование	Кол -	Кол 01	Примечание
				Детали			
				Швеллер УСЭК54У3			
				ТУ36-2355-80			
64		1	5 407-100.2.141	ℓ=300	1		0,97кг
			-01	ℓ=600		1	1,95кг
				Стандартные изделия			
		2		Болт М12×35 ГОСТ7798-70	1		
		3		Гайка М12 ГОСТ5915-70	2	5	
		4		Шайба 12 ГОСТ11371-78	1	3	
				Прочие изделия			
		5		Основание закрепа			
				К127У3 ТУ36-1454-84	1	1	
		6		Анкер УСЭК 64У3			
				ТУ36-2355-80	1	2	
		7		Шпилька УСЭК81-1У1			
				ТУ36-2355-80		1	

5.407-100.2.140				
Кронштейн	Стадия	Масса	Масштаб	
	Р	см табл	1	
	Лист			
	Тяжелый			

Копировал Сергеев

Формат	Зона	Поз.	Обозначение	Наименование	Кол на исполн 5 407-100 2.150															Примечание
					–	01	02	03	04	05	06	07	08	09	10	11	12	13	14	
				Документация																
			5 407-100 2 150СБ	Сборочный чертеж	X	X	X	X	X	X	X	X	X	X	X	X	X	X	X	
				Детали																
				Круг В6 ГОСТ2590-71 * / В Ст3кп2-II ГОСТ535 79																
Б4		1	5 407-100 2 151	ℓ = 1100	1															0,24кг
			01	ℓ = 6050		1														1 33кг
			02	ℓ = 6110			1													1 34кг
			03	ℓ = 6180				1												1 36кг
			04	ℓ = 6230					1											1 37кг
			05	ℓ = 6280						1										1 38кг
			06	ℓ = 6350							1									1 39кг
			07	ℓ = 6410								1								1 41кг
			08	ℓ = 6480									1							1 42кг
			09	ℓ = 12050										1						2 65кг
			10	ℓ = 12110											1					2,66кг
			11	ℓ = 12170												1				2,67кг
			12	ℓ = 12230													1			2 69кг
			13	ℓ = 12290														1		2 70кг
			14	ℓ = 12350															1	2,71кг
Б4		2	5 407-100 2 152	Труба 15×2 8																
				ГОСТ 3262-75																
				ℓ = 50	2	2	2	2	2	2	2	2	2	2	2	2	2	2	2	

Нач отд	Ивкин		
Н. контр	Лукашевич		10.86
Гл. констр	Лукашевич		
Ст инж.	Алмазов		

5.407-100 2.150

Трос

Стадия	Лист	Листов
Р		1

ВНИПИ ТЯЖПРОМЭЛЕКТРОПРОЕКТ ИМЕНИ Ф.Б.ЯКУБОВСКОГО МОСКВА

23452 02 30

Копировал Сергеева Формат А3

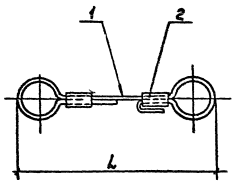

Обозначение	L мм	Масса кг
5407 100 2 150	400	0,37
-01	5115	1,46
-02	5175	1,47
-03	5235	1,49
-04	5295	1,50
-05	5350	1,51
06	5415	1,53
07	5475	1,54
08	5550	1,55
09	11115	2,78
10	11175	2,79
-11	11235	2,81
12	11295	2,82
-13	11355	2,83
14	11415	2,85

Трос покрыть лаком ГФ 95, ГОСТ 8018-70

Нач.отд.	Ивкин		
Инженер	Лисичкин		
Ст.инж.	Алексеев		
Ст.инж.	Алексеев		

5407-100 2 150 СБ

Трос
Сборочный чертеж

Стадия	Масса	Масштаб
Р	Ст. табл	1 5

Лист | Листов 1

ВНИПИ ТЯЖПРОМЭЛЕКТРОПРОЕКТ ИМЕНИ Р.Я.КУБ.ЗОВОЙ МОСКВА

Инв.№ подл. | Подп. и дата | Взам.инв.№

2345 02 31

Копировал Сергеева Формат А3

Рис 1

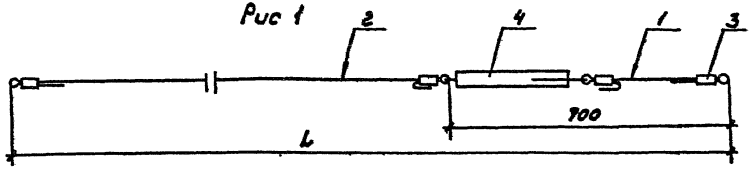

Рис 2

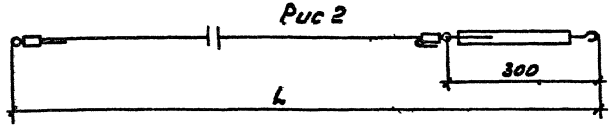

Обозначение 5.407-100 2.160 Рис 1	Рис 2	L_1 мм	Масса, кг
–	06	5400	2,30
01	07	5500	
02	08	5600	
03	09	11400	3,62
04	10	11500	
05	11	11600	

Формат	Зона	Поз	Обозначение	Наименование	Кол на испол 5.407-100 2.160 –	01	02	03	04	05	06	07	08	09	10	11	Примечание
А3		1	5.407-100 2.150	Трос	1	1	1	1	1	1							
				Круг ВБ ГОСТ 2590-71* / Вст 3кп2-II ГОСТ 535-79													
БУ		2	5.407-100 2.161	ℓ = 5900	1	1	1				1	1	1				1,30 кг
			-01	ℓ = 11900				1	1	1				1	1	1	2,62 кг
БУ		3	5.407-100 2.162	Труба 15×2,8 ГОСТ 3262-75													
				ℓ = 50	2	2	2	2	2	2	2	2	2	2	2	2	
		4		Муфта К 80 ЦУ3													
				ТУ 36-1445-82	1	1	1	1	1	1	1	1	1	1	1	1	

Трос поз 2 покрыть лаком ГФ-95 ГОСТ 8018-70

Инв. № подл. | Подпись и дата | Взам. инв. №

Нач. отд.	Шевкин		
Конструктор	Кустов		
Руководитель	Кустов		
Ст. инж.	Алексеев		

5.407-100 2.160

Трос

Стадия	Масса	Масштаб
Р	См. табл.	
Лист	Листов 1	

ВНИИГИ Тяжпромэлектропроект имени Р.Э. Кузьбовского Москва

23952 02 32

Копировал Сергеева Формат А3

Позиция	Кол. на испол.	Поз.	Обозначение	Наименование	Кол. на испол. 5.407-100.2.170 –	01	02	03	04	05	06	07	08	09	10	11	12	13	14	Примечание
				Документация																
			5.407-100.2.170 СБ	Сборочный чертеж	X	X	X	X	X	X	X	X	X	X	X	X	X	X	X	
				Сборочные единицы																
А3	1	1	5.407-100.2.250	Коробка	3	4	5	6	7	8	9	10	11	3	4	5	6	7	8	По проекту
				Детали																
Б4	2	2	5.407-100.2.171	Патрубок																
				Труба 15×2,8 ГОСТ 3262-75																	
				ℓ=50	2	2	2	2	2	2	2	2	2	2	2	2	2	2	2	
Б4	3	3	5.407-100.2.172	Трос																
				Ø6 ГОСТ 2590-71 * Круг В Ст 3 пс 2-Д ГОСТ 535-79	25,1	31,1	37,2	43,2	49,3	55,3	61,4	67,4	73,5	19,0	25,0	31,1	37,1	43,2	49,2	м
				Прочие изделия																
		4		Лента ЛМ 10 УХ 12																
				ГОСТ 17563-80	6,0	9,0	12,0	15,0	18,0	21,0	24,0	27,0	30,0	6,0	9,0	12,0	15,0	18,0	21,0	м
		5		Муфта К 804 У3																
				ТУ 36-1445-82	1	1	1	1	1	1	1	1	1	1	1	1	1	1	1	
				Материалы																
		6		Кабель * *	11,3	17,3	23,4	29,4	35,5	41,5	47,6	53,6	59,7	11,3	17,3	23,4	29,4	35,5	41,5	м

Исполнения 15 ÷ 26 см. лист 2

Инв. № подл. | Подп. и дата | Взам. инв. №

						5.407-100 2.170	
Нач.отд.	Шкин				Комплектные линии КЛ-1, КЛ-2, КЛ-3 (КЛ-1А, КЛ-2А, КЛ-3А)	Стадия	Лист	Листов
Н.контр.	Лисичева					Р	1	2
Гл.констр.	Кравцова							
Отд.ОВиК	Кислова							

Копировал Сергеева Формат А4

33452 02

Позиция	Зона	Поз.	Обозначение	Наименование	Кол. на исполн. 5 407-100 2 170															Примечание
					15	16	17	18	19	20	21	22	23	24	25	26				
				Документация																
			5 407-100 2 170СБ	Сборочный чертеж	X	X	X	X	X	X	X	X	X	X	X	X				
				Сборочные единицы																
А3		1	5 407-100 2 250	Коробка	9	10	11	3	4	5	6	7	8	9	10	11				По проекту
				Детали																
Б4		2	5 407-100 2 171	Патрубок																
				Труба 15×2,8 ГОСТ 3262-75																
				ℓ=50	2	2	2	2	2	2	2	2	2	2	2	2				
Б4		3	5 407 100 2 172	Трос																
				Круг ВБ ГОСТ 2590-71 * / ВСт 3кп2-II ГОСТ 535-79	55,3	61,3	67,4	13,0	19,1	25,1	31,2	37,2	43,3	49,3	55,4	61,4				м
				Прочие изделия																
		4		Лента ЛМ 10 УХЛ2																
				ГОСТ 17563-80	24,0	27,0	30,0	6,0	9,0	12,0	15,0	18,0	21,0	24,0	27,0	30,0				м
				Муфта К804У3																
		5		ТУ36-1445-82	1	1	1	1	1	1	1	1	1	1	1	1				
				Материалы																
		6		Кабель **	47,6	53,6	59,7	11,3	17,3	23,4	29,4	35,5	41,5	47,6	53,6	59,7				м

** Марка и сечение по проекту

5 407-100 2 170 Лист 2

Копировал Сергеева 23452 02 34 Формат А3

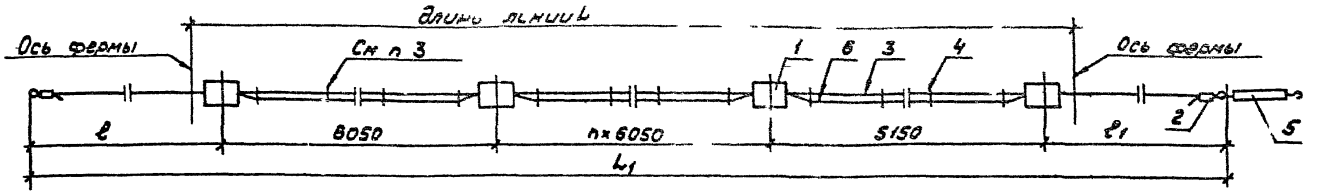

Обозначение	Тип линии	Условная длина линии L, м	Кол коробок поз 1, шт	Размеры, мм		
				L_1	l	l_1
5 407-100 2 170	КЛ-1 (КЛ-1А) см п.2	12	3	24250	6700	6350
-01		18	4	30300		
-02		24	5	36350		
-03		30	6	42400		
-04		36	7	48450		
-05		42	8	54500		
-06		48	9	60550		
-07		54	10	66600		
-08		60	11	72650		
-09	КЛ 2 (КЛ-2А) см п.2	12	3	18150	600	
-10		18	4	24200		
-11		24	5	30250		
-12		30	6	36300		
-13		36	7	42350		
-14		42	8	48400		
-15		48	9	54450		
-16		54	10	60500		
-17		60	11	66550		

Обозначение	Тип линии	Условная длина линии L, м	Кол коробок поз 1 шт	Размеры, мм		
				L_1	l	l_1
5 407-100.2 170 18	КЛ 3 (КЛ 3А) см п.2	12	3	12200	600	400
-19		18	4	18250		
-20		24	5	24300		
-21		30	6	30350		
22		36	7	36400		
-23		42	8	42450		
-24		48	9	48500		
-25		54	10	54550		
-26		60	11	60600		

1 Для линии КЛ 1А, КЛ 2А, КЛ 3А изображение зеркальное

2 Линии с концевыми креплениями троса КЛ 1 (КЛ-1А) - к стенам, КЛ-2 (КЛ-2А) - к стене и ферме, КЛ-3 (КЛ-3А) - к фермам

3 Крепление кабеля к тросу выполнить по 5 407-100 2 280 с шагом не более 500мм

4 Трос покрыть лаком ГФ95 ГОСТ 8018-70

Нач.отд.	Цёкин		
Инженер	Рыскиева		10.82
Проверил	Чернявский		
Сделал	Лазогозов		

5 407-100.2 170 СБ

Комплектные линии КЛ 1, КЛ 2, КЛ-3 (КЛ 1А, КЛ 2А КЛ 3А) Сборочный чертеж

Стадия	Масса	Масштаб
Р		
Лист	Листов 1	

ВНИПИ ТЯЖПРОМЭЛЕКТРОПРОЕКТ имени Ф.Б.Якубовского МОСКВА

23452 02 35

Копировал Сергеева Формат А3

Инв.№подл. | Подп. и дата | Взам.инв.№

Формат	Зона	Поз.	Обозначение	Наименование	Кол на исполн 5407-100 2 180															Примечание
					–	01	02	03	04	05	06	07	08	09	10	11	12	13	14	
				Документация																
			5407-100 2 180СБ	Сборочный чертеж	X	X	X	X	X	X	X	X	X	X	X	X	X	X	X	
				Сборочные единицы																
А3		1	5407-100 2 250	Коробка	3	4	5	6	7	8	9	10	11	3	4	5	6	7	8	По проекту
				Детали																
Б4		2	5407-100 2 181	Патрубок																
				Труба 15×2,8 ГОСТ3262-75																
				l=50	2	2	2	2	2	2	2	2	2	2	2	2	2	2	2	
Б4		3	5407 100 2 182	Трос																
				Круг ВБ ГОСТ2590-71 * / ВСт3кп2-II ГОСТ539-79	25,1	31,1	37,2	43,2	49,3	55,3	61,4	67,4	73,5	19,0	25,1	31,1	37,2	43,2	49,3	м
				Прочие изделия																
		4		Лента ЛМ10УХЛ2																
				ГОСТ17563-80	7,5	10,5	14,5	16,5	19,5	22,5	25,5	29,5	31,5	7,5	10,5	14,5	16,5	19,5	22,5	м
		5		Муфта К804У3																
				ТУ36-1445-82	1	1	1	1	1	1	1	1	1	1	1	1	1	1	1	
				Материалы																
		6		Кабель **	14,4	20,5	26,5	32,6	38,6	44,7	50,7	56,9	62,9	14,5	20,5	26,6	32,6	38,7	44,7	м

Исполнения 15—26 см лист 2

Нач отд	Ивкин		
Н.контр	Лукашевич		10 73г
Гл.контр	Лукашевич		
Ст.инж.	Алпакозов		

5407-100 2 180

Комплектные линии КЛ-4, КЛ-5, КЛ-6 (КЛ-4А, КЛ-5А, КЛ-6А)

Стадия	Лист	Листов
Р	1	2

ВНИПИ ТЯЖПРОМЭЛЕКТРОПРОЕКТ ИМЕНИ Ф.Б.ЯКУБОВСКОГО МОСКВА

23452 02 36

Копировал Сергеева Формат А3

Инв.№ подл. | Подп. и дата | Взам. инв.№

Позиция	Зона	Поз	Обозначение	Наименование	Кол на исполн 5407-100.2.180 15	16	17	18	19	20	21	22	23	24	25	26	Примечание
				Документация													
			5407-100.2.180СБ	Сборочный чертеж	X	X	X	X	X	X	X	X	X	X	X	X	
				Сборочные единицы													
43		1	5407-100.2 250	Коробка	9	10	11	3	4	5	6	7	8	9	10	11	По проекту
				Детали													
64		2	5407-100.2.181	Патрубок													
				Труба 15×2,8													
				ГОСТ 3262-75, ℓ=50	2	2	2	2	2	2	2	2	2	2	2	2	
64		3	5407-100 2.182	Трос													
				Круг ВБ ГОСТ 2590-71 * В Ст.3кп2-П ГОСТ 535-79	55,3	61,4	67,4	13,1	19,1	25,2	31,2	37,3	43,3	49,4	55,4	61,5	м
				Прочие изделия													
		4		Лента ЛМ 10 У ХЛ 2													
				ГОСТ 17563-80	24,0	27,0	30,0	6,0	9,0	12,0	15,0	18,0	21,0	24,0	27,0	30,0	м
		5		Муфта К804 У3													
				ТУ 36-1445-82	1	1	1	1	1	1	1	1	1	1	1	1	
				Материалы													
		6		Кабель **	50,8	55,8	62,9	14,5	20,5	26,6	32,6	38,7	44,7	50,8	56,8	62,8	м

** Марка и сечение по проекту

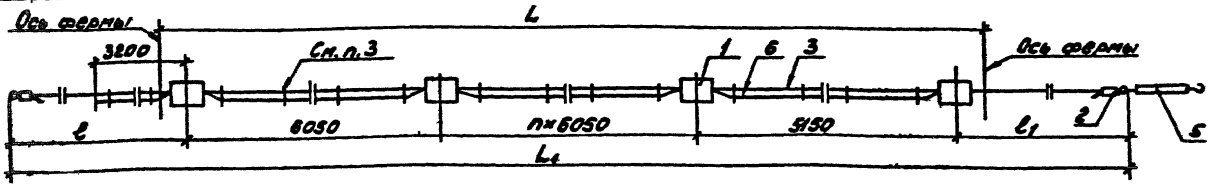

Обозначение	Тип линии	Условная длина линии L, м	Кол коробок поз.1, шт	Размеры, мм		
				L_1	ℓ	$ℓ_1$
5 407-100 2.180		12	3	24250		
-01		18	4	30300		
-02		24	5	36350		
-03	КЛ 4	30	6	42400		
04	(КЛ-4А)	36	7	48450	6700	
-05	см п.2	42	8	54500		
-06		48	9	60550		
-07		54	10	66600		
-08		60	11	72650		6350
-09		12	3	18150		
-10		18	4	24200		
-11		24	5	30250		
-12	КЛ 5	30	6	36300		
-13	(КЛ 5А)	36	7	42350	600	
-14	см п.2	42	8	48400		
-15		48	9	54450		
-16		54	10	60500		
-17		60	11	66550		

Обозначение	Тип линии	Условная длина линии L, м	Кол коробок поз.1, шт	Размеры, мм		
				L_1	ℓ	$ℓ_1$
5.407-100 2 180 18		12	3	12200		
-19		18	4	18250		
-20		24	5	24300		
-21	КЛ-6	30	6	30350		
-22	(КЛ 6А)	36	7	36400	600	400
-23	см п.2	42	8	42450		
-24		48	9	48500		
-25		54	10	54550		
-26		60	11	60600		

1 Для линии КЛ 4А, КЛ-5А КЛ 6А изображение зеркальное

2 Линии с концевыми креплениями троса КЛ 4 (КЛ-4А) - к стенам КЛ-5 (КЛ 5А) - к стене и ферме КЛ 6 (КЛ 6А) - к фермам.

3 Крепление кабеля к тросу выполнить по 5.407-100 2 280 с шагом не более 500 мм

4 Трос покрыть лаком ГФ95 ГОСТ 8018-70

Нач.отд.	Ивкин		
Н.контр.	Лукашевич		10.83
Гл.контр.	Лукашевич		
Ст.инж.	Алмазов		

5 407-100 2 180 СБ

Комплектные линии КЛ-4, КЛ-5, КЛ-6 (КЛ-4А, КЛ-5А, КЛ-6А) Сборочный чертеж

Стадия	Масса	Масштаб
Р		
Лист	Листов 1	

ВНИИ ТЯЖПРОМЭЛЕКТРОПРОЕКТ ИМЕНИ Ф.Б.ЯКУБОВСКОГО МОСКВА

23452 02 38

Копировал Сергеева

Формат А3

Формат	Зона	Поз	Обозначение	Наименование	Кол на исполн 5 407-100 2 190															Примечание
					–	01	02	03	04	05	06	07	08	09	10	11	12	13	14	
				Документация																
			5 407-100 2 190 СБ	Сборочный чертеж	X	X	X	X	X	X	X	X	X	X	X	X	X	X	X	
				Сборочные единицы																
А3		1	5.407-100 2 250	Коробка	3	4	5	6	7	8	9	10	11	3	4	5	6	7	8	По проекту
				Детали																
Б4		2	5 407-100.2 181	Патрубок																
				Труба 15×2,8																
				ГОСТ 3262-75, ℓ=50	2	2	2	2	2	2	2	2	2	2	2	2	2	2	2	
Б4		3	5 407-100.2.182	Трос																
				Круг В6 ГОСТ 2590-71*																
				Круг ВСт 3кп2-II ГОСТ 535-79	25,1	31,1	37,2	43,2	49,3	55,3	61,4	67,4	73,5	19,0	25,1	31,1	37,2	43,2	49,3	м
				Прочие изделия																
		4		Лента ЛМ 10 УХЛ2																
				ГОСТ 17563-80,	7,5	10,5	14,5	15,5	19,5	22,5	25,3	29,5	31,5	6,0	9,0	12,0	15,0	18,0	21,0	м
		5		Муфта К804У3																
				ТУ36-1445-82	1	1	1	1	1	1	1	1	1	1	1	1	1	1	1	
				Материалы																
		6		Кабель **	14,5	20,5	26,6	32,6	38,7	44,7	50,8	56,8	62,9	14,5	20,5	26,6	32,6	38,7	44,7	м

Исполнения 15 ÷ 26 см лист 2

Нач.отд.	Ивкин		
Н.контр.	Лукашев		10.84
Гл.контр.	Лукашев		
Ст.инж.	Алексеев		

5.407-100.2.190

Комплектные линии КЛ-7, КЛ-8, КЛ-9 (КЛ-7А, КЛ-8А КЛ-9А)

Стадия	Лист	Листов
Р	1	2

ВНИИ ТЯЖПРОМЭЛЕКТРОПРОЕКТ ИМЕНИ ФЕДЕРАЛЬНОГО МОСКВА

Инв.№ подл. | Подп. и дата | Взам. инв.№

Копировал Сергеева 23452 02 33 Формат А3

Формат	Зона	Поз	Обозначение	Наименование	Кол на исполн 5.407-100.2 190 15	16	17	18	19	20	21	22	23	24	25	26	Примечание
				Документация													
			5.407-100.2 190СБ	Сборочный чертеж	X	X	X	X	X	X	X	X	X	X	X	X	
				Сборочные единицы													
А3		1	5.407-100.2 250	Коробка	9	10	11	3	4	5	6	7	8	9	10	11	
				Детали													
БЧ		2	5.407-100 2 181	Патрубок													
				Труба 15×2,8 ГОСТ 3262-75														
				ℓ=50	2	2	2	2	2	2	2	2	2	2	2	2	
БЧ		3	5.407-100 2 182	Трос													
				Круг В6 ГОСТ 2590-71* / Вст.3кп2-1 ГОСТ 535-79	55,3	61,4	67,4	13,1	19,1	25,2	31,2	37,3	43,3	49,4	55,4	61,5	м
				Прочие изделия													
		4		Лента ЛМ 10 УХЛ2													
				ГОСТ 17563-80	25,5	29,5	31,5	6,0	9,0	12,0	15,0	18,0	21,0	24,0	27,0	30,0	м
		5		Муфта К804 У3													
				ТУ36-1445-82	1	1	1	1	1	1	1	1	1	1	1	1	
				Материалы													
		6		Кабель **	50,8	56,8	62,9	14,5	20,5	26,6	32,6	38,7	44,7	50,8	56,8	62,9	м

** Марка и сечение по проекту

Инв.№ подл. | Подп. и дата | Взам.инв.№

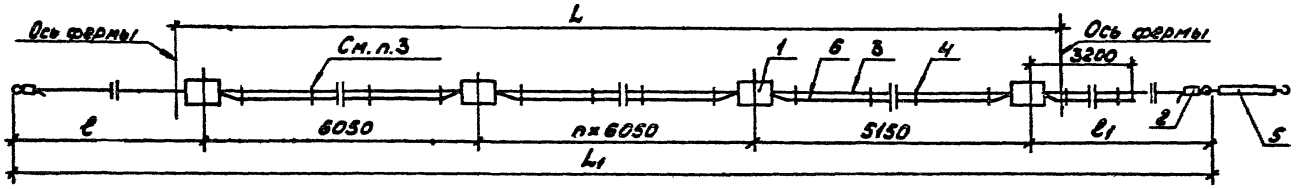

Обозначение	Тип линии	Условная длина линии L, м	Кол. коробок поз.1, шт	Размеры, мм		
				L_1	ℓ	$ℓ_1$
5.407-100.2.190	КЛ-7 (КЛ-7А) см. п.2	12	3	24250	5700	6350
-01		18	4	30300		
-02		24	5	36350		
-03		30	6	42400		
-04		36	7	48450		
-05		42	8	54500		
-06		48	9	60550		
-07		54	10	66600		
-08		60	11	72650		
-09	КЛ-8 (КЛ-8А) см. п.2	12	3	18150	600	
-10		18	4	24200		
-11		24	5	30250		
-12		30	6	36300		
-13		36	7	42350		
-14		42	8	48400		
-15		48	9	54450		
-16		54	10	60500		
-17		60	11	66550		

Обозначение	Тип линии	Условная длина линии L, м	Кол. коробок поз.1, шт	Размеры, мм		
				L_1	ℓ	$ℓ_1$
5.407-100.2.190-18	КЛ-9 (КЛ-9А) см. п.2	12	3	12200	600	400
-19		18	4	18250		
-20		24	5	24300		
-21		30	6	30350		
-22		36	7	36400		
-23		42	8	42450		
-24		48	9	48500		
-25		54	10	54550		
-26		60	11	60600		

1. Для линий КЛ-7А, КЛ-8А, КЛ-9А изображение зеркальное.
2. Линии с концевыми креплениями троса: КЛ-7 (КЛ-7А) - к стене, КЛ-8 (КЛ-8А) - к стене и ферме, КЛ-9 (КЛ-9А) - к фермам.
3. Крепление кабеля к тросу выполнить по 5.407-100.2.280 с шагом не более 500мм
4. Трос покрыть лаком ГФ95 ГОСТ 8018-70.

5.407-100 2.190 СБ

Комплектные линии КЛ-7, КЛ-8, КЛ-9 (КЛ-7А, КЛ-8А, "-9-" сборочный чер.)

Стадия	Масса	Масштаб
Р	-	-
Лист	Листов	

Формат	Зона	Поз.	Обозначение	Наименование	Кол на исполн 5 407-100 2 200																		Примечание
					–	01	02	03	04	05	06	07	08	09	10	11	12	13	14	15	16	17	
				Документация																			
			5.407-100 2.200СБ	Сборочный чертеж	X	X	X	X	X	X	X	X	X	X	X	X	X	X	X	X	X	X	
				Сборочные единицы																			
43		1	5 407-100 2 250	Коробка	3	4	5	6	7	8	9	10	11	3	4	5	6	7	8	9	10	11	По проекту
				Детали																			
54		2	5 407-100 2 201	Патрубок																			
				Труба 15×2,8																			
				ГОСТ3262-75, ℓ=50	2	2	2	2	2	2	2	2	2	2	2	2	2	2	2	2	2	2	
54		3	5 407-100 2 202	Трос																			
				Круг В6 ГОСТ2590-71 * / В Ст3кп2-II ГОСТ535 79	19,0	25,1	31,1	37,2	43,2	49,3	55,3	61,4	67,4	13,0	19,0	25,1	31,1	37,2	43,2	49,3	55,3	61,4	м
				Прочие изделия																			
		4		Лента ЛМ-10 УХЛ2																			
				ГОСТ17563-80,	7,5	10,5	13,5	16,5	19,5	22,5	25,5	28,5	31,5	6,5	9,5	12,5	15,5	18,5	21,5	24,5	27,5	30,5	м
		5		Муфта К804У3																			
				ТУ36-1445-82	1	1	1	1	1	1	1	1	1	1	1	1	1	1	1	1	1	1	
				Материалы																			
		6		Кабель **	17,6	23,7	29,7	35,8	41,8	47,9	53,9	60,0	66,0	17,6	23,7	29,7	35,8	41,8	47,9	53,9	60,0	66,0	м

** Марка и сечение по проекту

Нач.отд.	Ивкин		
Н.контр.	Лукашевич		10.84
Гл.констр.	Лукашевич		
Ст.инж.	Алакозов		

5407-100 2 200

Комплектные линии КЛ-10, КЛ-11 (КЛ 10А)

Стадия	Лист	Листов
Р		1

ВНИПИ ТЯЖПРОМЭЛЕКТРОПРОЕКТ ИМЕНИ Ф.Б.ЯКУБОВСКОГО МОСКВА

23452 02 42

Копировал Сергеева

Формат А3

Инв.№ подл. | Подп. и дата | Взам.инв.№

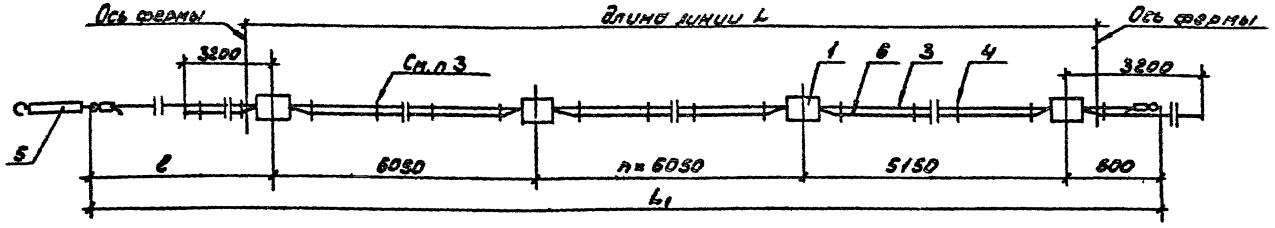

Обозначение	Тип линии	Условная длина линии L, мм	Кол коробок поз.1, шт	Размеры, мм L	Размеры, мм l
5.407-100.2 200	КЛ-10 (КЛ 10А) см п.2	12	3	18150	6350
-01		18	4	24200	
-02		24	5	30250	
-03		30	6	36300	
-04		36	7	42350	
-05		42	8	48400	
06		48	9	54450	
-07		54	10	60500	
-08		60	11	66550	
-09	КЛ 11 См.п 2	12	3	12100	400
-10		18	4	18150	
-11		24	5	24200	
-12		30	6	30250	
-13		36	7	36300	
-14		42	8	42350	
-15		48	9	48400	
-16		54	10	54450	
-17		60	11	60500	

1 Для линии КЛ 10А изображение зеркальное

2 Линии с концевыми креплениями троса КЛ-10(КЛ 10А)-к стене и ферме, КЛ 11 к фермам

3 Крепление кабеля к тросу выполнить по черт. 5 407-100.2 280 с шагом не более 500 мм

4 Трос покрыть лаком ГФ95 ГОСТ8018-70

Нач.отд.	Ивкин			5407-100 2 200СБ
Н.контр.	Лукашевич		10.88	Комплектные линии КЛ-10 КЛ-11 (КЛ-10А) Сборочный чертеж
Гл.контр.	Лукашевич			Стадия: Р; Масса: -; Масштаб: -
Ст инж.	Алмазов			Лист; Листов 1

ВНИПИ ТЯЖПРОМЭЛЕКТРОПРОЕКТ ИМЕНИ Ф.Б.ЯКУБОВСКОГО МОСКВА

23452 02 43

Копировал Сергеева Формат А3

Формат	Зона	Поз	Обозначение	Наименование	Кол на исполн 5 407-100 2 210														Примечание
					–	01	02	03	04	05	06	07	08	09	10	11	12	13	14	
				Документация															
			5.407-100 2 210 СБ	Сборочный чертеж	X	X	X	X	X	X	X	X	X	X	X	X	X	X	X	
				Сборочные единицы															
А3		1	5 407-100 2 250	Коробка	2	3	4	5	6	2	3	4	5	6	2	3	4	5	6	По проекту
				Детали															
БЧ		2	5 407-100 2 211	Патрубок															
				Труба 15×2,8															
				ГОСТ 3262 75 ℓ=50	2	2	2	2	2	2	2	2	2	2	2	2	2	2	2	
БЧ		3	5 407-100.2 212	Трос															
				Круг В6 ГОСТ 2590-71 * 8Ст3кп2-Д ГОСТ 535-79	3,70	4,91	6,11	7,32	8,52	2,50	3,70	4,91	6,11	7,32	1,30	2,51	3,71	4,92	6,12	м
				Прочие изделия															
		4		Лента ЛМ 10 УХЛ2 ГОСТ 17563-80	5,5	11,0	17,0	22,5	28,5	5,5	11,0	17,0	22,5	28,5	5,5	11,0	17,0	22,5	28,5	м
		5		Муфта К804 УЗ ТУ36-1445 82	1	1	1	1	1	1	1	1	1	1	1	1	1	1	1	
				Материалы															
		6		Кабель **	11,2	23,3	35,3	47,4	59,4	11,2	23,3	35,3	47,4	59,4	11,2	23,3	35,3	47,4	59,4	м

** Марка и сечение по проекту

| | | | | | | | | | | | | | | |

Рис 1

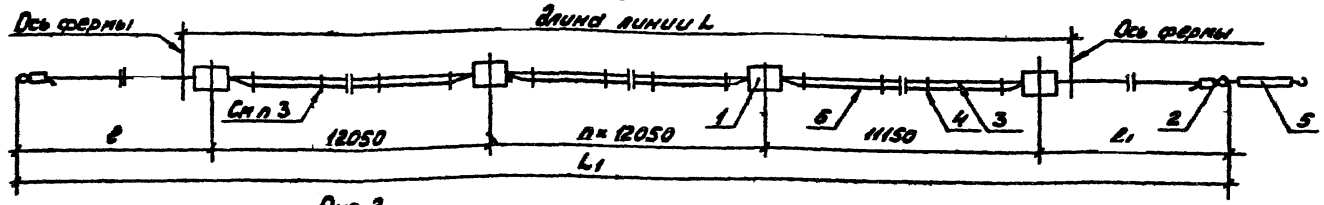

Рис 2

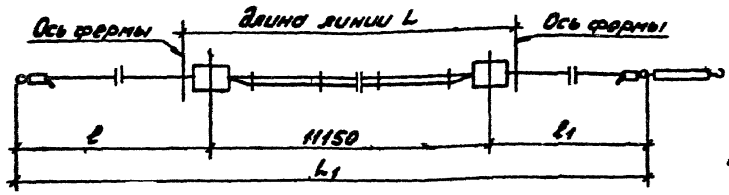

1 Для линии КЛ-12А, КЛ-13А, КЛ-14А изображение зеркальное

2 Линии с концевыми креплениями троса КЛ-12 (КЛ-12А) - к стенам, КЛ-13 (КЛ 13А) - к стене и ферме, КЛ 14 (КЛ 14А) - к фермам

3 Крепление кабеля к тросу выполнить по 5 407-100 г 280 с шагом не более 500мм

4 Трос покрыть лаком ГФ95 ГОСТ8018-70

Обозначение	Тип линии	Рис	Условная длина линии L, мм	Кол коробок поз 1, шт	Размеры, мм		
					L_1	ℓ	$ℓ_1$
5 407-100.2.210		2	12	2	36200	12700	12350
-01	КЛ-12	1	24	3	48250		
-02	(КЛ-12А)		36	4	60300		
-03	см п.2		48	5	72350		
-04			60	6	84400		
-05		2	12	2	24100	500	
-06	КЛ 13	1	24	3	36150		
-07	(КЛ 13А)		36	4	48200		
-08	см п 2		48	5	60250		
-09			60	6	72300		
10		2	12	2	12150		400
-11	КЛ 14	1	24	3	24200		
-12	(КЛ-14А)		36	4	36250		
-13	п 2		48	5	8300		
-14			60	6	[illegible]		

5-407 100 2 210СБ

Комплект деталей линий КЛ-12, КЛ 13, КЛ-14 (КЛ-12А, КЛ-13А, КЛ-14А) Сборочный чертеж

Стадия | Масса | Масштаб

Формат	Зона	Поз	Обозначение	Наименование	Кол. на исполн. 5.407-100 2 220															Примечание
					–	01	02	03	04	05	06	07	08	09	10	11	12	13	14	
				Документация																
			5.407-100 2 220 СБ	Сборочный чертеж	X	X	X	X	X	X	X	X	X	X	X	X	X	X	X	
				Сборочные единицы																
А3		1	5.407-100 2 250	Коробка	2	3	4	5	6	2	3	4	5	6	2	3	4	5	6	По проекту
				Детали																
Б4		2	5.407-100 2 221	Патрубок																
				Труба 15×2,8																
				ГОСТ 3262-75, ℓ=50	2	2	2	2	2	2	2	2	2	2	2	2	2	2	2	
Б4		3	5.407-100.2 222	Трос																
				Круг Б6 ГОСТ 2590-71 * Вст 3кп2-II ГОСТ 535-79	37,0	49,0	61,1	73,2	85,2	25,0	37,0	49,1	61,1	73,2	13,0	25,1	37,1	49,2	61,2	м
				Прочие изделия																
		4		Лента ЛМ10 УХЛ2																
				ГОСТ 17563-80	8,5	14,0	20,0	25,5	31,5	8,5	14,0	20,0	25,5	31,5	5,5	11,5	17,0	23,0	28,5	м
		5		Муфта К804 У3																
				ТУ36-1445-82	1	1	1	1	1	1	1	1	1	1	1	1	1	1	1	
				Материалы																
		6		Кабель **	17,4	29,4	41,5	53,5	65,6	17,4	29,4	41,5	53,5	65,6	17,4	29,4	41,5	53,5	65,6	м

** Марка и сечение по проекту

					5.407-100 2 220		
Начальник	Иванов			Комплектные линии КЛ-15, КЛ-16, КЛ-17 (КЛ-15А, КЛ-16А, КЛ-17А)	Стадия	Лист	Листов
Инженер	Лукашевич		19.81		Р		1
Инженер	Лукашевич				ВНИПИ ТАЖПРОМЭЛЕКТРОПРОЕКТ имени Я.Я. КУБОВСКОГО МОСКВА		
Ст. инж.	Алексеев						

23452 02 46

Копировал Сергеева Формат А3

Рис 1

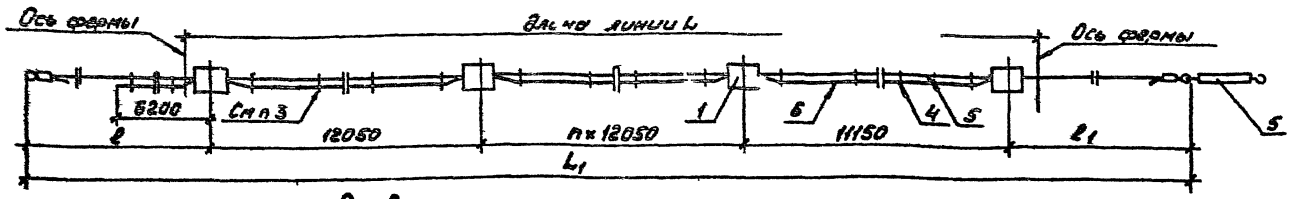

Рис 2

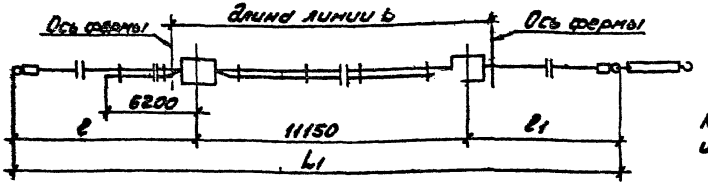

1 Для линии КЛ 15А, КЛ 16А, КЛ 17А изображение зеркальное

2 Линии с концевыми креплениями троса: КЛ 15 (КЛ-15А) - к стенам, КЛ-16 (КЛ-16А) к стене и ферме, КЛ 17 (КЛ 17А) - к фермам

3 Крепление кабеля к тросу выполнить по 5 407-100 2 280 с шагом не более 500 мм,

4 Трос покрыть лаком ГФ95 ГОСТ 8018-70

Обозначение	Тип линии	Рис	Условная длина линии L, мм	Кол коробок поз.1, шт	Размеры, мм		
					L_1	l	l_1
5.407-100.2.220		2	12	2	36200	12700	12350
-01	КЛ-15	1	24	3	48250		
-02	(КЛ 15А)		36	4	60300		
-03	см.п.2		48	5	72350		
-04			60	6	84400		
-05		2	12	2	24100	600	
-06	КЛ 16	1	24	3	36150		
-07	(КЛ-16А)		36	4	48200		
-08	см п 2		48	5	60250		
-09			60	6	72300		
-10		2	12	2	12150		400
-11	КЛ-17	1	24	3	24200		
-12	(КЛ 17А)		36	4	36250		
-13	см п.2		48	5	48300		
-14			60	6	60350		

Нач.отд	Ивкин		
Н.контр	Лукашевич		10 11
Л.контр	Лукашевич		
Ст.инж	Алмазов		

5 407-100 2 220 СБ

Комплектные линии КЛ 15 КЛ-16, КЛ 17 (КЛ-15А КЛ-16А КЛ 17А) Сборочный чертеж

Стадия	Масса	Масштаб
Р		

Лист | Листов 1

ВНИПИ ТЯЖПРОМЭЛЕКТРОПРОЕКТ ИМЕНИ Ф.Б.ЯКУБОВСКОГО ИО.КВА

Инв.№ подл. | Подп. и дата | Взам.инв.№

23452 02 47

Копировал Сергеева

Формат А3

Формат	Зона	Поз	Обозначение	Наименование	Кол на исполн 5 407-100 2 230															Примечание
					—	01	02	03	04	05	06	07	08	09	10	11	12	13	14	
				Документация																
			5 407-100 2 230СБ	Сборочный чертеж	X	X	X	X	X	X	X	X	X	X	X	X	X	X	X	
				Сборочные единицы																
А3		1	5 407-100 2 250	Коробка	2	3	4	5	6	2	3	4	5	6	2	3	4	5	6	По проекту
				Детали																
Б4		2	5 407-100 2 231	Патрубок																
				Труба 15×2,8																
				ГОСТ 3262 75, ℓ=50	2	2	2	2	2	2	2	2	2	2	2	2	2	2	2	
				Трос																
Б4		3	5 407-100 2 232	Круг В6 ГОСТ 2590-71 * / В Ст 3кп2 II ГОСТ 535-75	37,0	49,1	61,1	73,2	85,2	25,0	37,0	49,0	61,0	73,2	13,0	25,1	37,1	49,2	61,2	м
				Прочие изделия																
		4		Лента ЛМ10 УХЛ2																
				ГОСТ 17563-80	8,5	14,0	20,0	25,5	31,5	5,5	11,5	17,0	23,0	28,5	5,5	11,5	17,0	23,0	28,5	м
		5		Муфта К204У3																
				ТУ36-1445-82	1	1	1	1	1	1	1	1	1	1	1	1	1	1	1	
		6		Материалы																
				Кабель **	17,4	29,4	41,5	53,5	65,6	17,4	29,4	41,5	53,5	65,6	17,4	29,4	41,5	53,5	65,6	м

** Марка и сечение по проекту

Нач.отд	Ивкин	[signature]		5 407-100 2 230			
Н.контр.	Лукашевич	[signature]	10.91	Комплектные линии КЛ 18 КЛ-19, КЛ-20 (КЛ 18А, КЛ-19А КЛ 20А)	Стадия	Лист	Листов
Гл.конструк.	Лукашевич	[signature]			Р		1
Ст.инж.	Аллахазов	[signature]			ВНИПИ ТЯЖПРОМЭЛЕКТРОПРОЕКТ ИМЕНИ Ф.Б.ЯКУБОВСКОГО МОСКВА		

23452 02 48

Копировал Сергеева

Формат А3

Инв.№ подл. | Подп. и дата | Взам. инв.№

Рис.1

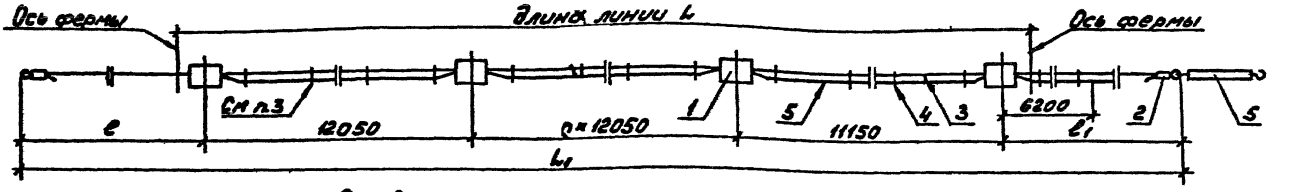

Рис.2

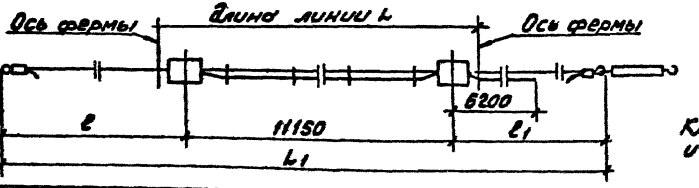

1. Для линии КЛ-18А, КЛ-19А, КЛ-20А изображение зеркальное
2. Линии с концевыми креплениями троса: КЛ-18 (КЛ-18А) – к стенам, КЛ-19 (КЛ-19А) – к стене и ферме, КЛ-20 (КЛ-20А) – к фермам
3. Крепление кабеля к тросу выполнить по 5 407-100 2 280 с шагом не более 500мм
4. Трос покрыть лаком ГФ95 ГОСТ 8018-70

Обозначение	Тип линии	Рис	Условная длина линии L, мм	Кол коробок поз.1, шт	Размеры, мм		
					L	l	l1
5.407-100 2 230		2	12	2	36200		
-01	КЛ-18		24	3	48250		
-02	(КЛ-18А)	1	36	4	60300	12700	
-03	см п 2		48	5	72350		
-04			60	6	84400		
-05		2	12	2	24100		12350
-06	КЛ 19		24	3	36150		
-07	(КЛ-19А)	1	36	4	48200		
-08	см п 2		48	5	60250		
-09			60	6	72300		
-10		2	12	2	12150	600	
-11	КЛ-20		24	3	24200		
-12	(КЛ-20А)	1	36	4	36250		40[illegible]
-13	см п.2		48	5	48300		
-14			60	6	[illegible]035[illegible]		

5 407-100 2 230 СБ				
Комплектные линии КЛ-18, КЛ-19, КЛ-20 КЛ-18А, КЛ-19А, КЛ-20А Сборочный чертеж		Р	-	-
		Лист	Листов 1	

Копировал Сер[illegible] Формат А3

Инв.№ подл.	Подп. и дата	Взам.инв.№

Позиция	Зона	Поз.	Обозначение	Наименование	Кол на испол 5.407-100 в 240 –	01	02	03	04	05	06	07	08	09	Примечание
				Документация											
			5.407-100 в 240СБ	Сборочный чертеж	X	X	X	X	X	X	X	X	X	X	
				Сборочные единицы											
АЗ		1	5.407-100 в 250	Коробка	2	3	4	5	6	2	3	4	5	6	По проекту
				Детали											
БУ		2	5.407-100 в 241	Патрубок											
				Труба 15×2,8											
				ГОСТ 3262-75, в=50	2	2	2	2	2	2	2	2	2	2	

					5.407-100.2.240		
Начальник	И.Есин			Комплектные линии КЛ 21, КЛ-22 (КЛ-21А)	Стадия	Лист	Листов
Конструктор	Лихачева						
Гл.конструктор	Архипова				ВНИИПИ ТЯЖПРОМЭЛЕКТРОПРОЕКТ имени Ф.Э.Якубовского МОСКВА		
Гл.инженер	Лихачева						

Копировал Сергеева Формат А4

Инв.№ подл.	Подп. и дата	Взам.инв.№

Позиция	Зона	Поз.	Обозначение	Наименование	Кол на испол 5.407-100 в 240 –	01	02	03	04	05	06	07	08	09	Примечание
БУ		3	5.407-100 в 248	Трос											
				Круг ВБ ГОСТ в 590-71* ВСт3кп2-1 ГОСТ 535-79	250	370	491	611	732	13,0	25,1	37,1	49,2	61,2	м
		4		Прочие изделия											
				Лента ЛМ10УХЛ2 ГОСТ 17563-80	8,5	14,5	20,0	25,0	31,5	6,0	11,5	17,5	23,0	29,0	м
		5		Муфта К804УЗ ТУ36-1445-82	1	1	1	1	1	1	1	1	1	1	
				Материалы											
		6		Кабель **	23,6	35,6	47,7	59,7	71,8	23,6	35,6	47,7	59,7	71,8	м

** Марка и сечение по проекту

5.407-100.2.240	Лист 2	

Копировал Сергеева Формат А4

23452-20 50

Рис. 1

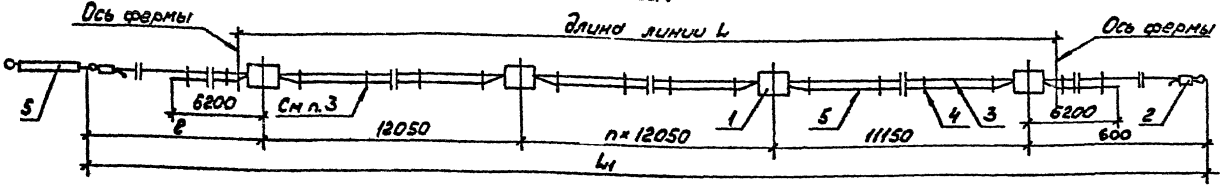

Рис 2

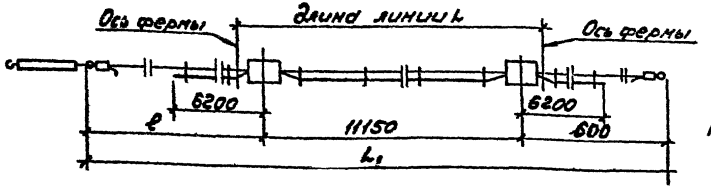

1 Для линии КЛ-21А изображение зеркальное

2 Линии с концевыми креплениями троса КЛ-21(КЛ-21А) - к стене и ферме, КЛ-22 - к фермам

3 Крепление кабеля к тросу выполнить по 5 407-100 2 280 с шагом не более 600мм

4 Трос покрыть лаком ГФ95 ГОСТ8018-70

Обозначение	Тип линии	Рис	Условная длина линии L, мм	Кол коробок поз.1 шт	Размеры, мм	
					L_1	l
5 407-100 2.240	КЛ-21 (КЛ-21А) см п 2	2	12	2	24100	12350
-01		1	24	3	36150	
-02			36	4	48200	
-03			48	5	60250	
-04			60	6	72300	
-05	КЛ-22 см п.2	2	12	2	12150	400
-06		1	24	3	24200	
-07			36	4	36250	
-08			48	5	48300	
-09			60	6	60350	

Нач.отд	Ивкин		
Н.контр	Лукашевич		10.77
Гл.констр	Лукашевич		
Ст.инж	Алмазова		

5 407-100 2 240СБ

Комплектные линии КЛ-21, КЛ-22(КЛ 21А) Сборочный чертеж

Стад.	Масса	Масштаб
Р	-	-
Лист	Листов 1	

ВНИПИ ТЯЖПРОМЭЛЕКТРОПРОЕКТ ИМЕНИ Ф.Б. ЯКУБОВСКОГО МОСКВА

23456 02 51

Копировал Сергеева Формат А3

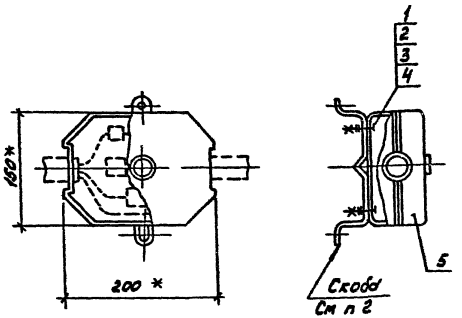

Формат	Зона	Поз	Обозначение	Наименование	Кол	Примечание
				Стандартные изделия		
		1		Винт М4×16, ГОСТ 17473 80	2	
		2		Гайка М4 ГОСТ 5915-70	2	
		3		Шайба 4, ГОСТ 11371-78	2	
		4		Шайба 4, ГОСТ 6402-70	2	
				Прочие изделия		
		5		Коробка У246У3		
				ТУ36-1460 82	1	

1 * Размеры для справок

2 Скобу из коробки вынуть и установить снаружи

3 Установку сжимов в коробках выявлять по чертежам

для фазного подключения светильников-5 407 100 2 260

для междуфазного подключения светильников-5 407-100 2 270

для подключения линии к сети - 5 407-100 1 380 М4

Нач.отд.	Ивкин		
Н.контр.	Рыкашевич		10 82
Гл.конст.	Лукашевич		
Ст.инж.	Аллакозов		

5 407-100 2 250

Коробка

Стад. ир.	Масса	Масштаб
–	1,2	1 4

Лист | Листов 1

ВНИИГИ ТРОКПРОМЭЛЕКТРОПРОЕКТ ИМЕНИ Ф.Б.РКУБОВСКОГО МОСКВА

Инв.№ подл. | Подпись и дата | Взам.инв.№

23452 02 52

Копировал Сергеева Формат А3

Рис.1

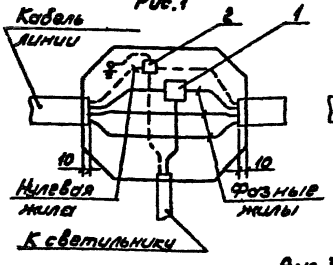

Рис.2

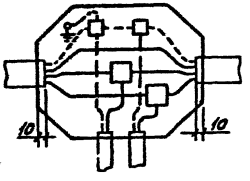

Рис.3

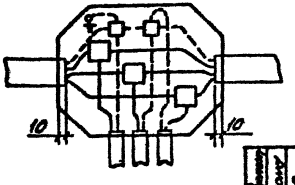

Обозначение	Рис	Количество подключаемых светильников	Сечение кабеля линии, мм²		
			3×10+1×6 4×10	3×16+1×10	3×25+1×16 4×16 4×25
5.407-100.2.260			+		
-01	1	1		+	
-02					+
-03			+		
-04	2	2		+	
-05					+
-06			+		
-07	3	3		+	
-08					+

Коробку изготовить по черт. 5.407-100.2.250

Примечание	Зона	Поз.	Обозначение	Наименование	Кол на исполн. 5.407-100.2.260									Примечание
					-	01	02	03	04	05	06	07	08	
		1		Сжим										
				У731 МУЗ	1			2			3			
				У733 МУЗ		1	1		2	2		3	3	ОСТ36-69-82
		2		Вкладыш сжима										
				У731 МУЗ	1	1		2	2		2	2		
				У733 МУЗ			1			2			2	

Начат			
Н.контр.			
Т.контр.			
Ст.			

5.407-100.2.260

Установка сжимов в ответвительных коробках для фазного подключения светильников

Стадия	Масса	Масштаб
Р	-	-

Лист | Листов 1

ВНИПИ ТЯЖПРОМЭЛЕКТРОПРОЕКТ ИМЕНИ Ф.Б. ЯРУБОВСКОГО МОСКВА

45 02 53

Копировал Сергеева Формат

Рис. 1

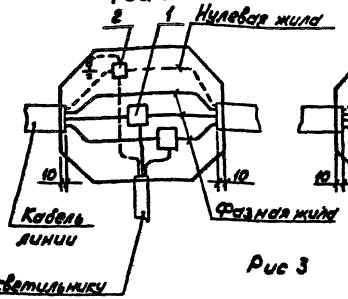

Рис 2

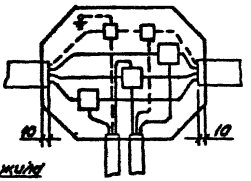

Рис 3

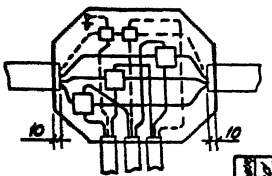

Обозначение	Рис	Количество подключенных светильников	Сечение кабеля линии, мм²		
			3×10+1×6 4×10	3×16+1×10	3×25+1×16 4×16 4×25
5 407-100 2.270	1	1	+		
-01				+	•
-02					+
-03	2	2	+		
-04				+	
-05					+
-06	3	3	+		
-07				+	
-08					+

Коробку изготовить по черт 5 407-100 2 250

Позиция	Зона	Поз	Обозначение	Наименование	Кол на исполн 5 407 100 2 270									Приме чание
					-	01	02	03	04	05	06	07	08	
		1		Сжим										
				У731 МУ3	2			3			3			ОСТ36 69-82
				У733 МУ3		2	2		3	3		3	3	
		2		Вкладыш сжима										
				У731 МУ3	1	1		2	2		2	2		
				У733 МУ3			1			2			2	

Нач.отд.	Ушкин		
Н.контр.	Кочешкова		
Рук.гр.	Кисс.ев		
Сост.	Москозев		

5 407-100 2.270

Установка сжимов в ответвительных коробках для четырехфазного подключения светильников

Стадия	Масса	Масштаб
Р	-	-
Лист	Листов 1	

ВНИПИ ТЯЖПРОМЭЛЕКТРОПРОЕКТ имени Ф.Э.ЯКУБОВСКОГО МОСКВА

Инв.№ подл. | Подп. и дата | Взам.инв.№

23452 02 54

Копировал Сергеева Формат А3

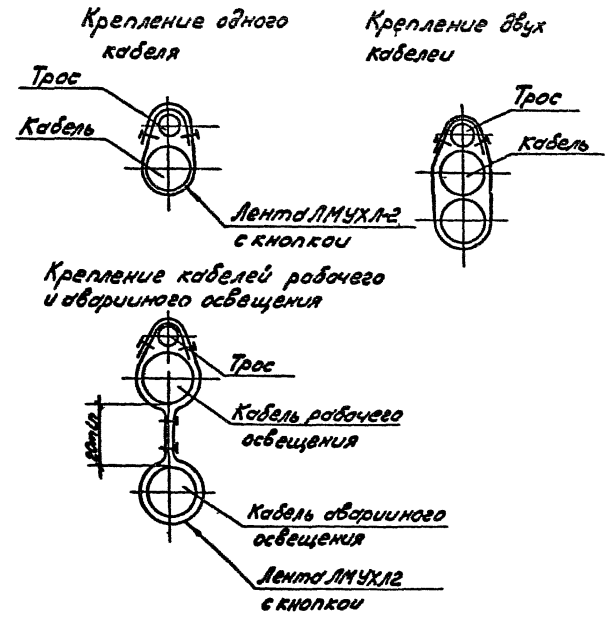

Нач.отд.	Ивкин			5 407-100 2 280			
Н.контр.	Лукашевич		10.88	Крепление кабеля к тросу	Стадия	Масса	Масштаб
Гл.конст.	Лукашевич				Р	-	-
Ст.инж.	Аллакозов				Лист	Листов 1	

ВНИПИ ТЯЖПРОМЭЛЕКТРОПРОЕКТ ИМЕНИ Ф.Б.АКИЧЕВСКОГО МОСКВА

Инв.№ подл. | Подп. и дата | Взам.инв.№

23452 02 (55)

Копировал Сергеева Формат А4

gost.e-ecolog.ru