ТИПОВЫЕ КОНСТРУКЦИИ, ИЗДЕЛИЯ И УЗЛЫ ЗДАНИЙ И СООРУЖЕНИЙ

СЕРИЯ 5.407-75

УСТАНОВКА АППАРАТУРЫ ПИТАНИЯ ГЛАВНЫХ ТРОЛЛЕЕВ ДЛЯ КРАНОВ

ВЫПУСК 2

ЧЕРТЕЖИ ИЗДЕЛИЙ

21924-02

gost.e-ecolog.ru

ТИПОВЫЕ КОНСТРУКЦИИ, ИЗДЕЛИЯ И УЗЛЫ ЗДАНИЙ И СООРУЖЕНИЙ

СЕРИЯ 5.407-75

УСТАНОВКА АППАРАТУРЫ ПИТАНИЯ ГЛАВНЫХ ТРОЛЛЕЕВ ДЛЯ КРАНОВ

ВЫПУСК 2

ЧЕРТЕЖИ ИЗДЕЛИЙ

РАЗРАБОТАНЫ
ВНИПИ ТЯЖПРОМЭЛЕКТРОПРОЕКТ
имени Ф.Б. ЯКУБОВСКОГО
ГЛАВЭЛЕКТРОМОНТАЖ
МИНМОНТАЖСПЕЦСТРОЯ СССР

УТВЕРЖДЕНЫ И
ВВЕДЕНЫ В ДЕЙСТВИЕ
МИНМОНТАЖСПЕЦСТРОЕМ СССР
ПРОТОКОЛ ОТ 01.12.86 г.

Директор института	Ю.Г. Барыбин
Главный инженер института	М.Г. Зименков
Начальник технического отдела	Л.Б. Годгельф
Начальник отдела типового проектирования	И.И. Лигерман

© ГУП ЦПП, 2001

Содержание

Обозначение	Наименование	Стр.
	Титульный лист	1
	Содержание	2,3
5.407-75.2.10СБ	Конструкция с тремя ящиками ЯВ3-31-1-У2 для установки на стене. Сборочный чертеж	4
5.407-75.2.20СБ	Конструкция с тремя ящиками ЯВ3-32-1-У2, ЯВ3-33-1-У2 и двумя ящиками ЯВ3-33-1-У2 и одним ЯВ3-32-1-У2 для установки на стене. Сборочный чертеж	5
5.407-75.2.30СБ	Конструкция с ящиком ЯВ3-31-1-У2 с обхватом для колонны. Сборочный чертеж	6
5.407-75.2.40СБ	Конструкция с ящиком ЯВ3-32-1-У2, ЯВ3-33-1-У2 с обхватом для колонны. Сборочный чертеж	7
5.407-75.2.50	Конструкция с блоком типа РУС с обхватом для колонны	8
5.407-75.2.50СБ	Конструкция с блоком типа РУС с обхватом для колонны. Сборочный чертеж	9
5.407-75.2.60СБ	Конструкция с ящиком ЯВ3-31-1-У2 с обхватом для колонны сечением 500×800мм Сборочный чертеж	10
5.407-75.2.70СБ	Конструкция с ящиком ЯВ3-32-1-У2, ЯВ3-33-1-У2 с обхватом для колонны сечением 500×800мм. Сборочный чертеж	11
5.407-75.2.80СБ	Конструкция с блоком типа РУС с обхватом для колонны сечением 500×800мм. Сборочный чертеж	12
5.407-75.2.90СБ	Конструкция с ящиком ЯВ3-31-1-У2 с обхватом для двухветвевых колонн. Сборочный чертеж	13
5.407-75.2.100	Конструкция с ящиком ЯВ3-32-1-У2, ЯВ3-33-1-У2 с обхватом для двухветвевых колонн	14
5.407-75.2.100СБ	Конструкция с ящиком ЯВ3-32-1-У2, ЯВ3-33-1-У2 с обхватом для двухветвевых колонн. Сборочный чертеж	15
5.407-75.2.110	Конструкция с блоком типа РУС с обхватом для двухветвевых колонн	16
5.407-75.2.110СБ	Конструкция с блоком типа РУС с обхватом для двухветвевых колонн. Сборочный чертеж	17
5.407-75.2.120СБ	Конструкция с ящиком ЯВ3-31-1-У2 для установки на металлической колонне постоянного сечения. Сборочный чертеж	18
5.407-75.2.130	Конструкция с ящиком ЯВ3-32-1-У2, ЯВ3-33-1-У2 для установки на металлической колонне постоянного сечения	19
5.407-75.2.130СБ	Конструкция с ящиком ЯВ3-32-1-У2 ЯВ3-33-1-У2 для установки на металлической колонне постоянного сечения Сборочный чертеж	20
5.407-75.2.140	Конструкция с блоком типа РУС для установки на металлической колонне постоянного сечения	21
5.407-75.2.140СБ	Конструкция с блоком типа РУС для установки на металлической колонне постоянного сечения. Сборочный чертеж	22
5.407-75.2.150СБ	Конструкция с ящиком ЯВ3-31-1-У2 для установки на металлической ступенчатой колонне. Сборочный чертеж	23

Инв.№подл. | Подп. и дата | Взам.инв.№

Содержание

Обозначение	Наименование	Стр.
5.407-75.2.160СБ	Конструкция с ящиком ЯВ-32-1-У2, ЯВ3-33-1-У2 для установки на металлической ступенчатой колонне. Сборочный чертеж	24
5.407-75.2.170СБ	Конструкция с блоком типа РУС для установки на металлической ступенчатой колонне. Сборочный чертеж	25
5.407-75.2.180СБ	Конструкция с тремя ящиками ЯВ3-31-1-У2 для установки на металлической ступенчатой колонне. Сборочный чертеж	26
5.407-75.2.190	Конструкция	26
5.407-75.2.200СБ	Конструкция с тремя ящиками ЯВ3-32-1-У2, ЯВ3-33-1-У2 и двумя ящиками ЯВ3-33-1-У2 и одним ЯВ3-32-1-У2 для установки на металлической ступенчатой колонне. Сборочный чертеж	27
5.407-75.2.210СБ	Конструкция с ящиком ЯВ3-31-1-У2 на стойках. Сборочный чертеж	28
5.407-75.2.220СБ	Конструкция с ящиком ЯВ3-32-1-У2 ЯВ3-33-1-У2 на стойках. Сборочный чертеж	29
5.407-75.2.230СБ	Конструкция с ящиком ЯВ3-31-1-У2 с коробом на стойках. Сборочный чертеж	30
5.407-75.2.240СБ	Конструкция с ящиком ЯВ3-32-1-У2, ЯВ3-33-1-У2 с коробом на стойках. Сборочный чертеж	31
5.407-75.2.250СБ	Конструкция с тремя ящиками ЯВ3-31-1-У2 на стойках. Сборочный чертеж	32
5.407-75.2.260СБ	Конструкция с тремя ящиками ЯВ3-32-1-У2, ЯВ3-33-1-У2 и двумя ящиками ЯВ3-33-1-У2 и одним ЯВ3-32-1-У2 на стойках. Сборочный чертеж	33
5.407-75.2.270СБ	Конструкция с тремя ящиками ЯВ3-31-1-У2 на стойках с коробом. Сборочный чертеж	34
5.407-75.2.280СБ	Конструкция с тремя ящиками ЯВ3-32-1-У2, ЯВ3-33-1-У2 и двумя ящиками ЯВ3-33-1-У2 и одним ЯВ3-32-1-У2 на стойках с коробом. Сборочный чертеж	35
5.407-75.2.290СБ	Короб. Вариант 1. Сборочный чертеж	36
5.407-75.2.300СБ	Короб. Вариант 2. Сборочный чертеж	37
5.407-75.2.310СБ	Короб. Вариант 3. Сборочный чертеж	38
5.407-75.2.320СБ	Короб. Вариант 4. Сборочный чертеж	39

Инв.№подл. | Подп. и дата | Взам.инв.№

Копировал Сергеева

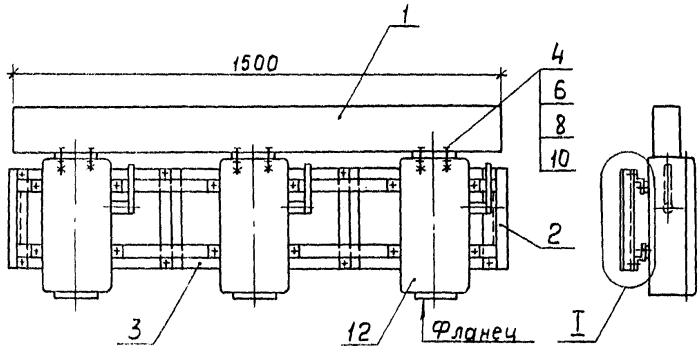

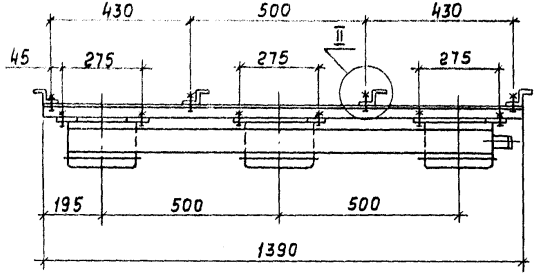

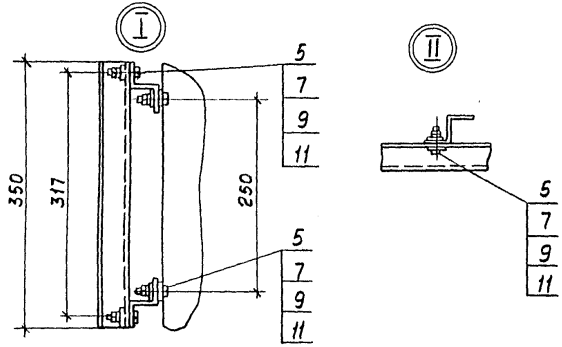

Формат	Зона	Поз.	Обозначение	Наименование	Кол.	Примечание
		1	5.407-75.2.310СБ	Короб	1	21,35кг
				Детали		
БЧ		2	5.407-75.2.11	Профиль К23В2, ℓ=350	4	2,1кг
БЧ		3	5.407-75.2.12	ℓ=1390	2	4,2кг
				Стандартные изделия		
		4		Болт М6×25 ГОСТ 7798-70*	12	
		5		Болт М8×25 ГОСТ 7798-70*	20	
		6		Гайка М6 ГОСТ 5915-70*	12	
		7		Гайка М8 ГОСТ 5915-70*	20	
		8		Шайба 6 ГОСТ 11371-78*	12	
		9		Шайба 8 ГОСТ 11371-78*	28	
		10		Шайба пружинная 6 ГОСТ 6402-70*	12	
		11		Шайба пружинная 8 ГОСТ 6402-70*		
				Прочие изделия		
		12		Ящик Я83-31-1-У2	3	30,9кг

Нач.отд.	Лигерман		
Н.контр.	Лукашевич		8.86
Гл.констр.	Лукашевич		
Ст.инж.	Плохих		X.86

5.407-75.2.10СБ

Конструкция с тремя ящиками Я83-31-1-У2 для установки на стене. Сборочный чертеж

Стадия	Масса	Масштаб
Р	58,6	1:15
Лист	Листов 1	

ВНИИПИ ТЯЖПРОМЭЛЕКТРОПРОЕКТ имени Ф.Б.ЯКУБОВСКОГО МОСКВА

Инв.№ подл. | Подп. и дата | Взам.инв.№

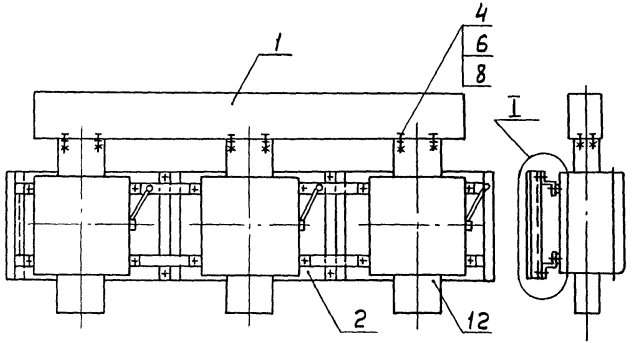

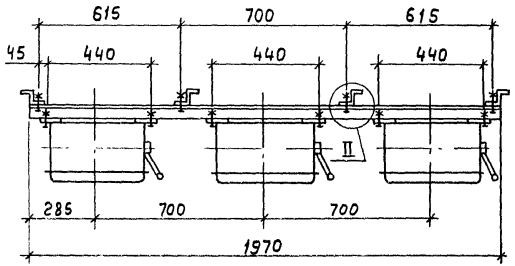

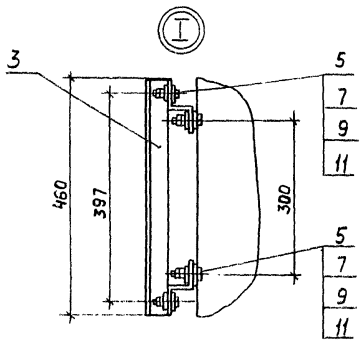

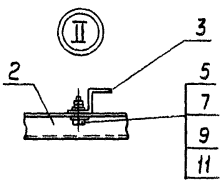

Формат	Зона	Поз.	Обозначение	Наименование	Кол. на исполн. 5.407-75.2.20СБ —	01	02	Примечание
		1	5.407-75.2.320СБ	Короб	1	1	1	19,4кг
				Детали				
БЧ		2	5.407-75.2.21	Профиль К239У2. ℓ=460	4	4	4	4,8кг
БЧ		3	5.407-75.2.22	ℓ=1970	2	2	2	10,4кг
				Стандартные изделия				
		4		Болт М6×25 ГОСТ 7798-70*	6	6	6	
		5		Болт М12×25 ГОСТ 7798-70*	20	20	20	
		6		Гайка М6 ГОСТ 5915-70*	6	6	6	
		7		Гайка М12 ГОСТ 5915-70*	20	20	20	
		8		Шайба 6 ГОСТ 11371-78	6	6	6	
		9		Шайба 12 ГОСТ 11371-78	28	28	28	
		10		Шайба пружинная 6 ГОСТ 6402-70	12	12	12	
		11		Шайба 12 ГОСТ 6402-70	20	20	20	
				Прочие изделия				
		12		Ящик ЯВ3-32-1-У2	3	—	1	
		12		Ящик ЯВ3-33-1-У2	—	3	2	

Обозначение	Масса, кг
5.407-75.2.20СБ	94,4
-01	112,6
-02	108

Нач.отд.	Лигерман		
Н.контр.	Лукашевич		8-86г.
Гл.конструктор	Лукашевич		
Ст.инж.	Плохих		8-86г.

5.407-75.2.20СБ

Конструкция стремя ящиками ЯВ3-32-1-У2, ЯВ3-33-1-У2 и двумя ящиками ЯВ3-33-1-У2 и одним ЯВ3-32-1-У2 для установки на стене. Сборочный чертеж

Стадия	Масса	Масштаб
Р	См. табл.	1:15

Лист | Листов 1

ВНИПИ ТЯЖПРОМЭЛЕКТРОПРОЕКТ имени Ф.Б. ЯКУБОВСКОГО МОСКВА

21924-02

Инв. № подл. | Подп. и дата | Взам. инв. №

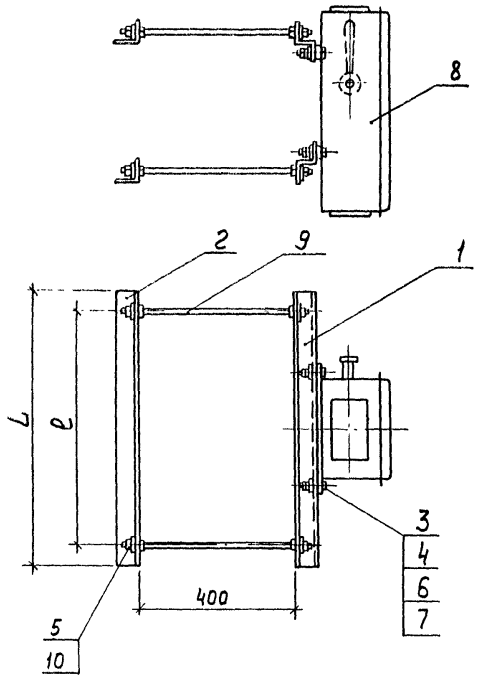

Формат	Зона	Поз.	Обозначение	Наименование	Кол. на исполн. 5.407-75.2.30СБ —	01	02	03	Примечание
				Детали					
БЧ		1	5.407-75.2.31	Профиль К239У2	2	2	2	2	См. таблицу
БЧ		2	5.407-75.2.32	Уголок УСЭК55У3	2	2	2	2	См. таблицу
				Стандартные изделия					
		3		Болт М8×25 ГОСТ 7798-70*	4	4	4	4	
		4		Гайка М8 ГОСТ 5915-70*	4	4	4	4	
		5		Гайка М12 ГОСТ 5915-70*	16	16	16	16	
		6		Шайба 8 ГОСТ 11371-78	4	4	4	4	
		7		Шайба пружинная 8 ГОСТ 6402-70*	4	4	4	4	
				Прочие изделия					
		8		Ящик ЯВЗ-31-У2	1	1	1	1	10,3 кг
		9		Шпилька УСЭК 81-4У1	4	4	4	4	1,6 кг
		10		Шайба царапающая УСЭК 76У1	8	8	8	8	

Обозначение	Размеры, мм		Масса, кг		
	l	L	Поз. 1	Поз. 2	Констр.
5.407-75.2.30СБ	625	725	3,8	2,8	18,5
-01	725	825	4,3	3,2	19,4
-02	825	925	4,8	3,6	20,3
-03	925	1025	5,3	4,0	21,2

Нач. отд	Лигерман		
Н. контр.	Лукашевич		8.86
Гл. констр.	Лукашевич		
Ст. инж.	Плохих		X.86

5.407-75.2.30СБ

Конструкция с ящиком ЯВЗ-31-1-У2 с обхватом для колонны. Сборочный чертеж

Стадия	Масса	Масштаб
Р	См. табл.	1:10
Лист	Листов 1	

ВНИПИ ТЯЖПРОМЭЛЕКТРОПРОЕКТ имени Ф.Б. ЯКУБОВСКОГО МОСКВА

Инв. № подл. | Подп. и дата | Взам. инв. №

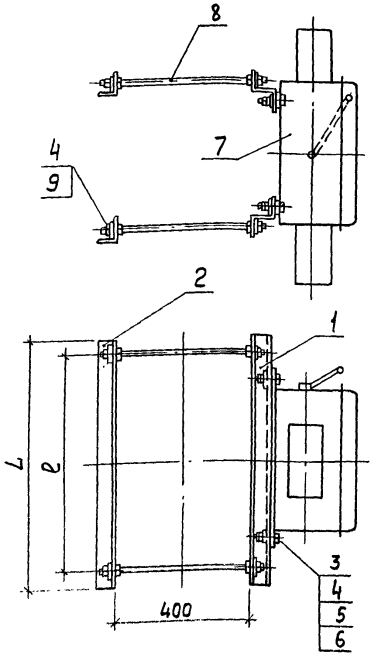

Формат	Зона	Поз.	Обозначение	Наименование	Кол. на исполнение 5.407-75.2.40СБ								Примечание
					—	01	02	03	04	05	06	07	
				Детали									
БЧ		1	5.407-75.2.41	Профиль К239У2	2	2	2	2	2	2	2	2	См. таблицу
БЧ		2	5.407-75.2.42	Уголок УСЭК 55У3	2	2	2	2	2	2	2	2	См. таблицу
				Стандартные изделия									
		3		Болт М12×25 ГОСТ 7798-70*	4	4	4	4	4	4	4	4	
		4		Гайка М12 ГОСТ 5915-70*	20	20	20	20	20	20	20	20	
		5		Шайба 12 ГОСТ 11371-78	4	4	4	4	4	4	4	4	
		6		Шайба пружинная 12 ГОСТ 6402-70	4	4	4	4	4	4	4	4	
				Прочие изделия									
		7		Ящик Я83-32-1-У2	1	1	1	1	—	—	—	—	21,6 кг
		7		Ящик Я83-33-1-У2	—	—	—	—	1	1	1	1	26,0 кг
		8		Шпилька УСЭК81-4У1	4	4	4	4	4	4	4	4	1,6 кг
		9		Шайба царапающая УСЭК 76У1	8	8	8	8	8	8	8	8	

Обозначение	Размеры, мм	
	l	L
5.407-75.2.40СБ	625	725
-01	725	825
-02	825	925
-03	925	1025

Продолжение таблицы

Обозначение	Размеры, мм	
	l	L
-04	625	725
-05	725	825
-06	825	925
-07	925	1025

Нач. отд.	Ливерман		
Н. контр.	Лукашевич		8.86
Гл. констр.	Лукашевич		
Ст. инж.	Плохих		х.86

5.407-75.2.40СБ

Конструкция с ящиком Я83-32-1-У2, Я83-33-1-У2 с обхватом для колонны. Сборочный чертеж

Стадия	Масса	Масштаб
Р	—	1:10
Лист	Листов 1	

ВНИПИ ТЯЖПРОМЭЛЕКТРОПРОЕКТ имени ФЕДЯКУБОВСКОГО МОСКВА

21924-02 8

Инв. № подл. | Подп. и дата | Взам. инв. №

Формат	Зона	Поз.	Обозначение	Наименование	Кол-во на исполн. 5.407-75.2.50СБ												Примечание
					--	01	02	03	04	05	06	07	08	09	10	11	
А3			5.407-75.2.50СБ	Сборочный чертеж	X	X	X	X	X	X	X	X	X	X	X	X	
Б4		1	5.407-75.2.51	Профиль К239У2	2	2	2	2	2	2	2	2	2	2	2	2	См. таблицу
Б4		2	5.407-75.2.52	Уголок УСЭК 55У3	2	2	2	2	2	2	2	2	2	2	2	2	См. таблицу
				Стандартные изделия													
		3		Болт М10×25 ГОСТ 7798-70*	4	4	4	4	4	4	4	4	4	4	4	4	
		4		Гайка М10 ГОСТ 5915-70*	4	4	4	4	4	4	4	4	4	4	4	4	
		5		Гайка М12 ГОСТ 5915-70*	16	16	16	16	16	16	16	16	16	16	16	16	
		6		Шайба 10 ГОСТ 11371-78	4	4	4	4	4	4	4	4	4	4	4	4	
		7		Шайба пружинная 10													
				ГОСТ 6402-70*	4	4	4	4	4	4	4	4	4	4	4	4	
				Прочие изделия													
		8		Блок РУС 8116-6300В-5400	1	1	1	1	—	—	—	—	—	—	—	—	56,0 кг
		8		Блок РУС 8116-6300Г-5400	—	—	—	—	1	1	1	1	—	—	—	—	56,0 кг
		8		Блок РУС 8116-6300Д-5400	—	—	—	—	—	—	—	—	1	1	1	1	56,0 кг
		9		Шпилька УСЭК 81-4У1	4	4	4	4	4	4	4	4	4	4	4	4	1,6 кг
		10		Шайба царапающая													
				УСЭК 76У1	8	8	8	8	8	8	8	8	8	8	8	8	

Инв.№ подл. | Подп. и дата | Взам. инв.№

Нач. отд.	Лигерман		
Н. контр.	Лукашевич		8-86г.
Гл. констр.	Лукашевич		
Ст. инж.	Плохих		х.86г.

5.407-75.2.50

Конструкция с блоком типа РУС с обхватом для колонны

Стадия	Лист	Листов
Р		1

ВНИПИ ТЯЖПРОМЭЛЕКТРОПРОЕКТ имени Ф.Б. ЯКУБОВСКОГО МОСКВА

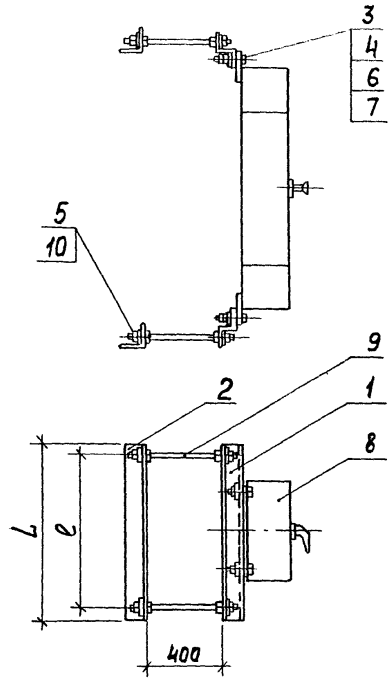

Обозначение	Размеры, мм		Масса, кг		
	ℓ	L	Поз.1	Поз.2	Конструк
5.407-75.2.50СБ	625	725	3,8	2,8	64,2
-01	725	825	4,3	3,2	65,1
-02	825	925	4,8	3,6	66,0
-03	925	1025	5,3	4,0	66,9
-04	625	725	3,8	2,8	64,2
-05	725	825	4,3	3,2	65,1
-06	825	925	4,8	3,6	66,0
-07	925	1025	5,3	4,0	66,9
-08	625	725	3,8	2,8	64,2
-09	725	825	4,3	3,2	65,1
-10	825	925	4,8	3,6	66,0
-11	925	1025	5,3	4,0	66,9

Инв.№ подл. | Подп. и дата | Взам. инв.№

Нач.отд.	Лигерман		
Н.контр.	Лукашевич		8.86г.
Гл.констр.	Лукашевич		
Сп.инус	Плохих		х.86г.

5.407-75.2.50СБ

Конструкция с блоком типа РУС с обхватом для колонны. Сборочный чертеж

Стадия	Масса	Масштаб
Р	См. табл.	1:20
Лист	Листов 1	

ЦНИПИ ТЯЖПРОМЭЛЕКТРОПРОЕКТ имени Ф.Э.ДЗЕРЖИНСКОГО МОСКВА

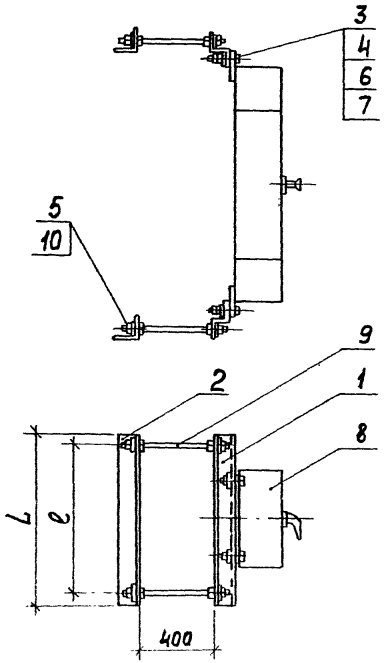

Обозначение	Размеры, мм		Масса, кг		
	ℓ	L	Поз. 1	Поз. 2	Конструк
5.407-75.2.50СБ	625	725	3,8	2,8	64,2
-01	725	825	4,3	3,2	65,1
-02	825	925	4,8	3,6	66,0
-03	925	1025	5,3	4,0	66,9
-04	625	725	3,8	2,8	64,2
-05	725	825	4,3	3,2	65,1
-06	825	925	4,8	3,6	66,0
-07	925	1025	5,3	4,0	66,9
-08	625	725	3,8	2,8	64,2
-09	725	825	4,3	3,2	65,1
-10	825	925	4,8	3,6	66,0
-11	925	1025	5,3	4,0	66,9

Инв. № подл. | Подп. и дата | Взам. инв. №

Нач. отд.	Лигерман		8.86г.
Н. контр.	Лукашевич		
Гл. констр.	Лукашевич		
Гл. инж.	Плохих		х.86

5.407-75.2.50СБ

Конструкция с блоком типа РУС с обхватом для колонны. Сборочный чертеж

Стадия	Масса	Масштаб
Р	См. табл.	1:20
Лист	Листов 1	

ВНИПИ ТЯЖПРОМЭЛЕКТРОПРОЕКТ имени Ф.Б. ЯКУБОВСКОГО МОСКВА

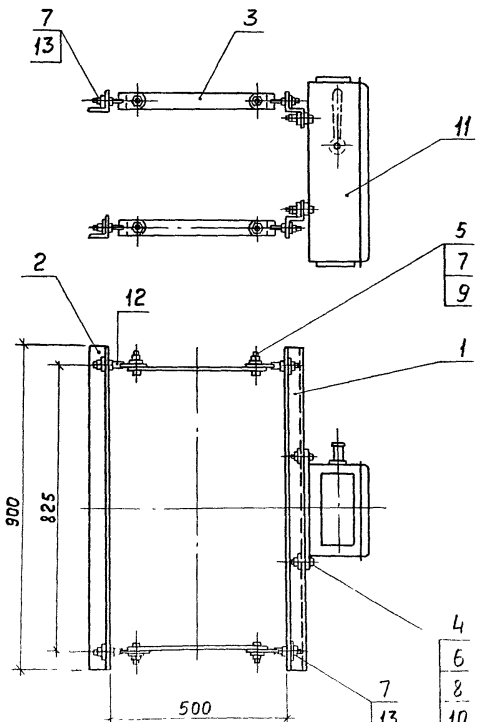

Формат	Зона	Поз.	Обозначение	Наименование	Кол.	Примечание
				Детали		
Б4		1	5.407-75.2.61	Профиль К239У2, ℓ=900	2	4,7 кг
Б4		2	5.407-75.2.62	Уголок УСЭК55У3, ℓ=900	2	3,5 кг
Б4		3	5.407-75.2.63	Полоса УСЭК56У3, ℓ=400	4	1,3 кг
				Стандартные изделия		
		4		Болт М8×25 ГОСТ 7798-70*	4	
		5		Болт М12×25 ГОСТ 7798-70*	8	
		6		Гайка М8 ГОСТ 5915-70*	4	
		7		Гайка М12 ГОСТ 5915-70*	24	
		8		Шайба 8 ГОСТ 11371-78	4	
		9		Шайба 12 ГОСТ 11371-78	8	
		10		Шайба пружинная 8 ГОСТ 6402-70	4	
				Прочие изделия		
		11		Ящик ЯВ3-31-1-У2	1	10,3
		12		Болт специальный УСЭК 74У1	8	0,8 кг
		13		Шайба царапающая УСЭК 76У1	8	

Инв.№ подл. | Подп. и дата | Взам. инв.№

			5.407-75.2.60СБ
			Конструкция с ящиком ЯВ3-31-1-У2 с обхватом для колонны сечением 500×860мм. Сборочный чертеж
Нач.отд.	Лигерман		Стадия: Р; Масса: 20,6; Масштаб: 1:10
Н.контр.	Лукашевич		Лист; Листов 1
Гл.конструктор	Лукашевич		ЕНИПИ ТЯЖПРОМЭЛЕКТРОПРОЕКТ ИМЕНИ Ф.Э.ДЗЕРЖИНСКОГО г. МОСКВА
Ст.инж.	Плохих		

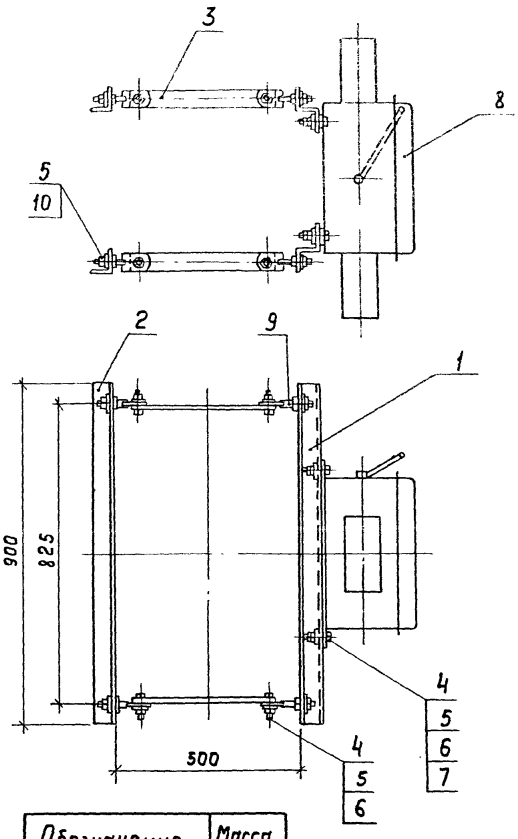

Обозначение	Масса, кг
5.407-75.2.70СБ	31,9
-01	36,3

Формат	Зона	Поз.	Обозначение	Наименование	Кол. на испол. 5.407-75.2.70СБ —	01			Примечание
				Детали					
БЧ		1	5.407-75.2.71	Профиль К239У2, ℓ=900	2	2			4,7 кг
БЧ		2	5.407-75.2.72	Уголок УСЭК55У3, ℓ=900	2	2			3,5 кг
БЧ		3	5.407-75.2.73	Полоса УСЭК56У3, ℓ=400	4	4			1,3 кг
				Стандартные изделия					
		4		Болт М12×25 ГОСТ 7798-70*	12	12			
		5		Гайка М12 ГОСТ 5915-70	24	24			
		6		Шайба 12 ГОСТ 11371-78	12	12			
		7		Шайба пружинная 12 ГОСТ 6402-70	4	4			
				Прочие изделия					
		8		Ящик ЯВ3-32-1-У2	1	—			21,6 кг
		8		Ящик ЯВ3-33-1-У2	—	1			26,0 кг
		9		Болт специальный УСЭК 74У1	8	8			0,8 кг
		10		Шайба царапающая УСЭК 76У1	8	8			

Нач. отд.	Лигерман		
Н. контр.	Лукашевич		Х-36
Гл. констр.	Лукашевич		
Ст. инж.	Плохих		Х.86

5.407-75.2.70СБ

Конструкция с ящиком ЯВ3-32-1-У2, ЯВ3-33-1-У2 с обхватом для колонн сечением 500×800 мм. Сборочный чертеж

Стадия	Масса	Масштаб
Р	См. табл.	1:10
Лист	Листов 1	

ВНИИ ТЯЖПРОМЭЛЕКТРОПРОЕКТ имени Ф.Б. ЯКУБОВСКОГО МОСКВА

Взам. инв. № | Подп. и дата | Инв. № подл.

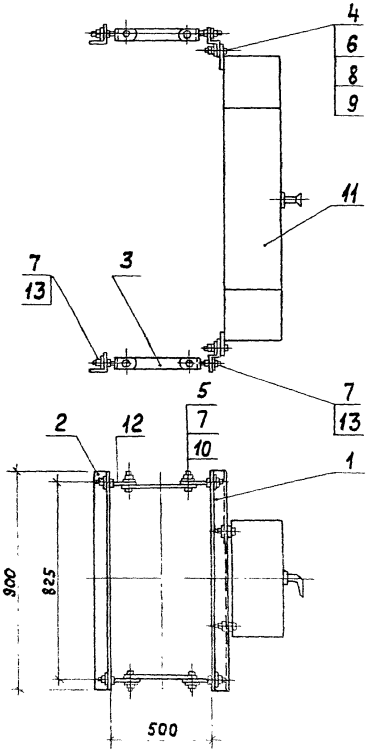

Формат	Зона	Поз.	Обозначение	Наименование	Кол. на испол. 5.407-75.2.80СБ —	01	02	Примечание
				Детали				
БЧ		1	5.407-75.2.81	Профиль К239У2, ℓ=900	2	2	2	4,7 кг
БЧ		2	5.407-75.2.82	Уголок УСЭК55У3, ℓ=900	2	2	2	3,5 кг
БЧ		3	5.407-75.2.83	Полоса УСЭК56У3, ℓ=400	4	4	4	1,3 кг
				Стандартные изделия				
		4		Болт М10×25 ГОСТ 7798-70*	4	4	4	
		5		Болт М12×25 ГОСТ 7798-70	8	8	8	
		6		Гайка М10 ГОСТ 5915-70*	4	4	4	
		7		Гайка М12 ГОСТ 5915-70*	24	24	24	
		8		Шайба 10 ГОСТ 11371-78	4	4	4	
		9		Шайба 10 ГОСТ 6402-70	4	4	4	
		10		Шайба 12 ГОСТ 11371-78	8	8	8	
				Прочие изделия				
		11		Блок РУС 8116-6300В-5400	1	—	—	56,0 кг
		11		Блок РУС 8116-6300Г-5400	—	1	—	56,0 кг
		11		Блок РУС 8116-6300Д-5400	—	—	1	56,0 кг
		12		Болт специальный				
				УСЭК 7491	8	8	8	0,8 кг
		13		Шайба цапающая				
				УСЭК 7641	8	8	8	

Инв. № подл. | Подп. и дата | Взам. инв. №

Нач. отд.	Ливергант		
Н. контр.	Лукашевич		
Гл. конструктор	Лукашевич		
Ст. инж.	Глохих		

5.407-75.2.80СБ

Конструкция с блоком типа РУС с обвязкой для колонны сечением 500×800 мм. Сборочный чертеж

Стадия	Масса	Масштаб
Р	65,3	1:15
Лист	Листов 1	

ВНИИПИ ТЯЖПРОМЭЛЕКТРОПРОЕКТ имени Ф.Б. ЯКУБОВСКОГО МОСКВА

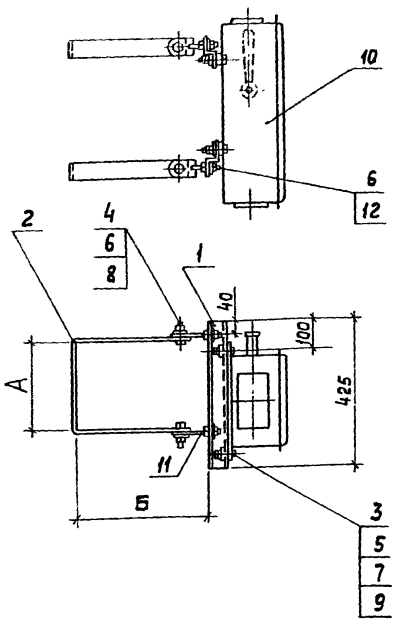

Формат	Зона	Поз.	Обозначение	Наименование	Кол. на исполн. 5.407-75.2.90СБ —	01	02	03	04	05	06	Примечание
				Детали								
БЧ		1	5.407-75.2.91	Профиль К239У2. ℓ=425	2	2	2	2	2	2	2	2,24 кг
БЧ		2	5.407-75.2.92	Полоса УСВК 56У3, ℓ=900	2	—	—	—	—	—	—	1,44 кг
			-01	ℓ=1100	—	2	—	—	—	—	—	1,76 кг
			-02	ℓ=1150	—	—	2	—	—	—	—	1,84 кг
			-03	ℓ=1350	—	—	—	2	—	—	—	2,16 кг
			-04	ℓ=1200	—	—	—	—	2	—	—	1,92 кг
			-05	ℓ=1400	—	—	—	—	—	2	—	2,24 кг
			-06	ℓ=1450	—	—	—	—	—	—	2	2,32 кг
				Стандартные изделия								
		3		Болт М8×25 ГОСТ 7798-70*	4	4	4	4	4	4	4	
		4		Болт М12×25 ГОСТ 7798-70*	4	4	4	4	4	4	4	
		5		Гайка М8 ГОСТ 5915-70*	4	4	4	4	4	4	4	
		6		Гайка М12 ГОСТ 5915-70*	12	12	12	12	12	12	12	
		7		Шайба 8 ГОСТ 11371-78	4	4	4	4	4	4	4	
		8		Шайба 12 ГОСТ 11371-78	4	4	4	4	4	4	4	
		9		Шайба 8 ГОСТ 6402-70*	4	4	4	4	4	4	4	
				Прочие изделия								
		10		Ящик Я83-31-1-У2	1	1	1	1	1	1	1	10,3 кг
		11		Болт специальный								
				УСЗК 74У1	4	4	4	4	4	4	4	0,4 кг
		12		Шайба царапающая								
				УСЗК 76У1	4	4	4	4	4	4	4	

Обозначение	Размеры, мм А	Б	Масса, кг
5.407-75.2.90СБ	200	400	14,4
-01	200	500	14,7
-02	250	500	14,8
-03	250	600	15,1
-04	300	500	14,9
-05	300	600	15,2
-06	350	600	15,3

Нач. отд.	Лиггерман		
Н. контр.	Лукашевич		8.86
Гл. констр.	Лукашевич		8.86
Ст. инж.	Плохих		8.86

5.407-75.2.90СБ

Конструкция с ящиком Я83-31-1-У2 с обхватом для эвакуации вых колонн. Сборочный чертеж

Стадия	Масса	Масштаб
Р	См. табл.	1:10
Лист	Листов 1	

ВНИИТИ ТЯЖПРОМЭЛЕКТРОПРОЕКТ имени Ф.Э. ДЗЕРЖИНСКОГО МОСКВА

Инв. № подл. | Подп. и дата | Взам. инв. №

Формат	Зона	Поз.	Обозначение	Наименование	Количество на исполнение 5.407-75.2.100СБ													Примечание
					—	01	02	03	04	05	06	07	08	09	10	11	12	13	
А3			5.407-75.2.100СБ	Сборочный чертеж	×	×	×	×	×	×	×	×	×	×	×	×	×	×	
Б4		1	5.407-75.2.101	Профиль К239У2, ℓ=600	2	2	2	2	2	2	2	2	2	2	2	2	2	2	3,17кг
Б4		2	5.407-75.2.102	Полоса УСЭК56У3, ℓ=900	2	—	—	—	—	—	—	2	—	—	—	—	—	—	1,44кг
			-01	ℓ=1100	—	2	—	—	—	—	—	—	2	—	—	—	—	—	1,76кг
			-02	ℓ=1150	—	—	2	—	—	—	—	—	—	2	—	—	—	—	1,84кг
			-03	ℓ=1350	—	—	—	2	—	—	—	—	—	—	2	—	—	—	2,16кг
			-04	ℓ=1200	—	—	—	—	2	—	—	—	—	—	—	2	—	—	1,92кг
			-05	ℓ=1400	—	—	—	—	—	2	—	—	—	—	—	—	2	—	2,24кг
			-06	ℓ=1450	—	—	—	—	—	—	2	—	—	—	—	—	—	2	2,32кг
				Стандартные изделия															
		3		Болт М12×25.ГОСТ7798-70*	8	8	8	8	8	8	8	8	8	8	8	8	8	8	
		4		Гайка М12.ГОСТ5915-70*	16	16	16	16	16	16	16	16	16	16	16	16	16	16	
		5		Шайба 12.ГОСТ11371-78	8	8	8	8	8	8	8	8	8	8	8	8	8	8	
		6		Шайба пружинная 12 ГОСТ6402-70*	4	4	4	4	4	4	4	4	4	4	4	4	4	4	
				Прочие изделия															
		7		Ящик ЯВ3-32-1-У2	1	1	1	1	1	1	1	—	—	—	—	—	—	—	21,6кг
		7		Ящик ЯВ3-33-1-У2	—	—	—	—	—	—	—	1	1	1	1	1	1	1	26,0кг
		8		Болт специальный УСЭК 74У1	4	4	4	4	4	4	4	4	4	4	4	4	4	4	0,4кг
		9		Шайба царапающая УСЭК 76У1	4	4	4	4	4	4	4	4	4	4	4	4	4	4	

Инв.№подл. | Подп. и дата | Взам.инв.№

Нач.отд	Лигерман			5.407-75.2.100	
Н.контр	Луковцев		Х-16	Конструкция с ящиком ЯВ3-32-1-У2, ЯВ3-33-1-У2 с обхватом для двухветвевых колонн	Стадия / Лист / Листов
Гл.констр	Луковцев				ВНИПИ ТЯЖПРОМЭЛЕКТРОПРОЕКТ имени Ф.Б.ЯКУБОВСКОГО МОСКВА
Гл.инж	Глухих		Х-36		

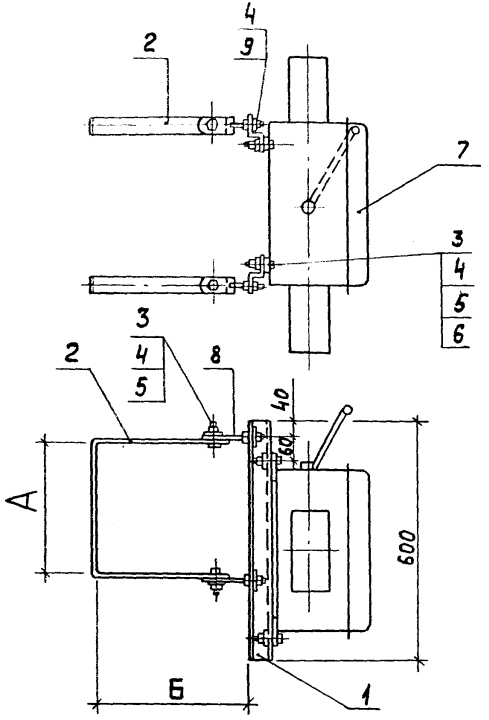

Обозначение	Размеры, мм		Масса, кг
	А	Б	
5.407-75.2.100СБ	200	400	26,4
-01	200	500	26,7
-02	250	500	26,8
-03	250	600	27,1
-04	300	500	26,9
-05	300	600	28,2
-06	350	600	28,3
-07	200	400	31,0
-08	200	500	31,3
-09	250	500	31,4
-10	250	600	31,7
-11	300	500	31,5
-12	300	600	32,8
-13	350	600	32,9

Инв. № подл. | Подп. и дата | Взам. инв. №

Нач. отд.	Лигерман		
Н. контр.	Лукашевич		X-86г.
Гл. констр.	Лукашевич		
Ст. инж.	Плохих		X.86г.

5.407-75.2.100СБ

Конструкция с ящиком ЯВ3-32-1-У2, ЯВ3-33-1-У2 с обхватом для двухветвевых колонн. Сборочный чертеж

Стадия	Масса	Масштаб
Р	См. табл.	1:10
Лист	Листов 1	

ВНИПИ ТАЖПРОМЭЛЕКТРОПРОЕКТ имени Ф.Б. ЯКУБОВСКОГО МОСКВА

Формат	Зона	Поз.	Обозначение	Наименование	Количество на исполнение 5.407-75.2.110СБ																				Примечание
					—	01	02	03	04	05	06	07	08	09	10	11	12	13	14	15	16	17	18	19	20	
А3			5.407-75.2.110СБ	Сборочный чертеж	×	×	×	×	×	×	×	×	×	×	×	×	×	×	×	×	×	×	×	×	×	×	
БЧ		1	5.407-75.2.111	Профиль К239У2, ℓ=600	2	2	2	2	2	2	2	2	2	2	2	2	2	2	2	2	2	2	2	2	2	3,17 кг
БЧ		2	5.407-75.2.112	Полоса УСЭК 56У3, ℓ=900	2	—	—	—	—	—	—	2	—	—	—	—	—	—	2	—	—	—	—	—	—	1,44 кг
				–01 ℓ=1100	—	2	—	—	—	—	—	—	2	—	—	—	—	—	—	2	—	—	—	—	—	1,76 кг
				–02 ℓ=1150	—	—	2	—	—	—	—	—	—	2	—	—	—	—	—	—	2	—	—	—	—	1,84 кг
				–03 ℓ=1350	—	—	—	2	—	—	—	—	—	—	2	—	—	—	—	—	—	2	—	—	—	2,16 кг
				–04 ℓ=1200	—	—	—	—	2	—	—	—	—	—	—	2	—	—	—	—	—	—	2	—	—	1,92 кг
				–05 ℓ=1400	—	—	—	—	—	2	—	—	—	—	—	—	2	—	—	—	—	—	—	2	—	2,24 кг
				–06 ℓ=1450	—	—	—	—	—	—	2	—	—	—	—	—	—	2	—	—	—	—	—	—	2	2,32 кг
				Стандартные изделия																					
		3		Болт М10×25 ГОСТ 7798-70*	4	4	4	4	4	4	4	4	4	4	4	4	4	4	4	4	4	4	4	4	4	
		4		Болт М12×25 ГОСТ 7798-70*	4	4	4	4	4	4	4	4	4	4	4	4	4	4	4	4	4	4	4	4	4	
		5		Гайка М10 ГОСТ 5915-70*	4	4	4	4	4	4	4	4	4	4	4	4	4	4	4	4	4	4	4	4	4	
		6		Гайка М12 ГОСТ 5915-70*	12	12	12	12	12	12	12	12	12	12	12	12	12	12	12	12	12	12	12	12	12	
		7		Шайба 10 ГОСТ 11371-78	4	4	4	4	4	4	4	4	4	4	4	4	4	4	4	4	4	4	4	4	4	
		8		Шайба 12 ГОСТ 11371-78	4	4	4	4	4	4	4	4	4	4	4	4	4	4	4	4	4	4	4	4	4	
		9		Шайба пружинная 10																					
				ГОСТ 6402-70	4	4	4	4	4	4	4	4	4	4	4	4	4	4	4	4	4	4	4	4	4	
				Прочие изделия																					
		10		Блок РУС 8116-6300В-5400	1	1	1	1	1	1	1	—	—	—	—	—	—	—	—	—	—	—	—	—	—	56,0 кг
		10		Блок РУС 8116-6300Г-5400	—	—	—	—	—	—	—	1	1	1	1	1	1	1	—	—	—	—	—	—	—	—	56,0 кг
		10		Блок РУС 8116-6300Д-5400	—	—	—	—	—	—	—	—	—	—	—	—	—	—	1	1	1	1	1	1	1	56,0 кг
		11		Болт специальный УСЭК 7491	4	4	4	4	4	4	4	4	4	4	4	4	4	4	4	4	4	4	4	4	4	0,4 кг
		12		Шайба цаплющая УСЭК 7641	4	4	4	4	4	4	4	4	4	4	4	4	4	4	4	4	4	4	4	4	4	

Инв. № подл. | Подп. и дата | Взам. инв. №

Нач. отд.	Ливермон		
Н. контр.	Лукошевич		8.86
Гл. констр.	Лукошевич		
Ст. инж.	Плохих		х.86

5.407-75.2.110

Конструкция с блоком типа РУС с обхватом для двухветвевых колонн

Стадия	Лист	Листов
Р		1

ВНИПИ ТЯЖПРОМЭЛЕКТРОПРОЕКТ имени Ф.Б. ЯКУБОВСКОГО МОСКВА

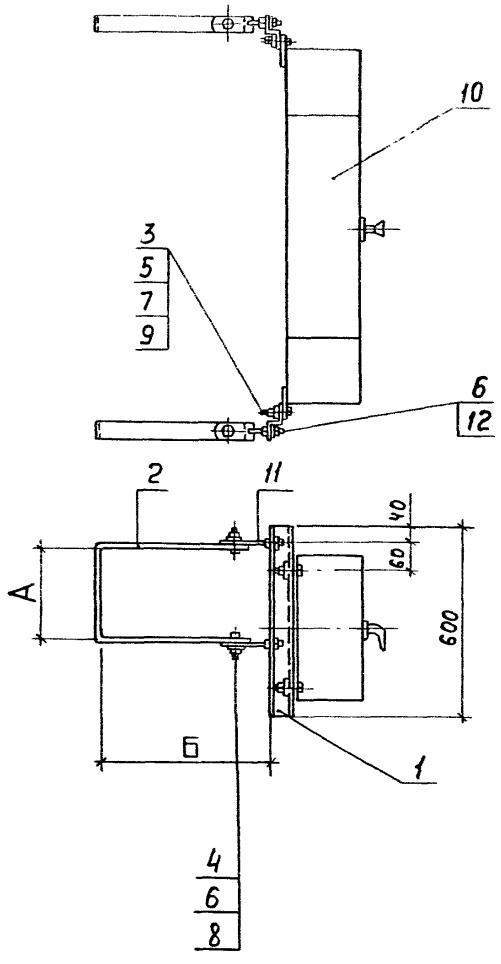

Обозначение	Размеры, мм А	Б	Масса, кг
5.407-75.2.110СБ	200	400	61,0
– 01	200	500	61,3
– 02	250	500	61,4
– 03	250	600	61,7
– 04	300	500	61,5
– 05	300	600	61,8
– 06	350	600	61,9
– 07	200	400	61,0
– 08	200	500	61,3
– 09	250	500	61,4
– 10	250	600	61,7
– 11	300	500	61,5
– 12	300	600	61,8
– 13	350	600	61,9
– 14	200	400	61,0
– 15	200	500	61,3
– 16	250	500	61,4
– 17	250	600	61,7
– 18	300	500	61,5
– 19	300	600	61,8
– 20	350	600	61,9

Инв.№ подл. | Подп. и дата | Взам.инв.№

Нач.отд.	Лигерман		
Н.контр.	Лукашевич		5-86г.
Гл.констр.	Лукашевич		
Ст.инж.	Плохих		X.86

5.407-75.2.110СБ

Конструкция с блоком типа РУС с обхватом для двухветвевых колонн. Сборочный чертеж

Стадия	Масса	Масштаб
Р	См. табл.	1:15
Лист	Листов 1	

ВНИПИ ТЯЖПРОМЭЛЕКТРОПРОЕКТ имени Ф.Б.ЯКУБОВСКОГО МОСКВА

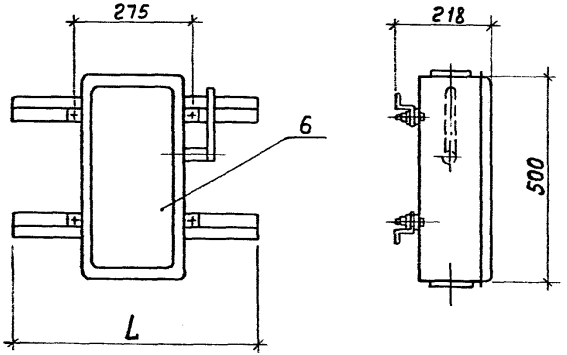

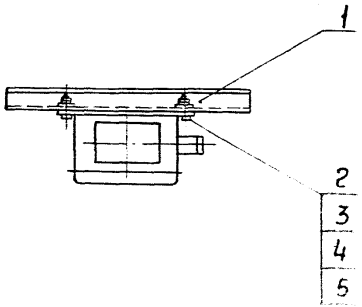

Формат	Зона	Поз.	Обозначение	Наименование	Кол. на исполнение 5.407-75.2.120СБ —	01	02	03	04	Примечание
				Детали						
64		1	5.407-75.2.121	Профиль К238У2, ℓ=470	2	—	—	—	—	1,4 кг
			—01	ℓ=600	—	2	—	—	—	1,8 кг
			—02	ℓ=700	—	—	2	—	—	2,1 кг
			—03	ℓ=780	—	—	—	2	—	2,3 кг
			—04	ℓ=970	—	—	—	—	2	2,9 кг
				Стандартные изделия						
		2		Болт М8×25 ГОСТ 7798-70*	4	4	4	4	4	
		3		Гайка М8 ГОСТ 5915-70*	4	4	4	4	4	
		4		Шайба 8 ГОСТ 11371-78	4	4	4	4	4	
		5		Шайба пружинная 8 ГОСТ 6402-70	4	4	4	4	4	
				Прочие изделия						
		6		Ящик ЯВЗ-31-1-У2	1	1	1	1	1	10,3 кг

Обозначение	L, мм	Масса, кг
5.407-75.2.120СБ	470	11,7
—01	600	12,1
—02	700	12,4
—03	780	12,6
—04	970	13,2

Нач.отд.	Лигерман		
Н.контр.	Лукашевич		Х-86г
Гл.констр.	Лукашевич		
Ст.инж.	Плохих		Х.86г

5.407-75.2.120СБ

Конструкция с ящиком ЯВЗ-31-1-У2 для установки на металлической колонне постоянного сечения. Сборочный чертеж

Стадия	Масса	Масштаб
Р	См. табл.	1:10

Лист | Листов 1

ВНИПИ ТЯЖПРОМЭЛЕКТРОПРОЕКТ ИМЕНИ Ф.Б. ЯКУБОВСКОГО МОСКВА

Инв.№ подл. | Подп. и дата | Взам.инв.

Формат	Зона	Поз	Обозначение	Наименование	Кол-во на исполн. 5.407-75.2.130СБ										Примечание
					—	СБ	02	03	04	05	06	07	08	09	
А3			5.407-75.2.130СБ	Сборочный чертеж	×	×	×	×	×	×	×	×	×	×	
БЧ		1	5.407-75.2.131	Профиль К239У2, ℓ=470	2	—	—	—	—	2	—	—	—	—	2,5 кг
			-01	ℓ=600	—	2	—	—	—	—	2	—	—	—	3,2 кг
			-02	ℓ=700	—	—	2	—	—	—	—	2	—	—	3,7 кг
			-03	ℓ=780	—	—	—	2	—	—	—	—	2	—	4,1 кг
			-04	ℓ=970	—	—	—	—	2	—	—	—	—	2	5,1 кг
				Стандартные изделия											
		2		Болт М12×25 ГОСТ 7798-70*	4	4	4	4	4	4	4	4	4	4	
		3		Гайка М12 ГОСТ 5915-70*	4	4	4	4	4	4	4	4	4	4	
		4		Шайба 12 ГОСТ 11371-78	4	4	4	4	4	4	4	4	4	4	
		5		Шайба пружинная 12											
				ГОСТ 6402-70	4	4	4	4	4	4	4	4	4	4	
				Прочие изделия											
		6		Ящик ЯВ3-32-1-У2	1	1	1	1	1	—	—	—	—	—	21,6 кг
		6		Ящик ЯВ3-33-1-У2	—	—	—	—	—	1	1	1	1	1	26,0 кг

Инв. № подл. | Подп. и дата | Взам. инв. №

Нач. отд	Лигерман			5.407-75.2.130
Н. контр	Лукашевич			Конструкция с ящиком ЯВ3-32-1-У2, ЯВ3-33-1-У2 для установки на металлической колонне постоянного сечения
Гл. констр	Лукашевич			
Ст. инж.	Плохих			

Стадия	Лист	Листов
Р		1

ВНИПИ ТЯЖПРОМЭЛЕКТРОПРОЕКТ имени Ф. БЯКУБОВСКОГО МОСКВА

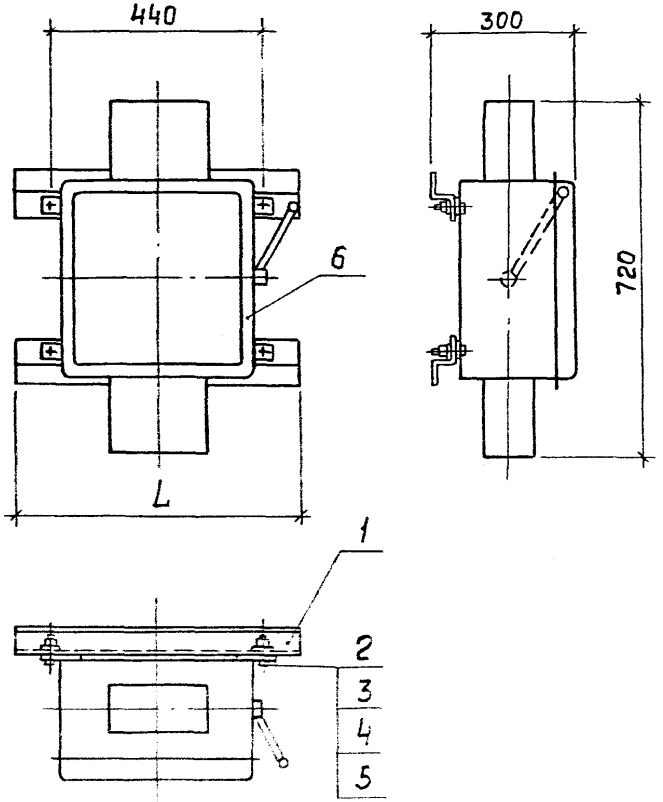

Обозначение	L, мм	Масса, кг
5.407-75.2.130СБ	470	24,1
-01	600	24,8
-02	700	25,3
-03	780	25,7
-04	970	26,7
-05	470	28,5
-06	600	29,2
-07	700	29,7
-08	780	30,1
-09	970	31,1

Инв.№подл. | Подп. и дата | Взам.инв.№

Нач.отд.	Лигерник		
Н.контр.	Лукашевич		
Гл.констр	Лукашевич		
Ст.инж.	Плохих		

5.407-75.2.130СБ

Конструкция с ящиком ЯВ3-32-1-У2 для ЯВ3-33-1-У2 для установки на металлической колонне постоянного сечения. Сборочный чертеж

Стадия	Масса	Масштаб
Р	См. табл.	1:10
Лист	Листов 1	

ВНИПИ ТЯЖПРОМЭЛЕКТРОПРОЕКТ имени Ф.Б.ЯКУБОВСКОГО МОСКВА

Формат	Зона	Поз.	Обозначение	Наименование	Кол-во на исполнение 5.407-75.2.140СБ															Примечание
					—	01	02	03	04	05	06	07	08	09	10	11	12	13	14	
А3			5.407-75.2.140СБ	Сборочный чертеж	×	×	×	×	×	×	×	×	×	×	×	×	×	×	×	
БЧ		1	5.407-75.2.141	Профиль К239У2, ℓ=500	2	—	—	—	—	2	—	—	—	—	2	—	—	—	—	2,6 кг
			-01	ℓ=600	—	2	—	—	—	—	2	—	—	—	—	2	—	—	—	3,2 кг
			-02	ℓ=700	—	—	2	—	—	—	—	2	—	—	—	—	2	—	—	3,7 кг
			-03	ℓ=780	—	—	—	2	—	—	—	—	2	—	—	—	—	2	—	4,1 кг
			-04	ℓ=970	—	—	—	—	2	—	—	—	—	2	—	—	—	—	2	5,1 кг
				Стандартные изделия																
		2		Болт М10×25 ГОСТ 7798-70*	4	4	4	4	4	4	4	4	4	4	4	4	4	4	4	
		3		Гайка М10 ГОСТ 5915-70*	4	4	4	4	4	4	4	4	4	4	4	4	4	4	4	
		4		Шайба 10 ГОСТ 11371-78	4	4	4	4	4	4	4	4	4	4	4	4	4	4	4	
		5		Шайба пружинная ГОСТ 6402-70*	4	4	4	4	4	4	4	4	4	4	4	4	4	4	4	
				Прочие изделия																
		6		Блок РУС 8116-6300В-5400	1	1	1	1	1	—	—	—	—	—	—	—	—	—	—	56,0 кг
		6		Блок РУС 8116-6300Г-5400	—	—	—	—	—	1	1	1	1	1	—	—	—	—	—	56,0 кг
		6		Блок РУС 8116-6300Д-5400	—	—	—	—	—	—	—	—	—	—	1	1	1	1	1	56,0 кг

Инв. № подл. | Подп. и дата | Взам. инв. №

Нач. отд.	Лигерман		
Н. контр.	Лукашевич		8.86г.
Гл. констр.	Лукашевич		
Ст. инж.	Плохих		8.86г.

5.407-75-2.140

Конструкция с блоком типа РУС для установки на металлической колонне постоянного сечения

Стадия	Лист	Листов
Р		1

ВНИПИ ТЯЖПРОМЭЛЕКТРОПРОЕКТ имени Ф.Б. ЯКУБОВСКОГО МОСКВА

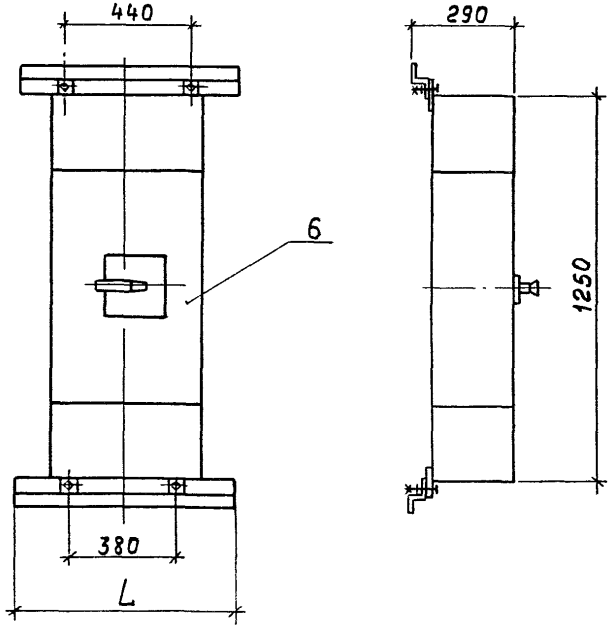

Обозначение	L, мм	Масса, кг
5.407-75.2.140СБ	500	58,6
–01	600	59,2
–02	700	59,7
–03	780	60,1
–04	970	61,1
–05	500	58,6
–06	600	59,2
–07	700	59,7
–08	780	60,1
–09	970	61,1
–10	500	58,6
–11	600	59,2
–12	700	59,7
–13	780	60,1
–14	970	61,1

Инв.№ подл. | Подп. и дата | Взам.инв.№

Нач.отд.	Лигерман			5.407-75.2.140СБ
Н. констр.	Лукашевич		X-86г.	Конструкция сблоком типа РУС для установки на металлической колонне постоянного сечения. Сборочный чертеж
Гл. констр.	Лукашевич			
Ст. инж.	Плохих		X.86	

Стадия	Масса	Масштаб
Р	См. табл.	1:15
Лист	Листов 1	

ВНИПИ ТЯЖПРОМЭЛЕКТРОПРОЕКТ имени Ф.Б.ЯКУБОВСКОГО МОСКВА

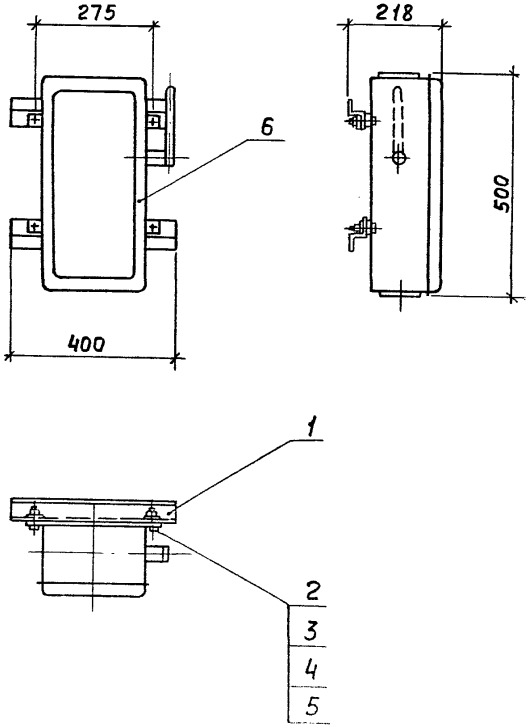

Формат	Зона	Поз.	Обозначение	Наименование	Кол.	Примечание
				Детали		
БЧ		1	5.407-75.2.151	Профиль К238У2, ℓ=400	2	1,2кг
				Стандартные изделия		
		2		Болт М8×25 ГОСТ 7798-70*	4	
		3		Гайка М8 ГОСТ 5915-70*	4	
		4		Шайба 8 ГОСТ 11371-78	4	
		5		Шайба пружинная ГОСТ 6402-70	4	
				Прочие изделия		
		6		Ящик ЯВ3-31-1-У2	1	10,3кг

Нач.отд.	Лигерман		
Н.контр.	Лукашевич		8.86г.
Гл.констр.	Лукашевич		
Ст.инж.	Плохих		К.86

5.407-75.2.150СБ

Конструкция с ящиком ЯВ3-31-1-У2 для установки на металлической ступенчатой колонне. Сборочный чертеж

Стадия	Масса	Масштаб
Р	11,5	1:10
Лист	Листов 1	

ВНИПИ ТЯЖПРОМЭЛЕКТРОПРОЕКТ имени Ф.Б.ЯКУБОВСКОГО МОСКВА

Инв.№ подл. | Подп. и дата | Взам.инв.№

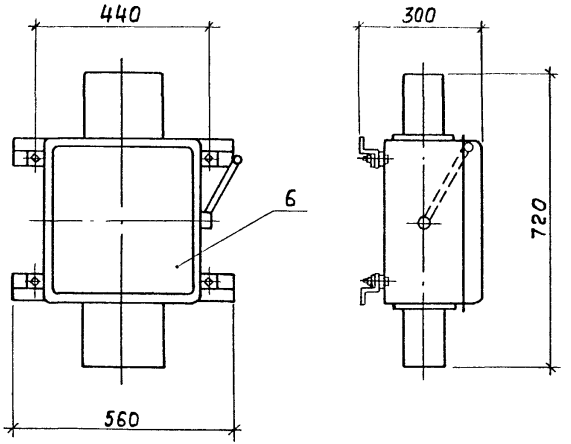

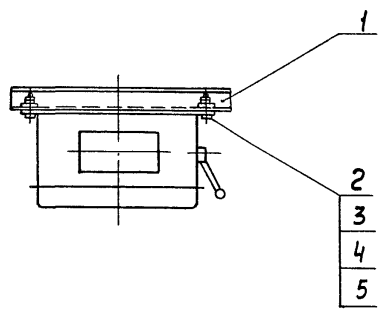

Формат	Зона	Поз.	Обозначение	Наименование	Кол. на испол. 5.407-75.2.160СБ —	01		Примечание
				Детали				
64		1	5.407-75.2.161	Профиль К239У2, ℓ=560	2	2		3,0 кг
				Стандартные изделия				
		2		Болт М12×25 ГОСТ 7798-70*	4	4		
		3		Гайка М12 ГОСТ 5915-70*	4	4		
		4		Шайба 12 ГОСТ 11371-78	4	4		
		5		Шайба пружинная ГОСТ 6402-70	4	4		
				Прочие изделия				
		6		Ящик ЯВ3-32-1-У2	1	—		21,6 кг
		6		Ящик ЯВ3-33-1-У2	—	1		26,0 кг

Обозначение	Масса кг
5.407-75.2.160СБ	24,6
-01	29,0

Нач. отд.	Лигерман		
Н. контр.	Лукашевич		X-86г.
Гл. констр.	Лукашевич		
Ст. инж.	Плохих		X.86г.

5.407-75.2.160СБ

Конструкция с ящиком ЯВ3-32-1-У2, ЯВ3-33-1-У2 для установки на металлической ступенчатой колонне. Сборочный чертеж

Стадия	Масса	Масштаб
Р	См. табл.	1:10
Лист	Листов 1	

ВНИПИ ТЯЖПРОМЭЛЕКТРОПРОЕКТ имени Ф.Б.ЯКУБОВСКОГО МОСКВА

Инв. № подл. | Подп. и дата | Взам. инв. №

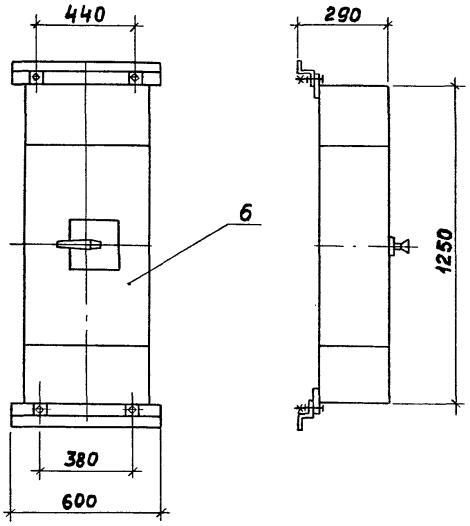

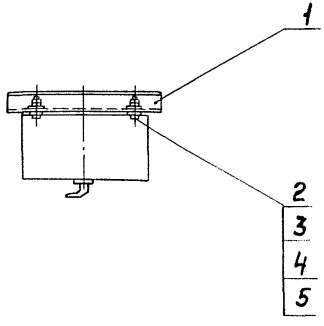

Формат	Зона	Поз.	Обозначение	Наименование	Кол. на изделие 5.407-75.2.170СБ —	01	02	Примечание
				Детали				
Б4		1	5.407-75.2.171	Профиль К239У2, ℓ=600	2	2	2	3,2 кг
				Стандартные изделия				
		2		Болт М10×25 ГОСТ 7798-70*	4	4	4	
		3		Гайка М10 ГОСТ 5915-70*	4	4	4	
		4		Шайба 10 ГОСТ 11371-78	4	4	4	
		5		Шайба пружинная ГОСТ 6402-70*	4	4	4	
				Прочие изделия				
		6		Блок РУС8116-6300В-5400	1	—	—	56,0 кг
		6		Блок РУС8116-6300Г-5400	—	1	—	56,0 кг
		6		Блок РУС8116-6300Д-5400	—	—	1	56,0 кг

Обозначение	Масса кг
5.407-75.2.170СБ	59,2
-01	59,2
-02	59,2

Нач.отд.	Лигерман		
Н.контр.	Лукашевич		8.84 г.
Гл.констр.	Лукашевич		
Ст.инж.	Плохих		X.86

5.407-75.2.170СБ

Конструкция с блоком типа РУС для установки на металлической ступенчатой колонне.
Сборочный чертеж

Стадия	Масса	Масштаб
Р	См. табл.	1:15
Лист	Листов 1	

ВНИПИ ТЯЖПРОМЭЛЕКТРОПРОЕКТ имени Ф.Б. Якубовского МОСКВА

Инв. № подл. | Подп. и дата | Взам. инв. №

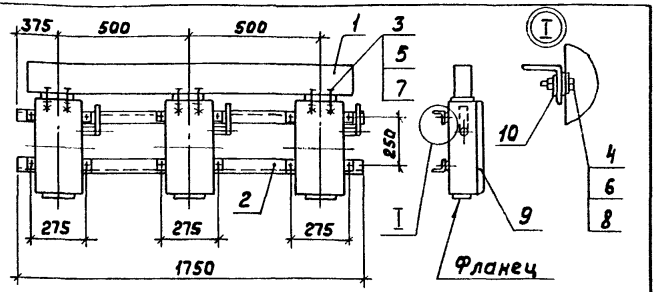

Формат	Зона	Поз.	Обозначение	Наименование	Кол.	Примечание
		1	5.407-75.2.310СБ	Короб	1	21,35кг
БЧ		2	5.407-75.2.181	Уголок УСЭК 55У3, ℓ=1750	2	6,8 кг
		3		Болт М6×25 ГОСТ 7798-70*	12	
		4		Болт М8×25 ГОСТ 7798-70*	12	
		5		Гайка М6 ГОСТ 5915-70*	12	
		6		Гайка М8 ГОСТ 5915-70*	12	
		7		Шайба 6 ГОСТ 5915-78*	12	
		8		Шайба 8 ГОСТ 11371-78*	12	
				Прочие изделия		
		9		Ящик ЯВ3-31-1-У2	3	30,9кг
		10		Шайба царапающая		
				УСЭК 76У1	12	

Инв.№подл. | Подп. и дата | Взам.инв.№

				5.407-75.2.180 СБ		
				Конструкция с тремя ящиками ЯВ3-31-1-У2 для установки на металлической ступенчатой колонне. Сборочный чертеж	Стадия: Р; Масса: 59,0; Масштаб: 1:20	
Нач.отд.	Лигерман				Лист	Листов 1
Н.контр.	Лукашевич		8.86		ВНИПИ ТЯЖПРОМЭЛЕКТРОПРОЕКТ имени Ф.Б.ЯКУБОВСКОГО МОСКВА	
Гл.констр.	Лукашевич					
Ст.инж.	Плохих		8.86			

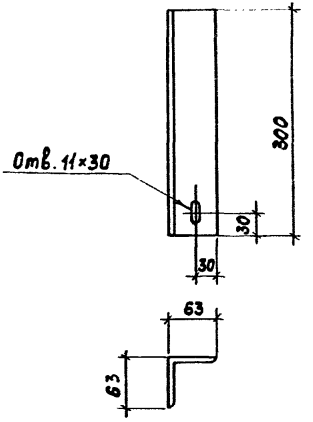

Конструкцию окрасить эмалью ПФ 115 серая, ГОСТ 6465-76, IV, У2.

Инв.№подл. | Подп. и дата | Взам.инв.№

				5.407-75.2.190		
				Конструкция	Стадия: Р; Масса: 1,7; Масштаб: 1:5	
Нач.отд.	Лигерман				Лист	Листов 1
Н.контр.	Лукашевич		8.86	Уголок Б-63×63×6 ГОСТ 8509-72 / ВСт3кп2-II ГОСТ 535-79	ВНИПИ ТЯЖПРОМЭЛЕКТРОПРОЕКТ имени Ф.Б.ЯКУБОВСКОГО МОСКВА	
Гл.констр.	Лукашевич					
Ст.инж.	Плохих		8.86			

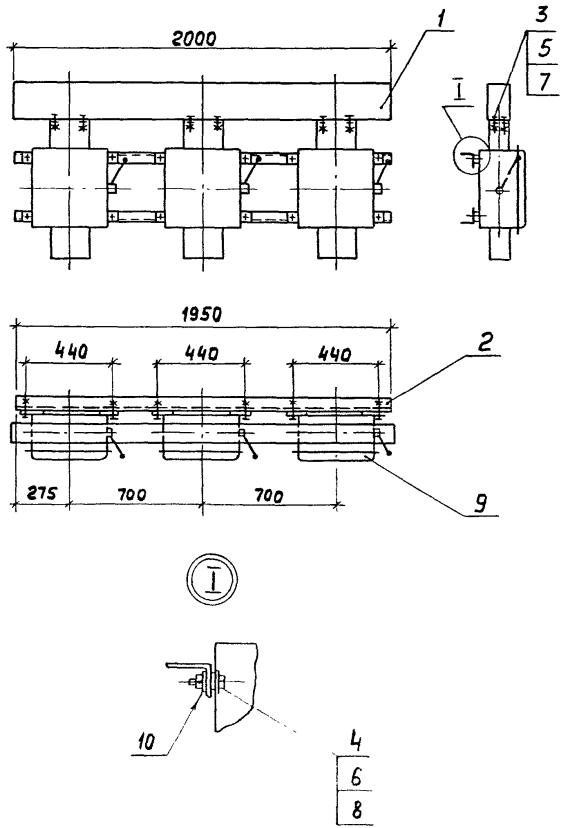

Формат	Зона	Поз.	Обозначение	Наименование	Кол. на исполн. 5.407-75.2.200СБ —	01	02	Примечание
		1	5.407-75.2.320СБ	Короб	1	1	1	19,4 кг
				Детали				
БЧ		2	5.407-75.2.201	Уголок К2У2У2, ℓ=1950	2	2	2	10,0 кг
				Стандартные изделия				
		3		Болт М6×25 ГОСТ 7798-70*	6	6	6	
		4		Болт М10×25 ГОСТ 7798-70*	12	12	12	
		5		Гайка М6 ГОСТ 5915-70*	6	6	6	
		6		Гайка М10 ГОСТ 5915-70*	12	12	12	
		7		Шайба 6 ГОСТ 11371-78	6	6	6	
		8		Шайба 10 ГОСТ 11371-78	12	12	12	
				Прочие изделия				
		9		Ящик ЯВЗ-32-1-У2	3	—	1	
		9		Ящик ЯВЗ-33-1-У2	—	3	2	
		10		Шайба царапающая				
				УСЭК76У1	12	12	12	

Обозначение	Масса, кг
5.407-75.2.200СБ	94,6
-01	107,8
-02	103

Нач. отд.	Лигерман		
Н. контр.	Лукашевич		X-86
Гл. констр.	Лукашевич		
Ст. инж.	Плохих		X 86

5.407-75.2.200СБ

Конструкция с тремя ящиками ЯВЗ-32-1-У2, ЯВЗ-33-1-У2 и двумя ящиками ЯВЗ-33-1-У2 и одним ЯВЗ-32-1-У2 для установки на металлической ступенчатой колонне.

Сборочный чертеж

Стадия	Масса	Масштаб
Р	См. табл.	1:20

Лист | Листов 1

ВНИПИ ТЯЖПРОМЭЛЕКТРОПРОЕКТ имени Ф.Е. ЯКУБОВСКОГО МОСКВА

Инв. № подл. | Подп. и дата | Взам. инв. №

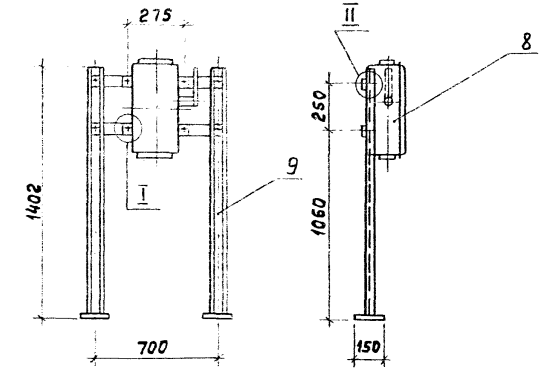

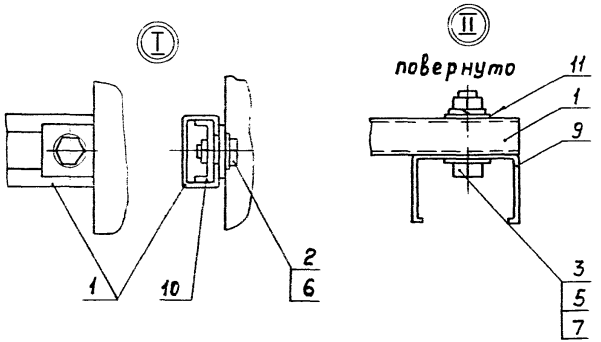

Формат	Зона	Поз.	Обозначение	Наименование	Кол.	Примечание
				Детали		
Б4		1	5.407-75.2.211	Профиль К108/2У2, ℓ=760	2	1,9 кг
				Стандартные изделия		
		2		Болт М8×20 ГОСТ 7798-70*	4	
		3		Болт М10×40 ГОСТ 7798-70	4	
		4		Гайка М8 ГОСТ 5915-70*	4	
		5		Гайка М10 ГОСТ 5915-70*	4	
		6		Шайба 8 ГОСТ 11371-78*	4	
		7		Шайба пружинная 10 ГОСТ 6402-70	4	
				Прочие изделия		
		8		Ящик ЯВ3-31-1-У2	1	10,3 кг
		9		Стойка К314УХЛ2	2	7,6 кг
		10		Гайка закладная К611УХЛ2	4	
		11		Шайба царапающая УсэК76У1	8	

Нач.отд	Лигерман		
Н.контр.	Лукашевич		X.86.
Гл.констр.	Лукашевич		
Ст.инж.	Плохих		X.86.

5.407-75.2.210СБ

Конструкция с ящиком ЯВ3-31-1-У2 на стойках. Сборочный чертеж

Стадия	Масса	Масштаб
Р	19,8	1:20
Лист	Листов 1	

ВНИПИ ТЯЖПРОМЭЛЕКТРОПРОЕКТ имени Ф.Б. ЯКУБОВСКОГО г. МОСКВА

Инв.№ подл. | Подп. и дата | Взам.инв.№

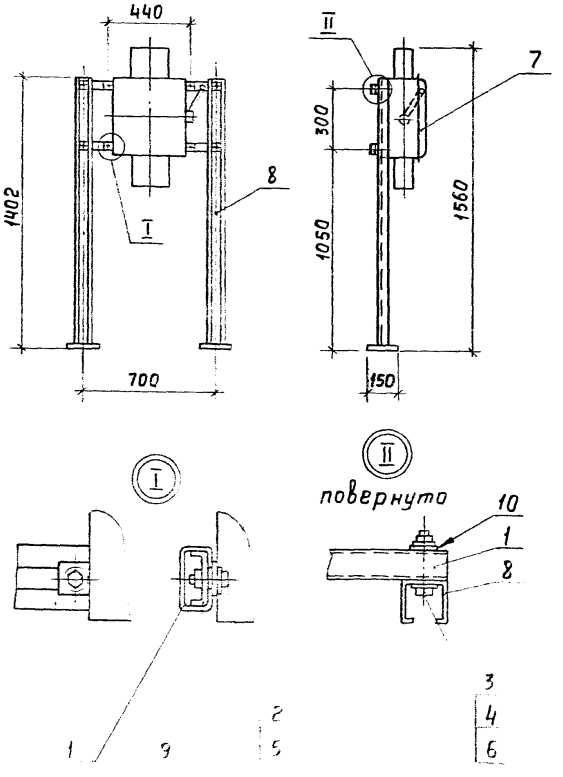

Формат	Зона	Поз.	Обозначение	Наименование	Кол. на испол. 5.407-75.2.220СБ —	Кол. на испол. 5.407-75.2.220СБ 01		Примечание
				Детали				
Б4		1	5.407-75.2.221	Профиль К110/2У2, ℓ=760	2	2		6,3 кг
				Стандартные изделия				
		2		Болт М10×25 ГОСТ 7798-70*	4	4		
		3		Болт М10×60 ГОСТ 7798-70*	4	4		0,2 кг
		4		Гайка М10 ГОСТ 5915-70*	4	4		
		5		Шайба 10 ГОСТ 11371-78*	4	4		
		6		Шайба пружинная 10 ГОСТ 6402-70	4	4		
				Прочие изделия				
		7		Ящик ЯВ3-32-1-У2	1	—		21,6 кг
		7		Ящик ЯВ3-33-1-У2	—	1		26,0 кг
		8		Стойка К314УХЛ2	2	2		7,6 кг
		9		Гайка закладная К665УХЛ2	4	4		0,3 кг
		10		Шайба царапающая УС3К16У1	8	8		

Обозначение	Масса кг
5.407-75.2.220СБ	36,0
-01	40,4

Нач. отд.	Лигерман		
Н. контр.	Лукашевич		8-86
Гл. констр.	Лукашевич		
Ст. инж.	Плохих		8.86

5.407-75.2.220СБ

Конструкция с ящиком ЯВ3-32-1-У2, ЯВ3-33-1-У2 на стойках.
Сборочный чертеж

Стадия	Масса	Масштаб
Р	См. табл.	1:20
Лист	Листов 1	

ВНИПИ ТЯЖПРОМЭЛЕКТРОПРОЕКТ имени Ф.Б. ЯКУБОВСКОГО МОСКВА

Инв. № подл. | Подп. и дата | Взам. инв. №

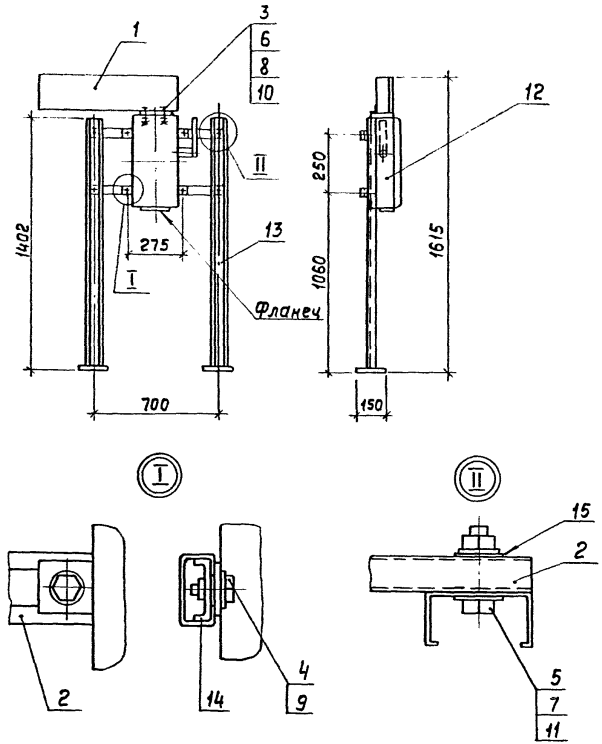

Формат	Зона	Поз	Обозначение	Наименование	Кол.	Примечание
		1	5.407-75.2.290СБ	Короб		9,2кг
				Детали		
Б4		2	5.407-75.2.231	Профиль К108/2У2, ℓ=760	2	1,9кг
				Стандартные изделия		
		3		Болт М6×25 ГОСТ 7798-70*	4	
		4		Болт М8×20 ГОСТ 7798-70*	4	
		5		Болт М10×40 ГОСТ 7798-70*	4	
		6		Гайка М6 ГОСТ 5915-70*	4	
		7		Гайка М10 ГОСТ 5915-70*	4	
		8		Шайба 6 ГОСТ 11371-78	4	
		9		Шайба 8 ГОСТ 11371-78	4	
		10		Шайба пружинная 6		
				ГОСТ 6402-70	4	
		11		Шайба 10 ГОСТ 6402-70	4	
				Прочие изделия		
		12		Ящик ЯВ3-31-1-У2	1	10,3кг
		13		Стойка К314УХЛ2	2	7,6кг
		14		Гайка закладная		
				К611УХЛ2	4	
		15		Шайба царапающая		
				УСЭК76У1	8	

Инв.№подл. | Подп. и дата | Взам.инв.№

			5.407-75.2.230СБ
			Конструкция с ящиком ЯВ3-31-1-У2 с коробом на стойках. Сборочный чертеж
Нач.отд.	Лигерман		
Н.контр.	Лукашевич		8-86
Гл.констр.	Лукашевич		
Ст.инж.	Плохих		X.86

Стадия	Масса	Масштаб
Р	29,0	1:20
Лист	Листов 1	

ВНИИ ТЯЖПРОМЭЛЕКТРОПРОЕКТ имени Ф.Б.ЯКУБОВСКОГО МОСКВА

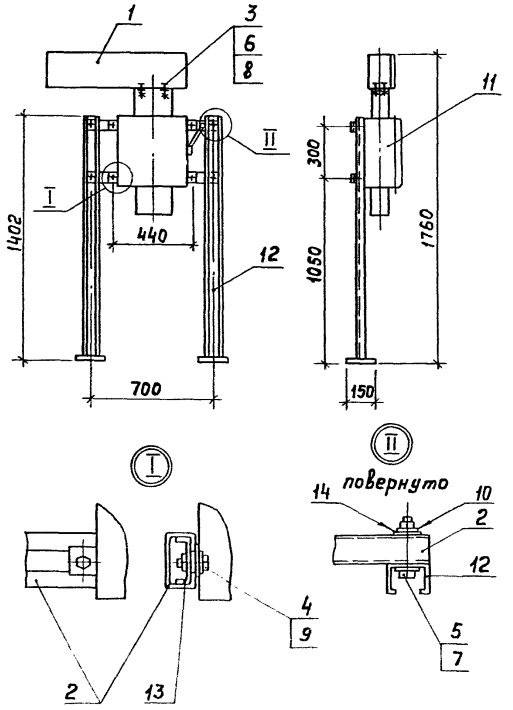

Формат	Зона	Поз.	Обозначение	Наименование	Кол. на исполн. 5.407-75.2.240СБ —	01		Примечание
		1	5.407-75.2.300СБ	Короб				8,5 кг
				Детали				
БЧ		2	5.407-75.2.241	Профиль К110/2У2, ℓ=760	2	2		6,3 кг
				Стандартные изделия				
		3		Болт М6×25 ГОСТ 7798-70*	2	2		
		4		Болт М10×25 ГОСТ 7798-70*	4	4		
		5		Болт М10×60 ГОСТ 7798-70*	4	4		
		6		Гайка М6 ГОСТ 5915-70*	2	2		
		7		Гайка М10 ГОСТ 5915-70*	4	4		
		8		Шайба 6 ГОСТ 11371-78*	2	2		
		9		Шайба 10 ГОСТ 11371-78*	4	4		
		10		Шайба 10 ГОСТ 6402-70	4	4		
				Прочие изделия				
		11		Ящик ЯВ3-32-1-У2	1	—		21,6 кг
		11		Ящик ЯВ3-33-1-У2	—	1		26,0 кг
		12		Стойка К314УХЛ2	2	2		7,6 кг
		13		Гайка закладная К665УХЛ2	4	4		
		14		Шайба царапающая усэк 7691	8	8		

Обозначение	Масса кг
5.407-75.2.240СБ	44,0
-01	48,4

Нач. отд.	Лигерман		
Н. контр.	Лукашевич		8.86
Гл. констр.	Лукашевич		
Ст. инж.	Лдохих		X.86

5.407-75.2.240СБ

Конструкция с ящиком ЯВ3-32-1-У2, ЯВ3-33-1-У2 с коробом на стойках. Сборочный чертеж

Стадия	Масса	Масштаб
Р	См. табл.	1:20
Лист	Листов 1	

ВНИПИ ТЯЖПРОМЭЛЕКТРОПРОЕКТ имени Ф.Б. Якубовского Москва

Инв.№ подл. | Подп. и дата | Взам. инв.№

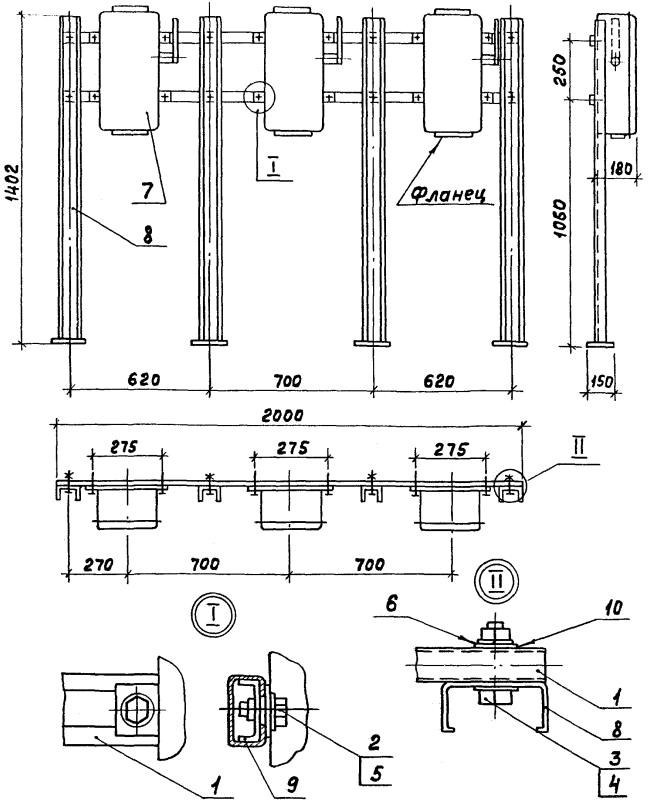

Формат	Зона	Поз.	Обозначение	Наименование	Кол.	Примечание
				Детали		
БЧ		1	5.407-75.2.251	Профиль К108/2У2		
				ℓ=2000	2	5,12 кг
				Стандартные изделия		
		2		Болт М8×20 ГОСТ 7798-70*	12	
		3		Болт М10×40 ГОСТ 7798-70	8	
		4		Гайка М10 ГОСТ 5915-70*	8	
		5		Шайба 8 ГОСТ 11371-78*	12	
		6		Шайба пружинная		
				10 ГОСТ 6402-70*	8	
				Прочие изделия		
		7		Ящик ЯВ3-31-1-У2	3	30,9 кг
		8		Стойка К314УХЛ2	4	15,2 кг
		9		Гайка закладная		
				К6НУХЛ2	12	
		10		Шайба царапающая		
				УСЭК 76У1	16	

Нач.отд.	Лигерман		
Н.контр.	Лукашевич		X.86г.
Гл.констр.	Лукашевич		
Ст.инж.	Плохих		X.86г.

5.407-75.2.250СБ

Конструкция с тремя ящиками ЯВ3-31-1-У2 на стойках. Сборочный чертеж

Стадия	Масса	Масштаб
Р	51,2	1:15
Лист	Листов 1	

ВНИПИ ТЯЖПРОМЭЛЕКТРОПРОЕКТ имени Ф.Б.ЯКУБОВСКОГО МОСКВА

Инв.№подл. | Подп. и дата | Взам.инв.№

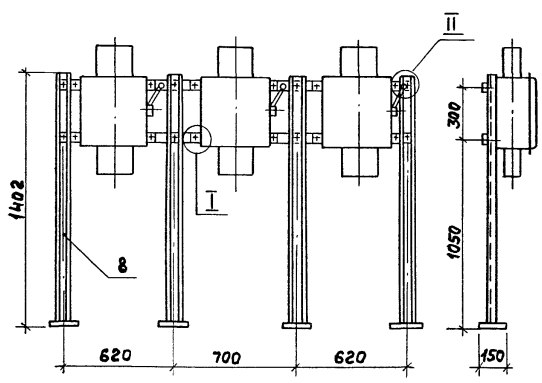

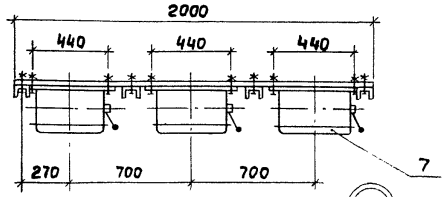

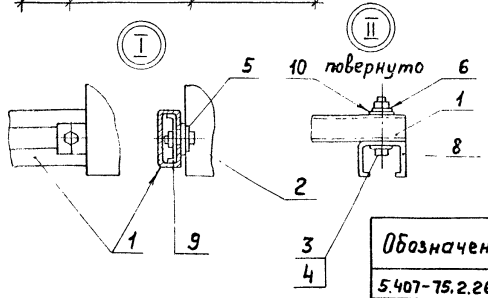

Формат	Зона	Поз.	Обозначение	Наименование	Кол. на испол. 5.407-75.2.260СБ —	01	02	Примечание
				Детали				
БЧ		1	5.407-75.2.261	Профиль К110/2У2, ℓ=2000	2	2	2	16,52 кг
				Стандартные изделия				
		2		Болт М10×25 ГОСТ 7798-70*	12	12	12	
		3		Болт М10×60 ГОСТ 7798-70*	8	8	8	
		4		Гайка М10 ГОСТ 5915-70*	8	8	8	
		5		Шайба 10 ГОСТ 11371-78*	12	12	12	
		6		Шайба пружинная 10 ГОСТ 6402-70	8	8	8	
				Прочие изделия				
		7		Ящик Я83-32-1-У2	3	—	1	
		7		Ящик Я83-33-1-У2	—	3	2	
		8		Стойка К314УХЛ2	4	4	4	15,2 кг
		9		Гайка закладная К665УХЛ2	12	12	12	
		10		Шайба царапающая УСЭК 76У1	16	16	16	

Обозначение	Масса, кг
5.407-75.2.260СБ	96,5
-01	110,7
-02	105,3

Нач. отд.	Лугерман		8-86 г.
Н. контр.	Лукашевич		
Гл. констр.	Лукашевич		
Ст. инж.	Плохих		X.86 г.

5.407-75.2.260СБ

Конструкция стремя ящиками Я83-32-1-У2, Я83-33-1-У2 и двумя ящиками Я83-33-1-У2 и одним Я83-32-1-У2 на стойках. Сборочный чертеж

Стадия	Масса	Масштаб
Р	См. табл.	1:20
Лист	Листов 1	

ВНИПИ ТЯЖПРОМЭЛЕКТРОПРОЕКТ ИМЕНИ Ф.Б. ЯКУБОВСКОГО МОСКВА

Инв. № подл. | Подп. и дата | Взам. инв. №

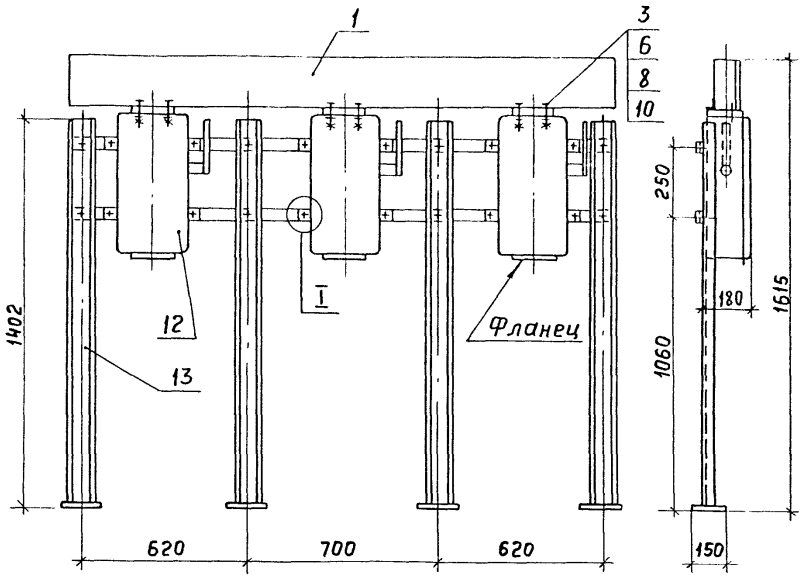

Формат	Зона	Поз.	Обозначение	Наименование	Кол.	Примечание
		1	5.407-75.2.310СБ-01	Короб	1	21,35кг
				Детали		
Б4		2	5.407-75.2.271	Профиль К108/2У2*, ℓ=2000	2	5,12кг
				Стандартные изделия		
		3		Болт М6×25 ГОСТ 7798-70*	12	
		4		Болт М8×20 ГОСТ 7798-70*	12	
		5		Болт М10×40 ГОСТ 7798-70*	8	
		6		Гайка М6 ГОСТ 5915-70*	12	
		7		Гайка М10 ГОСТ 5915-70*	8	
		8		Шайба 6 ГОСТ 11371-78*	12	
		9		Шайба 8 ГОСТ 11371-78*	12	
		10		Шайба пружинная 6 ГОСТ 6402-70*	12	
		11		Шайба 10 ГОСТ 6402-70*	8	
				Прочие изделия		
		12		Ящик ЯВ3-31-1-У2	3	30,9кг
		13		Стойка К314УХЛ2	4	15,2кг
		14		Гайка закладная К611УХЛ2	12	
		15		Шайба царапающая усэк 7бУ1	16	

Нач.отд.	Лигерман		
Н.контр.	Лукашевич		Х-Х г.
Гл.констр.	Лукашевич		
Ст.инж.	Плохих		Х.86

5.407-75.2.270СБ

Конструкция с тремя ящиками ЯВ3-31-1-У2 на стойках с коробом. Сборочный чертеж

Стадия	Масса	Масштаб
Р	72,6	1:15
Лист	Листов 1	

ВНИПИ ТЯЖПРОМЭЛЕКТРОПРОЕКТ имени Ф.Б.ЯКУБОВСКОГО МОСКВА

Инв.№ подл. | Подп. и дата | Взам. инв.№

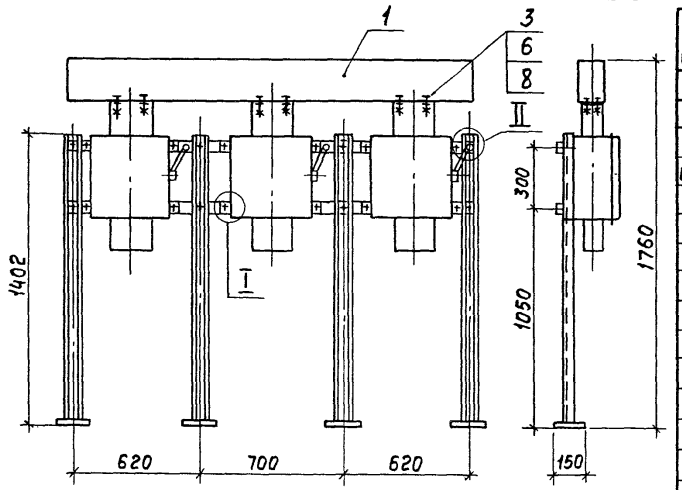

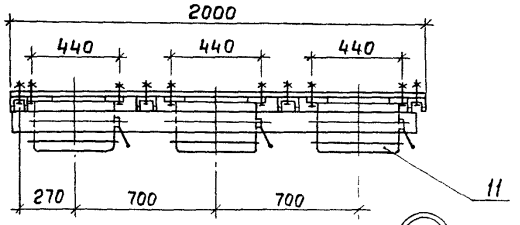

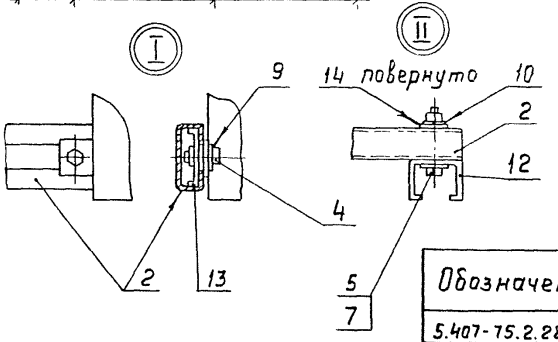

Обозначение	Масса, кг
5.407-75.2.280СБ	116,0
-01	129,1
-02	124,7

Формат	Зона	Поз.	Обозначение	Наименование	Кол. на испол. 5.407-75.2.280СБ —	01	02	Примечание
		1	5.407-75.2.320СБ	Короб	1	1	1	19,4 кг
				Детали				
Б4		2	5.407-75.2.281	Профиль К110/2У2 ℓ=2000	2	2	2	16,52 кг
				Стандартные изделия				
		3		Болт М6×25 ГОСТ 7798-70*	6	6	6	
		4		Болт М10×25 ГОСТ 7798-70*	12	12	12	
		5		Болт М10×60 ГОСТ 7798-70*	8	8	8	
		6		Гайка М6 ГОСТ 5915-70*	6	6	6	
		7		Гайка М10 ГОСТ 5915-70*	8	8	8	
		8		Шайба 6 ГОСТ 11371-78*	6	6	6	
		9		Шайба 10 ГОСТ 11371-78*	12	12	12	
		10		Шайба 10 ГОСТ 6402-70	8	8	8	
				Прочие изделия				
		11		Ящик ЯВ3-32-1-У2	3	—	1	
		11		Ящик ЯВ3-33-1-У2	—	3	2	
		12		Стойка К314УХЛ2	4	4	4	15,2 кг
		13		Гайка закладная К665УХЛ2	12	12	12	
		14		Шайба царапающая усэк 7691	16	16	16	

Нач. отд.	Лигерман		
Н. контр.	Лукашевич		8-86
Гл. констр.	Лукашевич		
Ст. инж.	Плохих		

5.407-75.2.280СБ

Конструкция с тремя ящиками ЯВ3-32-1-У2, ЯВ3-33-1-У2 и двумя ящиками ЯВ3-33-1-У2 и одним ЯВ3-32-1-У2 на стойках с коробом

Сборочный чертеж

Стадия	Масса	Масштаб
Р	См. табл.	1:20

Лист. Листов 1

ВНИПИ ТЯЖПРОМЭЛЕКТРОПРОЕКТ имени Бардина Москва

Инв. № подл. | Подп. и дата | Взам. инв. №

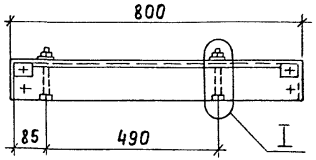

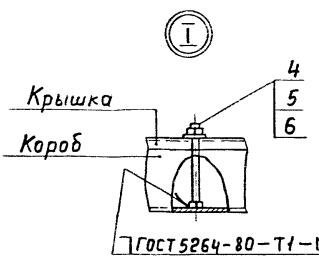

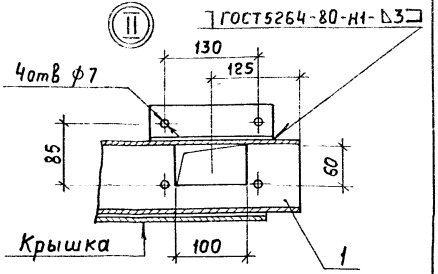

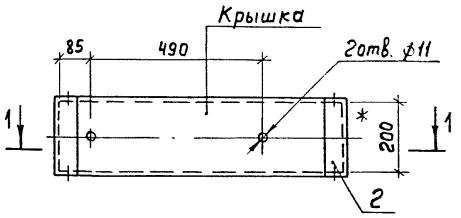

Разрез 1-1

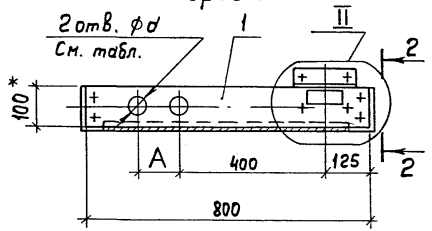

Вид 2-2

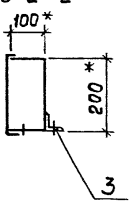

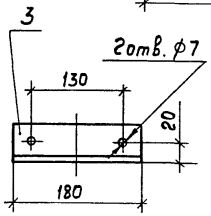

* 1. Размеры для справок.
2. Сверление отверстий в коробе и фланце аппарата выполняют одновременно.

Формат	Зона	Поз.	Обозначение	Наименование	Кол.	Примечание
				Сборочные единицы		
		1		Короб прямой		
				У109Ш3	1	7,24 кг
		2		Заглушка торцовая		
				У109Т3	2	1,08 кг
БЧ		3		Уголок 50×50×5 ГОСТ 8509-72	1	0,68 кг
				Стандартные изделия		
		4		Болт М10×120 ГОСТ 7798-70 *	2	0,17 кг
		5		Гайка М10 ГОСТ 5915-70 *	2	
		6		Шайба 10 ГОСТ 11371-78	2	

Обозначение	Условный проход труб, мм	Размеры, мм	
		A	ф d
5.407-75.2.290СБ	50	95	62
-01	65	120	77

Нач. отд.	Лигерман			
Н. контр.	Лукашевич			
Гл. констр.	Лукашевич			
Ст. инж.	Плохих			

5.407-75.2.290СБ

Короб. Вариант 1. Сборочный чертеж

Стадия	Масса	Масштаб
Р	9,2	1:10
Лист	Листов 1	

ВНИПИ ТЯЖПРОМЭЛЕКТРОПРОЕКТ имени Ф.Б. ЯКУБОВСКОГО МОСКВА

Инв. № подл. | Подп. и дата | Взам. инв. №

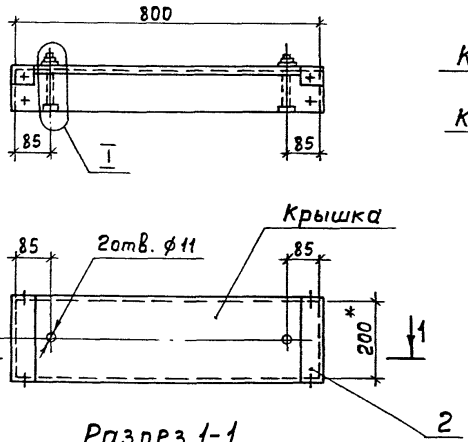

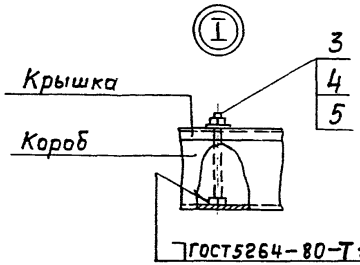

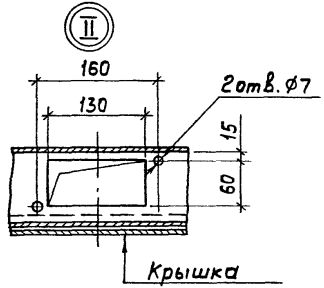

1.* Размеры для справок.
2. Сверление отверстий в коробе и фланце муфты аппарата выполняют одновременно.

Формат	Зона	Поз.	Обозначение	Наименование	Кол.	Примечание
				Сборочные единицы		
		1		Короб прямой		
				У1098У3	1	7,24 кг
		2		Заглушка торцовая		
				У1097У3	2	1,08 кг
				Стандартные изделия		
		3		Болт М10×120 ГОСТ 7798-70*	2	0,17 кг
		4		Гайка М10 ГОСТ 5915-70*	2	
		5		Шайба 10 ГОСТ 11371-78	2	

Обозначение	Условный проход труб, мм	Размеры, мм	
		A	фd
5.407-75.2.300СБ	50	95	62
-01	65	120	77

Нач. отд.	Лигерман		
Н. контр.	Лукашевич		8.86
Гл. констр.	Лукашевич		
Сог. инж.	Плохих		8.86

5.407-75.2.300СБ

Короб.
Вариант 2.
Сборочный чертеж

Стадия	Масса	Масштаб
Р	8,5	1:10
Лист	Листов 1	

ВНИПИ ТЯЖПРОМЭЛЕКТРОПРОЕКТ имени Ф.Б. ЯКУБОВСКОГО МОСКВА

Инв. № подл. | Подп. и дата | Взам. инв. №

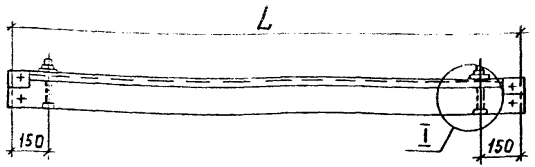

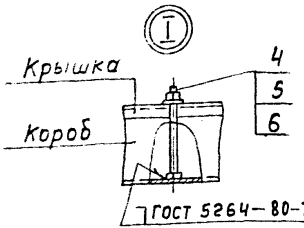

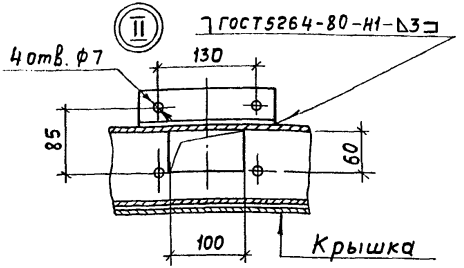

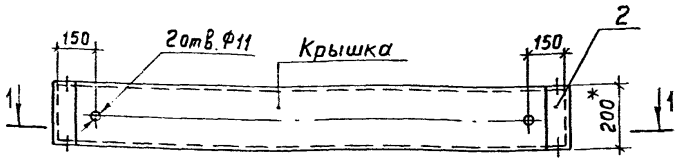

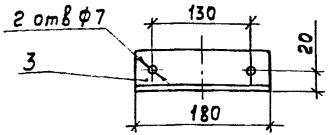

Вид 2-2 *

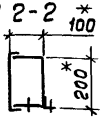

Разрез 1-1

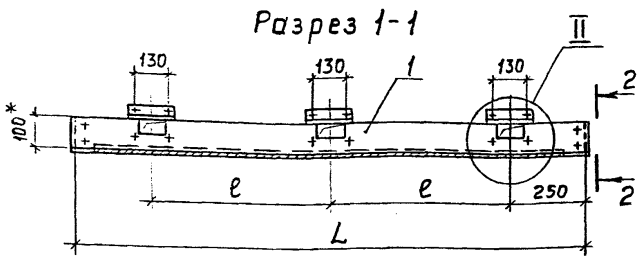

Обозначение	Размеры, мм e	Размеры, мм L	Масса кг
5.407-75.2.310СБ	500	1500	16,6
-01	700	2000	21,4

Формат	Зона	Поз.	Обозначение	Наименование	Кол. на испол. 5.407-75.2.310СБ —	Кол. на испол. 5.407-75.2.310СБ 01		Примечание
				Сборочные единицы				
		1		Короб прямой У1098У3,				
				e=1500	1	—		14,3 кг
				e=2000	—	1		18,1 кг
		2		Заглушка торцовая У1097У3	2	2		1,08 кг
БЧ		3		Уголок 50×50×5 ГОСТ 8509-72	3	3		2,0 кг
				Стандартные изделия				
		4		Болт М10×120 ГОСТ 7798-70*	2	2		0,17кг
		5		Гайка М10 ГОСТ 5915-70*	2	2		
		6		Шайба ГОСТ 11371-78	2	2		

1. * Размеры для справок.
2. Сверление отверстий в коробе и фланце аппарата выполняют одновременно.

Нач.отд.	Лигерман		
Н.контр.	Лукашевич		X-86г.
Гл.констр.	Лукашевич		
Ст.инж.	Плохих		X.86г.

5.407-75.2.310СБ

Короб.
Вариант 3.
Сборочный чертеж

Стадия	Масса	Масштаб
Р	См. табл.	1:15
Лист	Листов 1	

ВНИИПТИ ТЯЖПРОМЭЛЕКТРОПРОЕКТ имени Ф.Б.ЯКУБОВСКОГО МОСКВА

Инв. № подл. | Подп. и дата | Взам. инв. №

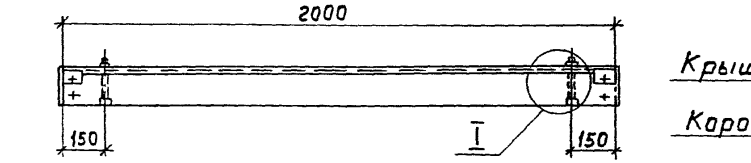

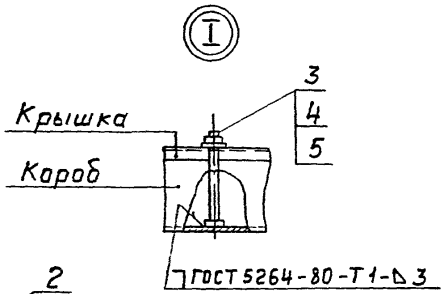

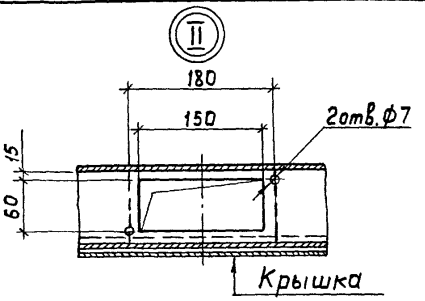

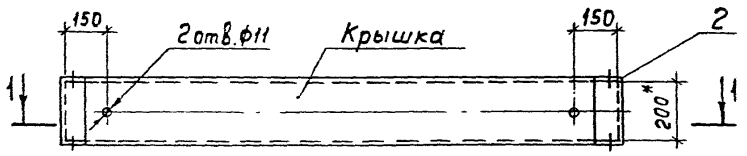

Разрез 1-1

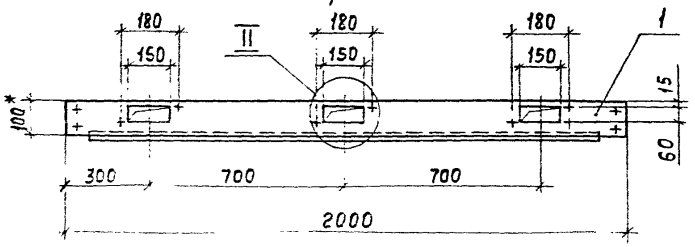

Формат	Зона	Поз	Обозначение	Наименование	Кол.	Приме-чание
				Сборочные единицы		
		1		Короб прямой У109893	1	18,1 кг
		2		Заглушка торцовая У109793	2	1,08 кг
				Стандартные изделия		
		3		Болт М10×120 ГОСТ 7798-70*	2	0,17кг
		4		Гайка М10 ГОСТ 5915-70*	2	
		5		Шайба 10 ГОСТ 11371-78	2	

*

1. Размеры для справок.
2. Сверление отверстий в коробе и фланце муфты аппарата выполняют одновременно.

Нач.отд.	Лигерман		
Н.контр.	Лукашевич		
Гл.констр.	Лукашевич		
Ст. инж.	Глохих		

5.407-75.2.320СБ

Короб.
Вариант 4.
Сборочный чертеж

Стадия	Масса	Масштаб
Р	19,4	1:15
Лист	Листов 1	

ВНИПИ ТЯЖПРОМЭЛЕКТРОПРОЕКТ ИМЕНИ Ф.Б.ЯКУБОВСКОГО МОСКВА

21924-02 (ил)

Инв.№ подл. | Подп. и дата | Взам.инв.№

gost.e-ecolog.ru