ТИПОВЫЕ КОНСТРУКЦИИ,ИЗДЕЛИЯ И УЗЛЫ ЗДАНИЙ И СООРУЖЕНИЙ

СЕРИЯ 5.407-75

УСТАНОВКА АППАРАТУРЫ ПИТАНИЯ ГЛАВНЫХ ТРОЛЛЕЕВ ДЛЯ КРАНОВ

ВЫПУСК 1

ЧЕРТЕЖИ МОНТАЖНЫЕ

21924-01
ЦЕНА

gost.e-ecolog.ru

ТИПОВЫЕ КОНСТРУКЦИИ, ИЗДЕЛИЯ И УЗЛЫ ЗДАНИЙ И СООРУЖЕНИЙ

СЕРИЯ 5.407-75

УСТАНОВКА АППАРАТУРЫ ПИТАНИЯ ГЛАВНЫХ ТРОЛЛЕЕВ ДЛЯ КРАНОВ

ВЫПУСК 1

ЧЕРТЕЖИ МОНТАЖНЫЕ

РАЗРАБОТАНЫ
ВНИПИ ТЯЖПРОМЭЛЕКТРОПРОЕКТ
ИМЕНИ Ф.Б. ЯКУБОВСКОГО
ГЛАВЭЛЕКТРОМОНТАЖ
МИНМОНТАЖСПЕЦСТРОЯ СССР

Директор института — Ю.Г. Барыбин
Главный инженер института — М.Г. Зименков
Начальник технического отдела — Л.Б. Годгельф
Начальник отдела типового проектирования — И.И. Лигерман

УТВЕРЖДЕНЫ И ВВЕДЕНЫ В ДЕЙСТВИЕ
МИНМОНТАЖСПЕЦСТРОЕМ СССР
ПРОТОКОЛ ОТ 01.12.86 г.

© ГУП ЦПП. 1997

Содержание

Обозначение	Наименование	Стр.
	Титульный лист	1
	Содержание	2,3
5.407-75.1.ПЗ	Пояснительная записка	4,5
5.407-75.1.10ТБ	Таблица выбора чертежей установки аппаратов питания	6
5.407-75.1.20ТБ	Таблица выбора чертежей установки аппаратов питания	7
5.407-75.1.30ТБ	Номенклатура аппаратов питания главных троллеев для кранов	8
5.407-75.1.40ВА	Ведомость изделий и материалов для изготовления электромонтажных конструкций и деталей в МЭЗ	9..14
5.407-75.1.50МЧ	Установка ящика типа ЯВ3 на стене. Монтажный чертеж	15
5.407-75.1.60МЧ	Установка аппаратов типа блок РУС на стене. Монтажный чертеж	16
5.407-75.1.70МЧ	Установка трех ящиков ЯВ3-31-1-У2 для среднего ремонтного участка на стене. Монтажный чертеж	17
5.407-75.1.80МЧ	Установка трех ящиков ЯВ3-32-1-У2, ЯВ3-33-1-У2 для среднего ремонтного участка на стене. Монтажный чертеж.	18
5.407-75.1.90МЧ	Установка ящика ЯВ3-31-1-У2 на железобетонной колонне крайнего ряда. Монтажный чертеж	19
5.407-75.1.100МЧ	Установка ящика ЯВ3-32-1-У2, ЯВ3-33-1-У2 на железобетонной колонне крайнего ряда. Монтажный чертеж	20
5.407-75.1.110МЧ	Установка аппаратов типа блок РУС на железобетонной колонне крайнего ряда. Монтажный чертеж	21
5.407-75.1.120МЧ	Установка ящика ЯВ3-31-1-У2 на железобетонной колонне. Монтажный чертеж	22
5.407-75.1.130МЧ	Установка ящика ЯВ3-32-1-У2, ЯВ3-33-1-У2 на железобетонной колонне. Монтажный чертеж	23
5.407-75.1.140МЧ	Установка аппаратов типа блок РУС на колонне. Монтажный чертеж	24
5.407-75.1.150МЧ	Установка ящика ЯВ3-31-1-У2 на железобетонной колонне сечением 500×800мм. Монтажный чертеж	25
5.407-75.1.160МЧ	Установка ящика ЯВ3-32-1-У2, ЯВ3-33-1-У2 на железобетонной колонне сечением 500×800 мм. Монтажный чертеж	26
5.407-75.1.170МЧ	Установка аппарата типа блок РУС на железобетонной колонне сечением 500×800мм. Монтажный чертеж	27
5.407-75.1.180МЧ	Установка ящика ЯВ3-31-1-У2 на двухветвевой железобетонной колонне. Монтажный чертеж	28
5.407-75.1.190МЧ	Установка ящика ЯВ3-32-1-У2, ЯВ3-33-1-У2 на двухветвевой железобетонной колонне. Монтажный чертеж	29
5.407-75.1.200МЧ	Установка аппарата типа блок РУС на двухветвевой железобетонной колонне. Монтажный чертеж	30,31

Инв.№подл. | Подп. и дата | Взам.инв.№

Содержание

Обозначение	Наименование	Стр.
5.407-75.1.210МЧ	Установка ящика ЯВ3-31-1-У2 на металлической колонне постоянного сечения. Монтажный чертеж	32
5.407-75.1.220МЧ	Установка ящика ЯВ3-32-1-У2, ЯВ3-33-1-У2 на металлической колонне постоянного сечения. Монтажный чертеж	33
5.407-75.1.230МЧ	Установка аппаратов типа блок РУС на металлической колонне постоянного сечения. Монтажный чертеж	34
5.407-75.1.240МЧ	Установка ящика ЯВ3-31-1-У2 на металлической ступенчатой колонне. Монтажный чертеж	35
5.407-75.1.250МЧ	Установка ящика ЯВ3-32-1-У2, ЯВ3-33-1-У2 на металлической ступенчатой колонне. Монтажный чертеж	36
5.407-75.1.260МЧ	Установка аппарата типа блок РУС на металлической ступенчатой колонне. Монтажный чертеж	37
5.407-75.1.270МЧ	Установка трех ящиков ЯВ3-31-1-У2 на металлической ступенчатой колонне. Монтажный чертеж	38
5.407-75.1.280МЧ	Установка трех ящиков ЯВ3-32-1-У2, ЯВ3-33-1-У2 и двух ящиков ЯВ3-33-1-У2 и одного ЯВ3-32-1-У2 на металлической ступенчатой колонне. Монтажный чертеж	39
5.407-75.1.290МЧ	Установка ящика ЯВ3-31-1-У2 на стойках для крайнего ремонтного участка. Монтажный чертеж	40
5.407-75.1.300МЧ	Установка ящика ЯВ3-31-1-У2 с коробом на стойках для крайнего ремонтного участка. Монтажный чертеж	40
5.407-75.1.310МЧ	Установка ящика ЯВ3-32-1-У2, ЯВ3-33-1-У2 на стойках для крайнего ремонтного участка. Монтажный чертеж	41
5.407-75.1.320МЧ	Установка ящика ЯВ3-32-1-У2, ЯВ3-33-1-У2 с коробом на стойках для крайнего ремонтного участка. Монтажный чертеж	42
5.407-75.1.330МЧ	Установка трех ящиков ЯВ3-31-1-У2 на стойках для среднего ремонтного участка. Монтажный чертеж	43
5.407-75.1.340МЧ	Установка трех ящиков ЯВ3-31-1-У2 с коробом на стойках для среднего ремонтного участка. Монтажный чертеж	43
5.407-75.1.350МЧ	Установка трех ящиков ЯВ3-32-1-У2, ЯВ3-33-1-У2 и двух ящиков ЯВ3-33-1-У2 и одного ЯВ3-32-1-У2 на стойках для среднего ремонтного участка. Монтажный чертеж	44
5.407-75.1.360МЧ	Установка трех ящиков ЯВ3-32-1-У2, ЯВ3-33-1-У2 и двух ящиков ЯВ3-33-1-У2 и одного ЯВ3-32-1-У2 с коробом на стойках для среднего ремонтного участка. Монтажный чертеж	45

Инв.№ подл. | Подп. и дата | Взам.инв.№

1. Исходные данные

Серия 5.407-75 выполнена на основании:

- технических условий ТУ16-526.052-78 „Ящики однофидерные серии ЯВЗ и ЯВЗШ";
- технического описания ОЛЮ412.025ТО на ящики однофидерные серии ЯВЗ и ЯВЗШ;
- технического описания ОЛЮ412.017ТО на ящики однофидерные ЯВЗ;
- технических условий ТУ16-536.444-74 „Устройства распределительные сборные серии РУС-Е";
- каталога 06.01.04-78 „Устройства распределительные сборные серии РУС-Е (с изменениями №1, 1980г);
- типовых серий на железобетонные колонны (серии 1.424.1-5; 1.424.1-6);
- типовых серий на стальные колонны (серии 1.424.3-7; 1.424-3; 1.424-4)
- Общесоюзных строительных каталогов типовых конструкций и изделий для всех видов строительства (сборники 3.01.П-1; 3.01.П-5).

Серия разработана, в основном, для главных троллеев мостовых кранов грузоподъемностью до 50т.

2. Содержание

Серия 5.407-75 содержит чертежи, используемые при проектировании и установке аппаратов для питания главных троллеев. Даны чертежи установки аппаратов на железобетонной и кирпичной стене, на железобетонных колоннах прямоугольного сечения и двухветвевых колоннах, а также на металлических колоннах ступенчатых и постоянного сечения.

Серия состоит из двух выпусков:

- Выпуск 1 – чертежи монтажные;
- Выпуск 2 – чертежи изделий.

В выпуске 1 приведены таблица выбора чертежей установки аппаратов питания, номенклатура аппаратов, ведомость изделий и материалов для изготовления электромонтажных конструкций и деталей в мастерских электромонтажных заготовок (МЭЗ), а также чертежи узлов установки аппаратов питания на стене, железобетонных и металлических колоннах и на тормозных площадках для обслуживания мостовых кранов.

Аппаратуру для питания и секционирования устанавливают внизу для возможности управления с пола помещения или рабочей площадки.

Аппаратуру для ремонтных участков устанавливают наверху (на тормозных площадках) или внизу.

Выпуск 2 содержит чертежи конструкций и сборочных узлов установки аппаратов на стене, железобетонных и металлических колоннах.

3. Область применения.

Серия предназначена для выполнения проектных и монтажных работ по установке аппаратов для питания, секционирования и отключения главных троллеев.

4. Основные положения

Для питания и секционирования главных троллеев приняты распределительные устройства переменного тока напряжением 660В-блоки РУС с выключателями

				5.407-75.1.ПЗ			
Нач.отд.	Лигерман			Пояснительная записка	Стадия	Лист	Листов
Н.контр.	Лукашевич		X.86г		Р	1	2
Гл.констр.	Лукашевич				ВНИПИ ТЯЖПРОМЭЛЕКТРОПРОЕКТ ИМЕНИ Ф.Е.ЯКУБОВСКОГО МОСКВА		
Ст.инж.	Плохих		X.86г				

Инв.№ подл. | Подп. и дата | Взам.инв.№

А 3136 Ф на 400, 500 и 630 А в связи с тем, что такие блоки с рубильниками пока не освоены производством, а также однофидерные ящики переменного тока напряжением 500 В серии ЯВ3 на 100, 200 и 315 А с шинными перемычками (без предохранителей) для питания и секционирования, а также для ремонтных участков.

Для крайнего ремонтного участка используют один ящик ЯВ3 на 100, 200 и 315 А, а для средних ремонтных участков – три ящика ЯВ3 в сочетании: все ящики по 100, 200 и 315 А, а также два ящика по 315 А и один ящик на 200 А (для среднего ремонтного участка).

Блоки РУС и однофидерные ящики имеют климатическое исполнение и категорию размещения соответственно У1 и У2 и степень защиты оболочки IP54.

Крепление аппаратов к стене (железобетонной или кирпичной) и железобетонным колоннам крайнего ряда осуществляют с помощью дюбель-винтов, а к железобетонным колоннам среднего ряда с помощью обхватов. У железобетонных колонн крайнего ряда крепление аппаратов может быть осуществлено также на стене с помощью дюбель-винтов.

Крепление к металлическим колоннам осуществляется с помощью сварки.

В серии сочленение конструкций из УСЭК показано с помощью метизов. Возможно также использование клиновых соединителей.

Все блоки и ящики, а также конструкции, на которых они установлены, должны быть заземлены.

С выпуском настоящей серии исключается из числа действующих типовая серия 4.407-128 „Установка аппаратуры питания крановых троллеев".

Установка		Аппарат		Обозначение чертежа	
Вид	Эскиз	Тип	Ном. ток, А	Монтажного	Сборочного
На стене — Одного аппарата	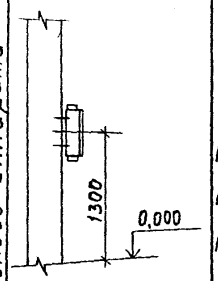	ЯВ3-31-1-У2	100	5.407-75.1.50МЧ	—
		ЯВ3-32-1-У2	200		
		ЯВ3-33-1-У2	315		
		РУС8116-6300В-5400	400	5.407-75.1.60МЧ	—
		РУС8116-6300Г-5400	500		
		РУС8116-6300Д-5400	630		
На стене — Трех аппаратов	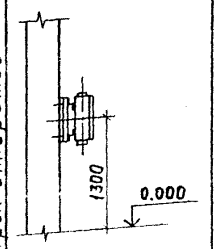	ЯВ3-31-1-У2	100	5.407-75.1.70МЧ	5.407-75.2.10СБ
		ЯВ3-32-1-У2	200	5.407-75.1.80МЧ	5.407-75.2.20СБ
		ЯВ3-33-1-У2	315	5.407-75.1.80МЧ	5.407-75.2.20СБ
На железобетонной колонне — Крайнего ряда	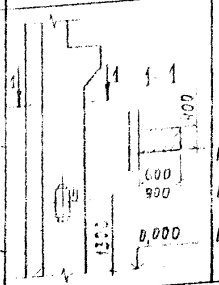	ЯВ3-31-1-У2	100	5.407-75.1.90МЧ	—
		ЯВ3-32-1-У2	200	5.407-75.1.100МЧ	—
		ЯВ3-33-1-У2	315	5.407-75.1.100МЧ	—
		РУС8116-6300В-5400	400	5.407-75.1.110МЧ	—
		РУС8116-6300Г-5400	500		
		РУС8116-6300Д-5400	630		

Установка		Аппарат		Обозначение чертежа	
Вид	Эскиз	Тип	Ном. ток, А	Монтажного	Сборочного
На железобетонной колонне — Среднего ряда	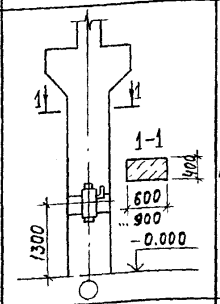	ЯВ3-31-1-У2	100	5.407-75.1.120МЧ	5.407-75.2.30СБ
		ЯВ3-32-1-У2	200	5.407-75.1.130МЧ	5.407-75.2.40СБ
		ЯВ3-33-1-У2	315	5.407-75.1.130МЧ	5.407-75.2.40СБ
		РУС8116-6300В-5400	400	5.407-75.1.140МЧ	5.407-75.2.50СБ
		РУС8116-6300Г-5400	500		
		РУС8116-6300Д-5400	630		
	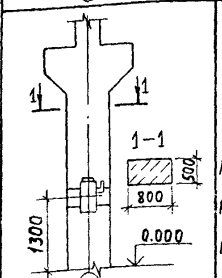	ЯВ3-31-1-У2	100	5.407-75.1.150МЧ	5.407-75.2.60СБ
		ЯВ3-32-1-У2	200	5.407-75.1.160МЧ	5.407-75.2.70СБ
		ЯВ3-33-1-У2	315	5.407-75.1.160МЧ	5.407-75.2.70СБ
		РУС8116-6300В-5400	400	5.407-75.1.170МЧ	5.407-75.2.80СБ
		РУС8116-6300Г-5400	500		
		РУС8116-6300Д-5400	630		
	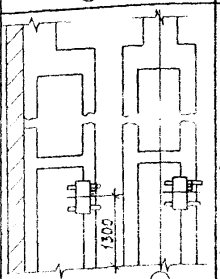	ЯВ3-31-1-У2	100	5.407-75.1.180МЧ	5.407-75.2.90СБ
		ЯВ3-32-1-У2	200	5.407-75.1.190МЧ	5.407-75.2.100СБ
		ЯВ3-32-1-У2	315	5.407-75.1.190МЧ	5.407-75.2.100СБ
		РУС 8116-6300В-5400	400	5.407-75.1.200МЧ	5.407-75.2.110СБ
		РУС8116-6300Г-5400	500		
		РУС8116-6300Д-5400	630		

Нач.отд	Лигерман		
Н.контр.	Лукашевич		8.86
Гл.констр.	Лукашевич		
Ст.инж.	Плохих		8.86

5.407-75.1.10ТБ

Таблица выбора чертежей установки аппаратов питания

Стадия	Лист	Листов
Р		1

ВНИПИ ТЯЖПРОМЭЛЕКТРОПРОЕКТ имени Ф.Б.ЯКУБОВСКОГО МОСКВА

Инв.№ подл. | Подп. и дата | Взам.инв.№

Установка		Аппарат		Обозначение чертежа	
Вид	Эскиз	Тип	Ном. ток, А	Монтажного	Сборочного
На колонне металлической Постоянного сечения	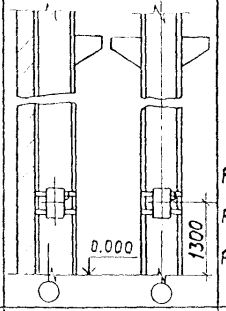	ЯВ3-31-1-У2	100	5.407-75.1.210МЧ	5.407-75.2.120СБ
		ЯВ3-32-1-У2	200	5.407-75.1.220МЧ	5.407-75.2.130СБ
		ЯВ3-33-1-У2	315	5.407-75.1.220МЧ	5.407-75.2.130СБ
		РУС8116-6300В-5400	400	5.407-75.1.230МЧ	5.407-75.2.140СБ
		РУС8116-6300Г-5400	500		
		РУС8116-6300Д-5400	630		
На колонне металлической Ступенчатой	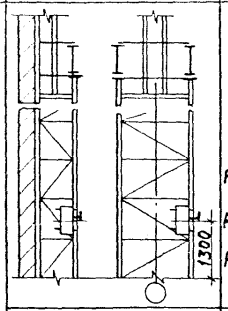	ЯВ3-31-1-У2	100	5.407-75.1.240МЧ	5.407-75.2.150СБ
		ЯВ3-32-1-У2	200	5.407-75.1.250МЧ	5.407-75.2.160СБ
		ЯВ3-33-1-У2	315	5.407-75.1.250МЧ	5.407-75.2.160СБ
		РУС8116-6300В-5400	400	5.407-75.1.260МЧ	5.407-75.2.170СБ
		РУС8116-6300Г-5400	500		
		РУС8116-6300Д-5400	630		
	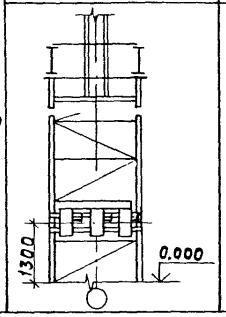	ЯВ3-31-1-У2	100	5.407-75.1.270МЧ	5.407-75.2.180СБ
		ЯВ3-32-1-У2	200	5.407-75.1.280МЧ	5.407-75.2.200СБ
		ЯВ3-33-1-У2	315	5.407-75.1.280МЧ	5.407-75.2.200СБ

Установка		Аппарат		Обозначение чертежа	
Вид	Эскиз	Тип	Ном. ток, А	Монтажного	Сборочного
На колонне металлической проходной среднего ряда Одного аппарата	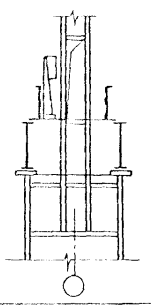	ЯВ3-31-1-У2	100	5.407-75.1.290МЧ	5.407-75.2.210СБ
		ЯВ3-32-1-У2	200	5.407-75.1.310МЧ	5.407-75.2.220СБ
		ЯВ3-33-1-У2	315	5.407-75.1.310МЧ	5.407-75.2.220СБ
Одного аппарата с коробом	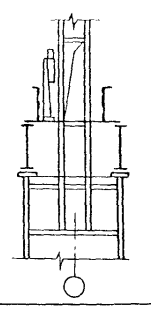	ЯВ3-31-1-У2	100	5.407-75.1.300МЧ	5.407-75.2.230СБ
		ЯВ3-32-1-У2	200	5.407-75.1.320МЧ	5.407-75.2.240СБ
		ЯВ3-33-1-У2	315	5.407-75.1.320МЧ	5.407-75.2.240СБ
Трех аппаратов	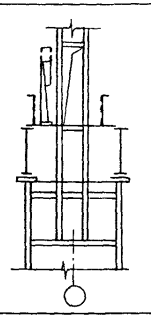	ЯВ3-31-1-У2	100	5.407-75.1.330МЧ	5.407-75.2.250СБ
		ЯВ3-32-1-У2	200	5.407-75.1.350МЧ	5.407-75.2.260СБ
		ЯВ3-33-1-У2	315	5.407-75.1.350МЧ	5.407-75.2.260СБ
Трех аппаратов с коробом		ЯВ3-31-1-У2	100	5.407-75.1.340МЧ	5.407-75.2.270СБ
		ЯВ3-32-1-У2	200	5.407-75.1.360МЧ	5.407-75.2.280СБ
		ЯВ3-33-1-У2	315	5.407-75.1.360МЧ	5.407-75.2.280СБ

Взам. инв. № | Подп. и дата | Инв. № подл.

Нач. отд.	Лигерман		
Н. контр.	Лукашевич		X.86г.
Гл. констр.	Лукашевич		
Ст. инж.	Плохих		X.86г.

5.407-75.1.20ТБ

Таблица выбора чертежей установки аппаратов питания

Стадия	Лист	Листов
Р		1

ВНИИ ТЯЖПРОМЭЛЕКТРОПРОЕКТ имени Ф.Э. ДЗЕРЖИНСКОГО МОСКВА

Ящик однофидерный серии ЯВЗ на 100А

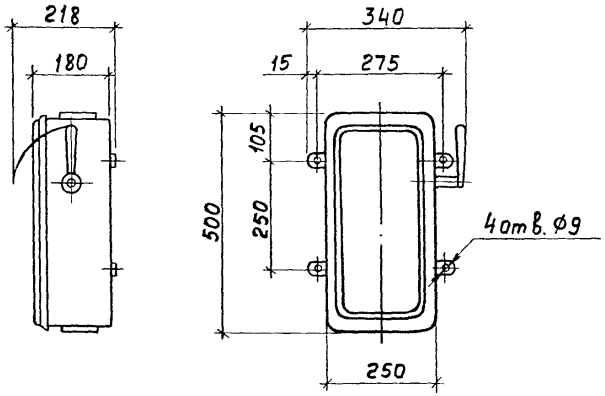

Ящик однофидерный серии ЯВЗ на 200А и 315А

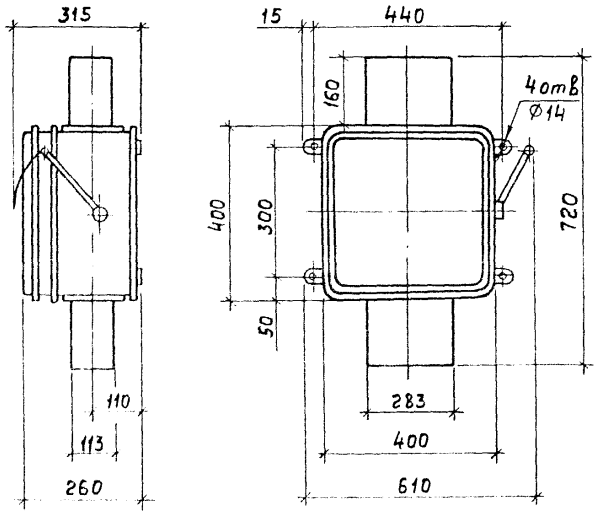

Блок РУС

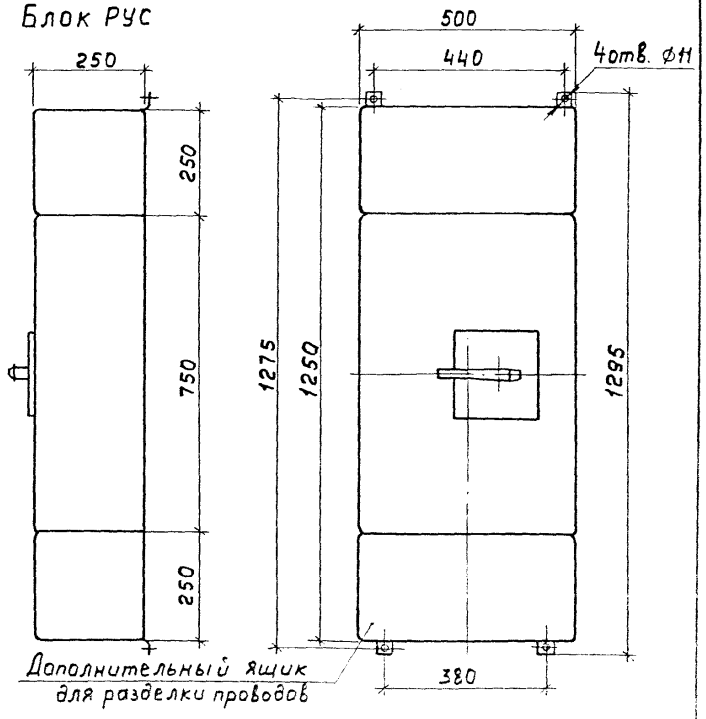

Тип ящика	Номинальный ток, А	Масса кг
ЯВЗ-31-1-У2	100	10,3
ЯВЗ-32-1-У2	200	21,6
ЯВЗ-33-1-У2	315	26,0

Тип блока	Номинальный ток, А	Масса, кг
РУС 8116-6300В-5400	400	56,0
РУС 8116-6300Г-5400	500	56,0
РУС 8116-6300Д-5400	630	56,0

Нач.отд.	Лигерман		
Н.контр.	Лукашевич		8-86г.
Гл.констр.	Лукашевич		
Ст.инж.	Плохих		8-86г.

5.407-75.1.30ТБ

Номенклатура аппаратов питания главных троллеев для кранов

Стадия	Лист	Листов
Р		1

ВНИПИ ТЯЖПРОМЭЛЕКТРОПРОЕКТ имени Ф.Б.Якубовского МОСКВА

Инв. № подл. | Подп. и дата | Взам. инв. №

Наименование и техническая характеристика изделия, материал	Тип, марка	Ед. изм.	Количество по обозначению 5.407-75.2 порядковый номер и исполнение																							
			10СБ	20СБ			30СБ				40СБ								50СБ							
			—	—	01	02	—	01	02	03	—	01	02	03	04	05	06	07	—	01	02	03	04	05	06	
Электрооборудование																										
Распределительное устройство сборное	РУС 8116-6300В-5400	шт.																	1	1	1	1				
Распределительное устройство сборное	РУС-8116-6300Г-5400	шт.																					1	1	1	
Распределительное устройство сборное	РУС 8116-6300Д-5400	шт.																								
Ящик однофидерный	ЯВ3-31-1-У2	шт.	3				1	1	1	1																
Ящик однофидерный	ЯВ3-32-1-У2	шт.		3		1					1	1	1	1												
Ящик однофидерный	ЯВ3-33-1-У2	шт.			3	2									1	1	1	1								
Изделия ГЭМ																										
Короб	У1098У3	шт.	1	1	1	1																				
Заглушка торцовая	У1097У3	шт.	2	2	2	2																				
Стойка	К314УХЛ2	шт.																								
Профиль	К108/2У2	м																								
Профиль	К110/2У2	м																								
Профиль	К239У2	м		5,8	5,8	5,8	1,45	1,65	1,85	2,05	1,45	1,65	1,85	2,05	1,45	1,65	1,85	2,05	1,45	1,65	1,85	2,05	1,45	1,65	1,85	
Профиль	К238У2	м	5,0																							
Гайка закладная	К6119ХЛ2	шт.																								
Гайка закладная	К665УХЛ2	шт.																								
Уголок	УсЭК 55У3	м					1,45	1,65	1,85	2,05	1,45	1,65	1,85	2,05	1,45	1,65	1,85	2,05	1,45	1,65	1,85	2,05	1,45	1,65	1,85	
Полоса	УсЭК 56У3	м																								
Болт специальный	УсЭК 74У1	шт.																								
Шайба царапающая	УсЭК 76У1	шт.					8	8	8	8	8	8	8	8	8	8	8	8	8	8	8	8	8	8	8	
Шпилька	УсЭК 81-4У1	шт.					4	4	4	4	4	4	4	4	4	4	4	4	4	4	4	4	4	4	4	
Материалы																										
Уголок Б-50×50×5 ГОСТ 8509-72 / В Ст.3 кп2-II ГОСТ 535-79		кг	2,0																							

Для составления ведомости потребности в электромонтажных изделиях общее количество перфорированных профилей и полос, поставляемых в штуках (мерными длинами по 2 м) определяют из сумарной длины данного вида изделия.

Нач.отд.	Лигерман		
Н.контр.	Лукашевич		8.86
Гл.констр.	Лукашевич		
Ст.инж.	Плохих		X.86

5.407-75.1.40ВА

Ведомость изделий и материалов для изготовления электромонтажных конструкций и деталей в МЭМ

Стадия	Лист	Листов
Р	1	6

ВНИПИ ТЯЖПРОМЭЛЕКТРОПРОЕКТ имени Ф.Б.ЯКУБОВСКОГО МОСКВА

Взам. инв.№ | Инв.№ подл. | Подп. и дата

Наименование и техническая характеристика изделия, материал	Тип, марка	Ед. изм.	Количество по обозначению 5.407-75.2, порядковый номер и исполнение																							
			.50СБ					60СБ	.70СБ		.80СБ			.90СБ							.100СБ					
			07	08	09	10	11	—	—	01		—	01	02	—	01	02	03	04	05	06	—	01	02	03	
Электрооборудование																										
Распределительное устройство сборное	РУС 8116-6300В-5400	шт.										1														
Распределительное устройство сборное	РУС 8116-6300Г-5400	шт.	1										1													
Распределительное устройство сборное	РУС 8116-6300Д-5400	шт.		1	1	1	1							1												
Ящик однофидерный	ЯВ3-31-1-У2	шт.						1							1	1	1	1	1	1	1					
Ящик однофидерный	ЯВ3-32-1-У2	шт.							1													1	1	1	1	
Ящик однофидерный	ЯВ3-33-1-У2	шт.								1																
Изделия ГЭМ																										
Короб	У1098У3	шт.																								
Заглушка торцовая	У1097У3	шт.																								
Стойка	К314УХЛ2	шт.																								
Профиль	К108/2У2	м																								
Профиль	К110/2У2	м																								
Профиль	К239У2	м	2,05	1,45	1,65	1,85	2,05	1,8	1,8	1,8		1,8	1,8	1,8	0,85	0,85	0,85	0,85	0,85	0,85	0,85	1,2	1,2	1,2	1,2	
Профиль	К238У2	м																								
Гайка закладная	К611УХЛ2	шт.																								
Гайка закладная	К6659УХЛ2	шт.																								
Уголок	УСЭК5593	м	2,05	1,45	1,65	1,85	2,05	1,8	1,8	1,8		1,8	1,8	1,8												
Полоса	УСЭК5693	м						1,6	1,6	1,6		1,6	1,6	1,6	1,8	2,2	2,3	2,7	2,4	2,8	2,9	1,8	2,2	2,3	2,7	
Болт специальный	УСЭК7491	шт.						8	8	8		8	8	8	4	4	4	4	4	4	4	4	4	4	4	
Шайба стопорящая	УСЭК7691	шт.	8	8	8	8	8	8	8	8		8	8	8	4	4	4	4	4	4	4	4	4	4	4	
Шпилька	УСЭК81-491	шт.	4	4	4	4	4																			

Инв. № подл. | Подп. и дата | Взам. инв. №

Наименование и техническая характеристика изделия, материал	Тип, марка	Ед. изм.	Количество по обозначению 5.407-75.8, порядковый номер и исполнение																						
			100СБ										110СБ												
			04	05	06	07	08	09	10	11	12	13	–	01	02	03	04	05	06	07	08	09	10	11	12
Электрооборудование																									
Распределительное устройство сборное	РУСВ11Б-6300В-5400	шт.											1	1	1	1	1	1	1						
Распределительное устройство сборное	РУСВ11Б-6300Г-5400	шт.																		1	1	1	1	1	1
Распределительное устройство сборное	РУСВ11Б-6300Д-5400	шт.																							
Ящик однофидерный	ЯВЗ-31-1-У2	шт.																							
Ящик однофидерный	ЯВЗ-32-1-У2	шт.	1	1	1																				
Ящик однофидерный	ЯВЗ-33-1-У2	шт.				1	1	1	1	1	1	1													
Изделия ГЭМ																									
Заглушка торцовая	У1097У3	шт.																							
Стойка	К314УХЛ2	шт.																							
Профиль	К108/2У2	м																							
Профиль	К110/2У2	м																							
Профиль	К239У2	м	1,2	1,2	1,2	1,2	1,2	1,2	1,2	1,2	1,2	1,2	1,2	1,2	1,2	1,2	1,2	1,2	1,2	1,2	1,2	1,2	1,2	1,2	1,2
Профиль	К238У2	м																							
Гайка закладная	К611УХЛ2	шт.																							
Гайка закладная	К665УХЛ2	шт.																							
Уголок	УСЭК55У3	м																							
Полоса	УСЭК56У3	м	2,4	2,8	2,9	1,8	2,2	2,3	2,7	2,4	2,8	2,9	1,8	2,2	2,3	2,7	2,4	2,8	2,9	1,8	2,2	2,3	2,7	2,4	2,8
Болт специальный	УСЭК74У1	шт.	4	4	4	4	4	4	4	4	4	4	4	4	4	4	4	4	4	4	4	4	4	4	4
Шайба царапающая	УСЭК76У1	шт.	4	4	4	4	4	4	4	4	4	4	4	4	4	4	4	4	4	4	4	4	4	4	4
Шпилька	УСЭК81-4У1	шт.																							

Инв. № подл. | Подп. и дата | Взам. инв. №

Наименование и техническая характеристика изделия, материал	Тип, марка	Ед. изм.	Количество по обозначению 5.407-75.2 порядковый номер и исполнение																				
			.110СБ								.120СБ					.130СБ								
			13	14	15	16	17	18	19	20	—	01	02	03	04	—	01	02	03	04	05	06	07	08	09
Электрооборудование																									
Распределительное устройство сборное	РУСВ116-6300В-5400	шт.																							
Распределительное устройство сборное	РУСВ116-6300Г-5400	шт.	1																						
Распределительное устройство сборное	РУСВ116-6300Д-5400	шт.		1	1	1	1	1	1	1															
Ящик однофидерный	ЯВ3-31-1-У2	шт.									1	1	1	1	1										
Ящик однофидерный	ЯВ3-32-1-У2	шт.														1	1	1	1	1					
Ящик однофидерный	ЯВ3-33-1-У2	шт.																			1	1	1	1	1
Изделия ГЭМ																									
Стойка	К314УХЛ2	шт.																							
Профиль	К108/2У2	м																							
Профиль	К110/2У2	м																							
Профиль	К239У2	м	1,2	1,2	1,2	1,2	1,2	1,2	1,2	1,2															
Профиль	К238У2	м									0,94	1,2	1,4	1,56	1,94	0,94	1,2	1,4	1,56	1,94	0,94	1,2	1,4	1,56	1,94
Гайка закладная	К611УХЛ2	шт.																							
Гайка закладная	К665УХЛ2	шт.																							
Уголок	УСЭК55У3	м																							
Полоса	УСЭК56У3	м	2,9	1,8	2,2	2,3	2,7	2,4	2,8	2,9															
Болт специальный	УСЭК7411	шт	4	4	4	4	4	4	4	4															
Шайба царапающая	УСЭК7611	шт.																							
Шпилька	УСЭК8149У1	шт.	4	4	4	4	4	4	4	4															

Инв. № подл. | Подп. и дата | Взам. инв. №

Наименование и техническая характеристика изделия, материал	Тип, марка	Ед изм.	Количество по обозначению 5.407-75.2, порядковый номер и исполнение																					
			140СБ														150СБ	160СБ			170СБ			180СБ
			—	01	02	03	04	05	06	07	08	09	10	11	12	13	14	—	—	01		—	01	02	—
Электрооборудование																									
Распределительное устройство сборное	РУС 8116-6300В-5400	шт.	1	1	1	1	1															1			
Распределительное устройство сборное	РУС 8116-6300Г-5400	шт.						1	1	1	1	1											1		
Распределительное устройство сборное	РУС 8116-6300Д-5400	шт.											1	1	1	1	1							1	
Ящик однофидерный	ЯВ3-31-1-У2	шт.																1							3
Ящик однофидерный	ЯВ3-32-1-У2	шт.																	1						
Ящик однофидерный	ЯВ3-33-1-У2	шт.																		1					
Изделия ГЭМ																									
Короб	У1098У3	шт.																							1
Заглушка торцовая	У1097У3	шт.																							2
Стойка	К314УХЛ2	шт.																							
Профиль	К108/2У2	м																							
Профиль	К110/2У2	м																							
Профиль	К239У2	м	1,0	1,2	1,4	1,56	1,94	1,0	1,2	1,4	1,56	1,94	1,0	1,2	1,4	1,56	1,94		1,12	1,12		1,2	1,2	1,2	
Профиль	К238У2	м																0,8							
Гайка закладная	К611УХЛ2	шт.																							
Гайка закладная	К665УХЛ2	шт.																							
Уголок	УСЭК55У3	м																							3,5
Полоса	УСЭК56У3	м																							
Болт специальный	УСЭК74У1	шт.																							
Шайба царапающая	УСЭК76У1	шт.																							12
Шпилька	УСЭК81-4У1	шт.																							
Материалы																									
Уголок Б-50×50×5 ГОСТ 8509-72 / В Ст.3кп2-II ГОСТ 535-79		кг																							2,0

Инв. № подл. | Подп. и дата | Взам. инв. №

Наименование и техническая характеристика изделия, материал	Тип, марка	Ед. изм.	Количество по обозначению 5.407-75.2 порядковый номер и исполнение																					
			.190	.200СБ			.210СБ	.220СБ		.230СБ	.240СБ		.260СБ	.260СБ			.270СБ	.280СБ						
			—	—	01	02	—	—	01	—	—	01	—	—	01	02	—	—	01	02	—	—	—	—
Электрооборудование																								
Распределительное устройство сборное	РУСВ116-6300В-5400	шт.																						
Распределительное устройство сборное	РУСВ116-6300Г-5400	шт.																						
Распределительное устройство сборное	РУСВ116-6300В-5400	шт.																						
Ящик однофидерный	ЯВЗ-31-1-У2	шт.					1			1			3				3							
Ящик однофидерный	ЯВЗ-32-1-У2	шт.		3		1		1			1			3		1		3		1				
Ящик однофидерный	ЯВЗ-33-1-У2	шт.			3	2			1			1			3	2			3	2				
Изделия ГЭМ																								
Короб	У1098У3	шт.		1	1	1				1	1	1					1	1	1	1				
Заглушка торцовая	У1097У3	шт.		2	2	2				2	2	2					2	2	2	2				
Стойка	К314УХЛ2	шт.					2	2	2	2	2	2	4	4	4	4	4	4	4	4				
Профиль	К108/2У2	м					1,52			1,52			4				4							
Профиль	К110/2У2	м						1,52	1,52		1,52	1,52		4	4	4		4	4	4				
Профиль	К239У2	м																						
Профиль	К238У2	м																						
Гайка закладная	К611ВХЛ2	шт.					4			4			12				12							
Гайка закладная	К665УХЛ2	шт.						4	4		4	4		12	12	12		12	12	12				
Уголок	УСЭК55У3	м																						
Полоса	УСЭК56У3	м																						
Болт специальный	УСЭК74У1	шт.																						
Шайба царапающая	УСЭК76У1	шт.		12	12	12	8	8	8	8	8	8	16	16	16	16	16	16	16	16				
Шпилька	УСЭК81-4У1	шт.																						
Уголок	К242У2	м		3,9	3,9	3,9																		
Материал																								
Уголок Б-50×50×5 ГОСТ 8509-72 / ВСт.3кп2-II ГОСТ 535-79		кг								0,7							2,0							
Уголок Б-63×63×6 ГОСТ 8509-72 / ВСт.3кп2-II ГОСТ 535-79		кг	1,7																					

Инв. № подл. | Подп. и дата | Взам. инв. №

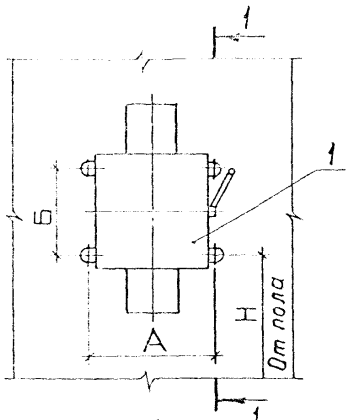

Расположение дюбель-винтов на стене

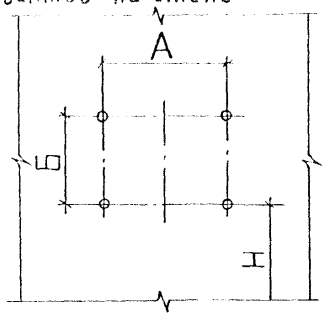

Обозначение	Исполн.	Тип ящика	Размеры, мм		
			А	Б	Н
5.407-75.1.50МЧ	1	ЯВ3-31-1-У2	275	250	1195
-01	2	ЯВ3-32-1-У2	440	300	1150
-02	3	ЯВ3-33-1-У2	440	300	1150

Разрез 1-1

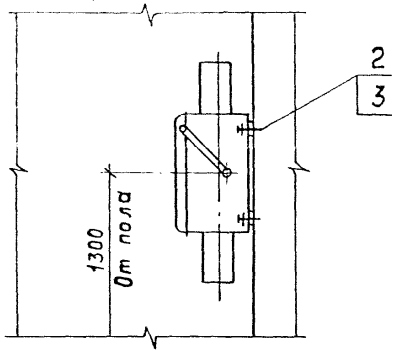

Марка, поз.	Обозначение	Наименование	Кол на исполн. 5.407-75.1.50МЧ					Масса ед., кг	Примечание
			—	01	02				
1		Ящик ЯВ3-31-1-У2	1	—	—			10,3	
1		Ящик ЯВ3-32-1-У2	—	1	—			21,6	
1		Ящик ЯВ3-33-1-У2	—	—	1			26,0	
2		Дюбель-винт ДВ 8×45							
		ТУ 14-4-1375-86	4	4	4				
3		Шайба 8 ГОСТ 11371-78	4	—	—				
3		Шайба увеличенная 8							
		ГОСТ 6958-78	—	4	4				

Нач.отд.	Лигерман		
Н.контр.	Лукашевич		8-86
Гл.констр.	Лукашевич		
Ст.инж.	Плохих		К.86

5.407-75.1.50МЧ

Установка ящика типа ЯВ3 на стене
Монтажный чертеж

Стадия	Лист	Листов
Р		1

ВНИПИ ТЯЖПРОМЭЛЕКТРОПРОЕКТ имени Ф.Б.ЯКУБОВСКОГО МОСКВА

Инв.№подл. | Подп. и дата | Взам.инв.№

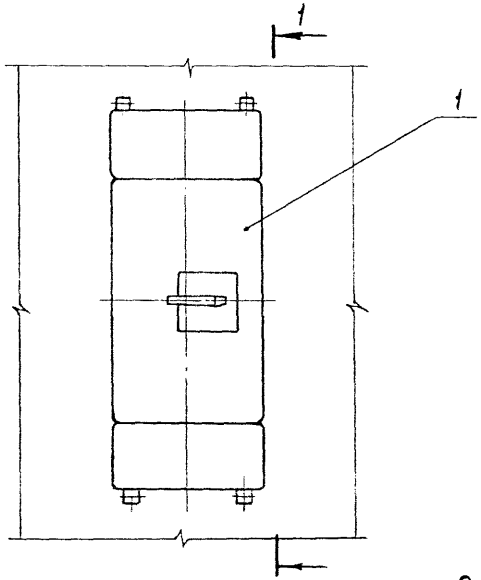

Разрез 1-1

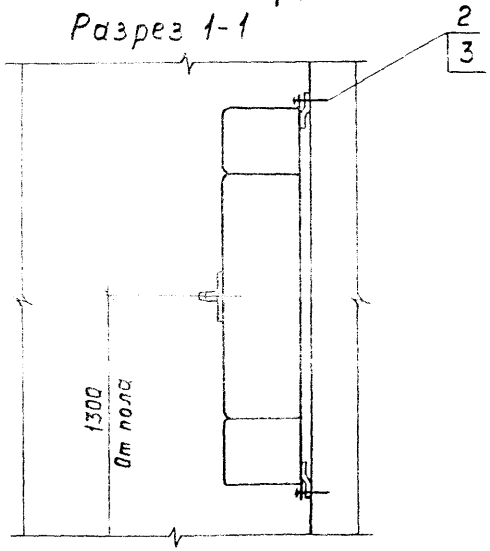

Расположение дюбель-винтов на стене

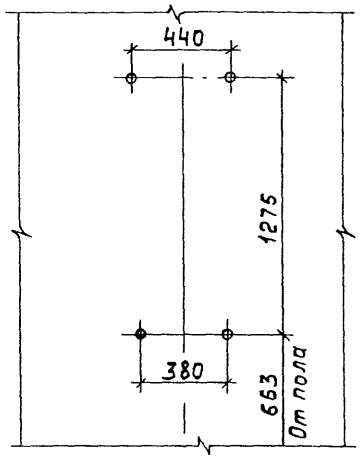

Марка, поз.	Обозначение	Наименование	Кол. на исполн. 5.407-75.1.60МЧ —	01	02		Масса ед., кг	Примечание
1		Блок РУС 8116-6300В-5400	1	—	—		56,0	
1		Блок РУС 8116-6300Г-5400	—	1	—		56,0	
1		Блок РУС 8116-6300Д-5400	—	—	1		56,0	
2		Дюбель-винт ДВ 8×45						
		ТУ 14-4-1375-86	4	4	4			
3		Шайба увеличенная 8						
		ГОСТ 6958-78	4	4	4			

Нач. отд.	Лигерман		
Н. контр.	Лукашевич		8-86
Гл. констр.	Лукашевич		
Ст. инж.	Плохих		X.86

5.407-75.1.60МЧ

Установка аппаратов типа блок РУС на стене. Монтажный чертеж

Стадия	Лист	Листов
Р	1	

ВНИПИ ТЯЖПРОМЭЛЕКТРОПРОЕКТ имени Ф.Б. ЯКУБОВСКОГО МОСКВА

Инв. № подл. | Подп. и дата | Взам. инв. №

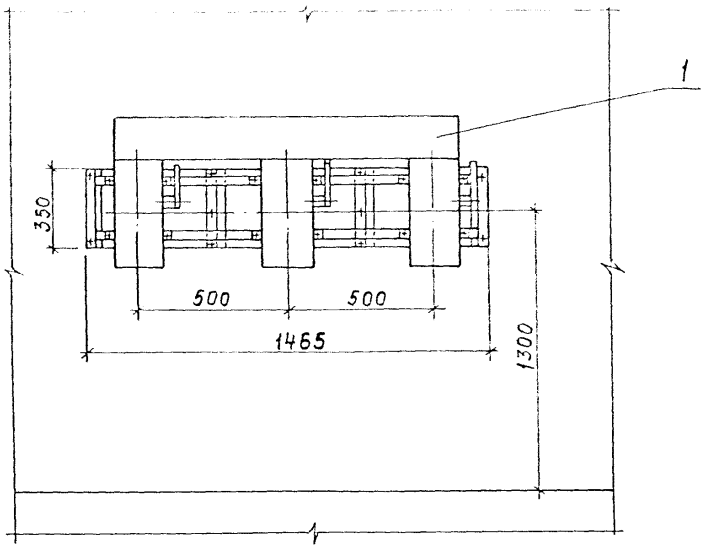

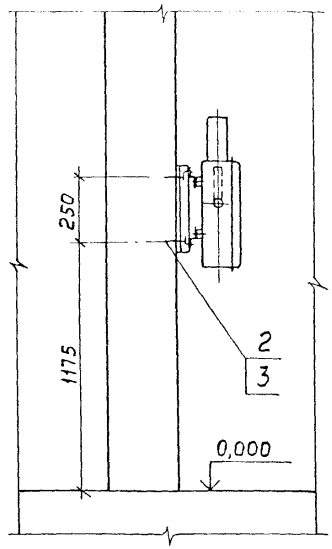

Расположение дюбель-винтов на стене

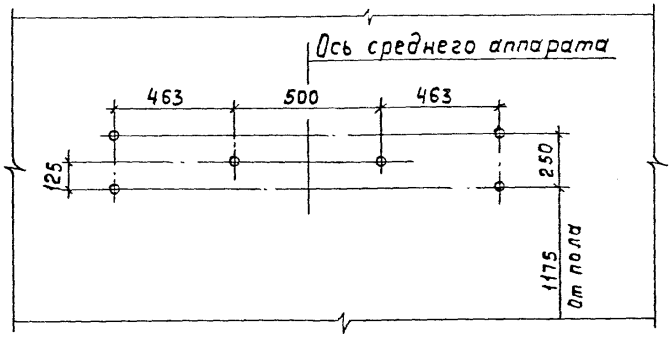

Марка, поз	Обозначение	Наименование	Кол.	Масса ед., кг	Примечание
1	5.407-75.2.10СБ	Конструкция с ящиками			
		ЯВ3-31-1-У2	1		
2		Дюбель-винт ДВ 8×45			
		ТУ 14-4-1375-86	6		
3		Шайба увеличенная 8			
		ГОСТ 6958-78	6		

Нач.отд.	Лигерман		
Н.контр.	Лукашевич		X.86г.
Гл.констр.	Лукашевич		
Ст.инж.	Плохих		X.86г.

5.407-75.1.70МЧ

Установка трех ящиков ЯВ3-31-1-У2 для среднего ремонтного участка на стене. Монтажный чертеж

Стадия	Лист	Листов
Р		1

ВНИПИ ТЯЖПРОМЭЛЕКТРОПРОЕКТ ИМЕНИ Ф.Б.ЯКУБОВСКОГО МОСКВА

21924-01 18

Инв.№ подл. | Подп. и дата | Взам.инв.№

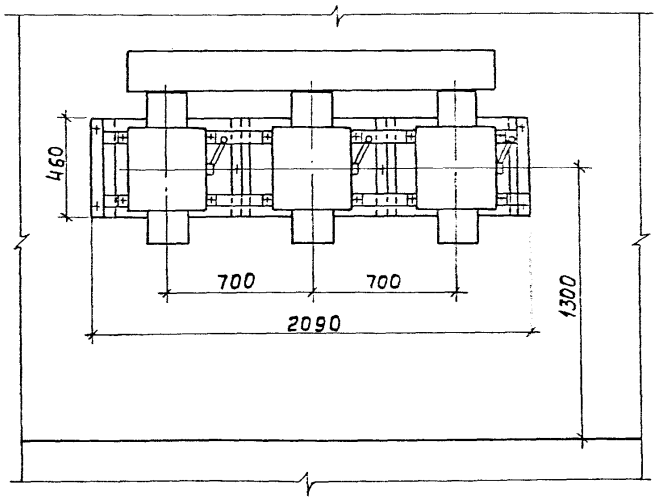

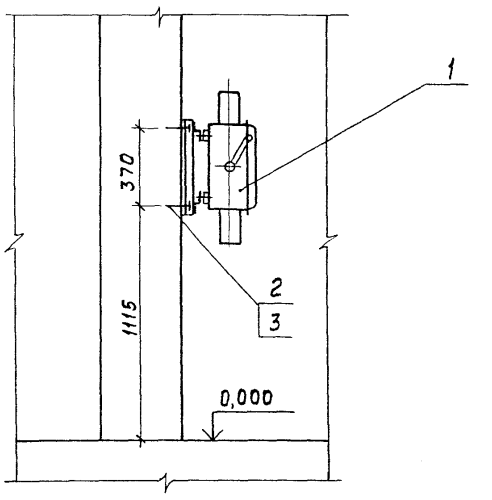

Расположение дюбель-винтов на стене

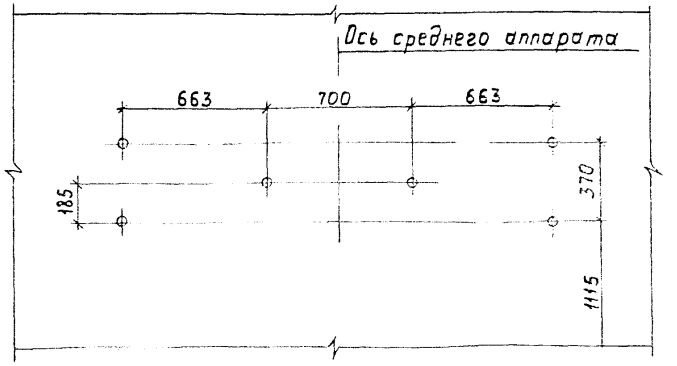

Марка, поз.	Обозначение	Наименование	Кол. на исполн. 5.407-75.1.80МЧ			Масса ед., кг	Примечание
			—	01	02		
1	5.407-75.2.20СБ	Конструкция с тремя					
		ящиками ЯВЗ-32-1-У2	1	—	—		
1	-01	Конструкция с тремя					
		ящиками ЯВЗ-33-1-У2	—	1	—		
1	-02	Конструкция с двумя ящиками					
		ЯВЗ-33-1-У2 и одним ЯВЗ-32-1-У2	—	—	1		
2		Дюбель-винт ДВ8×45					
		ТУ 14-4-1375-86	6	6	6		
3		Шайба увеличенная					
		ГОСТ 6958-78	6	6	6		

Нач.отд.	Лигерман		
Н.контр.	Лукашевич		X-86 г.
Гл.констр.	Лукашевич		
[illegible]	[illegible]		X-86

5.407-75.1.80МЧ

Установка трех ящиков ЯВЗ-32-1-У2, ЯВЗ-33-1-У2 для среднего ремонтного участка на стене. Монтажный чертеж

Стадия	Лист	Листов
Р		1

ВНИПИ ТЯЖПРОМЭЛЕКТРОПРОЕКТ ИМЕНИ Ф. БЯКУБОВСКОГО МОСКВА

Инв. № подл. | Подп. и дата | Взам. инв. №

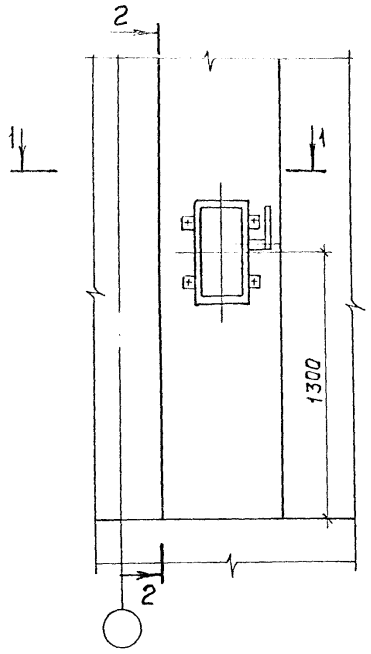

Разрез 2-2

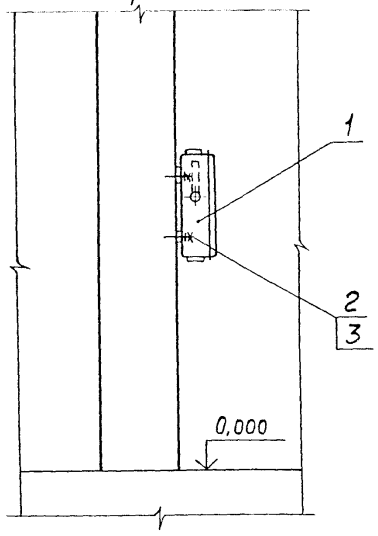

Расположение дюбель-винтов на колонне

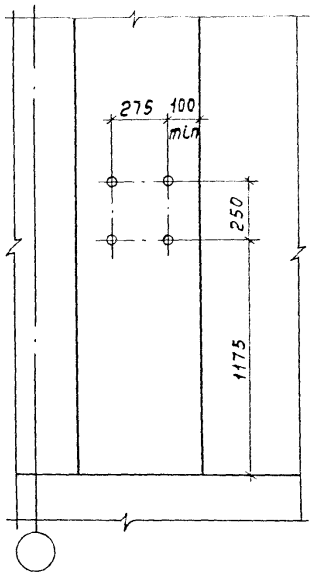

Разрез 1-1

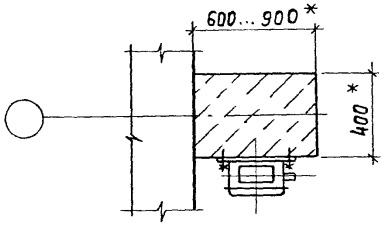

* Размеры для справок.

Марка, поз.	Обозначение	Наименование	Кол.	Масса ед. кг	Приме-чание
1		Ящик ЯВ3-31-1-У2	1	10,3	
2		Дюбель-винт ДВМ 8×45 ТУ 14-4-1375-86	4		
3		Шайба 8 ГОСТ 11371-78	4		

Нач. отд.	Лигерман			5.407-75.1.90МЧ	
Н. контр.	Лукашевич		У-86г.	Установка ящика ЯВ3-31-1-У2 на железобетонной колонне крайнего ряда. Монтажный чертеж	Стадия: Р; Лист: 1; Листов: 1
Гл. констр.	Лукашевич				ВНИПИ ТЯЖПРОМЭЛЕКТРОПРОЕКТ имени Ф. БЯКУБОВСКОГО МОСКВА
Ст. инж.	Плохих		Х.86г.		

21924-01 ПО

Инв. № подл. | Подп. и дата | Взам. инв. №

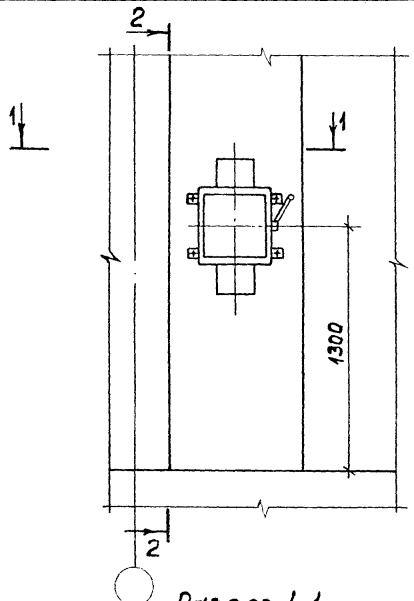

Разрез 1-1

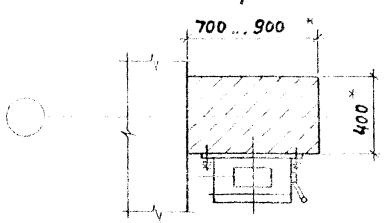

* Размеры для справок.

Разрез 2-2

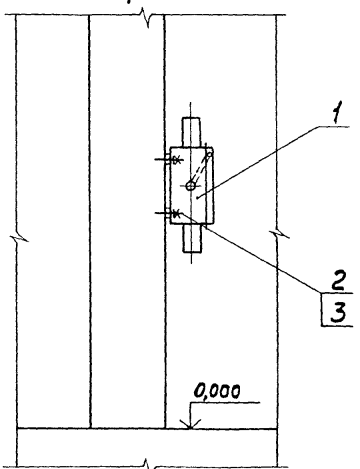

Расположение дюбель-винтов на колонне

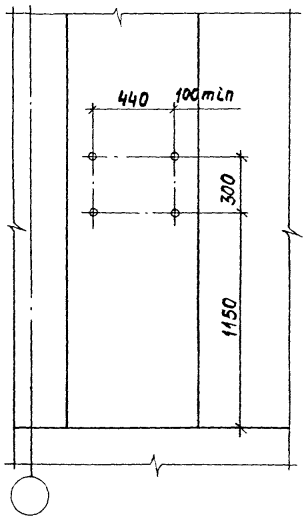

Марка, поз.	Обозначение	Наименование	Кол. на колон. 5.407-75.1.100МЧ			Масса ед., кг	Примечание
			—	01			
1		Ящик ЯВ3-32-1-У2	1	—		21,6	
1		Ящик ЯВ3-33-1-У2	—	1		26,0	
2		Дюбель-винт ДВМ8×45					
		ТУ14-4-1375-86	4	4			
3		Шайба 8 ГОСТ11371-78	4	4			

Нач.отд.	Лигерман			5.407-75.1.100МЧ
Н.контр.	Лукашевич		8.86	Установка ящика ЯВ3-32-1-У2, ЯВ3-33-1-У2 на железобетонной колонне крайнего ряда. Монтажные чертежи
Гл.инж.	Лукашевич			
Ст.инж.	Плохих		8.86	

Стадия	Лист	Листов
Р		1

ВНИПИ ТЯЖПРОМЭЛЕКТРОПРОЕКТ имени Ф.Э.Дзержинского г.Москва

Инв.№ подл. | Подп. и дата | Взам.инв.№

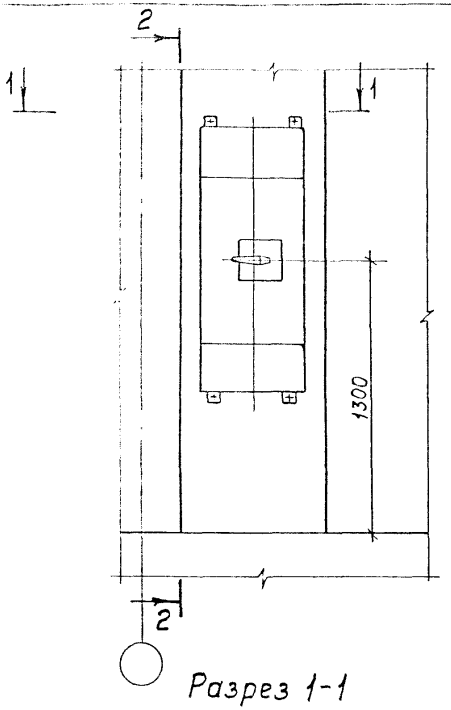

Разрез 1-1

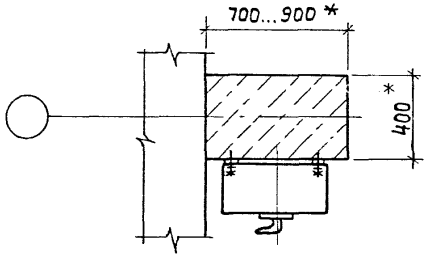

* Размеры для справок.

Разрез 2-2

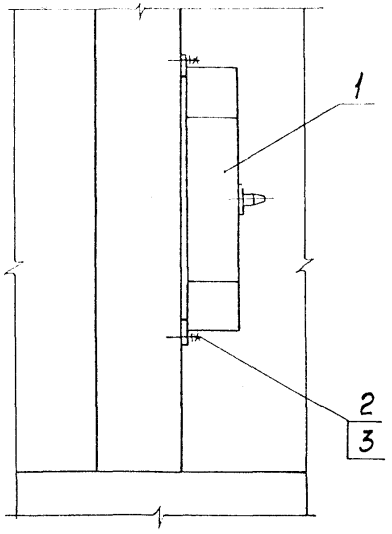

Расположение дюбель-винтов на колонне

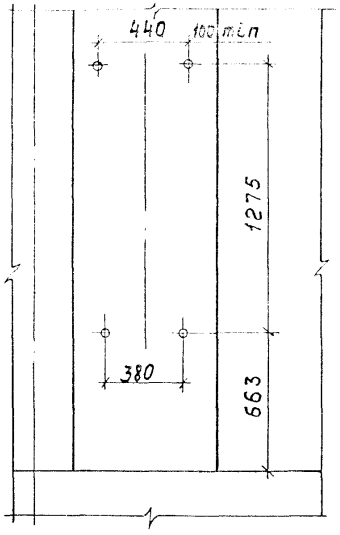

Марка, поз.	Обозначение	Наименование	Кол. на испол. 5.407-75.1.НОМЧ —	01	02	Масса ед., кг	Примечание
1		Блок РУС 8116-6300В-5400	1	—	—	56,0	
1		Блок РУС 8116-6300Г-5400	—	1	—	56,0	
1		Блок РУС 8116-6300Д-5400	—	—	1	56,0	
2		Дюбель-винт ДВМ8×45					
		ТУ 14-4-1375-86	4	4	4		
3		Шайба 8 ГОСТ 11371-78	4	4	4		

Инв. № подл. | Подп. и дата | Взам. инв. №

Нач. отд.	Лигерман			
Н. контр.	Лукашевич		8-81г.	
Гл. констр.	Лукашевич			
Ст. инж.	Плохих		X.86г.	

5.407-75.1.110МЧ

Установка аппарата типа блок РУС на железобетонной колонне крайнего ряда. Монтажный чертеж

Стадия	Лист	Листов
Р		1

ВНИПИ ТЯЖПРОМЭЛЕКТРОПРОЕКТ имени Ф.Б. ЯКУБОВСКОГО МОСКВА

21924-01 22

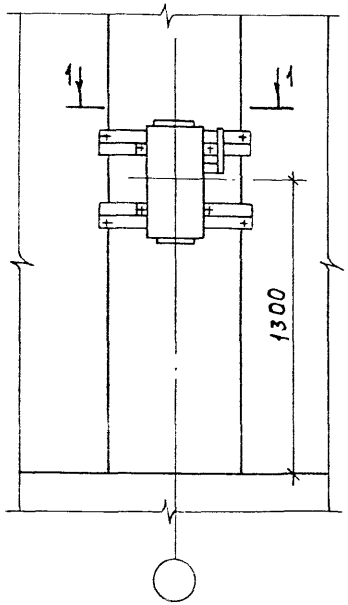

Разрез 1-1

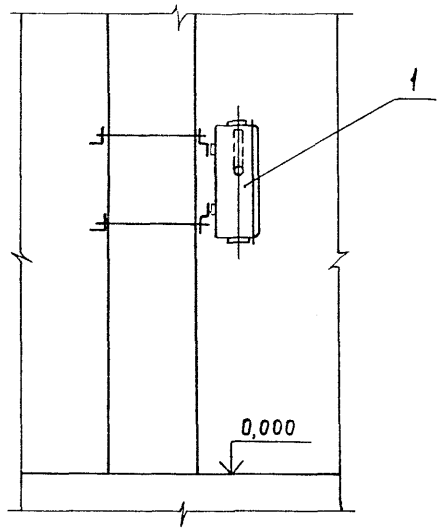

Обозначение	Поз. 1	А, мм
5.407-75.1.120МЧ	5.407-75.2.30СБ	600
-01	-01	700
-02	-02	800
-03	-03	900

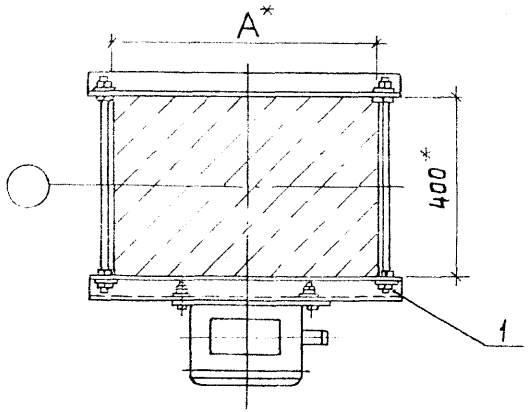

Марка поз.	Обозначение	Наименование	Кол. на исполнение 5.407-75.1.120МЧ				Масса ед., кг	Примечание
			—	01	02	03		
1	См. таблицу	Конструкция с						
		ящиком ЯВ3-31-1-У2	1	1	1	1		

* Размеры для справок.

Нач. отд.	Лигерман		
Н. контр.	Лукашевич		8-86
Гл. констр.	Лукашевич		

5.407-75.1.120МЧ

Установка ящика ЯВ3-31-1-У2 на железобетонной колонне. Монтажный чертеж

Стадия	Лист	Листов
Р		1

ВНИПИ ТЯЖПРОМЭЛЕКТРОПРОЕКТ имени Ф.Э. Кржижановского

Инв. № подл. | Подп. и дата | Взам. инв. №

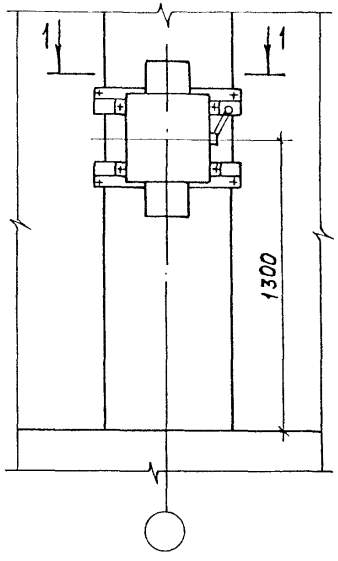

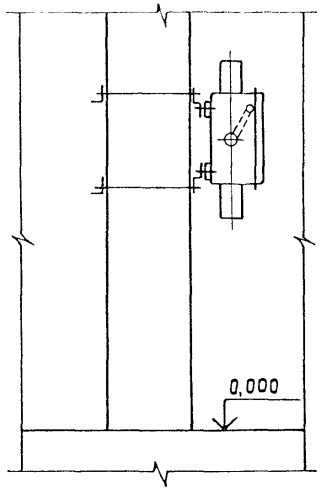

Обозначение	Поз.1	А, мм
5.407-75.1.130МЧ	5.407-75.2.40СБ	600
-01	-01	700
-02	-02	800
-03	-03	900
-04	-04	600
-05	-05	700
-06	-06	800
-07	-07	900

Разрез 1-1

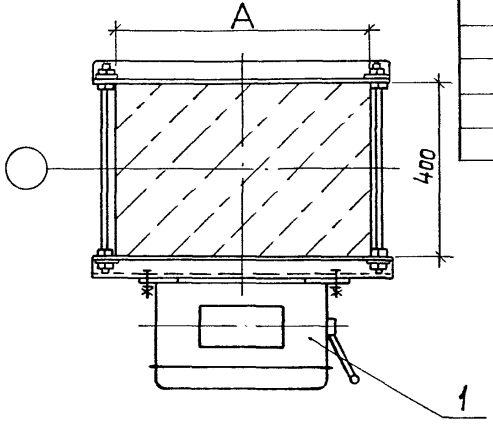

Марка, поз.	Обозначение	Наименование	Кол. на исполнение 5.407-75.1.130МЧ								Масса ед., кг	Примечание
			—	01	02	03	04	05	06	07		
1	См. таблицу	Конструкция с										
		ящиком ЯВ3-32-1-У2	1	1	1	1	—	—	—	—		
1	См. таблицу	Конструкция с										
		ящиком ЯВ3-33-1-У2	—	—	—	—	1	1	1	1		

Нач. отд	Лигерман		
Н. контр.	Лукашевич		К-86г.
Гл. констр.	Лукашевич		
Ст. инж.	Плохих		К. 86г.

5.407-75.1.130МЧ

Установка ящика ЯВ3-32-1-У2, ЯВ3-33-1-У2 на железобетонной колонне
Монтажный чертеж

Стадия	Лист	Листов
Р		1

ВНИПИ ТЯЖПРОМЭЛЕКТРОПРОЕКТ имени Ф.Б. ЯКУБОВСКОГО МОСКВА

Инв. № подл. | Подп. и дата | Взам. инв. №

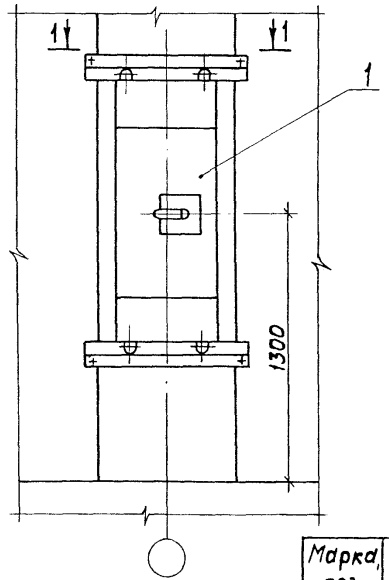

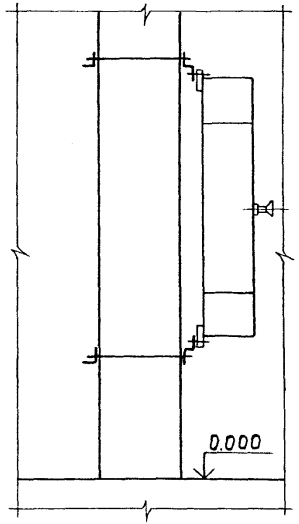

Разрез 1-1

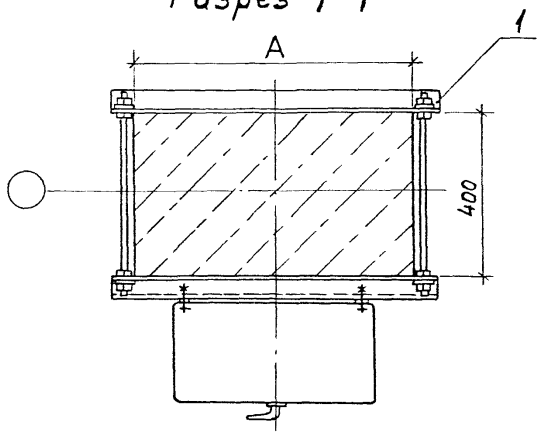

Обозначение	Поз. 1	А, мм
5.407-75.1.140МЧ	5.407-75.2.50СБ	600
-01	-01	700
-02	-02	800
-03	-03	900
-04	-04	600
-05	-05	700
-06	-06	800
-07	-07	900
-08	-08	600
-09	-09	700
-10	-10	800
-11	-11	900

Марка, поз.	Обозначение	Наименование	Кол. на исполнение 5.407-75.1.140МЧ —	01	02	03	04	05	06	07	08	09	10	11	Масса ед., кг	Примечание
1	См. таблицу	Конструкция с блоком														
		РУС 8116-6300В-5400	1	1	1	1	—	—	—	—	—	—	—	—		
1	См. таблицу	Конструкция с блоком														
		РУС 8116-6300Г-5400	—	—	—	—	1	1	1	1	—	—	—	—		
1	См. таблицу	Конструкция с блоком														
		РУС 8116-6300Д-5400	—	—	—	—	—	—	—	—	1	1	1	1		

Инв. № подл. | Подп. и дата | Взам. инв. №

Нач. отд	Лигерман		
Н. контр	Лукашевич		8-86
Гл. констр	Лукашевич		

5.407-75.1.140МЧ

Установка аппарата типа блок РУС на колонне. Монтажный чертеж

Стадия	Лист	Листов
Р	1	

ВНИИ ТЯЖПРОМЭЛЕКТРОПРОЕКТ имени Ф.Э. Дзержинского

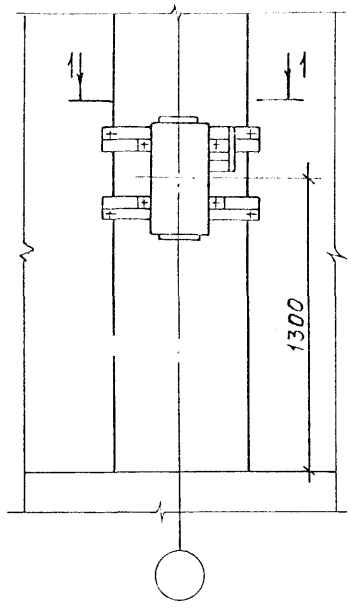

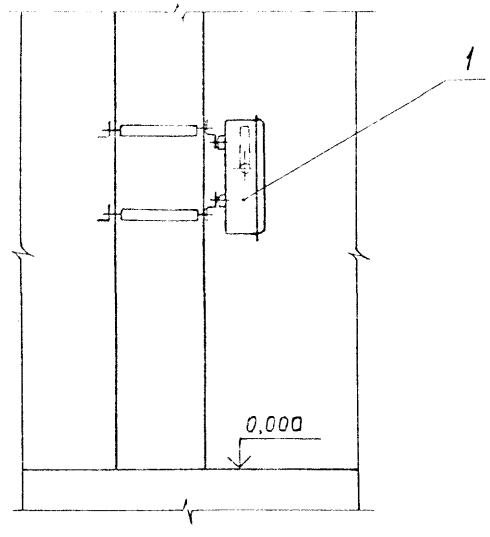

Разрез 1-1

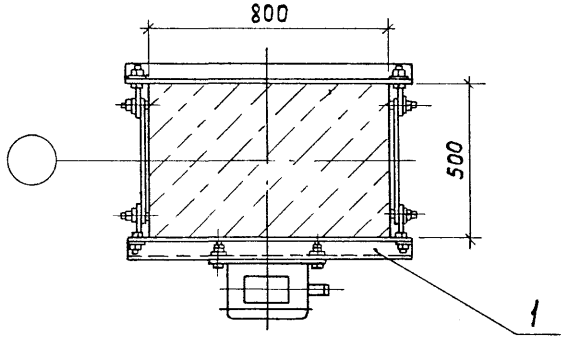

Марка, поз.	Обозначение	Наименование	Кол.	Масса ед., кг	Приме-чание
1	5.407-75.2.60СБ	Конструкция с			
		ящиком ЯВ3-31-1-У2	1	20,6	

Нач.отд	Лигерман			
Н.контр.	Лукашевич		8-86г	
Гл.констр.	Лукашевич			
Ст.инж.	Плохих		к.86	

5.407-75.1.150МЧ

Установка ящика ЯВ3-31-1-У2 на железобетонной колонне сечением 500×800мм. Монтажный чертеж

Стадия	Лист	Листов
Р		1

ВНИПИ ТЯЖПРОМЭЛЕКТРОПРОЕКТ имени Ф.Б.ЯКУБОВСКОГО МОСКВА

Инв.№подл. | Подп. и дата | Взам.инв.№

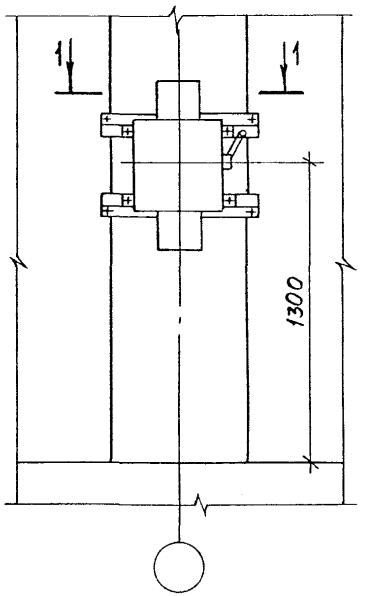

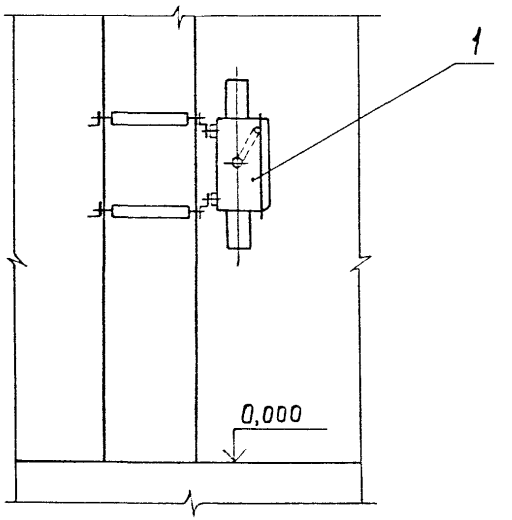

Разрез 1-1

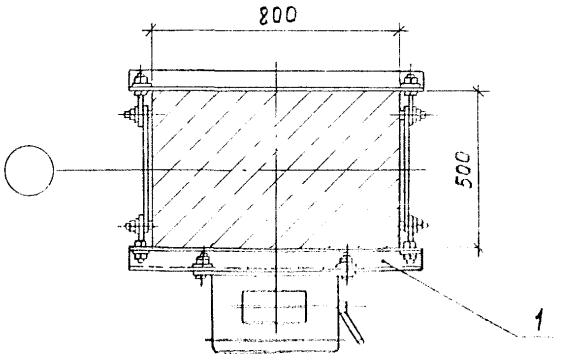

Марка, поз.	Обозначение	Наименование	Кол. на испол. 5.407-75.1.160МЧ —	01		Масса ед., кг	Примечание
1	5.407-75.2.70СБ	Конструкция с					
		ящиком ЯВ3-32-1-У2	1	—		31,9	
1	-01	Конструкция с					
		ящиком ЯВ3-32-1-У2	—	1		30,3	

Нач. отд	Лигерман			
Н. контр.	Лукашевич			
Гл. конст.	Лукашевич			
Гл. инж.	Плахов			

5.407-75.1.160МЧ

Установка ящика ЯВ3-32-1-У2, ЯВ3-33-1-У2 на железобетонной колонне сечением 500×800мм. Монтажный чертеж

Стадия	Лист	Листов
Р		1

ВНИПИ ТЯЖПРОМЭЛЕКТРОПРОЕКТ имени Р.Б.ЯКУБОВСКОГО МОСКВА

Инв. № подл. | Подп. и дата | Взам. инв. №

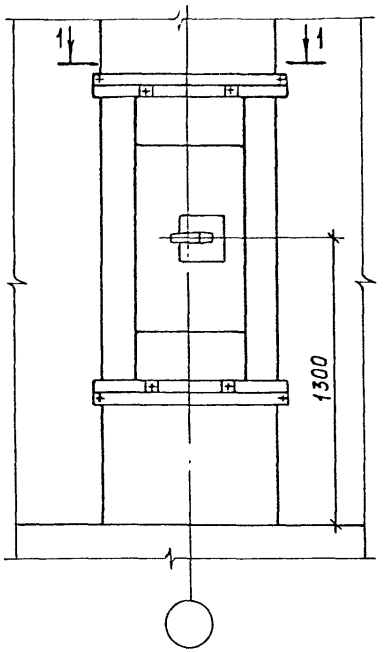

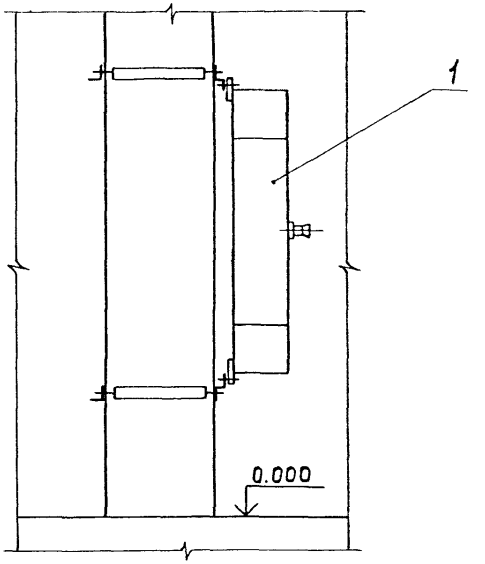

Разрез 1-1

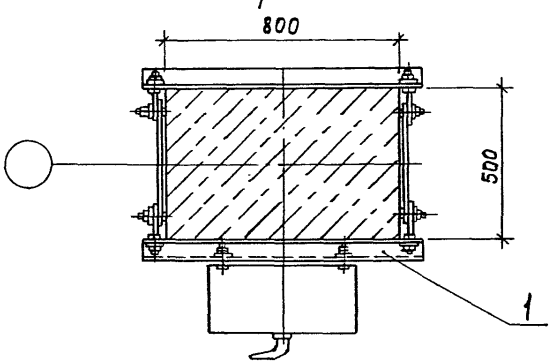

Марка поз.	Обозначение	Наименование	Кол. на исполн. 5.407-75.1.170МЧ			Масса ед., кг	Примечание
			—	01	02		
1	5.407-75.2.80СБ	Конструкция с блоком					
		РУС 8116-6300В-5400	1	—	—		
1	-01	Конструкция с блоком					
		РУС 8116-6300Г-5400	—	1	—		
1	-02	Конструкция с блоком					
		РУС 8116-6300Д-5400	—	—			

Нач.отд.	Лигерман			5.407-75.1.170МЧ
Н.контр.	Лукашевич		2-86г.	Установка аппарата типа блок РУС на железобетонной колонне сечением 500-800мм. Монтажный чертеж
Гл.конст.	Лукашевич			
Ст.инж.	Плохих		х.86	

Стадия	Лист	Листов
Р		1

ВНИПИ ТЯЖПРОМЭЛЕКТРОПРОЕКТ имени Ф.Б.ЯКУБОВСКОГО МОСКВА

Инв. № подл. | Подп. и дата | Взам. инв. №

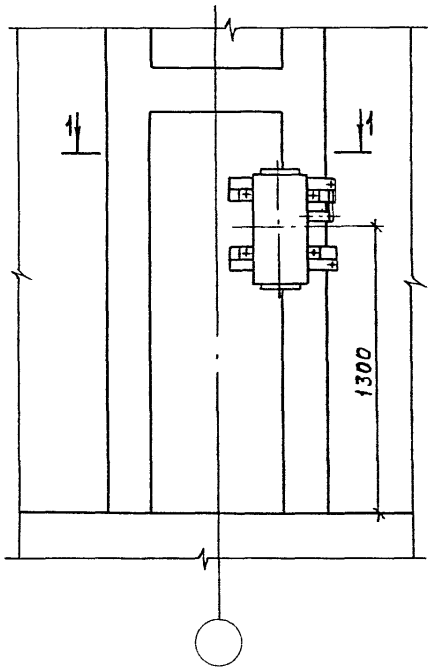

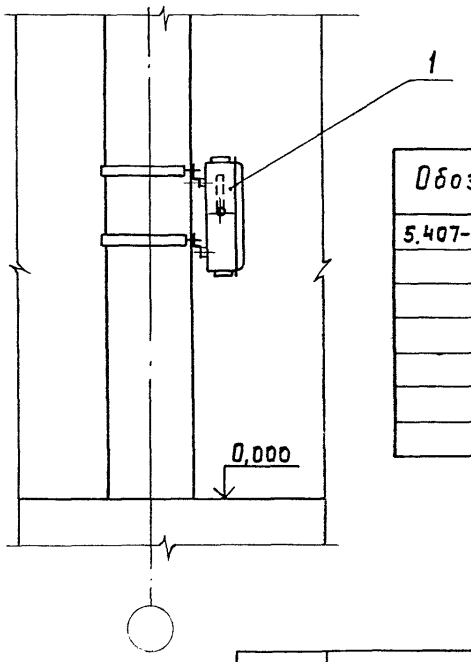

Обозначение	Поз. 1	Размеры, мм	
		А	Б
5.407-75.1.180МЧ	5.407-75.2.90СБ	200	400
-01	-01	200	500
-02	-02	250	500
-03	-03	250	600
-04	-04	300	500
-05	-05	300	600
-06	-06	350	600

Разрез 1-1

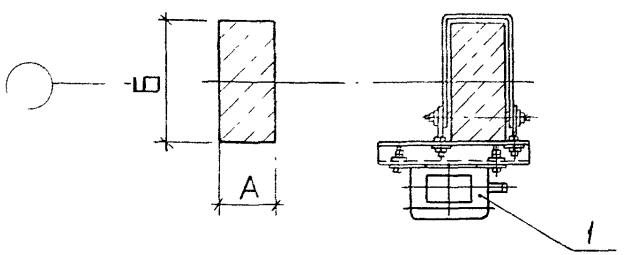

Марка, поз.	Обозначение	Наименование	Кол.	Масса ед. кг	Примечание
1	См. таблицу	Конструкция с			
		ящиком ЯВ3-31-1-У2	1		

Нач. отд.	Лигерман			5.407-75.1.180МЧ	
Н. контр.	Лукашевич		8-86г.	Установка ящика ЯВ3-31-1-У2 на двухветвевой железобетонной колонне. Монтажный чертеж	Стадия: Р; Лист; Листов: 1
Гл. констр.	Лукашевич				ВНИПИ ТЯЖПРОМЭЛЕКТРОПРОЕКТ имени Ф.Б. Якубовского МОСКВА
Ст. инж.	Плохих		х.86г.		

Инв. № подл. | Подп. и дата | Взам. инв. №

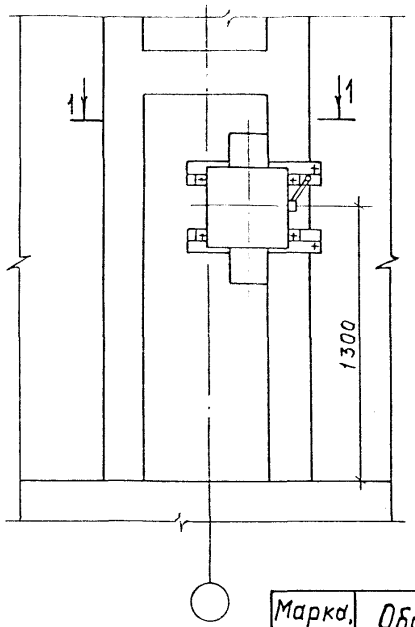

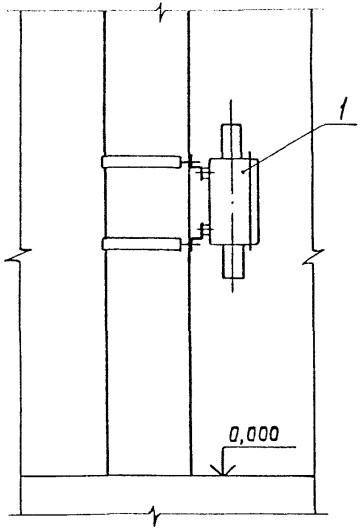

Обозначение	Поз. 1	Размеры, мм	
		А	Б
5.407-75.1.190МЧ	5.407-75.2.100СБ	200	400
-01	-01	200	500
-02	-02	250	500
-03	-03	250	600
-04	-04	300	500
-05	-05	300	600
-06	-06	350	600
-07	-07	200	400
-08	-08	200	500
-09	-09	250	500
-10	-10	250	600
-11	-11	300	500
-12	-12	300	600
-13	-13	350	600

Разрез 1-1

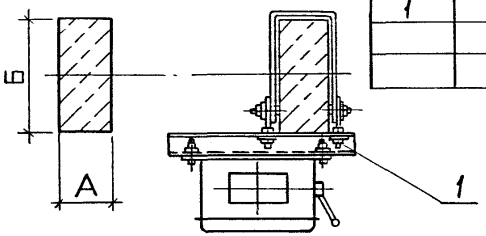

Марка, поз.	Обозначение	Наименование	Количество на исполнение 5.407-75.1.190 МЧ													Масса ед., кг	Примечание
			—	01	02	03	04	05	06	07	08	09	10	11	12	13		
1		Конструкция с ящиком																
		ЯВ3-32-1-У2	1	1	1	1	1	1	1	—	—	—	—	—	—	—		
1		Конструкция с ящиком																
		ЯВ3-33-1-У2	—	—	—	—	—	—	—	1	1	1	1	1	1	1		

Нач.отд.	Лигерман			
Н.контр.	Лукашевич		Х.86г.	
Гл.констр.	Лукашевич			
Ст.инж.	Плохих		Х.86г.	

5.407-75.1.190МЧ

Установка ящика ЯВ3-32-1-У2, ЯВ3-33-1-У2, на двухветвевой железобетонной колонне

Монтажный чертеж

Стадия	Лист	Листов
Р	1	1

ВНИПИ ТЯЖПРОМЭЛЕКТРОПРОЕКТ имени Ф.Б.ЯКУБОВСКОГО МОСКВА

Инв. № подл. | Подп. и дата | Взам. инв. №

Марка, поз.	Обозначение	Наименование	Количество на исполнение 5.407-75.1.200МЧ																				Масса ед., кг	Примечание
			—	01	02	03	04	05	06	07	08	09	10	11	12	13	14	15	16	17	18	19	20		
1	См. таблицу	Конструкция с блоком																						
		РУС 8116-6300В-5400	1	1	1	1	1	1	1	—	—	—	—	—	—	—	—	—	—	—	—	—	—	
1	См. таблицу	Конструкция с блоком																						
		РУС 8116-6300Г-5400	—	—	—	—	—	—	—	1	1	1	1	1	1	1	—	—	—	—	—	—	—	
1	См. таблицу	Конструкция с блоком																						
		РУС 8116-6300Д-5400	—	—	—	—	—	—	—	—	—	—	—	—	—	—	1	1	1	1	1	1	1	

Инв. № подл. | Подп. и дата | Взам. инв. №

Нач. отд.	Лигерман		
Н. контр.	Лукашевич		Х-Кг
Гл. констр.	Лукашевич		
Ст. инж.	Плохих		56г

5.407-75.1.200МЧ

Установка аппарата типа блок РУС на двухветвевой железобетонной колонне.

Монтажный чертеж

Стадия	Лист	Листов
Р	1	2

ВНИПИ ТЯЖПРОМЭЛЕКТРОПРОЕКТ имени Ф.Б. Якубовского МОСКВА

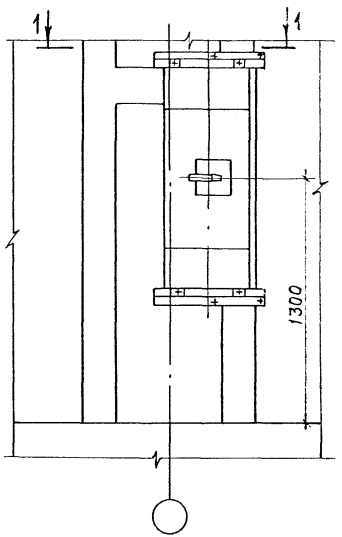

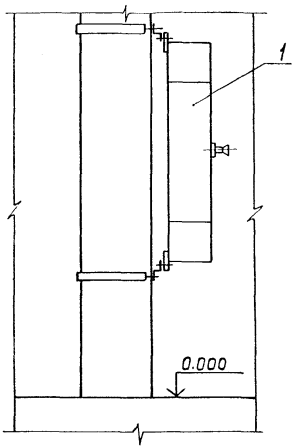

Обозначение	Поз. 1	Размеры мм	
		А	Б
5.407-75.1.200МЧ	5.407-75.2.110СБ	200	400
-01	-01	200	500
-02	-02	250	500
-03	-03	250	600
-04	-04	300	500
-05	-05	300	600
-06	-06	350	600
-07	-07	200	400
-08	-08	200	500
-09	-09	250	500
-10	-10	250	600
-11	-11	300	500
-12	-12	300	600
-13	-13	350	600
-14	-14	200	400
-15	-15	200	500
-16	-16	250	500
-17	-17	250	600
-18	-18	300	500
-19	-19	300	600
-20	-20	350	600

Разрез 1-1

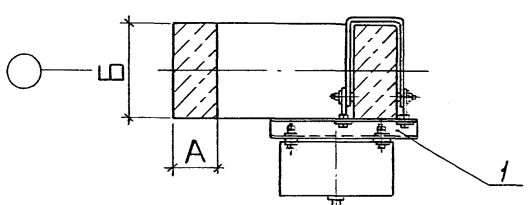

Инв.№ подл. | Подп. и дата | Взам.инв.№

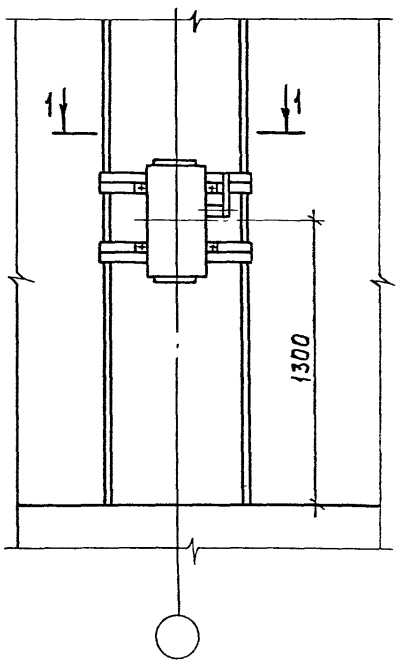

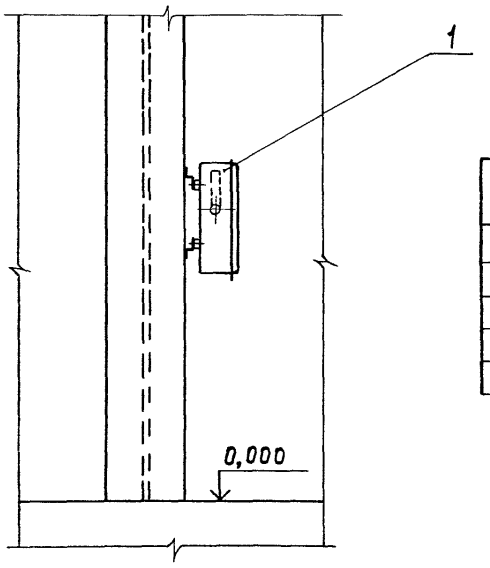

Обозначение	Поз. 1	А, мм
5.407-75.1.210МЧ	5.407-75.2.120СБ	400
-01	-01	530
-02	-02	630
-03	-03	710
-04	-04	900

Разрез 1-1

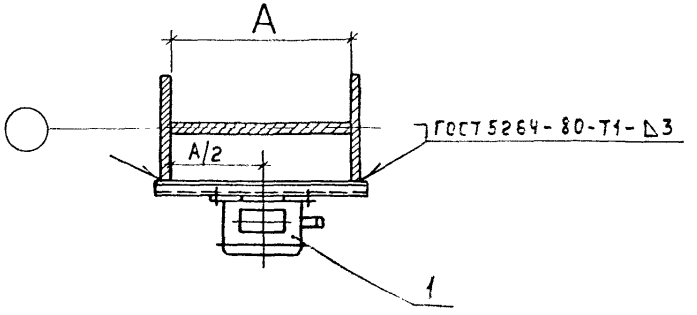

Марка, поз	Обозначение	Наименование	Кол.	Масса ед., кг	Примечание
1	См. таблицу	Конструкция с			
		ящиком ЯВЗ-31-1-У2	1		

Нач. отд	Лигерман		
Н. контр	Лукашевич		8-86г.
Гл. констр	Лукашевич		
Ст. инж.	Плохих		х 86г.

5.407-75.1.210МЧ

Установка ящика ЯВЗ-31-1-У2 на металлической колонне постоянного сечения. Монтажный чертеж

Стадия	Лист	Листов
Р		1

ВНИПИ ТЯЖПРОМЭЛЕКТРОПРОЕКТ имени Ф.Б. КУБОВСКОГО МОСКВА

Инв. № подл. | Подп. и дата | Взам. инв. №

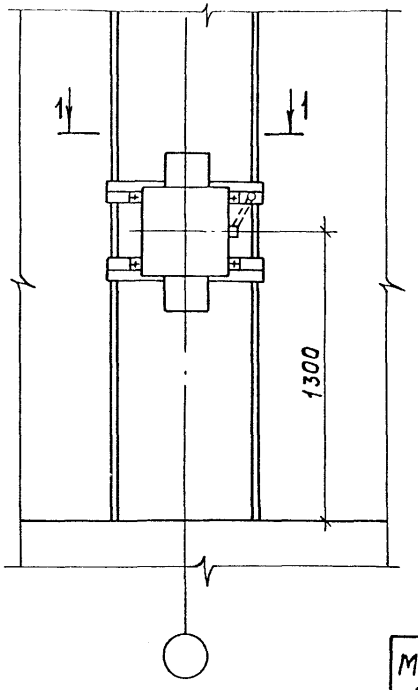

Разрез 1-1

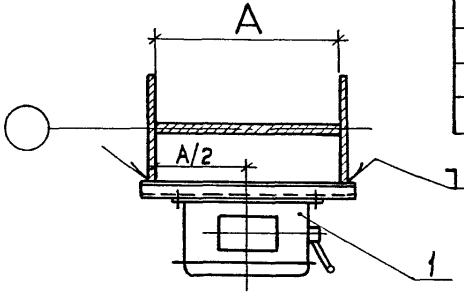

ГОСТ 5264-80-Т1-△3

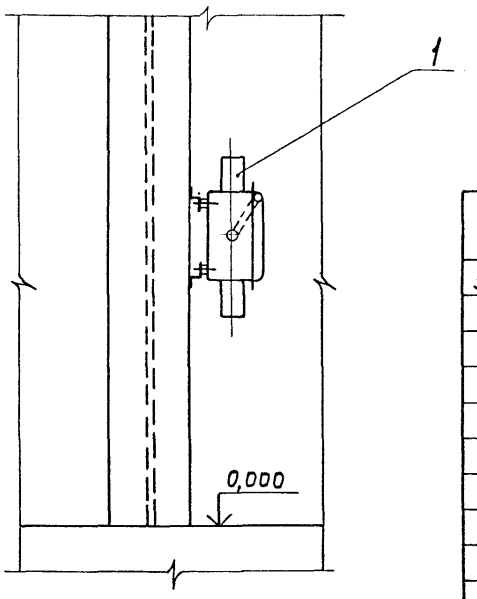

Обозначение	Поз. 1	А, мм
5.407-75.1.220МЧ	5.407-75.2.130СБ	400
-01	-01	530
-02	-02	630
-03	-03	710
-04	-04	900
-05	-05	400
-06	-06	530
-07	-07	630
-08	-08	710
-09	-09	900

Марка, поз.	Обозначение	Наименование	Кол-во на исполн. 5.407-75.1.220МЧ										Масса ед., кг	Примечание
			—	01	02	03	04	05	06	07	08	09		
1	См. таблицу	Конструкция с ящиком												
		ЯВЗ-32-1-У2	1	1	1	1	1	—	—	—	—	—		
1	См. таблицу	Конструкция с ящиком												
		ЯВЗ-33-1-У2	—	—	—	—	—	1	1	1	1	1		

				5.407-75.1.220МЧ	
Нач. отд.	Лигерман			Установка ящика ЯВЗ-32-1-У2, ЯВЗ-33-1-У2 на металлической колонне постоянного сечения. Монтажный чертеж	Стадия: Р; Лист: —; Листов: 1
Н. контр.	Лукашевич		X-86г.		ВНИПИ ТЯЖПРОМЭЛЕКТРОПРОЕКТ имени Ф.Б. ЯКУБОВСКОГО МОСКВА
Гл. констр.	Лукашевич				
Ст. инж.	Плохих		XI.86г.		

Инв. № подл. | Подп. и дата | Взам. инв. №

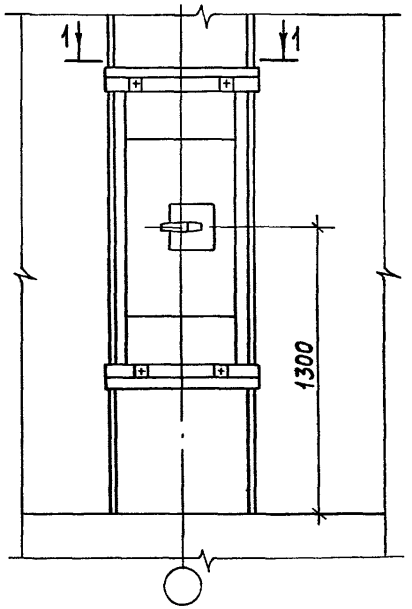

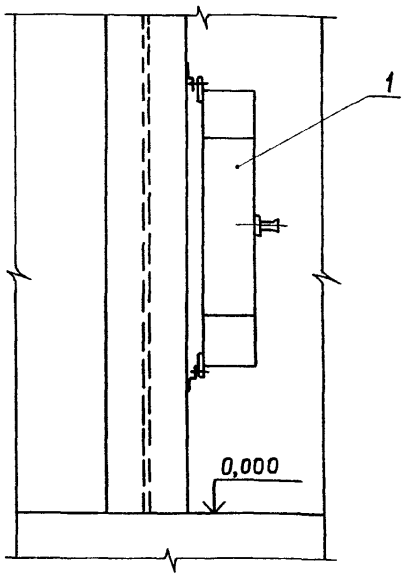

Обозначение	Поз. 1	А, мм
5.407-75.1.230МЧ	5.407-75.2.140СБ	400
-01	-01	530
-02	-02	630
-03	-03	710
-04	-04	900
-05	-05	400
-06	-06	530
-07	-07	630
-08	-08	710
-09	-09	900
-10	-10	400
-11	-11	530
-12	-12	630
-13	-13	710
-14	-14	900

Разрез 1-1

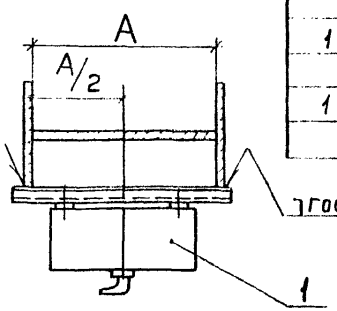

Марка, поз.	Обозначение	Наименование	Количество на исполнение 5.407-75.1.230МЧ														Масса ед., кг	Примечание
			—	01	02	03	04	05	06	07	08	09	10	11	12	13	14	
1	См. таблицу	Блок РУС 8116-6300В-5400																
		с конструкцией	1	1	1	1	1	—	—	—	—	—	—	—	—	—	—	
1	См. таблицу	Блок РУС 8116-6300Г-5400																
		с конструкцией	—	—	—	—	—	1	1	1	1	1	—	—	—	—	—	
1	См. таблицу	Блок РУС 8116-6300Д-5400																
		с конструкцией	—	—	—	—	—	—	—	—	—	—	1	1	1	1	1	

Нач. отд	Лигерман		
Н. контр.	Лукашевич		8.86г.
Гл. констр.	Лукашевич		
Ст. инж.	Плохих		8.86г.

5.407-75.1.230МЧ

Установка аппаратов типа блок РУС на металлической колонне постоянного сечения. Монтажный чертеж

Стадия	Лист	Листов
Р		1

ВНИИПИ ТЯЖПРОМЭЛЕКТРОПРОЕКТ имени Ф.Е. КУБОВСКОГО МОСКВА

Инв. № подл. | Подп. и дата | Взам. инв. №

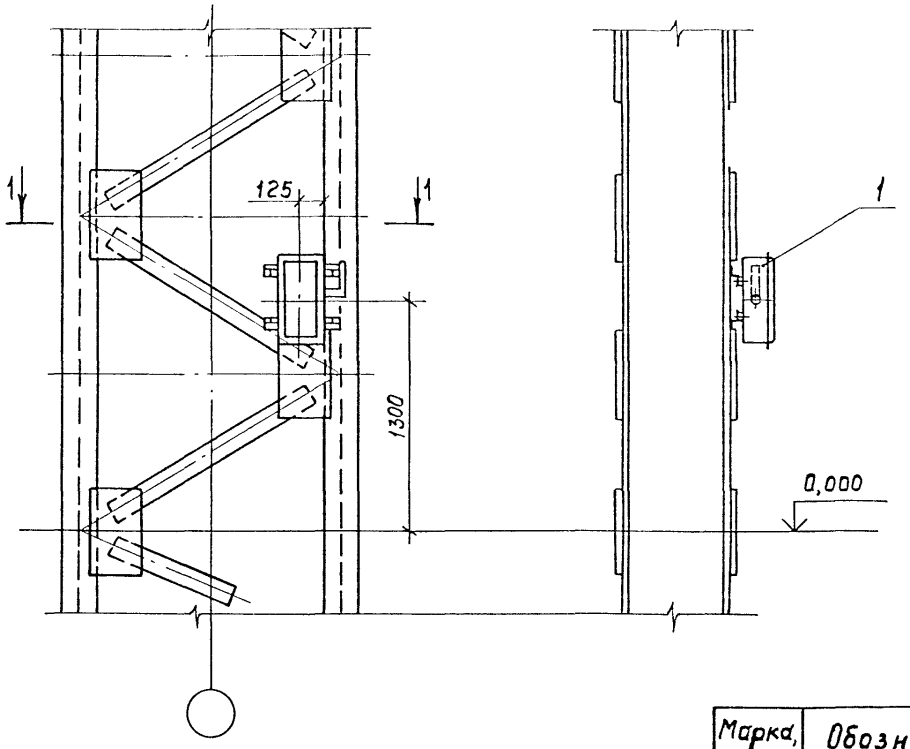

Разрез 1-1

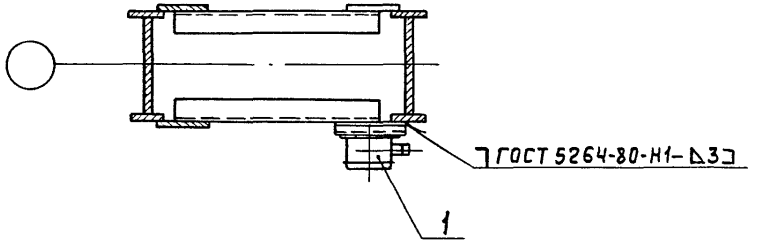

Марка, поз.	Обозначение	Наименование	Кол.	Масса ед., кг	Примечание
1	5.407-75.2.150СБ	Конструкция с			
		ящиком Я83-31-1-У2	1		11,5кг

Нач.отд.	Лигерман			
Н.контр.	Лукашевич		Х-86г	
Гл.констр.	Лукашевич			
Ст.инж.	Плохих		Х.86г	

5.407-75.1.240МЧ

Установка ящика Я83-31-1-У2 на металлической ступенчатой колонне. Монтажный чертеж

Стадия	Лист	Листов
Р		1

ВНИПИ ТЯЖПРОМЭЛЕКТРОПРОЕКТ имени Ф.Б.ЯКУБОВСКОГО МОСКВА

Инв.№подл. | Подп. и дата | Взам.инв.№

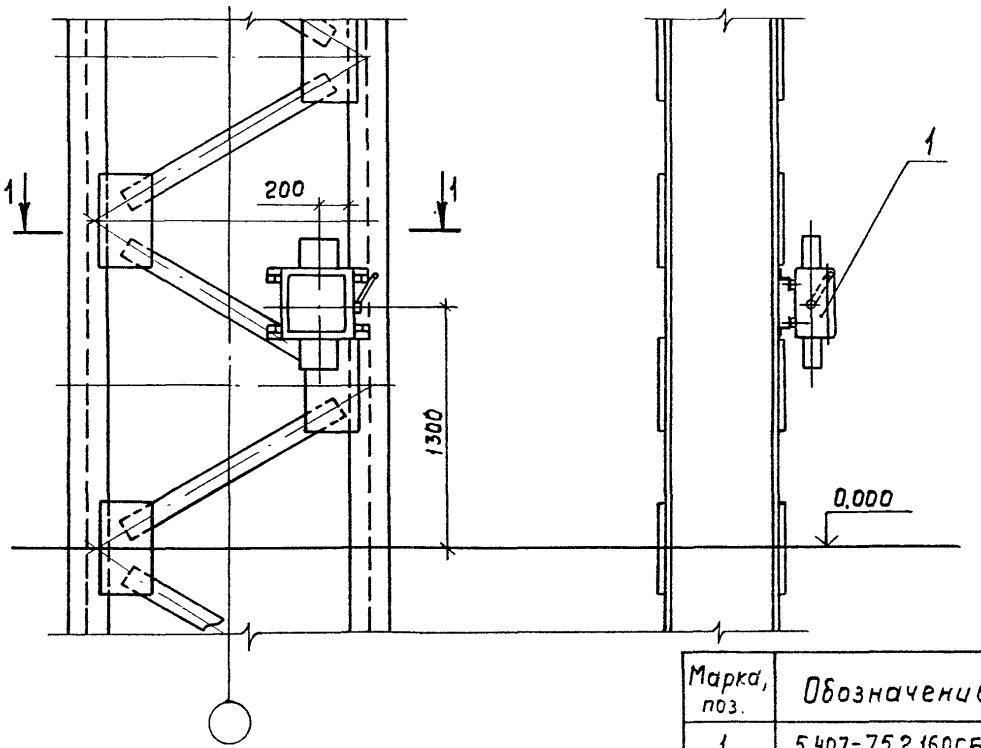

Разрез 1-1

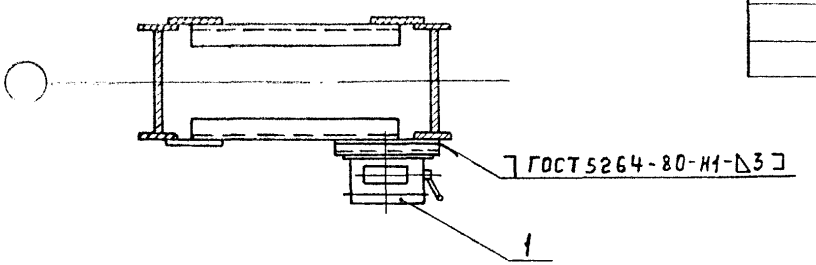

Марка, поз.	Обозначение	Наименование	Кол. на испол. 5.407-75.1.250МЧ —	01		Масса ед., кг	Примечание
1	5.407-75.2.160СБ	Конструкция с					
		ящиком ЯВ3-32-1-У2	1	—		24,6	
1	-01	Конструкция с					
		ящиком ЯВ3-33-1-У2	—	1		29,0	

Нач. отд.	Лигерман		
Н. контр.	Лукашевич		8.86
Гл. констр.	Лукашевич		
Ст. инж.	Плохих		х.36г.

5.407-75.1.250МЧ

Установка ящика ЯВ3-32-1-У2, ЯВ3-33-1-У2 на металлической ступенчатой колонне. Монтажный чертеж

Стадия	Лист	Листов
Р		1

ВНИПИ ТЯЖПРОМЭЛЕКТРОПРОЕКТ имени Ф.Б. ЯКУБОВСКОГО МОСКВА

Инв. № подл. | Подп. и дата | Взам. инв. №

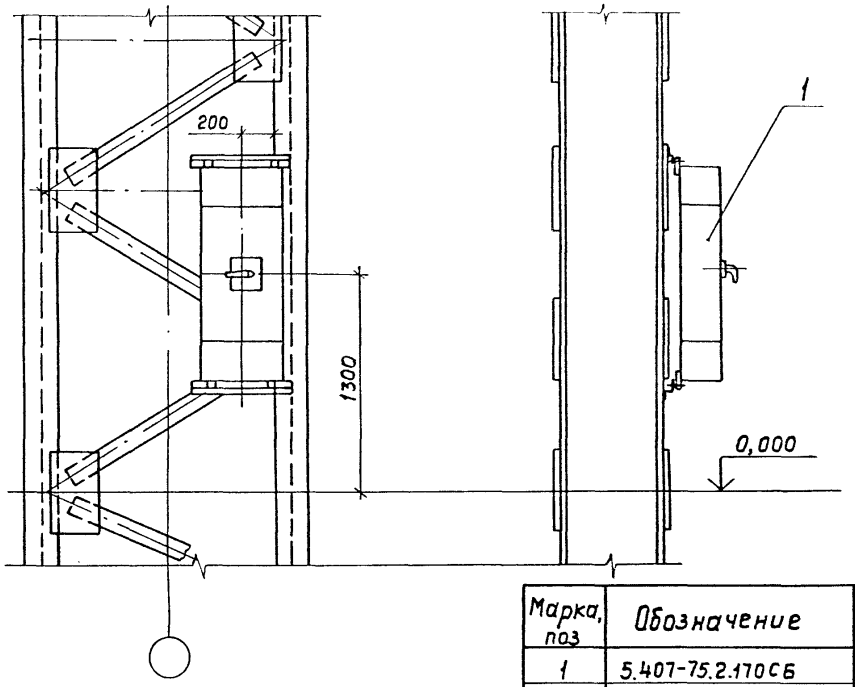

Разрез 1-1

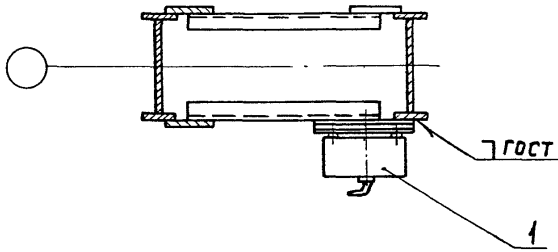

Марка, поз	Обозначение	Наименование	Кол. на исполн. 5.407-75.1.260МЧ —	01	02		Масса ед., кг	Примечание
1	5.407-75.2.170СБ	Конструкция с блоком						
		РУС 8116-6300В-5400	1	—	—		56,0	
1	-01	Конструкция с блоком						
		РУС 8116-6300Г-5400	—	1	—		56,0	
1	-02	Конструкция с блоком						
		РУС 8116-6300Д-5400	—	—	1		56,0	

Нач.отд	Лигерман		
Н.контр	Лукашевич		X-86г
Гл.констр	Лукашевич		
Ст.инж	Плохих		X86г

5.407-75.1.260МЧ

Установка аппарата типа блок РУС на металлической ступенчатой колонне. Монтажный чертеж

Стадия	Лист	Листов
Р		1

ВНИПИ ТЯЖПРОМЭЛЕКТРОПРОЕКТ имени Ф.Б.ЯКУБОВСКОГО МОСКВА

Инв. № подл. | Подп. и дата | Взам. инв. №

21924-01 38

Копировал Ключникова Формат А3

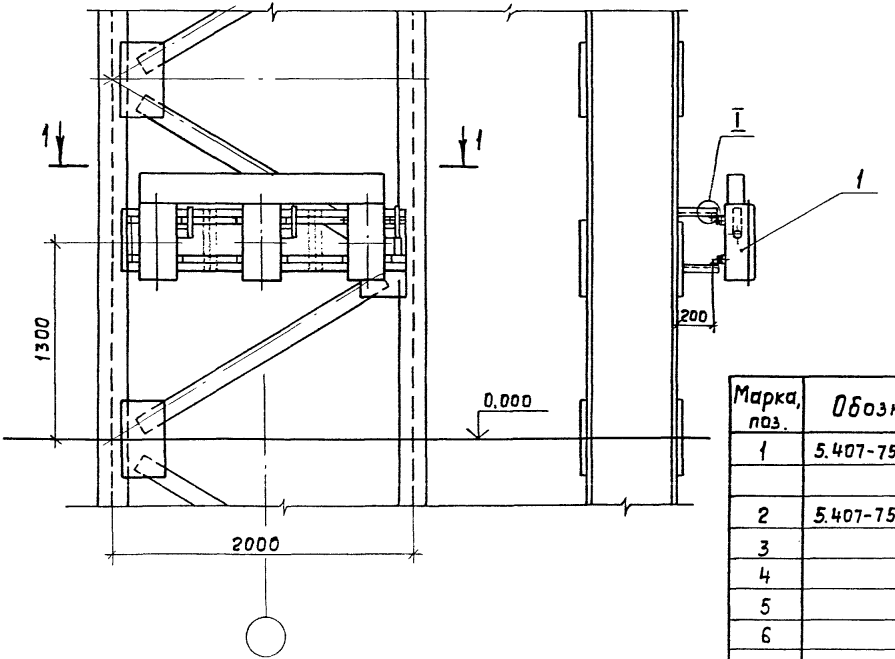

Разрез 1-1

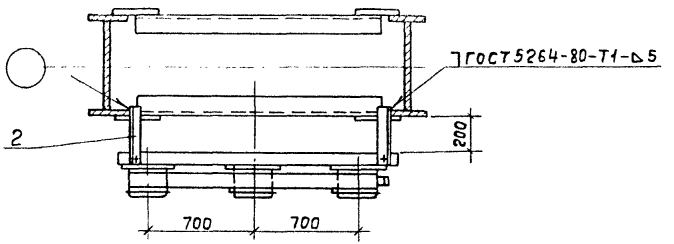

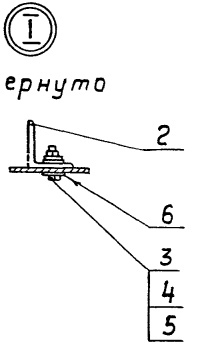

Марка, поз.	Обозначение	Наименование	Кол.	Масса ед., кг	Примечание
1	5.407-75.2.180СБ	Конструкция с тремя			
		ящиками ЯВЗ-31-1-У2	1		
2	5.407-75.2.190	Конструкция	4		
3		Болт М10×25 ГОСТ 7798-70*	4		
4		Гайка М10 ГОСТ 5915-70*	4		
5		Шайба 10 ГОСТ 11371-78	4		
6		Шайба царапающая			
		УСЭК 76У1	4		

Нач. отд.	Лигерман			5.407-75.1.270МЧ
Н. контр.	Лукашевич		8-86г.	Установка трех ящиков ЯВЗ-31-1-У2 на металлической ступенчатой колонне. Монтажный чертеж
Гл. констр.	Лукашевич			
Ст. инж.	Плотин		х.86г.	

Стадия	Лист	Листов
Р		1

ВНИПИ ТЯЖПРОМЭЛЕКТРОПРОЕКТ ИМЕНИ Ф. БЯКУБОВСКОГО МОСКВА

Инв. № подл. | Подп. и дата | Взам. инв. №

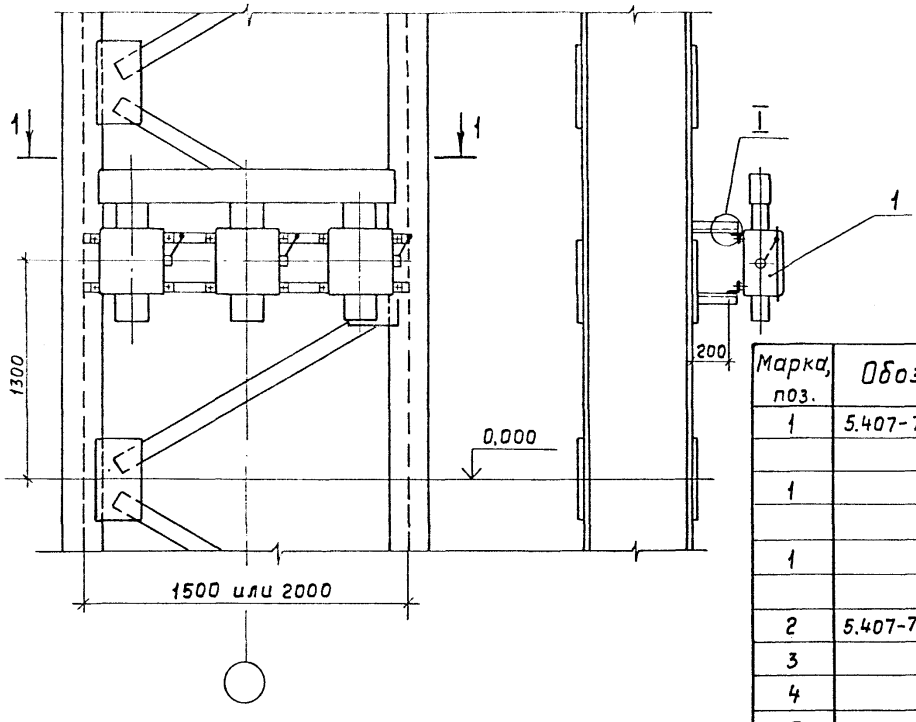

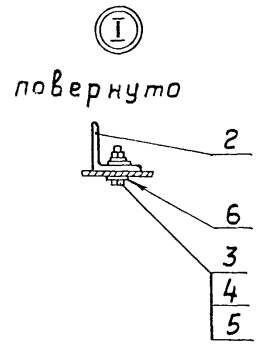

Марка, поз.	Обозначение	Наименование	Кол. на испол. 5.407-75.1.180МЧ —	01	02	Масса ед., кг	Приме-чание
1	5.407-75.2.200СБ	Конструкция с тремя					
		ящиками ЯВ3-32-1-У2	1	—	—		
1	-01	Конструкция с тремя					
		ящиками ЯВ3-33-1-У2	—	1	—		
1	-02	Конструкция с двумя ящиками					
		ЯВ3-33-1-У2 и одним ЯВ3-32-1-У2	—	—	1		
2	5.407-75.2.190	Конструкция	4	4	4		
3		Болт М10×25 ГОСТ 7798-70*	4	4	4		
4		Гайка М10 ГОСТ 5915-70*	4	4	4		
5		Шайба 10 ГОСТ 11371-78	4	4	4		
6		Шайба царапающая					
		УСЭК 76У1	4	4	4		

Разрез 1-1

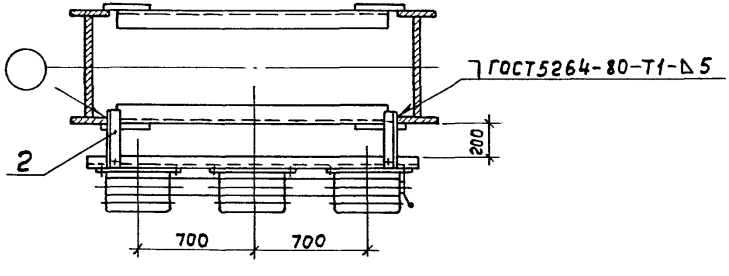

Нач.отд	Лигерман			
Н.контр	Лукашевич		8-86	
Гл.констр	Лукашевич			
Ст.инж	Плохих		8.86	

5.407-75.1.280МЧ

Установка трех ящиков ЯВ3-32-1-У2, ЯВ3-33-1-У2 и двух ящиков ЯВ3-33-1-У2 и одного ЯВ3-32-1-У2 на металлической ступенчатой колонне. Монтажный чертеж

Стадия	Лист	Листов
Р		1

ВНИПИ ТЯЖПРОМЭЛЕКТРОПРОЕКТ имени Ф.Б. ЯКУБОВСКОГО МОСКВА

21924-01 40

Инв. № подл. | Подп. и дата | Взам. инв. №

Разрез 1-1

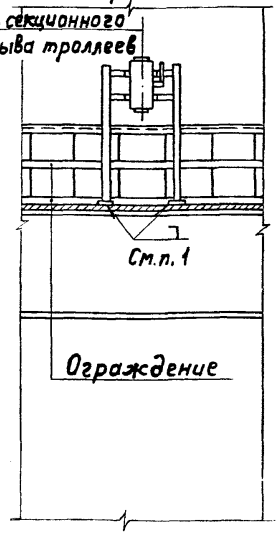

Колонна среднего ряда с проходом

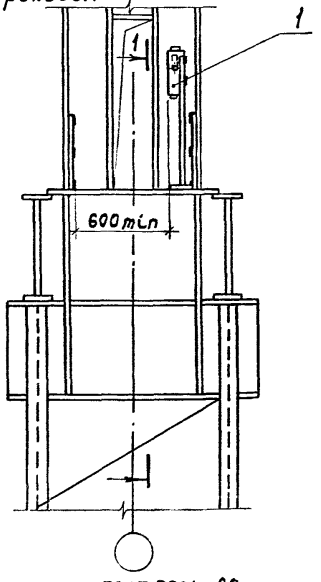

1. Сварные соединения выполнить по ГОСТ 5264-80.

Марка, поз.	Обозначение	Наименование	Кол.	Масса ед.,кг	Примечание
1	5407-75.2.210СБ	Конструкция с ящиком			
		ЯВЗ-31-1-У2	1		

Взам.инв.№ | Подп. и дата | Инв.№подл.

Нач.отд.	Лигерман		
Н.контр.	Лукашевич		8-86г.
Гл.констр.	Лукашевич		
Ст.инж.	Плохих		8-86г.

5.407-75.1.290МЧ

Установка ящика ЯВЗ-31-1-У2 на стойках для крайнего ремонтного участка. Монтажный чертеж

Стадия	Лист	Листов
Р		1

ВНИПИ ТЯЖПРОМЭЛЕКТРОПРОЕКТ имени Ф.Б.ЯКУБОВСКОГО МОСКВА

Разрез 1-1

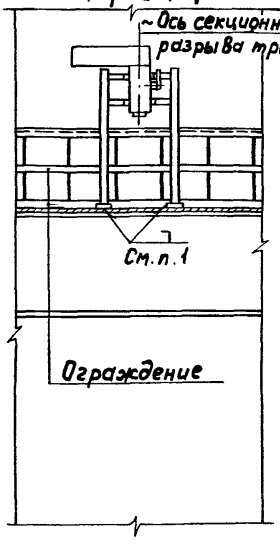

Колонна среднего ряда с проходом

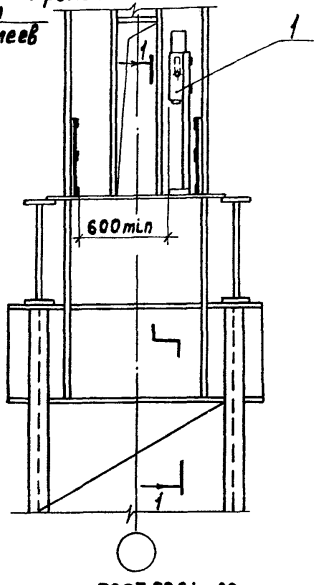

1. Сварные соединения выполнить по ГОСТ 5264-80.

Марка, поз.	Обозначение	Наименование	Кол.	Масса ед.,кг	Примечание
1	5.407-75.2.230СБ	Конструкция с ящиком			
		ЯВЗ-31-1-У2	1		

Взам.инв.№ | Подп. и дата | Инв.№подл.

Нач.отд.	Лигерман		
Н.контр.	Лукашевич		8-86г.
Гл.констр.	Лукашевич		
Ст.инж.	Плохих		8-86г.

5.407-75.1.300МЧ

Установка ящика ЯВЗ-31-1-У2 с коробом на стойках для крайнего ремонтного участка. Монтажный чертеж

Стадия	Лист	Листов
Р		1

ВНИПИ ТЯЖПРОМЭЛЕКТРОПРОЕКТ имени Ф.Б.ЯКУБОВСКОГО МОСКВА

Разрез 1-1

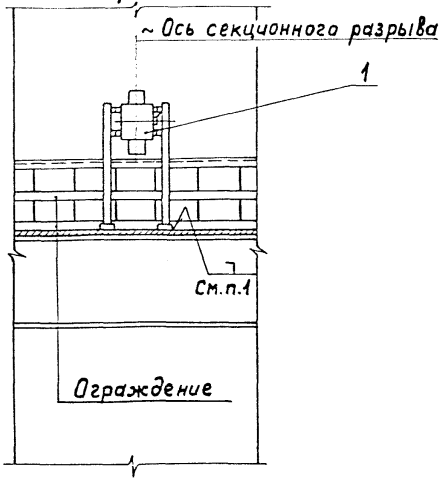

Колонна среднего ряда с проходом

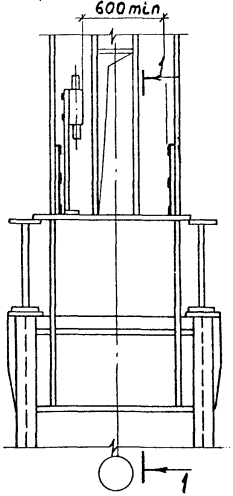

1. Сварные соединения выполнить по ГОСТ 5264-80.

Марка поз.	Обозначение	Наименование	Кол. на испол. 5.407-75.1.310МЧ —	01		Масса ед. кг	Примечание
1	5.407-75.2.220СБ	Конструкция с ящиком					
		ЯВЗ-32-1-У2	1	—			
1	-01	Конструкция с ящиком					
		ЯВЗ-33-1-У2	—				

Нач.отд.	Лигерман		
Н.контр.	Лукашевич		8.86
Гл.конст.	Лукашевич		
Ст.инж.	Плохих		X.86

5.407-75.1.310МЧ

Установка ящика ЯВЗ-32-1-У2, ЯВЗ-33-1-У2 на стойках для крайнего ремонтного участка. Монтажный чертеж

Стадия	Лист	Листов
Р		1

ВНИПИ ТЯЖПРОМЭЛЕКТРОПРОЕКТ имени Ф.Б.Якубовского МОСКВА

Инв.№ подл. | Подп. и дата | Взам. инв.№

Разрез 1-1

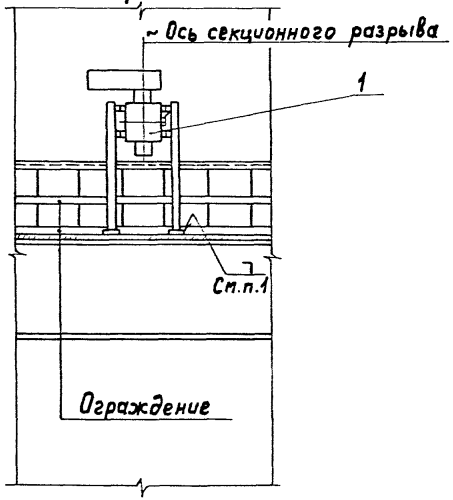

Колонна среднего ряда с проходом

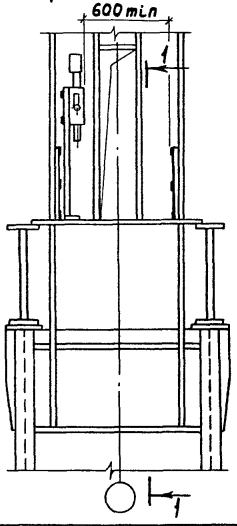

1. Сварные соединения выполнить по ГОСТ 5264-80.

Марка, поз.	Обозначение	Наименование	Кол. на исполн. 5.407-75.1.320МЧ			Масса ед., кг	Примечание
			—	01			
1	5.407-75.2.240СБ	Конструкция с ящиком					
		ЯВЗ-32-1-У2	1	—			
1	-01	Конструкция с ящиком					
		ЯВЗ-33-1-У2	—	1			

Нач.отд.	Лигерман		
Н.контр.	Лукашевич		Х-86г
Гл.констр.	Лукашевич		
Ст.инж.	Плохих		Х.86г

5.407-75.1.320МЧ

Установка ящика ЯВЗ-32-1-У2, ЯВЗ-33-1-У2 с коробом на стойках крайнего ремонтного участка. Монтажный чертеж

Стадия	Лист	Листов
Р		1

ВНИПИ ТЯЖПРОМЭЛЕКТРОПРОЕКТ ИМЕНИ Ф.Б.ЯКУБОВСКОГО МОСКВА

Инв. № подл. | Подп. и дата | Взам. инв. №

Разрез 1-1

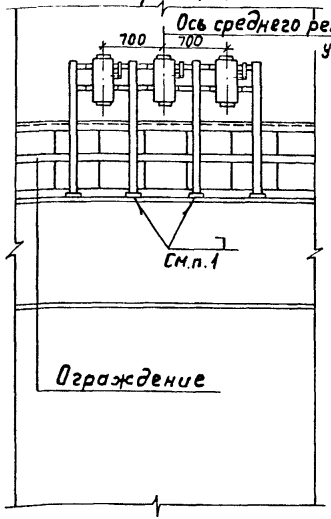

Колонна среднего ряда с проходом

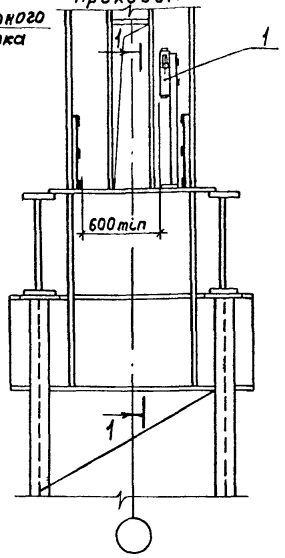

1. Сварные соединения выполнить по ГОСТ 5264-80.

Марка, поз.	Обозначение	Наименование	Кол.	Масса ед., кг	Примечание
1	5.407-75.2.250СБ	Конструкция стремя			
		ящиками ЯВ3-31-1-У2	1		

Нач.отд.	Лигерман			
Н.контр.	Лукашевич			X.86
Гл.констр.	Лукашевич			X.86
Ст.инж.	Плохих			X.86

5.407-75.1.330МЧ

Установка трех ящиков ЯВ3-31-1-У2 на стойках для среднего ремонтного участка. Монтажный чертеж

Стадия	Лист	Листов
Р		1

ВНИПИ ТЯЖПРОМЭЛЕКТРОПРОЕКТ имени Ф.Б.ЯКУБОВСКОГО МОСКВА

Разрез 1-1

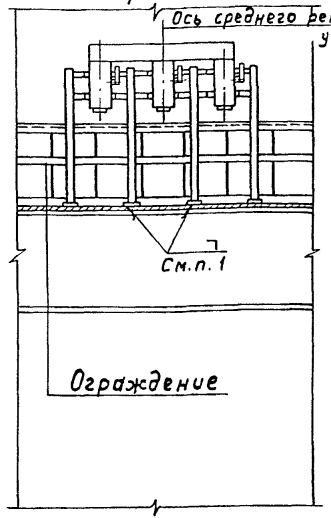

Колонна среднего ряда с проходом

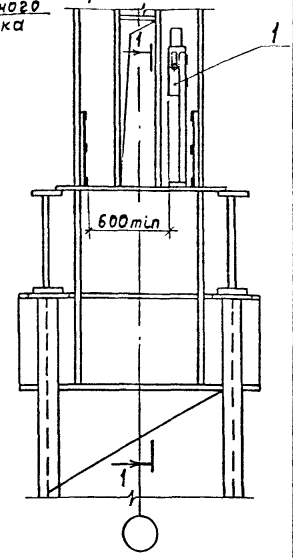

1. Сварные соединения выполнить по ГОСТ 5264-80.

Марка, поз.	Обозначение	Наименование	Кол.	Масса ед., кг	Примечание
1	5.407-75.2.270СБ	Конструкция стремя			
		ящиками ЯВ3-31-1-У2	1		

Нач.отд.	Лигерман			
Н.контр.	Лукашевич			X.86
Гл.констр.	Лукашевич			X.86
Ст.инж.	Плохих			X.86

5.407-75.1.340МЧ

Установка трех ящиков ЯВ3-31-1-У2 с коробом на стойках для среднего ремонтного участка. Монтажный чертеж

Стадия	Лист	Листов
Р		1

ВНИПИ ТЯЖПРОМЭЛЕКТРОПРОЕКТ имени Ф.Б.ЯКУБОВСКОГО МОСКВА

Инв.№ подл. | Подп. и дата | Взам.инв.№

Разрез 1-1

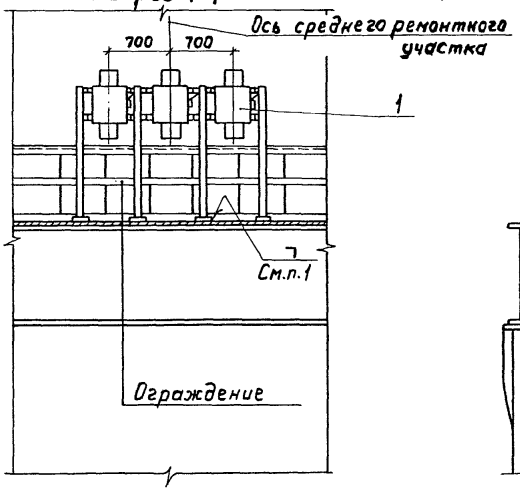

Колонна среднего ряда с проходом

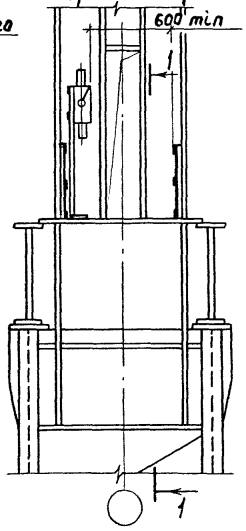

1. Сварные соединения выполнить по ГОСТ 5264-80.

Марка поз.	Обозначение	Наименование	Кол. на испол. 5.407-75.1.350МЧ —	01	02	Масса ед., кг	Примечание
1	5.407-75.2.260 СБ	Конструкция с тремя					
		ящиками ЯВЗ-32-1-У2	1	—	—		
1	-01	Конструкция с тремя					
		ящиками ЯВЗ-33-1-У2	—	1	—		
1	-02	Конструкция с двумя					
		ящиками ЯВЗ-33-1-У2					
		и одним ЯВЗ-32-1-У2	—	—	1		

Нач.отд.	Лигерман			
Н.контр.	Лукашевич			Х-86
Гл.констр.	Лукашевич			
Ст. инж.	Плохих			Х.86с

5.407-75.1.350МЧ

Установка трех ящиков ЯВЗ-32-1-У2, ЯВЗ-33-1-У2 и двух ящиков ЯВЗ-33-1-У2 и одного ЯВЗ-32-1-У2 на стойках для среднего ремонтного участка. Монтажный чертеж

Стадия	Лист	Листов
Р		1

ВНИПИ ТЯЖПРОМЭЛЕКТРОПРОЕКТ имени Ф.Б.ЯКУБОВСКОГО МОСКВА

Инв. № подл. | Подп. и дата | Взам. инв. №

Разрез 1-1

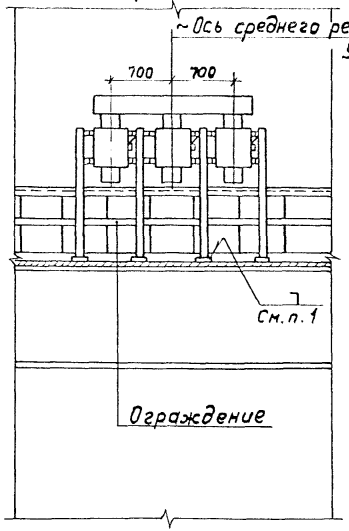

Колонна среднего ряда с проходом

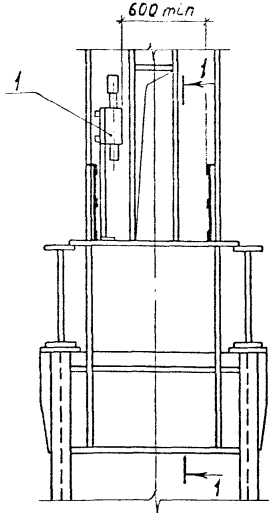

1. Сварные соединения выполнить по ГОСТ 5264-80.

Марка поз.	Обозначение	Наименование	Кол. на испол. 5.407-75.1.360МЧ —	01	02	Масса ед., кг	Примечание
1	5.407-75.2.280 СБ	Конструкция с тремя					
		ящиками ЯВЗ-32-1-У2	1	—	—		
1	-01	Конструкция с тремя					
		ящиками ЯВЗ-33-1-У2	—	1	—		
1	-02	Конструкция с двумя					
		ящиками ЯВЗ-33-1-У2					
		и одним ЯВЗ-32-1-У2	—	—	1		

Нач. отд.	Лигерман			5.407-75.1.360МЧ
Н. контр.	Лукашевич		Х-86г.	Установка трех ящиков ЯВЗ-32-1-У2, ЯВЗ-33-1-У2 и двух ящиков ЯВЗ-33-1-У2 и одного ЯВЗ-32-1-У2 с коробом на стойках для среднего ремонтного участка. Монтажный чертеж
Гл. конст.	Лукашевич			Стадия: Р; Лист: —; Листов: 1
Ст. инж.	Плохих		У-86г.	ВНИПИ ТЯЖПРОМЭЛЕКТРОПРОЕКТ имени Ф. Б. ЯКУБОВСКОГО МОСКВА

21924-01

Инв. № подл. | Подп. и дата | Взам. инв. №

gost.e-ecolog.ru