ИЗДЕЛИЯ И УЗЛЫ ИНЖЕНЕРНОГО ОБОРУДОВАНИЯ ЗДАНИЙ

# СЕРИЯ 5.407-68

# ПРОКЛАДКА ГЛАВНЫХ ТРОЛЛЕЕВ ДЛЯ КРАНОВ НА КРОНШТЕЙНАХ ТИПОВ К33АУ1, К33АСУ1, К33БУ1, К33БСУ1

## (НА МЕТАЛЛИЧЕСКИХ И ЖЕЛЕЗОБЕТОННЫХ ПОДКРАНОВЫХ БАЛКАХ)

ВЫПУСК 1

ЧЕРТЕЖИ МОНТАЖНЫЕ

21046-02

gost.e-ecolog.ru

ИЗДЕЛИЯ И УЗЛЫ ИНЖЕНЕРНОГО ОБОРУДОВАНИЯ ЗДАНИЙ

# СЕРИЯ 5.407-68

# ПРОКЛАДКА ГЛАВНЫХ ТРОЛЛЕЕВ ДЛЯ КРАНОВ НА КРОНШТЕЙНАХ ТИПОВ К33АУ1, К33АСУ1, К33БУ1, К33БСУ1

## (НА МЕТАЛЛИЧЕСКИХ И ЖЕЛЕЗОБЕТОННЫХ ПОДКРАНОВЫХ БАЛКАХ)

## ВЫПУСК 1

## ЧЕРТЕЖИ МОНТАЖНЫЕ

РАЗРАБОТАНЫ
ВНИПИ ТЯЖПРОМЭЛЕКТРОПРОЕКТ
ИМЕНИ Ф.Б.ЯКУБОВСКОГО
ГЛАВЭЛЕКТРОМОНТАЖ
МИНМОНТАЖСПЕЦСТРОЯ СССР

УТВЕРЖДЕНЫ
И ВВЕДЕНЫ В ДЕЙСТВИЕ
МИНМОНТАЖСПЕЦСТРОЕМ СССР
ПРОТОКОЛ ОТ 12.09.85 г.

Директор института — Ю.Г.Барыбин
Главный инженер института — М.Г.Зименков
Начальник технического отдела — Л.Б.Годгельф
Начальник отдела типового проектирования — И.И.Лигерман

© ГУП ЦПП, 2001

# Содержание


| Обозначение | Наименование | Стр. |
|---|---|---|
| | Титульный лист | |
| | Содержание | 2,3 |
| 5.407-68.1.10МЧ | Установка кронштейна К33АУ1, К33АУ1хх, К33БУ1, К33БУ1хх на металлических подкрановых балках и узлы прокладки троллейных секций и троллея | 4 |
| 5.407-68.1.20МЧ | Установка кронштейна К33АСУ1, К33АСУ1**, К33БСУ1, К33БСУ1** на металлических подкрановых балках и узлы прокладки троллейных секций и троллея | 5 |
| 5.407-68.1.30МЧ | Установка кронштейна К33АУ1, К33АУ1**, К33БУ1, К33БУ1** на металлических подкрановых балках и узлы прокладки троллея | 6 |
| 5.407-68.1.40МЧ | Установка кронштейна К33АСУ, К33АСУ1**, К33БСУ1, К33БСУ1** на металлических подкрановых балках и узлы прокладки троллея | 7 |
| 5.407-68.1.50МЧ | Установка кронштейна К33АУ1, К33АУ1**, К33БУ1, К33БУ1** на железобетонных подкрановых балках и узлы прокладки троллейных секций и троллея | 8 |
| 5.407-68.1.60МЧ | Установка кронштейна К33АСУ1, К33АСУ1**, К33БСУ1, К33БСУ1** на железобетонных подкрановых балках и узлы прокладки троллейных секций и троллея | 9 |
| 5.407-68.1.70МЧ | Установка кронштейна К33АУ1, К33АУ1**, К33БУ1, К33БУ1** на железобетонных подкрановых балках и узлы прокладки троллейных секций и троллея | 10 |
| 5.407-68.1.80МЧ | Установка кронштейна К33АСУ, К33АСУ1**, К33БСУ1, К33БСУ1** на железобетонных подкрановых балках и узлы прокладки троллейных секций и троллея | 11 |
| 5.407-68.1.90МЧ | Установка кронштейна К33АУ1, К33АУ1**, К33БУ1, К33БУ1** на железобетонных подкрановых балках и узлы прокладки троллея | 12 |
| 5.407-68.1.100МЧ | Установка кронштейна К33АСУ1, К33АСУ1**, К33БСУ1, К33БСУ1** на железобетонных подкрановых балках и узлы прокладки троллея | 13 |


Инв. № подл. | Подп. и дата | Взам. инв. №

| Обозначение | Наименование | Стр. |
|---|---|---|
| 5.407-68.1.110МЧ | Установка кронштейна К33АУ1, К33АУ1**, К33БУ1, К33БУ1** на железобетонных подкрановых балках и узлы прокладки троллея. | 14 |
| 5.407-68.1.120МЧ | Установка кронштейна К33АСУ1, К33АСУ1**, К33БСУ1, К33БСУ1** на железобетонных подкрановых балках и узлы прокладки троллея | 15 |
| 5.407-68.1.130МЧ | Стыковка троллейных секций К580 и К581 | 16 |
| 5.407-68.1.140МЧ | Стыковка троллейных секций К582...К589 | |
| 5.407-68.1.150МЧ | Стыковка троллеев из швеллера № 8 | 17 |
| 5.407-68.1.160МЧ | Стыковка троллеев из швеллера №10 | 17 |
| 5.407-68.1.170МЧ | Стыковка троллеев из угловой стали 75х75х8 | 18 |
| 5.407-68.1.180МЧ | Стыковка троллеев из двутавра №10 | 18 |
| 5.407-68.1.190МЧ | Узлы подвода питания к троллеям | 19 |
| 5.407-68.1.200МЧ | Установка компенсаторов на троллеях из угловой стали без подпиточных шин | 20 |

| Обозначение | Наименование | Стр. |
|---|---|---|
| 5.407-68.1.210МЧ | Установка компенсаторов на троллейных секциях К582...К589 | 21 |
| 5.407-68.1.220МЧ | Установка компенсатора на троллее из швеллера | 22 |
| 5.407-68.1.230МЧ | Установка компенсатора на троллее из двутавра | 23 |
| 5.407-68.1.240МЧ | Установка троллейного указателя на кронштейне | 24 |


Инв. № подл. | Подп. и дата | Взам. инв. №

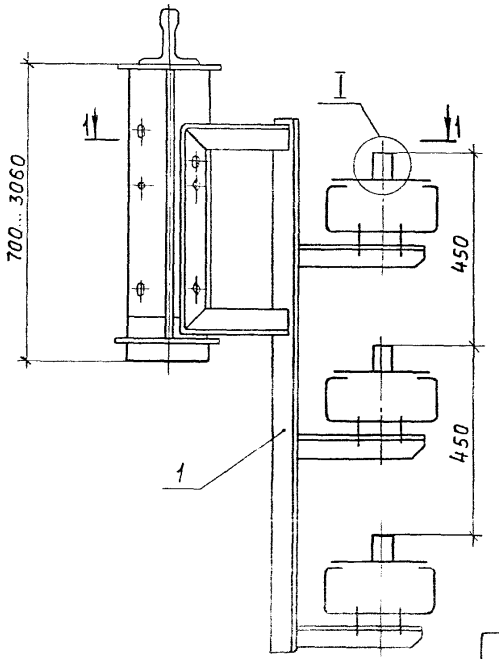


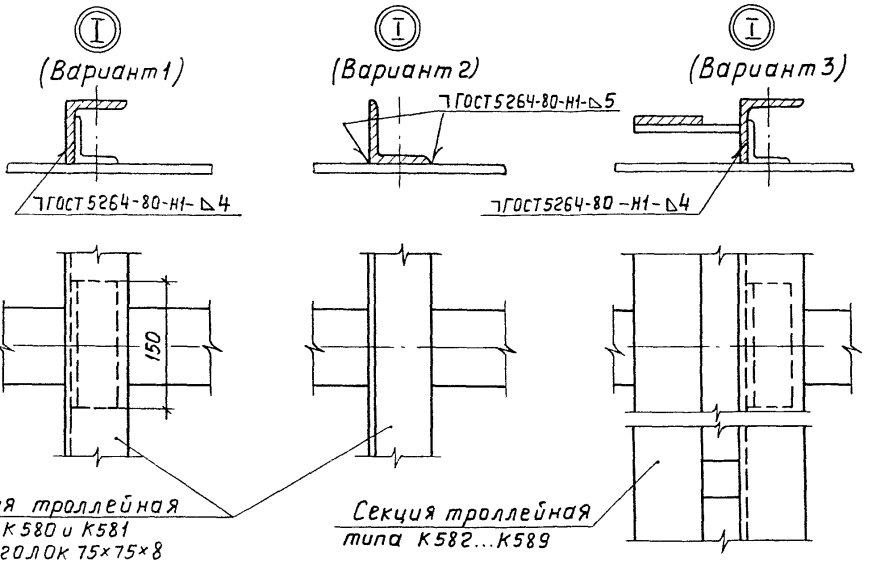


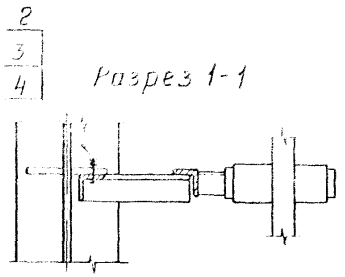


| Обозначение | Тип кронштейна |
|---|---|
| 5.407-68.1.10мч | К33АУ1 |
| -01 | К33АУ1** |
| -02 | К33БУ1 |
| -03 | К33БУ1** |

| Марка, поз. | Обозначение | Наименование | Кол. | Масса ед., кг | Примечание |
|---|---|---|---|---|---|
| 1 | см. таблицу | Кронштейн | 1 | | |
| 2 | | Болт М16×50 ГОСТ 7798-70 | 2 | | |
| 3 | | Гайка М16 ГОСТ 5915-70 | 4 | | |
| 4 | | Шайба 16 ГОСТ 11371-78 | 3 | | |
| | | | | | |

Узел I приведен в трех вариантах в зависимости от примененного троллея, наличия подлиточной шины и их положения на троллеедержателе

| | | | |
|---|---|---|---|
| Нач. отд. | Лигерман | | |
| Н. контр. | Лукашевич | | |
| Гл. констр. | Лукашевич | | |
| Ст. инж. | Шаронова | | |

# 5.407-68.1.10МЧ

Установка кронштейна К33АУ1, К33АУ1**, К33БУ1, К33БУ1** на металлических подкрановых балках и узлы прокладки троллейных секций троллея

| Стадия | Лист | Листов |
|---|---|---|
| Р | | 1 |

ВНИПИ ТЯЖПРОМЭЛЕКТРОПРОЕКТ имени Ф.Б. Якубовского МОСКВА

Инв. № подл. | Подп. и дата | Взам. инв. №

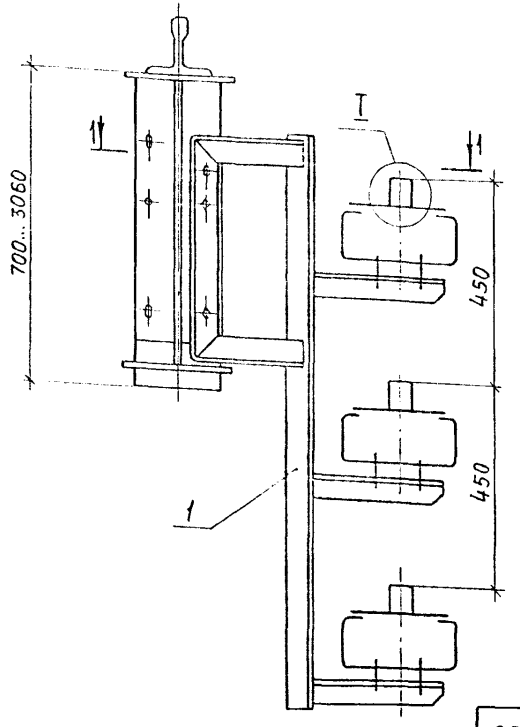


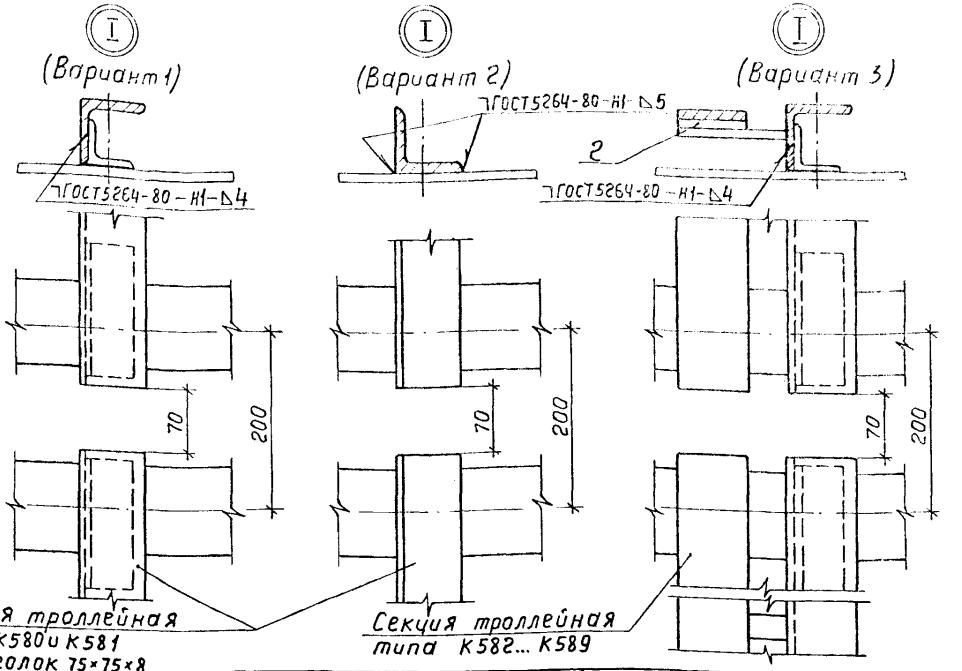


Секция троллейная типа К580 и К581 или уголок 75×75×8

Секция троллейная типа К582... К589

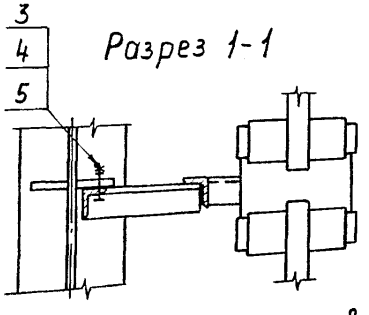


Разрез 1-1

| Обозначение | Тип кронштейна |
|---|---|
| 5.407-68.1.20МЧ | К33АСУ1 |
| -01 | К33АСУ1 ** |
| -02 | К33БСУ1 |
| -03 | К33БСУ1** |

| Марка, поз. | Обозначение | Наименование | Кол. | Масса ед., кг | Примечание |
|---|---|---|---|---|---|
| 1 | см. таблицу | Кронштейн | 1 | | |
| 2 | | Планка У1040 ТУ36-653-82 | 6 | | |
| 3 | | Болт М16×50 ГОСТ 7798-70 | 2 | | |
| 4 | | Гайка М16 ГОСТ 5915-70 | 4 | | |
| 5 | | Шайба 16 ГОСТ 11371-78 | 3 | | |

Узел I приведен в трех вариантах в зависимости от примененного троллея, наличия подпиточной шины и их положения на троллеедержателе.

| | | |
|---|---|---|
| Нач. отд | Лигерман | |
| Н. контр. | Лукашевич | |
| Гл. констр. | Лукашевич | |
| Ст. инж. | Шелепнева | |

# 5.407-68.1.20МЧ

Установка кронштейна К33АСУ1, К33АСУ1**, К33БСУ1, К33БСУ1** на металлических подкрановых балках и узлы прокладки троллейных секций и троллея

| Стадия | Лист | Листов |
|---|---|---|
| Р | 1 | |

ВНИПИ ТЯЖПРОМЭЛЕКТРОПРОЕКТ имени Ф.Б. ЯКУБОВСКОГО МОСКВА

2/046-02 6

Взам. инв. № | Подп. и дата | Инв. № подл.

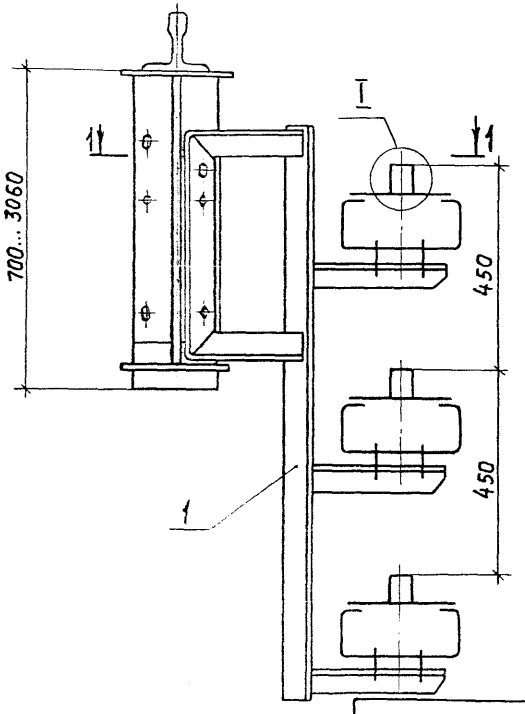


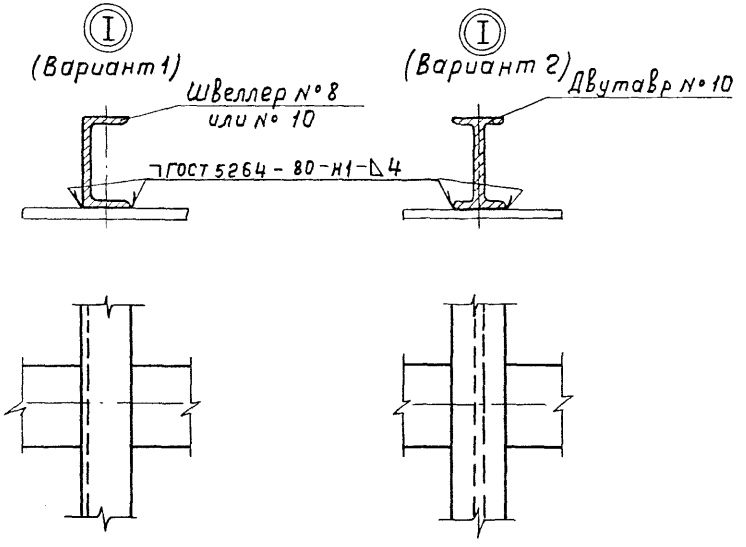


Узел I приведен в двух вариантах в зависимости от примененного троллея.

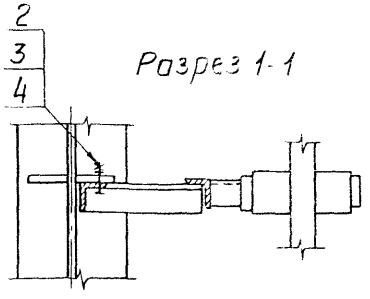


Разрез 1-1

| Обозначение | Тип кронштейна |
|---|---|
| 5.407-68.1.30МЧ | К33АУ1 |
| -01 | К33АУ1** |
| -02 | К33БУ1 |
| -03 | К33БУ1** |

| Марка, поз | Обозначение | Наименование | Кол. | Масса ед., кг | Примечание |
|---|---|---|---|---|---|
| 1 | см. таблицу | Кронштейн | 1 | | |
| 2 | | Болт М16×50 ГОСТ 7798-70 | 2 | | |
| 3 | | Гайка М16 ГОСТ 5915-70 | 4 | | |
| 4 | | Шайба 16 ГОСТ 11371-78 | 3 | | |
| | | | | | |

| | | |
|---|---|---|
| Нач. отд. | Лигерман | |
| Н. контр. | Лукашевич | |
| Гл. констр. | Лукашевич | |
| Ст. инж. | Шелепнева | |

# 5.407-68.1.30МЧ

Установка кронштейна К33АУ1, К33АУ1**, К33БУ1, К33БУ1** на металлических подкрановых балках и узлы прокладки троллея

| Стадия | Лист | Листов |
|---|---|---|
| Р | | 1 |

ВНИПИ ТЯЖПРОМЭЛЕКТРОПРОЕКТ имени Ф.Б.Я.Кубовского Москва

Инв. № подл. | Подп. и дата | Взам. инв. №

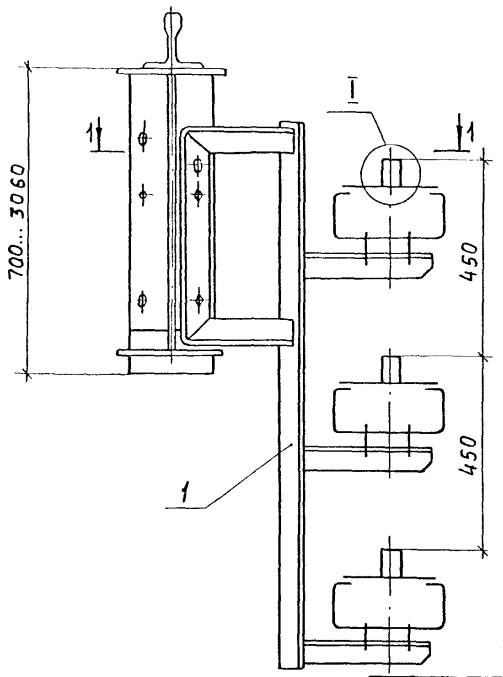


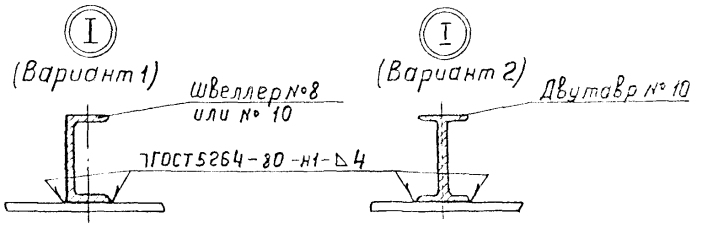


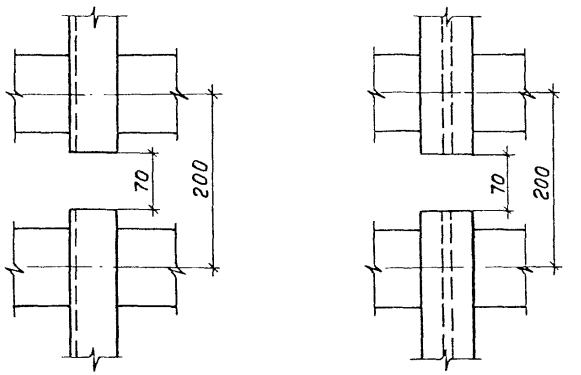


| Марка, поз. | Обозначение | Наименование | Кол. | Масса, ед., кг | Приме-чание |
|---|---|---|---|---|---|
| 1 | см. таблицу | Кронштейн | 1 | | |
| 2 | | Болт М16×50 ГОСТ 7798-70 | 2 | | |
| 3 | | Гайка 16 ГОСТ 5915-70 | 4 | | |
| 4 | | Шайба 16 ГОСТ 11371-78 | 3 | | |
| | | | | | |

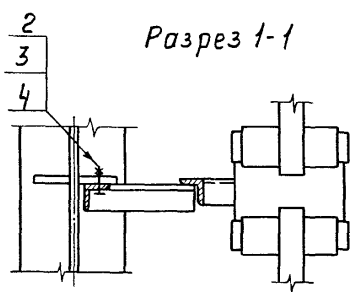


Разрез 1-1

| Обозначение | Тип кронштейна |
|---|---|
| 5.407-68.1.40М4 | К33АСУ1 |
| -01 | К33АСУ1** |
| -02 | К33БСУ1 |
| -03 | К33БСУ1** |

Узел I приведен в двух вариантах в зависимости от примененного троллея.

| | | | |
|---|---|---|---|
| Нач.отд. | Лигерман | | |
| Н.контр. | Лукашевич | | |
| Гл.констр. | Лукашевич | | |
| Ст.инж | Шелепнева | | |

5.407-68.1.40М4

Установка кронштейна К33АСУ1, К33АСУ1**, К33БСУ1, К33БСУ** на металлических подкрановых балках и узлы прокладки троллея

| Стадия | Лист | Листов |
|---|---|---|
| Р | | 1 |

ВНИПИ ТЯЖПРОМЭЛЕКТРОПРОЕКТ имени Ф.Б.ЯКУБОВСКОГО МОСКВА

Инв.№ подл. | Подп. и дата | Взам. инв.№

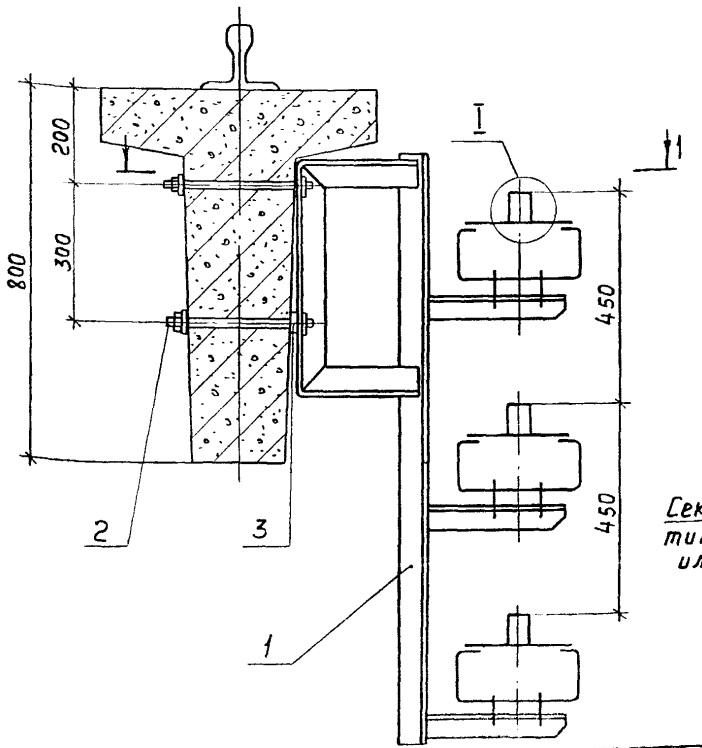


Разрез 1-1

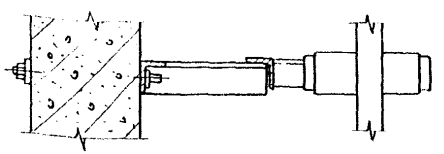

| Обозначение | Тип кронштейна |
|---|---|
| 5.407-68.1.50МЧ | К33АУ1 |
| -01 | К33АУ1** |
| -02 | К33БУ1 |
| -03 | К33БУ1** |

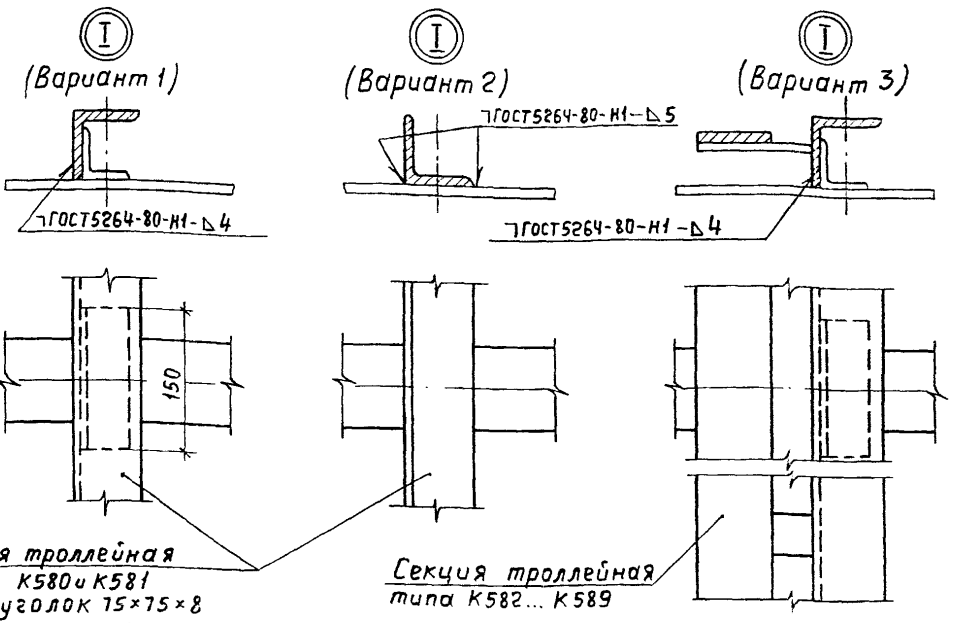


| Марка, поз. | Обозначение | Наименование | Кол. | Масса ед., кг | Примечание |
|---|---|---|---|---|---|
| 1 | см. таблицу | Кронштейн | 1 | | |
| | | | | | |
| 2 | | Шпилька К38Б | | | |
| | | ТУ36-95-81 | 2 | | |
| 3 | | Шайба 18 ГОСТ 11371-78 | 3 | | |
| | | | | | |

Узел I приведен в трех вариантах в зависимости от примененного троллея наличия подпиточной шины и их положения на тролледержателе.

| | | | |
|---|---|---|---|
| Нач. отд. | Лигерман | | |
| Н. контр. | Лукашевич | | |
| Гл. конструктор | Лукашевич | | |
| Гл. инж. | Шестакова | | |

# 5.407-68.1.50МЧ

Установка кронштейна К33АУ1, К33АУ1**, К33БУ1, К33БУ1** на железобетонных подкрановых балках и узлы прокладки троллейных секций и троллея

| Стадия | Лист | Листов |
|---|---|---|
| Р | | 1 |

ВНИИ ТЯЖПРОМЭЛЕКТРОПРОЕКТ ИМЕНИ Ф.Э. ЯКУБОВСКОГО МОСКВА

Инв. № подл. | Подп. и дата | Взам. инв. №

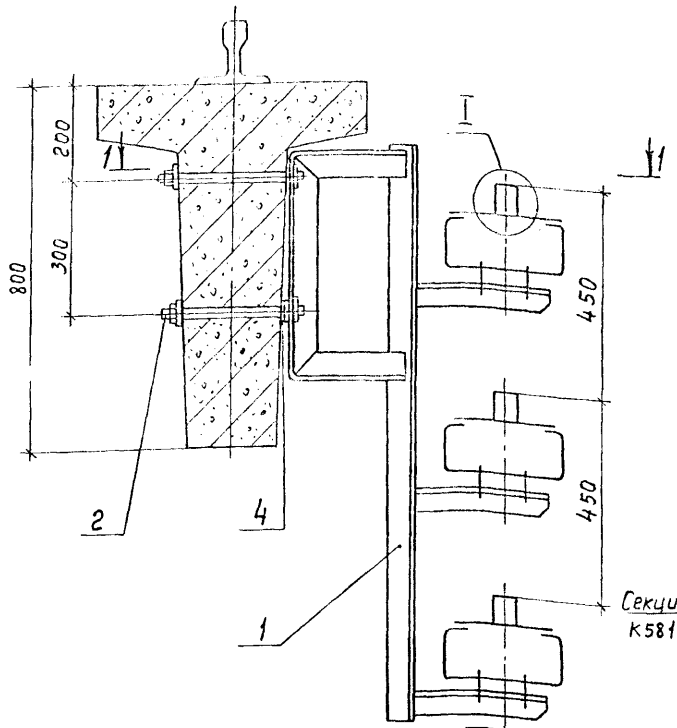


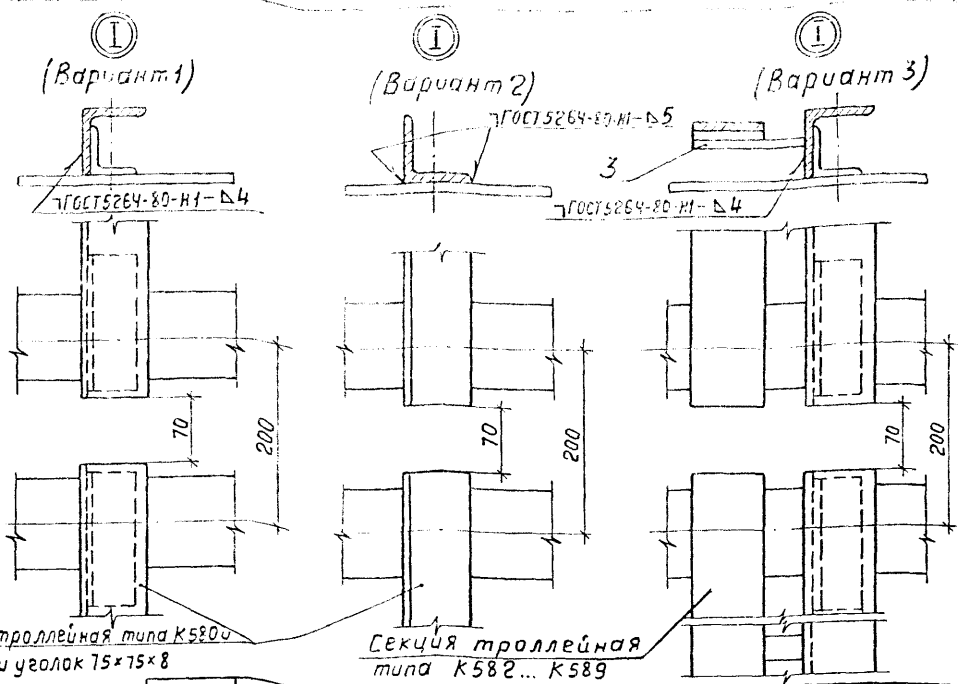


| Обозначение | Тип кронштейна |
|---|---|
| 5.407-68.1.60МЧ | К33АСУ1 |
| -01 | К33АСУ1** |
| -02 | К33БСУ1 |
| -03 | К33БСУ1** |

| Марка, поз | Обозначение | Наименование | Кол. | Масса ед., кг | Примечание |
|---|---|---|---|---|---|
| 1 | см. таблицу | Кронштейн | 1 | | |
| 2 | | Шпилька К38Б | | | |
| | | ТУ36-95-81 | 2 | | |
| 3 | | Планка У10Ч0 ТУ36-653-82 | 6 | | |
| 4 | | Шайба 18 ГОСТ 11371-78 | 3 | | |

Разрез 1-1

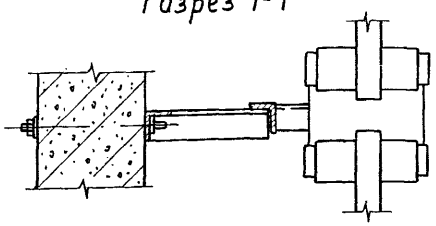

Узел I приведен в трех вариантах в зависимости от примененного троллея, наличия подпиточной шины и их положения на троллеедержателе.

| | | |
|---|---|---|
| Нач.отд | Лигерман | |
| Н.контр. | Лукашевич | |
| Гл.констр | Лукашевич | |
| Ст.инж. | Шелепнева | |

# 5.407-68.1.60МЧ

Установка кронштейна К33АСУ1, К33АСУ1**, К33БСУ1, К33БСУ1** на железобетонных подкрановых балках и узлы прокладки троллейных секций и троллея.

| Стадия | Лист | Листов |
|---|---|---|
| Р | 1 | |

ВНИПИ ТЯЖПРОМЭЛЕКТРОПРОЕКТ имени Ф.Б. ЯКУБОВСКОГО МОСКВА

Инв.№подл. | Подп. и дата | Взам.инв.№

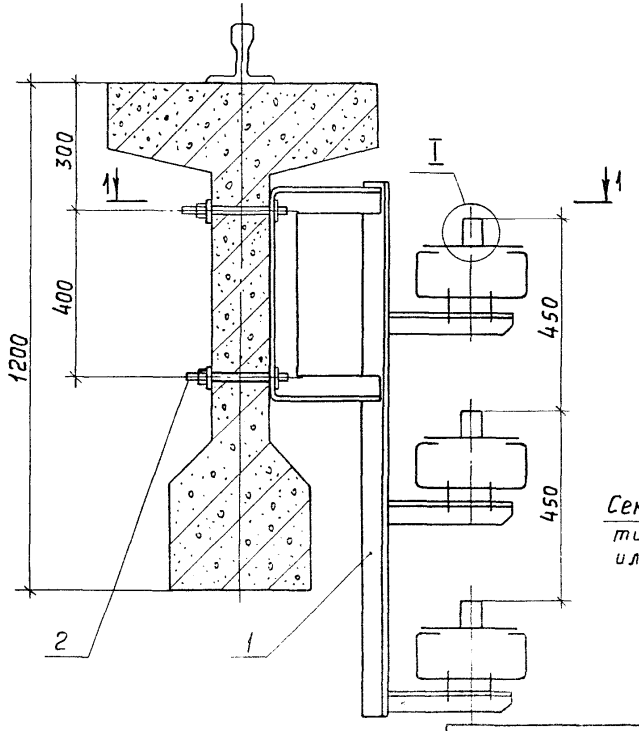


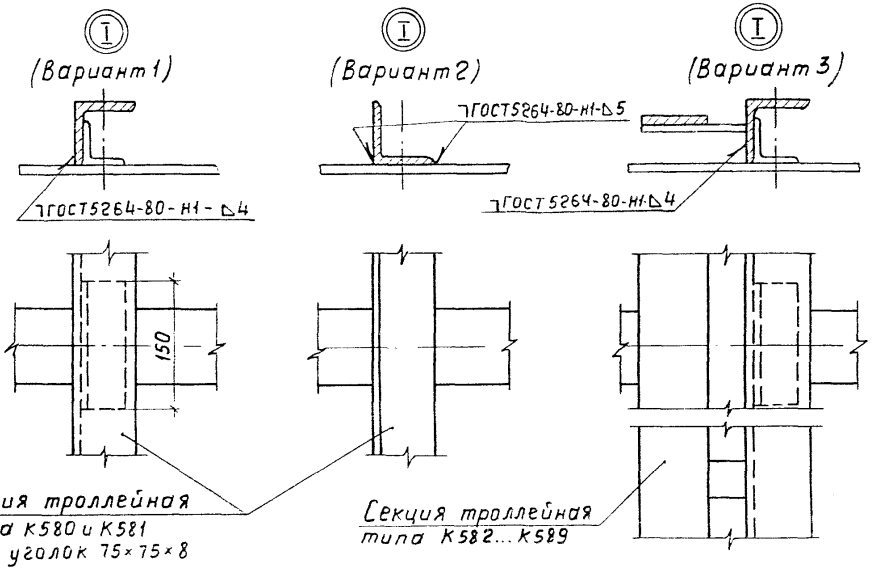


| Марка, поз. | Обозначение | Наименование | Кол. | Масса ед, кг | Примечание |
|---|---|---|---|---|---|
| 1 | см. таблицу | Кронштейн | 1 | | |
| 2 | | Шпилька К38Б | | | |
| | | ТУ36-95-81 | 2 | | |
| | | | | | |

| Обозначение | Тип кронштейна |
|---|---|
| 5.407-68.1.70МЧ | К33АУ1 |
| -01 | К33АУ1** |
| -02 | К33БУ1 |
| -03 | К33БУ1** |

Разрез 1-1

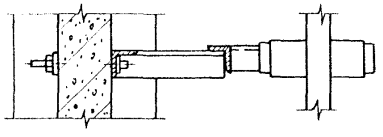

Узел I приведен в трех вариантах в зависимости от примененного троллея, наличия подпиточной шины и их положения на троллеедержателе

| | | | |
|---|---|---|---|
| Нач.отд. | Лигерман | | |
| Н.контр. | Лукашевич | | |
| Гл.констр. | Лукашевич | | |
| Ст.инж. | [illegible] | | |

# 5.407-68.1.70МЧ

Установка кронштейна К33АУ1, К33АУ1**, К33БУ1, К33БУ1** на железобетонных подкрановых балках и узлов прокладки троллейных секций и троллея

| Стадия | Лист | Листов |
|---|---|---|
| Р | | 1 |

ВНИПИ
ТИЖ ПРОМЭЛЕКТРОПРОЕКТ
[illegible]

Инв.№ подл. | Подп. и дата | Взам.инв.№

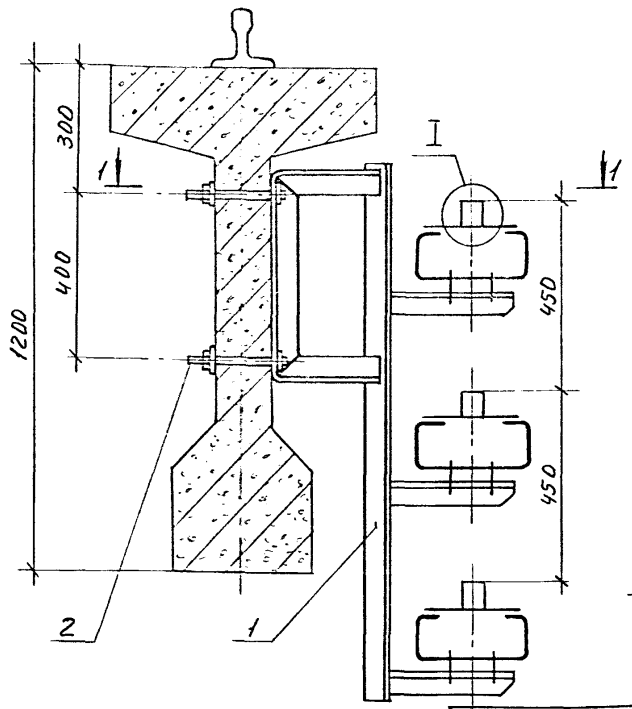


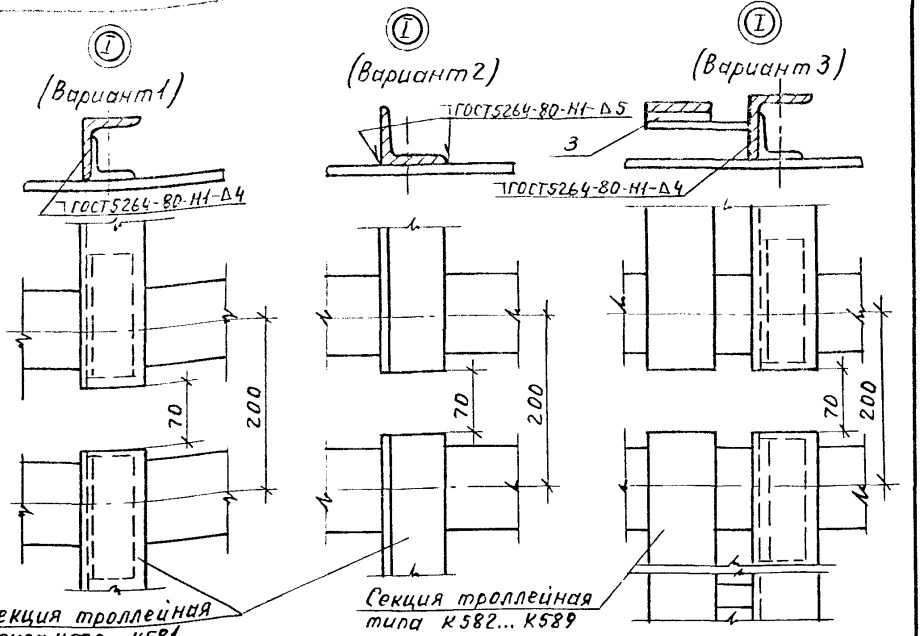


| Обозначение | Тип кронштейна |
|---|---|
| 5.407-68 1.80МЧ | К33АСУ1 |
| -01 | К33АСУ1** |
| -02 | К33БСУ1 |
| -03 | К33БСУ1** |

| Марка поз. | Обозначение | Наименование | Кол. | Масса ед., кг. | Примечание |
|---|---|---|---|---|---|
| 1 | см. таблицу | Кронштейн | 1 | | |
| 2 | | Шпилька К38Б | | | |
| | | ТУ-36-95-81 | 2 | | |
| 3 | | Планка У1040ТУ36-653-82 | 6 | | |

Разрез 1-1

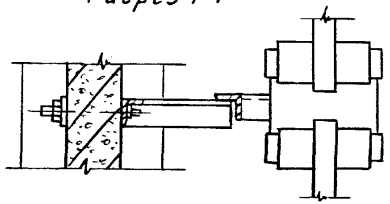

Узел I приведен в трех вариантах в зависимости от примененного троллея, наличия подпиточной шины и их положения на троллеедержателе.

| | | |
|---|---|---|
| Нач.отд. | Лигерман | подп. |
| Н.контр. | Лукашевич | " |
| Гл.конст. | Лукашевич | " |
| Ст.инж. | Шелепнева | " |

5.407-68.1.80МЧ

Установка кронштейна К33АСУ1, К33АСУ1**, К33БСУ1, К33БСУ1** на железобетонных подкрановых балках и узлы прокладки троллейных секций и троллея

| Стадия | Лист | Листов |
|---|---|---|
| Р | | 1 |

ВНИПИ тяжпромэлектропроект имени Ф.Б.Якубовского Москва

Инв.№ подл. | Подп. и дата | Взам.инв.№

Пров. Коп.Петрук

21046-02 12

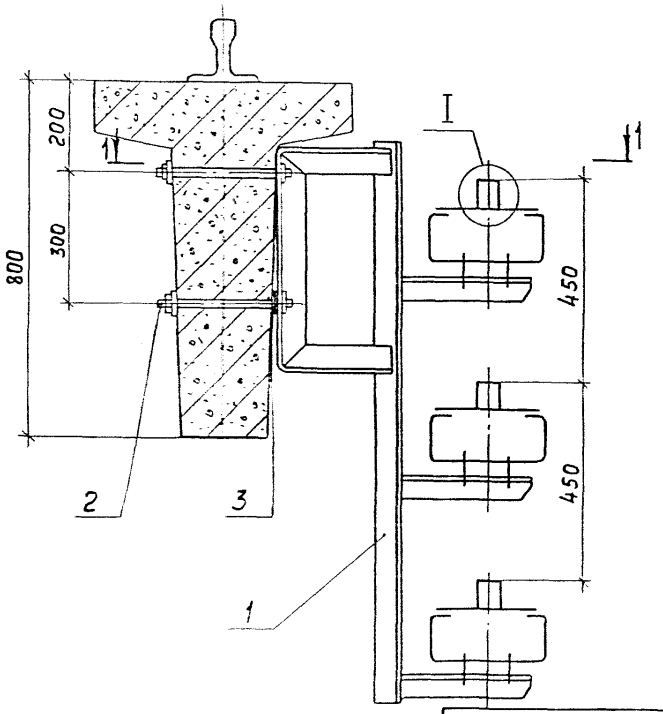


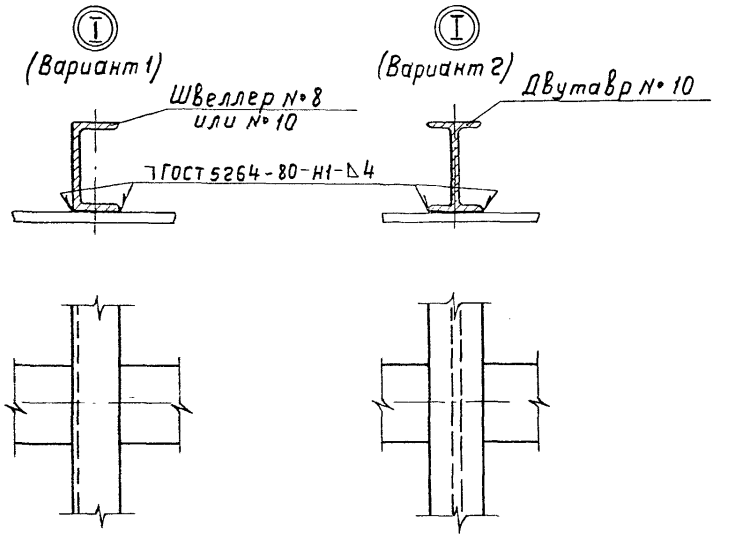


| Марка, поз. | Обозначение | Наименование | Кол. | Масса ед., кг | Примечание |
|---|---|---|---|---|---|
| 1 | см. таблицу | Кронштейн | 1 | | |
| 2 | | Шпилька К 38Б | 2 | | |
| | | ТУ36-95-81 | | | |
| 3 | | Шайба 18 ГОСТ 11371-78 | 3 | | |
| | | | | | |

| Обозначение | Тип кронштейна |
|---|---|
| 5.407-68 1.90МЧ | К33АУ1 |
| -01 | К33АУ1** |
| -02 | К33БУ1 |
| -03 | К33БУ1** |

Разрез 1-1

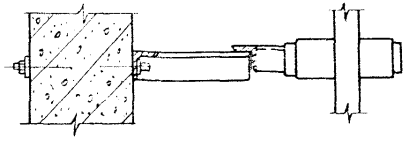

Узел I приведен в двух вариантах в зависимости от примененного троллея.

| | | | |
|---|---|---|---|
| Нач. отд. | Лигерман | | |
| Н. контр. | Лукашевич | | |
| Гл. контр. | Лукашевич | | |
| Гл. инж. | [illegible] | | |

5.407-68 1.90МЧ

Установка кронштейна К33АУ1, К33АУ1**, К33БУ1, К33БУ1** на железобетонных подкрановых балках и узлы прокладки троллея

| Стадия | Лист | Листов |
|---|---|---|
| Р | | 1 |

ВНИПИ ТЯЖПРОМЭЛЕКТРОПРОЕКТ имени Ф. Дзержинского МОСКВА

Инв. № подл. | Подп. и дата | Взам. инв. №

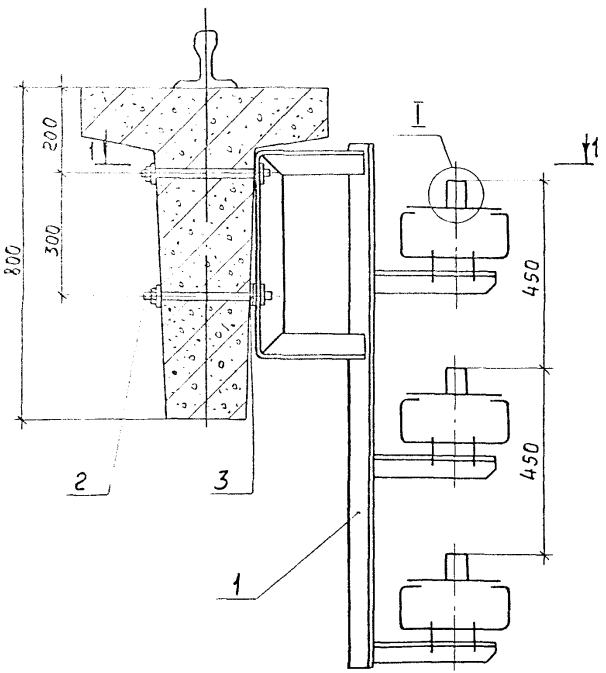


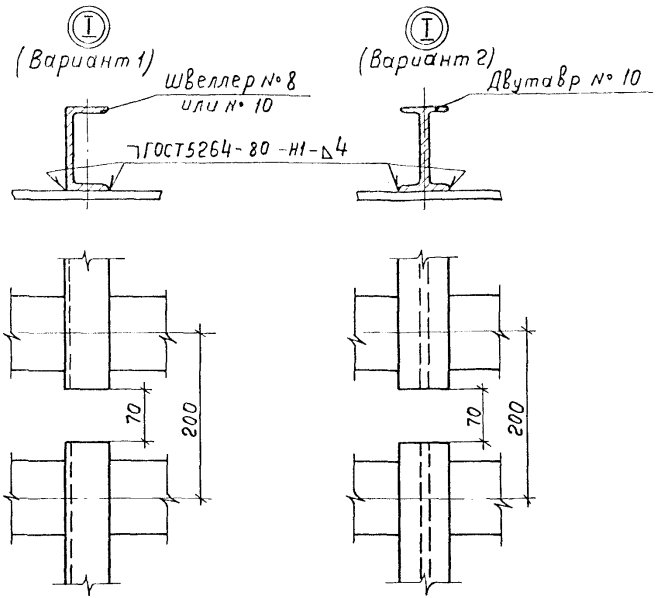


| Обозначение | Тип кронштейна |
|---|---|
| 5.407-68.1.100МЧ | К33АСУ1 |
| -01 | К33АСУ1** |
| -02 | К33БСУ1 |
| -03 | К33БСУ1** |

Разрез 1-1

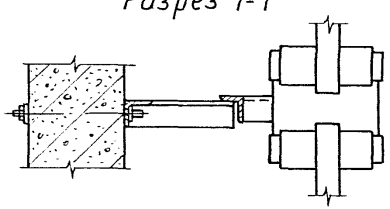

| Марка, поз. | Обозначение | Наименование | Кол. | Масса ед., кг | Примечание |
|---|---|---|---|---|---|
| 1 | см. таблицу | Кронштейн | 1 | | |
| 2 | | Шпилька К38Б | | | |
| | | ТУ36-95-81 | 2 | | |
| 3 | | Шайба 18 ГОСТ 11371-78 | 3 | | |

Узел I приведен в двух вариантах в зависимости от примененного троллея.

| | | | |
|---|---|---|---|
| Нач.отд. | Лигерман | | |
| Н. контр. | Лукашевич | | |
| Гл.констр. | Лукашевич | | |
| Ст.инж. | Шелепнева | | |

# 5.407-68.1.100МЧ

Установка кронштейна К33АСУ1, К33АСУ1**, К33БСУ1, К33БСУ1** на железобетонных подкрановых балках и узлы прокладки троллея

| Стадия | Лист | Листов |
|---|---|---|
| Р | | 1 |

ВНИПИ ТЯЖПРОМЭЛЕКТРОПРОЕКТ имени Ф.Б. ЯКУБОВСКОГО МОСКВА

21046-02 14

Инв.№ подл. | Подп. и дата | Взам.инв.№

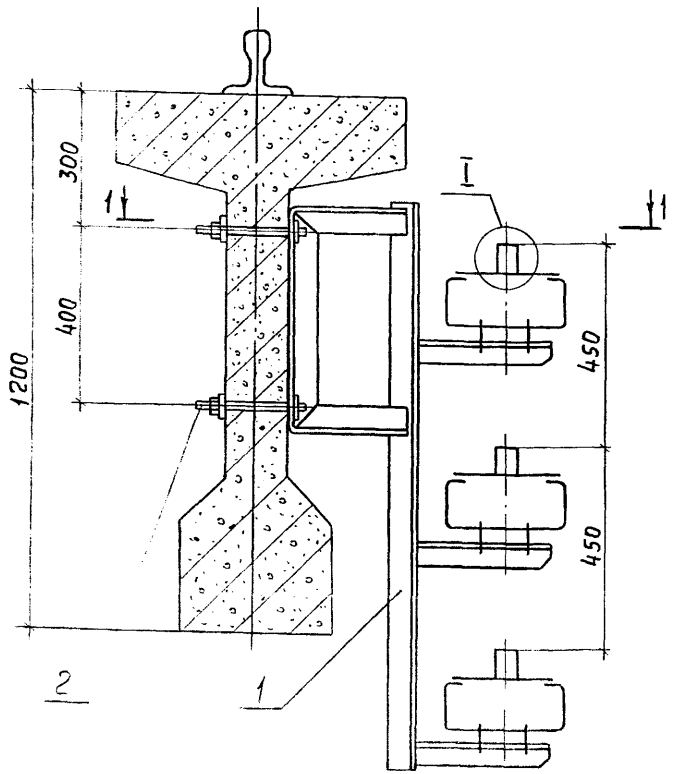


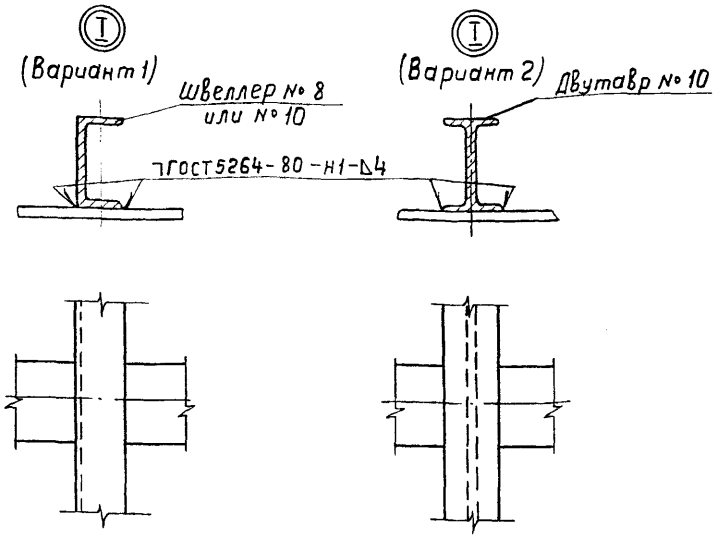


| Марка, поз. | Обозначение | Наименование | Кол. | Масса ед., кг | Примечание |
|---|---|---|---|---|---|
| 1 | См. таблицу | Кронштейн | 1 | | |
| 2 | | Шпилька К38Б | | | |
| | | ТУ36-95-81 | 2 | | |

| Обозначение | Тип кронштейна |
|---|---|
| 5.407-68.1.110МЧ | К33АУ1 |
| -01 | К33АУ1** |
| -02 | К33БУ1 |
| -03 | К33БУ1** |

Разрез 1-1

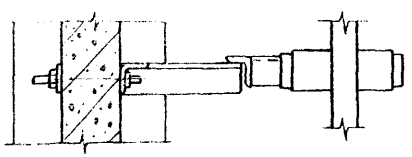

Узел I приведен в двух вариантах в зависимости от примененного троллея

| | | | |
|---|---|---|---|
| Нач.отд. | Лигерман | | |
| Н.контр. | Лукашевич | | |
| Гл.констр. | Лукашевич | | |
| Ст.инж. | Шелепнева | | |

5.407-68.1.110МЧ

Установка кронштейна К33АУ1, К33АУ1**, К33БУ1, К33БУ1** на железобетонных подкрановых балках и узлы прокладки троллея

| Стадия | Лист | Листов |
|---|---|---|
| Р | | 1 |

ВНИПИ ТЯЖПРОМЭЛЕКТРОПРОЕКТ имени Ф.Б.Якубовского

Инв. № подл. | Подп. и дата | Взам. инв. №

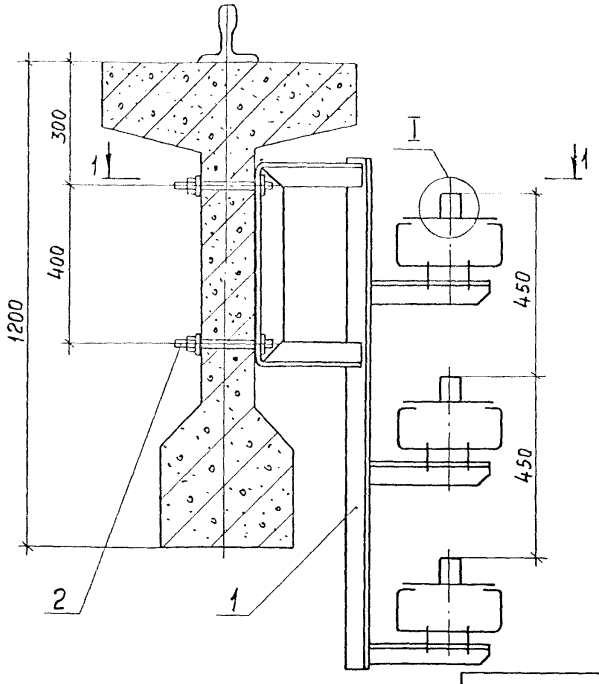


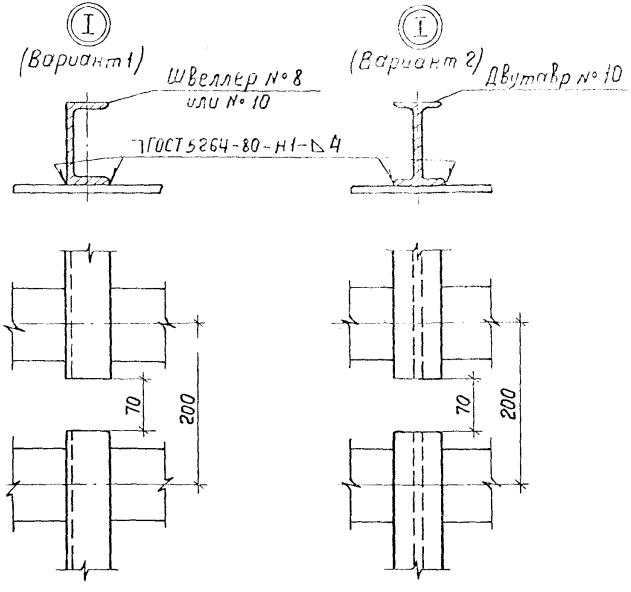


| Обозначение | Тип кронштейна |
|---|---|
| 5.407-68.1.120МЧ | К33АСУ1 |
| -01 | К33АСУ1** |
| -02 | К33БСУ1 |
| -03 | К33БСУ1** |

| Марка, поз. | Обозначение | Наименование | Кол. | Масса ед., кг | Примечание |
|---|---|---|---|---|---|
| 1 | См. таблицу | Кронштейн | 1 | | |
| 2 | | Шпилька К38б | | | |
| | | ТУ36-95-81 | 2 | | |

Разрез 1-1

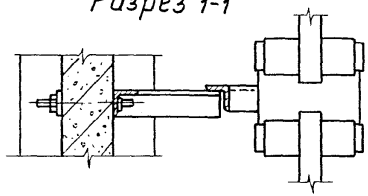

Узел I приведен в двух вариантах в зависимости от примененного троллея.

| | | | |
|---|---|---|---|
| Нач.отд. | Лигерман | | |
| Н.контр. | Лукашевич | | |
| Гл.констр. | Лукашевич | | |
| Ст.инж. | Шелепнева | | |

**5.407-68.1.120МЧ**

Установка кронштейна К33АСУ1, К33АСУ1**, К33БСУ1, К33БСУ1** на железобетонных подкрановых балках и узлы прокладки троллея

| Стадия | Лист | Листов |
|---|---|---|
| Р | | 1 |

ВНИПИ ТЯЖПРОМЭЛЕКТРОПРОЕКТ имени Ф.Б.ЯКУБОВСКОГО МОСКВА

21046-02 16

Инв.№ подл. | Подп. и дата | Взам. инв.№

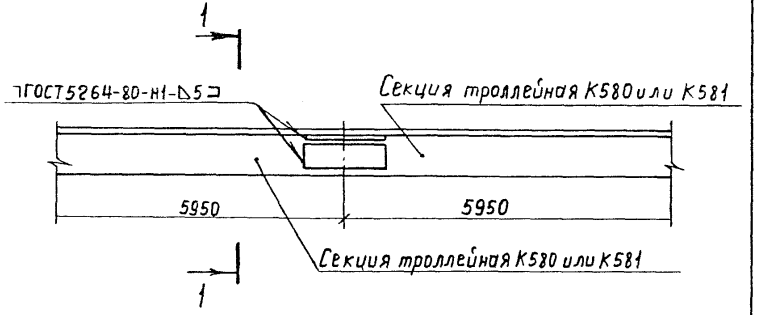


Разрез 1-1

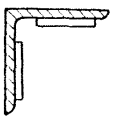

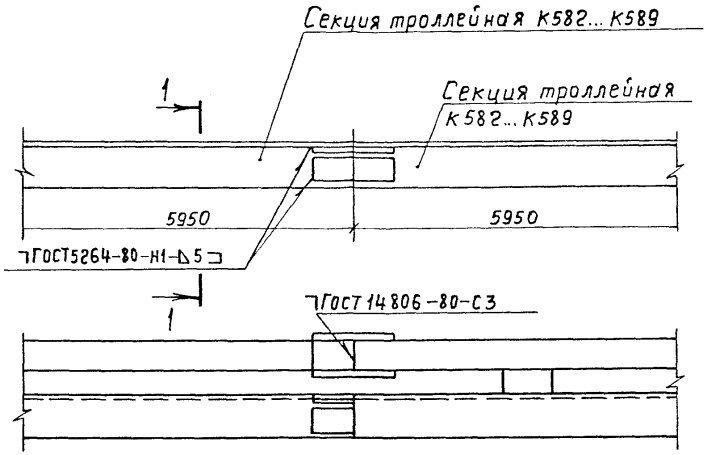


Разрез 1-1

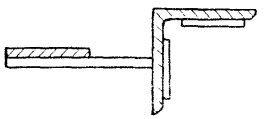

| | | | | | |
|---|---|---|---|---|---|
| Инв. № подл. | Подп. и дата | Взам. инв. № | | | |

| | | | | | |
|---|---|---|---|---|---|
| Нач. отд. | Лигерман | | | | |
| Н. контр. | Лукашевич | | | | |
| Гл. конст. | Лукашевич | | | | |
| Ст. инж. | Шилина | | | | |

5.407-68.1.130МЧ

Стыковка троллейных секций К580 и К581

| Стадия | Лист | Листов |
|---|---|---|
| Р | | 1 |

ВНИПИ ТЯЖПРОМЭЛЕКТРОПРОЕКТ имени Ф.Э. Якубовского МОСКВА

| | | | | | |
|---|---|---|---|---|---|
| Инв. № подл. | Подп. и дата | Взам. инв. № | | | |

| | | | | | |
|---|---|---|---|---|---|
| Нач. отд. | Лигерман | | | | |
| Н. контр. | Лукашевич | | | | |
| Гл. конст. | Лукашевич | | | | |
| Ст. инж. | Шелепнева | | | | |

5.407-68.1.140МЧ

Стыковка троллейных секций К582... К589

| Стадия | Лист | Листов |
|---|---|---|
| Р | | 1 |

ВНИПИ ТЯЖПРОМЭЛЕКТРОПРОЕКТ имени Ф.Э. Якубовского МОСКВА

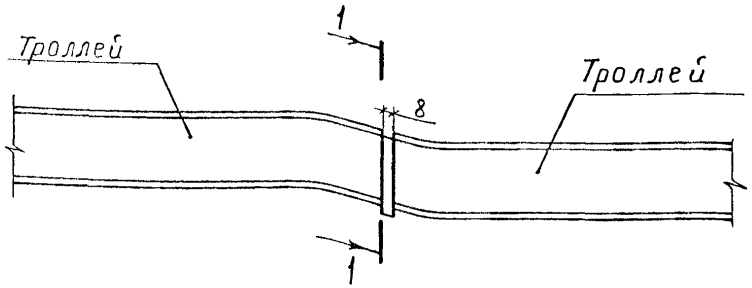


Разрез 1-1

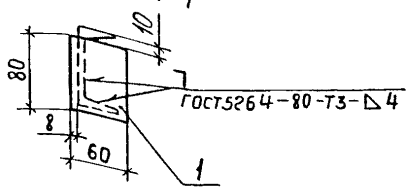


| Марка, поз. | Обозначение | Наименование | Кол. | Масса ед., кг | Приме-чание |
|---|---|---|---|---|---|
| 1 | | Полоса $\frac{Б\text{-}2\ 8\times80\ ГОСТ\ 103\text{-}76}{В\ Ст3кп2\text{-}II\ ГОСТ\ 535\text{-}79}$ | | | |
| | | $\ell=60$ | 1 | 0,3 | |

Взам. инв. № | Подп. и дата | Инв. № подл.

| | | |
|---|---|---|
| Нач. отд. | Лигерман | |
| Н. контр. | Лукашевич | |
| Гл. констр. | Лукашевич | |
| Ст. инж. | Шелепнева | |

**5.407-68.1.150МЧ**

Стыковка троллеев из швеллера № 8

| Стадия | Лист | Листов |
|---|---|---|
| Р | | 1 |

ВНИПИ ТЯЖПРОМЭЛЕКТРОПРОЕКТ имени Ф.Б.ЯКУБОВСКОГО МОСКВА

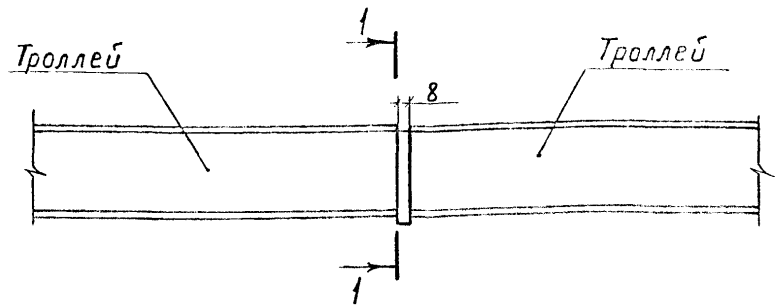


Разрез 1-1

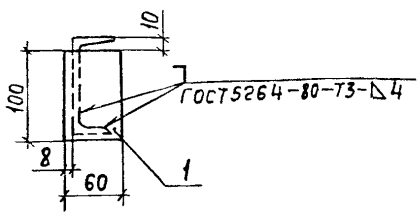


| Марка, поз. | Обозначение | Наименование | Кол. | Масса ед., кг | Приме-чание |
|---|---|---|---|---|---|
| 1 | | Полоса $\frac{Б\text{-}2\ 8\times100\ ГОСТ\ 103\text{-}76}{В\ Ст3кп2\text{-}II\ ГОСТ\ 535\text{-}79}$ | | | |
| | | $\ell=60$ | 1 | 0,4 | |

Взам. инв. № | Подп. и дата | Инв. № подл.

| | | |
|---|---|---|
| Нач. отд. | Лигерман | |
| Н. контр. | Лукашевич | |
| Гл. констр. | Лукашевич | |
| Ст. инж. | Шелепнева | |

**5.407-68.1.160МЧ**

Стыковка троллеев из швеллера № 10

| Стадия | Лист | Листов |
|---|---|---|
| Р | | 1 |

ВНИПИ ТЯЖПРОМЭЛЕКТРОПРОЕКТ имени Ф.Б.ЯКУБОВСКОГО МОСКВА

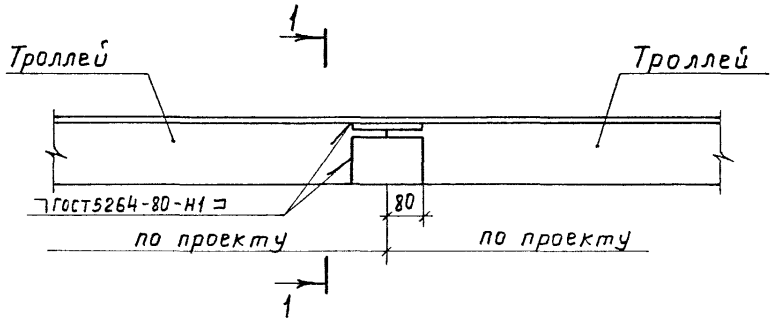


Разрез 1-1

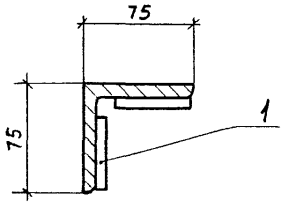


| Марка, поз. | Обозначение | Наименование | Кол. | Масса ед., кг | Примечание |
|---|---|---|---|---|---|
| 1 | | Полоса $\frac{Б\text{-}2\ 8\times60\ ГОСТ\ 103\text{-}76}{В\ Ст3кп2\text{-}II\ ГОСТ\ 535\text{-}79}$ | | | |
| | | $\ell = 160$ | 2 | 1,2 | |

5.407-68.1.170 МЧ

| | | | |
|---|---|---|---|
| Нач. отд. | Лигерман | | |
| Н. контр. | Лукашевич | | |
| Гл. констр. | Лукашевич | | |
| Ст. инж. | Шелепнева | | |

Стыковка троллеев из угловой стали 75×75×8

| Стадия | Лист | Листов |
|---|---|---|
| Р | | 1 |

ВНИПИ ТЯЖПРОМЭЛЕКТРОПРОЕКТ имени Ф.Э. Кучинского МОСКВА

Инв. № подл. | Подп. и дата | Взам. инв. №

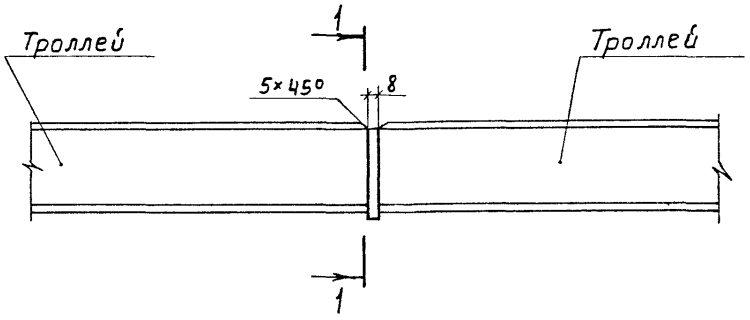


Разрез 1-1

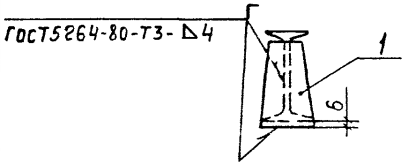


Поз. 1

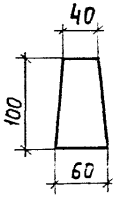


| Марка, поз. | Обозначение | Наименование | Кол | Масса ед., кг | Примечание |
|---|---|---|---|---|---|
| 1 | | Полоса $\frac{Б\text{-}2\ 8\times100\ ГОСТ\ 103\text{-}76}{В\ Ст3кп2\text{-}II\ ГОСТ\ 535\text{-}79}$ | | | |
| | | $\ell = 160$ | 1 | 0,4 | |

5.407-68.1.180 МЧ

| | | | |
|---|---|---|---|
| Нач. отд. | Лигерман | | |
| Н. контр. | Лукашевич | | |
| Гл. констр. | Лукашевич | | |
| Ст. инж. | Шелепнева | | |

Стыковка троллеев из двутавра № 10

| Стадия | Лист | Листов |
|---|---|---|
| Р | | 1 |

ВНИПИ ТЯЖПРОМЭЛЕКТРОПРОЕКТ имени Ф.Э. Кучинского МОСКВА

Инв. № подл. | Подп. и дата | Взам. инв. №

## Подвод питания к троллеям из угловой стали, швеллера и двутавра

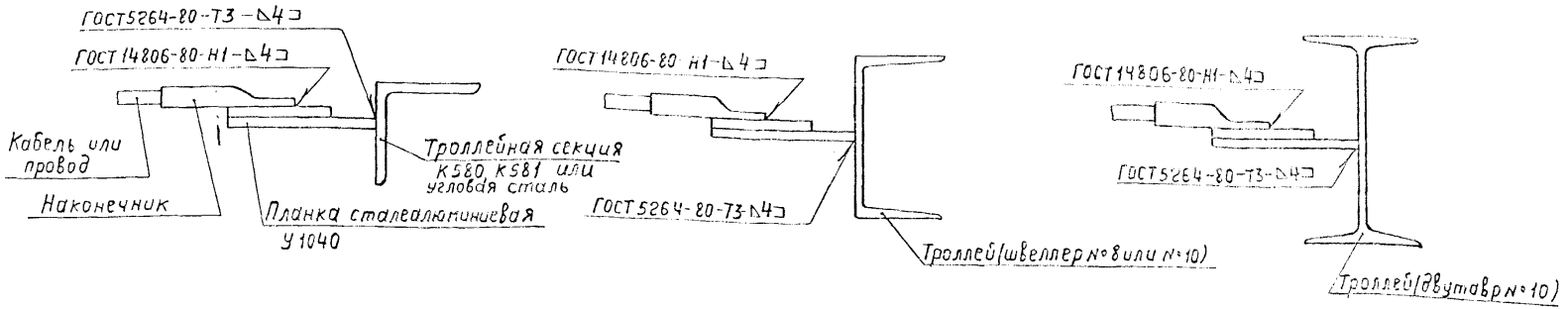


## Подвод питания к троллеям из угловой стали с подпиточной шиной

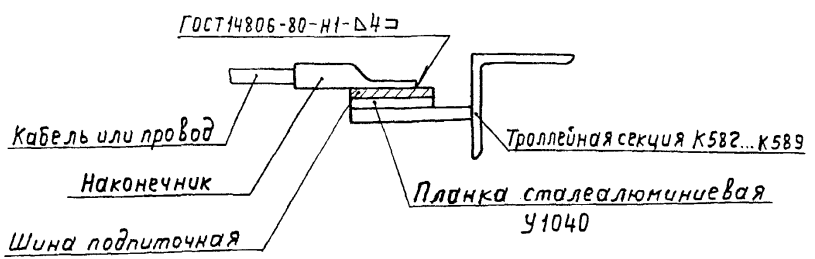


Тип наконечника, марку провода или кабеля выбирают по проекту.

| | | | | |
|---|---|---|---|---|
| Нач.отд. | Лигерман | | 5.407-68.1.190МЧ | |
| Н.контр. | Лукашевич | | Узлы подвода питания к троллеям | Стадия: Р; Лист: 1; Листов: |
| Гл.констр. | Лукашевич | | | ВНИПИ ТЯЖПРОМЭЛЕКТРОПРОЕКТ имени Ф.Б.ЯКУБОВСКОГО МОСКВА |
| Ст.инж. | Шелепнева | | | |

Инв.№подл. | Подп. и дата | Взам.инв.№

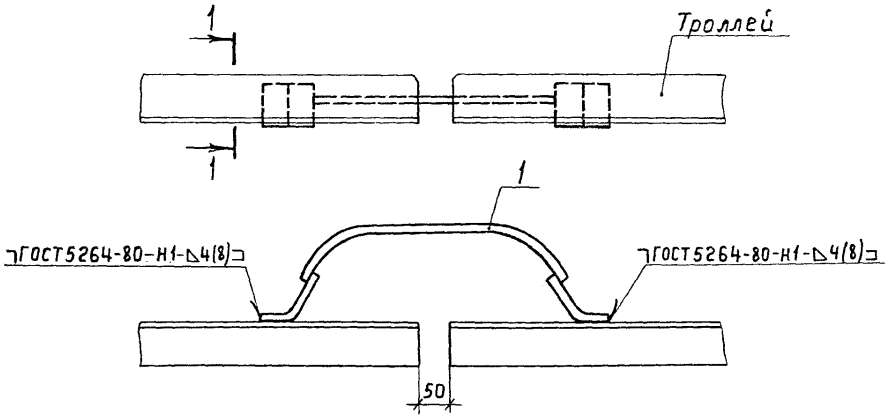


Разрез 1-1

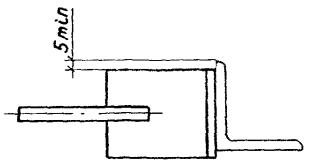


В спецификации компенсаторы учтены для одной фазы (или полюса).

| Обозначение | Троллей | | Род тока |
|---|---|---|---|
| | Тип троллейной секции | Размеры, мм | |
| 5.407-68.1.200МЧ | К580 | 50×50×5 | переменный |
| -01 | | | постоянный |
| -02 | К581 | 63×63×6 | переменный |
| -03 | | | постоянный |
| -04 | — | 75×75×8 | переменный |
| -05 | | | постоянный |

| Марка, поз. | Обозначение | Наименование | Количество на обознач. | | | | | | Масса ед., кг | Примечание |
|---|---|---|---|---|---|---|---|---|---|---|
| | | | | 01 | 02 | 03 | 04 | 05 | | |
| 1 | | Компенсатор У1010У2 | 1 | — | 1 | — | — | — | | |
| 1 | | Компенсатор У1011У2 | — | 1 | — | 1 | 1 | — | | |
| 1 | | Компенсатор У1012У2 | — | — | — | — | — | 1 | | |
| | | | | | | | | | | |

| | | | |
|---|---|---|---|
| Нач.отд | Лигерман | | |
| Н.контр. | Лукашевич | | |
| Гл.констр. | Лукашевич | | |
| Ст.инж. | Шелепнева | | |

5.407-68.1.200МЧ

Установка компенсаторов на троллеях из угловой стали без подпаточных шин

| Стадия | Лист | Листов |
|---|---|---|
| Р | | 1 |

ВНИПИ ТЯЖПРОМЭЛЕКТРОПРОЕКТ имени Ф.Э.Дзержинского Москва

Инв.№ подл. | Подп. и дата | Взам.инв.№

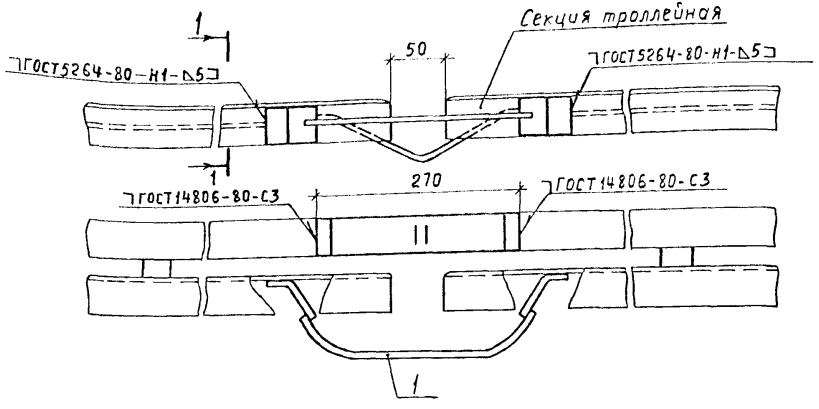


Разрез 1-1

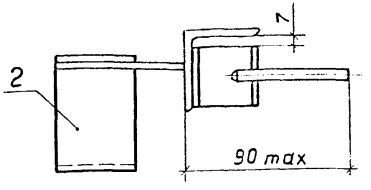


В спецификации компенсаторы учтены для одной фазы (или полюса)

| Обозначение | Секция троллейная | | |
|---|---|---|---|
| | Тип | Сталь угловая | Шина подпиточная |
| | | Размеры, мм | |
| 5.407-68.1.210МЧ | К582 | 50×50×5 | 40×5 |
| -01 | К583 | | 50×5 |
| -02 | К584 | | 60×6 |
| -03 | К585 | | 80×6 |
| -04 | К586 | 63×63×6 | 40×5 |
| -05 | К587 | | 50×5 |
| -06 | К588 | | 60×6 |
| -07 | К589 | | 80×6 |

| Марка, поз. | Обозначение | Наименование | Количество на обозначение | | | | | | | | Масса ед., кг | Примечание |
|---|---|---|---|---|---|---|---|---|---|---|---|---|
| | | | | 01 | 02 | 03 | 04 | 05 | 06 | 07 | | |
| 1 | | Компенсатор У1011У2 | 1 | 1 | 1 | 1 | 1 | 1 | 1 | 1 | | |
| 2 | | Компенсатор К52У2 | 1 | 1 | — | — | 1 | 1 | — | — | | |
| 2 | | Компенсатор К53У2 | — | — | 1 | — | — | — | 1 | — | | |
| 2 | | Компенсатор К54У2 | — | — | — | 1 | — | — | — | 1 | | |
| | | | | | | | | | | | | |

| | | |
|---|---|---|
| Нач. отд. | Лигерман | |
| Н. контр. | Лукашевич | |
| Гл. констр. | Лукашевич | |
| Ст. инж. | Шелепнева | |

5.407-68.1.210МЧ

Установка компенсаторов натроллейных секциях К582... К589

| Стадия | Лист | Листов |
|---|---|---|
| Р | | 1 |

ВНИПИ ТЯЖПРОМЭЛЕКТРОПРОЕКТ имени Ф.Б. ЯКУБОВСКОГО МОСКВА

Инв. № подл. | Подп. и дата | Взам. инв. №

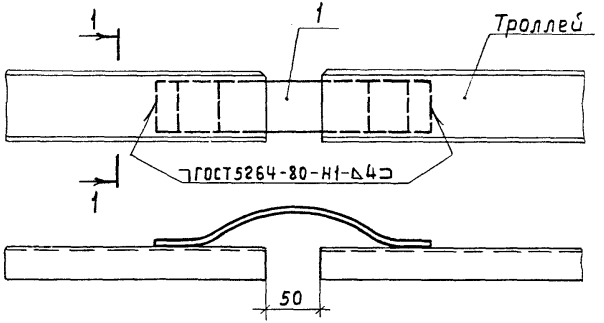


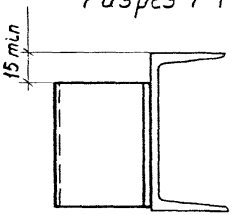


| Обозначение | Троллей из швеллера № | Род тока |
|---|---|---|
| 5.407-68.1.220МЧ | 8 | переменный |
| | 10 | |
| -01 | 8 | постоянный |
| | 10 | |

*В спецификации компенсаторы учтены для одной фазы (или полюса)*

| Марка, поз. | Обозначение | Наименование | Кол. на обознач. | | Масса ед. кг | Примечание |
|---|---|---|---|---|---|---|
| | | | | 01 | | |
| 1 | | Компенсатор У1011У2 | 1 | — | | |
| 1 | | Компенсатор У1012У2 | — | 1 | | |
| | | | | | | |
| | | | | | | |

Инв. № подл. | Подп. и дата | Взам. инв. №

| | | | |
|---|---|---|---|
| Нач. отд. | Лигерман | | |
| Н. контр. | Лукашевич | | |
| Гл. констр. | Лукашевич | | |
| Ст. инж. | Шелепнева | | |

**5.407-68.1.220МЧ**

Установка компенсатора натроллее из швеллера

| Стадия | Лист | Листов |
|---|---|---|
| Р | | 1 |

ВНИПИ ТЯЖПРОМЭЛЕКТРОПРОЕКТ имени Ф.Б. ЯКУБОВСКОГО МОСКВА

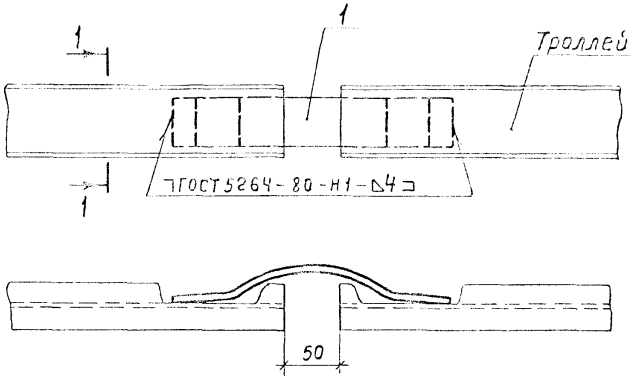


Разрез 1-1

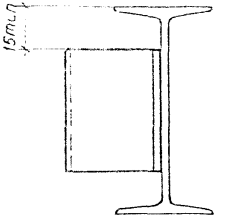


В спецификации компенсаторы учтены для одной фазы (или полюса)

| Обозначение | Троллей из двутавра № | Род тока |
|---|---|---|
| 5.407-68.1.230МЧ | 10 | переменный |
| -01 | 10 | постоянный |

| Марка, поз. | Обозначение | Наименование | Кол. на обознач. | | Масса ед., кг | Примечание |
|---|---|---|---|---|---|---|
| | | | | 01 | | |
| 1 | | Компенсатор У1012У2 | 1 | — | | |
| 1 | | Компенсатор У1013У2 | — | 1 | | |
| | | | | | | |
| | | | | | | |

| | | | |
|---|---|---|---|
| Нач.отд | Лигерман | | |
| Н. контр. | Лукашевич | | |
| Гл. констр. | Лукашевич | | |
| Ст. инж | Шелепнева | | |

5.407-68.1.230МЧ

Установка компенсатора натроллее из двутавра

| Стадия | Лист | Листов |
|---|---|---|
| Р | | |

ВНИПИ ТЯЖПРОМЭЛЕКТРОПРОЕКТ имени Ф.Б. ЯКУБОВСКОГО МОСКВА

Инв.№ подл. | Подп. и дата | Взам. инв.№

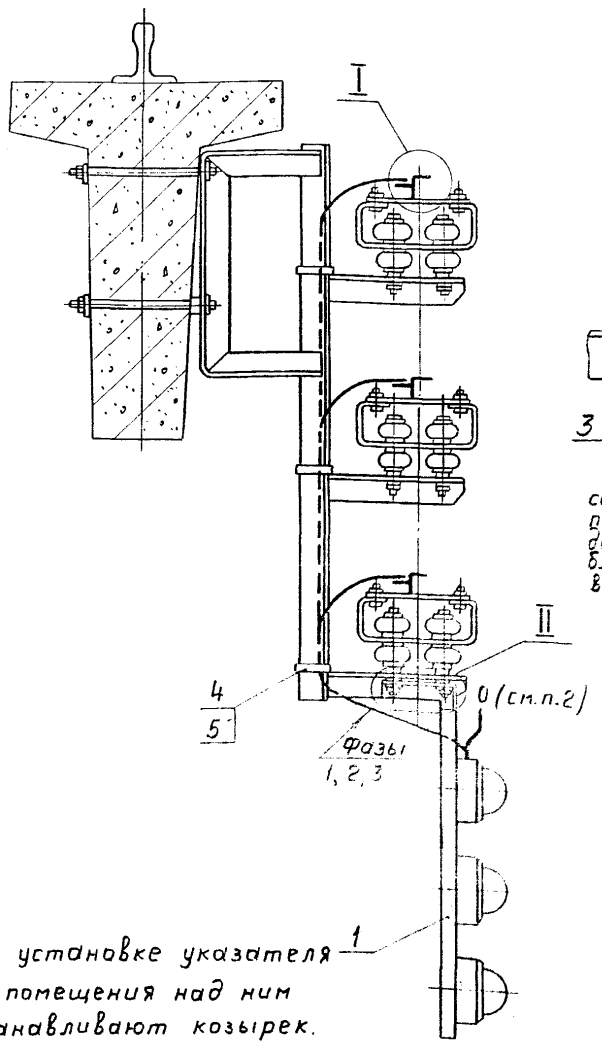


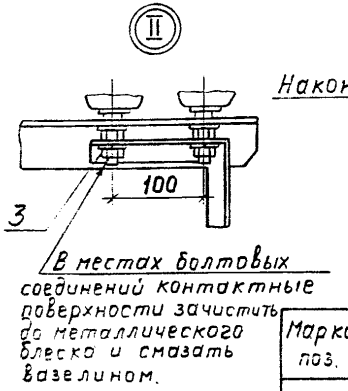


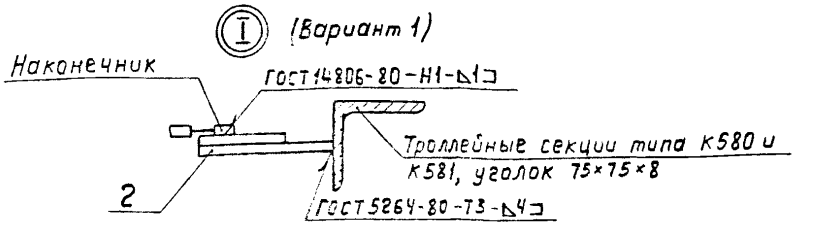


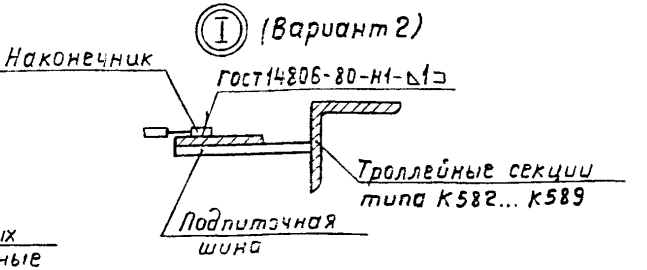


| Марка, поз. | Обозначение | Наименование | Кол. | Масса ед., кг | Примечание |
|---|---|---|---|---|---|
| 1 | | Троллейный указа- | | | |
| | | тель К271У2 | 1 | | |
| 2 | | Планка У1040У | | | |
| | | ТУ-36-653-82 | 3 | | |
| 3 | | Шайба 16 ГОСТ 6402-70* | 2 | | |
| 4 | | Лента К226У, ℓ=250 | 3 | | |
| 5 | | Кнопка К227У | 3 | | |
| | | | | | |

1. При установке указателя вне помещения над ним устанавливают козырек.

...й проводник используется при четырехпроводных троллейных линиях. При 3х фазной линии - этот проводник следует изолировать.

| | | | | | | |
|---|---|---|---|---|---|---|
| | | | | 5.407-68.1.240МЧ | | |
| Нач. отд. | Лигерман | | | Установка троллейного указателя на кронштейне | Стадия | Лист | Листов |
| Н. контр. | Лукашевич | | | | Р | | 1 |
| Гл. констр. | Лукашевич | | | | ВНИПИ ТЯЖПРОМЭЛЕКТРОПРОЕКТ имени Б.Я.КУБОРСКОГО МОСКВА | | |
| Ст. инж. | Шелепнева | | | | | | |

gost.e-ecolog.ru