ТИПОВЫЕ КОНСТРУКЦИИ, ИЗДЕЛИЯ И УЗЛЫ ЗДАНИЙ И СООРУЖЕНИЙ

СЕРИЯ 5.407-85

УСТРОЙСТВО КОМПЛЕКТНЫХ ТРОЛЛЕЙНЫХ ТОКОПОДВОДОВ В КАНАЛАХ К НАПОЛЬНЫМ ТЕЛЕЖКАМ

ВЫПУСК 1

МОНТАЖНЫЕ ЧЕРТЕЖИ
ЧЕРТЕЖИ ИЗДЕЛИЙ

А457-1

22794-02

gost.e-ecolog.ru

ЦЕНТРАЛЬНЫЙ ИНСТИТУТ ТИПОВОГО ПРОЕКТИРОВАНИЯ
ГОССТРОЯ СССР

Москва, А-445. Смольная ул 22

Сдано в печать VIII 1988 года

Заказ № 9485 Тираж 3600 экз

ТИПОВЫЕ КОНСТРУКЦИИ, ИЗДЕЛИЯ И УЗЛЫ ЗДАНИЙ И СООРУЖЕНИЙ

СЕРИЯ 5.407-85

Устройство комплектных троллейных токоподводов в каналах к напольным тележкам

ВЫПУСК 1

МОНТАЖНЫЕ ЧЕРТЕЖИ
ЧЕРТЕЖИ ИЗДЕЛИЙ

РАЗРАБОТАНЫ
УГППКИ ТЯЖПРОМЭЛЕКТРОПРОЕКТ
УКРГЛАВЭЛЕКТРОМОНТАЖ
МИНМОНТАЖСПЕЦСТРОЯ УССР

УТВЕРЖДЕНЫ И
ВВЕДЕНЫ В ДЕЙСТВИЕ
МИНМОНТАЖСПЕЦСТРОЕМ СССР
ПРОТОКОЛ ОТ 30.11.87

Директор института	М.А.Каменев
Главный инженер института	Е.Г. Поддубный
Начальник технического отдела	В.И.Назарок
Начальник отдела типового проектирования	В.Л.Тюрин



А457-1

©ЦИТП Госстроя СССР, 1988

Обозначение	Наименование	Стр.
	Титульный лист	1
	Содержание	2...4
5.407-85.1.10МЧ	Троллейный токоподвод для тележки грузоподъемностью 5т (управление с тележки). Монтажный чертеж.	5,6
5.407-85.1.20МЧ	Троллейный токоподвод для тележки грузоподъемностью 5т (управление с тележки). Монтажный чертеж	7,8
5.407-85.1.30МЧ	Троллейный токоподвод для тележки грузоподъемностью 5т (управление с тележки). Монтажный чертеж	9,10
5.407-85.1.40МЧ	Троллейный токоподвод для тележки грузоподъемностью 5т (управление с тележки). Монтажный чертеж	11,12
5.407-85.1.50МЧ	Троллейный токоподвод для тележек грузоподъемностью 10 и 20т (управление с тележки). Монтажный чертеж.	13,14
5.407-85.1.60МЧ	Троллейный токоподвод для тележек грузоподъемностью 10 и 20т (управление с тележки). Монтажный чертеж	15,16
5.407-85.1.70МЧ	Троллейный токоподвод для тележек грузоподъемностью 10 и 20т (управление с тележки). Монтажный чертеж	17,18

Обозначение	Наименование	Стр.
5.407-85.1.80МЧ	Троллейный токоподвод для тележек грузоподъемностью 10 и 20т (управление с тележки). Монтажный чертеж	19,20
5.407-85.1.90МЧ	Троллейный токоподвод для тележки грузоподъемностью 32т (управление с тележки). Монтажный чертеж	21,22
5.407-85.1.100МЧ	Троллейный токоподвод для тележки грузоподъемностью 32т (управление с тележки). Монтажный чертеж	23,24
5.407-85.1.110МЧ	Троллейный токоподвод для тележки грузоподъемностью 32т (управление с тележки). Монтажный чертеж	25,26
5.407-85.1.120МЧ	Троллейный токоподвод для тележки грузоподъемностью 32т (управление с тележки). Монтажный чертеж	27,28
5.407-85.1.130МЧ	Троллейный токоподвод для тележек грузоподъемностью 50 и 63т (управление с тележки). Монтажный чертеж	29,30

Обозначение	Наименование	Стр.
5.407-85.1.140мч	Троллейный токоподвод для тележек грузоподъемностью 50 и 63 т (управление с тележки). Монтажный чертеж	31,32
5.407-85.1.150мч	Троллейный токоподвод для тележек грузоподъемностью 50 и 63 т (управление с тележки). Монтажный чертеж	33,34
5.407-85.1.160мч	Троллейный токоподвод для тележек грузоподъемностью 50 и 63 т (управление с тележки). Монтажный чертеж	35,36
5.407-85.1.170мч	Троллейный токоподвод для тележки грузоподъемностью 80 т (управление с тележки). Монтажный чертеж	37,38
5.407-85.1.180мч	Троллейный токоподвод для тележки грузоподъемностью 80 т (управление с тележки). Монтажный чертеж	39,40
5.407-85.1.190мч	Троллейный токоподвод для тележки грузоподъемностью 80 т (управление с тележки). Монтажный чертеж	41,42
5.407-85.1.200мч	Троллейный токоподвод для тележки грузоподъемностью 80 т (управление с тележки). Монтажный чертеж	43,44

Обозначение	Наименование	Стр.
5.407-85.1.210мч	Троллейный токоподвод для тележек грузоподъемностью 100 и 125 т (управление с тележки). Монтажный чертеж	45,46
5.407-85.1.220мч	Троллейный токоподвод для тележек грузоподъемностью 100 и 125 т (управление с тележки) Монтажный чертеж	47,48
5.407-85.1.230мч	Троллейный токоподвод для тележек грузоподъемностью 100 и 125 т (управление с тележки). Монтажный чертеж	49,50
5.407-85.1.240мч	Троллейный токоподвод для тележек грузоподъюмностью 100 и 125 т (управление с тележки). Монтажный чертеж	51,52
5.407-85.1.250мч	Троллейный токоподвод для тележки грузоподъемностью 5 т (дистанционное управление). Монтажный чертеж	53,54
5.407-85.1.260мч	Троллейный токоподвод для тележек грузоподъемностью 10 и 20 т (дистанционное управление). Монтажный чертеж.	55,56
5.407-85.1.270мч	Троллейный токоподвод для тележки грузоподъемностью 32 т (дистанционное управление). Монтажный чертеж	57,58

Обозначение	Наименование	Стр.
5.407-85.1.280МЧ	Троллейный токоподвод для тележек грузоподъемностью 50 и 63 т (дистанционное управление). Монтажный чертеж	59,60
5.407-85.1.290МЧ	Троллейный токоподвод для тележки грузоподъемностью 80 т (дистанционное управление). Монтажный чертеж	61,62
5.407-85.1.300МЧ	Троллейный токоподвод для тележек грузоподъемностью 100 и 125 т (дистанционное управление). Монтажный чертеж	63,64
5.407-85.1.310МЧ	Узлы крепления конструкций в канале. Монтажный чертеж	65,66
5.407-85.1.320	Кронштейн	67
5.407-85.1.321	Скоба	68
5.407-85.1.322	Угольник	68
5.407-85.1.330	Стойка	69
5.407-85.1.340	Кронштейн	70
5.407-85.1.350	Стойка	71
5.407-85.1.360	Линейка	72
5.407-85.1.370	Линейка	73
5.407-85.1.380	Отключающее устройство	74
5.407-85.1.390	Кронштейн	75
5.407-85.1.400	Отключающее устройство	76
5.407-85.1.410	Кронштейн	77
5.407-85.1.420	Держатель	78
5.407-85.1.430	Уголок	78
5.407-85.1.440	Козырек	79
5.407-85.1.450	Швеллер	79
5.407-85.1.460	Дистанционное управление тележками грузоподъемностью 5 и 10 т. Схема электрическая соединений ящика управления	80
5.407-85.1.470	Дистанционное управление тележками грузоподъемностью 20 и 32 т. Схема электрическая соединений ящика управления	81
5.407-85.1.480	Дистанционное управление тележками грузоподъемностью 50...125 т. Схема электрическая соединений ящика управления	82

Разрез 2-2

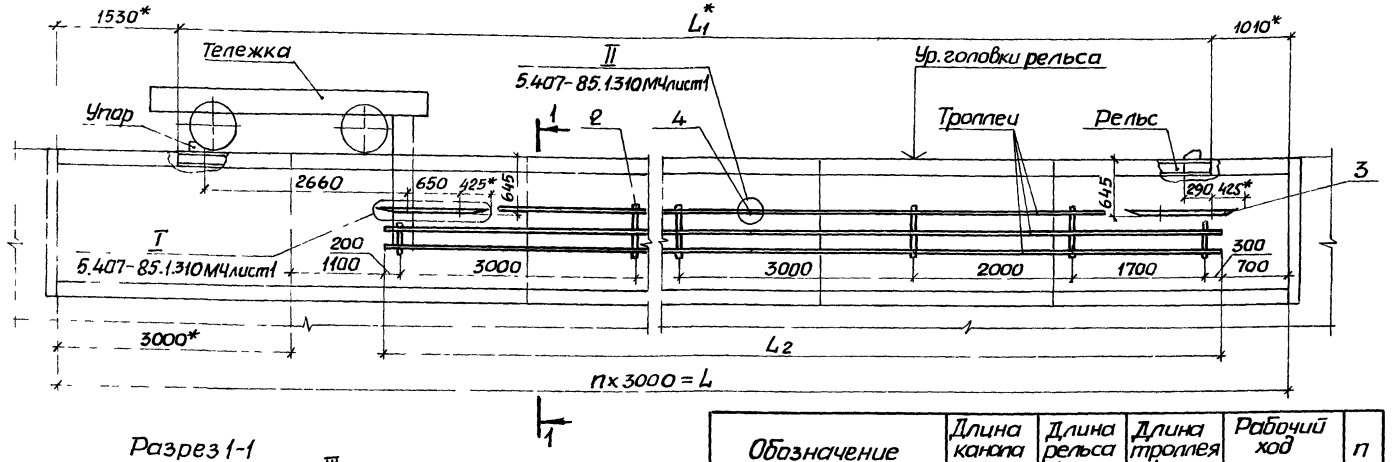

Разрез 1-1

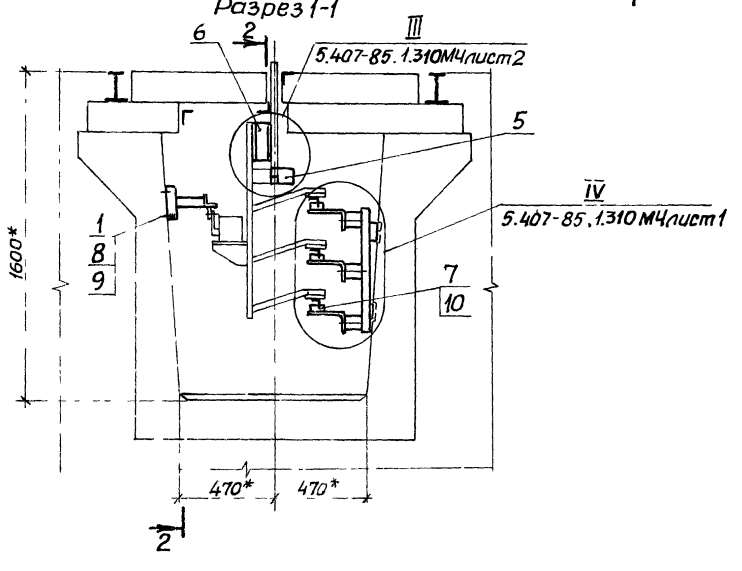

Обозначение	Длина канала L, м	Длина рельса L_1, м	Длина троллея L_2, м	Рабочий ход тележки, м	n
5.407-85.1.10МЧ	30	27,46	25,2	24,7	10
-01	33	30,46	28,2	27,7	11
-02	36	33,46	31,2	30,7	12
-03	39	36,46	34,2	33,7	13
-04	42	39,46	37,2	36,7	14
-05	45	42,46	40,2	39,7	15

1.* Размеры для справок.

2. Троллеи, посередине их длины, должны быть жестко закреплены на кронштейне.

3. Места подвода питания определяется по проекту.

Нач.отд.	Тюрин		
Н.контр.	Тычинин		
ГИП	Тычинин		11.87г.
Рук.гр.	Курган		

5.407-85.1.10МЧ

Троллейный токоподвод для тележки грузоподъемностью 5т (управление с тележки). Монтажный чертеж

Стадия	Лист	Листов
Р	1	3

УГППКИ ТЯЖПРОМЭЛЕКТРОПРОЕКТ ХАРЬКОВ

Инв.№ подл. | Подпись и дата | Взам.инв.№

Марка, поз.	Обозначение	Наименование	Кол. на исполн. 5.407-85.1.10МЧ							Масса ед., кг	Примечание
			–	01	02	03	04	05			
		Изделия заводов ГЭМ и УГЭМ									
1		Дюбель У663 У3									
		ТУ36-941-79	8	8	8	8	8	8			
		Конструкции									
2	5.407-85.1.320	Кронштейн	10	11	12	13	14	15			
3	5.407-85.1.360	Линейка	2	2	2	2	2	2			
		Детали									
4	5.407-85.1.430	Уголок	12	12	15	15	18	18			
5	5.407-85.1.440	Козырек	1	1	1	1	1	1			

5.407-85.1.10МЧ Лист 2

Копировал [illegible] Формат А4

Инв. № подл.	Подпись и дата	Взам. инв. №

Марка, поз.	Обозначение	Наименование	Кол. на исполн. 5.407-85.1.10МЧ							Масса ед., кг	Примечание
			–	01	02	03	04	05			
6	5.407-85.1.450	Швеллер	2	2	2	2	2	2			
7		Стержень									
		Круг $\frac{В8ГОСТ2590-71}{Ст3ГпсГОСТ535-79}$									
		$l = 150$	27	30	33	36	39	42		0,06	
		Стандартные изделия									
8		Шайба 12ГОСТ11371-78	8	8	8	8	8	8			
9		Шайба 12ГОСТ6402-70	8	8	8	8	8	8			
		Материалы									
10		Уголок $\frac{Б40\times40\times4ГОСТ8509-86}{Ст3ГпсГОСТ535-79}$									
			75,6	84,6	93,6	102,6	111,6	120,6			М

5.407-85.1.10МЧ Лист 3

Копировал [illegible] Формат А4

Разрез 2-2

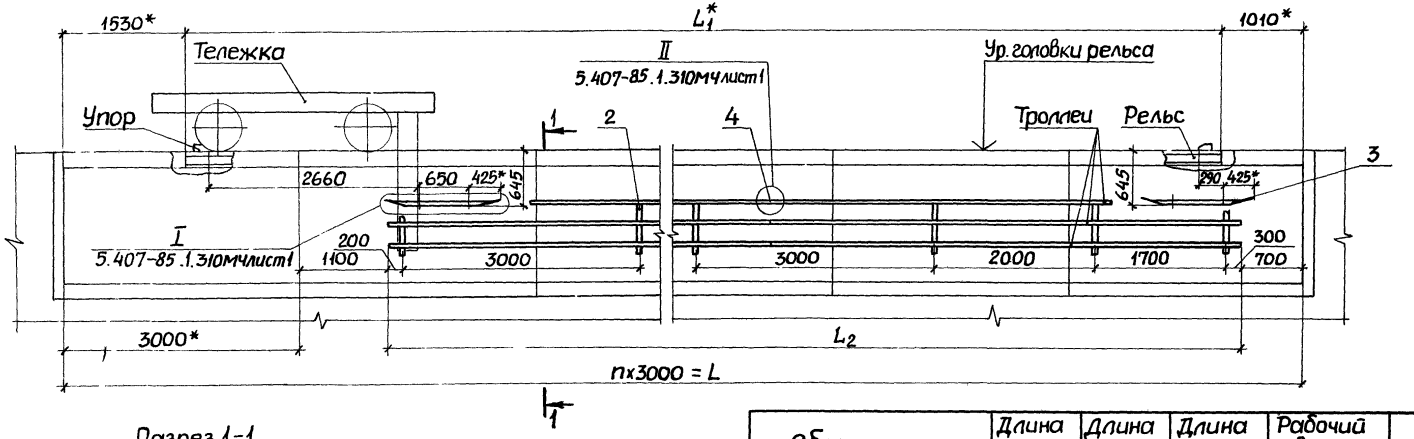

Разрез 1-1

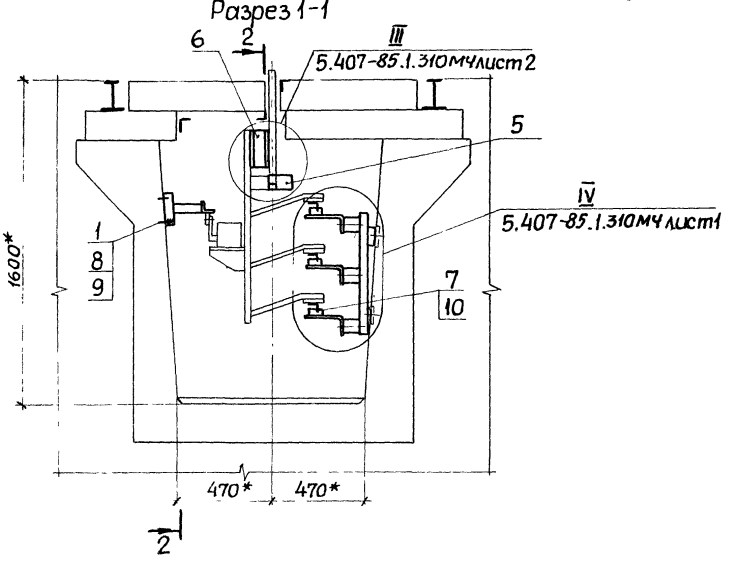

Обозначение	Длина канала L, м	Длина рельса L_1, м	Длина троллея L_2, м	Рабочий ход тележки, м	n
5.407-85.1.20МЧ	48	45,46	43,2	42,7	16
-01	51	48,46	46,2	45,7	17
-02	54	51,46	49,2	48,7	18
-03	57	54,46	52,2	51,7	19
-04	60	57,46	55,2	54,7	20
-05	63	60,46	58,2	57,7	21
-06	66	63,46	61,2	60,7	22

1.* Размеры для справок

2. Троллеи, посередине их длины, должны быть жестко закреплены на кронштейне.

3. Место подвода питания определяется по проекту.

Нач.отд.	Тюрин		
Н.контр.	Тычинин		
ГИП	Тычинин		11.87
Рук.гр.	Курган		

5.407-85.1.20МЧ

Троллейный токоподвод для тележки грузоподъемностью 5т (управление с тележки). Монтажный чертеж

Стадия	Лист	Листов
Р	1	3

УГППКИ ТЯЖПРОМЭЛЕКТРОПРОЕКТ ХАРЬКОВ

22794-02 8

Инв.№подл. | Подпись и дата | Взам.инв.№

Марка, поз.	Обозначение	Наименование	Кол. на испол. 5.407-85.1.20 МЧ							Масса ед, кг	Примечание
			–	01	02	03	04	05	06		
		Изделия заводов ГЭМ и УГЭМ									
1		Дюбель У663 У3 ТУ36-941-79	8	8	8	8	8	8	8		
		Конструкции									
2	5.407-85.1.320	Кронштейн	16	17	18	19	20	21	22		
3	5.407-85.1.360	Линейка	2	2	2	2	2	2	2		
		Детали									
4	5.407-85.1.430	Уголок	21	21	24	24	27	27	30		
5	5.407-85.1.440	Козырек	1	1	1	1	1	1	1		

Копировал Лаз Формат А4

Инв. № подл. | Подпись и дата | Взам. инв. №

Марка, поз.	Обозначение	Наименование	Кол. на испол. 5.407-85.1.20 МЧ							Масса ед, кг	Примечание
			–	01	02	03	04	05	06		
6	5.407-85.1.450	Швеллер	2	2	2	2	2	2	2		
7		Стержень									
		Круг $\frac{\text{В Вгост2590-71}}{\text{Ст3Гпс ГОСТ 535-79}}$									
		$\ell = 150$	45	48	51	54	57	60	63	0,06	
		Стандартные изделия									
8		Шайба 12 ГОСТ 11371-78	8	8	8	8	8	8	8		
9		Шайба 12 ГОСТ 6402-70	8	8	8	8	8	8	8		
		Материалы									
10		Уголок $\frac{\text{Б40х40х4 ГОСТ 8509-86}}{\text{Ст3Гпс ГОСТ 535-79}}$	129,6	138,6	147,6	156,6	165,6	174,6	183,6		м

22794-02 9

Разрез 2-2

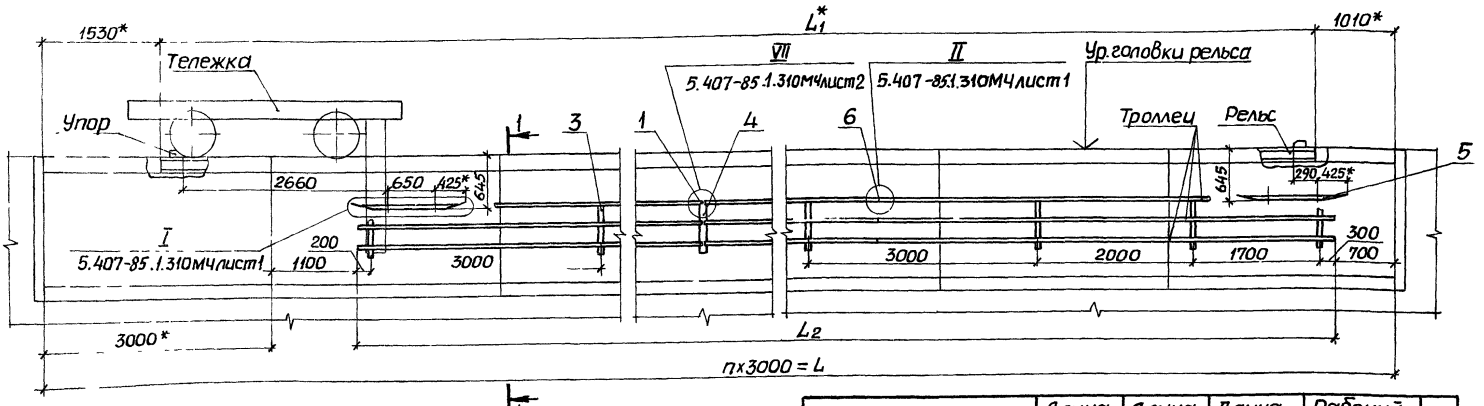

Разрез 1-1

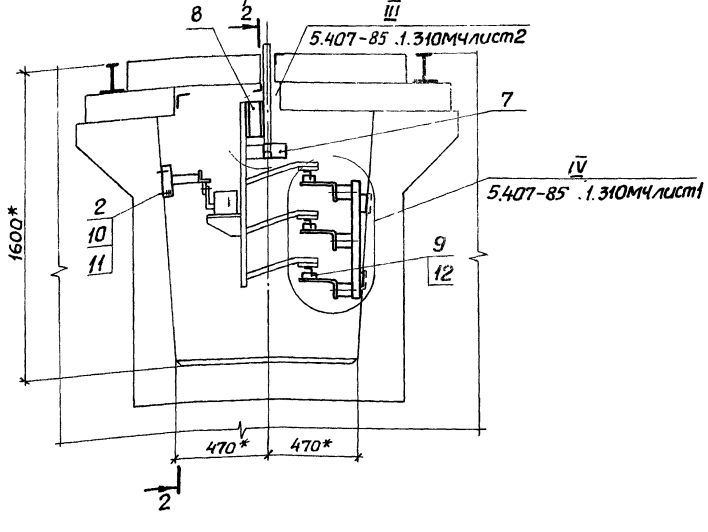

Обозначение	Длина канала L, м	Длина рельса L1, м	Длина троллея L2, м	Рабочий ход тележки, м	n
5.407-85 .1. 30МЧ	69	66,46	64,2	63,7	23
-01	72	69,46	67,2	66,7	24
-02	75	72,46	70,2	69,7	25
-03	78	75,46	73,2	72,7	26
-04	81	78,46	76,2	75,7	27
-05	84	81,46	79,2	78,7	28

1.* Размеры для справок.

2. Троллеи жестко закрепить на кронштейне посередине каждой секции.

3. Места подвода питания определяется по проекту.

Нач.отд.	Тюрин			5.407-85.1.30МЧ	
Н.контр.	Тычинин			Троллейный токоподвод для тележки грузоподъемностью 5т (управление с тележки). Монтажный чертеж	Стадия: Р; Лист: 1; Листов: 3
ГИП	Тычинин		11.84		УГППКИ ТЯЖПРОМЭЛЕКТРОПРОЕКТ ХАРЬКОВ
Рук.гр.	Курган				
22794-02 10				Копировал	Формат А4

Инв.№подл. | Подпись и дата | Взам.инв.№

Марка, поз.	Обозначение	Наименование	Кол. на испол. 5.407-85.1.30МЧ –	01	02	03	04	05		Масса ед., кг	Примечание
		Изделия заводов ГЭМ и ЧЭМ									
1		Компенсатор У100 В У2									
		ТУ36-653-82	3	3	3	3	3	3			
2		Дюбель У663 У3									
		ТУ36-941-79	8	8	8	8	8	8			
		Конструкции									
3	5.407-85.1.320	Кронштейн	22	23	24	25	26	27			
4	5.407-85.1.340	Кронштейн	1	1	1	1	1	1			
5	5.407-85.1.460	Линейка	2	2	2	2	2	2			
		Детали									
6	5.407-85.1.430	Уголок	30	33	33	36	36	39			
7	5.407-85.1.440	Козырек	1	1	1	1	1	1			

Копировал Формат А4

Инв. № подл. | Подпись и дата | Взам. инв. №

Марка, поз.	Обозначение	Наименование	Кол. на испол. 5.407-85.1.30МЧ –	01	02	03	04	05		Масса ед., кг	Примечание
8	5.407-85.1.450	Швеллер	2	2	2	2	2	2			
9		Стержень,									
		Круг $\frac{В\ 8\ ГОСТ\ 2590-71}{Ст3ГпсГОСТ\ 535-79}$									
		$\ell = 150$	66	69	72	75	78	81		0,06	
		Стандартные изделия									
10		Шайба 12 ГОСТ 1371-78	8	8	8	8	8	8			
11		Шайба 12 ГОСТ 6402-70	8	8	8	8	8	8			
		Материалы									
12		Уголок $\frac{Б\ 40\times40\times4\ ГОСТ\ 8509-86}{Ст3ГпсГОСТ\ 535-79}$	4926	2016	2106	2196	2286	2376			м

Разрез 2-2

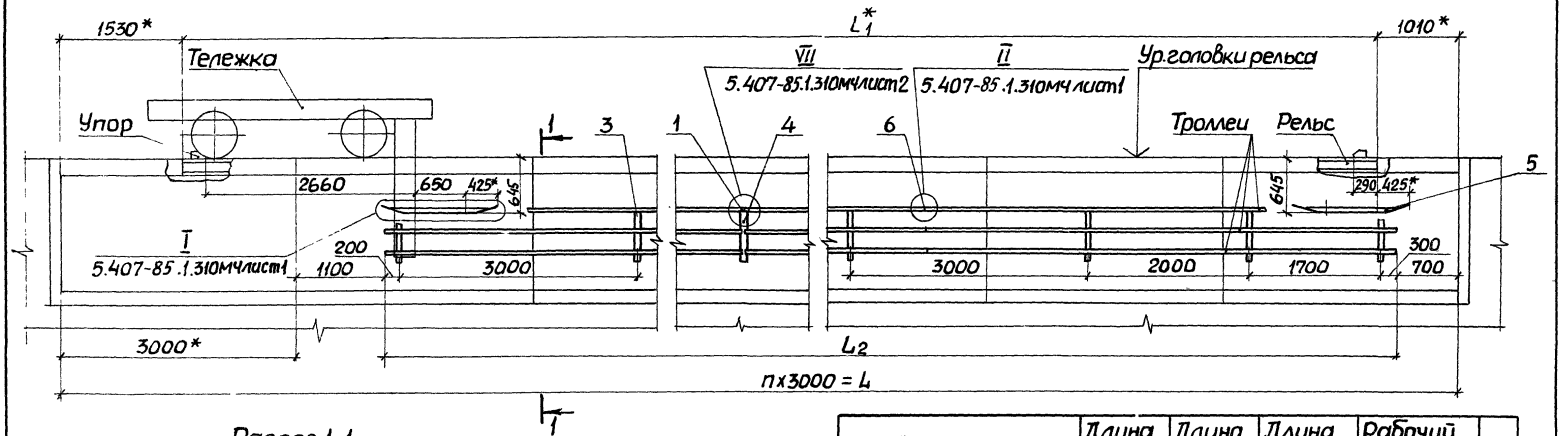

Разрез 1-1

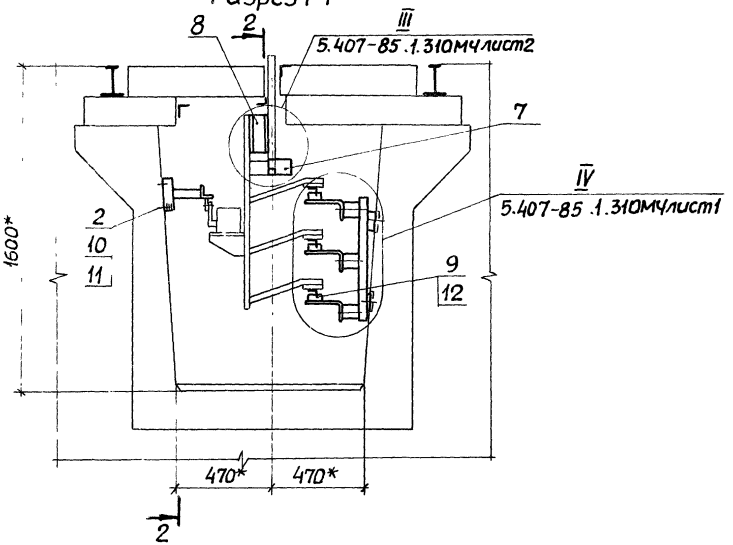

Обозначение	Длина канала L, м	Длина рельса L1, м	Длина троллея L2, м	Рабочий ход тележки, м	n
5.407-85 .1.40МЧ	87	84,46	82,2	81,7	29
-01	90	87,46	85,2	84,7	30
-02	93	90,46	88,2	87,7	31
-03	96	93,46	91,2	90,7	32
-04	99	96,46	94,2	93,7	33

1.* Размеры для справок.

2. Троллеи жестко закрепить на кронштейне посередине каждой секции.

3. Место подвода питания определяется по проекту.

Нач.отд.	Тюрин		
Н.контр.	Тычинин		11.87
ГИП	Тычинин		
Рук.гр.	Курган		

5.407-85.1.40МЧ

Троллейный токоподвод для тележки грузоподъемностью 5т (управление с тележки). Монтажный чертеж

Стадия	Лист	Листов
Р	1	3

УГППКИ ТЯЖПРОМЭЛЕКТРОПРОЕКТ ХАРЬКОВ

Инв.№ подл. | Подпись и дата | Взам.инв.№

Марка, поз.	Обозначение	Наименование	Кол. на исполн. 5.407-85.1.40МЧ –	01	02	03	04		Масса ед., кг	Примечание
		Изделия заводов ГЭМ и УГЭМ								
1		Компенсатор У1008 У2								
		ТУ36-653-82	3	3	3	3	3			
2		Дюбель У663 У3								
		ТУ36-941-79	8	8	8	8	8			
		Конструкции								
3	5.407-85 .1.320	Кронштейн	28	29	30	31	32			
4	5.407-85 .1.340	Кронштейн	1	1	1	1	1			
5	5.407-85 .1.360	Линейка	2	2	2	2	2			
		Детали								
6	5.407-85.1.430	Уголок	39	42	42	45	45			
7	5.407-85.1.440	Козырек	1	1	1	1	1			

Марка, поз.	Обозначение	Наименование	Кол. на исполн. 5.407-85.1.40МЧ –	01	02	03	04		Масса ед., кг	Примечание
8	5.407-85.1.450	Швеллер	2	2	2	2	2			
9		Стержень,								
		Круг $\frac{\text{В 8 ГОСТ 2590-71}}{\text{Ст3Гпс ГОСТ 535-79}}$								
		$\ell = 150$	84	87	90	93	96		0,06	
		Стандартные изделия								
10		Шайба 12 ГОСТ 11371-78	8	8	8	8	8			
11		Шайба 12 ГОСТ 6402-70	8	8	8	8	8			
		Материалы								
12		Уголок $\frac{\text{Б 40х40х4 ГОСТ 8509-86}}{\text{Ст3Гпс ГОСТ 535-79}}$	246,6	255,6	264,6	273,6	282,6			м

Разрез 2-2

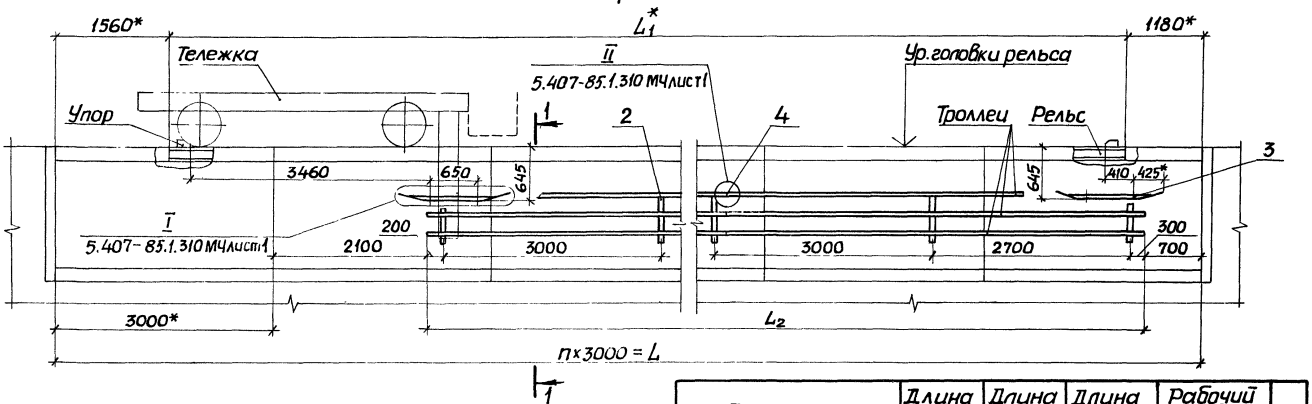

Разрез 1-1

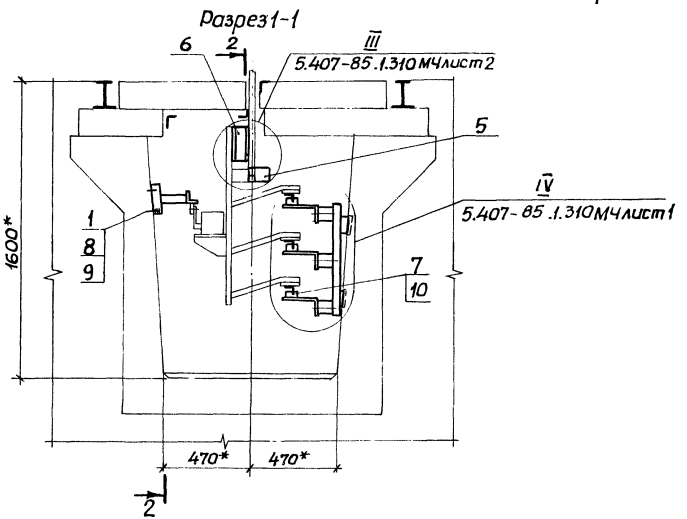

Обозначение	Длина канала L, м	Длина рельса L_1, м	Длина троллея L_2, м	Рабочий ход тележки, м	n
5.407-85.1.50МЧ	30	27,26	24,2	23,7	10
-01	33	30,26	27,2	26,7	11
-02	36	33,26	30,2	29,7	12
-03	39	36,26	33,2	32,7	13
-04	42	39,26	36,2	35,7	14
-05	45	42,26	39,2	38,7	15

1* Размеры для справок.

2. Троллеи, посередине их длины, должны быть жестко закреплены на кронштейне.

3. Место подвода питания определяется по проекту.

Нач.отд.	Тюрин		
Н.контр.	Тычинин		
ГИП	Тычинин		
Рук.гр.	Курган		

5.407-85.1.50МЧ

Троллейный токоподвод для тележек грузоподъемностью 10и20т (управление с тележки). Монтажный чертеж

Стадия	Лист	Листов
Р	1	3

УГППКИ ТЯЖПРОМЭЛЕКТРОПРОЕКТ ХАРЬКОВ

Инв.№подл. | Подпись и дата | Взам.инв.№

Марка, поз.	Обозначение	Наименование	Кол. на исполн. 5.407-85.1.50МЧ						Масса ед., кг	Примечание
			—	01	02	03	04	05		
		Изделия заводов Г'ЭМиУГЭМ								
1		Дюбель У663 У3 ТУ36-941-79	8	8	8	8	8	8		
		Конструкции								
2	5.407-85.1.320	Кронштейн	9	10	11	12	13	14		
3	5.407-85.1.360	Линейка	2	2	2	2	2	2		
		Детали								
4	5.407-85.1.430	Уголок	12	12	15	15	18	18		
5	5.407-85.1.440	Козырек	1	1	1	1	1	1		

Копировал Лаф Формат А4

№ подл. | Подпись и дата | Взам. инв. №

Марка, поз.	Обозначение	Наименование	Кол. на исполн. 5.407-85.1.50МЧ						Масса ед., кг	Примечание
				01	02	03	04	05		
6	5.407-85.1.450	Швеллер	2	2	2	2	2	2		
7		Стержень, Круг В ГОСТ 2590-71 / Ст3Гпс ГОСТ 535-79								
		ℓ = 150	24	27	30	33	36	39	0,06	
		Стандартные изделия								
8		Шайба 12 ГОСТ 11371-78	8	8	8	8	8	8		
9		Шайба 12 ГОСТ 6402-70	8	8	8	8	8	8		
		Материалы								
10		Уголок 40х40х4 ГОСТ 8509-86 / Ст3Гпс ГОСТ 535-79	72,6	81,6	90,6	99,6	108,6	117,6		м

Разрез 2-2

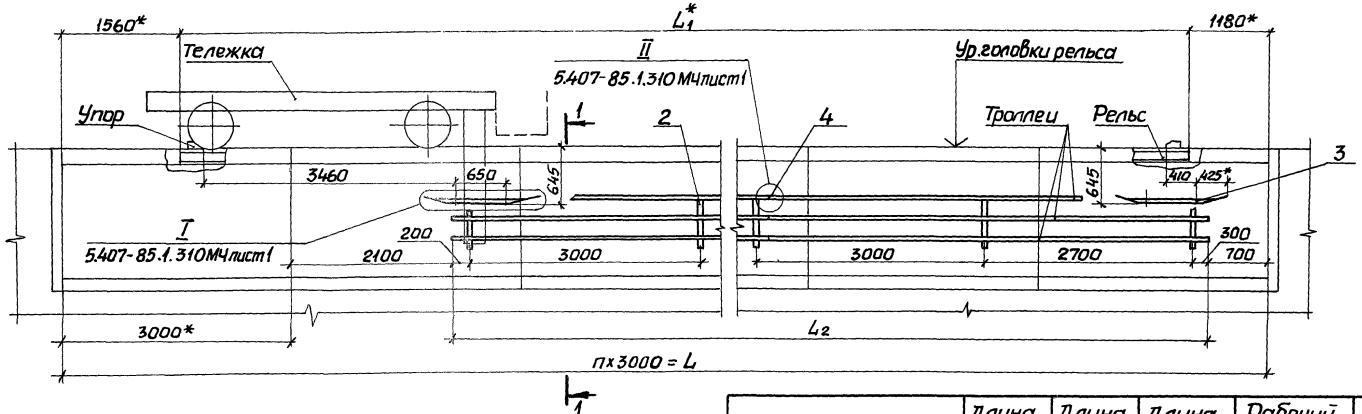

Разрез 1-1

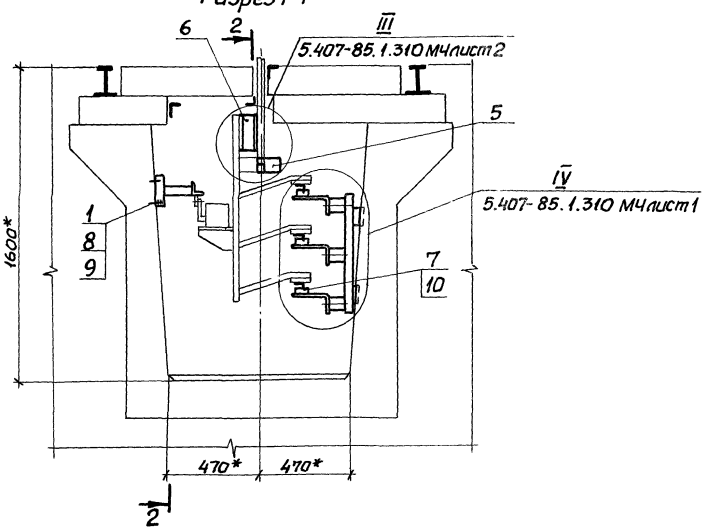

Обозначение	Длина канала L, м	Длина рельса L_1, м	Длина троллея L_2, м	Рабочий ход тележки, м	n
5.407-85.1.60МЧ	48	45,26	42,2	41,7	16
-01	51	48,26	45,2	44,7	17
-02	54	51,26	48,2	47,7	18
-03	57	54,26	51,2	50,7	19
-04	60	57,26	54,2	53,7	20
-05	63	60,26	57,2	56,7	21
-06	66	63,26	60,2	59,7	22

1.* Размеры для справок.

2. Троллеи, посередине их длины, должны быть жестко закреплены на кронштейне.

3. Место подвода питания определяется по проекту.

				5.407-85.1.60МЧ		
Нач.отд.	Тюрин			Троллейный токоподвод для тележек грузоподъемностью 10 и 20т (управление с тележки). Монтажный чертеж	Стадия	Лист	Листов
Н.контр.	Тычинин				Р	1	3
ГИП	Тычинин				УГППКи ТЯЖПРОМЭЛЕКТРОПРОЕКТ ХАРЬКОВ		
Рук.гр.	Курган						

Инв.№подл. | Подпись и дата | Взам.инв.№

Марка, поз.	Обозначение	Наименование	Кол. на исполн. 5.407-85.1.60МЧ							Масса ед., кг	Примечание
			—	01	02	03	04	05	06		
		Изделия заводов ГЭМи УГЭМ									
1		Дюбель У663 У3 ТУ36-941-79	8	8	8	8	8	8	8		
		Конструкции									
2	5.407-85.1.320	Кронштейн	15	16	17	18	19	20	21		
3	5.407-85.1.360	Линейка	2	2	2	2	2	2	2		
		Детали									
4	5.407-85.1.430	Уголок	21	21	24	24	27	27	30		
5	5.407-85.1.440	Козырек	1	1	1	1	1	1	1		

Копировал Лаф Формат А4

Инв.№ подл. | Подпись и дата | Взам.инв.№

Марка, поз.	Обозначение	Наименование	Кол. на исполн. 5.407-85.1.60МЧ							Масса ед., кг	Примечание
			—	01	02	03	04	05	06		
6	5.407-85.1.450	Швеллер	2	2	2	2	2	2	2		
7		Стержень, Круг $\frac{В8 ГОСТ 2590-71}{Ст3 Гпс ГОСТ 535-79}$									
		ℓ=150	42	45	48	51	54	57	60	0,06	
		Стандартные изделия									
8		Шайба 12 ГОСТ 11371-78	8	8	8	8	8	8	8		
9		Шайба 12 ГОСТ 6402-70	8	8	8	8	8	8	8		
		Материалы									
10		Уголок $\frac{\text{Б40х40х4 ГОСТ 8509-86}}{\text{Ст3 Гпс ГОСТ 535-79}}$	126,6	135,6	144,6	153,6	162,6	171,6	180,6		м

Разрез 2-2

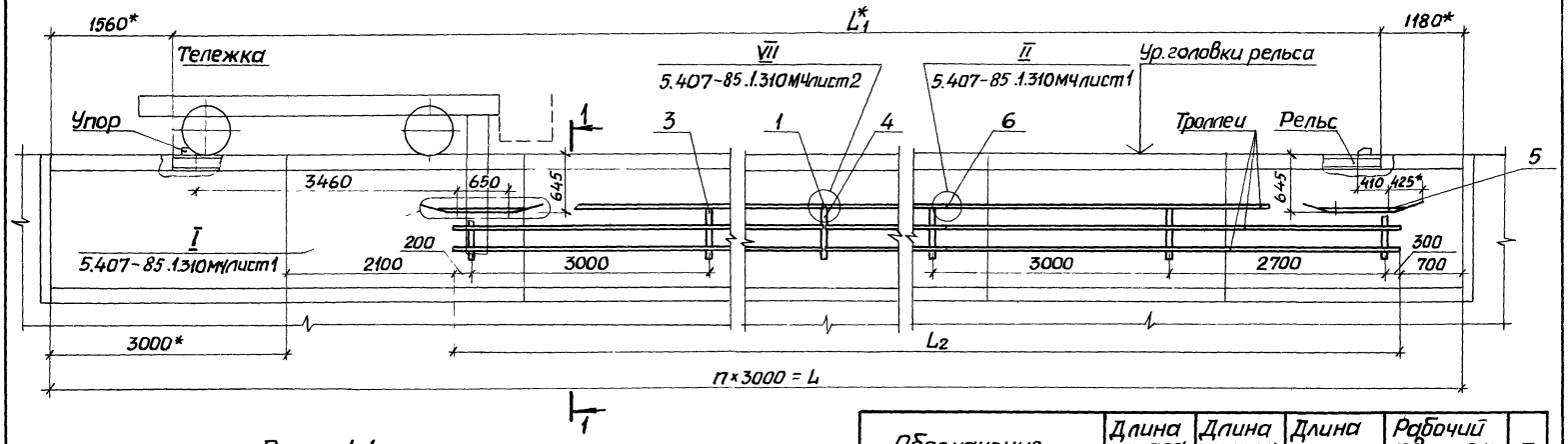

Разрез 1-1

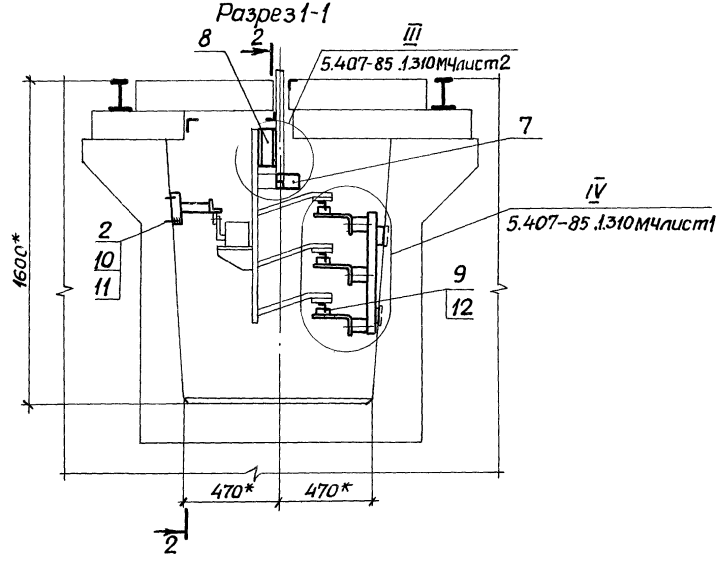

Обозначение	Длина канала L_1, м	Длина рельса $L_{1,1}$, м	Длина троллея L_2, м	Рабочий ход тележки, м	n
5.407-85 .1.70МЧ	69	66,26	63,2	62,2	23
-01	72	69,26	66,2	65,2	24
-02	75	72,26	69,2	68,2	25
-03	78	75,26	72,2	71,2	26
-04	81	78,26	75,2	74,2	27
-05	84	81,26	78,2	77,2	28

1* Размеры для справок.

2. Троллеи жестко закрепить на кронштейне посередине каждой секции.

3. Место подвода питания определяется по проекту.

Нач.отд.	Тюрин		
Н.контр.	Тычинин		
ГИП	Тычинин		11.87г.
Рук.гр.	Курган		

5.407-85.1.70МЧ

Траллейный токоподвод для тележек грузоподъемностью 10 и 20т (управление с тележки). Монтажный чертеж

Стадия	Лист	Листов
Р	1	3

УГППКИ ТЯЖПРОМЭЛЕКТРОПРОЕКТ ХАРЬКОВ

Инв.№подл. | Подпись и дата | Взам.инв.№

Марка, поз.	Обозначение	Наименование	Кол. на исполн. 5.407-85.1.70МЧ							Масса ед, кг	Примечание
			–	01	02	03	04	05			
		Изделия заводов ГЭМ и УГЭМ									
1		Компенсатор У1008 У2									
		ТУ 36-653-82	3	3	3	3	3	3			
2		Дюбель У663 У3									
		ТУ36-941-79	8	8	8	8	8	8			
		Конструкции									
3	5.407-85.1.320	Кронштейн	21	22	23	24	25	26			
4	5.407-85.1.340	Кронштейн	1	1	1	1	1	1			
5	5.407-85.1.360	Линейка	2	2	2	2	2	2			
		Детали									
6	5.407-85.1.430	Уголок	30	33	33	36	36	39			
7	5.407-85.1.440	Козырек	1	1	1	1	1	1			

5.407-85.1.70МЧ Лист 2

Копировал Лаут Формат А4

Инв. N подл	Подпись и дата	Взам. инв. №

Марка, поз.	Обозначение	Наименование	Кол. на исполн. 5.407-85.1.70МЧ							Масса ед, кг	Примечание
			–	01	02	03	04	05			
8	5.407-85.1.450	Швеллер	2	2	2	2	2	2			
9		Стержень,									
		Круг В8ГОСТ2590-71 / Ст3ГпсГОСТ535-79									
		ℓ=150	63	66	69	72	75	78		0,06	
		Стандартные изделия									
10		Шайба12ГОСТ11371-78	8	8	8	8	8	8			
11		Шайба12ГОСТ6402-70	8	8	8	8	8	8			
		Материалы									
12		Уголок Б40х40х4ГОСТ8509-86 / Ст3ГпсГОСТ535-79	189,6	198,6	207,6	216,6	225,6	234,6			М

5.407-85.1.70МЧ Лист 3

Копировал Лаут Формат А4

22794-02 19

Разрез 2-2

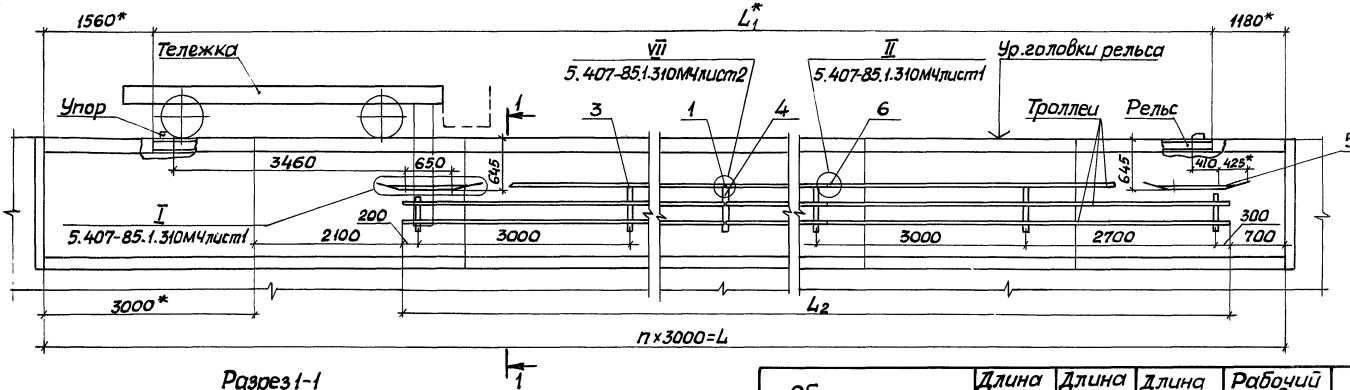

Разрез 1-1

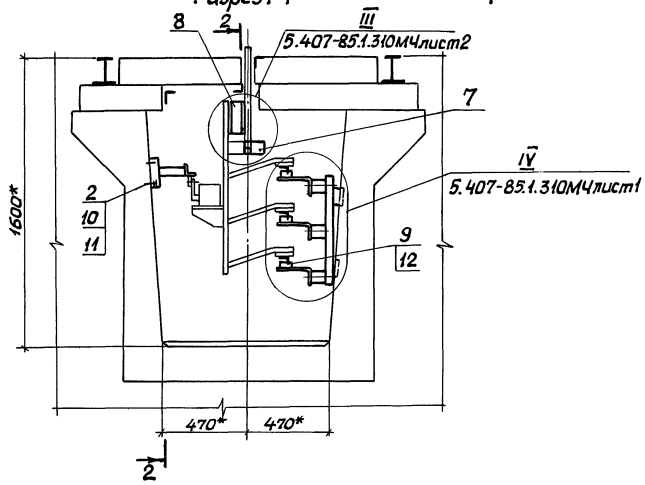

Обозначение	Длина канала L, м	Длина рельса L_1, м	Длина троллея L_2, м	Рабочий ход тележки, м	n
5.407-85.1. 80МЧ	87	84,26	81,2	80,2	29
-01	90	87,26	84,2	83,2	30
-02	93	90,26	87,2	86,2	31
-03	96	93,26	90,2	89,2	32
-04	99	96,26	93,2	92,2	33

1* Размеры для справок.

2. Троллеи жестко закрепить на кронштейне посередине каждой секции.

3. Место подвода питания определяется по проекту.

Нач.отд.	Тюрин		
Н.контр.	Тычинин		
ГИП	Тычинин		
Рук.гр.	Куреан		

5.407-85.1.80МЧ

Троллейный токоподвод для тележек грузоподъемностью 10 и 20т (управление с тележки). Монтажный чертеж

Стадия	Лист	Листов
Р	1	3

ЧГППКИ ТЯЖПРОМЭЛЕКТРОПРОЕКТ ХАРЬКОВ

Инв.№ подл. | Подпись и дата | Взам. инв.№

Марка, поз.	Обозначение	Наименование	Кол. на исполн. 5.407-85.1.80МЧ							Масса ед., кг	Примечание
			–	01	02	03	04				
		Изделия заводов ГЭМ и УГЭМ									
1		Компенсатор У1008У2									
		ТУ36-653-82	3	3	3	3	3				
2		Дюбель У663У3									
		ТУ36-941-79	8	8	8	8	8				
		Конструкции									
3	5.407-85.1.320	Кронштейн	27	28	29	30	31				
4	5.407-85.1.340	Кронштейн	1	1	1	1	1				
5	5.407-85.1.360	Линейка	2	2	2	2	2				
		Детали									
6	5.407-85.1.430	Уголок	39	42	42	45	45				
7	5.407-85.1.440	Козырек	1	1	1	1	1				

5.407-85.1.80МЧ

Лист 2

Копировал Лодж формат А 4

Инв. № подл.	Подпись и дата	Взам. инв. №

Марка, поз.	Обозначение	Наименование	Кол. на исполн. 5.407-85.1.80МЧ							Масса ед., кг	Примечание
			–	01	02	03	04				
8	5.407-85.1.450	Швеллер	2	2	2	2	2				
9		Стержень,									
		Круг В8ГОСТ2590-71 / Ст3ГпсГОСТ535-79									
		$l = 150$	81	84	87	90	93			0,06	
		Стандартные изделия									
10		Шайба12ГОСТ11371-78	8	8	8	8	8				
11		Шайба12 ГОСТ6402-70	8	8	8	8	8				
		Материалы									
12		Уголок Б40×40×4ГОСТ8509-86 / Ст3Гпс ГОСТ535-79	243,6	252,6	261,6	270,6	279,6				м

22794-02 21

5.407-85.1.80МЧ

Лист 3

Разрез 2-2

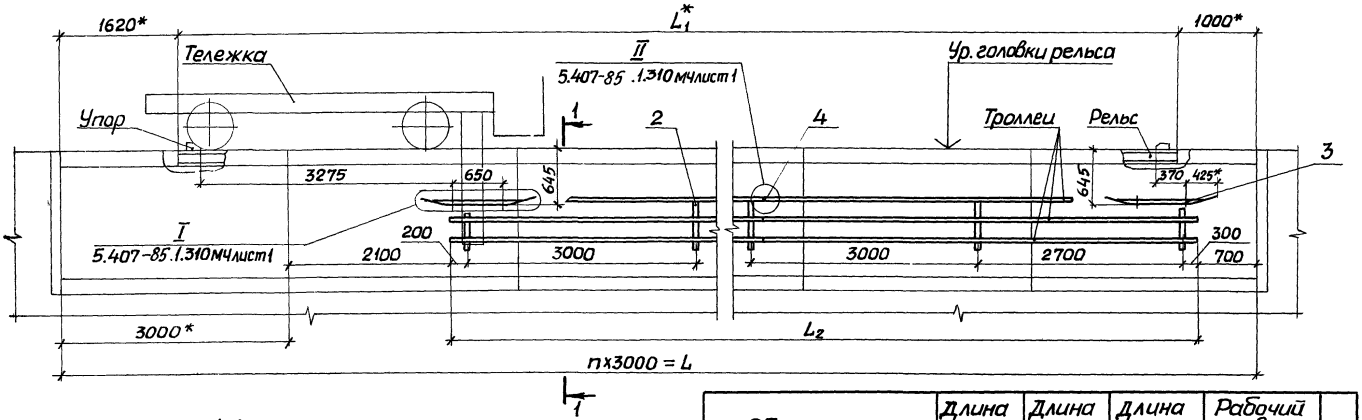

Разрез 1-1

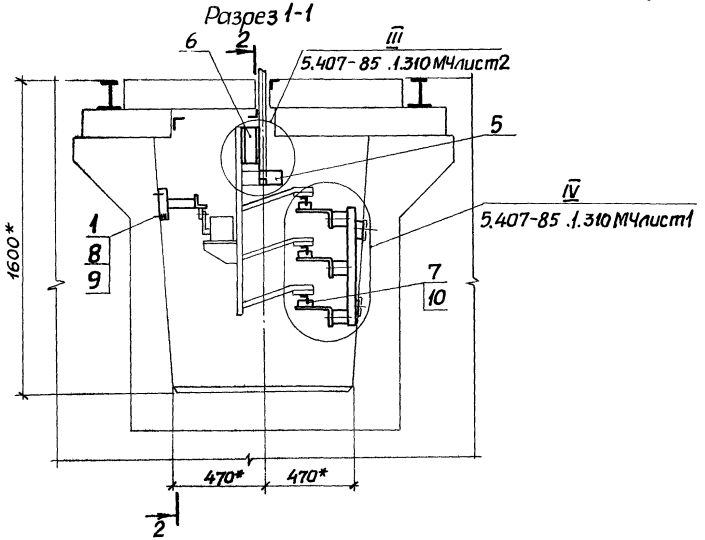

Обозначение	Длина канала L, м	Длина рельса L_1, м	Длина троллея L_2, м	Рабочий ход тележки, м	n
5.407-85.1.90МЧ	30	27,38	24,2	23,7	10
-01	33	30,38	27,2	26,7	11
-02	36	33,38	30,2	29,7	12
-03	39	36,38	33,2	32,7	13
-04	42	39,38	36,2	35,7	14
-05	45	42,38	39,2	38,7	15

1.* Размеры для справок.

2. Тролеи, посередине их длины, должны быть жестко закреплены на кронштейне.

3. Место подвода питания определяется по проекту.

Нач.отд.	Тюрин		
Н.контр.	Тычинин		
ГИП	Тычинин		11.84
Рук.гр.	Курган		

5.407-85.1.90МЧ

Траллейный токоподвод для тележки грузоподъемностью 32 т (управление с тележки). Монтажный чертеж

Стадия	Лист	Листов
Р	1	3

ЦГППКИ ТЯЖПРОМЭЛЕКТРОПРОЕКТ ХАРЬКОВ

22794-02 22

Инв.№ подл. | Подпись и дата | Взам.инв.№

Марка, поз.	Обозначение	Наименование	Кол. на исполн. 5.407-85.1.90 МЧ							Масса ед., кг	Примечание
			—	01	02	03	04	05			
		Изделия заводов ГЭМ и УГЭМ									
1		Дюбель У663 У3									
		ТУ36-941-79	8	8	8	8	8	8			
		Конструкции									
2	5.407-85.1.320	Кронштейн	9	10	11	12	13	14			
3	5.407-85.1.360	Линейка	2	2	2	2	2	2			
		Детали									
4	5.407-85.1.430	Уголок	12	12	15	15	18	18			
5	5.407-85.1.440	Козырек	1	1	1	1	1	1			

5.407-85.1.90МЧ Лист 2

Копировал Лаф Формат А4

Инв. N подл.	Подпись и дата	Взам. инв. N

Марка, поз.	Обозначение	Наименование	Кол. на исполн. 5.407-85.1.90 МЧ							Масса ед., кг	Примечание
			—	01	02	03	04	05			
6	5.407-85.1.450	Швеллер	2	2	2	2	2	2			
7		Стержень,									
		Круг $\frac{В8ГОСТ2590-71}{Ст3ГпсГОСТ535-79}$									
		$l = 150$	24	27	30	33	36	39		0,06	
		Стандартные изделия									
8		Шайба 12 ГОСТ 11371-78	8	8	8	8	8	8			
9		Шайба 12 ГОСТ 6402-70	8	8	8	8	8	8			
		Материалы									
10		Уголок $\frac{Б40\times40\times4ГОСТ8509-86}{Ст3ГпсГОСТ535-79}$									
			72,6	81,6	90,6	99,6	108,6	117,6			м

5.407-85.1.90МЧ Лист 3

Копировал Лаф Формат А4

Разрез 2-2

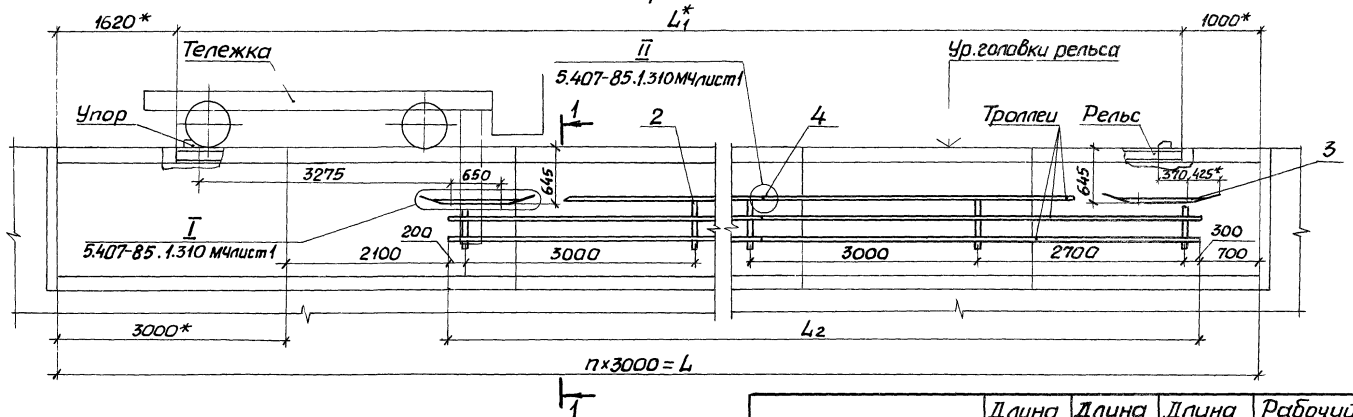

Разрез 1-1

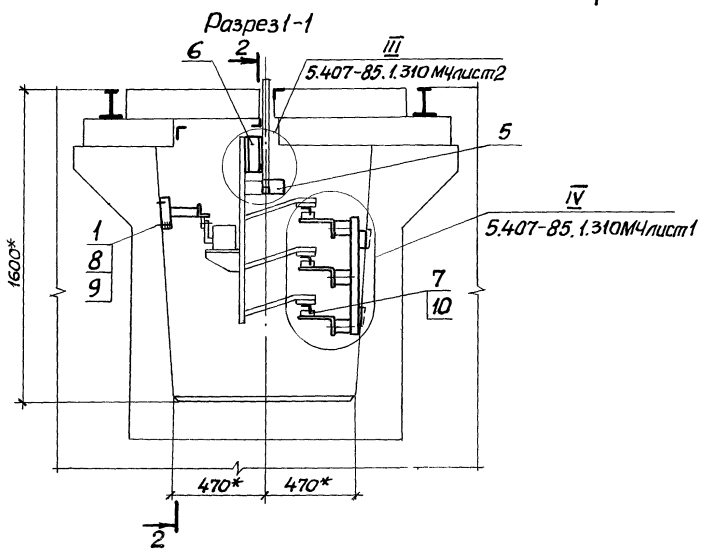

Обозначение	Длина канала L, м	Длина рельса L_1, м	Длина троллея $L_{г2}$, м	Рабочий ход тележки, м	n
5.407-85.1.100МЧ	48	45,38	42,2	41,7	16
-01	51	48,38	45,2	44,7	17
-02	54	51,38	48,2	47,7	18
-03	57	54,38	51,2	50,7	19
-04	60	57,38	54,2	53,7	20
-05	63	60,38	57,2	56,7	21
-06	66	63,38	60,2	59,7	22

1.* Размеры для справок.

2. Троллеи, посередине их длины, должны быть жестко закреплены на кронштейне.

3. Место подвода питания определяется по проекту.

Нач.отд.	Тюрин		
Н.контр.	Тычинин		
ГИП	Тычинин		11.87
Рук.гр.	Курган		

22794-02 94

5.407-85.1.100МЧ

Троллейный токоподвод для тележки грузоподъемностью 3,2 т (управление с тележки). Монтажный чертеж

Стадия	Лист	Листов
Р	1	3

УГППКИ ТЯЖПРОМЭЛЕКТРОПРОЕКТ ХАРЬКОВ

Инв.№ подл. | Подпись и дата | Взам.инв.№

Марка, поз.	Обозначение	Наименование	Кол. на испол. 5.407-85.1.100 МЧ							Масса ед. кг	Примечание
			–	01	02	03	04	05	06		
		Изделия заводов ГЭМ и УГЭМ									
1		Дюбель У663 У3 ТУ36-941-79	8	8	8	8	8	8	8		
		Конструкции									
2	5.407-85.1.320	Кронштейн	15	16	17	18	19	20	21		
3	5.407-85.1.360	Линейка	2	2	2	2	2	2	2		
		Детали									
4	5.407-85.1.430	Уголок	21	21	24	24	27	27	30		
5	5.407-85.1.440	Козырек	1	1	1	1	1	1	1		

Марка, поз.	Обозначение	Наименование	Кол. на испол. 5.407-85.1.100 МЧ							Масса ед. кг	Примечание
			–	01	02	03	04	05	06		
6	5.407-85.1.450	Швеллер	2	2	2	2	2	2	2		
7		Стержень									
		Круг $\frac{\text{В Вгост2590-71}}{\text{Ст3Гпс ГОСТ535-79}}$									
		ℓ = 150	42	45	48	51	54	57	60	0,06	
		Стандартные изделия									
8		Шайба 12 ГОСТ 11371-78	8	8	8	8	8	8	8		
9		Шайба 12 ГОСТ 6402-70	8	8	8	8	8	8	8		
		Материалы									
10		Уголок $\frac{\text{Б40×40×4 ГОСТ 8509-86}}{\text{Ст3Гпс ГОСТ535-79}}$	126,6	135,6	144,6	153,6	162,6	171,6	180,6		м

Разрез 2-2

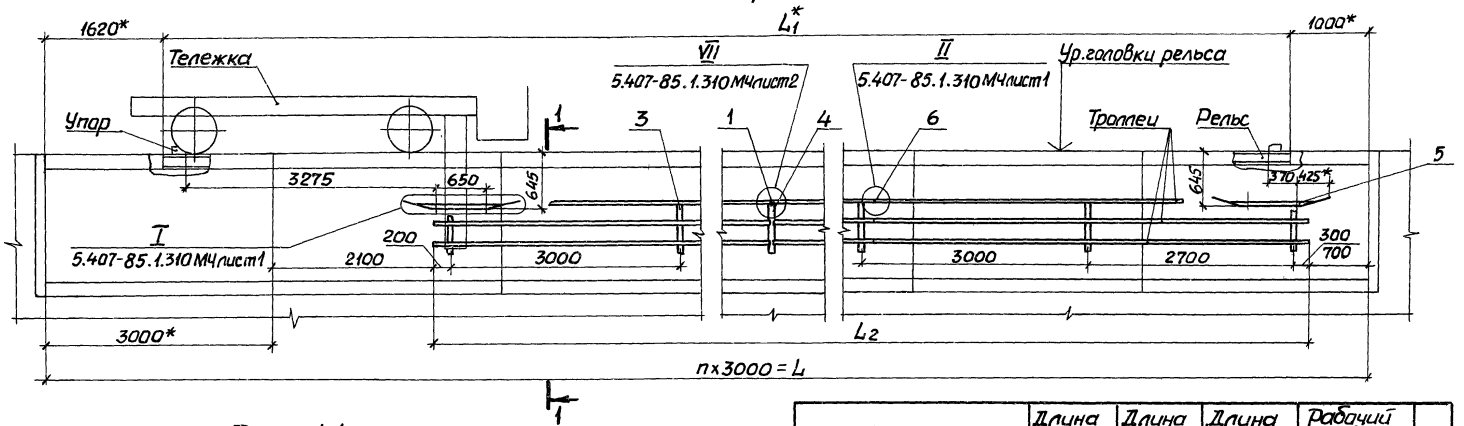

Разрез 1-1

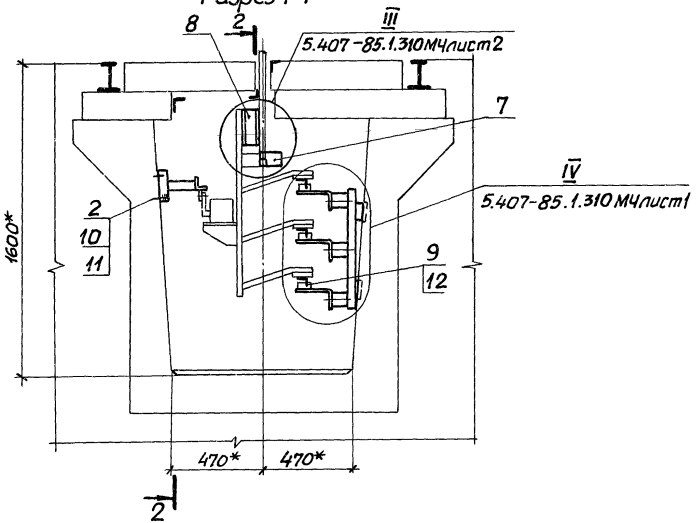

Обозначение	Длина канала L_1, м	Длина рельса L_1, м	Длина троллея L_2, м	Рабочий ход тележки, м	n
5.407-85.1.110МЧ	69	66,38	63,2	62,7	23
-01	72	69,38	66,2	65,7	24
-02	75	72,38	69,2	68,7	25
-03	78	75,38	72,2	71,7	26
-04	81	78,38	75,2	74,7	27
-05	84	81,38	78,2	77,7	28

1* Размеры для справок

2. Троллеи жестко закрепить на кронштейне посередине каждой секции.

3 Место подвода питания определяется по проекту.

Нач.отд.	Тюрин			5.407-85.1.110МЧ	
Н.контр.	Тычинин			Троллейный токоподвод для тележки грузоподъемностью 32т (управление с тележки). Монтажный чертеж	Стадия: Р; Лист: 1; Листов: 3
ГИП	Тычинин		12.87		УГППКИ ТЯЖПРОМЭЛЕКТРОПРОЕКТ ХАРЬКОВ
Рук.гр.	Курган				

22794-02 26

Копировал Лазй Формат А3

Инв.№ подл. | Подпись и дата | Взам.инв.№

Марка, поз.	Обозначение	Наименование	Кол. на испол. 5.407-85.1.110МЧ						Масса ед, кг	Приме-чание
			–	01	02	03	04	05		
		Изделия заводов ГЭМ и УГЭМ								
1		Компенсатор У1008 У2								
		ТУ36-653-82	3	3	3	3	3	3		
2		Дюбель У663 У3								
		ТУ36-941-79	8	8	8	8	8	8		
		Конструкции								
3	5.407-85.1.320	Кронштейн	21	22	23	24	25	26		
4	5.407-85.1.340	Кронштейн	1	1	1	1	1	1		
5	5.407-85.1.360	Линейка	2	2	2	2	2	2		
		Детали								
6	5.407-85.1.430	Уголок	30	33	33	36	36	39		
7	5.407-85.1.440	Козырек	1	1	1	1	1	1		

Копировал Format А4

Инв.№ подл. | Подпись и дата | Взам. инв.№

Марка, поз.	Обозначение	Наименование	Кол. на испол. 5.407-85.1.110МЧ						Масса ед, кг	Приме-чание
			–	01	02	03	04	05		
8	5.407-85.1.450	Швеллер	2	2	2	2	2	2		
9		Стержень, Круг В8 ГОСТ 2590-71 / Ст3Гпс ГОСТ 535-79								
		ℓ = 150	63	66	69	72	75	78	0,06	
		Стандартные изделия								
10		Шайба 12 ГОСТ 11371-78	8	8	8	8	8	8		
11		Шайба 12 ГОСТ 6402-70	8	8	8	8	8	8		
		Материалы								
12		Уголок 5Б40×40×4 ГОСТ 8509-86 / Ст3Гпс ГОСТ 535-79	189,6	198,6	207,6	216,6	225,6	234,6		м

22791-02 ГП

Разрез 2-2

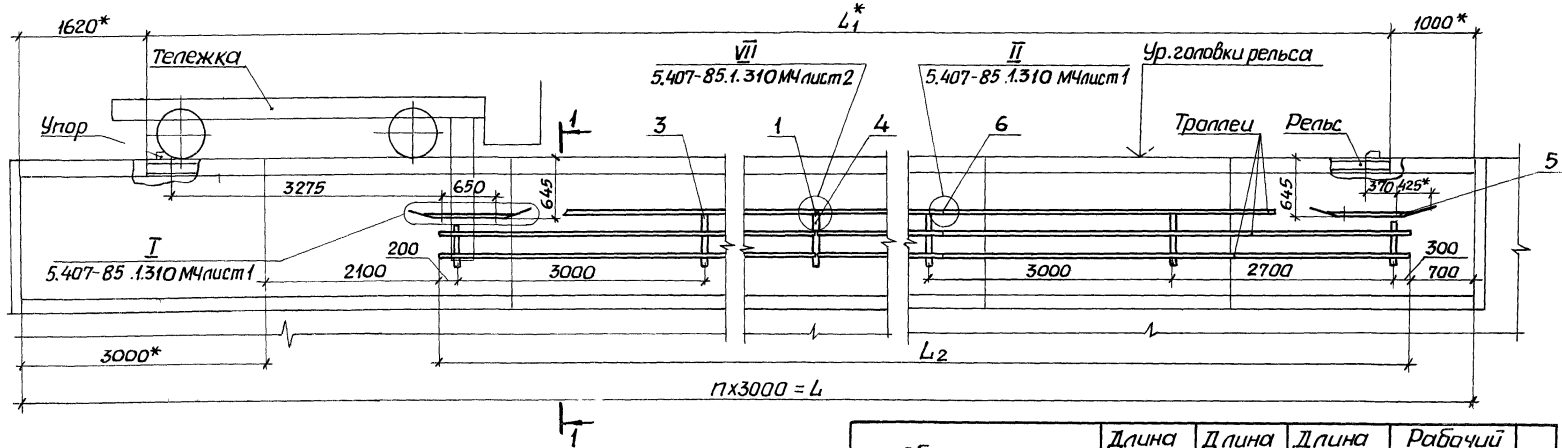

Разрез 1-1

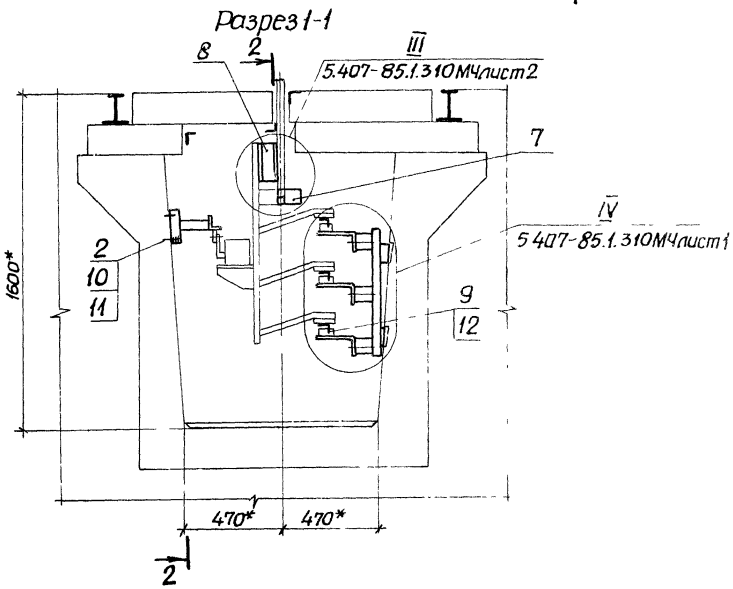

Обозначение	Длина канала L, м	Длина рельса L1, м	Длина троллея L2, м	Рабочий ход тележки, м	n
5.407-85.1.120МЧ	87	84,38	81,2	80,7	29
-01	90	87,38	84,2	83,7	30
-02	93	90,38	87,2	86,7	31
-03	96	93,38	90,2	89,7	32
-04	99	96,38	93,2	92,7	33

1.* Размеры для справок.

2. Троллеи жестко закрепить на кронштейне посередине каждой секции.

3. Места подвода питания определяется по проекту.

Нач.отд.	Тюрин		
Н.контр	Тычинин		
ГИП	Тычинин		11.84
Рук.гр.	Курган		

5.407-85.1.120МЧ

Троллейный токоподвод для тележки грузоподъемностью 32 т (управление с тележки). Монтажный чертеж

Стадия	Лист	Листов
Р	1	3

УГППКИ ТЯЖПРОМЭЛЕКТРОПРОЕКТ ХАРЬКОВ

Инв.№ подл. | Подпись и дата | Взам.инв.№

Марка, поз.	Обозначение	Наименование	Кол. на испол. 5.407-85.1.120МЧ —	01	02	03	04			Масса ед. кг	Примечание
		Изделия заводов ГЭМ и УГЭМ									
1		Компенсатор У1008 У2									
		ТУ36-653-82	3	3	3	3	3				
2		Дюбель У663 У3									
		ТУ36-941-79	8	8	8	8	8				
		Конструкции									
3	5.407-85.1.320	Кронштейн	27	28	29	30	31				
4	5.407-85.1.340	Кронштейн	1	1	1	1	1				
5	5.407-85.1.360	Линейка	2	2	2	2	2				
		Детали									
6	5.407-85.1.430	Уголок	39	42	42	45	45				
7	5.407-85.1.440	Козырек	1	1	1	1	1				

Инв.№ подл. | Подпись и дата | Взам. инв.№

Марка, поз.	Обозначение	Наименование	Кол. на испол. 5.407-85.1.120МЧ —	01	02	03	04			Масса ед. кг	Примечание
8	5.407-85.1.450	Швеллер	2	2	2	2	2				
9		Стержень,									
		Круг В8 ГОСТ 2590-71 / Ст3Гпс ГОСТ 535-79									
		ℓ = 150	81	84	87	90	93			0,06	
		Стандартные изделия									
10		Шайба 12 ГОСТ 11371-78	8	8	8	8	8				
11		Шайба 12 ГОСТ 6402-70	8	8	8	8	8				
		Материалы									
12		Уголок Б40×40×4 ГОСТ 8509-86 / Ст3Гпс ГОСТ 535-79	243,6	252,6	261,6	270,6	279,6				м

Разрез 2-2

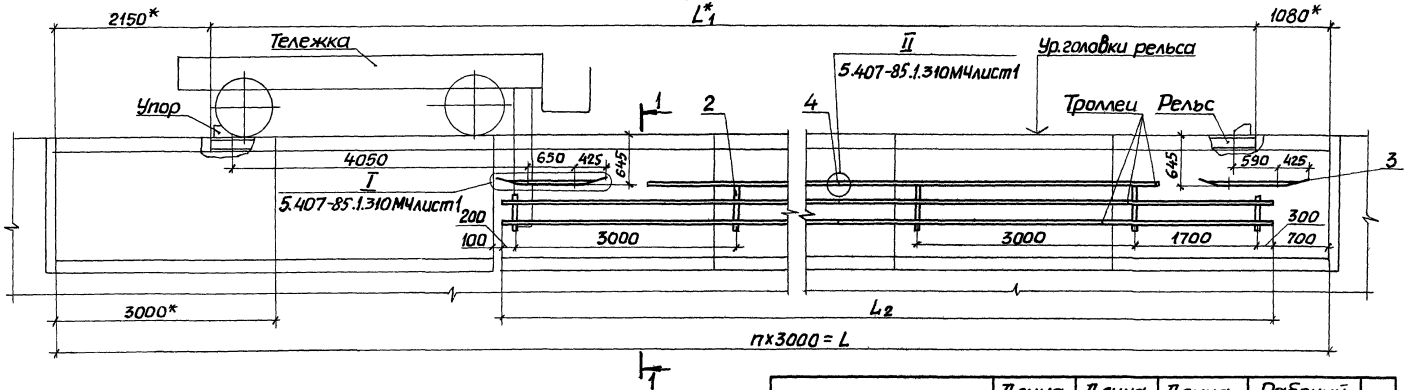

Разрез 1-1

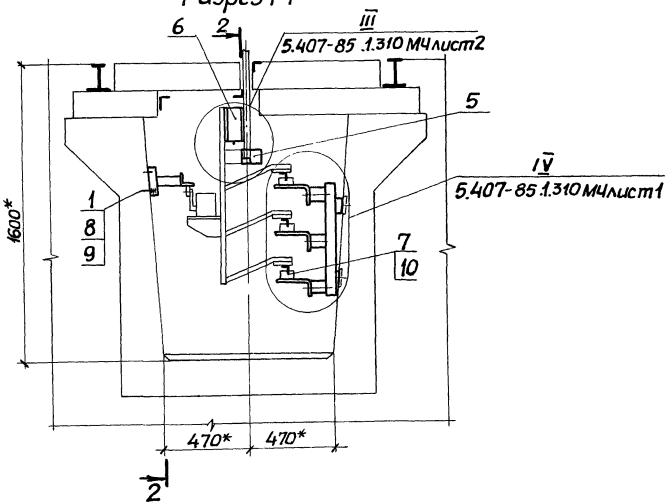

Обозначение	Длина канала L, м	Длина рельса L_1, м	Длина троллея L_2, м	Рабочий ход тележки, м	n
5.407-85.1.130МЧ	30	26,77	23,2	22,7	10
-01	33	29,77	26,2	25,7	11
02	36	32,77	29,2	28,7	12
-03	39	35,77	32,2	31,7	13
-04	42	38,77	35,2	34,7	14
-05	45	41,77	38,2	37,7	15

1.* Размеры для справок.

2. Троллеи, посередине их длины, должны быть жестко закреплены на кронштейне.

3. Место подвода питания определяется по проекту.

Нач.отд.	Тюрин			5.407-85.1.130МЧ	
Н.контр.	Тычинин			Троллейный токоподвод для тележек грузоподъемностью 50 и 63т (управление с тележки). Монтажный чертеж	Стадия: Р; Лист: 1; Листов: 3
ГИП	Тычинин		11.84		УГППКИ ТЯЖПРОМЭЛЕКТРОПРОЕКТ ХАРЬКОВ
Рук.гр.	Курган				

22794-02 30

Инв.№ подл. | Подпись и дата | Взам. инв.№

Марка, поз.	Обозначение	Наименование	Кол. на испол. 5.407-85.1.130МЧ —	01	02	03	04	05	Масса ед., кг	Примечание
		Изделия заводов ГЗМи УГЗМА								
1		Дюбель У663 У3								
		ТУ36-941-79	8	8	8	8	8	8		
		Конструкции								
2	5.407-85.1.320	Кронштейн	9	10	11	12	13	14		
3	5.407-85.1.360	Линейка	2	2	2	2	2	2		
		Детали								
4	5.407-85.1.430	Уголок	9	12	12	15	15	18		
5	5.407-85.1.440	Козырек	1	1	1	1	1	1		

Инв.№ подл. | Подпись и дата | Взам.инв.№

Марка, поз.	Обозначение	Наименование	Кол. на испол. 5.407-85.1.130МЧ —	01	02	03	04	05	Масса ед., кг	Примечание
6	5.407-85.1.450	Швеллер	2	2	2	2	2	2		
7		Стержень,								
		Круг $\frac{\text{В8 ГОСТ 2590-71}}{\text{Ст3Гпс ГОСТ 535-79}}$								
		ℓ=150	24	27	30	33	36	38	0,06	
		Стандартные изделия								
8		Шайба 12 ГОСТ 11371-78	8	8	8	8	8	8		
9		Шайба 12 ГОСТ 6402-70	8	8	8	8	8	8		
		Материалы								
10		Уголок $\frac{\text{Б40х40х4 ГОСТ 8509-86}}{\text{Ст3 Гпс ГОСТ 535-79}}$	69,6	78,6	87,6	96,6	105,6	114,6		м

22194-02 13

Разрез 2-2

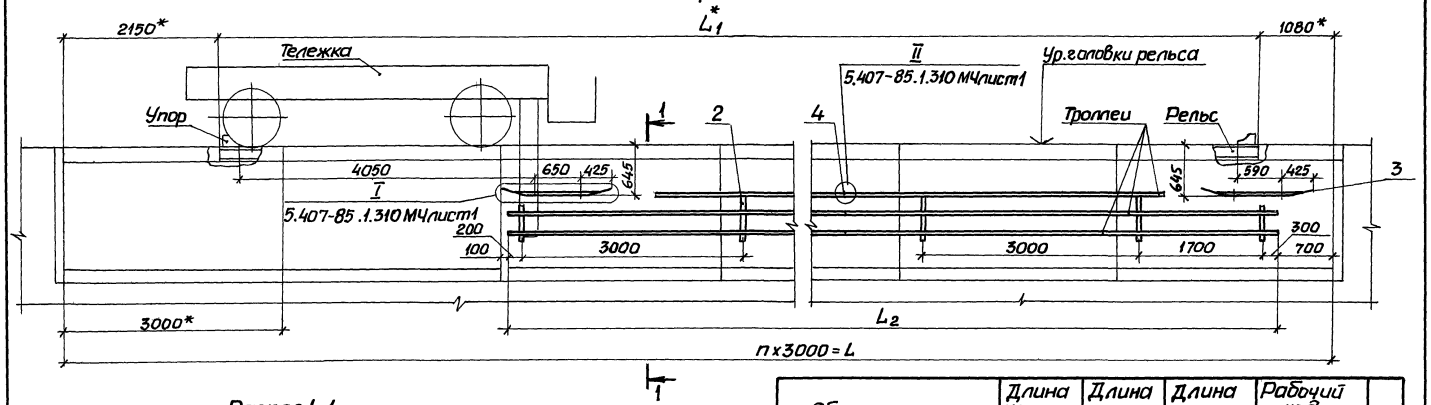

Разрез 1-1

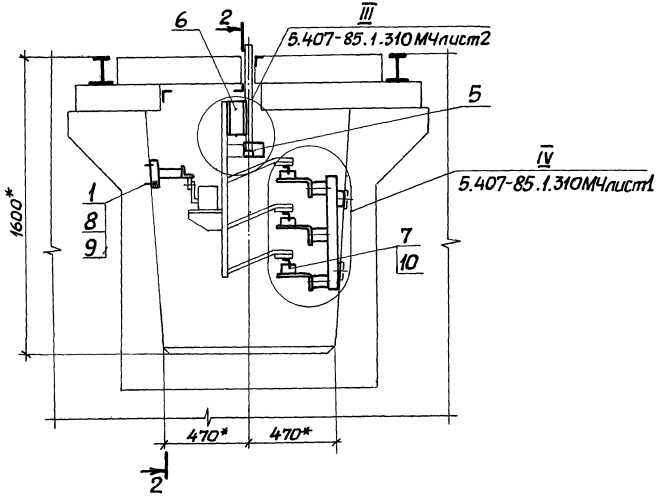

Обозначение	Длина канала L, м	Длина рельса L_1, м	Длина троллея L_2, м	Рабочий ход тележки, м	n
5.407-85.1.140МЧ	48	44,77	41,2	40,7	16
-01	51	47,77	44,2	43,7	17
-02	54	50,77	47,2	46,7	18
-03	57	53,77	50,2	49,7	19
-04	60	56,77	53,2	52,7	20
-05	63	59,77	56,2	55,7	21
-06	66	62,77	59,2	58,7	22

1* Размеры для справок.

2. Троллеи, посередине их длины, должны быть жестко закреплены на кронштейне.

3. Место подвода питания определяется по проекту.

Нач.отд.	Тюрин		
Н.контр.	Тычинин		
ГИП	Тычинин		11.87
Рук.гр.	Курган		

5.407-85.1.140МЧ

Троллейный токоподвод для тележек грузоподъемностью 50 и 63 т (управление с тележки). Монтажный чертеж

Стадия	Лист	Листов
Р	1	3

УГППКИ ТЯЖЛРОМЭЛЕКТРОПРОЕКТ ХАРЬКОВ

22794-02 32

Инв.№ подл. | Подпись и дата | Взам. инв.№

Марка, поз.	Обозначение	Наименование	Кол. на исполн. 5.407-85.1.140МЧ							Масса ед, кг	Примечание
				01	02	03	04	05	06		
		Изделия заводов ГЭМ и УГЭМ									
1		Дюбель У663 У3									
		ТУ36-941-79	8	8	8	8	8	8	8		
		Конструкции									
2	5.407-85.1.320	Кронштейн	15	16	17	18	19	20	21		
3	5.407-85.1.360	Линейка	2	2	2	2	2	2	2		
		Детали									
4	5.407-85.1.430	Уголок	18	21	21	24	24	27	27		
5	5.407-85.1.440	Козырек	1	1	1	1	1	1	1		

Инв. N подл.	Подпись и дата	Взам. инв. N

Марка, поз.	Обозначение	Наименование	Кол. на исполн. 5.407-85.1.140МЧ							Масса ед, кг	Примечание
			–	01	02	03	04	05	06		
6	5.407-85.1.450	Швеллер	2	2	2	2	2	2	2		
7		Стержень,									
		Круг В8ГОСТ2590-71 / Ст3Гпс ГОСТ535-79									
		$\ell = 150$	42	45	48	51	54	57	60	0,06	
		Стандартные изделия									
8		Шайба 12 ГОСТ 11371-78	8	8	8	8	8	8	8		
9		Шайба 12 ГОСТ 6402-70	8	8	8	8	8	8	8		
		Материалы									
10		Уголок Б40×40×4 ГОСТ 8509-86 / Ст3Гпс ГОСТ535-79	123,6	132,6	141,6	150,6	159,6	168,6	177,6		М

Разрез 2-2

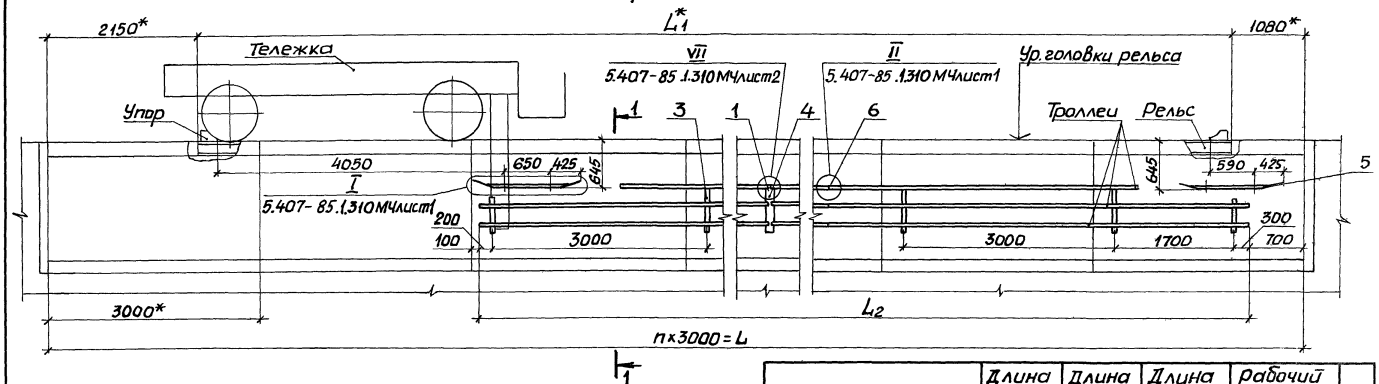

Разрез 1-1

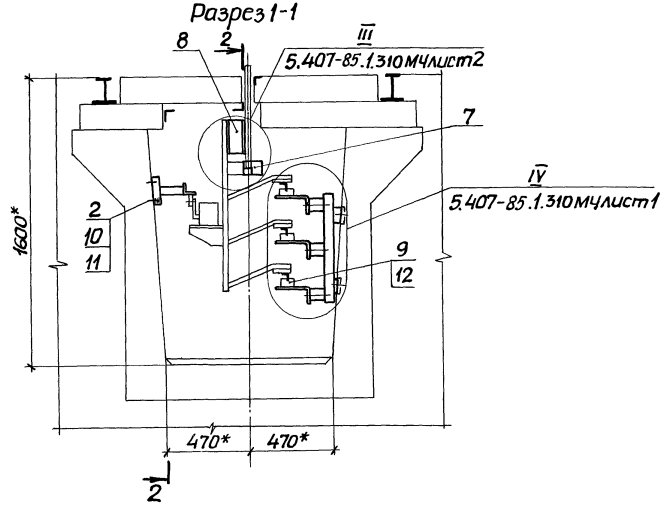

Обозначение	Длина канала L, м	Длина рельса L_1, м	Длина троллея L_2 м	Рабочий ход тележки, м	n
5.407-85.1. 150 МЧ	69	65,77	62,2	61,7	23
-01	72	68,77	65,2	64,7	24
-02	75	71,77	68,2	67,7	25
-03	78	74,77	71,2	70,7	26
-04	81	77,77	74,2	73,7	27
-05	84	80,77	77,2	76,7	28

1.* Размеры для справок.

2. Троллеи жестко закрепить на кронштейне посередине каждой секции.

3. Место подвода питания определяется по проекту.

Нач.отд.	Тюрин		
Н.контр.	Тычинин		
ГИП	Тычинин		
Рук.гр.	Курган		

22794-02 34

5.407-85.1.150МЧ

Троллейный токоподвод для тележек грузоподъемностью 50 и 63т (управление с тележки). Монтажный чертеж

Стадия	Лист	Листов
Р	1	3

УГППКИ ТЯЖПРОМЭЛЕКТРОПРОЕКТ ХАРЬКОВ

Копировал

Инв.№ подл. | Подпись и дата | Взам. инв.№

Марка, поз.	Обозначение	Наименование	Кол. на испол. 5.407-85.1.150МЧ —	01	02	03	04	05	Масса ед., кг	Примечание
		Изделия заводов ГЭМ и УГЭМ								
1		Компенсатор У1008У2								
		ТУ36-653-82	3	3	3	3	3	3		
2		Дюбель У663У3								
		ТУ36-941-79	8	8	8	8	8	8		
		Конструкции								
3	5.407-85.1.320	Кронштейн	21	22	23	24	25	26		
4	5.407-85.1.340	Кронштейн	1	1	1	1	1	1		
5	5.407-85.1.360	Линейка	2	2	2	2	2	2		
		Детали								
6	5.407-85.1.430	Уголок	30	30	33	33	36	36		
7	5.407-85.1.440	Козырек	1	1	1	1	1	1		

Инв.№ подл. | Подпись и дата | Взам. инв.№

Марка, поз.	Обозначение	Наименование	Кол. на испол. 5.407-85.1.150МЧ —	01	02	03	04	05	Масса ед., кг	Примечание
8	5.407-85.1.450	Швеллер	2	2	2	2	2	2		
9		Стержень,								
		Круг $\frac{\text{В8 ГОСТ 2590-71}}{\text{Ст3ГпсГОСТ 535-79}}$								
		$\ell = 150$	63	66	69	72	75	78	0,06	
		Стандартные изделия								
10		Шайба 12 ГОСТ 11371-78	8	8	8	8	8	8		
11		Шайба 12 ГОСТ 6402-70	8	8	8	8	8	8		
		Материалы								
12		Уголок $\frac{\text{Б40х40х4 ГОСТ 8509-86}}{\text{Ст3ГпсГОСТ 535-79}}$	186,6	195,6	204,6	213,6	222,6	231,6		м

22794-02 35

Разрез 2-2

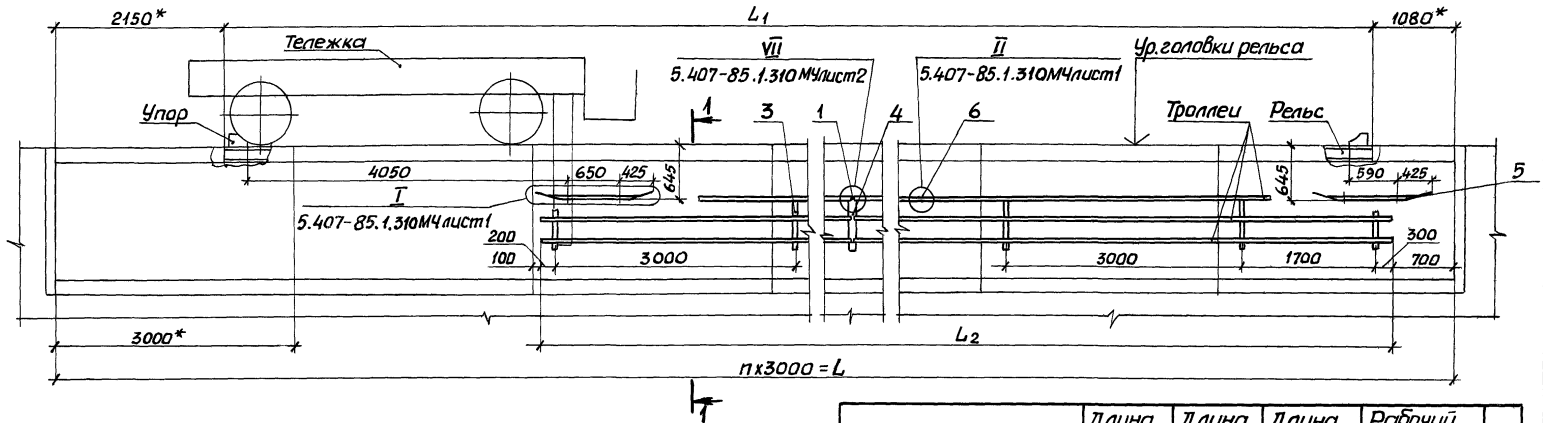

Разрез 1-1

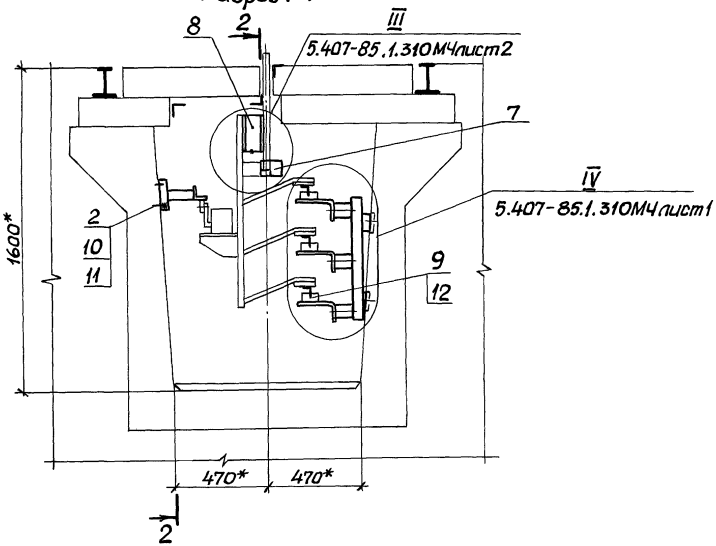

Обозначение	Длина канала L, м	Длина рельса L_1, м	Длина троллея L_2, м	Рабочий ход тележки, м	n
5.407-85.1.160МЧ	87	83,77	80,2	79,7	29
-01	90	86,77	83,2	82,7	30
-02	93	89,77	86,2	85,7	31
-03	96	92,77	89,2	88,7	32
-04	99	95,77	92,2	91,7	33

1.* Размеры для справок.

2. Троллеи жестко закрепить на кронштейне посередине каждой секции.

3. Место подвода питания определяется по проекту.

Нач.отд	Тюрин			5.407-85.1.160МЧ		
Н.контр	Тычинин			Троллейный токоподвод для тележек грузоподъемностью 50 и 63 т (управление с тележки). Монтажный чертеж	Стадия	Лист	Листов
ГИП	Тычинин		11.94		Р	1	3
Рук.гр.	Курган				УГППКИ ТЯЖПРОМЭЛЕКТРОПРОЕКТ ХАРЬКОВ		

Инв.№ подл. | Подпись и дата | Взам.инв.№

Марка, поз.	Обозначение	Наименование	Кол. на исполн. 5.407-85.1.160МЧ							Масса ед, кг	Примечание
			—	01	02	03	04				
		Изделия заводов ГЭМ и УГЭМ									
1		Компенсатор У1008 У2									
		ТУ36-653-82	3	3	3	3	3				
2		Дюбель У663 У3									
		ТУ36-941-79	8	8	8	8	8				
		Конструкции									
3	5.407-85.1.320	Кронштейн	27	28	29	30	31				
4	5.407-85.1.340	Кронштейн	1	1	1	1	1				
5	5.407-85.1.360	Линейка	2	2	2	2	2				
		Детали									
6	5.407-85.1.430	Уголок	39	39	42	42	45				
7	5.407-85.1.440	Козырек	1	1	1	1	1				

5.407-85.1.160МЧ Лист 2

Копировал Лодт Формат А4

Инв.N подл.	Подпись и дата	Взам.инв.N

Марка, поз.	Обозначение	Наименование	Кол. на исполн. 5.407-85.1.160МЧ							Масса ед, кг	Примечание
			—	01	02	03	04				
8	5.407-85.1.450	Швеллер	2	2	2	2	2				
9		Стержень,									
		Круг В8ГОСТ2590-71 / Ст3ГпсГОСТ535-79									
		$\ell = 150$	81	84	87	90	93			0,06	
		Стандартные изделия									
10		Шайба 12 ГОСТ11371-78	8	8	8	8	8				
11		Шайба 12 ГОСТ6402-70	8	8	8	8	8				
		Материалы									
12		Уголок 640×40×4ГОСТ8509-86 / Ст3ГпсГОСТ535-79	240,6	249,6	258,6	267,6	276,6				М

5407-85.1.160МЧ Лист 3

Копировал Лодт Формат А4

22794-02 37

Разрез 2-2

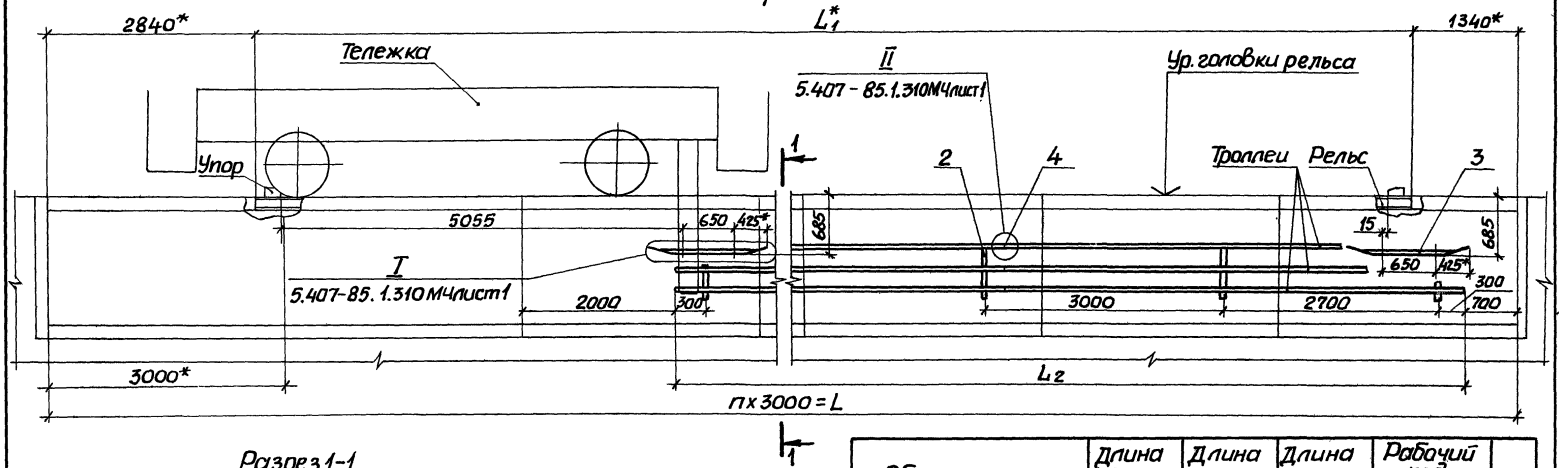

Разрез 1-1

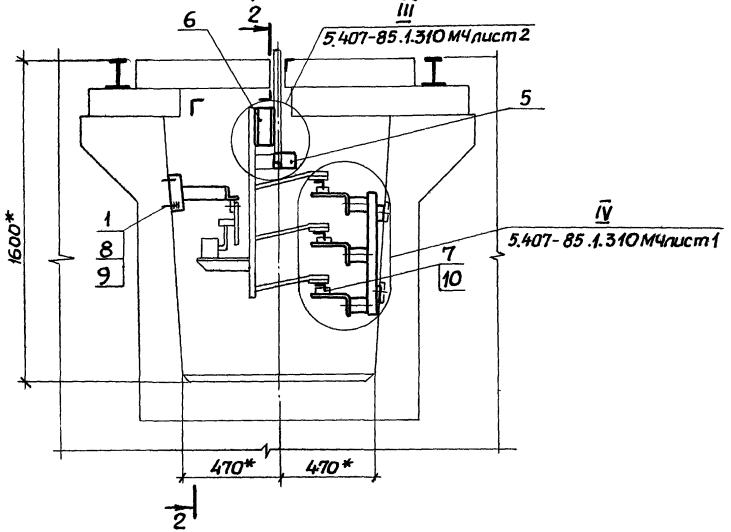

Обозначение	Длина канала L_1, м	Длина рельса L_1, м	Длина троллея L_2, м	Рабочий ход тележки, м	n
5.407-85.1.170МЧ	30	25,82	21,3	20,9	10
-01	33	28,82	24,3	23,9	11
-02	36	31,82	27,3	26,9	12
-03	39	34,82	30,3	29,9	13
-04	42	37,82	33,3	32,9	14
-05	45	40,82	36,3	35,9	15

1* Размеры для справок.

2. Троллеи, посередине их длины, должны быть жестко закреплены на кронштейне.

3. Место подвода питания определяется по проекту.

Нач. отд.	Тюрин		
Н. контр.	Тычинин		
ГИП	Тычинин		11.87 г.
Рук. гр.	Курган		

5.407-85.1.170МЧ

Троллейный токоподвод для тележки грузоподъемностью 80т (управление с тележки). Монтажный чертеж

Стадия	Лист	Листов
Р	1	3

УГППКИ ТЯЖПРОМЭЛЕКТРОПРОЕКТ ХАРЬКОВ

Инв. № подл. | Подпись и дата | Взам. инв. №

Марка, поз.	Обозначение	Наименование	Кол. на испол. 5.407-85.1.170МЧ							Масса ед. кг	Примечание
			–	01	02	03	04	05			
		Изделия заводов ГЭМ и УГЭМ									
1		Дюбель У663 У3 ТУ36-941-79	8	8	8	8	8	8			
		Конструкции									
2	5.407-85.1.320	Кронштейн	8	9	10	11	12	13			
3	5.407-85.1.360	Линейка	2	2	2	2	2	2			
		Детали									
4	5.407-85.1.430	Уголок	9	12	12	15	15	18			
5	5.407-85.1.440	Козырек	1	1	1	1	1	1			

Копировал Формат А4

Инв.№ подл. | Подпись и дата | Взам.инв.№

Марка, поз.	Обозначение	Наименование	Кол. на испол. 5.407-85.1.170МЧ							Масса ед. кг	Примечание
			–	01	02	03	04	05			
6	5.407-85.1.450	Швеллер	2	2	2	2	2	2			
7		Стержень, Круг В ГОСТ 2590-71 / Ст3Гпс ГОСТ 535-79									
		ℓ = 150	21	24	27	30	33	36		0,06	
		Стандартные изделия									
8		Шайба 12 ГОСТ 11371-78	8	8	8	8	8	8			
9		Шайба 12 ГОСТ 6402-70	8	8	8	8	8	8			
		Материалы									
10		Уголок Б 40×40×4 ГОСТ 8509-86 / Ст3Гпс ГОСТ 535-79	63,9	72,9	81,9	90,9	99,9	108,9			м

Копировал Формат А4

Альбом 02-39

Разрез 2-2

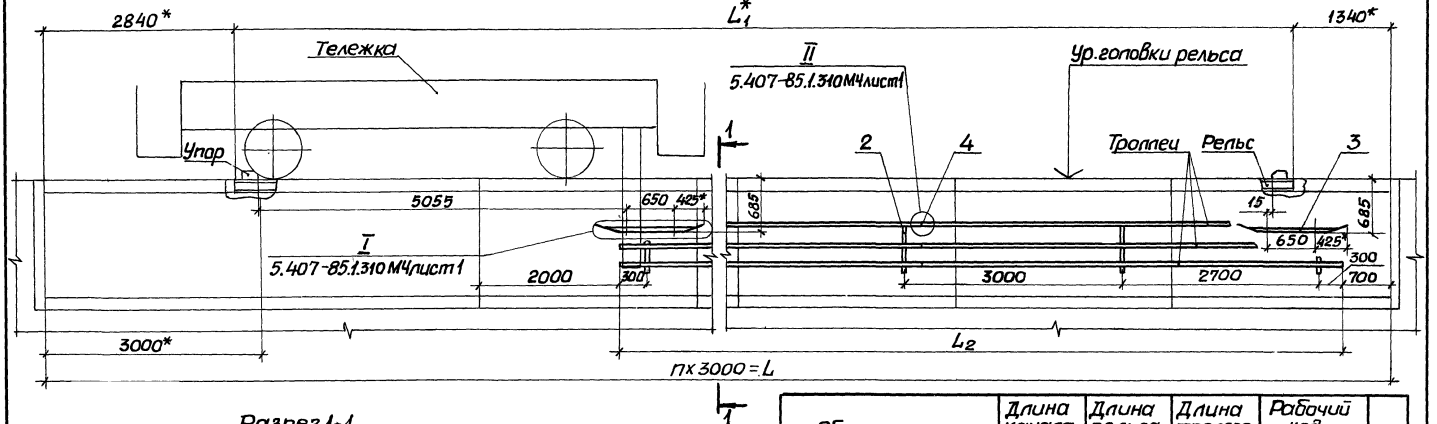

Разрез 1-1

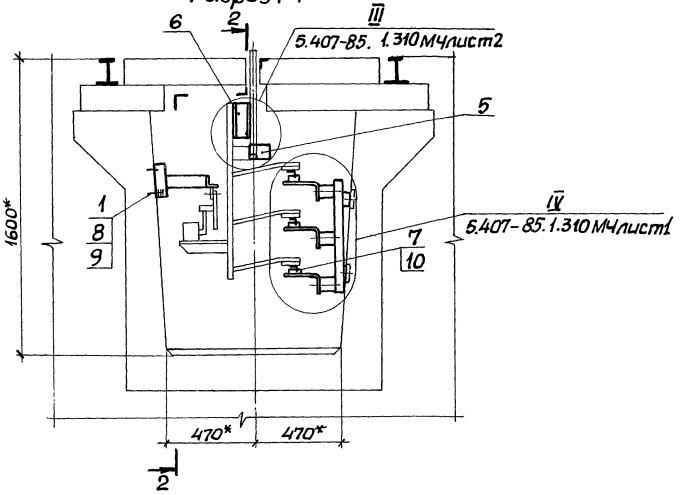

Обозначение	Длина канала L, м	Длина рельса L_1, м	Длина троллея L_2, м	Рабочий ход тележки, м	n
5.407-85.1.180МЧ	48	43,82	39,3	38,9	16
-01	51	46,82	42,3	41,9	17
-02	54	49,82	45,3	44,9	18
-03	57	52,82	48,3	47,9	19
-04	60	55,82	51,3	50,9	20
-05	63	58,82	54,3	53,9	21
-06	66	61,82	57,3	56,9	22

1* Размеры для справок.

2. Троллеи, посередине их длины, должны быть жестко закреплены на кронштейне.

3. Место подвода питания определяется по проекту.

			5.407-85.1.180МЧ		
Нач.отд.	Тюрин		Троллейный токоподвод для тележки грузоподъемностью 80т (управление с тележки). Монтажный чертеж	Стадия	Лист	Листов
				Р	1	3
Н.контр.	Тычинин			ЧГППКИ ТЯЖПРОМЭЛЕКТРОПРОЕКТ ХАРЬКОВ		
ГИП	Тычинин		11.84			
Рук.гр.	Куреан					

Инв.№подл. | Подпись и дата | Взам.инв.№

Марка, поз.	Обозначение	Наименование	Кол. на испол. 5.407-85.1.180МЧ							Масса ед., кг	Приме-чание
			—	01	02	03	04	05	06		
		Изделия заводов ГЭМи УГЭМ									
1		Дюбель У663 У3 ТУ36-941-79	8	8	8	8	8	8	8		
		Конструкции									
2	5.407-85.1.320	Кронштейн	14	15	16	17	18	19	20		
3	5.407-85.1.360	Линейка	2	2	2	2	2	2	2		
		Детали									
4	5.407-85.1.430	Уголок	18	21	21	24	24	27	27		
5	5.407-85.1.440	Козырек	1	1	1	1	1	1	1		

Инв.N подл. | Подпись и дата | Взам. инв.N

Марка, поз.	Обозначение	Наименование	Кол. на испол. 5.407-85.1.180МЧ							Масса ед., кг	Приме-чание
				01	02	03	04	05	06		
6	5.407-85.1.450	Швеллер	2	2	2	2	2	2	2		
7		Стержень, Круг $\frac{\text{В8ГОСТ2590-71}}{\text{Ст3ГпсГОСТ 535-79}}$									
		$\ell = 150$	39	42	45	48	51	54	57	0,06	
		Стандартные изделия									
8		Шайба 12 ГОСТ 11371-78	8	8	8	8	8	8	8		
9		Шайба 12 ГОСТ 6402-70	8	8	8	8	8	8	8		
		Материалы									
10		Уголок $\frac{\text{Б40х40х4ГОСТ8509-86}}{\text{Ст3ГпсГОСТ535-79}}$	117,9	126,9	135,9	144,9	153,9	162,9	171,9		м

Инв. N 20-166.223

Разрез 2-2

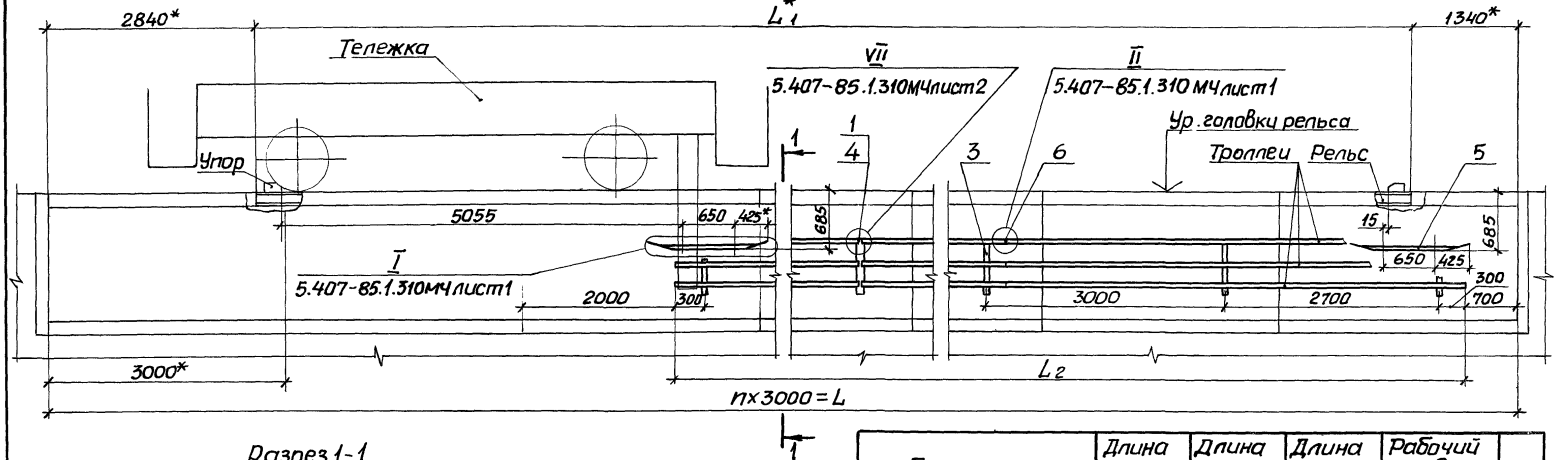

Разрез 1-1

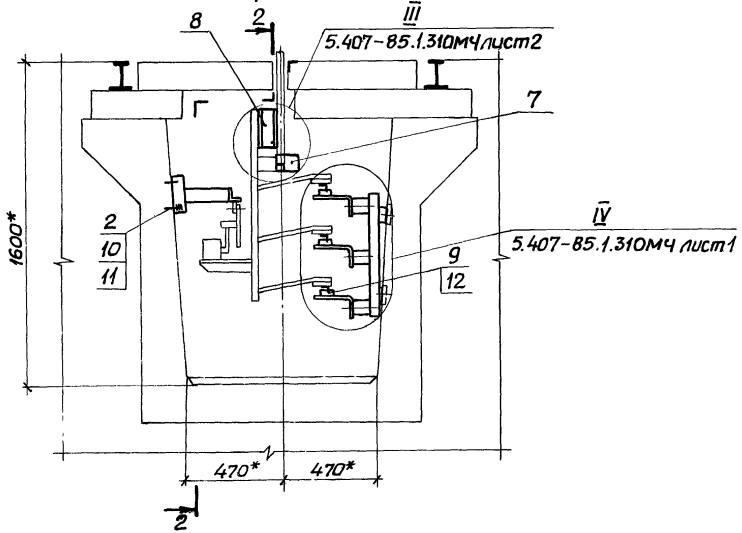

Обозначение	Длина канала L_1, м	Длина рельса L_{1}, м	Длина троллея L_{2}, м	Рабочий ход тележки, м	n
5.407-85.1.190МЧ	69	64,82	60,3	59,9	23
-01	72	67,82	63,3	62,9	24
02	75	70,82	66,3	65,9	25
-03	78	73,82	69,3	68,9	26
-04	81	76,82	72,3	71,9	27
-05	84	79,82	75,3	74,9	28

1* Размеры для справок.

2. Троллеи жестко закрепить на кронштейне посередине каждой секции.

3. Места подвода питания определяется по проекту.

Нач.отд.	Тюрин		
Н.контр.	Тычинин		
ГИП	Тычинин		11.87г.
Рук.гр.	Курган		

5.407-85.1.190МЧ

Троллейный токоподвод для тележки грузоподъемностью 80т (управление с тележки). Монтажный чертеж

Стадия	Лист	Листов
Р	1	3

УГППКИ ТЯЖПРОМЭЛЕКТРОПРОЕКТ ХАРЬКОВ

Инв.№ подл. | Подпись и дата | Взам. инв.№

Марка, поз.	Обозначение	Наименование	Кол. на испол. 5.407-85.1.190МЧ						Масса ед., кг	Примечание
			–	01	02	03	04	05		
		Изделия заводов ГЗМ и ЧГЗМ								
1		Компенсатор У1008 У2								
		ТУ36-653-82	3	3	3	3	3	3		
2		Дюбель У663 У3								
		ТУ36-941-79	8	8	8	8	8	8		
		Конструкции								
3	5.407-85.1.320	Кронштейн	20	21	22	23	24	25		
4	5.407-85.1.340	Кронштейн	1	1	1	1	1	1		
5	5.407-85.1.360	Линейка	2	2	2	2	2	2		
		Детали								
6	5.407-85.1.430	Уголок	30	30	33	33	36	36		
7	5.407-85.1.440	Козырек	1	1	1	1	1	1		

Инв.№ подл.	Подпись и дата	Взам. инв.№

Марка, поз.	Обозначение	Наименование	Кол. на испол. 5.407-85.1.190МЧ						Масса ед., кг	Примечание
			–	01	02	03	04	05		
8	5.407-85.1.450	Швеллер	2	2	2	2	2	2		
9		Стержень,								
		круг $\frac{\text{В Вгост 2590-71}}{\text{Ст3Гпс ГОСТ 535-79}}$								
		$\ell = 150$	60	63	66	69	72	75	0,06	
		Стандартные изделия								
10		Шайба 12 ГОСТ 11371-78	8	8	8	8	8	8		
11		Шайба 12 ГОСТ 6402-70	8	8	8	8	8	8		
		Материалы								
12		Уголок $\frac{\text{Б 40×40×4 ГОСТ 8509-86}}{\text{Ст3Гпс ГОСТ 535-79}}$	180,9	189,9	198,9	207,9	216,9	225,9		м

Разрез 2-2

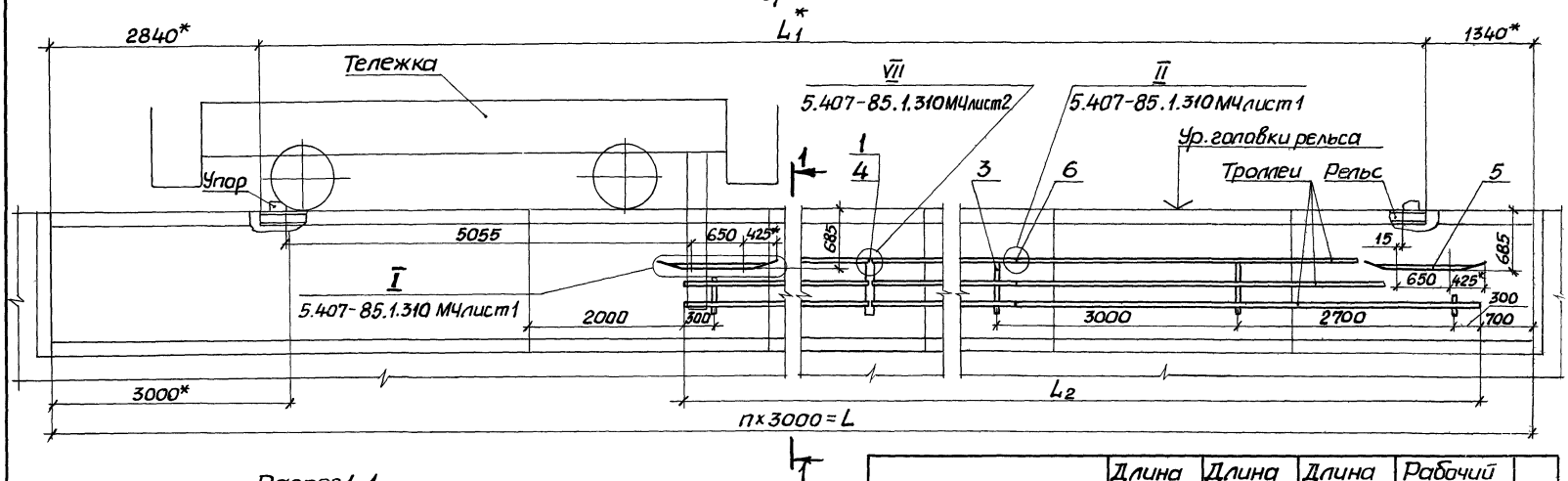

Разрез 1-1

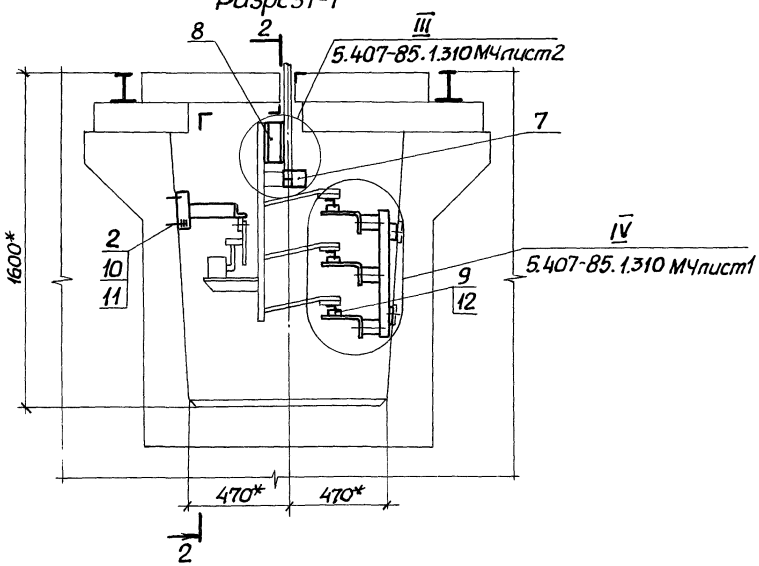

Обозначение	Длина канала L_1, м	Длина рельса $L_{1,1}$, м	Длина троллея L_2, м	Рабочий ход тележки, м	n
5.407-85.1.200МЧ	87	82,82	78,3	77,9	29
-01	90	85,82	81,3	80,9	30
-02	93	88,82	84,3	83,9	31
-03	96	91,82	87,3	86,9	32
-04	99	94,82	90,3	89,9	33

1.* Размеры для справок

2. Троллеи жестко закрепить на кронштейне посередине каждой секции.

3. Место подвода питания определяется по проекту.

Нач.отд.	Тюрин		
Н.контр.	Тычинин		11.87
ГИП	Тычинин		
Рук.гр.	Курган		

5.407-85.1.200МЧ

Тролдейный токоподвод для тележки грузоподъемностью 80т (управление с тележки). Монтажный чертеж

Стадия	Лист	Листов
Р	1	3

УГППКИ ТЯЖПРОМЭЛЕКТРОПРОЕКТ ХАРЬКОВ

Инв.№ подл. | Подпись и дата | Взам.инв.№

Марка, поз.	Обозначение	Наименование	Кол. на испол. 5.407-85.1.200МЧ					Масса ед. кг	Примечание
			—	01	02	03	04		
		Изделия завода р ГЭМ и УГЭМ							
1		Компенсатор У100 8У2							
		ТУ 36-653-88	3	3	3	3	3		
2		Дюбель У6 6 3 У3							
		ТУ 36-941-79	8	8	8	8	8		
		Конструкции							
3	5.407-85.1.320	Кронштейн	26	27	28	29	30		
4	5.407-85.1.340	Кронштейн	1	1	1	1	1		
5	5.407-85.1.360	Линейка	2	2	2	2	2		
		Детали							
6	5.407-85.1.430	Уголок	39	39	42	42	45		
7	5.407-85.1.440	Козырек	1	1	1	1	1		

Марка, поз.	Обозначение	Наименование	Кол. на испол. 5.407-85.1.200МЧ					Масса ед. кг	Примечание
			—	01	02	03	04		
8	5.407-85.1.450	Швеллер	2	2	2	2	2		
9		Стержень,							
		Круг В8 ГОСТ 2590-71 / Ст3Гпс ГОСТ 535-79							
		ℓ = 150	78	81	84	87	90	0,06	
		Стандартные изделия							
10		Шайба 12 ГОСТ 11371-78	8	8	8	8	8		
11		Шайба 12 ГОСТ 6402-70	8	8	8	8	8		
		Материалы							
12		Уголок Б40х40х4 ГОСТ 8509-86 / Ст3Гпс ГОСТ 535-79							
			2344	2439	2529	2619	2709		м

Разрез 2-2

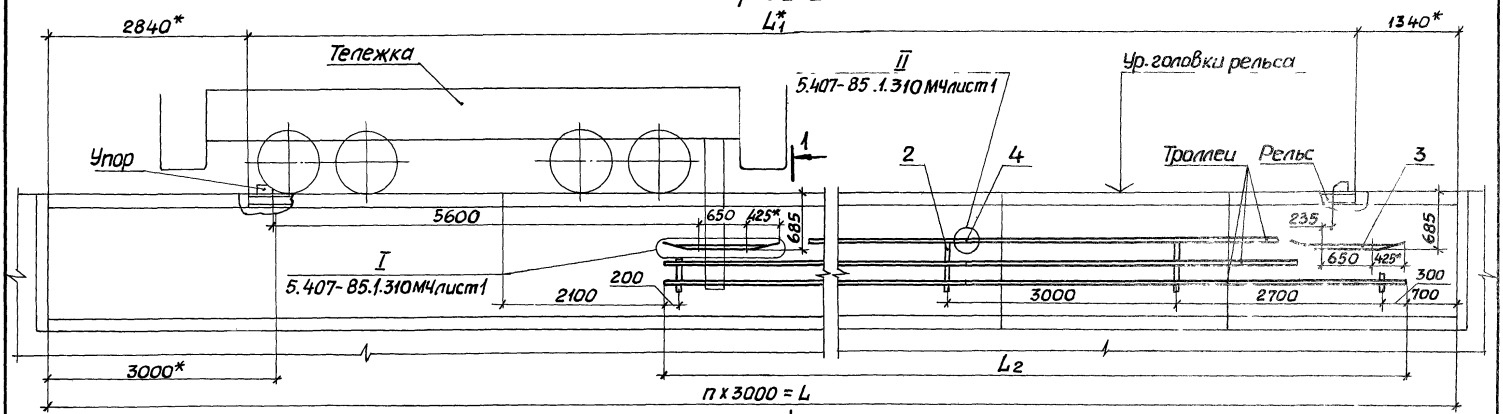

Разрез 1-1

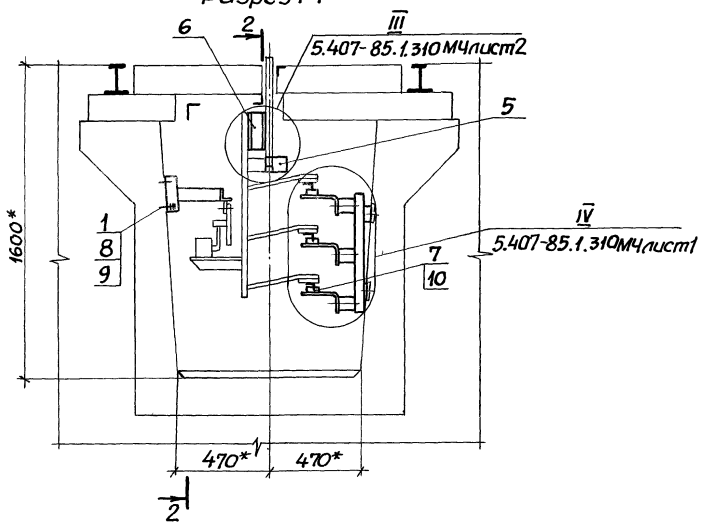

Обозначение	Длина канала L, м	Длина рельса L_1, м	Длина троллея L_2, м	Рабочий ход тележки, м	n
5.407-85.1.210МЧ	30	25,82	21,2	20,1	10
-01	33	28,82	24,2	23,1	11
-02	36	31,82	27,2	26,1	12
-03	39	34,82	30,2	29,1	13
-04	42	37,82	33,2	32,1	14
-05	45	40,82	36,2	35,1	15

1.* Размеры для справок.

2. Троллеи, посередине их длины, должны быть жестко закреплены на кронштейне.

3. Место подвода питания определяется по проекту.

Нач.отд.	Тюрин		
Н.контр.	Тычинин		11.87
ГИП	Тычинин		
Рук.гр.	Курган		

5.407-85.1.210МЧ

Троллейный токоподвод для тележек грузоподъемностью 100 и 125кг (управление с тележки). Монтажный чертеж

Стадия	Лист	Листов
Р	1	3

УГППКИ ТЯЖПРОМЭЛЕКТРОПРОЕКТ ХАРЬКОВ

Инв.№ подл. | Подпись и дата | Взам.инв.№

Марка, поз.	Обозначение	Наименование	Кол. на исполн. 5.407-85.1.210МЧ –	01	02	03	04	05	Масса ед, кг	Примечание
		Изделия заводов ГЭМ и УГЗМ								
1		Дюбель У663 УЗ ТУ36-941-79	8	8	8	8	8	8		
		Конструкции								
2	5.407-85.1.320	Кронштейн	8	9	10	11	12	13		
3	5.407-85.1.360	Линейка	2	2	2	2	2	2		
		Детали								
4	5.407-85.1.430	Уголок	9	12	12	15	15	18		
5	5.407-85.1.440	Козырек	1	1	1	1	1	1		

Инв. № подл. | Подпись и дата | Взам. инв. №

Марка, поз.	Обозначение	Наименование	Кол. на исполн. 5.407-85.1.210МЧ –	01	02	03	04	05	Масса ед, кг	Примечание
6	5.407-85.1.450	Швеллер	2	2	2	2	2	2		
7		Стержень, круг В8 ГОСТ 2590-71 / Ст3 Гпс ГОСТ 535-79								
		ℓ = 150	21	24	27	30	33	35	0,06	
		Стандартные изделия								
8		Шайба 12 ГОСТ 11371-78	8	8	8	8	8	8		
9		Шайба 12 ГОСТ 6402-70	8	8	8	8	8	8		
		Материалы								
10		Уголок 40х40х4 ГОСТ 8509-86 / Ст3 Гпс ГОСТ 535-79	63,6	72,6	81,6	90,6	99,6	108,6		м

Разрез 2-2

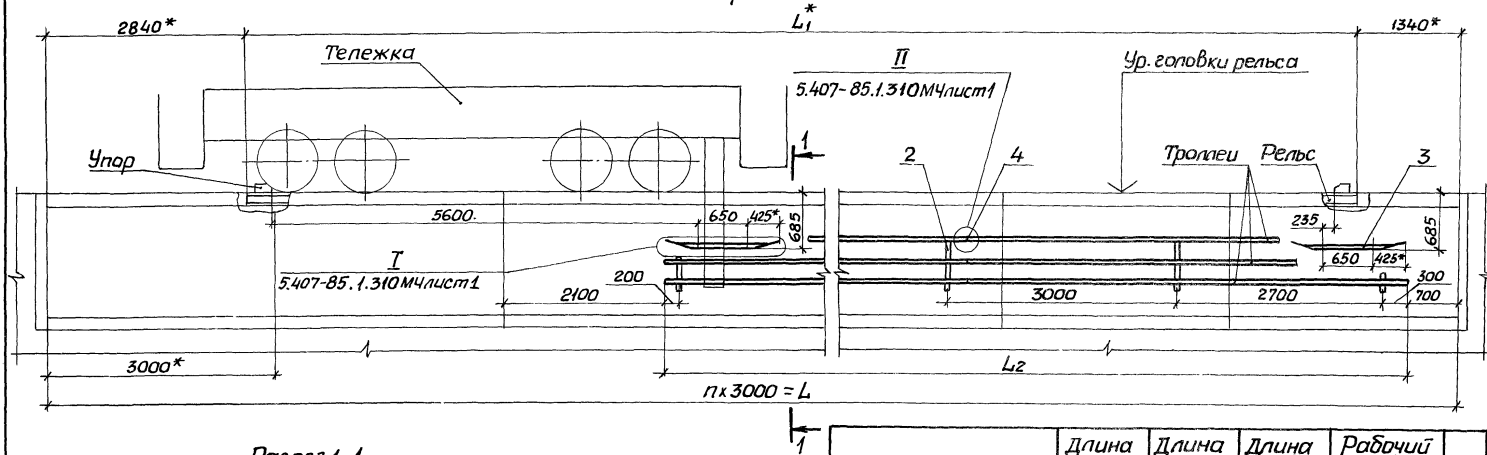

Разрез 1-1

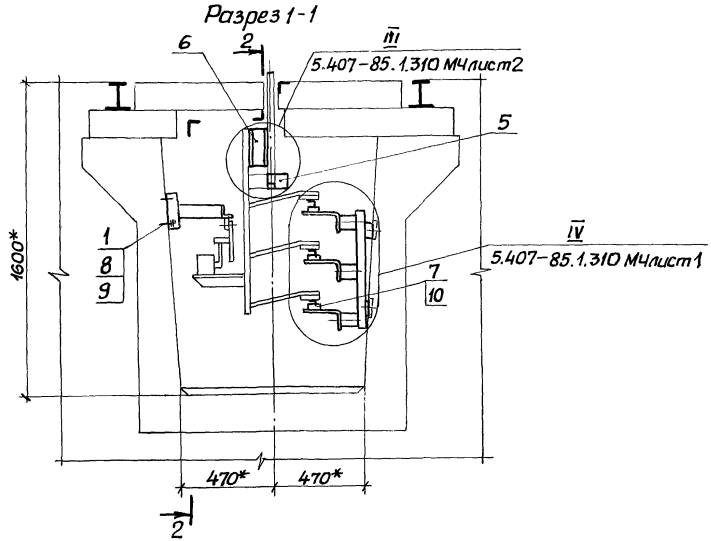

Обозначение	Длина канала L, м	Длина рельса L1, м	Длина троллея L2, м	Рабочий ход тележки, м	n
5.407-85.1.220 МЧ	48	43,82	39,2	38,1	16
-01	51	46,82	42,2	41,1	17
-02	54	49,82	45,2	44,1	18
-03	57	52,82	48,2	47,1	19
-04	60	55,82	51,2	50,1	20
-05	63	58,82	54,2	53,1	21
-06	66	61,82	57,2	56,1	22

1.* Размеры для справок.

2. Троллеи, посередине их длины, должны быть жестко закреплены на кронштейне.

3. Место подвода питания определяется по проекту.

Нач.отд.	Тюрин		
Н.контр.	Тычинин		
ГИП	Тычинин		11.94
Рук.гр.	Курган		

5.407-85.1.220МЧ

Троллейный токоподвод для тележек грузоподъемностью 100 и 125т (управление с тележки). Монтажный чертеж

Стадия	Лист	Листов
Р	1	3

УГППКИ ТЯЖПРОМЭЛЕКТРОПРОЕКТ ХАРЬКОВ

Инв.№подл. | Подпись и дата | Взам.инв.№

Марка, поз.	Обозначение	Наименование	Кол. на исполн. 5.407-85.1.220МЧ							Масса ед., кг	Примечание
			—	01	02	03	04	05	06		
		Изделия заводов ГЭМ и УГЭМ									
1		Дюбель У663 У3									
		ТУ36-941-79	8	8	8	8	8	8	8		
		Конструкции									
2	5.407-85.1.320	Кронштейн	14	15	16	17	18	19	20		
3	5.407-85.1.360	Линейка	2	2	2	2	2	2	2		
		Детали									
4	5.407-85.1.430	Уголок	18	21	21	24	24	27	27		
5	5.407-85.1.440	Козырек	1	1	1	1	1	1	1		

5.407-85.1.220МЧ Лист 2

Копировал Ладя Формат А4

Инв.№ подл.	Подпись и дата	Взам. инв.№

Марка, поз.	Обозначение	Наименование	Кол. на исполн. 5.407-85.1.220МЧ							Масса ед., кг	Примечание
			—	01	02	03	04	05	06		
6	5.407-85.1.450	Швеллер	2	2	2	2	2	2	2		
7		Стержень,									
		Круг В8ГОСТ2590-71 / Ст3ГпсГОСТ535-79									
		ℓ=150	39	42	45	48	51	54	57	0,06	
		Стандартные изделия									
8		Шайба 12 ГОСТ 11371-78	8	8	8	8	8	8	8		
9		Шайба 12 ГОСТ 6402-70	8	8	8	8	8	8	8		
		Материалы									
10		Уголок Б40×40×4ГОСТ8509-86 / Ст3ГпсГОСТ535-79									
			117,6	126,6	135,6	144,6	153,6	162,6	171,6		М

5.407-85.1.220МЧ Лист 3

Копировал Ладя Формат А4

Разрез 2-2

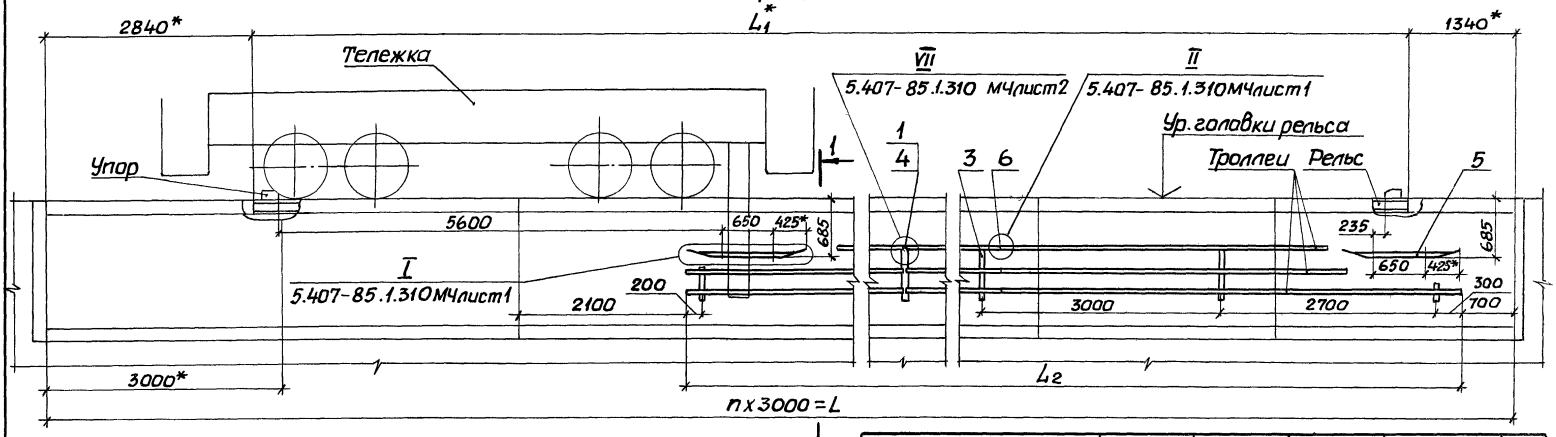

Разрез 1-1

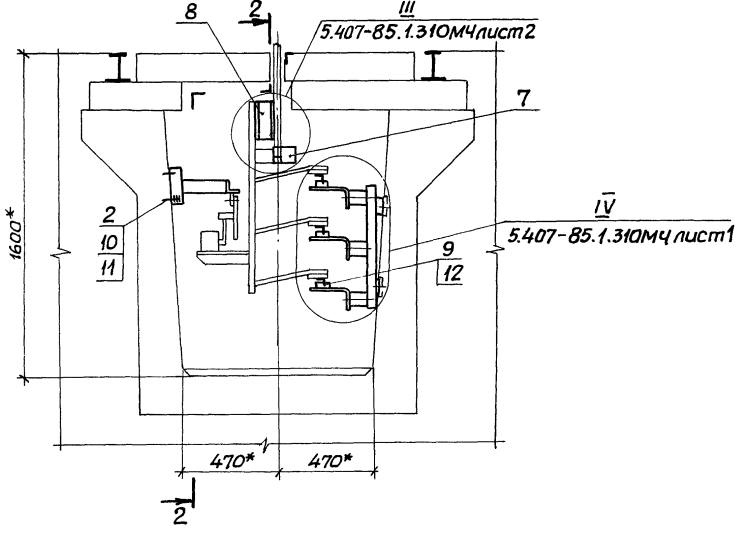

Обозначение	Длина канала L, м	Длина рельса L_1, м	Длина троллея L_2, м	Рабочий ход тележки, м	n
5.407-85.1.230МЧ	69	64,82	60,2	59,1	23
-01	72	67,82	63,2	62,1	24
-02	75	70,82	66,2	65,1	25
-03	78	73,82	69,2	68,1	26
-04	81	76,82	72,2	71,1	27
-05	84	79,82	75,2	74,1	28

1.* Размеры для справок.

2. Троллеи жестко закрепить на кронштейне посередине каждой секции.

3. Место подвода питания определяется по проекту.

Нач.отд.	Тюрин			5.407-85.1.230МЧ
Н.контр.	Тычинин			Троллейный токоподвод для тележек грузоподъемностью 100 и 125т (управление с тележки). Монтажный чертеж
ГИП	Тычинин		11.87г	Стадия: Р; Лист: 1; Листов: 3
Рук.гр.	Курган			УГППКИ ТЯЖПРОМЭЛЕКТРОПРОЕКТ ХАРЬКОВ

Инв.N подл. | Подпись и дата | Взам.инв.N

22794-02 50

Копировал Ладий

Формат А3

Марка, поз.	Обозначение	Наименование	Кол. на исполн. 5.407-85.1.230МЧ						Масса ед., кг	Примечание
			—	01	02	03	04	05		
		Изделия заводов ГЭМ и УГЭМ								
1		Компенсатор У1008 У2								
		ТУ36-653-82	3	3	3	3	3	3		
2		Дюбель У663 У3								
		ТУ36-941-79	8	8	8	8	8	8		
		Конструкции								
3	5.407-85.1.320	Кронштейн	20	21	22	23	24	25		
4	5.407-85.1.340	Кронштейн	1	1	1	1	1	1		
5	5.407-85.1.360	Линейка	2	2	2	2	2	2		
		Детали								
6	5.407-85.1.430	Уголок	30	30	33	33	36	36		
7	5.407-85.1.440	Козырек	1	1	1	1	1	1		

Инв. № подл. | Подпись и дата | Взам. инв. №

Марка, поз.	Обозначение	Наименование	Кол. на исполн. 5.407-85.1.230МЧ						Масса ед., кг	Примечание
			—	01	02	03	04	05		
8	5.407-85.1.450	Швеллер	2	2	2	2	2	2		
9		Стержень,								
		Круг $\frac{\text{В ВГОСТ2590-71}}{\text{Ст3ГпсГОСТ535-79}}$								
		$\ell = 150$	60	63	66	69	72	75	0,06	
		Стандартные изделия								
10		Шайба 12 ГОСТ 11371-78	8	8	8	8	8	8		
11		Шайба 12 ГОСТ 6402-70	8	8	8	8	8	8		
		Материалы								
12		Уголок $\frac{\text{Б40×40×4 ГОСТ 8509-86}}{\text{Ст3ГпсГОСТ 535-79}}$	180,6	189,6	198,6	207,6	216,6	225,6		м

Разрез 2-2

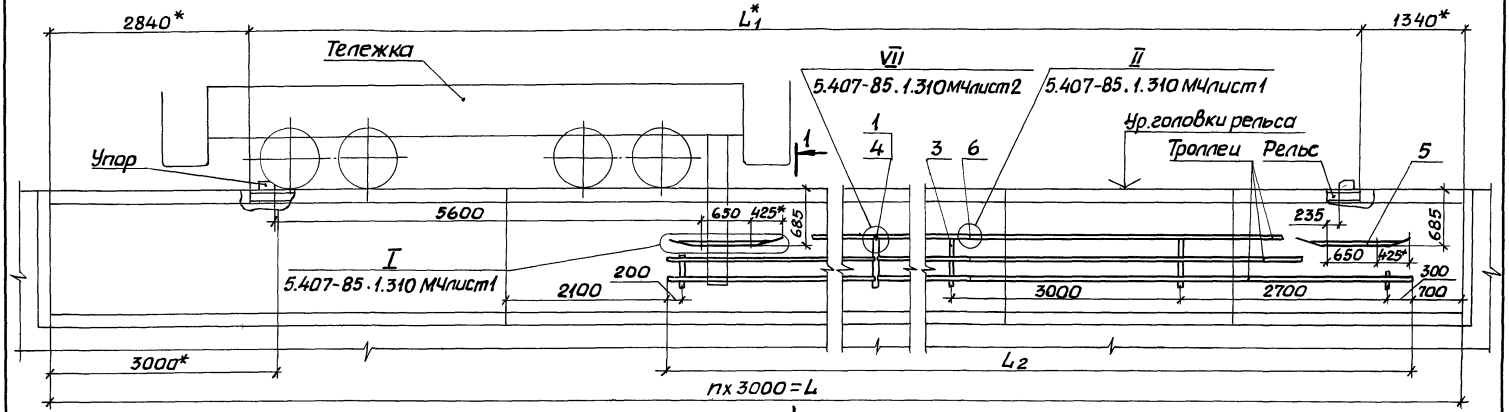

Разрез 1-1

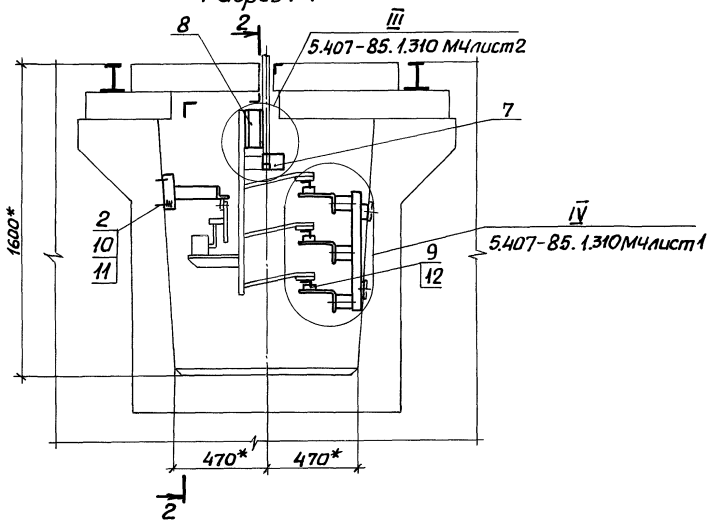

Обозначение	Длина канала L_1, м	Длина рельса L_1, м	Длина троллея L_2 м	Рабочий ход тележки, м	n
5.407-85.1.240МЧ	87	82,82	78,2	77,1	29
-01	90	85,82	81,2	80,1	30
-02	93	88,82	84,2	83,1	31
-03	96	91,82	87,2	86,1	32
-04	99	94,82	90,2	89,1	33

1.* Размеры для справок.

2. Троллеи жестко закрепить на кронштейне посередине каждой секции.

3. Место подвода питания определяется по проекту.

				5.407-85.1.240МЧ		
Нач.отд.	Тюрин			Троллейный токоподвод для тележек грузоподъемностью 100 и 125т (управление с тележки). Монтажный чертеж	Стадия	Лист	Листов
Н.контр.	Тычинин				Р	1	3
ГИП	Тычинин		11.87г		УГППКИ ТЯЖПРОМЭЛЕКТРОПРОЕКТ ХАРЬКОВ		
Рук.гр.	Курган						

Инв.N подл. | Подпись и дата | Взам.инв.N

22794-02 52

Копировал Лаф Формат А3

Марка, поз.	Обозначение	Наименование	Кол. на испол. 5.407-85.1.240МЧ							Масса ед. кг	Примечание
			—	01	02	03	04				
		Изделия заводов ГЗМ и УЭМ									
1		Компенсатор У1008 Уг									
		ТУ36-653-82	3	3	3	3	3				
2		Дюбель У663У3									
		ТУ36-941-79	8	8	8	8	8				
		Конструкции									
3	5.407-85.1.320	Кронштейн	26	27	28	29	30				
4	5.407-85.1.340	Кронштейн	1	1	1	1	1				
5	5.407-85.1.360	Линейка	2	2	2	2	2				
		Детали									
6	5.407-85.1.430	Уголок	39	39	42	42	45				
7	5.407-85.1.440	Козырек	1	1	1	1	1				

Инв.№подл. | Подпись и дата | Взам.инв.№

Марка, поз.	Обозначение	Наименование	Кол. на испол. 5.407-85.1.240МЧ							Масса ед. кг	Примечание
			—	01	02	03	04				
8	5.407-85.1.450	Швеллер	2	2	2	2	2				
9		Стержень									
		Круг $\frac{\text{В ГОСТ 2590-71}}{\text{Ст3Гпс ГОСТ 535-79}}$									
		ℓ=150	78	81	84	87	90			0,06	
		Стандартные изделия									
10		Шайба 12 ГОСТ 11371-78	8	8	8	8	8				
11		Шайба 12 ГОСТ 6402-70	8	8	8	8	8				
		Материалы									
12		Уголок $\frac{\text{Б 40×40×4 ГОСТ 8509-86}}{\text{Ст3Гпс ГОСТ 535-79}}$	234,6	243,6	252,6	261,6	270,6				м

Разрез 2-2

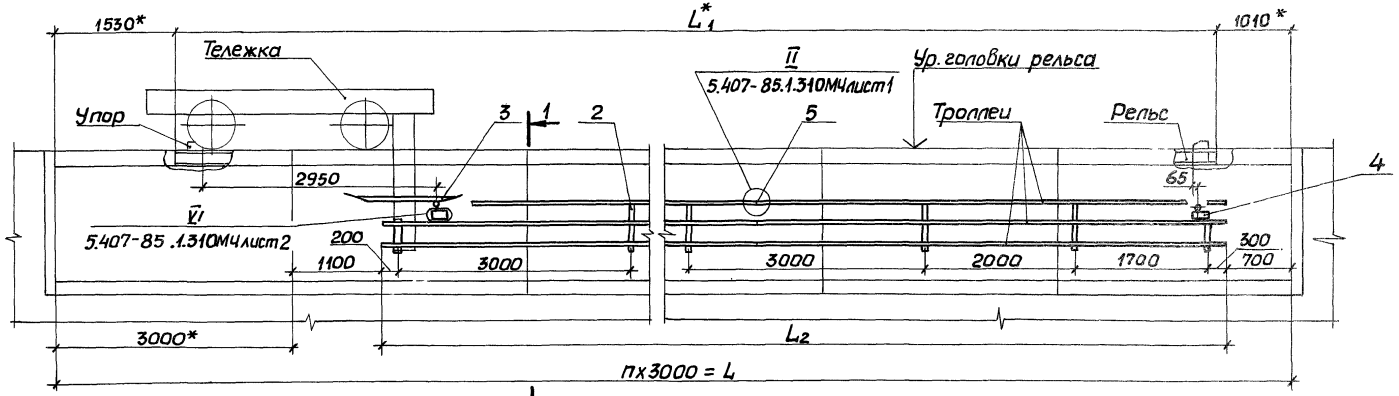

Разрез 1-1

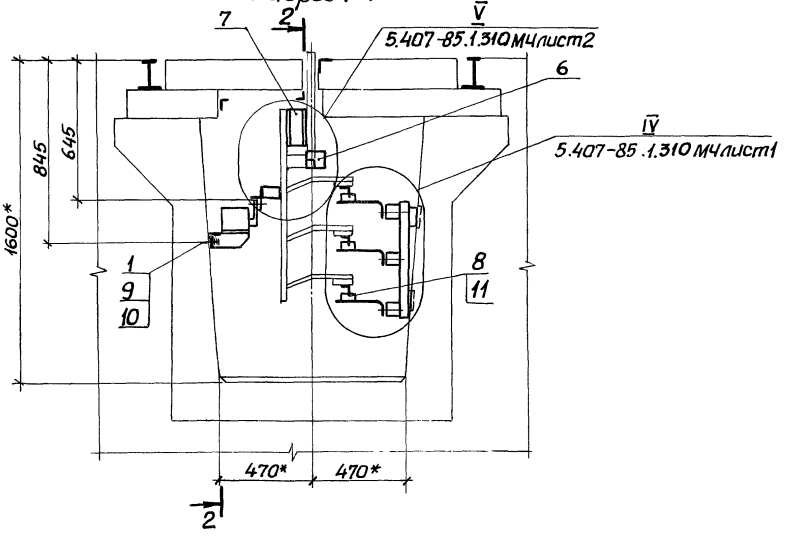

Обозначение	Длина канала L, м	Длина рельса L_1, м	Длина троллея L_2, м	Рабочий ход тележки, м	n
5.407-85.1.250МЧ	12	9,46	7,2	6,7	4
-01	15	12,46	10,2	9,7	5
-02	18	15,46	13,2	12,7	6
-03	21	18,46	16,2	15,7	7
-04	24	21,46	19,2	18,7	8
-05	27	24,46	22,2	21,7	9
-06	30	27,46	25,2	24,7	10
-07	33	30,46	28,2	27,7	11

1*Размеры для справок.

2. Троллеи, посередине их длины, должны быть жестко закреплены на кронштейне.

3. Место подвода питания определяется по проекту.

				5.407-85.1.250МЧ			
Нач.отд.	Тюрин			Троллейный токоподвод для тележки грузоподъемностью 5 т (дистанционное управление). Монтажный чертеж	Стадия	Лист	Листов
Н.контр	Тычинин				Р	1	3
ГИП	Тычинин		11.84		УГППКИ ТЯЖПРОМЭЛЕКТРОПРОЕКТ ХАРЬКОВ		
Рук.гр.	Курган						

Инв.№ подл. | Подпись и дата | Взам.инв.№

Марка, поз.	Обозначение	Наименование	Кол. на исполн. 5.407-85.1.250МЧ								Масса ед., кг	Примечание
			–	01	02	03	04	05	06	07		
		Изделия заводов ГЭМиУЭМ										
1		Дюбель У663У3 ТУ36-941-79	4	4	4	4	4	4	4	4		
		Конструкции										
2	5.407-85.1.320	Кронштейн	4	5	6	7	8	9	10	11		
3	5.407-85.1.370	Линейка	1	1	1	1	1	1	1	1		
4	5.407-85.1.380	Отключающее устройство	2	2	2	2	2	2	2	2		
		Детали										
5	5.407-85.1.430	Уголок	3	3	6	6	9	9	12	12		
6	5.407-85.1.440	Козырек	1	1	1	1	1	1	1	1		

Инв.№ подл. | Подпись и дата | Взам.инв.№

Марка, поз.	Обозначение	Наименование	Кол. на исполн. 5.407-85.1.250МЧ								Масса ед., кг	Примечание
			–	01	02	03	04	05	06	07		
7	5.407-85.1.450	Швеллер	2	2	2	2	2	2	2	2		
8		Стержень, Круг $\frac{В8 ГОСТ 2590-71}{Ст3Гпс ГОСТ 535-79}$										
		$\ell = 150$	9	12	15	18	21	24	27	30	0,06	
		Стандартные изделия										
9		Шайба 12 ГОСТ 11371-78	4	4	4	4	4	4	4	4		
10		Шайба 12 ГОСТ 6402-70	4	4	4	4	4	4	4	4		
		Материалы										
11		Уголок $\frac{50\times40\times4 ГОСТ 8509-86}{Ст3Гпс ГОСТ 535-79}$	21,6	30,6	39,6	48,6	57,6	66,6	75,6	84,6		м

Разрез 2-2

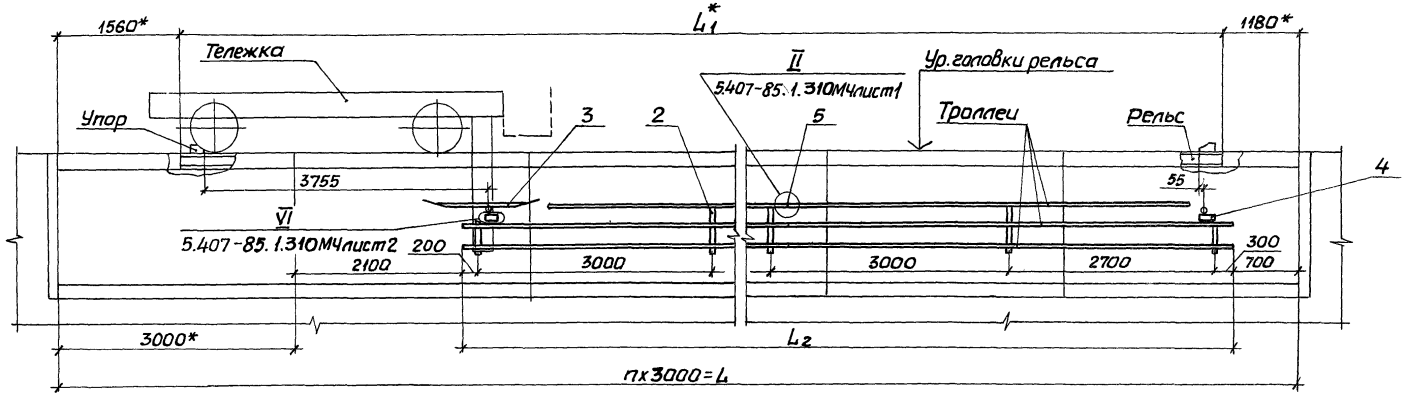

Разрез 1-1

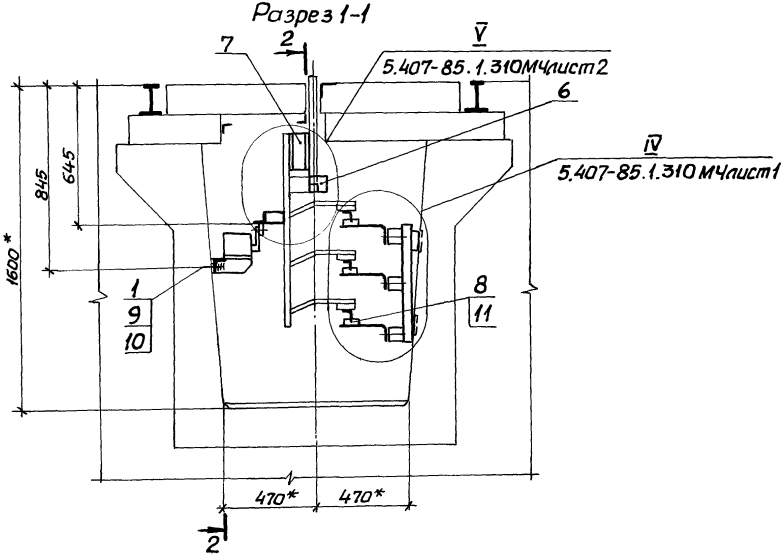

Обозначение	Длина канала L_1, м	Длина рельса L_1, м	Длина троллея L_2, м	Рабочий ход тележки, м	n
5.407-85.1.260МЧ	12	9,26	6,2	5,7	4
-01	15	12,26	9,2	8,7	5
-02	18	15,26	12,2	11,7	6
-03	21	18,26	15,2	14,7	7
-04	24	21,26	18,2	17,7	8
-05	27	24,26	21,2	20,7	9
-06	30	27,26	24,2	23,7	10
-07	33	30,26	27,2	26,7	11

1.* Размеры для справок.

2. Троллеи, посередине их длины, должны быть жестко закреплены на кронштейне.

3. Место подвода питания определяется по проекту.

				5.407-85.1.260МЧ		
Нач.отд.	Тюрин			Троллейный токоподвод для тележек грузоподъемностью 10 и 20т (дистанционное управление) Монтажный чертеж	Стадия	Лист	Листов
Н.контр.	Тычинин				Р	1	3
ГИП	Тычинин		11.87		УГППКИ ТЯЖПРОМЭЛЕКТРОПРОЕКТ ХАРЬКОВ		
Рук.гр.	Курган						

22794-02 56

Копировал

Инв.№ подл. | Подпись и дата | Взам. инв.№

Марка, поз.	Обозначение	Наименование	Кол. на исполн. 5.407-85.1.260МЧ								Масса ед., кг	Примечание
			–	01	02	03	04	05	06	07		
		Изделия заводов ГЭМ и УГЭМ										
1		Дюбель У663У3 ТУ36-941-79	4	4	4	4	4	4	4	4		
		Конструкции										
2	5.407-85.1.320	Кронштейн	3	4	5	6	7	8	9	10		
3	5.407-85.1.370	Линейка	1	1	1	1	1	1	1	1		
4	5.407-85.1.380	Отключающее устройство	2	2	2	2	2	2	2	2		
		Детали										
5	5.407-85.1.430	Уголок	3	3	6	6	9	9	12	12		
6	5.407-85.1.440	Козырек	1	1	1	1	1	1	1	1		

Инв.№ подл. | Подпись и дата | Взам. инв.№

Марка, поз.	Обозначение	Наименование	Кол. на исполн. 5.407-85.1.260МЧ								Масса ед., кг	Примечание
			–	01	02	03	04	05	06	07		
7	5.407-85.1.450	Швеллер	2	2	2	2	2	2	2	2		
8		Стержень, круг В8 ГОСТ 2590-71 / Ст3Гпс ГОСТ 535-79										
		ℓ = 150	6	9	12	15	18	21	24	27	0,06	
		Стандартные изделия										
9		Шайба 12 ГОСТ 11371-78	4	4	4	4	4	4	4	4		
10		Шайба 12 ГОСТ 6402-70	4	4	4	4	4	4	4	4		
		Материалы										
11		Уголок 40×40×4 ГОСТ 8509-86 / Ст3Гпс ГОСТ 535-79	18,6	27,6	36,6	45,6	54,6	63,6	72,6	81,6		м

Разрез 2-2

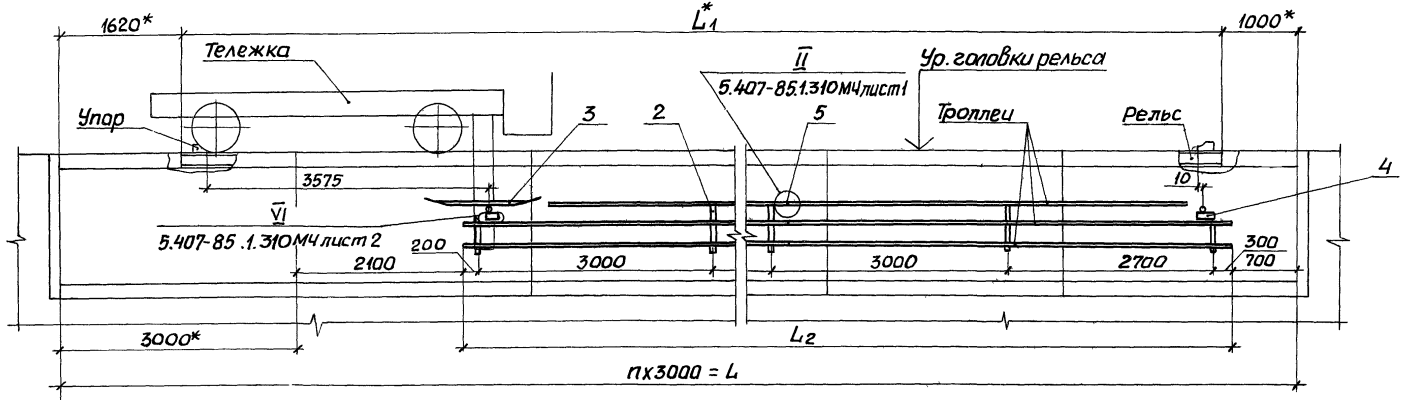

Разрез 1-1

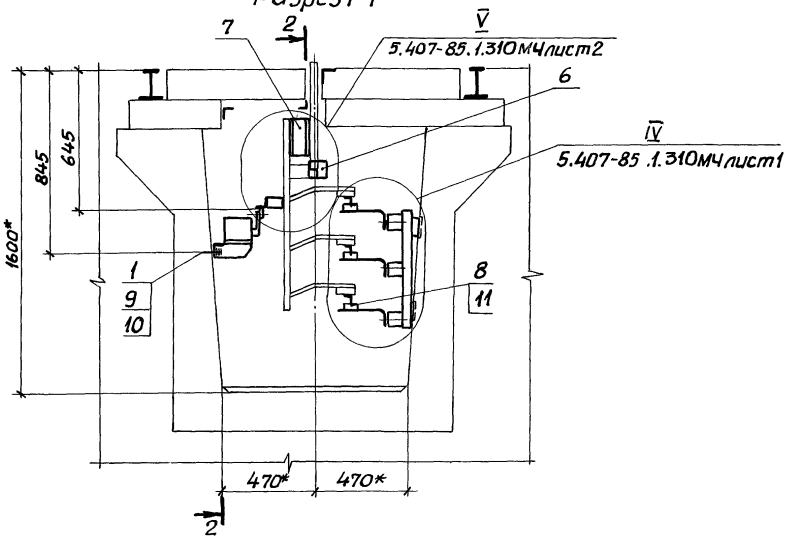

Обозначение	Длина канала L_1, м	Длина рельса L_1, м	Длина троллея L_2, м	Рабочий ход тележки, м	n
5.407-85 .1.270МЧ	12	9,38	6,2	5,7	4
-01	15	12,38	9,2	8,7	5
-02	18	15,38	12,2	11,7	6
-03	21	18,38	15,2	14,7	7
-04	24	21,38	18,2	17,7	8
-05	27	24,38	21,2	20,7	9
-06	30	27,38	24,2	23,7	10
-07	33	30,38	27,2	26,7	11

1.*Размеры для справок.

2. Троллеи, посередине их длины, должны быть жестко закреплены на кронштейне.

3. Место подвода питания определяется по проекту.

Нач. отд	Тюрин		
Н.контр.	Тычинин		
ГИП	Тычинин		11.84
Рук. гр.	Курган		
Инж.	Бреславец		

5.407-85.1.270МЧ

Троллейный токоподвод для тележки грузоподъемностью 32 т (дистанционное управление). Монтажный чертеж

Стадия	Лист	Листов
Р	1	3

УГППКИ ТЯЖПРОМЭЛЕКТРОПРОЕКТ ХАРЬКОВ

Инв.№ подл. | Подпись и дата | Взам.инв.№

Марка, поз.	Обозначение	Наименование	Кол. на испол. 5.407-85.1.270МЧ —	01	02	03	04	05	06	07	Масса ед., кг	Примечание
		Изделия заводов ГЭМ и УГЭМ										
1		Дюбель У663 У3 ТУ36-941-79	4	4	4	4	4	4	4	4		
		Конструкции										
2	5.407-85.1.320	Кронштейн	3	4	5	6	7	8	9	10		
3	5.407-85.1.370	Линейка	1	1	1	1	1	1	1	1		
4	5.407-85.1.380	Отключающее устройство	2	2	2	2	2	2	2	2		
		Детали										
5	5.407-85.1.430	Уголок	3	3	6	6	9	9	12	12		
6	5.407-85.1.440	Козырек	1	1	1	1	1	1	1	1		

Инв.№ подл. | Подпись и дата | Взам. инв.№

Марка, поз.	Обозначение	Наименование	Кол. на испол. 5.407-85.1.270МЧ —	01	02	03	04	05	06	07	Масса ед., кг	Примечание
7	5.407-85.1.450	Швеллер	2	2	2	2	2	2	2	2		
8		Стержень, Круг В8 ГОСТ 2590-71 / Ст3 Гпс ГОСТ 535-79										
		$\ell = 150$	6	9	12	15	18	21	24	27	0,06	
		Стандартные изделия										
9		Шайба 12 ГОСТ 11371-78	4	4	4	4	4	4	4	4		
10		Шайба 12 ГОСТ 6402-70	4	4	4	4	4	4	4	4		
		Материалы										
11		Уголок Б40х40х4 ГОСТ 8509-86 / Ст3 Гпс ГОСТ 535-79	18,6	27,6	36,6	45,6	54,6	63,6	72,6	81,6		м

Разрез 2-2

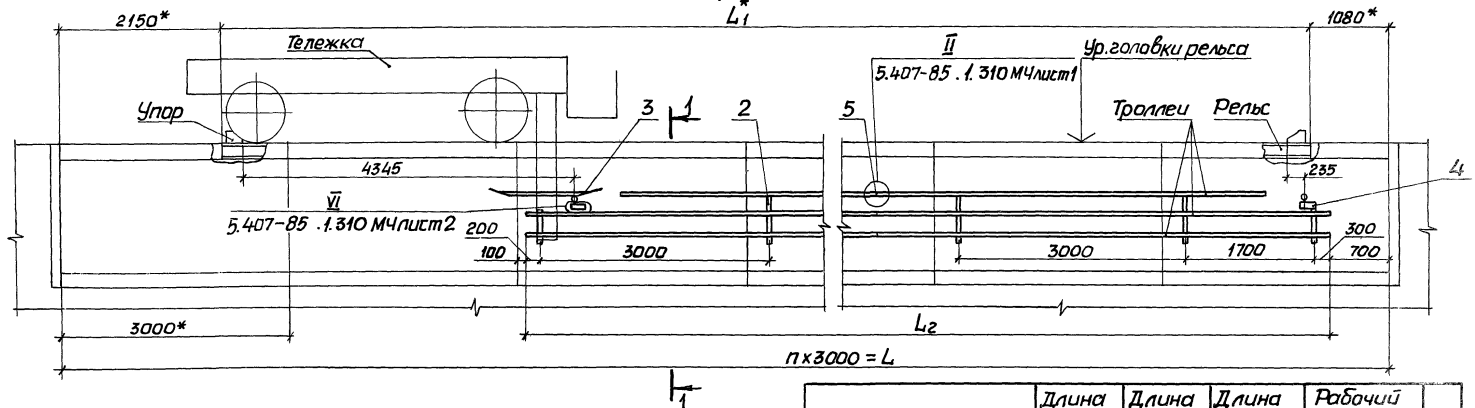

Разрез 1-1

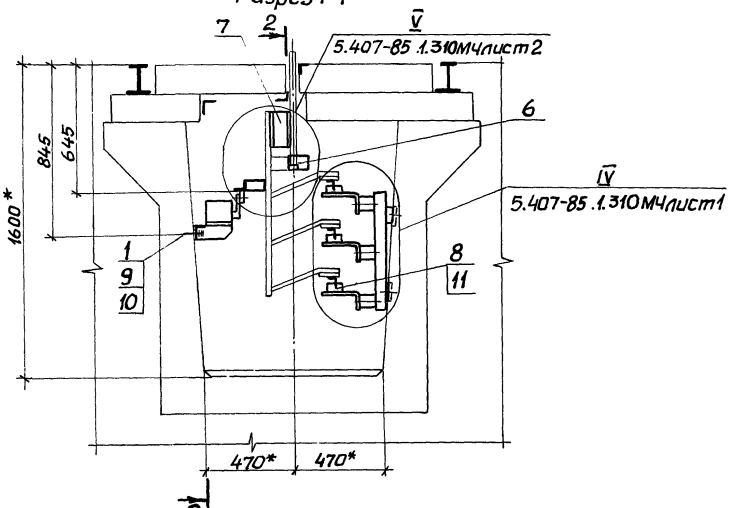

Обозначение	Длина канала L, м	Длина рельса L_1, м	Длина троллея L_2, м	Рабочий ход тележки, м	n
5.407-85 .1.280МЧ	12	8,77	5,2	4,7	4
-01	15	11,77	8,2	7,7	5
-02	18	14,77	11,2	10,7	6
-03	21	17,77	14,2	13,7	7
-04	24	20,77	17,2	16,7	8
-05	27	23,77	20,2	19,7	9
-06	30	26,77	23,2	22,7	10
-07	33	29,77	26,2	25,7	11

1.*Размеры для справок.

2. Троллеи, посередине их длины, должны быть жестко закреплены на кронштейне.

3. Место подвода питания определяется по проекту.

Нач.отд	Тюрин		
Н.контр.	Тычинин		
ГИП	Тычинин		11.87
Рук.гр.	Курган		

5.407-85.1.280МЧ

Троллейный токоподвод для тележек грузоподъемностью 50 и 63т (дистанционное управление). Монтажный чертеж

Стадия	Лист	Листов
Р	1	3

УГППКИ ТЯЖПРОМЭЛЕКТРОПРОЕКТ ХАРЬКОВ

22794-02 60

Инв.№подл. | Подпись и дата | Взам.инв.№

Марка, поз.	Обозначение	Наименование	Кол. на испол. 5.407-85.1. 280МЧ —	01	02	03	04	05	06	07	Масса ед., кг	Примечание
		Изделия заводов ГЭМ и УГЭМ										
1		Дюбель У663 У3 ТУ36-941-79	4	4	4	4	4	4	4	4		
		Конструкции										
2	5.407-85.1.320	Кронштейн	3	4	5	6	7	8	9	10		
3	5.407-85.1.370	Линейка	1	1	1	1	1	1	1	1		
4	5.407-85.1.380	Отключающее устройства	2	2	2	2	2	2	2	2		
		Детали										
5	5.407-85.1.430	Уголок	—	3	3	6	6	9	9	12		
6	5.407-85.1.440	Козырек	1	1	1	1	1	1	1	1		

Инв.N подл. | Подпись и дата | Взам.инв.N

Марка, поз.	Обозначение	Наименование	Кол. на испол. 5.407-85.1. 280МЧ —	01	02	03	04	05	06	07	Масса ед., кг	Примечание
7	5.407-85.1. 450	Швеллер	2	2	2	2	2	2	2	2		
8		Стержень, Круг В8 ГОСТ 2590-71 / Ст3 Гпс ГОСТ 535-79										
		ℓ = 150	6	9	12	15	18	21	24	27	0,06	
		Стандартные изделия										
9		Шайба 12 ГОСТ 11371-78	4	4	4	4	4	4	4	4		
10		Шайба 12 ГОСТ 6402-70	4	4	4	4	4	4	4	4		
		Материалы										
11		Уголок Б 40х40х4 ГОСТ 8509-86 / Ст3 Гпс ГОСТ 535-79	15,6	24,6	33,6	42,6	51,6	60,6	69,6	78,6		м

22794-02 61

Разрез 2-2

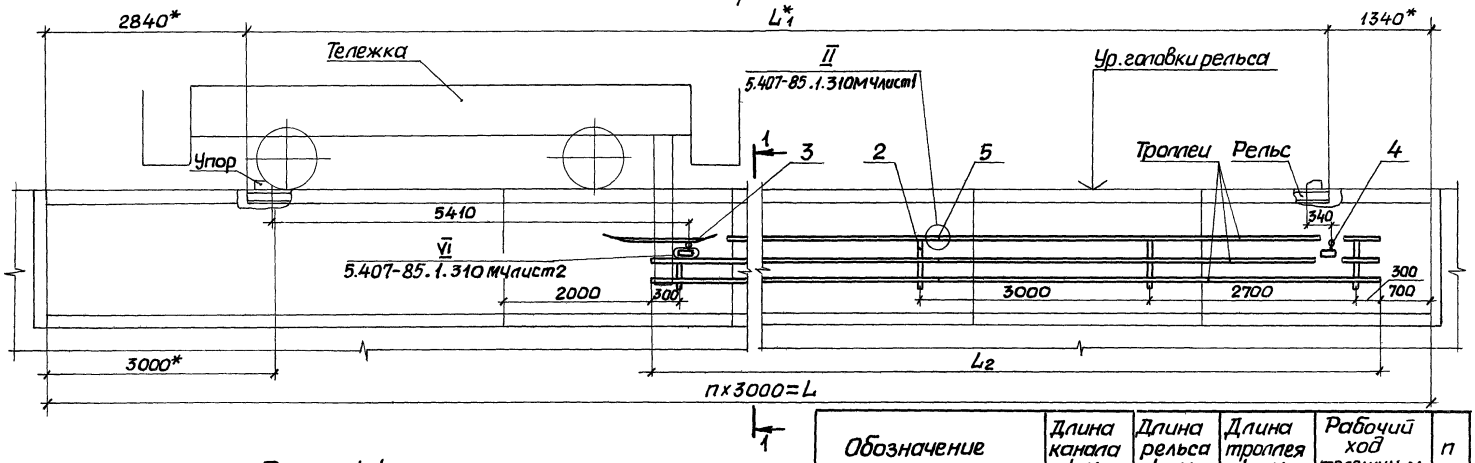

Обозначение	Длина канала L_1, м	Длина рельса $L_{1'}$, м	Длина троллея L_2, м	Рабочий ход тележки, м	n
5.407-85.1.290МЧ	15	10,82	6,3	5,9	5
-01	18	13,82	9,3	8,9	6
-02	21	16,82	12,3	11,9	7
-03	24	19,82	15,3	14,9	8
-04	27	22,82	18,3	17,9	9
-05	30	25,82	21,3	20,9	10
-06	33	28,82	24,3	23,9	11

Разрез 1-1

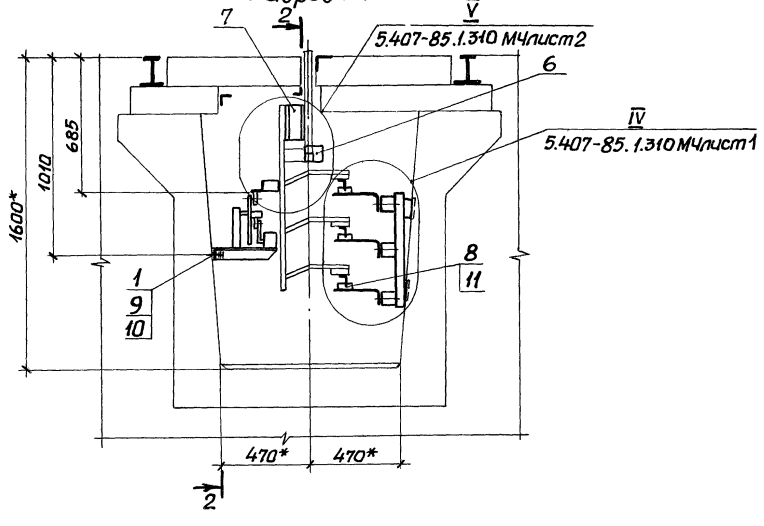

1.*Размеры для справок.

2. Троллеи, посередине их длины, должны быть жестко закреплены на кронштейне.

3. Место подвода питания определяется по проекту.

Нач. отд.	Тюрин			5.407-85.1.290МЧ	
Н. контр.	Тычинин			Троллейный токоподвод для тележки грузоподъемностью 80т (дистанционное управление). Монтажный чертеж.	Стадия: Р; Лист: 1; Листов: 3
ГИП	Тычинин		11.87		
Рук. гр.	Курган				УГППКИ ТЯЖПРОМЭЛЕКТРОПРОЕКТ ХАРЬКОВ

Инв. № подл. | Подпись и дата | Взам. инв. №

Марка, поз.	Обозначение	Наименование	Кол. на испол. 5.407-85.1.290МЧ —	01	02	03	04	05	06			Масса ед., кг	Примечание
		Изделия заводов ГЭМ и УГЭМ											
1		Дюбель У663 У3 ТУ36-941-79	4	4	4	4	4	4	4				
		Конструкции											
2	5.407-85.1.320	Кронштейн	3	4	5	6	7	8	9				
3	5.407-85.1.370	Линейка	1	1	1	1	1	1	1				
4	5.407-85.1.400	Отключающее устройство	2	2	2	2	2	2	2				
		Детали											
5	5.407-85.1.430	Уголок	3	3	6	6	9	9	12				
6	5.407-85.1.440	Козырек	1	1	1	1	1	1	1				

Инв.№ подл. | Подпись и дата | Взам.инв.№

Марка, поз.	Обозначение	Наименование	Кол. на испол. 5.407-85.1.290МЧ —	01	02	03	04	05	06			Масса ед., кг	Примечание
7	5.407-85.1.450	Швеллер	2	2	2	2	2	2	2				
8		Стержень, Круг $\frac{\text{В ГОСТ 2590-71}}{\text{Ст3ГпсГОСТ 535-79}}$											
		$\ell = 150$	6	9	12	15	18	21	24			0,06	
		Стандартные изделия											
9		Шайба 12 ГОСТ 11371-78	4	4	4	4	4	4	4				
10		Шайба 12 ГОСТ 6402-70	4	4	4	4	4	4	4				
		Материалы											
11		Уголок $\frac{\text{50}\times\text{40}\times\text{4 ГОСТ 8509-86}}{\text{Ст3пс ГОСТ 535-79}}$	18,9	27,9	36,9	45,9	54,9	63,9	72,9				м

Разрез 2-2

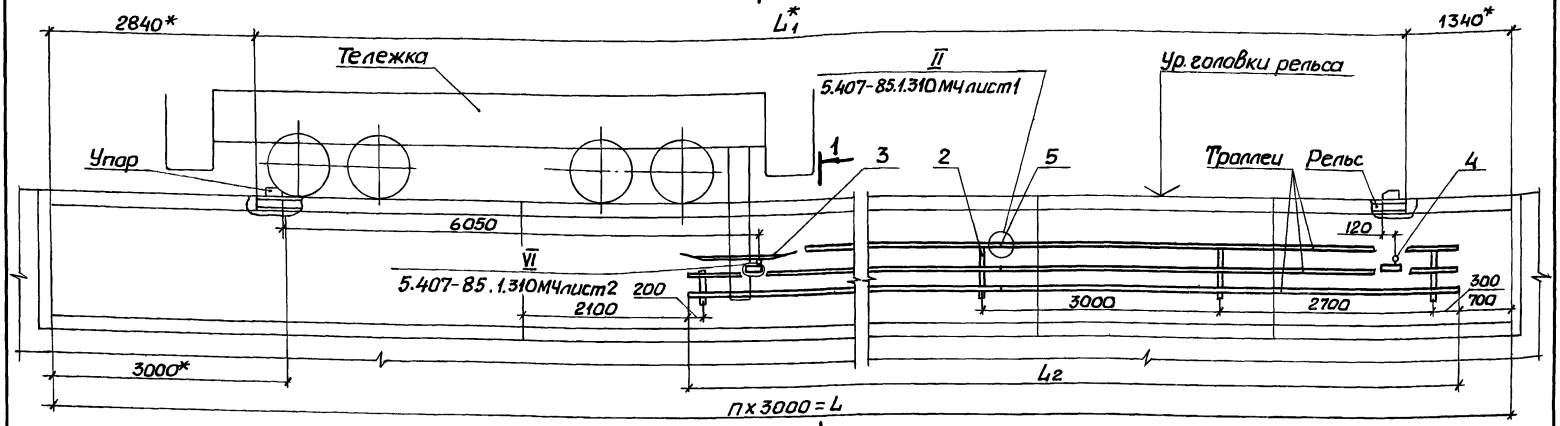

Разрез 1-1

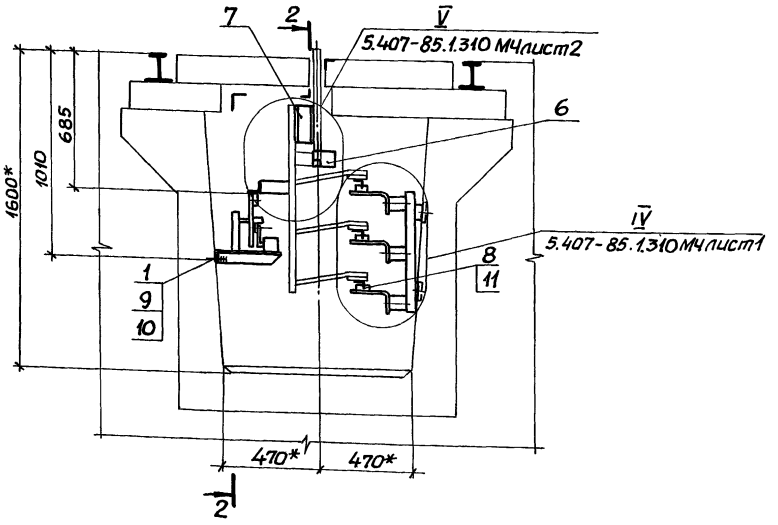

Обозначение	Длина канала L, м	Длина рельса L_1, м	Длина траллея L_2, м	Рабочий ход тележки, м	n
5.407-85. .1.300МЧ	15	10,82	6,2	5,1	5
-01	18	13,82	9,2	8,1	6
-02	21	16,82	12,2	11,1	7
-03	24	19,82	15,2	14,1	8
-04	27	22,82	18,2	17,1	9
-05	30	25,82	21,2	20,1	10
-06	33	28,82	24,2	23,1	11

1.* Размеры для справок.

2. Траллеи, посередине их длины, должны быть жестко закреплены на кронштейне.

3. Место подвода питания определяется по проекту.

Нач.отд.	Тюрин		
Н.контр.	Тычинин		
ГИП	Тычинин		11.87
Рук.гр.	Курган		

5.407-85.1.300 МЧ

Траллейный токоподвод для тележек грузоподъемностью 100 и 125т (дистанционное управление). Монтажный чертеж

Стадия	Лист	Листов
Р	1	3

УГППКИ ТЯЖПРОМЭЛЕКТРОПРОЕКТ ХАРЬКОВ

Инв.№ подл. | Подпись и дата | Взам.инв.№

Марка, поз.	Обозначение	Наименование	Кол. на исполн. 5.407-85.1.300мч —	01	02	03	04	05	06			Масса ед., кг	Примечание
		Изделия заводов гэмиугэм											
1		Дюбель У663 У3 ТУ36-941-79	4	4	4	4	4	4	4				
		Конструкции											
2	5.407-85.1.320	Кронштейн	3	4	5	6	7	8	9				
3	5.407-85.1.370	Линейка	1	1	1	1	1	1	1				
4	5.407-85.1.400	Отключающее устройство	2	2	2	2	2	2	2				
		Детали											
5	5.407-85.1.430	Уголок	3	3	6	6	9	9	12				
6	5.407-85.1.440	Козырек	1	1	1	1	1	1	1				

Инв.№ подл. | Подпись и дата | Взам.инв.№

Марка, поз.	Обозначение	Наименование	Кол. на исполн. 5.407-85.1.300мч —	01	02	03	04	05	06			Масса ед., кг	Примечание
7	5.407-85.1.450	Швеллер	2	2	2	2	2	2	2				
8		Стержень, Круг $\frac{В8\ ГОСТ2590-71}{Ст3Гпс\ ГОСТ535-79}$											
		$\ell = 150$	6	9	12	15	18	21	24			0,06	
		Стандартные изделия											
9		Шайба 12 ГОСТ 11371-78	4	4	4	4	4	4	4				
10		Шайба 12 ГОСТ 6402-70	4	4	4	4	4	4	4				
		Материалы											
11		Уголок $\frac{б40\times40\times4\ ГОСТ8509-86}{Ст3Гпс\ ГОСТ535-79}$	18,6	27,6	36,6	45,6	54,6	63,6	72,6				

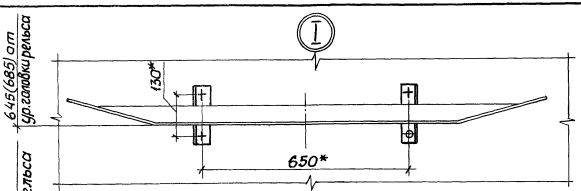

Разметка отверстий для крепления дюбелями

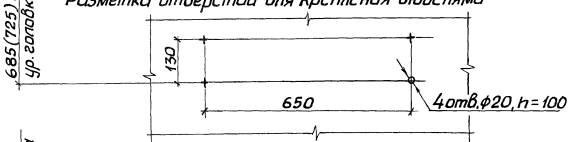

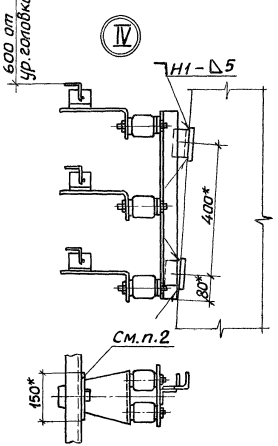

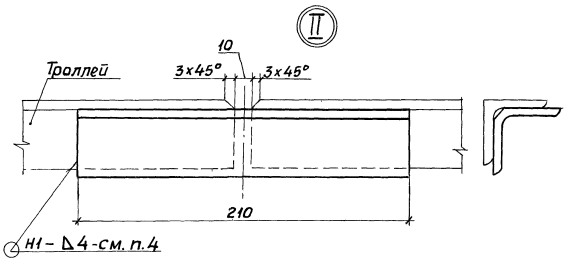

1.* Размеры для справок.

2. После приварки кронштейнов к закладным деталям и укладки троллеев в пазы троллеедержателей отрезки круглой стали привариваются к троллеям, предохраняя их от выпадания из пазов и сохраняя возможность свободного продольного перемещения троллеев при их линейном удлинении.

3. Сварку выполнить по ГОСТ 5264-80.

4. Выступание сварки над рабочей поверхностью троллея не допускается.

				5.407-85.1.310 МЧ		
Нач. отд.	Тюрин			Узлы крепления конструкций в канале. Монтажный чертеж	Стадия	Лист	Листов
Н. контр.	Тычинин				Р	1	2
ГИП	Тычинин		11.91г.		УГППКИ ТЯЖПРОМЭЛЕКТРОПРОЕКТ ХАРЬКОВ		
Рук. гр.	Курган						

227 94-02 66

Инв. № подл. | Подпись и дата | Взам. инв. №

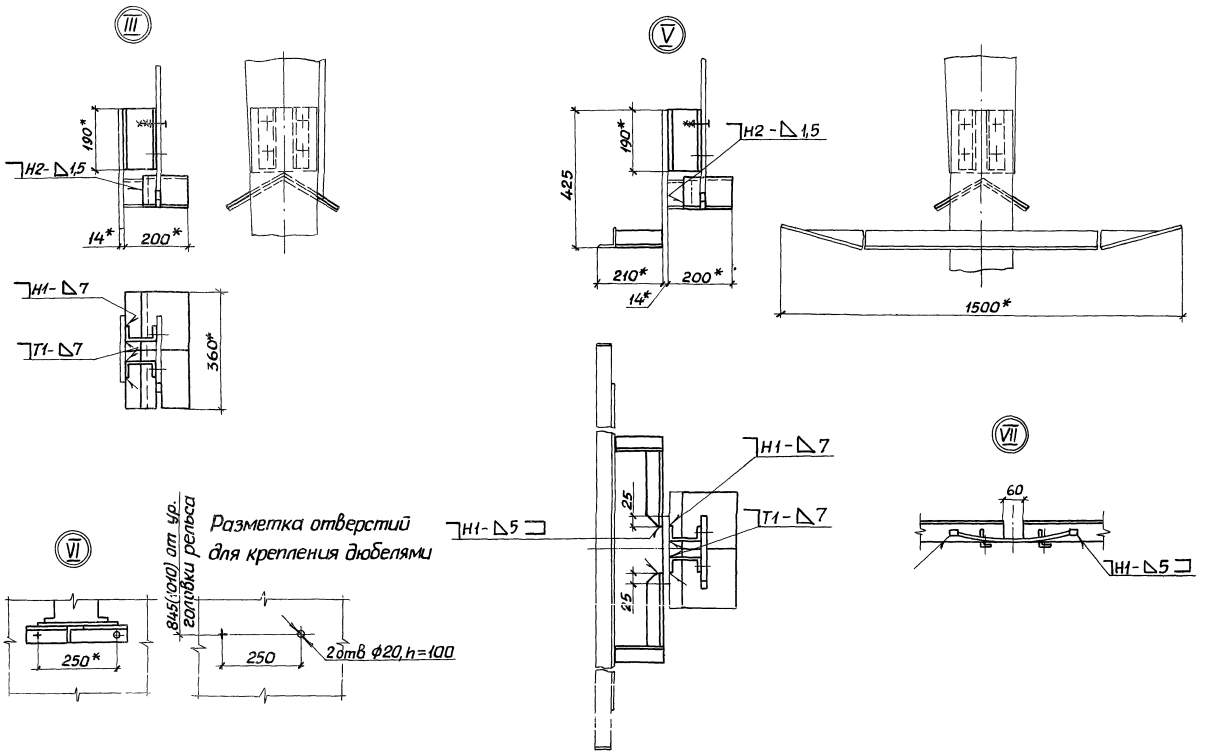

5.407-85.1.310 МЧ

Лист 2

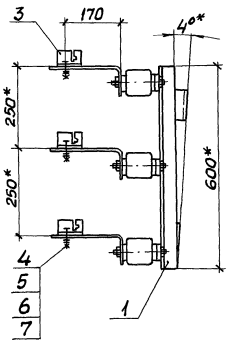

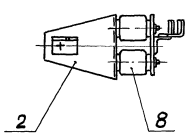

Формат	Зона	Поз.	Обозначение	Наименование	Кол.	Примечание
				Сборочные единицы		
А3		1	5.407-85.1.330	Стойка	1	
				Детали		
А4		2	5.407-85 .1.321	Скоба	3	
А4		3	5.407-85 .1.322	Угольник	3	
				Стандартные изделия		
		4		Болт М10х25 ГОСТ7798-70	3	
		5		Гайка М10 ГОСТ5915-70	3	
		6		Шайба 10 ГОСТ 11371-78	3	
		7		Шайба 10 ГОСТ6402-70	3	
				Прочие изделия		
		8		Армированный изолятор		
				К711УГ ТУ36-107-80	6	

* Размеры для справок

		5.407-85.1.320	
		Кронштейн	Стадия: Р; Масса: 13,7; Масштаб: 1:10
			Лист; Листов 1
Нач.отд.	Тюрин		ЧГППКИ ТЯЖПРОМЭЛЕКТРОПРОЕКТ ХАРЬКОВ
Н.контр.	Тычинин		
ГИП	Тычинин	11.87г.	
Рук.гр.	Курган		

22794-02 68

Инв.№ подл. | Подпись и дата | Взам. инв.№

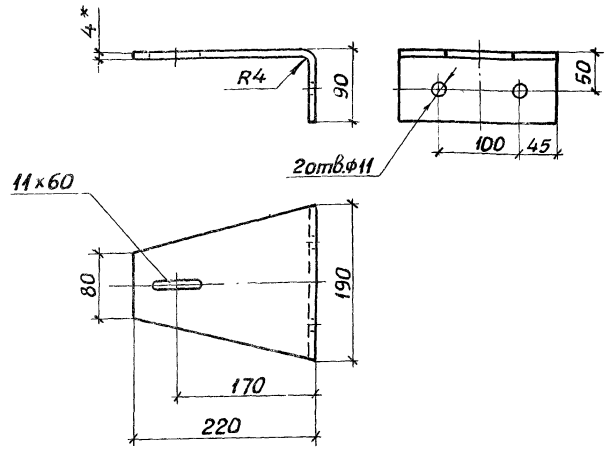

1 * Размер для справок.

2. Развернутая длина 302мм.

3. Покрытие : эмаль ПФ-115, серая ГОСТ 6465-76, IV, У2.

			5.407-85.1.321		
			Скоба	Стадия: Р	Масса: 1,4	Масштаб: 1:5
				Лист	Листов 1
Нач.отд.	Тюрин		Лист Б-ПН-0 4,0 ГОСТ 19903-74 Ст3Гпс ГОСТ 14637-79	УГППКИ ТЯЖПРОМЭЛЕКТРОПРОЕКТ ХАРЬКОВ	
Н.контр.	Тычинин				
ГИП	Тычинин				
Рук.гр.	Курган				
Инж.	Бреславец				

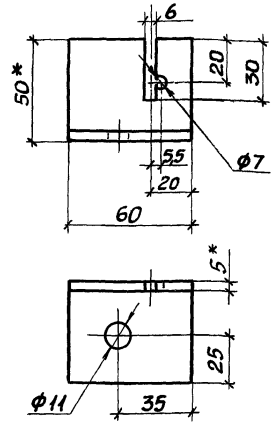

1. *Размеры для справок.

2. Покрытие: эмаль ПФ-115, серая, ГОСТ 6465-76, IV, У2

			5.407-85.1.322		
			Уголник	Стадия: Р	Масса: 0,2	Масштаб: 1:2
				Лист	Листов 1
Нач.отд.	Тюрин		Уголок 650х50х5 ГОСТ 8509-86 Ст3Гпс ГОСТ 535-79	УГППКИ ТЯЖПРОМЭЛЕКТРОПРОЕКТ ХАРЬКОВ	
Н.контр.	Тычинин				
ГИП	Тычинин				
Рук.гр.	Курган				
Инж.	Бреславец				

Инв.№подл. | Подпись и дата | Взам.инв.№

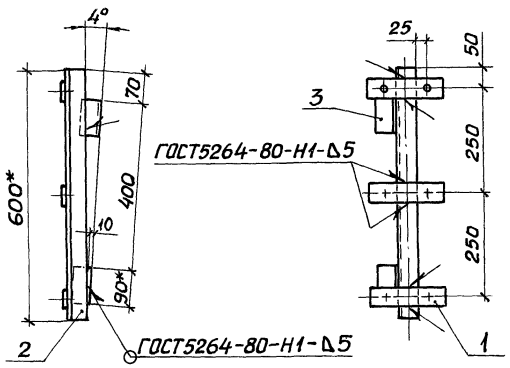

Поз.1

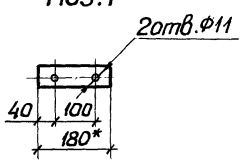

Формат	Зона	Поз.	Обозначение	Наименование	Кол.	Примечание
				Детали		
Б4		1	5.407-85.1.331	Планка		
				полоса Б2 5×50 ГОСТ 103-76 / Ст3Гпс ГОСТ 535-79		
				ℓ = 180	3	1,06 кг
Б4		2	5.407-85.1.332	Стойка		
				уголок Б50×50×5 ГОСТ 8509-86 / Ст3Гпс ГОСТ 535-79		
				ℓ = 600	1	2,26 кг
Б4		3	5.407-85.1.333	Угольник		
				уголок Б50×50×5 ГОСТ 8509-86 / Ст3Гпс ГОСТ 535-79		
				ℓ = 90	2	0,68 кг

1* Размеры для справок.

2. Покрытие: эмаль ПФ-115, серая, ГОСТ 6465-76, IV, У2.

Инв.№ подл. | Подпись и дата | Взам.инв.№

			5.407-85.1.330
Нач.отд	Тюрин		Стойка
Н.контр.	Тычинин		
ГИП	Тычинин	11.87г.	
Рук.гр.	Курган		
Инженер	Бреславец		

Стадия	Масса	Масштаб
Р	4,0	1:10
Лист	Листов 1	

УГППКИ ТЯЖПРОМЭЛЕКТРОПРОЕКТ ХАРЬКОВ

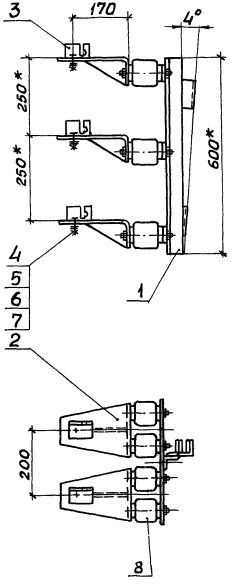

*Размеры для справок.

Формат	Зона	Поз.	Обозначение	Наименование	Кол.	Примечание
				Сборочные единицы		
А3		1	5.407-85.1.350	Стойка	1	
А4		2	5.407-85.1.420	Держатель	6	
				Детали		
А4		3	5.407-85.1.322	Угольник	6	
				Стандартные изделия		
		4		Болт М10×25 ГОСТ 7798-70	6	
		5		Гайка М10 ГОСТ 5915-70	6	
		6		Шайба 10 ГОСТ 11371-78	6	
		7		Шайба 10 ГОСТ 6402-70	6	
				Прочие изделия		
		8		Армированный изолятор К-11 УГ ТУ 36-107-80	12	

Нач. отд	Тюрин		5.407-85.1.340
Н. контр.	Тычинин		
ГИП	Тычинин	11.84	Кронштейн
Рук. гр.	Курган		Стадия: Р; Масса: 25,4; Масштаб: 1:10
Инж.	Бреславец		Лист; Листов 1
	22794-02	11	УГППКИ ТЯЖПРОМЭЛЕКТРОПРОЕКТ ХАРЬКОВ

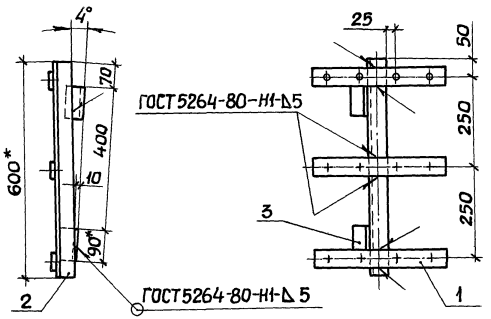

Поз.1

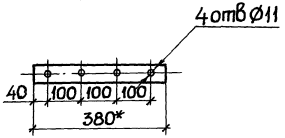

Формат	Зона	Поз.	Обозначение	Наименование	Кол.	Примечание
				Детали		
БЧ		1	5.407-85.1.351	Планка		
				Полоса Б2 5×50 ГОСТ 103-76 / Ст3Гпс ГОСТ 535-79		
				ℓ = 380	3	2,2 кг
БЧ		2	5.407-85.1.352	Стойка		
				Уголок Б50×50×5 ГОСТ 8509-86 / Ст3Гпс ГОСТ 535-79		
				ℓ = 600	1	2,26 кг
БЧ		3	5.407-85.1.353	Угольник		
				Уголок Б50×50×5 ГОСТ 8509-86 / Ст3Гпс ГОСТ 535-79		
				ℓ = 90	2	0,68 кг

1.* Размеры для справок.

2. Покрытие: эмаль ПФ-115, серая, ГОСТ 6465-76, IV, У2.

Инв. № подл. | Подпись и дата | Взам. инв. №

Нач. отд.	Тюрин		
Н. контр.	Тычинин		
ГИП	Тычинин		11.84
Рук. гр.	Курган		
Ч. констр.	Сытник		

5.407-85.1.350

Стойка

Стадия	Масса	Масштаб
Р	5,14	1:10
Лист	Листов 1	

УГППКИ ТЯЖПРОМЭЛЕКТРОПРОЕКТ ХАРЬКОВ

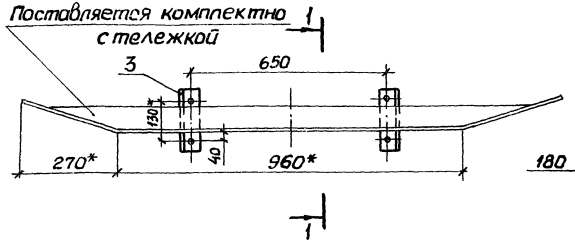

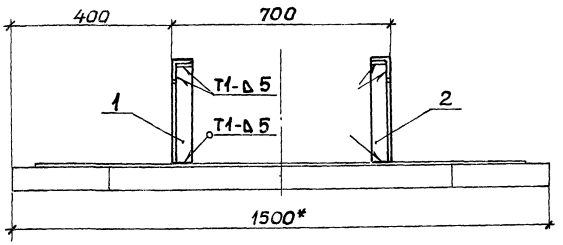

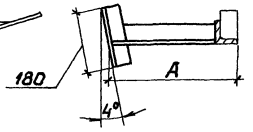

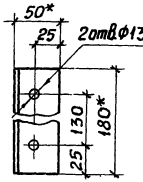

Обозначение	Размеры, мм А	Размеры, мм Б	Масса, кг
5.407-85.1.360	255	185	10,78
-01	345	275	11,48

Формат	Зона	Поз.	Обозначение	Наименование	Кол. на испол. 5.407-85.1.360 —	Кол. на испол. 5.407-85.1.360 01		Примечание
				Детали				
				Связь				
				Уголок Б50х50х5 ГОСТ8509-86 Ст3ГпсГОСТ535-79				
Б4		1	5.407-85.1.361	ℓ = 185	1			0,61 кг
			-01	ℓ = 275		1		0,96 кг
Б4		2	5.407-85.1.362	ℓ = 185	1			0,61 кг
			-01	ℓ = 275		1		0,96 кг
Б4		3	5.407-85.1.363	Уголь ник				
				Уголок Б50х50х5 ГОСТ8509-86 Ст3ГпсГОСТ535-79				
				ℓ = 180	2	2		1,36 кг

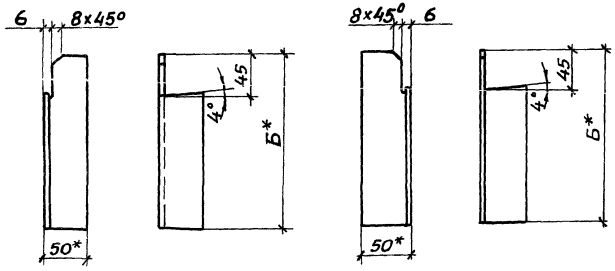

1.*Размеры для справок.
2.Сварку выполнить по ГОСТ5264-80.
3.Покрытие: эмаль ПФ-115, серая, ГОСТ6465-76, IV, У2.

Нач.отд	Тюрин		
Н.контр.	Тычинин		
ГИП	Тычинин		11.74
Рук.гр.	Курган		
Инж.	Бреславец		

5.407-85.1.360

Линейка

Стадия	Масса	Масштаб
Р	См. табл.	1:10
Лист	Листов 1	

УГППКИ ТЯЖПРОМЭЛЕКТРОПРОЕКТ ХАРЬКОВ

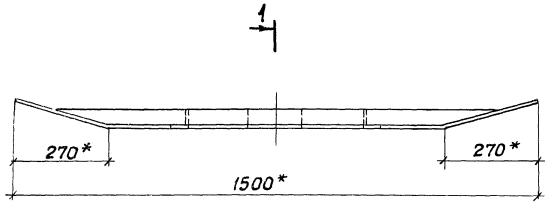

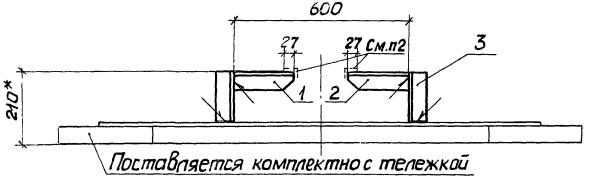

Разрез 1-1

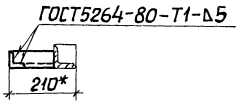

Поз.1

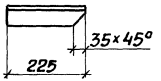

Поз.2

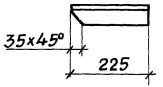

1* Размеры для справок.

2. Покрытие: эмаль ПФ-115, серая, ГОСТ 6465-76, IV, У2, за исключением плоскостей деталей поз.1 и поз.2, привариваемых к бугелю.

Формат	Зона	Поз.	Обозначение	Наименование	Кол.	Примечание
				Детали		
				Угольник		
				Уголок Б50х50х5 ГОСТ 8509-86 / Ст3пс ГОСТ 535-79		
Б4		1	5.407-85.1.371	ℓ = 225	1	0,85 кг
Б4		2	5.407-85.1.372	ℓ = 225	1	0,85 кг
Б4		3	5.407-85.1.373	Полка		
				Уголок Б50х50х5 ГОСТ 8509-86 / Ст3пс ГОСТ 535-79		
				ℓ = 147	2	1,1 кг

Нач.отд	Тюрин		
Н.контр.	Тычинин		
ГИП	Тычинин		11.84
Рук.гр	Курган		
Инж.	Бреславец		

5.407-85.1.370

Линейка

Стадия	Масса	Масштаб
Р	11,0	1:10

Лист	Листов 1

УГППКИ ТЯЖПРОМЭЛЕКТРОПРОЕКТ ХАРЬКОВ

Инв.№подл. | Подпись и дата | Взам.инв.№

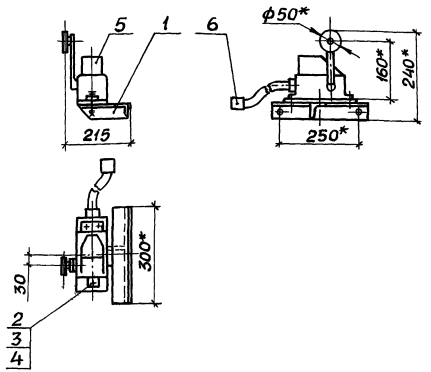

1.* Размеры для справок.

2. По этому чертежу изготавливается два комплекта с конечным выключателем КУ-701А, при чем для одного из комплектов используется выключатель, поставляемый заводом-изготовителем тележки.

Формат	Зона	Поз.	Обозначение	Наименование	Кол.	Примечание
				Сборочные единицы		
А3		1	5.407-85.1.390	Кронштейн	1	
				Стандартные изделия		
		2		Болт М10х45 ГОСТ 7798-70	3	
		3		Гайка М10 ГОСТ 5915-70	6	
		4		Шайба 10 ГОСТ 11371-78	6	
				Прочие изделия		
		5		Выключатель КУ701АУ2		
				ТУ16-526.059-75	1	См.п.2
		6		Гибкий ввод К1085 У3		
				ТУ36-1684-81	1	

Нач.отд.	Тюрин		
Н.контр.	Тычинин		
ГИП	Тычинин		9.81г.
Рук.гр.	Курган		
Инж.	Бреславец		

5.407-85.1.380

Отключающее устройство

Стадия	Масса	Масштаб
Р	7,0	1:10
Лист	Листов 1	

УГППКИ ТЯЖПРОМЭЛЕКТРОПРОЕКТ ХАРЬКОВ

1*Размеры для справок.

2. Покрытие: эмаль ПФ-115, серая, ГОСТ6465-76, IV, У2.

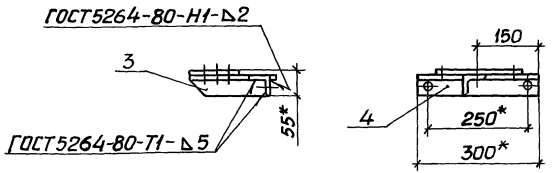

Поз.2

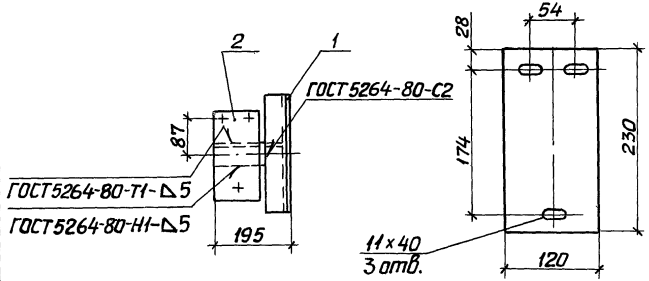

Поз.3

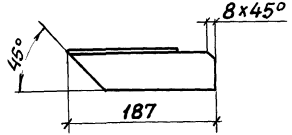

Поз.4

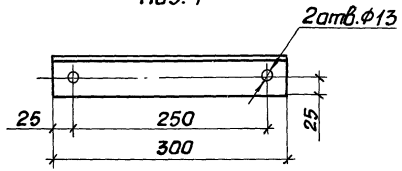

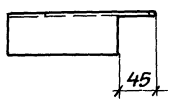

Формат	Зона	Поз.	Обозначение	Наименование	Кол.	Примечание
				Детали		
Б4		1	5.407-85 .1.391	Упор		
				лист Б-ПН-О3,0 ГОСТ19903-74 / 2-IV-В Ст3 Гпс ГОСТ16523-70		
				12×300	1	0,09 кг
Б4		2	5.407-85 .1.392	Основание		
				лист Б-ПН-О5,0 ГОСТ19903-74 / Ст3 Гпс ГОСТ 14637-79		
				120×230	1	1,10 кг
Б4		3	5.407-85 .1.393	Полка		
				уголок Б50×50×5 ГОСТ8509-86 / Ст3 Гпс ГОСТ 535-79		
				ℓ = 187	1	0,58 кг
Б4		4	5.407-85 .1.394	Угольник		
				уголок Б50×50×5 ГОСТ8509-86 / Ст3 Гпс ГОСТ535-79		
				ℓ = 300	1	1,13 кг

Нач.отд.	Тюрин	
Н.контр.	Тычинин	
ГИП	Тычинин	
Рук.гр.	Куреан	
Инж.	Бреславец	

5.407-85.1.390

Кронштейн

Стадия	Масса	Масштаб
Р	2,9	1:10 / 1:5
Лист	Листов 1	

ЧГППКИ ТЯЖПРОМЭЛЕКТРОПРОЕКТ ХАРЬКОВ

Взам.инв.№ | Подпись и дата | Инв.№ подл.

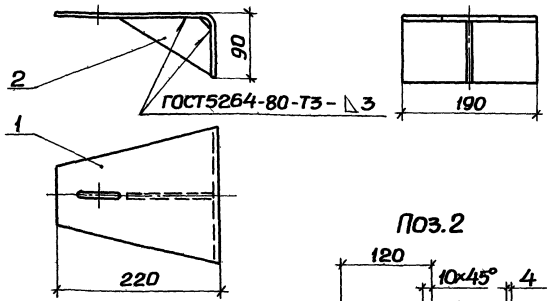

1. Размеры для справок.

2. Покрытие: эмаль ПФ-115, серая, ГОСТ6465-76, IV, У2

Формат	Зона	Поз.	Обозначение	Наименование	Кол.	Примечание
				Детали		
А4		1	5.407-85.1.321	Скоба	1	
Б4		2	5.407-85.1.421	Косынка		
				Лист Б-ПН-0,4,0 ГОСТ19903-74 Ст3ТсГОСТ14637-79		
				80×120	1	0,15кг

Нач.отд.	Тюрин		
Н.контр.	Тычинин		
ГИП	Тычинин		11.82г.
Рук.гр.	Курган		
Ч.констр.	Сытник		

5.407-85.1.420

Держатель

Стадия	Масса	Масштаб
Р	1,55	1:5
Лист	Листов 1	

УГППКИ ТЯЖПРОМЭЛЕКТРОПРОЕКТ ХАРЬКОВ

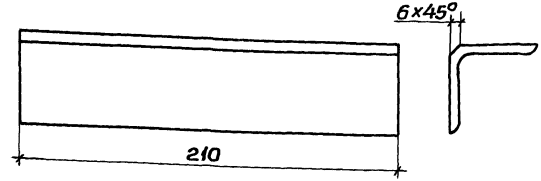

Нач.отд.	Тюрин		
Н.контр.	Тычинин		
ГИП	Тычинин		11.82г.
Рук.гр.	Курган		
Ч.констр.	Сытник		

5.407-85.1.430

Уголок

Стадия	Масса	Масштаб
Р	0,79	1:2
Лист	Листов 1	

Уголок Б40×40×4 ГОСТ8509-86 Ст3ТсГОСТ535-79

УГППКИ ТЯЖПРОМЭЛЕКТРОПРОЕКТ ХАРЬКОВ

Инв.№подл. | Подпись и дата | Взам.инв.№

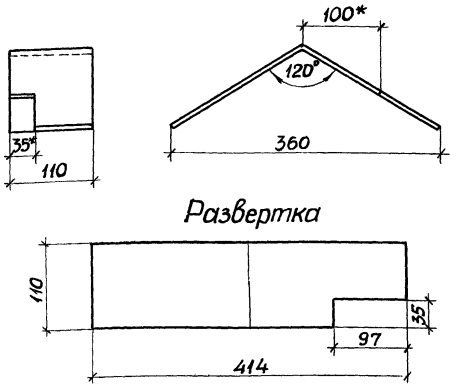

1.* Размеры для справок.

2. Покрытие: эмаль ПФ-115, серая ГОСТ 6465-76, IV, У2.

Нач.отд.	Тюрин			5.407-85.1.440		
Н.контр.	Тычинин			Козырек	Стадия: Р	Масса: 0,5	Масштаб: 1:5
ГИП	Тычинин		11.87г		Лист	Листов 1
Рук.гр.	Курган			Лист Б-ПН-0,1,5 ГОСТ19903-74 / 2-III-8 Ст3 ГпсГОСТ16523-70	УГППКИ ТЯЖПРОМЭЛЕКТРОПРОЕКТ ХАРЬКОВ	

Взам.инв.N | Подпись и дата | Инв.N подл.

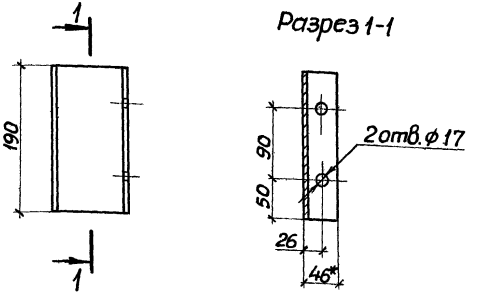

1* Размеры для справок.

2. Покрытие: ПФ-115, серая, ГОСТ6465-76, IV, У2.

Нач.отд.	Тюрин			5.407-85.1.450		
Н.контр.	Тычинин			Швеллер	Стадия: Р	Масса: 1,62	Масштаб: 1:5
ГИП	Тычинин		11.87г		Лист	Листов 1
Рук.гр.	Курган			Швеллер 10ПГОСТ8240-72 / Ст3ГпсГОСТ535-79	УГППКИ ТЯЖПРОМЭЛЕКТРОПРОЕКТ ХАРЬКОВ	
Ч.констр.	Голощапова					

22794-02 80

Взам.инв.N | Подпись и дата | Инв.N подл.

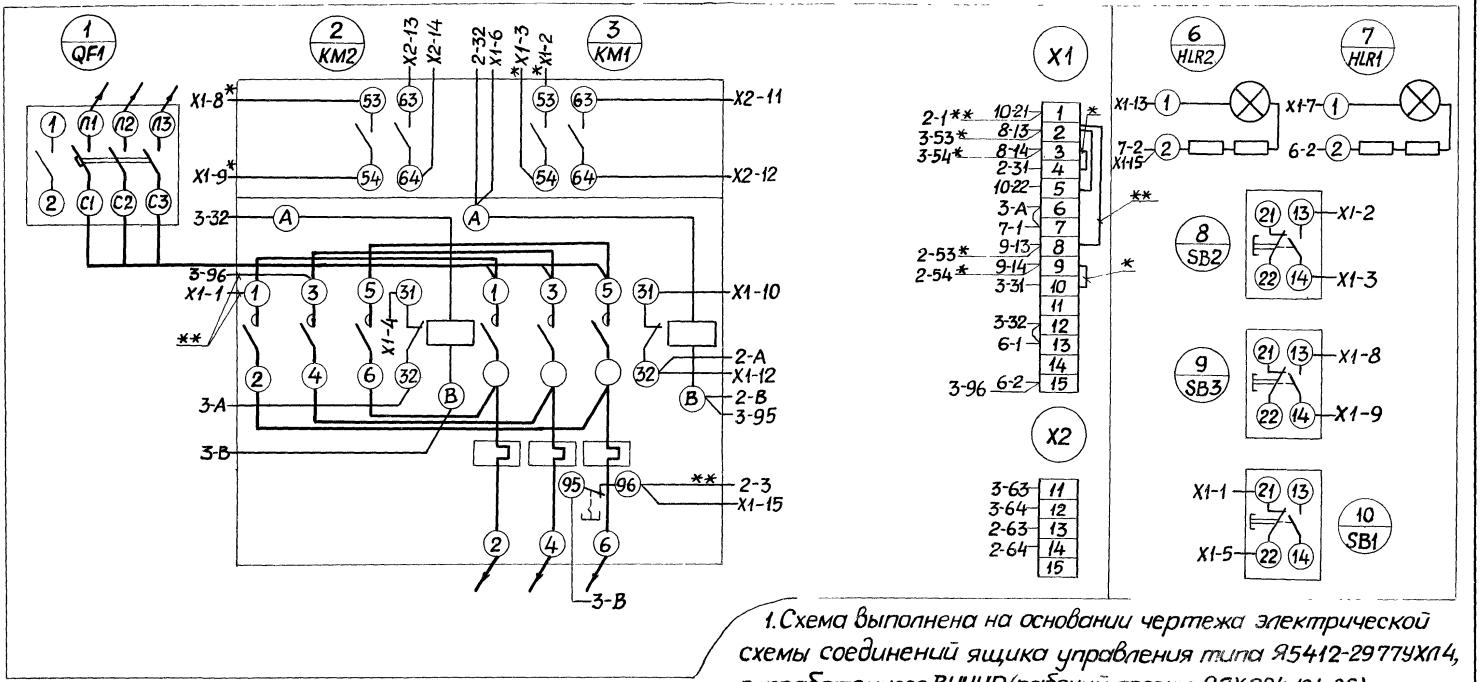

1. Схема выполнена на основании чертежа электрической схемы соединений ящика управления типа Я5412-2977УХЛ4, разработанного ВНИИР (рабочий проект 0ЛХ084.121-85).
2. Провода, обозначенные индексами со знаком „*" - снять.
3. Провода, обозначенные индексами со знаком „**" - проложить.

				5.407-85.1.460		
Нач.отд.	Тюрин			Дистанционное управление тележками грузоподъемностью 5 и 10 т. Схема электрическая соединений ящика управления	Стадия	Лист	Листов
Н.контр.	Тычинин				Р		1
ГИП	Тычинин		11.87		УГППКИ ТЯЖПРОМЭЛЕКТРОПРОЕКТ ХАРЬКОВ		
Рук.гр.	Курган						
Инж.	Бресловец						

22794-02 81

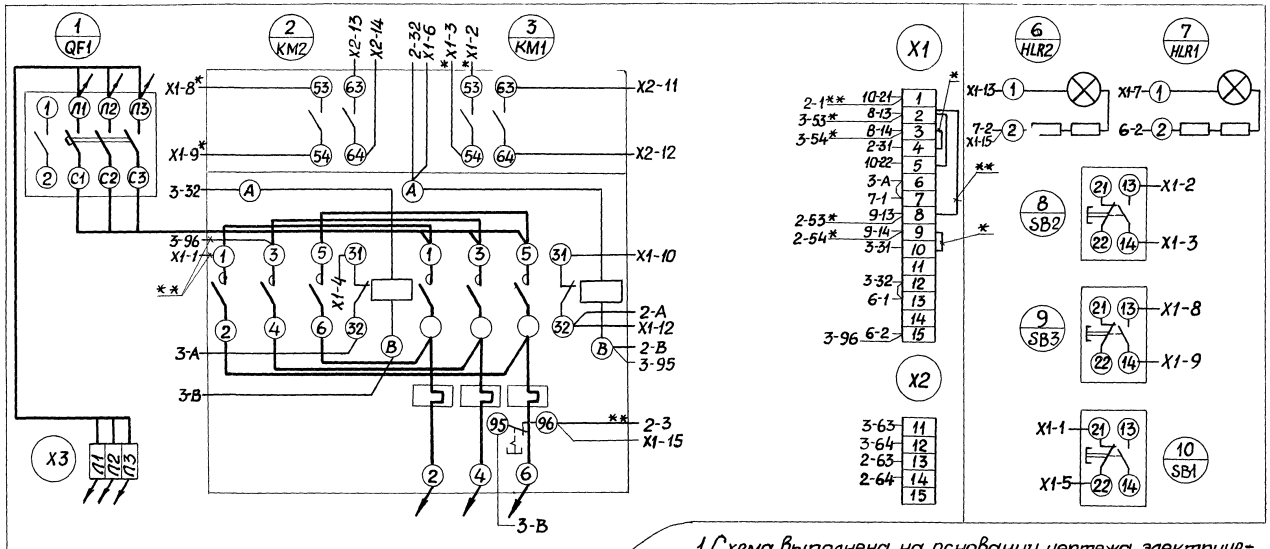

1. Схема выполнена на основании чертежа электрической схемы соединений ящика управления типа 95412-3177УХЛ4, разработанного ВНИИР (рабочий проект ОЛХ084.121-85).
2. Провода, обозначенные индексами со знаком „*"-снять.
3. Провода, обозначенные индексами со знаком „**"-проложить.

				5.407-85.1.470		
Нач.отд	Тюрин			Дистанционное управление тележками грузоподъемностью 20и32т. Схема электрическая соединений ящика управления	Стадия	Лист	Листов
Н.контр	Тычинин				Р		1
ГИП	Тычинин		11.84		УГППКИ ТЯЖПРОМЭЛЕКТРОПРОЕКТ ХАРЬКОВ		
Рук.гр.	Курган						
Инж.	Бреславец						

Инв.№ подл. | Подпись и дата | Взам.инв.№

22794-02 82

Копировал

Формат А3

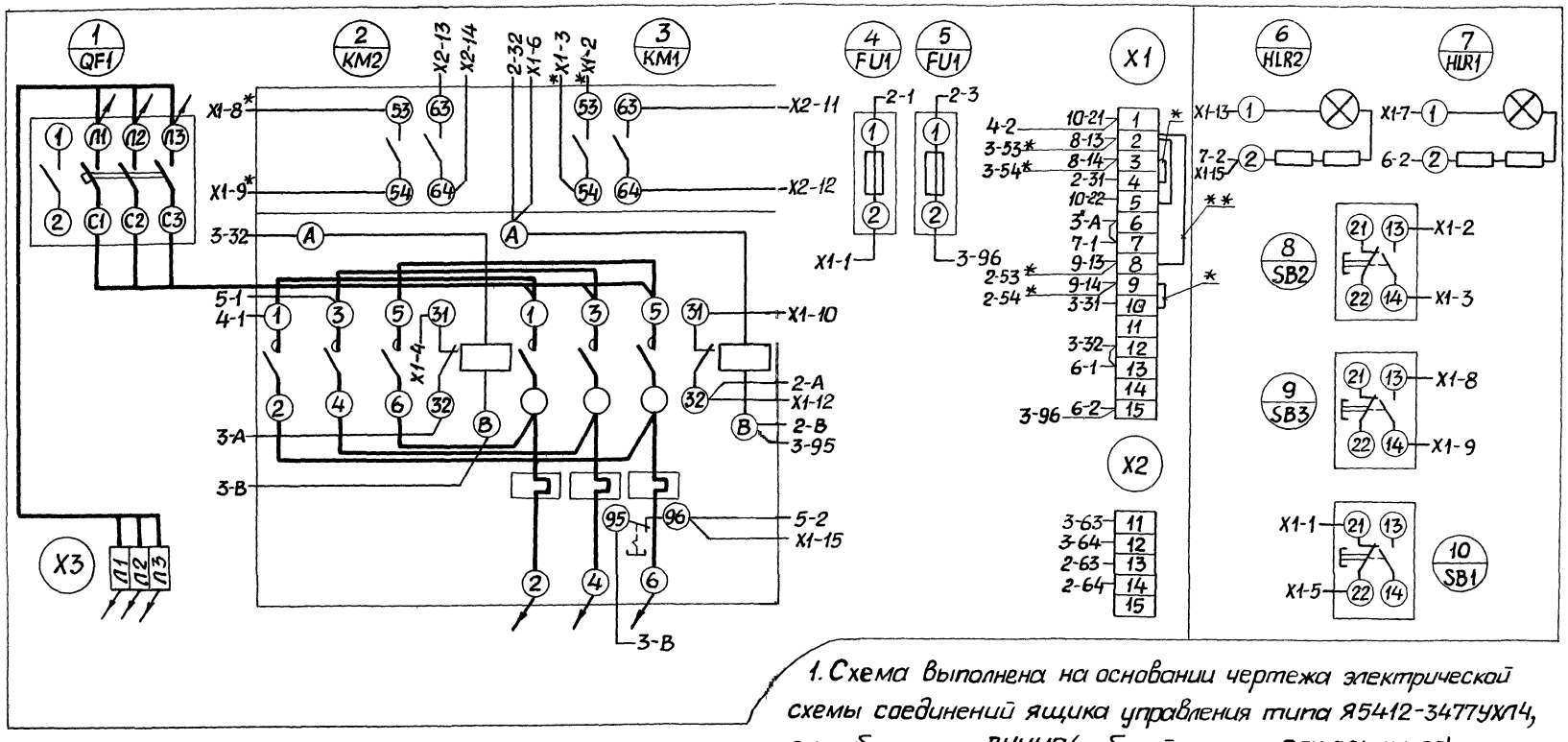

1. Схема выполнена на основании чертежа электрической схемы соединений ящика управления типа Я5412-3477УХЛ4, разработанного ВНИИР (рабочий проект ОЛХ.084.121-85).

2. Провода, обозначенные индексами со знаком „*" – снять.

3. Провода, обозначенные индексами со знаком „**" – проложить

				5.407-85.1.480			
Нач.отд.	Тюрин			Дистанционное управление тележками грузоподъемностью 50...125 т.	Стадия	Лист	Листов
Н.контр.	Тычинин				Р		1
ГИП	Тычинин		11.87г		УГППКИ ТЯЖПРОМЭЛЕКТРОПРОЕКТ ХАРЬКОВ		
Рук.гр.	Курган			Схема электрическая соединений ящика управления			
Инж.	Бреславец						

22794-02 (83)

Копировал Лаай Формат А3

gost.e-ecolog.ru