ИЗДЕЛИЯ И УЗЛЫ ИНЖЕНЕРНОГО ОБОРУДОВАНИЯ ЗДАНИЙ

СЕРИЯ 5.407-49

ПРОКЛАДКА КАБЕЛЕЙ И ПРОВОДОВ НА ЛОТКАХ ТИПА НЛ

ВЫПУСК 1

РАБОЧИЕ ЧЕРТЕЖИ

19455-07

gost.e-ecolog.ru

ИЗДЕЛИЯ И УЗЛЫ ИНЖЕНЕРНОГО ОБОРУДОВАНИЯ ЗДАНИЙ

СЕРИЯ 5.407-49

ПРОКЛАДКА КАБЕЛЕЙ И ПРОВОДОВ НА ЛОТКАХ ТИПА НЛ

ВЫПУСК 1

РАБОЧИЕ ЧЕРТЕЖИ

РАЗРАБОТАНЫ
ВНИПИ ТЯЖПРОМЭЛЕКТРОПРОЕКТ
имени Ф.Б. ЯКУБОВСКОГО
ГЛАВЭЛЕКТРОМОНТАЖА
МИНМОНТАЖСПЕЦСТРОЯ СССР

УТВЕРЖДЕНЫ И
ВВЕДЕНЫ В ДЕЙСТВИЕ
МИНМОНТАЖСПЕЦСТРОЕМ СССР
ПРОТОКОЛ ОТ 9.12.83 г.

Директор института	Ю.Г. Барыбин
Главный инженер института	М.Г. Зименков
Начальник технического отдела	Л.Б. Годгельф
Начальник отдела типового проектирования	И.И. Лигерман

Содержание

Лист	Стр.	Наименование	Примечание
	1	Титульный лист	
	2	Содержание	
1	3	Общие указания	
2	4	Прокладка лотков горизонтально по стене	
3	5	Прокладка лотков горизонтально по стене с выступающими колоннами	
4	6	Прокладка лотков между колоннами с шагом 6м	
5	7	Прокладка лотков при горизонтальном обходе препятствий. Варианты 1и2	
6	8	Прокладка лотков при горизонтальном обходе препятствий. Вариант 3	
7	9	Прокладка лотков под перекрытием (односторонняя)	
8	10	Прокладка лотков под перекрытием (двухсторонняя)	
9	11	Прокладка лотков под перекрытием	

Лист	Стр.	Наименование	Примечание
10	12	Прокладка лотков при вертикальном обходе препятствий	
11	13	Вертикальное ответвление лотков. Вариант 1	
12	14	Вертикальное ответвление лотков. Вариант 2	
13	15	Прокладка лотков при переходе с одной отметки на другую.	
14	16	Прокладка лотков при переходе с горизонтальной трассы на вертикальную	
15	17	Прокладка лотков по стене (вертикально)	
16	18	Прокладка лотков при подводе кабелей к щиту ЩСУ сверху	
17	19	Установка огнестойкой перегородки	

1. Исходные данные

Серия 5.407-49 выполнена на основании:

- технических условий ТУ36-2486-82 ЦПКБ треста „Электромонтажконструкция";
- рабочей документации К432.000 и технического описания К432.000 ТО на лотки типа НЛ, разработанных ЦПКБ треста „Электромонтажконструкция";
- технического циркуляра Главэлектромонтажа Минмонтажспецстроя СССР №9-12-183/78 от 10.08.1978 г

2. Содержание

Выпуск 1 серии 5.407-49 содержит чертежи, на которых даны примеры прокладки лотков по стене, под перекрытием, между колоннами. В серии даны примеры обхода лотками колонн, внешних углов и других препятствий, а также примеры ответвления лотков, перехода лотков с одной отметки на другую. Дан пример прокладки лотков при подводе кабелей к щиту, а также пример установки огнестойкой перегородки.

3. Область применения

Выпуск 1 предназначен для выполнения работ по установке конструкций и прокладке кабельных лотков в монтажной зоне.

4. Основные положения

При прокладке на лотках кабели в каждом пучке должны быть скреплены между собой и с лотками. Расстояние между бандажами на горизонтальных прямолинейных участках трассы должно быть не более 4,5м, а на вертикальных – не более 1м. В местах поворота трассы кабелей крепление кабелей должно производиться до и после поворота на расстоянии не более 0,5 м. При расположении лотков плашмя на опорной поверхности кабели и пучки закрепляют с расстоянием не более 1м.

5. Порядок пользования

По конкретному проекту и примерам на чертежах (листы 2...17), приведенных в выпуске, осуществляют комплектацию и прокладку линий лотков.

Инв.№ подл. | Подп. и дата | Взам.инв.№

				5.407-49-В.1	
Нач.отд	Лигерман			Общие указания	Стадия: Р; Лист: 1; Листов: 17
Н.контр	Блейнис				ВНИИПИ ТЯЖПРОМЭЛЕКТРОПРОЕКТ имени Ф.Б.ЯКУБОВСКОГО МОСКВА
Ст.инж.	Плохих		КЛ.83		

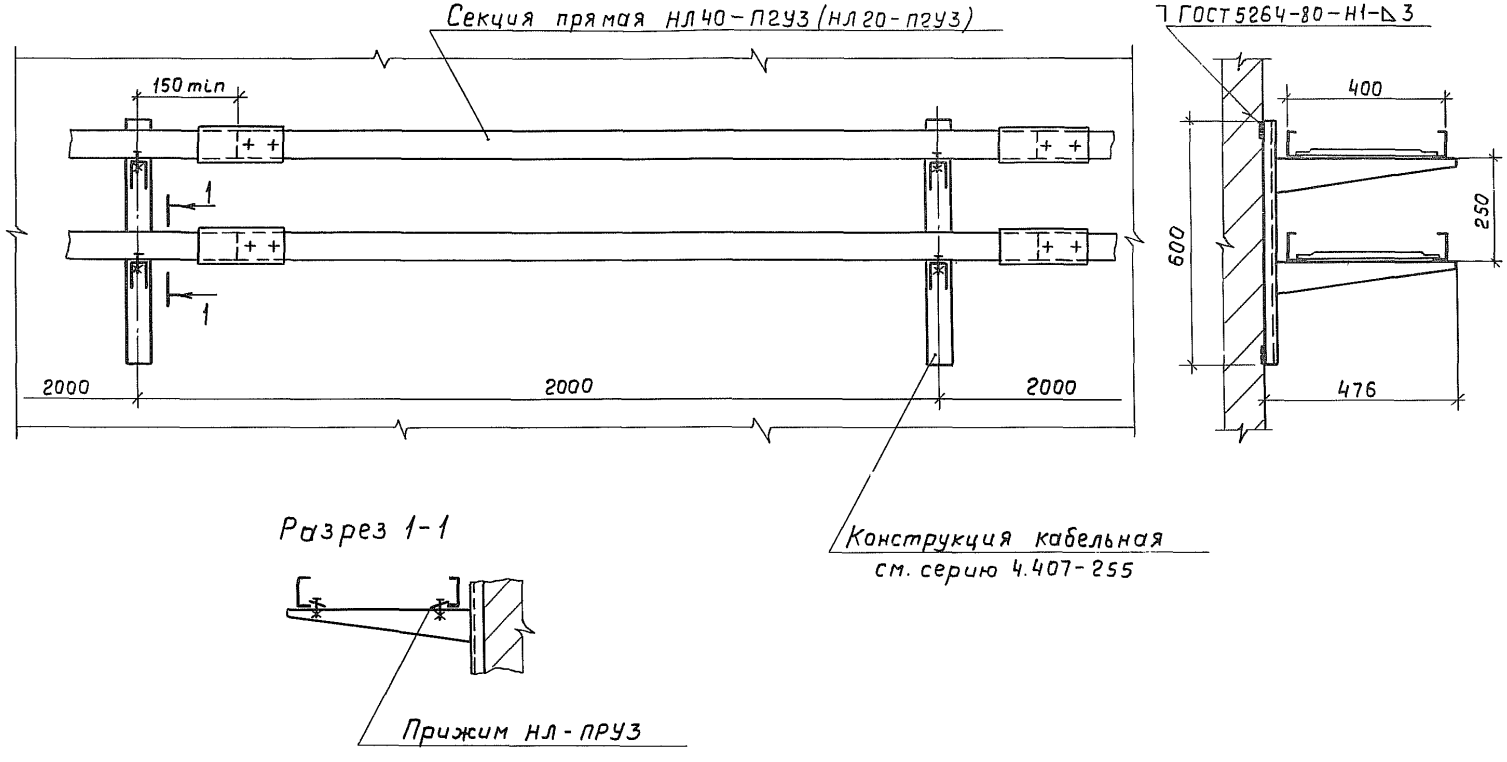

Нач.отд.	Лигерман		
Н.контр.	Блейнис		
Ст.инж.	Плохих		

5.407-49-В.1

Прокладка лотков горизонтально по стене

Стадия	Лист	Листов
Р	2	

ВНИПИ ТЯЖПРОМЭЛЕКТРОПРОЕКТ имени ФБЯКУБОВСКОГО МОСКВА

Секция прямая НЛ40-П2У3 (НЛ20-П2У3)

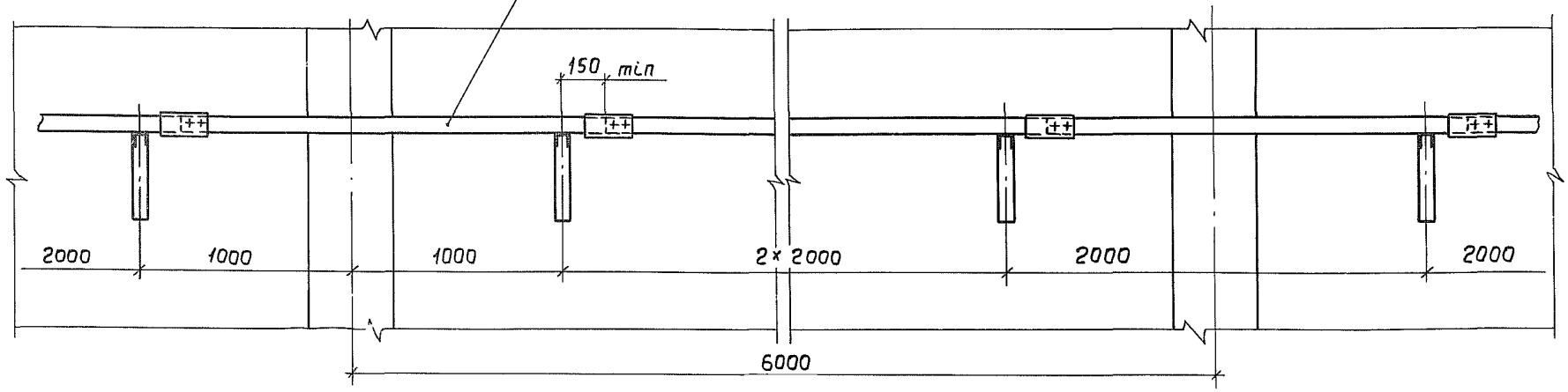

План

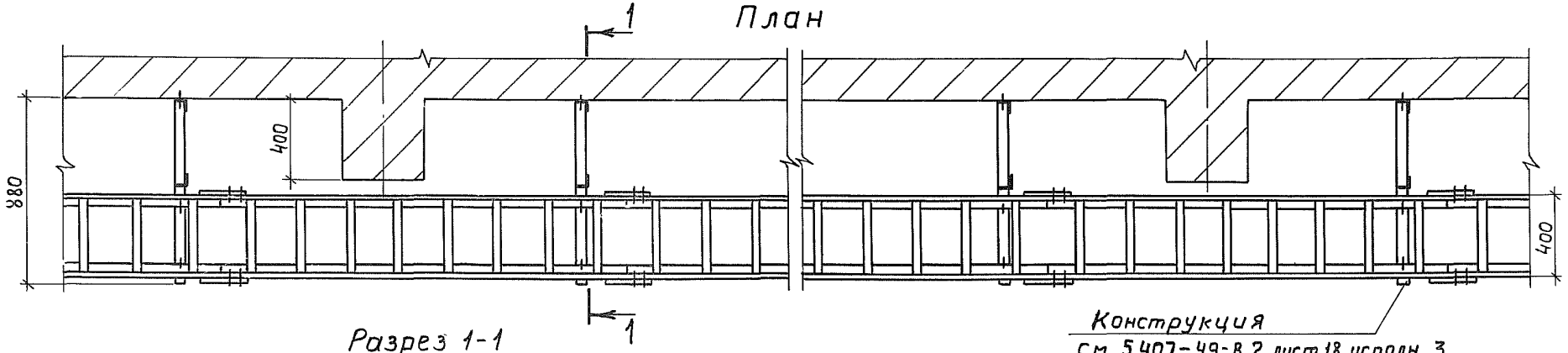

Конструкция
см. 5.407-49-в.2, лист 18, исполн. 3

Разрез 1-1

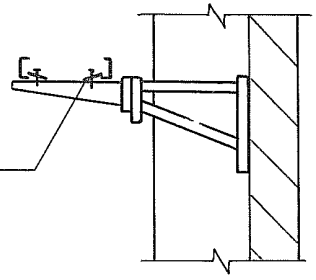

Прижим НЛ-ПРУ3

Инв. № подл. | Подп. и дата | Взам. инв. №

Нач. отд.	Лигерман		
Н. контр.	Блейнис		
Ст. инж.	Плохих		XI.85

5.407-49-В.1

Прокладка лотков горизонтально по стене с выступающими колонами

Стадия	Лист	Листов
	3	

ВНИПИ ТЯЖПРОМЭЛЕКТРОПРОЕКТ имени Ф. Б. ЯКУБОВСКОГО МОСКВА

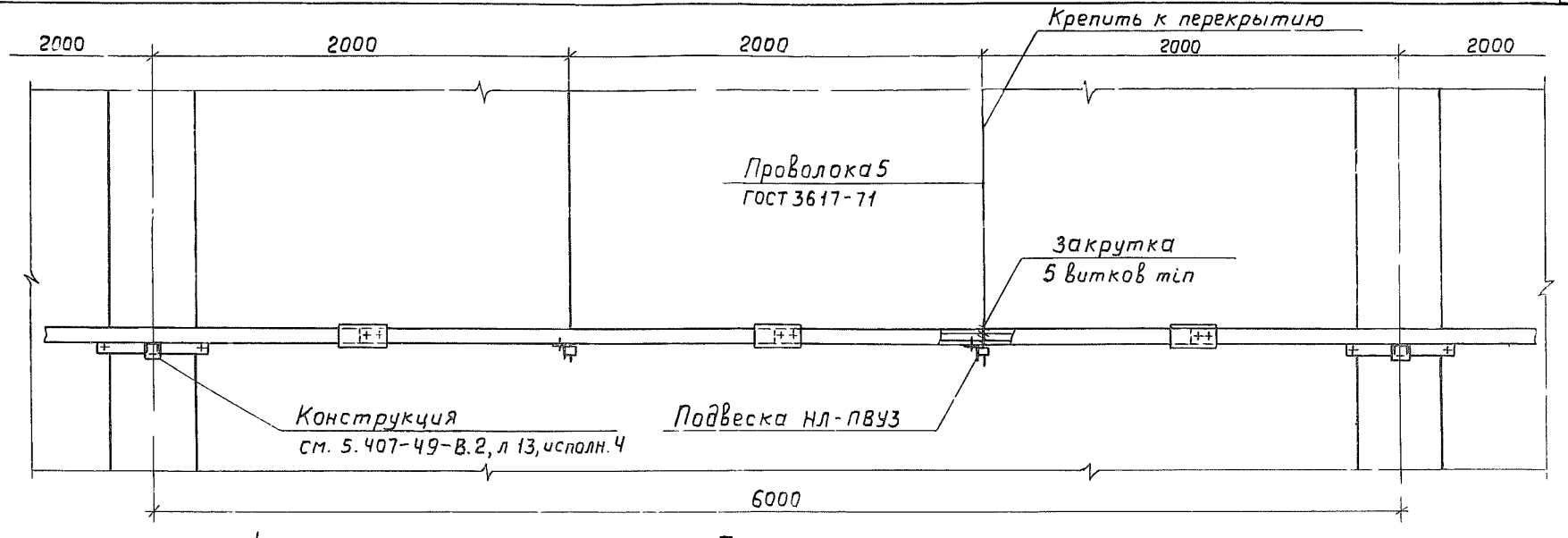

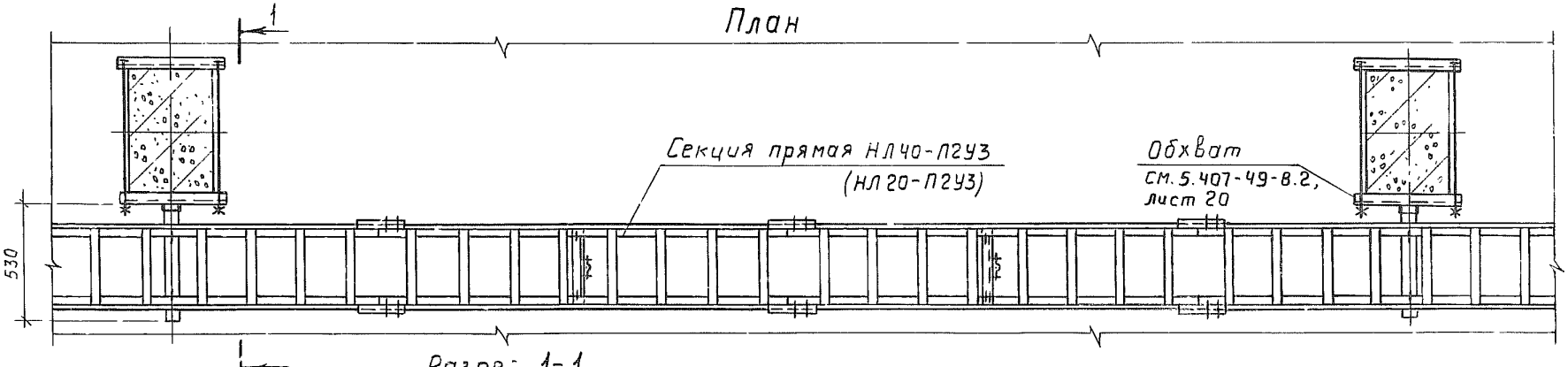

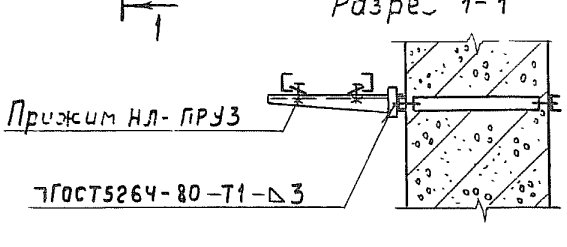

Нач.отд.	Лигерман		
Н.контр.	Блейнис		
Ст.инж.	Плэхих		

5.407-49-В.1.

Прокладка лотков между колоннами с шагом 6 м

Стадия	Лист	Листов
	4	

ВНИПИ ТЯЖПРОМЭЛЕКТРОПРОЕКТ имени Ф.Б.ЯКУБОВСКОГО МОСКВА

Вариант 1

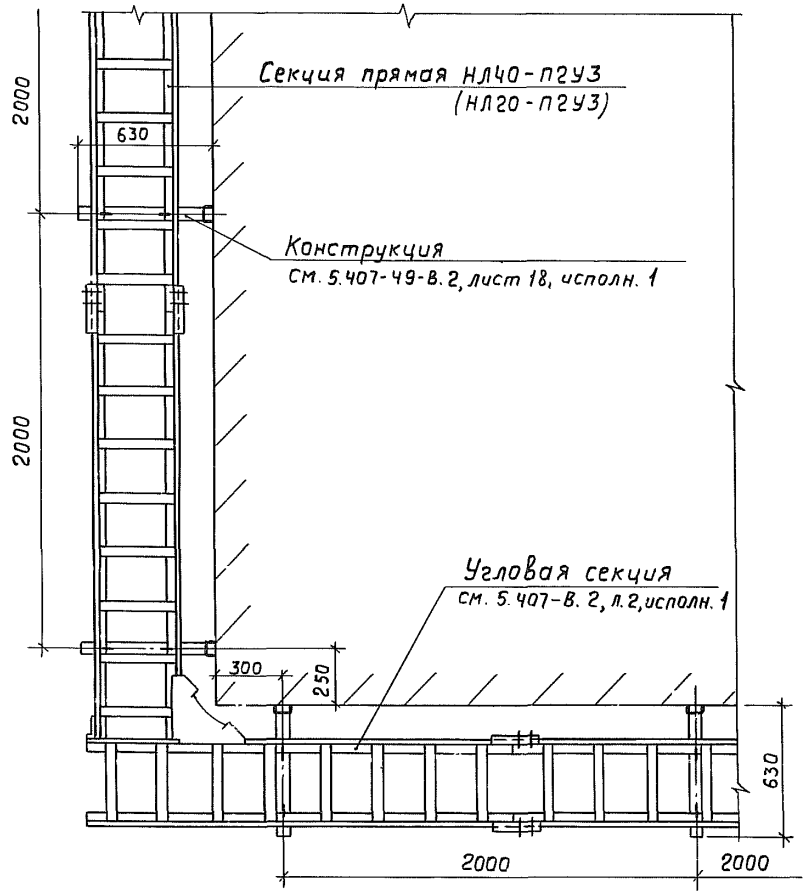

Вариант 2

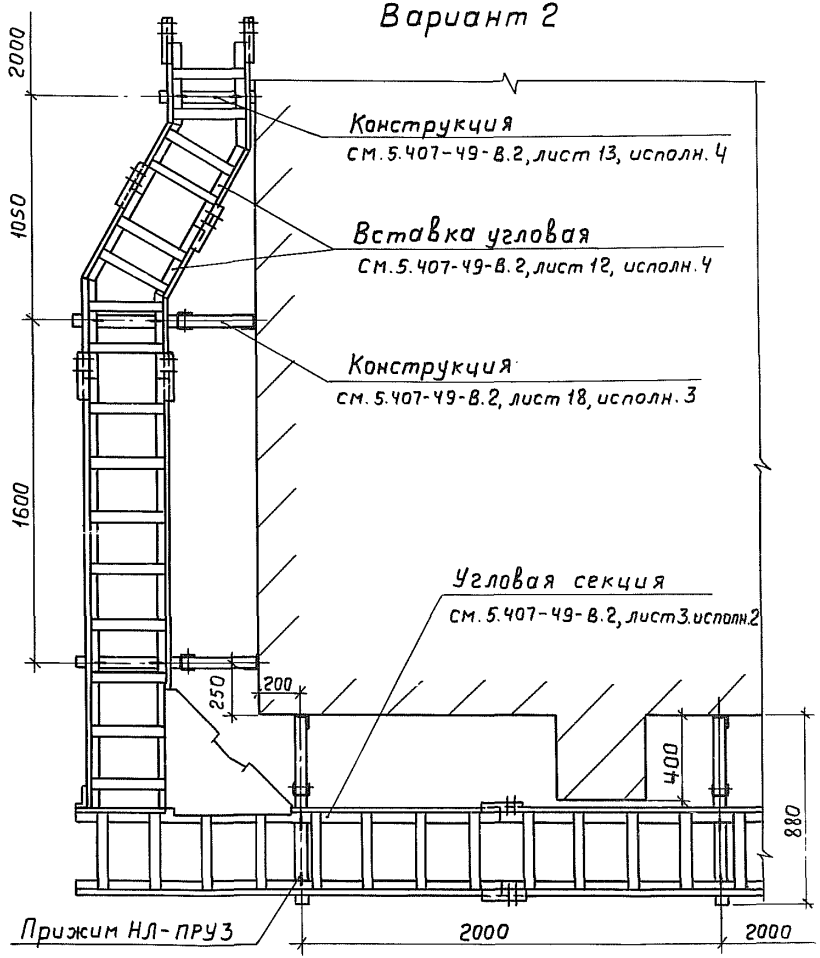

Взам. инв. №
Подп. и дата
Инв. № подл.

Нач. отд	Лигерман		
Н. контр	Блейнис		
Ст. инж	Плохих		XI.85

5.407-49-В.1

Прокладка лотков при горизонтальном обходе препятствий. Варианты 1 и 2

Стадия	Лист	Листов
	5	

ВНИПИ ТЯЖПРОМЭЛЕКТРОПРОЕКТ имени Ф.Б. ЯКУБОВСКОГО МОСКВА

Вариант 3

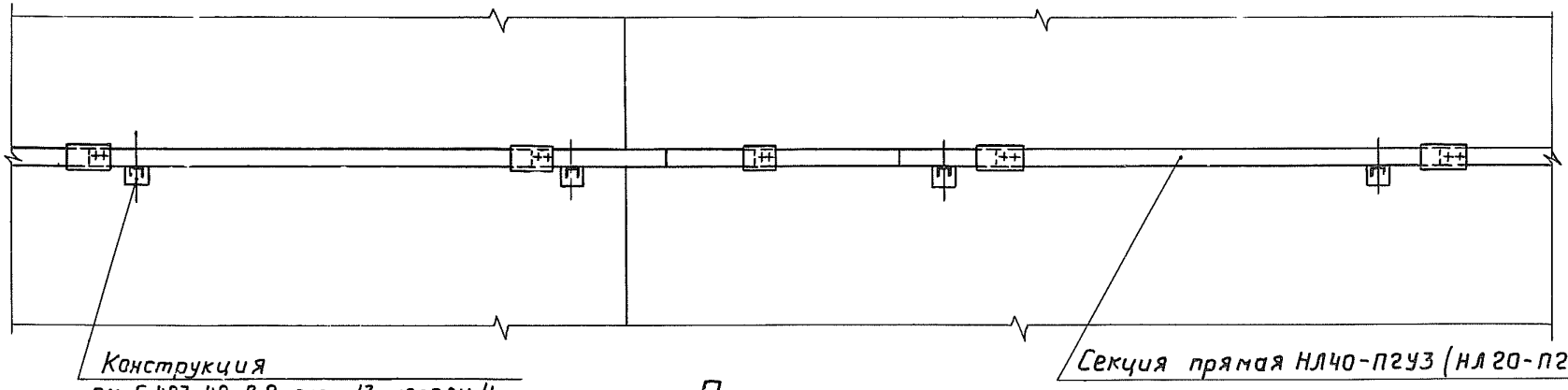

План

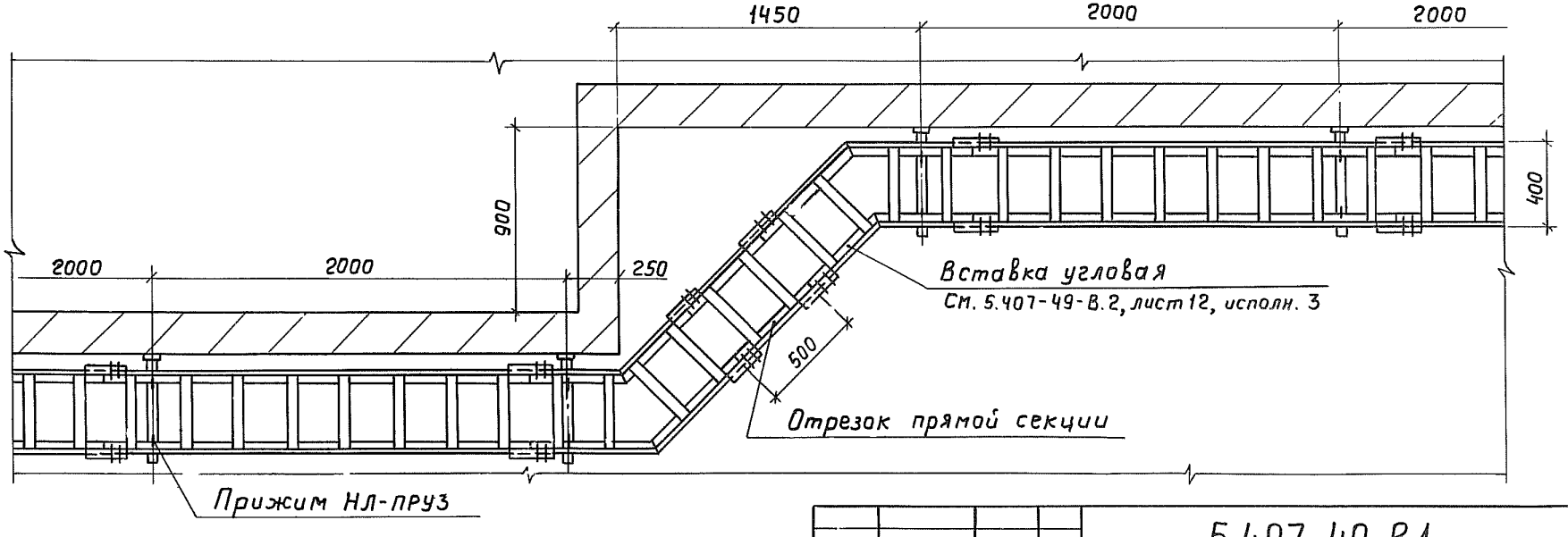

Нач.отд.	Лигерман		
Н.контр.	Блейнис		
Ст.инж.	Плохих		XI.83г.

5.407-49-В.1.

Прокладка лотков при горизонтальном обходе препятствий. Вариант 3

Стадия	Лист	Листов
	6	

ВНИПИ ТЯЖПРОМЭЛЕКТРОПРОЕКТ имени Ф.Б.ЯКУБОВСКОГО МОСКВА

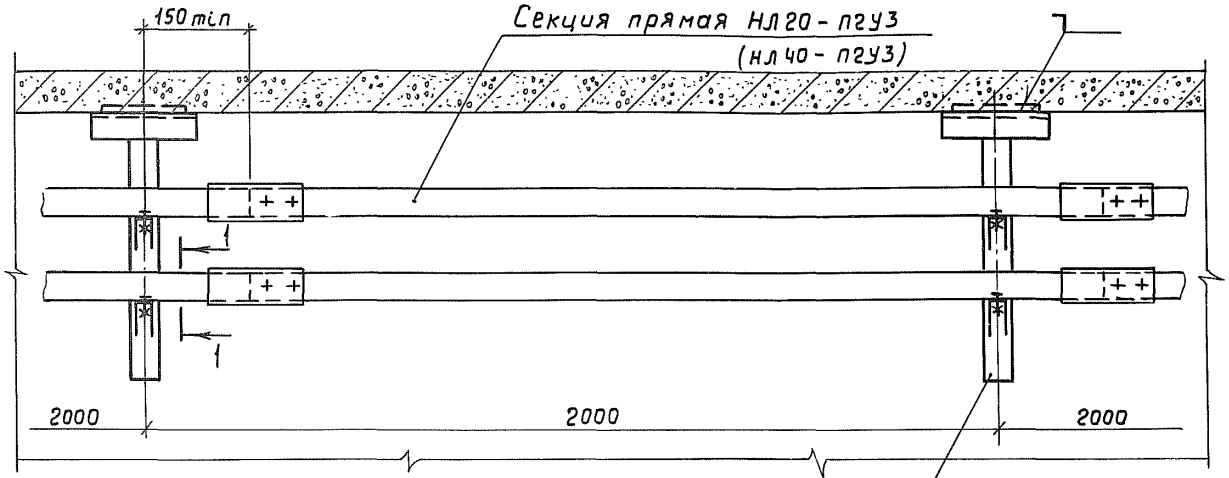

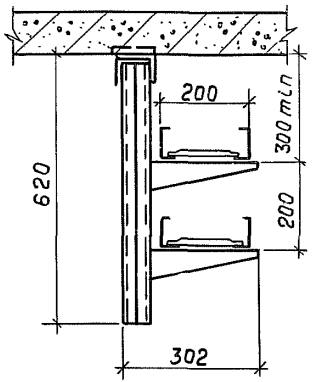

Разрез 1-1

Конструкция кабельная
см. серию 4.407-255

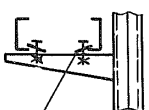

Прижим НЛ-ПРУ3

Инв. № подл. | Подп. и дата | Взам. инв. №

Нач. отд	Лигерман			5.407-49-В.1	
Н. контр.	Блейнис			Прокладка лотков под перекрытием (односторонняя)	Стадия: — / Лист: 7 / Листов: —
Ст. инж.	Плохих		XI.85		ВНИИПИ ТЯЖПРОМЭЛЕКТРОПРОЕКТ имени Ф.Б. Якубовского МОСКВА

19455-02 10

Копировал Ключкина

Формат А3

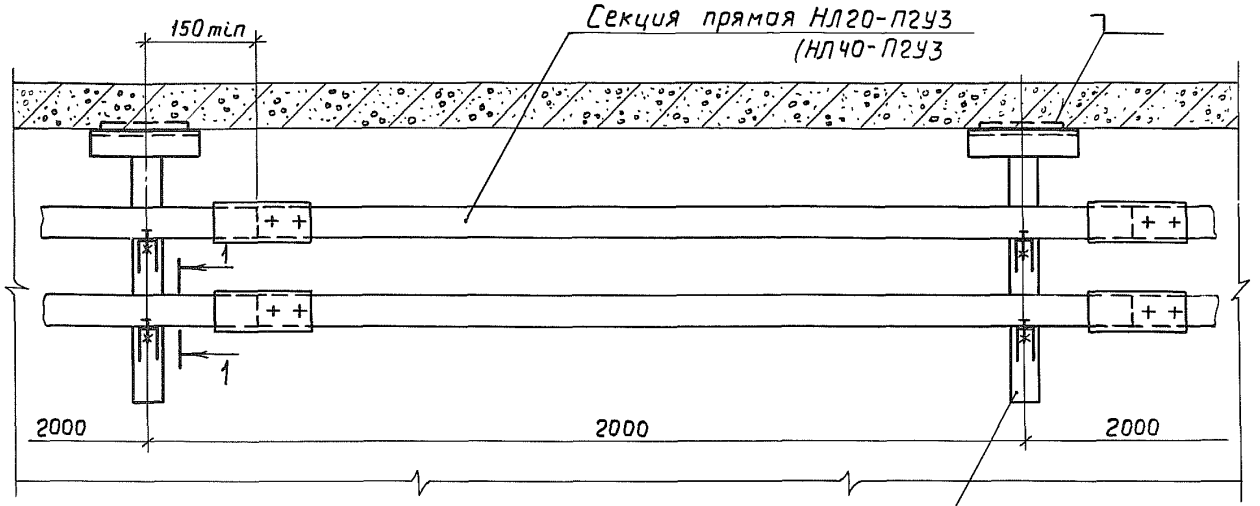

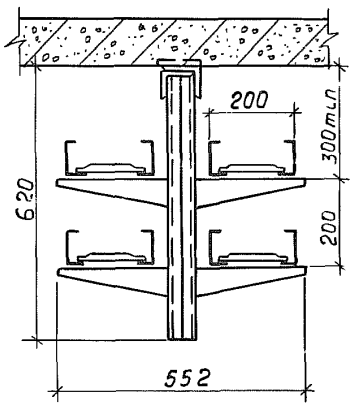

Разрез 1-1

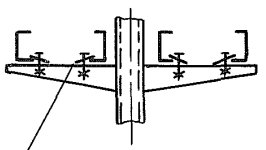

Прижим НЛ-ПРУ3

Конструкция кабельная
см. серию 4.407-255

Нач.отд.	Лигерман			5.407-49-В.1	
Н.контр.	Блейнис			Прокладка лотков под перекрытием (двухсторонняя)	Стадия: — / Лист: 8 / Листов: —
Ст.инж.	Плохих		XI.85г.		ВНИПИ ТЯЖПРОМЭЛЕКТРОПРОЕКТ имени Ф.Б.ЯКУБОВСКОГО МОСКВА

Копировал

19455-02 11

Формат А3

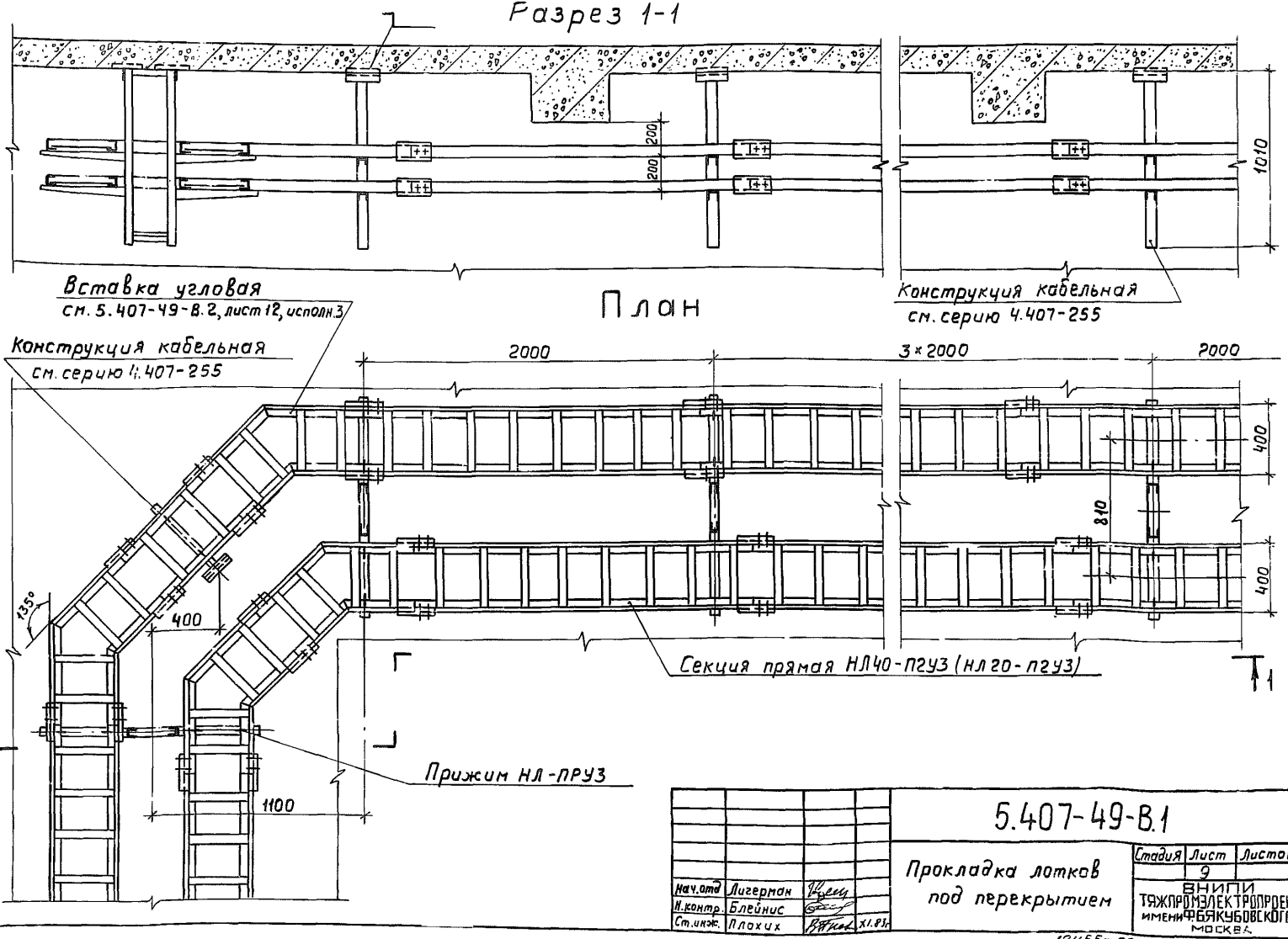

Нач.отд	Лигерман		
Н.контр.	Блейнис		
Ст.инж.	Плохих		XI.83г.

5.407-49-В.1

Прокладка лотков под перекрытием

Стадия	Лист	Листов
	9	

ВНИПИ ТЯЖПРОМЭЛЕКТРОПРОЕКТ имени Ф.Б.ЯКУБОВСКОГО МОСКВА

19455-02 12

Копировал

Инв.№ подл. | Подп. и дата | Взам.инв.№

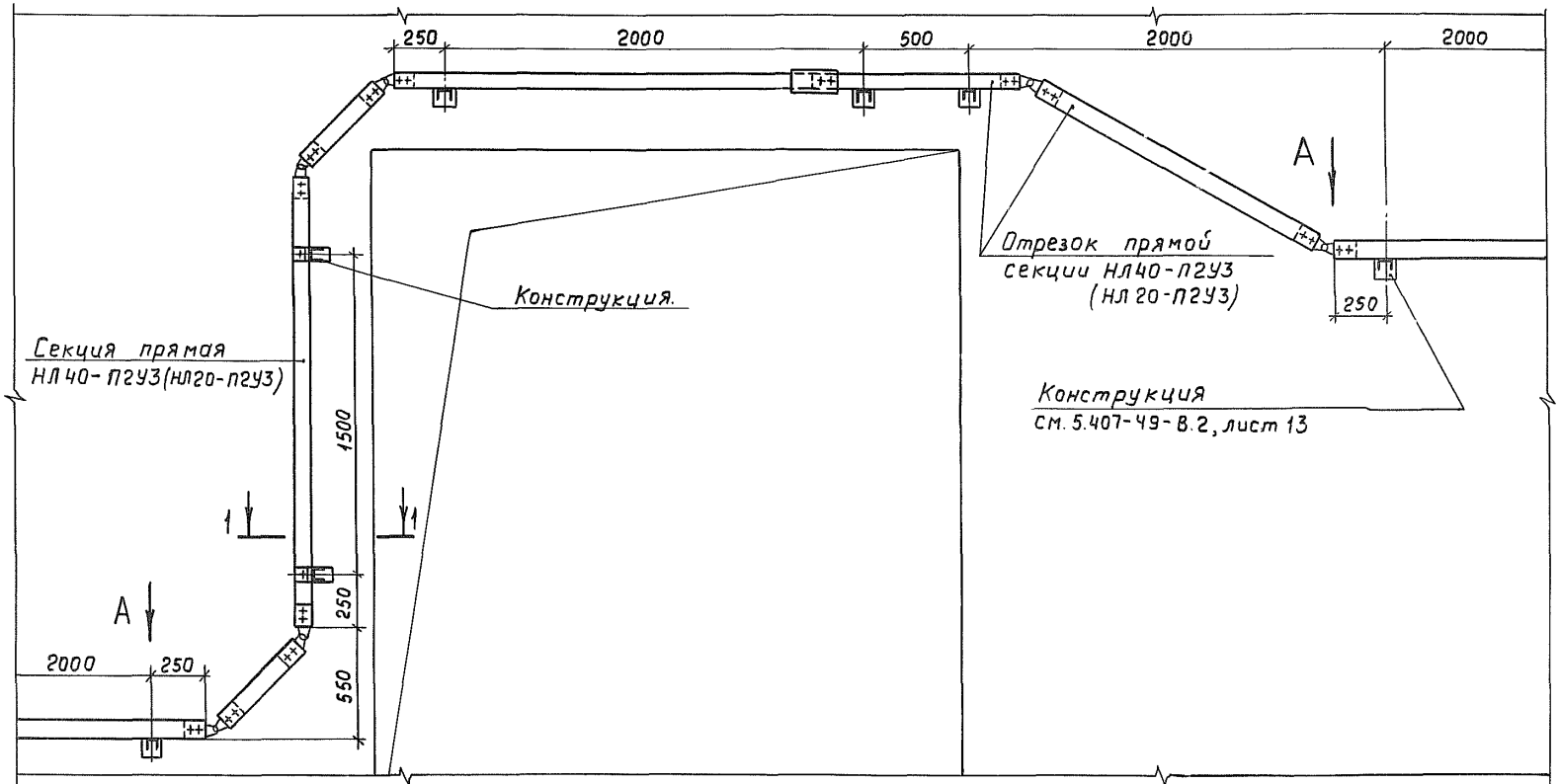

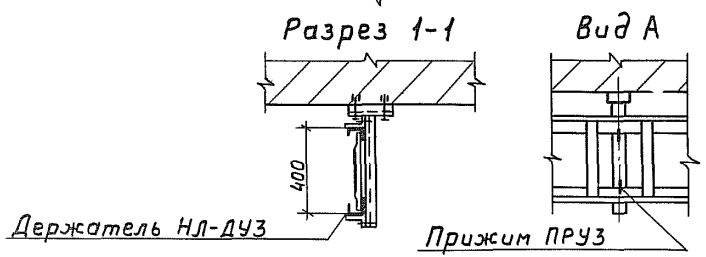

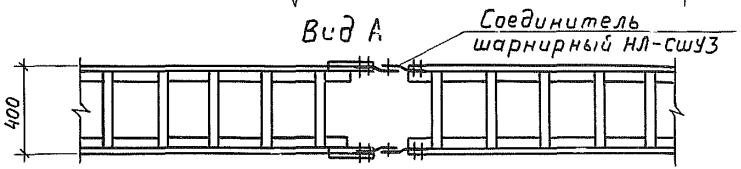

5.407-49-В.1

Прокладка лотков при вертикальном обходе препятствий

Стадия	Лист	Листов
	10	

Нач.отд.	Лигерман	
Н.контр.	Блейнис	
Ст.инж.	Плохих	

ВНИПИ ТЯЖПРОМЭЛЕКТРОПРОЕКТ имени Ф.Б.ЯКУБОВСКОГО МОСКВА

19455-02 13

Копировал Клюшина

Формат А3

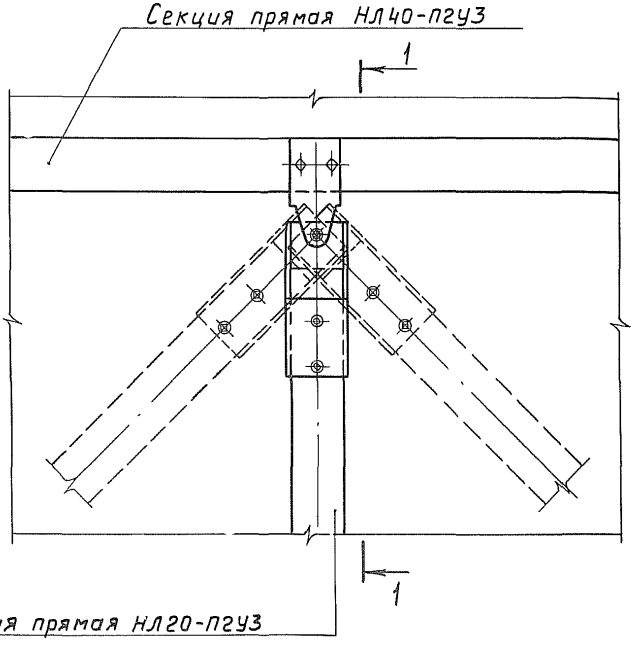

Разрез 1-1

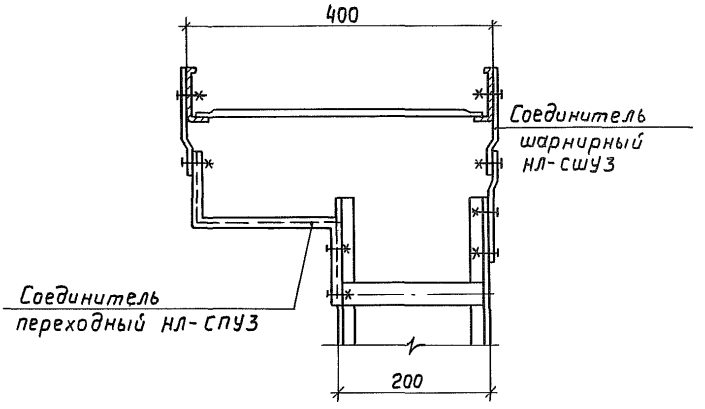

Нач.отд.	Лигерман		
Н.контр.	Блейнис		
Ст.инж.	Плохих		XI.83

5.407-49-В.1

Вертикальное ответвление лотков. Вариант 1

Стадия	Лист	Листов
	11	

ВНИПИ ТЯЖПРОМЭЛЕКТРОПРОЕКТ имени Ф.Б.ЯКУБОВСКОГО МОСКВА

Инв.№ подл. | Подп. и дата | Взам.инв.№

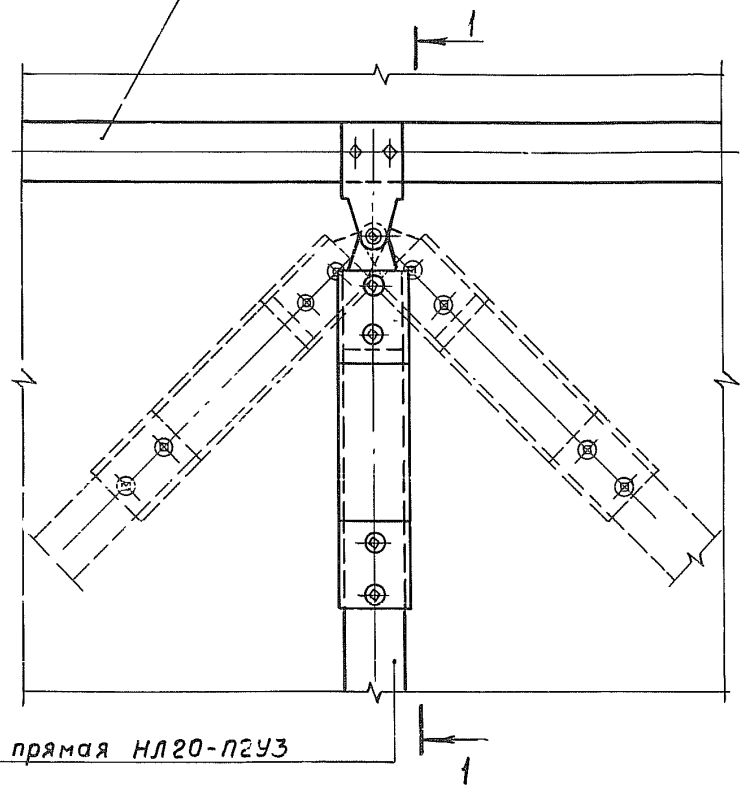

Разрез 1-1

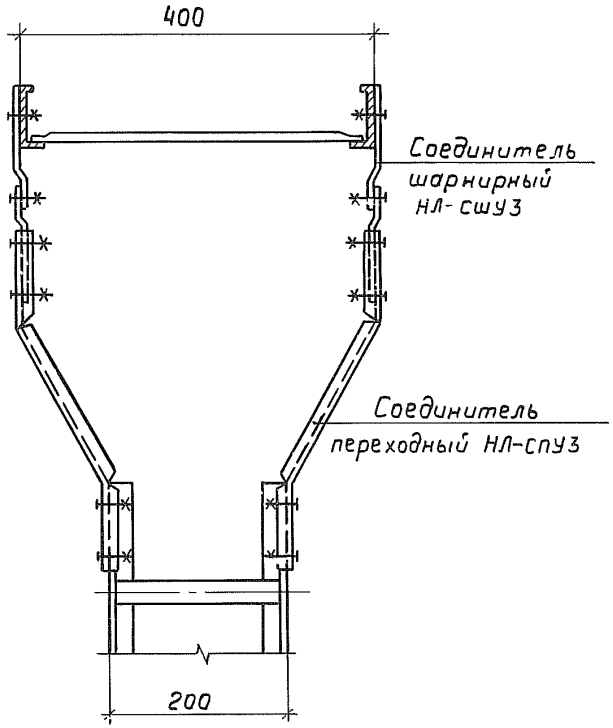

				5.407-49-В.1	
				Вертикальное ответвление лотков. Вариант 2	Стадия: — Лист: 12 Листов: —
Нач.отд.	Лигерман				ВНИИПИ ТЯЖПРОМЭЛЕКТРОПРОЕКТ имени Ф.Б.ЯКУБОВСКОГО МОСКВА
Н.контр.	Блейнис				
Ст.инж.	Плохих		X/.83		

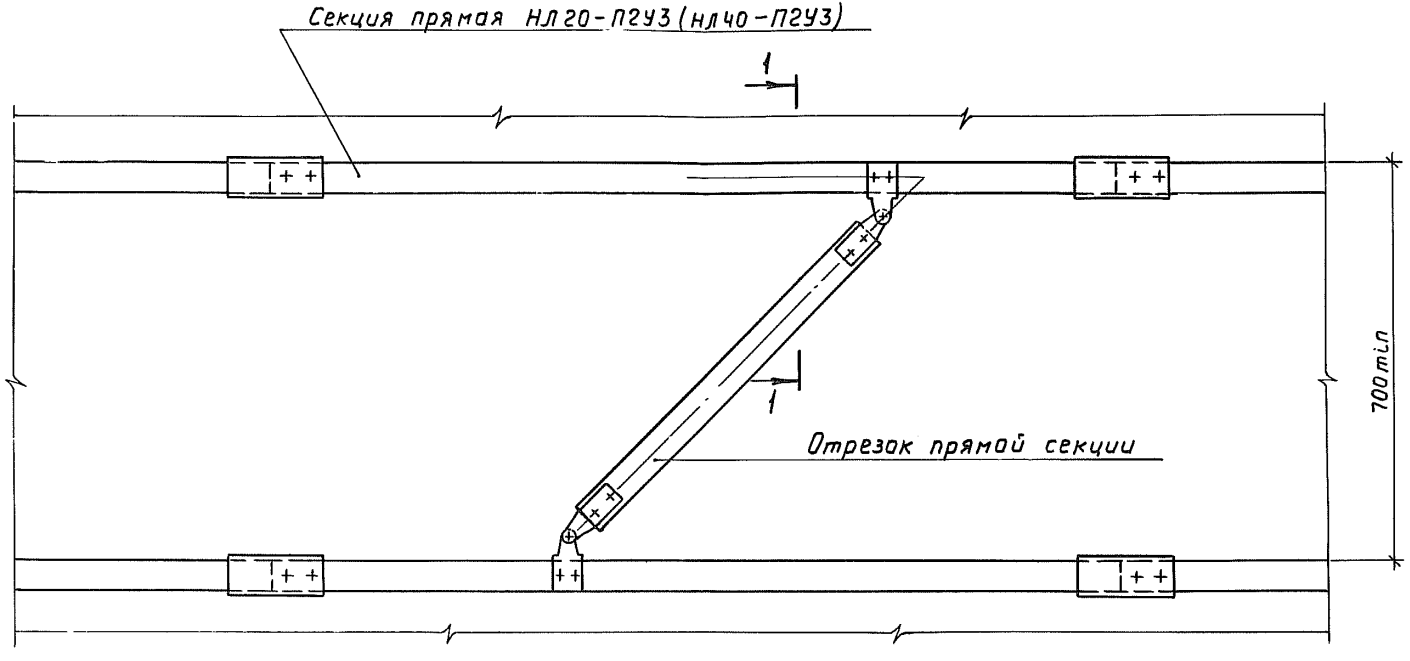

Разрез 1-1 повернуто

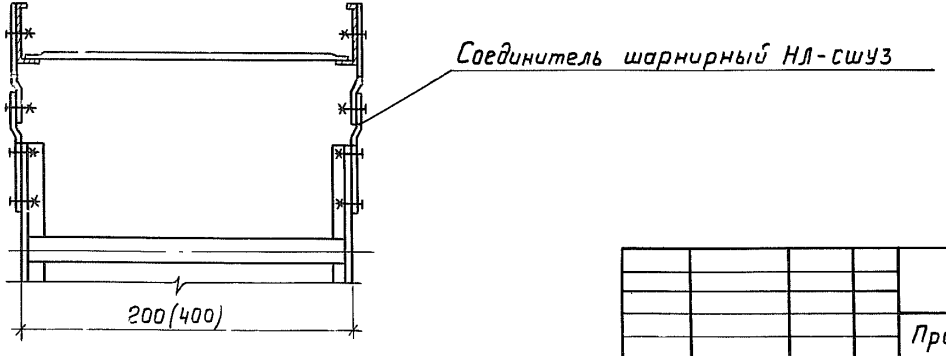

Взам.инв.№ | Подп. и дата | Инв.№ подл.

Нач.отд.	Лигерман		
Н.контр.	Блейнис		
Ст.инж	Плохих		XI.85

5.407-49-В.1

Прокладка лотков при переходе с одной отметки на другую

Стадия	Лист	Листов
	13	

ВНИПИ ТЯЖПРОМЭЛЕКТРОПРОЕКТ имени Ф.Я.КУБОВСКОГО МОСКВА

Вариант 1

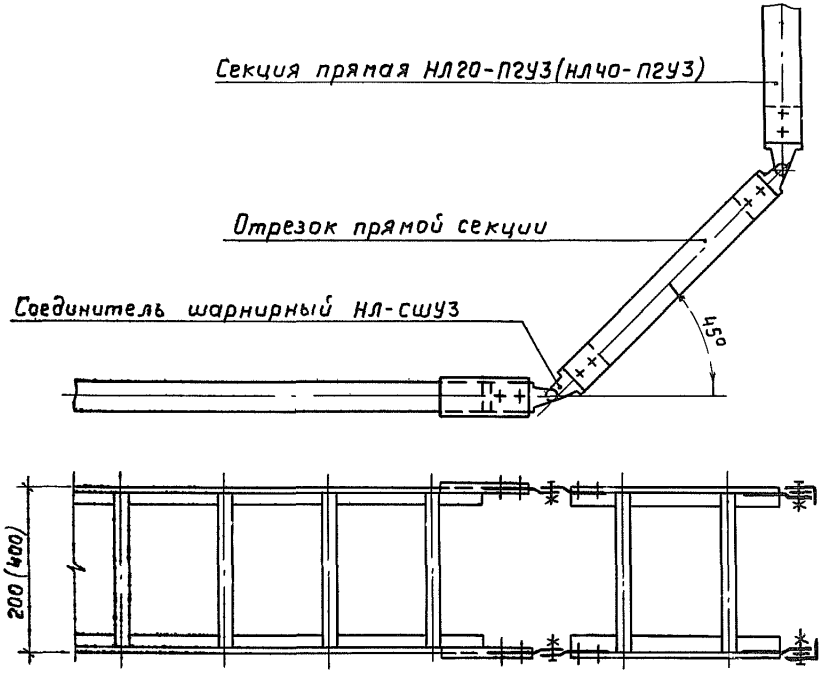

Вариант 2

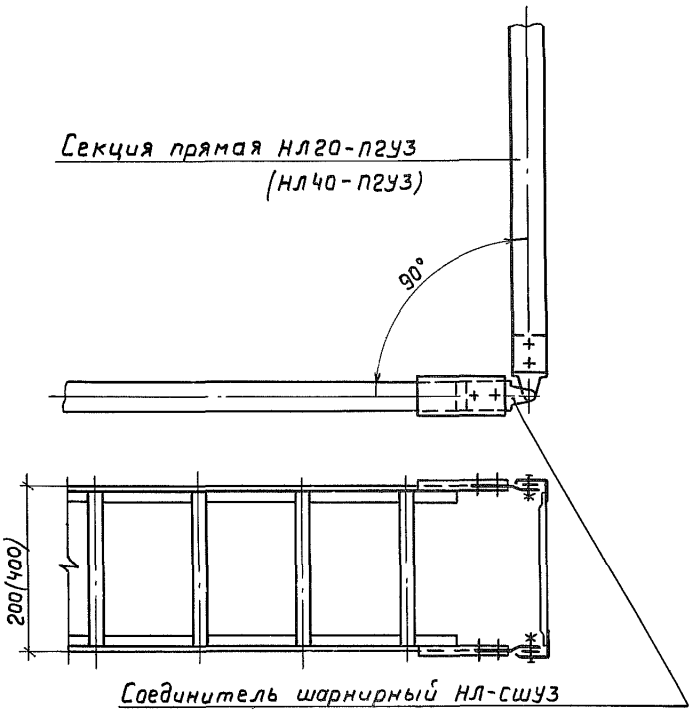

				5.407-49-В.1	
				Прокладка лотков при переходе с горизонтальной трассы на вертикальную	Стадия: — / Лист: 14 / Листов: —
Нач.отд.	Лигерман				ВНИПИ ТЯЖПРОМЭЛЕКТРОПРОЕКТ имени Ф.Б.ЯКУБОВСКОГО МОСКВА
Н.контр.	Блейнис				
Ст.инж.	Плохих		XI.83		

Вариант 1

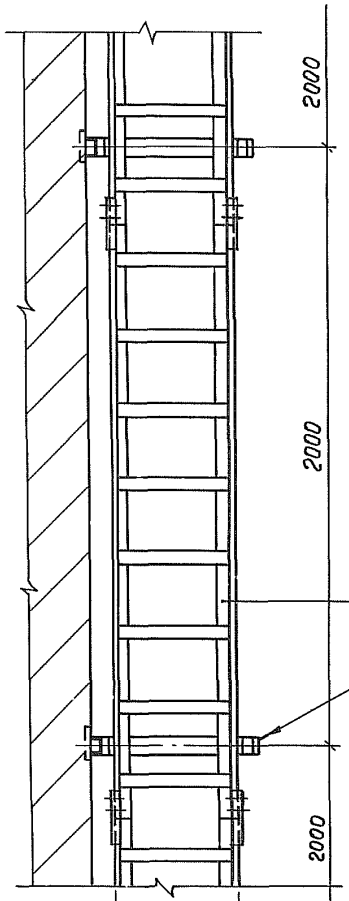

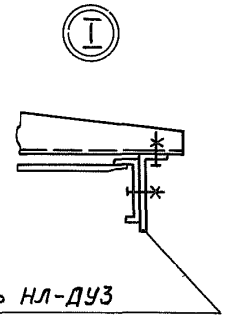

Держатель НЛ-ДУЗ

Секция прямая НЛ40-П2УЗ
(НЛ20-П2УЗ)

Конструкция
см. 5.407-49-В.2, лист 13, исполн. 4

ГОСТ 5264-80 Т1 – △3

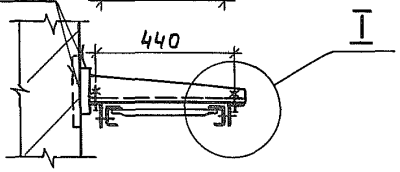

Вариант 2

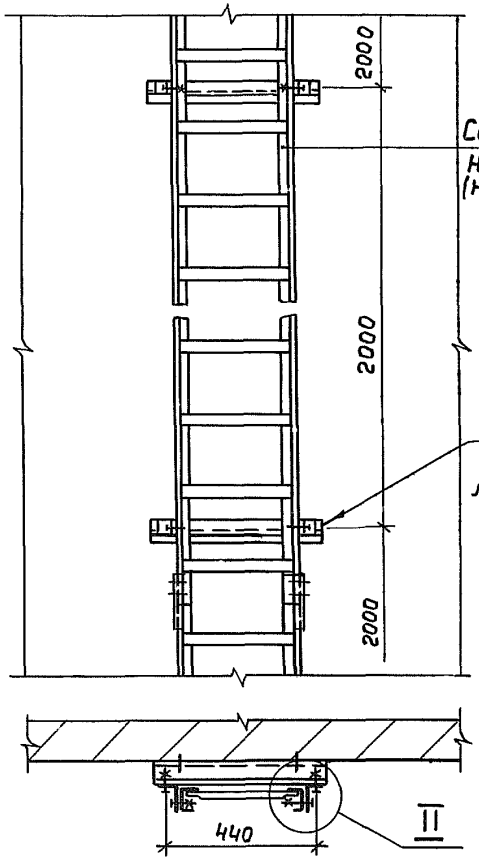

Секция прямая
НЛ40-П2УЗ
(НЛ20-П2УЗ)

Конструкция
см. 5.407-49-В.2,
лист 15, исполн. 2

Взам. инв. №
Подп. и дата
Инв. № подл.

Нач. отд.	Лугерман		
Н. контр.	Блэйнис		
Ст. инж.	Плохих		

5.407-49-В.1

Прокладка лотков по стене (вертикально)

Стадия	Лист	Листов
	15	

ВНИПИ ТЯЖПРОМЭЛЕКТРОПРОЕКТ имени Ф.Б. ЯКУБОВСКОГО МОСКВА

19455-02 18

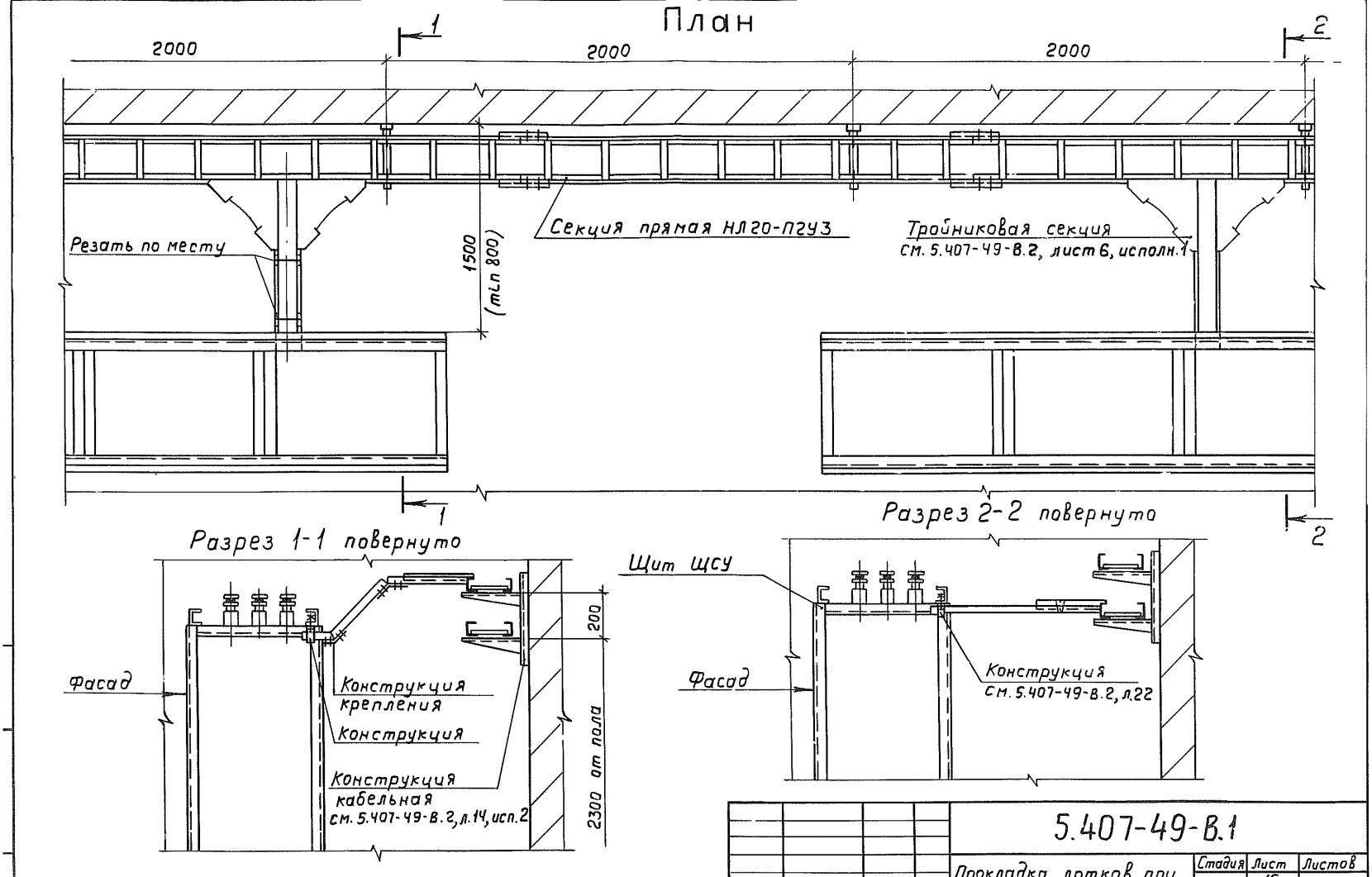

				5.407-49-В.1			
				Прокладка лотков при подводе кабелей к щиту ЩСУ сверху	Стадия	Лист	Листов
						16	
Нач.отд	Лигерман				ВНИПИ ТЯЖПРОМЭЛЕКТРОПРОЕКТ имени Ф.Б.ЯКУБОВСКОГО МОСКВА		
Н. контр	Блейнис						
Ст.инж	Плохих		21.83				

19455-02 19

Копировал Клятчина

Формат А3

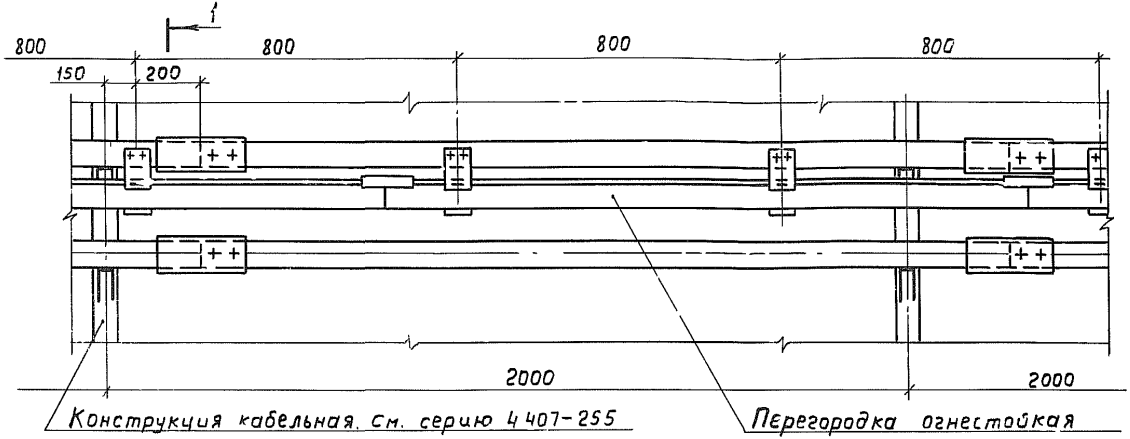

Разрез 1-1

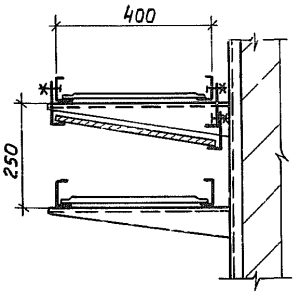

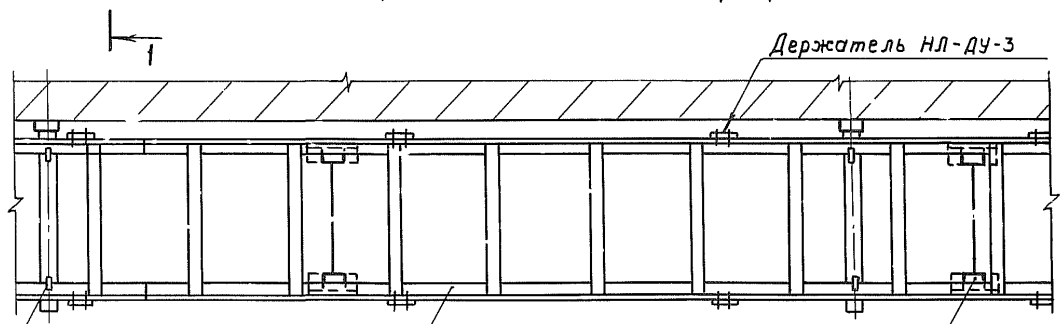

Инв. № подл. | Подп. и дата | Взам. инв. №

gost.e-ecolog.ru

Нач. отд	Лигерман		
Н. контр	Блейнис		
Ст. инж	Плохих		Х1.83п

5.407-49-В.1

Установка огнестойкой перегородки

Стадия	Лист	Листов
	17	

ВНИПИ тяжпромэлектропроект имени Ф.Б. Якубовского Москва

Копировал Клюшкова

19455-02 (20)

Формат А3