ТИПОВЫЕ КОНСТРУКЦИИ, ИЗДЕЛИЯ И УЗЛЫ ЗДАНИЙ И СООРУЖЕНИЙ

СЕРИЯ 4.407-268

УЗЛЫ И КОНСТРУКЦИИ КАБЕЛЬНЫХ ТРАСС ПОДСТАНЦИЙ

ВЫПУСК 2

УЗЛЫ КАБЕЛЬНЫХ ЛОТКОВ

РАБОЧИЕ ЧЕРТЕЖИ

gost.e-ecolog.ru

ТИПОВЫЕ КОНСТРУКЦИИ, ИЗДЕЛИЯ И УЗЛЫ ЗДАНИЙ И СООРУЖЕНИЙ

СЕРИЯ 4.407-268

УЗЛЫ И КОНСТРУКЦИИ КАБЕЛЬНЫХ ТРАСС ПОДСТАНЦИЙ

ВЫПУСК 2

УЗЛЫ КАБЕЛЬНЫХ ЛОТКОВ

РАБОЧИЕ ЧЕРТЕЖИ

РАЗРАБОТАНЫ
СЕВЕРО-ЗАПАДНЫМ ОТДЕЛЕНИЕМ
ИНСТИТУТА „ЭНЕРГОСЕТЬПРОЕКТ"
МИНЭНЕРГО СССР

УТВЕРЖДЕНЫ И ВВЕДЕНЫ
В ДЕЙСТВИЕ МИНЭНЕРГО СССР
ПРОТОКОЛ N 21 ОТ 16.03.88

© СФ ЦИТП Госстрой СССР, 1988.

ГЛАВНЫЙ ИНЖЕНЕР Е.И.БАРАНОВ
ГЛАВНЫЙ ИНЖЕНЕР ПРОЕКТА Ю.И.КОВАЛЕВ

Содержание выпуска

Обозначение документа	Наименование	Стр.
4.407-268.2	Содержание выпуска	2...5
4.407-268.2-1	Узел 1л. Прямой участок лотка шириной В=1,0м	6
-2	Узел 2л. Прямой участок лотка шириной В=0,5м	7
-3	Узел 3л. Прямой участок лотка шириной В=2.0м	8
-4	Узел 4л. Прямой участок лотка шириной В=1,5м	9
-5	Узел 5л. Доборный участок длиной С=1.0м	10
	лотка шириной В=0,5м	
-6	Узел 6л. Доборный участок длиной С=1.0м	11
	лотка шириной В=1.0м	
-7	Узел 7л. Доборный участок длиной С=0,5м	12
	лотка шириной В=1.0м	
-8	Узел 8л. Доборный участок длиной С=1,5м	13
	лотка шириной В=1.0м	
-9	Узел 9л. Доборный участок длиной С=0,5м	14
	лотка шириной В=2.0м	
-10	Узел 10л. Доборный участок длиной С=1м	15
	лотка шириной В=2.0м	
-11	Узел 11л. Доборный участок длиной С=1,5м	16
	лотка шириной В=2.0м	
-12	Узел 12л. Доборный участок длиной С=1.0м	17
	лотка шириной В=1,5м	
-13	Узел 13л. Поворот лотка шириной В=0.5м	18
-14	Узел 14л. Поворот лотка шириной В=1.0м	19,20
-15л.1	Узел 15л. Поворот лотка шириной В=1,5м	21
-16л.1	Узел 16л. Поворот лотка шириной В=2.0м	22
-15л.2	-	23
-16л.2	-	
-17л.1	Узел 17л. Поворот лотка шириной В=1.0м в	24
	лоток шириной В=0,5м	
-18л.1	Узел 18л. Поворот лотка шириной В=1.0м	25
4.407-268.2-17л.2	-	25
-18л.2	-	
19л.1	Узел 19л. Поворот лотка шириной В=2.0м в	27
	лоток шириной В=1.5м	
-20л.1	Узел 20л. Поворот лотка шириной В=2.0м	28
	в лоток шириной В=1.0м	
-19л.2	-	29
-20л.2	-	
-21	Узел 21л. Ответвление лотка шириной В=0,5м	30
-22	Узел 22л. Ответвление лотка шириной В=1.0м	31
-23л.1	Узел 23л. Ответвление лотка шириной В=1,5м	32
-24	Узел 24л. Ответвление лотка шириной В=2.0м	33,34
-25л1	Узел 25л. Ответвление от лотка шириной	35
	В=0.5м лотка шириной В=1.0м	
-23л.2	-	36
-25л.2	-	
-26	Узел 26л. Ответвление от лотка шириной	37
	В=1.0м лотка шириной В=0,5м	
-27л.1	Узел 27л. Ответвление от лотка шириной	38
	В=1.0м лотка шириной В=1,5м	
-28	Узел 28л. Ответвление от лотка шириной	39,40
	В=1.0м лотка шириной В=2,0м	

Продолжение содержания выпуска см. л. 2...4

Инв.№подл. | Подпись и дата | Взам.инв.№

Разраб.	Бабак		25.02.88
Провер	Колинько		25.02.88
Гл.спец	Кирсанова		25.02.88
ГИП	Ковалев		25.02.88
Нач.отд.	Роменский		25.02.88
Н.контр.	Кирсанова		25.02.88

4.407-268.2

Содержание выпуска

Стадия	Лист	Листов
Р	1	4

ЭНЕРГОСЕТЬПРОЕКТ
Северо-Западное отделение
Ленинград

Формат А3

Содержание выпуска (начало см. л. 1)

Обозначение документа	Наименование	Стр.
4.407-268.2-29л.1	Узел 29л. Ответвление от лотка шириной	41
	В=1.5м лотка шириной В=1.0м	
-27л.2	–	42
-29л.2	–	
-30	Узел 30л. Ответвление от лотка шириной В=1,5м	43,44
	лотка шириной В=2.0м	
-31л.1	Узел 31л. Ответвление от лотка шириной В=2.0м	45
	лотка шириной В=1.0м	
-32	Узел 32л. Ответвление от лотка шириной	46,47
	В=2.0м лотка шириной В=1,5м	
-33л.1	Узел 33. Ответвление от лотка шириной	48
	В=0.5м лотков шириной В=0,5м и В=1.0м	
-31л.2	–	49
-33л.2	–	
-34л.1	Узел 34л. Ответвление от лотка шириной В=1.0м	50
	лотков шириной В=1.0м и В=0.5м	
-35	Узел 35л. Ответвление от лотка шириной В=1.5м	51,52
	лоток шириной В=1.0м в две стороны	
-36л.1	Узел 36л. Ответвление от лотка шириной В=2.0м	53
	лотка шириной В=1.0м в две стороны	
-34л.2	–	54
-36л.2	–	
-37	Узел 37л. Ответвление от лотка шириной В=1,5м	55,56
	лотков шириной В=1.0м В=1.5м	
-38	Узел 38л. Ответвление от лотка шириной	57,58
	В=2.0м лотка шириной В=1,5м в две стороны	
-39	Узел 39л. Ответвление от лотка шириной В=1.0м	59,60
	лотка шириной В=2.0м в две стороны	
-40	Узел 40л. Ответвление от лотка шириной В=1.5м	61,62
	лотка шириной В=2.0м в две стороны	
4.407-268.2-41л.1	Узел 41л. Пересечение лотков шириной В=0,5м	63
-42л.1	Узел 42л. Пересечение лотков шириной В=1.0м	64
-41л.2	–	65
-42л.2	–	
-43	Узел 43л. Пересечение лотков шириной В=1,5м	66,67
-44	Узел 44л. Пересечение лотков шириной В=2.0м	68,69
-45л.1	Узел 45л. Пересечение лотков шириной	70
	В=1,0м и В=0,5м	
-46	Узел 46л. Пересечение лотков шириной	71,72
	В=1.0м и В=1.5м	
-47л.1	Узел 47л. Пересечение лотков шириной	73
	В=2.0м и В=1.5м	
-45л.2	–	74
-47л.2	–	
-48л1	Узел 48л. Пересечение лотка шириной В=2.0м	75
	с лотком шириной В=1.0м	
-49л.1	Узел 49л. Ответвление от лотка шириной В=1.0м	76
	лотка шириной В=0,5м в три стороны	
-48л.2	–	77
-49л.2	–	
-50л.1	Узел 50л. Ответвление от лотка шириной В=1.0м	78
	лотков шириной В=1.0м и В=0.5м	
-51л.1	Узел 51л. Ответвление от лотка шириной В=1,5м	79
	лотка шириной В=1.0м в три стороны	
-50л.2	–	80
-51л.2	–	

Продолжение содержания выпуска см.л.3,4

Инв.№ подл. | Подпись и дата | Взам.инв.№

Содержание выпуска (начало см. л. 1,2)

Обозначение документа	Наименование	Стр.
4.407-268.2-52	Узел 52л. Ответвление от лотка шириной В=1.0м	81,82
	лотков шириной В=1.0м; В=2.0м	
-53	Узел 53л. Ответвление от лотка шириной В=1.5м	83,84
	лотков шириной В=1.0м и В=1,5м	
-54	Узел 54л. Ответвление от лотка шириной В=1.5м	85,86
	лотков шириной В=1,5м и В=2.0м	
-55	Узел 55л. Ответвление от лотка шириной В=1.5м	87,88
	лотка шириной В=2.0м в три стороны	
-56	Узел 56л. Ответвление от лотка шириной В=1.0м	89,90
	лотка шириной В=2.0м в три стороны	
-57	Узел 57л. Переход лотка шириной В=1.0м	91
	в лоток шириной В=0,5м	
-58	Узел 58л. Переход лотка шириной В=1.5м	92
	в лоток шириной В=1.0м	
-59	Узел 59л. Переход лотка шириной В=2.0м	93
	в лоток шириной В=1.5м	
-60	Узел 60л. Переход лотка шириной В=2.0м	94
	в лоток шириной В=1.0м	
-61	Узел 61л. Пересечение автодороги шириной	95
	до 4м с лотком шириной В=0.5м	
-62	Узел 62л. Пересечение автодороги шириной	96
	до 4м с лотком шириной В=1.0м	
-63л.1	Узел 63л. Пересечение автодороги шириной	97
	до 4м с лотком шириной В=1.5м	
-64л.1	Узел 64л. Пересечение автодороги шириной	98
	до 4м с лотком шириной В=2.0м	
-65	Узел 65л. Пересечение автодороги ширина-	99
	ной более 4м с лотками шириной В=0,5м	
-66	Узел 66л. Пересечение автодороги ширина-	100
	ной более 4м с лотком шириной	
	В=1.0м	
-67	Узел 67л. Пересечение автодороги шириной	101
	более 4м с лотком шириной В=1.5м	
-68	Узел 68л. Пересечение автодороги шириной	102
	более 4м с лотком шириной В=2.0м	
-63л.2	—	103
-64л.2	—	
-69л.1	Узел 69л. Пересечение автодороги шириной	104
	до 4м и лотка шириной В=0,5м с раструбом	
-70	Узел 70л. Пересечение автодороги шириной	105
	до 4м и лотка шириной В=0.5м с раструбом	
-69л.2	—	106
-71л.1	Узел 71л. Пересечение автодороги шириной	107
	до 4м и лотка шириной В=1.0м с раструбом	
-72	Узел 72л. Пересечение автодороги шириной	108
	более 4м и лотка шириной В=1.0 с раструбом	
-71л.2	—	109
-73л.1	Узел 73л. Пересечение автодороги шириной	110
	до 4м и лотка шириной В=1.5м с раструбом	
-74	Узел 74л. Пересечение автодороги шириной	111
	более 4м и лотка шириной В=1.5м с раструбом	
-73л.2	—	112
-75л.1	Узел 75л. Пересечение автодороги шириной до	113
	4м с лотком шириной В=2.0м с раструбом	
-76	Узел 76л. Пересечение автодороги шириной	114
	более 4м с лотком шириной В=2.0м с раструбом	
-75л2	—	115

Окончание содержания выпуска см. л. 4

Инв.№ подл. | Подпись и дата | Взам. инв.№

Содержание выпуска (начало см. л. 1...3)

Обозначение документа	Наименование	Стр.
4.407-268.2-77	Узел 77л. Пересечение автодороги шириной более 4м с лотками шириной в=1.5м (вариант с дорожными плитами покрытия)	116,117
-78	Узел 78л. Пересечение автодороги шириной более 4м с лотками шириной в=2.0м (вариант с дорожными плитами покрытия)	118,119
-79	Узел 79л. Пересечение лотка шириной в=1.0м и железной дороги.	120,121
-80	Узел 80л. Пересечение лотка шириной в=1.5м и железной дороги.	122,123
-81	Узел 81л. Пересечение лотка шириной в=2.0м и железной дороги.	124,125
-82	Узел 82л. Пересечение лотка шириной в=1.0м с каналом	126
-83	Узел 83л. Пересечение лотка шириной в=0.5м с каналом.	127
-84	Узел 84л. Прямой участок лотка шириной в=1.0м (без подкладных брусков)	128
-85	Узел 85л. Прямой участок лотка шириной в=0,5м (без подкладных брусков)	
-86	Изделия МЛ-1...МЛ-9	130

Инв.№ подл. | Подпись и дата | Взам. инв.№

Поз.	Наименование	Кол.	Обозначение документа
1	Лоток Л 20. 10	1	3.407.1-157 Вып.1
2	Плита П 10,5	4	3.407.1-157 Вып 1
3	Брусок Б10	1	3.407.1-157 Вып.1

Раскладка плит перекрытия

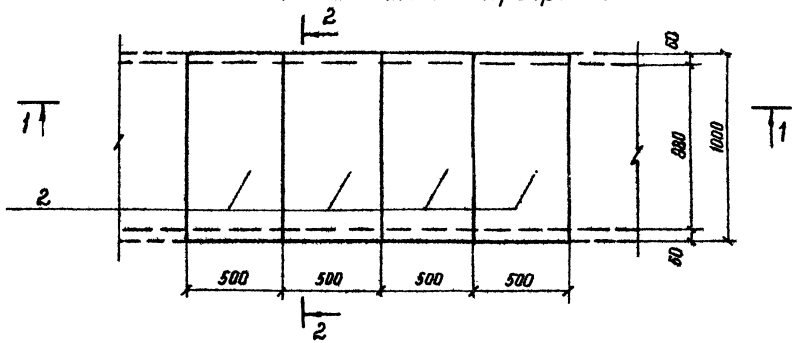

1-1

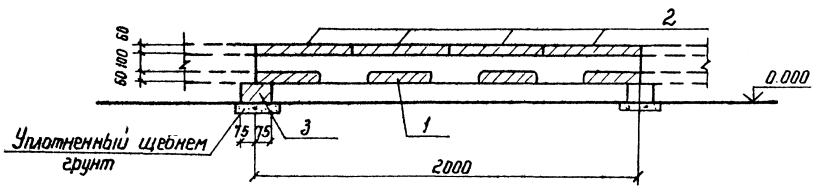

Подкладные бруски Б10 укладываются по уплотненному щебнем грунту.

2-2

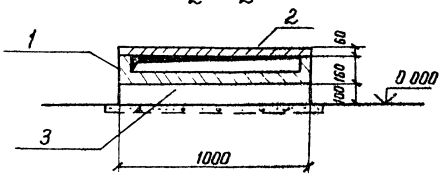

Разраб	Колинько		25.01.88
Пров	Сацкая		25.02.88
Гл спец	Кирсанова		25.02.88
ГИП	Ковалев		25.02.88
Нач отд	Раменский		25.01.88
Н. контр	Кирсанова		25.02.88

4.407-268.2-1

Узел 1л
Прямой участок лотка шириной в = 10 м

Стадия	Лист	Листов
Р		1

Энергосетьпроект
Северо-Западное отделение Ленинград

Инв. № подл. | Подпись и дата | Взам. инв. №

Поз.	Наименование	Кол.	Обозначение документа
1	Лоток Л 20.5	1	3.407.1-157 вып.1
2	Плита П 10.5	2	3.407.1-157 вып.1
3	Брусок Б5	1	3.407.1-157 вып.1

Раскладка плит перекрытия

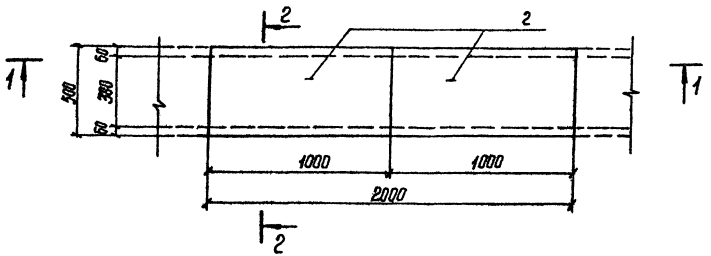

1-1

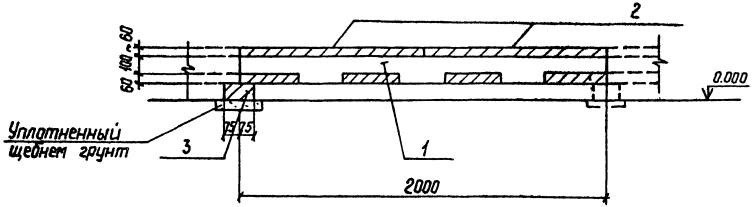

Подкладные бруски Б5 укладываются на уплотненному щебнем грунту.

2-2

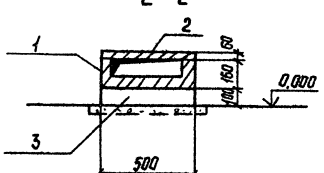

Разраб.	Калинько		2.502.2
Провер.	Сацук		2.502.2
Гл.спец.	Кирсанова		2.502.2
ГИП	Ковалев		2.502.2
Нач.отд.	Раменский		2.502.2
Н.контр.	Кирсанова		2.502.2

4.407-268.2-2

Узел 2л.
Прямой участок лотка шириной в=0,5м

Стадия	Лист	Листов
Р		1

ЭНЕРГОСЕТЬПРОЕКТ
Северо-Западное отделение Ленинград

Инв.№подл. | Подпись и дата | Взам.инв.№

Копир. Сацук 2.502/2 Формат А3

Поз	Наименование	Кол.	Обозначение документа	
1	Плита П10.5	8	3.407.1-157	вып.1
2	Лоток Л20.10	2	3.407.1-157	вып.1
3	Брусок Б10	2	3.407.1-157	вып.1

Раскладка плит перекрытия

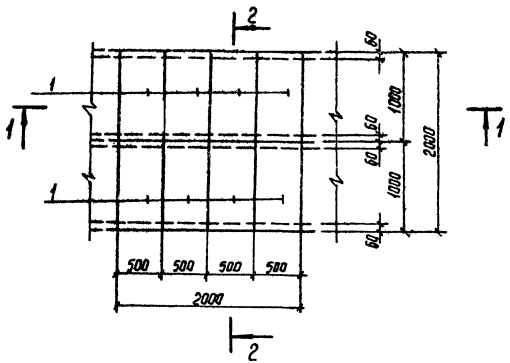

1-1

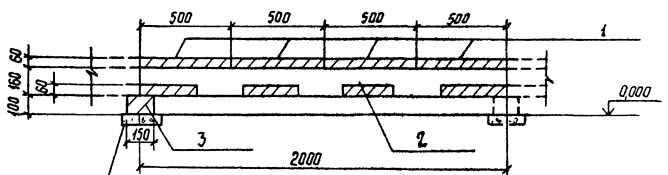

2-2

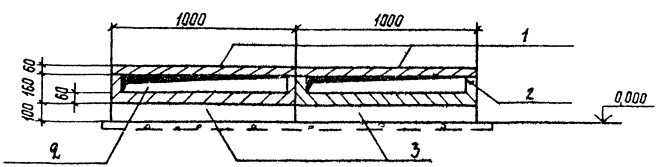

Подкладные бруски Б10 укладываются по уплотненному щебнем грунту.

Разраб.	Калинько		25021/3	4.407-268.2-3	
Провер.	Сашок		25021/3		
Гл.спец.	Кирсанова		25021/3	Узел 3 л. Прямой участок лотка шириной в=2,0м	Стадия: Р; Лист: 1; Листов: 1
ГИП	Ковалев		25021/3		
Нач.отд.	Ратенский		25021/3		Энергосетьпроект Северо-Западное отделение Ленинград
Н.контр.	Кирсанова		25021/3		

Инв.№ подл. | Подпись и дата | Взам.инв.№

Копир. Сакф 25021/3 Формат А3

Поз	Наименование	Кол	Обозначение документа
1	Лоток Л20.10	1	3.407.1-157 Вып.1
2	Лоток Л20.5	1	3.407.1-157 Вып.1
3	Плита П10,5	6	3.407.1-157 Вып.1
4	Брусок Б10	1	3.407.1-157 Вып.1
5	" Б5	1	3.407.1-157 Вып.1

Раскладка плит перекрытия

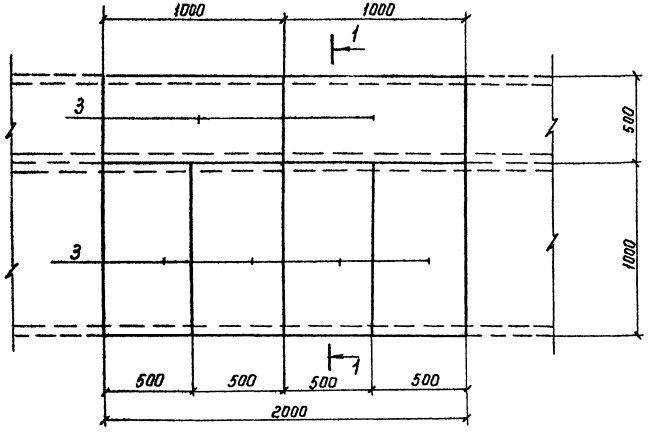

1-1

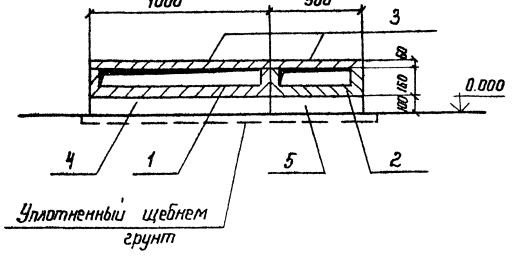

Подкладные бруски Б10 и Б5 укладываются по уплотненному щебнем грунту.

Разраб	Колинько		25012-8
Пров	Сацюк		25011
Гл спец	Курсанова		25012
ГИП	Ковалев		25012
Нач отд	Роменский		25012
Н контр	Курсанова		25012

4.407-268, 2-4

Узел 4л

Прямой участок лотка шириной В = 1,5м

Стадия	Лист	Листов
Р		1

ЭНЕРГОСЕТЬПРОЕКТ
Северо-Западное отделение
Ленинград

Инв. № подл. | Подпись и дата | Взам. инв. №

Поз.	Наименование	Кол	Обозначение документа
1	Плита П10.5	2	3.407.1-157 Вып 1
2	Брусок Б5	1	3.407.1-157 Вып.1
3	Кирпич КР100/1550/25п³	0.04	ГОСТ 530-80

Раскладка плит днища и подкладок

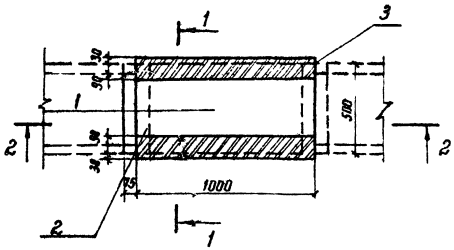

1-1

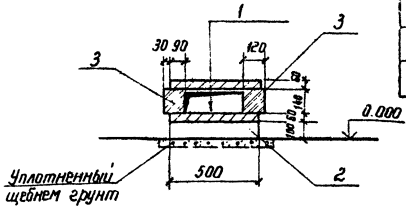

Раскладка плит перекрытия

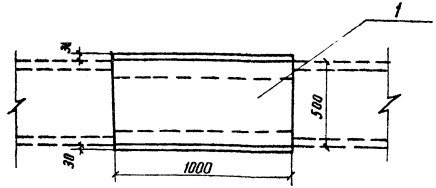

2-2

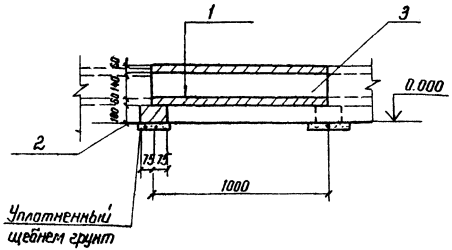

Подкладные бруски Б5 укладываются по уплотненному щебнем грунту

Разраб	Калинько		15.03.88
Пров	Сацюк		15.03.88
Гл. спец	Кирсанова		15.03.88
ГИП	Кабалев		15.03.88
Нач отд	Ронемский		15.03.88
Н. контр	Кирсанова		15.03.88

4.407-268.2-5

Узел 5л. Доборный участок длиной ℓ = 1.0м лотка шириной в = 0.5м

Стадия	Лист	Листов
Р		1

ЭНЕРГОСЕТЬПРОЕКТ Северо-Западное отделение Ленинград

Инв. № подл. | Подпись и дата | Взам. инв. №

Поз.	Наименование	Кол.	Обозначение документа
1	Плита П10.5	4	3.407.1-157 вып1
2	Брусок Б10	1	3.407.1-157 вып.1
3	Кирпич КР100/1650/25, м³	0.04	ГОСТ 530-80

Раскладка плит днища и подкладок

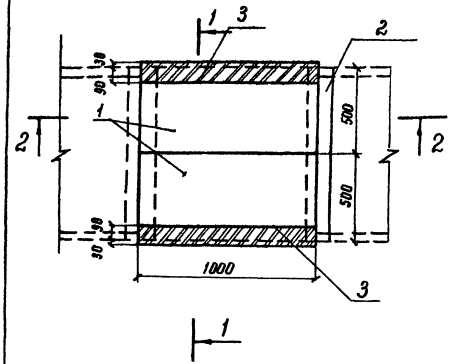

1—1

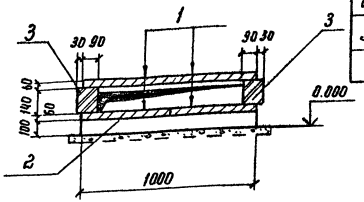

2—2

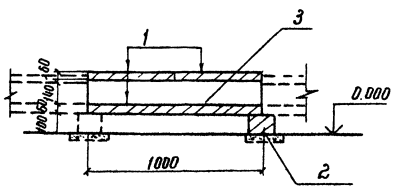

Раскладка плит перекрытия

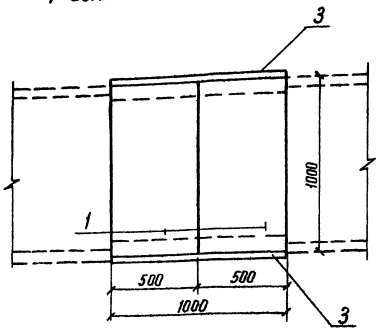

Подкладные бруски Б10 укладываются по уплотненному щебнем грунту

Разраб.	Колинько		25.02.88
Пров	Сацюк		25.02.88
Гл спец	Кирсанова		25.02.88
ГИП	Ковалев		25.02.88
Нач отд	Роменский		25.02.88
Н. контр	Кирсанова		25.02.88

4.407-268.2-6

Узел 6 л.
Доборный участок длиной ℓ = 1,0 м
лотка шириной в = 1,0 м

Стадия	Лист	Листов
Р		1

ЭНЕРГОСЕТЬПРОЕКТ
Северо-Западное отделение
Ленинград

Инв. № подл. | Подпись и дата | Взам. инв. №

2502/3 Копир Феокс- формат А3

Поз.	Наименование	Кол.	Обозначение документа
1	Плита П10.5	2	3.407.1-157 Вып.1
2	Брусок Б5	2	3.407.1-157 Вып.1
3	Кирпич КР100/1650/25, м³	0.02	ГОСТ 530-80

Раскладка плит днища, подкладок

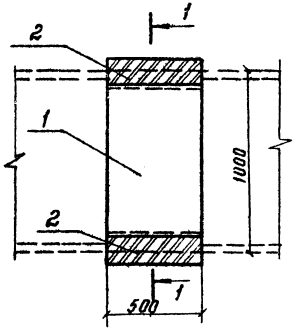

1-1

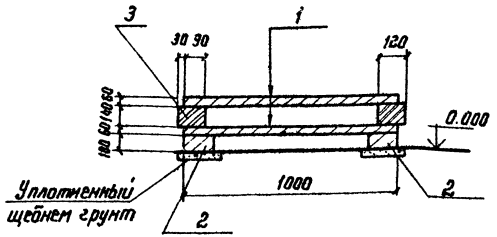

Раскладка плит перекрытия

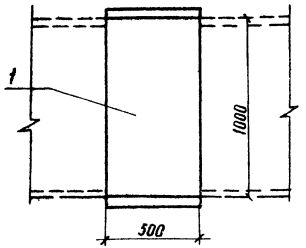

Подкладные бруски Б5 укладываются по уплотненному щебню грунту.

Разраб.	Калинько		25.01
Пров.	Сацюк		25.01
Гл спец	Кирсанова		25.01
ГИП	Ковалев		25.01
Нач отд	Роменский		25.01
Н.контр	Кирсанова		25.01

4.407-268.2-7

Узел ТЛ
Доборный участок длиной $\ell = 0.5$ м лотка шириной $B = 1.0$ м

Стадия	Лист	Листов
Р		1

Энергосетьпроект
Северо-Западное отделение Ленинград

Инв. № подл. | Подпись и дата | Взам. инв. №

Раскладка плит днища и подкладок

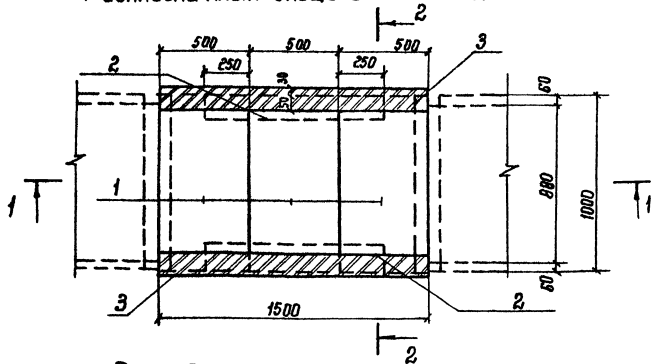

Раскладка плит перекрытия

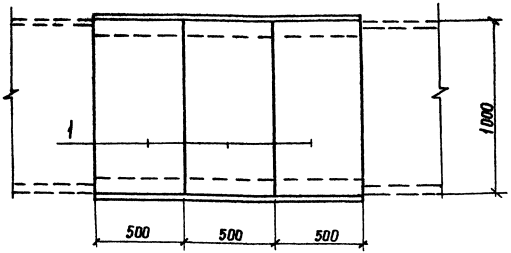

1 – 1

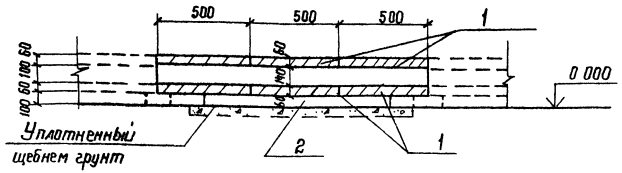

Поз	Наименование	Кол.	Обозначение документа
1	Плита П10.5	6	3.407.1-157 Вып.1
2	Брусок Б10	2	3.407.1-157 Вып.1
3	Кирпич КР 100/1650/25, м³	0,05	ГОСТ 530-80

2 – 2

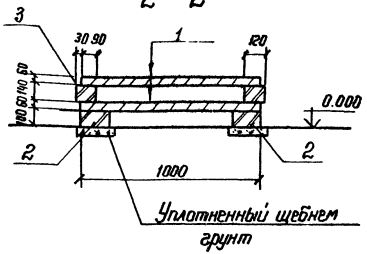

Подкладные бруски Б10 укладываются по уплотненному щебню грунту.

Разраб.	Колинько		25.02.88
Пров.	Соцюк		25.02.88
Гл спец.	Кирсанова		25.02.88
ГИП	Ковалев		25.02.88
Нач отд	Долинский		25.02.88
Н контр	Кирсанова		25.02.88

4.407-268.2-8

Узел В1
Доборный участок длиной ℓ = 1,5 м. лотка шириной B = 1,0 м

Стадия	Лист	Листов
Р		1

ЭНЕРГОСЕТЬПРОЕКТ
Северо-Западное отделение
Ленинград

Инв. № подл. | Подпись и дата | Взам. инв. №

Поз	Наименование	Кол.	Обозначение документа
1	Плита П 10.5	4	3.407.1-157 Вып 1
2	Брусок Б5	3	3.407.1-157 Вып 1
3	Кирпич КР 100/1650/25, м³	0.03	ГОСТ 530-80

Раскладка плит днища и подкладок

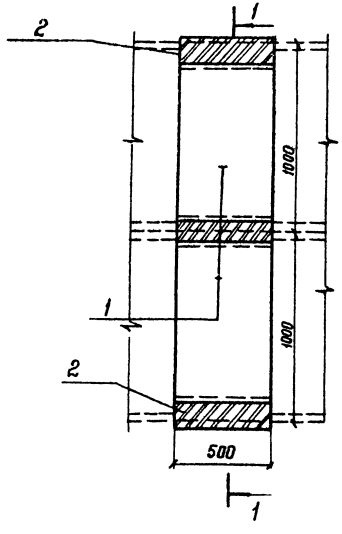

Раскладка плит перекрытия

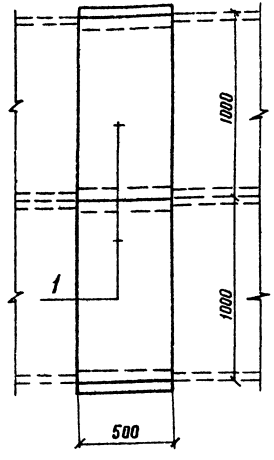

Подкладные бруски Б5 укладываются по уплотненному щебнем грунту.

1—1

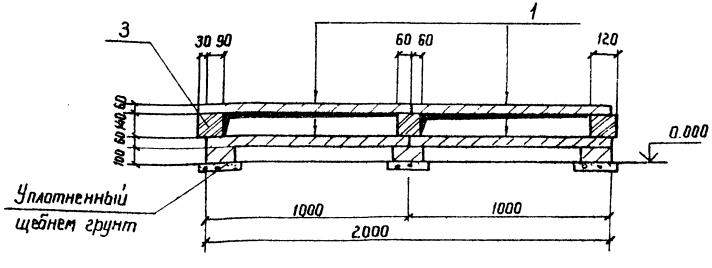

Разраб	Колинько		2501.88
Пров	Сацюк		2501.88
Гл спец	Кирсанова		2501.88
ГИП	Ковалев		2501.88
Нач отд	Романский		2501.88
Н.контр	Кирсанова		2501.88

4.407-268.2-9

Узел 9л
Доборный участок длиной ℓ = 0,5 м лотка шириной в = 2,0 м

Стадия	Лист	Листов
Р		1

Энергосетьпроект
Северо-Западное отделение Ленинград

Инв. № подл. | Подпись и дата | Взам. инв. №

Раскладка плит днища и подкладок

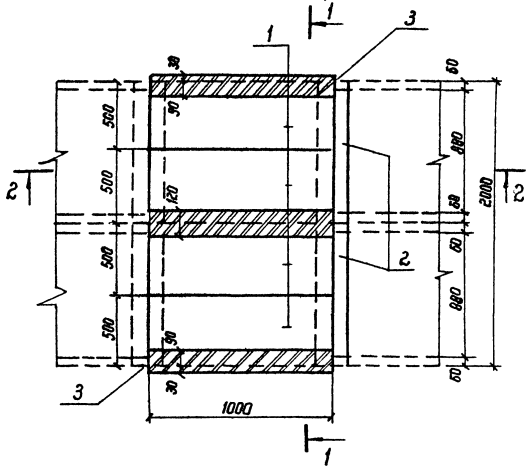

Раскладка плит перекрытия

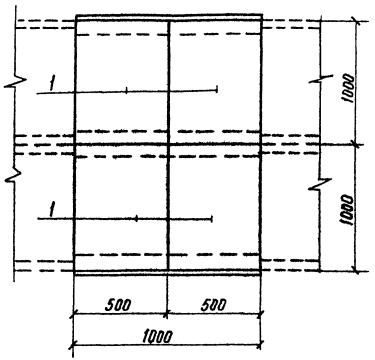

Поз.	Наименование	Кол	Обозначение документа
1	Плита П10.5	8	3.407.1-157 Вып.1
2	Брусок Б10	2	3.407.1-157 Вып.1
3	Кирпич КР100/1650/25, $м^3$	0.05	ГОСТ 530-80

1–1

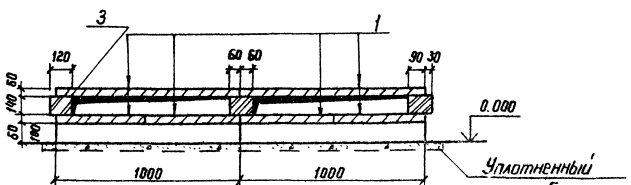

2–2

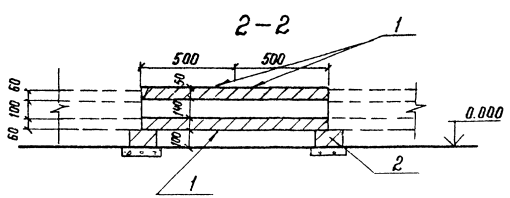

Подкладные бруски Б10 укладываются по уплотненному щебню грунту.

Разраб.	Колинько		25.02.88
Пров.	Соцюк		25.02.88
Гл. спец.	Кирсанова		25.02.88
ГИП	Ковалев		25.02.88
Нач. отд.	Ратенский		25.02.88
Н. контр.	Кирсанова		25.02.88

4.407-268.2-10

Узел 10л
Доборный участок длиной ℓ = 1.0м лотка шириной $в$ = 2.0м

Стадия	Лист	Листов
Р		1

Энергосетьпроект Северо-Западное отделение Ленинград

Инв. № подл. | Подпись и дата | Взам. инв. №

Поз.	Наименование	Кол	Обозначение документа
1	Плита П10.5	12	3.407.1-157 Вып 1
2	Брусок Б10	3	3.407.1-157 Вып.1
3	Кирпич КР 100/1650/25, м³	0.08	ГОСТ 530-80

Раскладка плит днища и подкладок

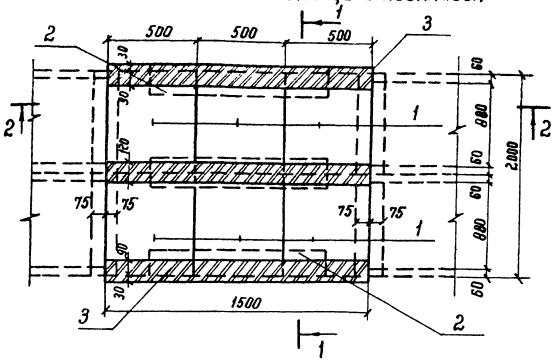

1 – 1

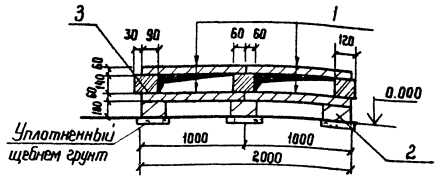

Раскладка плит перекрытия

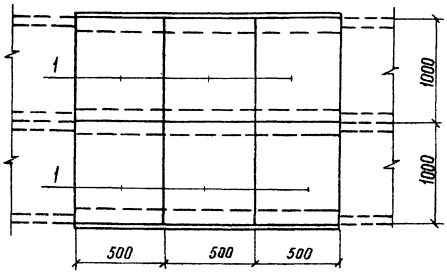

2 – 2

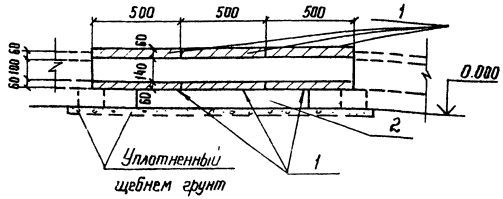

Подкладные бруски Б10 укладываются по уплотненному щебню грунту.

Разраб	Колинько		25.02.88
Пров.	Сацюк		25.02.88
Гл спец.	Кирсанова		25.02.88
ГИП	Ковалев		25.02.88
Нач отд	Ортенский		25.02.88
Н контр	Кирсанова		25.02.88

4.407-268.2-11

Узел 11.1
Доборный участок длиной ℓ = 1.5м лотка шириной в = 2.0м

Стадия	Лист	Листов
Р		1

ЭНЕРГОСЕТЬПРОЕКТ
Северо-Западное отделение Ленинград

Инв. № подл. | Подпись и дата | Взам. инв. №

Поз.	Наименование	Кол.	Обозначение документа
1	Плита П10 5	6	3.407.1-157 Вып. 1
2	Брусок Б5	1	3.407.1-157 Вып. 1
3	" Б10	1	3.407.1-157 Вып. 1
4	Кирпич КР100/1850/25, м³	0,05	ГОСТ 530-80

Раскладка плит перекрытия

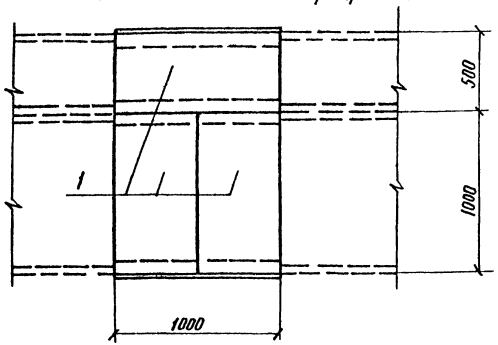

1-1

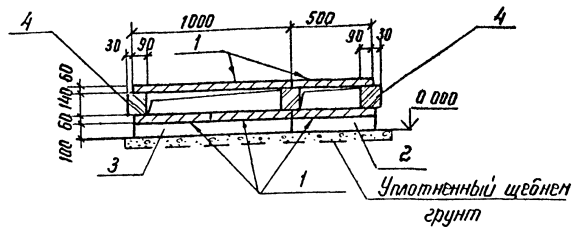

Раскладка плит днища и подкладок

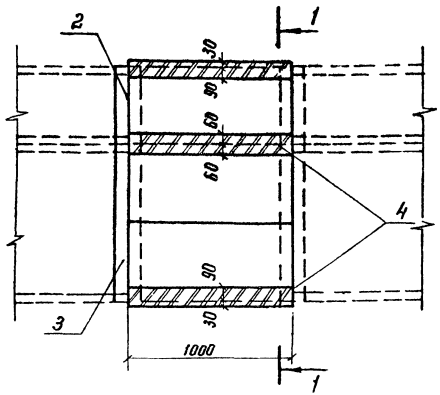

Подкладные бруски Б5 и Б10 укладываются по уплотненному щебню грунту.

Разраб.	Колинько		2502.3.1
Пров.	Соцюк		2502.3.1
Гл. спец.	Кирсанова		2502.3.1
ГИП	Ковалев		2502.3.1
Нач. отд.	Роменский		2502.3.1
Н. контр.	Кирсанова		2502.3.1

4.407-268.2-12

Узел 12л
Доборный участок длиной ℓ=1.0м лотка шириной δ=1.5м

Стадия	Лист	Листов
Р		1

Энергосетьпроект
Северо-Западное отделение
Ленинград

Инв. № подл. | Подпись и дата | Взам. инв. №

Поз.	Наименование	Кол.	Обозначение документа
1	Плита п 10.5	4	3.407.1-157 вып 1
2	Брусок Б5	4	3 407.1-157 вып.1
3	Уголок 75×75×6 ГОСТ 8509-86 / ВСт3 - ГОСТ 535-79*		
	ℓ= 600, 4.1 кг	2	без чертежа
4	Кирпич КР100/1650/25, м³	0.05	ГОСТ 530-80

Раскладка плит перекрытия

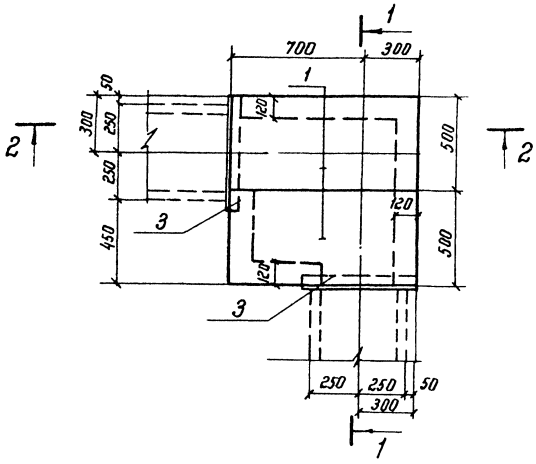

Раскладка плит днища и подкладок

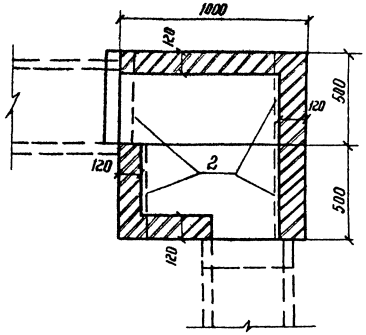

2-2

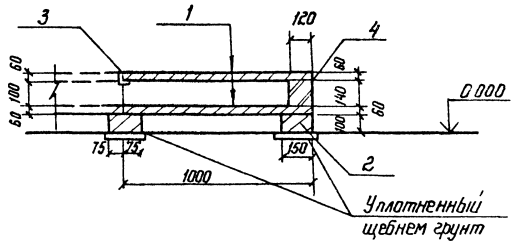

1-1

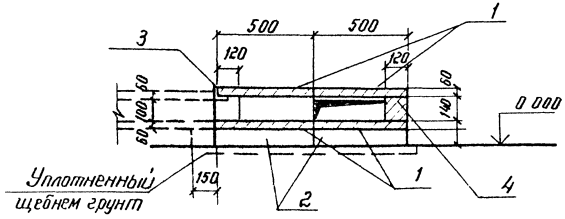

Подкладные бруски Б5 укладываются по уплотненному щебнем грунту.
Металлические изделия (поз. 3) укладываются на цементном растворе марки 100

Разраб.	Колинько		25.02.88
Пров	Сацюк		25.02.88
Гл спец	Кирсанова		25.02.88
ГИП	Ковалев		25.02.88
Нач отд	Роменский		25.02.88
Н. контр.	Кирсанова		25.02.88

4.407.268.2-13

Узел 13л
Поворот лотка шириной в = 0,5м

Стадия	Лист	Листов
Р		1

ЭНЕРГОСЕТЬПРОЕКТ
Северо-Западное отделение
Ленинград

Инв № подл | Подпись и дата | Взам инв №

План раскладки плит перекрытия

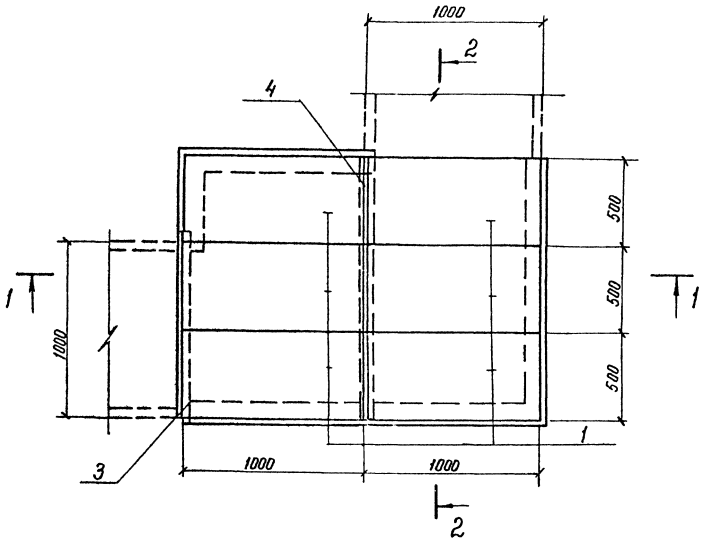

1 – 1

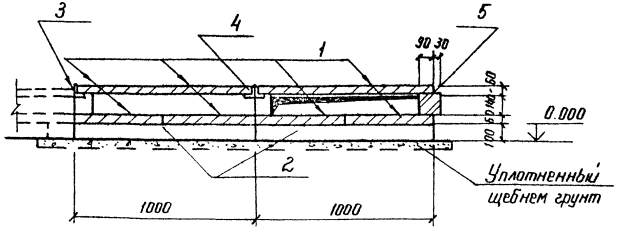

Поз.	Наименование	Кол.	Обозначение документа
1	Плита П 10.5	12	3.407.1-157 Вып.1
2	Брусок Б10	6	3.407.1-157 Вып.1
3	Уголок 75×75×6 ГОСТ 8509-86, ВСт3-ГОСТ 535-79*		
	ℓ = 1150; 7.9 кг	1	Без чертежа
4	Изделие МЛ-4	1	4.407-268.2-86
5	Кирпич КР100/1650/25 м³	0,08	ГОСТ 530-80

Подкладные бруски Б10 укладываются по уплотненному щебнем грунту.
Металлические изделия (поз. 3, 4) укладываются на цементном растворе марки 100

Разраб	Комлько		
Пров	Сацюк		
Гл спец	Кирсанова		
ГИП	Ковалев		
Нач отд	Роменский		
Н контр	Кирсанова		

4.407-268.2-14

Узел 14л
Поворот лотка шириной в = 1,0м

Стадия	Лист	Листов
Р	1	2

ЭНЕРГОСЕТЬПРОЕКТ
Северо-Западное отделение Ленинград

Инв. № подл. | Подпись и дата | Взам. инв. №

Раскладка плит днища и подкладок

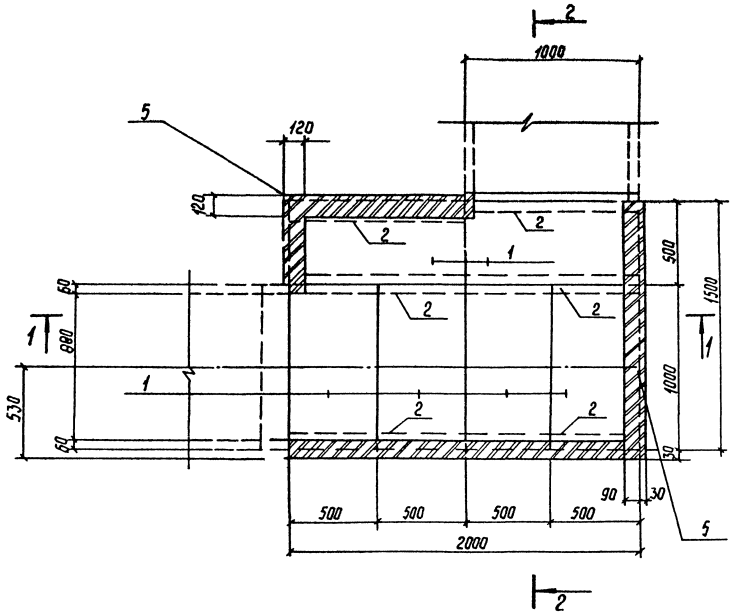

2-2

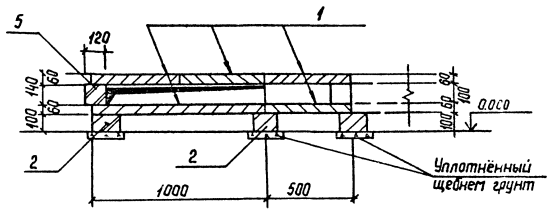

Инв.№ подл.	Подпись и дата	Взам.инв.№

4.407-268.2-14

Лист 2

Копир. Сокр.

2502/3

Формат А3

Раскладка плит перекрытия

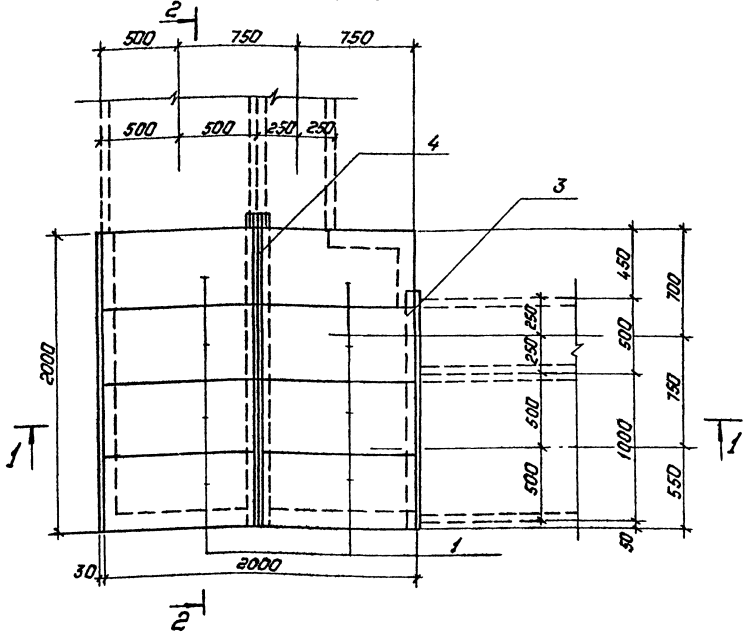

Поз.	Наименование	Кол.	Обозначение документа
1	Плита П10.5	16	3.407.1-157 вып.1
2	Брусок Б10	6	3.407.1-157 вып.1
3	Уголок 75×75×6 ГОСТ 8509-86 / Ст3-ГОСТ 535-79*		
	ℓ=1600; 11.0кг	1	без чертежа
4	Изделие МЛ-1	1	4.407-268.2-86
5	Кирпич КР100/1650/25, м³ 0,008		ГОСТ 530-80

Подкладные бруски Б10 укладываются на уплотненный щебнем грунт.
Металлические изделия (поз.3,4) укладываются на цементном растворе марки 100.

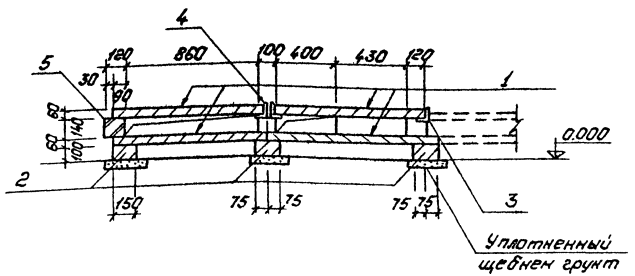

Разроб.	Колинько		15.02.88
Пров.	Сацюк		15.02.88
Гл.спец.	Кирсанова		15.02.88
ГИП	Ковалев		15.02.88
Нач.отд.	Роменский		15.02.88
Н.контр.	Кирсанова		15.02.88

4.407-268.2-15

Узел 15л.
Поворот лотка шириной ℓ=1,5м.

Стадия	Лист	Листов
Р	1	2

„Энергосетьпроект" Северо-Западное отделение Ленинград

Копировал: Пальс

Формат А3

Инв.№ подл. | Подпись и дата | Взам.инв.№

Раскладка плит перекрытия

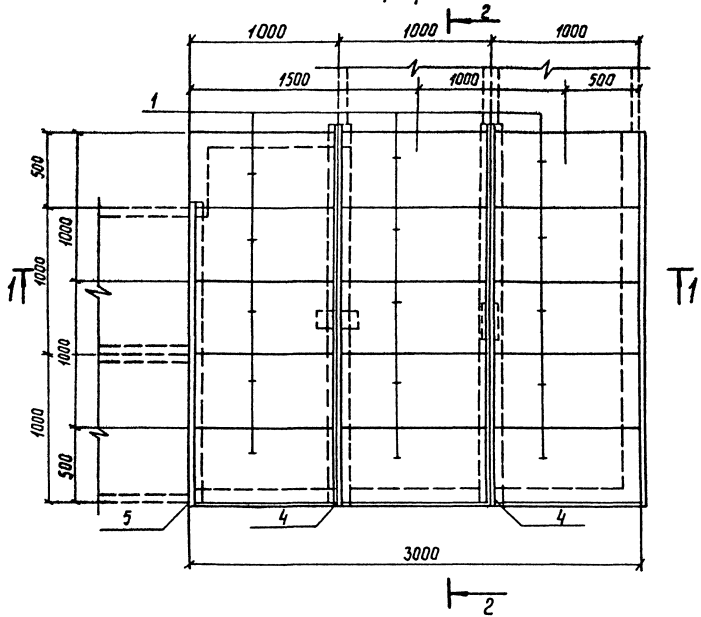

1-1

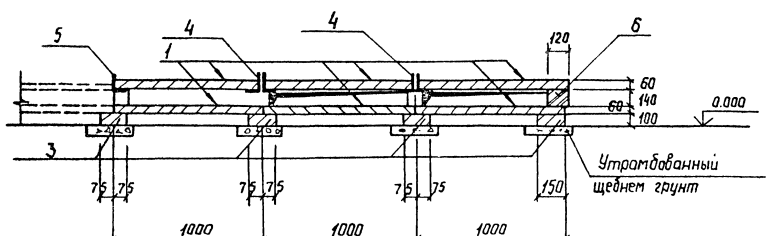

Поз	Наименование	Кол.	Обозначение документа
1	Плита П10.5	30	3.407.1-157 вып.1
2	Брусок Б5	4	3.407.1-157 вып.1
3	" Б10	8	3.407.1-157 вып.1
4	Изделие МЛ-2	2	4.407-268.2-85
5	Уголок 75х75х6 ГОСТ 8509-86 / ВСт3-ГОСТ 535-79*		
	ℓ = 2100; 14,5 кг	1	без чертежа
6	Кирпич КР 100/1650/25, м^3	0,12	ГОСТ 530-80

Подкладные бруски Б5 и Б10 укладываются по уплотненному щебню грунту.
Металлические изделия (поз. 4,5) укладываются на цементном растворе марки 100.

Разраб	Колинька		2502/3
Правер	Сощак		2502/3
Гл. спец	Кирсанова		2502/3
ГИП	Ковалев		2502/3
Нач. отд.	Раменский		2502/3
Н. контр.	Кирсанова		2502/3

4.407-268.2-16

Узел 16 л.
Паворот латка шириной в = 2,0 м

Стадия	Лист	Листов
Р	1	2

ЭНЕРГОСЕТЬПРОЕКТ
Северо-Западное отделение
Ленинград

Инв. № подл. | Подпись и дата | Взам. инв. №

Копир. Сощ

2502/3

Формат А3

Раскладка плит днища и подкладок

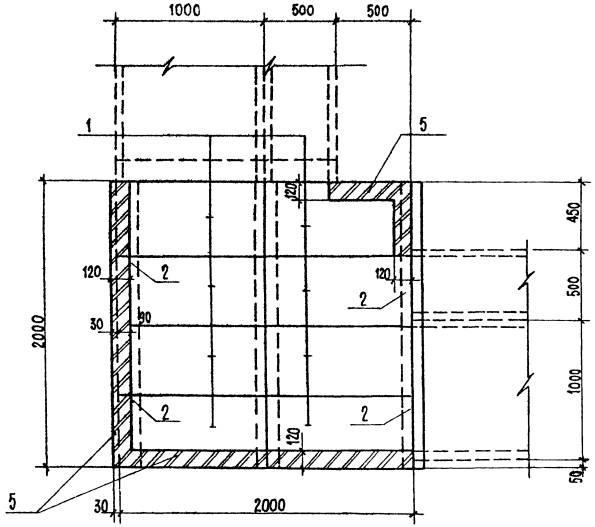

2 — 2

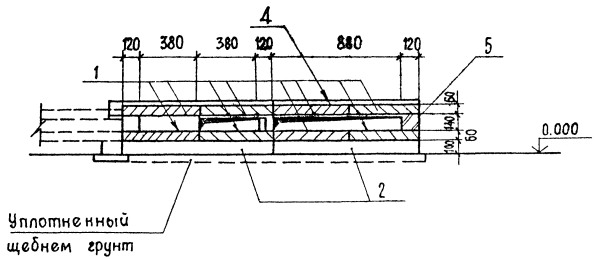

Инв.N подл. | Подпись и дата | Взам.инв.N

4.407-268.2-15 | Лист 2

Формат А4

Раскладка плит днища и подкладок

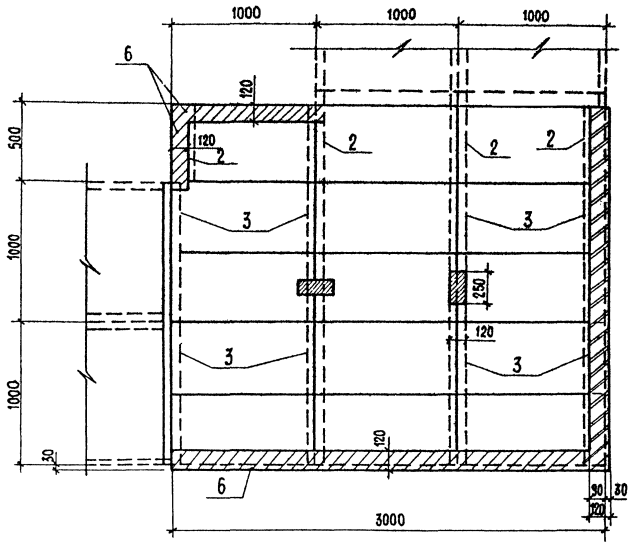

2 — 2

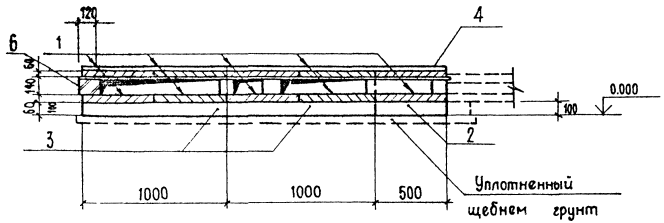

Инв.N подл. | Подпись и дата | Взам.инв.N

4.407-268.2-16 | Лист 2

Формат А4

2502/1

Поз.	Наименование	Кол.	Обозначение документа
1	Плита П10.5	6	3.407.1-157 вып.1
2	Брусок Б10	3	3.407.1-157 вып.1
3	Уголок $\frac{75\times75\times6\ ГОСТ\ 8509-86}{ВСт3-ГОСТ\ 535-79*}$		
	ℓ=1150; 7,9кг	1	без чертежа
4	Кирпич КР100/1650/25, $н^3$	0.06	ГОСТ 530-80

Раскладка плит перекрытия

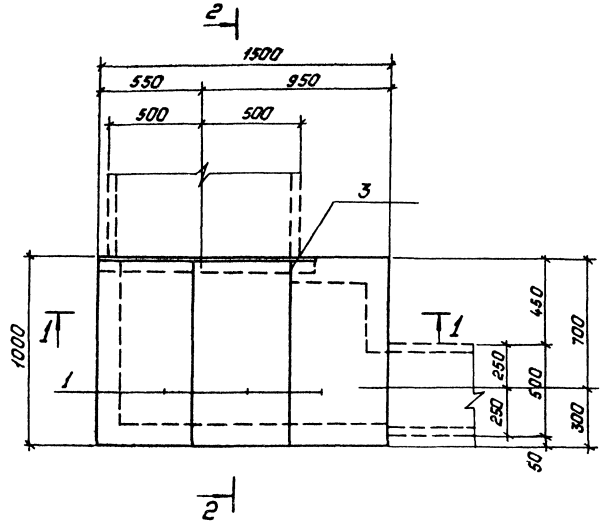

1—1

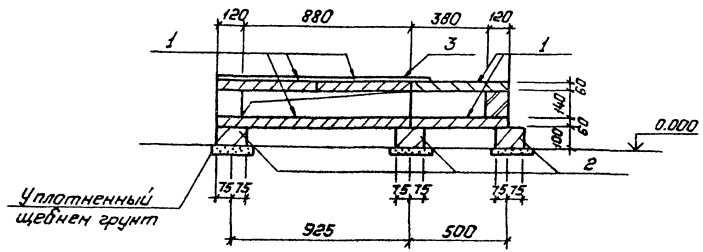

Подкладные бруски Б10 укладываются по уплотненному щебнен грунту.
Металлическое изделие (поз.3) укладывается на цементном растворе марки 100.

Разраб.	Калинько		25.02.88
Пров.	Сацюк		25.02.88
Гл.спец.	Курсанова		25.02.88
ГИП	Ковалев		25.02.88
Нач.отд.	Раненский		25.02.88
Н.контр.	Курсанова		25.02.88

4.407-268.2-17

Узел 17л.
Поворот лотка шириной ℓ=1,0м. в лоток шириной ℓ=0,5м.

Стадия	Лист	Листов
Р	1	2

„Энергосетьпроект" Северо-Западное отделение Ленинград

Копировал: Польс

Формат: А3

Инв.№ подл. | Подпись и дата | Взам. инв.№

2502/3

Раскладка плит перекрытия

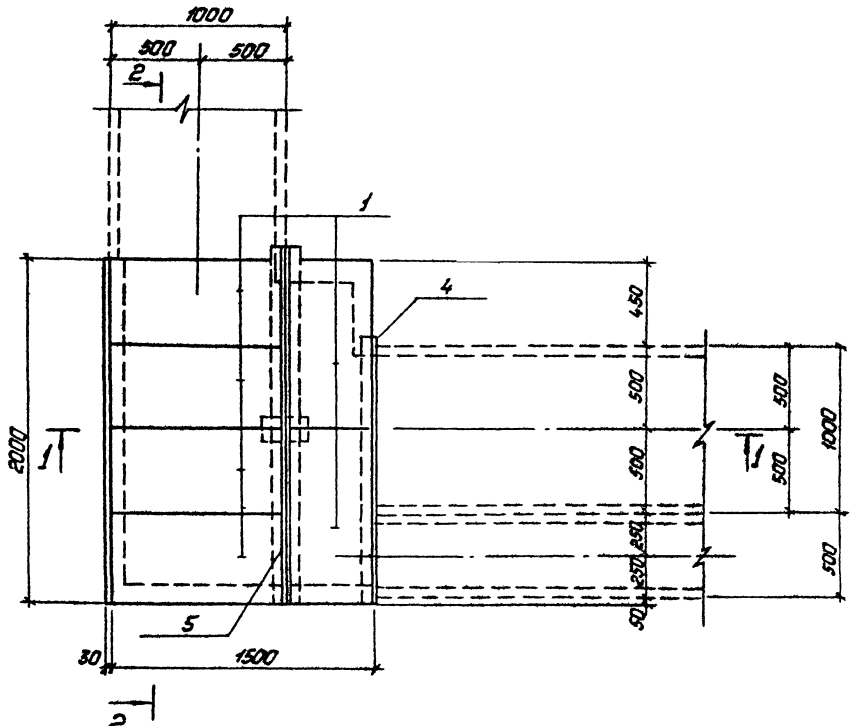

Поз.	Наименование	Кол.	Обозначение документа
1	Плита П10.5	12	3.407.1-157 Вып.1
2	Брусок Б10	5	3.407.1-157 Вып.1
3	" Б5	2	3.407.1-157 Вып.1
4	Уголок $\frac{75\times75\times6\ ГОСТ\ 8509-86}{ВСт3-ГОСТ\ 5.35-79^{*}}$		
	ℓ = 1600; 11,0кг	1	без чертежа
5	Изделие НЛ-1	1	4.407-268.2-86
6	Кирпич КР100/1650/25, $м^3$	0.08	ГОСТ 530-80

Подкладные бруски Б10 и Б5 укладываются на уплотненный щебнем грунт
Металлические изделия (поз. 4,5) укладываются на цементном растворе марки 100.

Разраб.	Колинько		25.01.91
Пров.	Сацюк		25.01.91
Гл. спец.	Кирсанова		25.01.91
ГИП	Ковалев		25.01.91
Нач. отд.	Роменский		25.01.91
Н. контр.	Кирсанова		25.01.91

4.407-268.2-18

Узел 18л.
Поворот лотка шириной в=1.0м в лоток шириной в=1,5м

Стадия	Лист	Листов
Р	1	2

„Энергосетьпроект" Северо-Западное отделение Ленинград

Копировал Польс

Формат А3

Инв. № подл. | Подпись и дата | Взам. инв. №

2502/3

Раскладка плит днища и подкладок

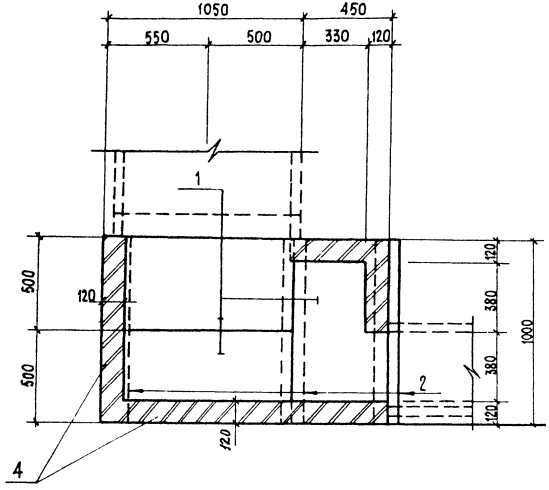

2 — 2

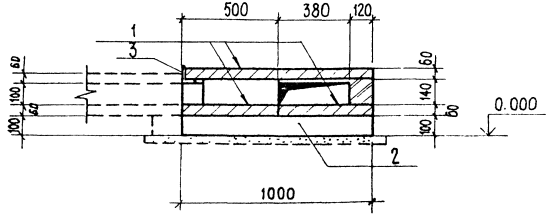

4.407-268.2-17

Лист 2

Формат А4

Инв.№ подл. | Подпись и дата | Взам. инв.№

Раскладка плит днища и подкладок

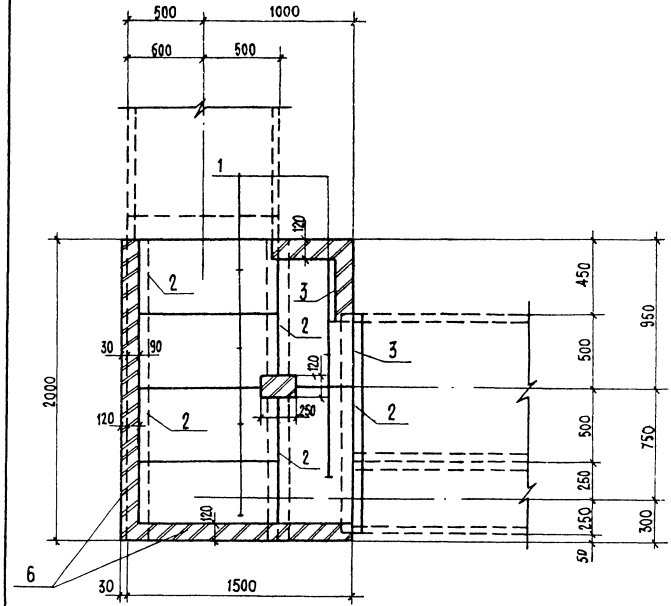

2 — 2

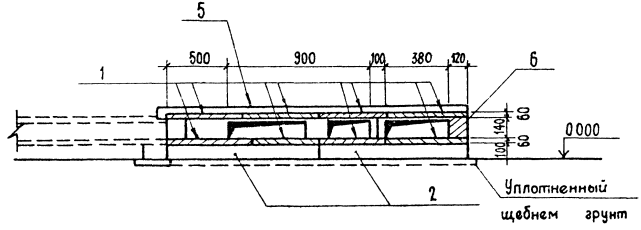

4.407-268.2-18

Лист 2

Формат А4

2502/3

Инв.№ подл. | Подпись и дата | Взам. инв.№

Раскладка плит перекрытия

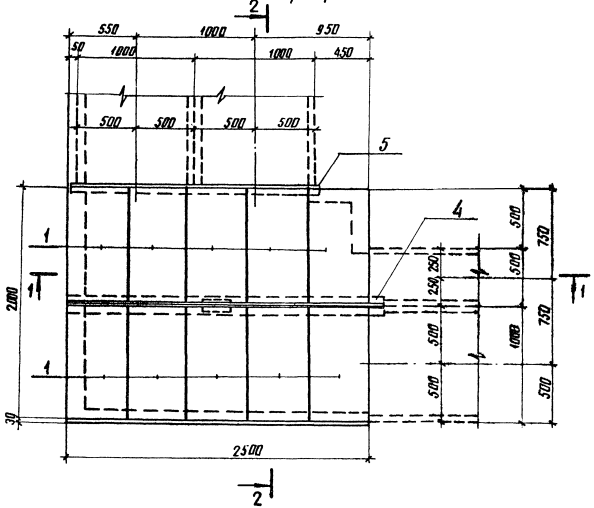

1-1

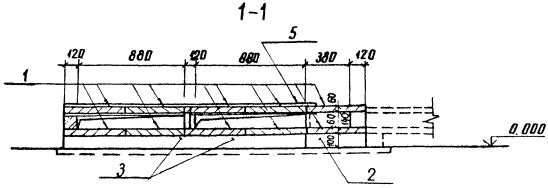

Поз	Наименование	Кол	Обозначение документа
1	Плита п 10.5	20	3.407.1-157 вып.1
2	Брусок Б5	3	3.407.1-157 вып.1
3	" Б10	6	3.407.1-157 вып.1
4	Изделие МЛ-2	1	4.407-268.2-86
5	Уголок 75х75х6 ГОСТ 8509-86 / ВСТ3-ГОСТ 535-79*		
	ℓ = 2100; 14.5 кг	1	без чертежа
6	Кирпич КР100/1650/25, м³	0.09	ГОСТ 530-80

Подкладные бруски Б5 и Б10 укладываются на уплотненный щебнем грунт. Металлические изделия (поз. 4, 5) укладываются на цементном растворе марки 100.

Разраб.	Колинина		
Пров.	Сацюк		
Гл.спец.	Кирсанова		
ГИП	Ковалев		
Нач.отд.	Роменский		
Н.контр.	Кирсанова		

4.407-268.2-19

Узел 19Л.
Поворот лотка шириной в = 2.0м в лоток шириной ℓ = 1.5м

Стадия	Лист	Листов
Р	1	2

ЭНЕРГОСЕТЬПРОЕКТ
Северо-Западное отделение
Ленинград

Инв.№ подл. | Подпись и дата | Взам. инв.№

копир. Анна 2502/3 формат А3

Раскладка плит днища и подкладок

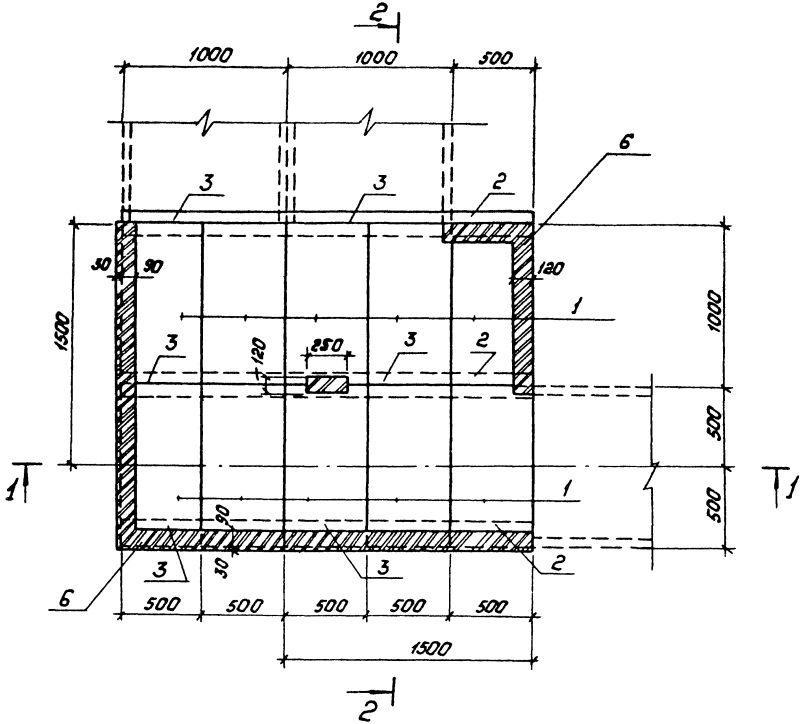

1 — 1

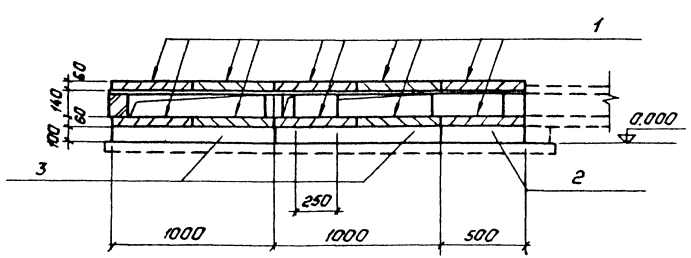

Поз.	Наименование	Кол.	Обозначение документа
1	Плита П10.5	20	3.407.1-157 вып.1
2	Брусок Б5	3	3.407.1-157 вып.1
3	" Б10	6	3.407.1-157 вып.1
4	Изделие НЛ-2	1	4.407-268-86
5	Уголок 75×75×6 ГОСТ 8509-86 / Ст3-ГОСТ 535-79*		
	ℓ=2100; 14,5 кг	1	Без чертежа
6	Кирпич КР100/1650/25, $м^3$	0,08	ГОСТ 530-80

Подкладные бруски Б5 и Б10 укладываются на уплотненный щебнем грунт.
Металлические изделия (поз. 4,5) укладываются на цементном растворе марки 100.

Разраб.	Калинька		25.02.87
Пров.	Сацюк		25.02.87
Гл. спец.	Кирсанова		25.02.87
ГИП	Ковалев		25.02.87
Нач. отд.	Ронкевич		25.02.87
Н. контр.	Кирсанова		25.02.87

4.407-268.2-20

Узел 20л. Поворот лотка шириной ℓ=2.0м в лоток шириной ℓ=1.0м

Стадия	Лист	Листов
Р	1	2

„Энергосетьпроект" Северо-Западное отделение Ленинград

Копировал: Полье

Формат А3

Инв. № подл. | Подпись и дата | Взам. инв. №

Раскладка плит днища и подкладок

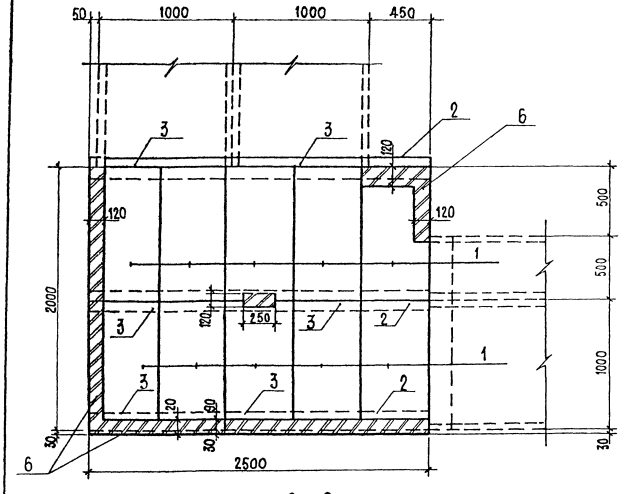

2 – 2

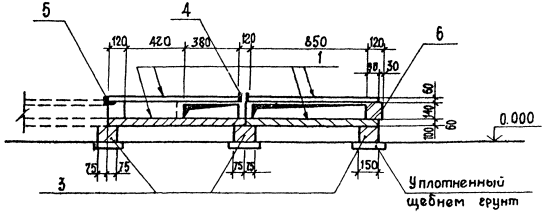

Инв.№ подл.	Подпись и дата	Взам. инв.№

	4.407-268.2-19	Лист 2

Формат А4

Раскладка плит перекрытия

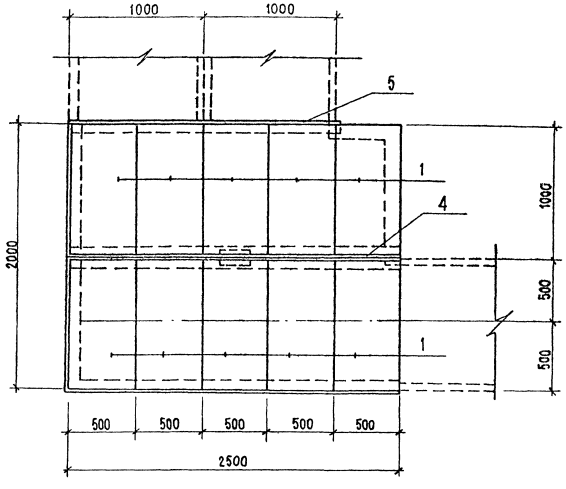

2 – 2

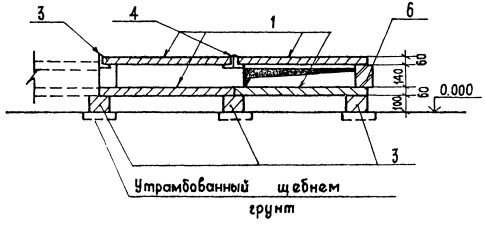

Инв.№ подл.	Подп. и дата	Взам. инв.№

	4.407-268.2-20	Лист 2

Формат А4

Поз.	Наименование	Кол.	Обозначение документа
1	Плита П 10.5	4	3.407.1-157 вып 1
2	Брусок Б5	4	3.407.1-157 вып.1
3	Уголок 75×75×6 ГОСТ 8509-86 / ВСт3-ГОСТ 535-79*		
	ℓ=600 ; 4,1кг	1	без чертежа
4	Кирпич КР 100/1650/25, $м^3$	0,04	ГОСТ 530-80

Раскладка плит перекрытия

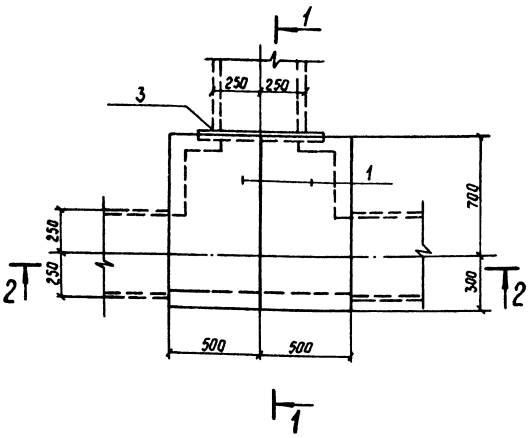

1-1

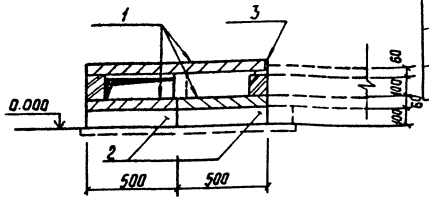

2-2

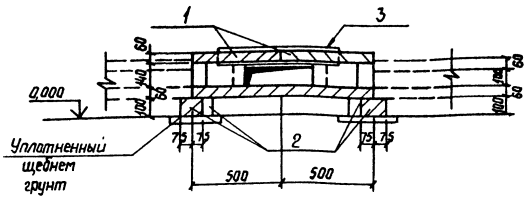

Раскладка плит днища и подкладок

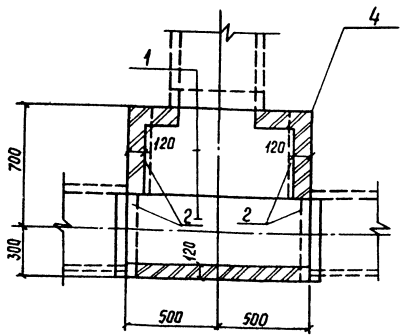

Подкладные бруски Б5 укладываются на уплотненный щебнем грунт.
Металлическое изделие (поз. 3) укладывается на цементном растворе марки 100.

Разраб.	Колинько		2502.88
Провер.	Сацюк		2502.88
Гл. спец.	Кирсанова		2502.88
ГИП	Ковалев		2502.88
Нач.отд.	Роменский		2502.88
Н контр.	Кирсанова		2502.88

4.407-268.2-21

Узел 21л.
Ответвление лотка шириной b = 0,5 м

Стадия	Лист	Листов
Р	1	1

ЭНЕРГОСЕТЬПРОЕКТ
Северо-Западное отделение
Ленинград

Инв. №подл. | Подпись и дата | Взам.инв.№

Копир. Сокр

Формат А3

2502/3

Раскладка плит перекрытия

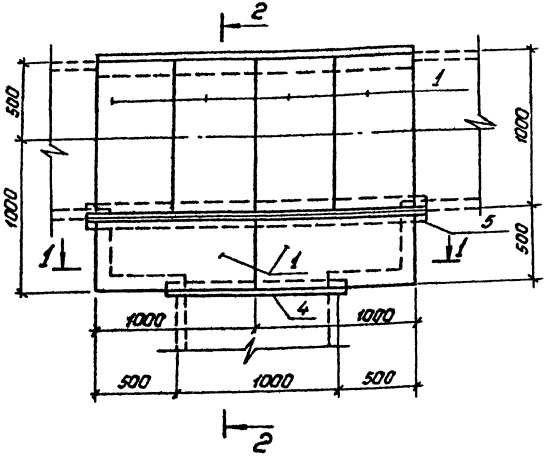

1–1

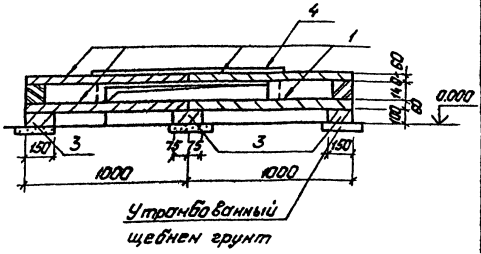

2–2

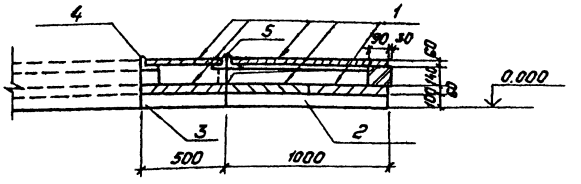

Поз.	Наименование	Кол.	Обозначение документа
1	Плита П10.5	12	3.407.1-157 вып.1
2	Брусок Б10	3	3.407.1-157 вып.1
3	" Б5	3	3.407.1-157 вып.1
4	Уголок 75×75×6 ГОСТ 8509-86 / ВСт3-ГОСТ 535-79*		
	ℓ=1150, 7,9кг	1	без чертежа
5	Изделие МЛ-1	1	4.407-268.2-86
6	Кирпич КР100/1650/25 м³	0.07	ГОСТ 530-80

Раскладка плит днища и подкладок

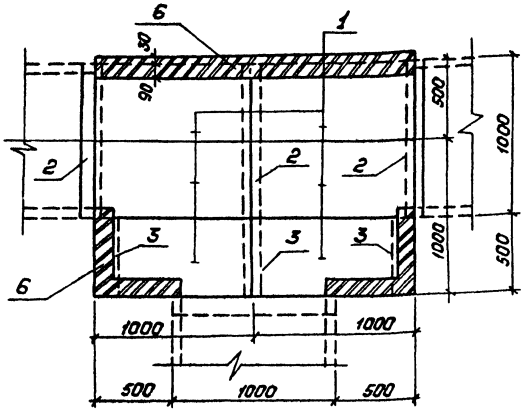

Подкладные бруски Б5 и Б10 укладываются на уплотненный щебнем грунт.
Металлические изделия (поз. 4,5) укладываются на цементном растворе марки 100.

Разраб.	Колинько	[signature]	250288
Пров.	Сацюк	[signature]	250288
Гл.спец.	Кирсанова	[signature]	250288
ГИП	Ковалев	[signature]	250288
Нач.отд.	Раменский	[signature]	250288
Н.контр.	Кирсанова	[signature]	250288

4.407-268.2-22

Узел 22л.
Ответвление лотка шириной в=1,0м

Стадия	Лист	Листов
Р		1

„ЭНЕРГОСЕТЬПРОЕКТ"
Северо-Западное отделение
Ленинград

Копировал: Польс

Формат: А3

Инв.№ подл. | Подпись и дата | Взам.инв.№

Раскладка плит днища и подкладок

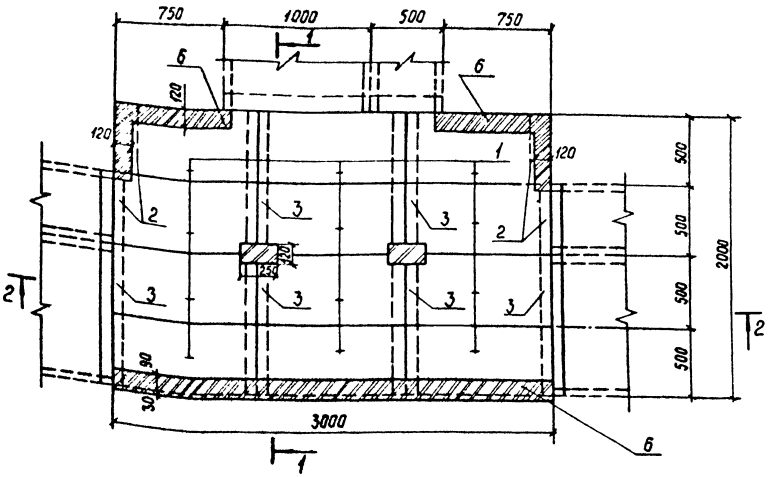

1-1

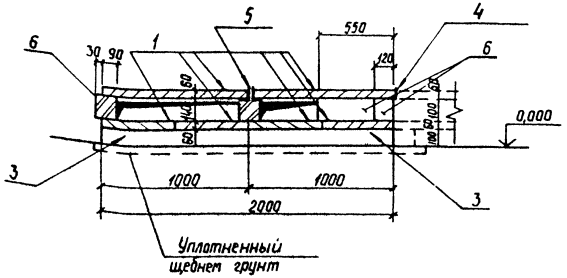

Поз.	Наименование	Кол	Обозначение документа
1	Плита П10.5	24	3.407.1-157 вып 1
2	Брусок Б5	4	3.407.1-157 вып 1
3	" Б10	6	3.407.1-157 вып 1
4	Уголок 75×75×6 ГОСТ 8509-86 ВСт3-ГОСТ 535-79*		
	ℓ = 1600; 11,0 кг	1	без чертежа
5	Изделие МЛ-3	1	4.407-338.2-35
6	Кирпич КР 100/1650/25, м³	0,09	ГОСТ 530-80

Подкладные бруски Б5 и Б10 укладываются на уплотненный щебнем грунт.
Металлические изделия (поз. 4, 5) укладываются на цементном растворе марки 100.

Разраб.	Калинько		25.01.88
Провер.	Соцок		25.01.88
Гл. спец.	Кирсанова		25.01.88
ГИП	Кавалев		25.01.88
Нач. отд	Рамонский		25.01.88
Н. контр	Кирсанова		25.01.88

4.407-268.2-23

Узел 23л.
Ответвление лотка шириной В=1,5 м

Стадия	Лист	Листов
Р	1	2

ЭНЕРГОСЕТЬПРОЕКТ
Северо-Западное отделение Ленинград

Инв. № подл. | Подпись и дата | Взам. инв. №

Раскладка плит днища и подкладок

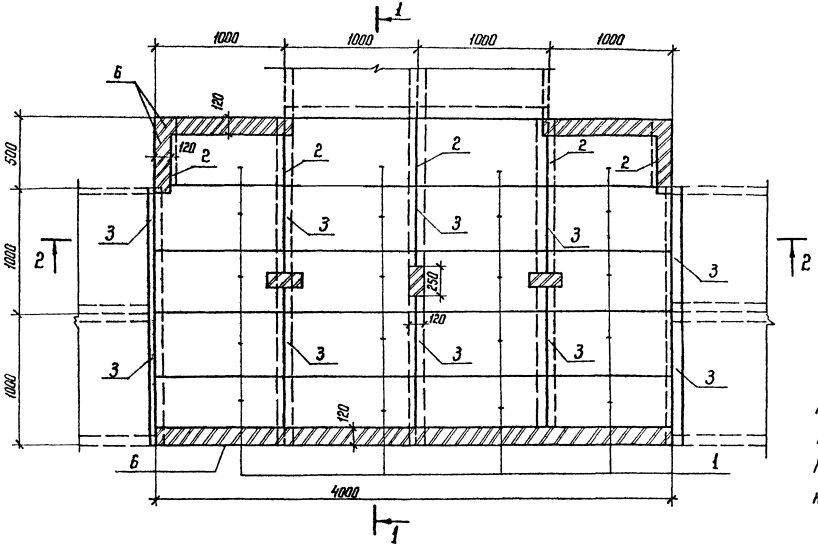

Поз.	Наименование	Кол.	Обозначение документа
1	Плита П 10.5	40	3.407.1-157 вып.1
2	Брусок Б 5	5	3.407.1-157 вып.1
3	" Б 10	10	3.407.1-157 вып.1
4	Изделие МЛ-2	3	4.407-268.2-86
5	Уголок 75×75×6 ГОСТ 8509-86 / ВСт3-ГОСТ 535-79*		
	ℓ=2100; 14,5 кг	2	без чертежа
6	Кирпич КР 100/1650/25, м³	0,12	ГОСТ 530-80

Подкладные бруски Б5 и Б10 укладываются на уплотненном щебнем грунте.
Металлические изделия (поз. 4, 5) укладываются на цементном растворе марки 100.

1 – 1

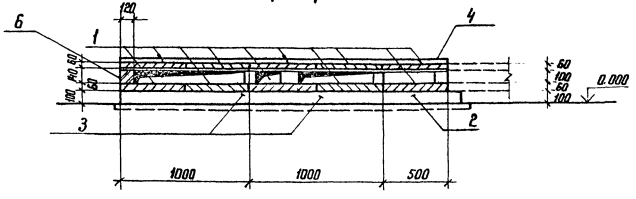

Разраб	Колинько		2502.88
Пров.	Сацюк		2502.88
Гл. спец	Кирсанова		2502.88
ГНП	Ковалев		2502.88
Нач. отд	Роменский		2502.88
Н. контр.	Кирсанова		2502.88

4.407-268.2-24

Узел 24 л
Ответвление лотка шириной в = 2,0 м

Стадия	Лист	Листов
Р	1	2

ЭНЕРГОСЕТЬПРОЕКТ
Северо-Западное отделение Ленинград

Копир Кота

формат А3

Инв. № подл. | Подпись и дата | Взам. инв. №

2502/3

Раскладка плит перекрытия

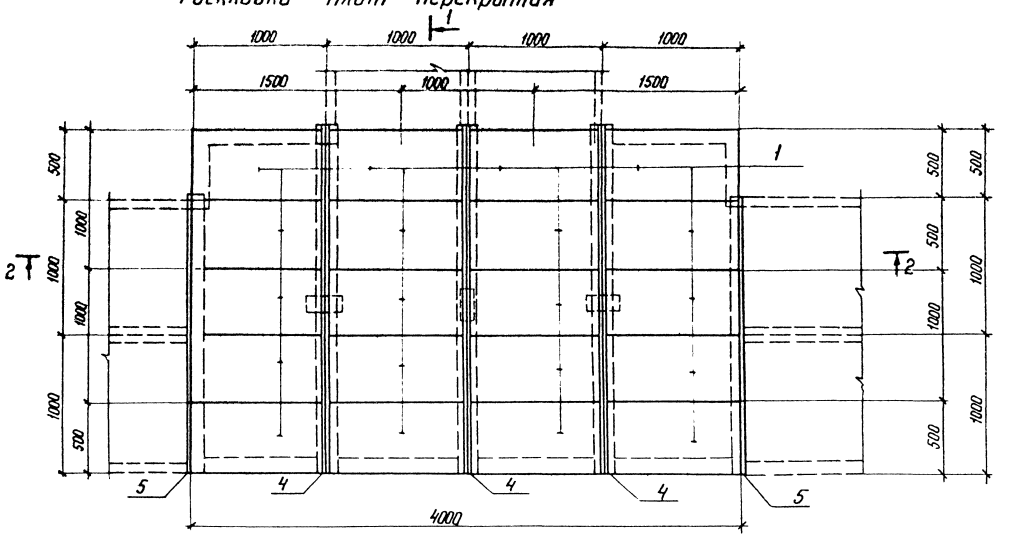

2 – 2

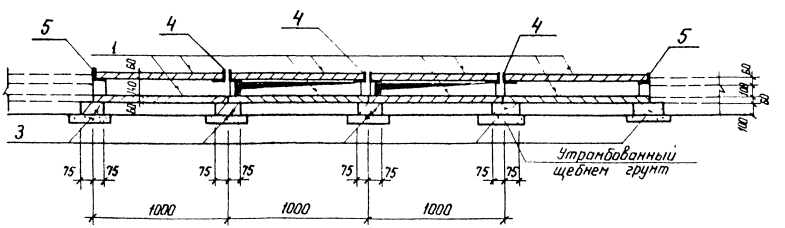

Инв.№ подл. | Подпись и дата | Взам. инв.№

4.407-268.2-24	Лист 2

Копир Катя

Формат А3

2502/3

Поз.	Наименование	Кол.	Обозначение документа
1	Плита П 10.5	8	3.407.1-157 вып.1
2	Брусок Б10	3	3.407.1-157 вып.1
3	Уголок $\frac{75\times75\times6\ ГОСТ\ 8509-86}{ВСт\ 3-ГОСТ\ 535-79*}$		
	ℓ = 1150; 7,9кг	1	без чертежа
4	Кирпич КР 100/1650/25, м³	0,01	ГОСТ 530-80

Раскладка плит перекрытия

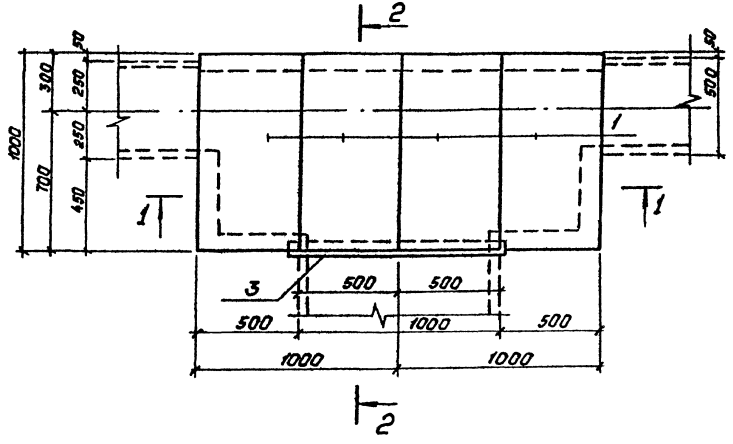

1–1

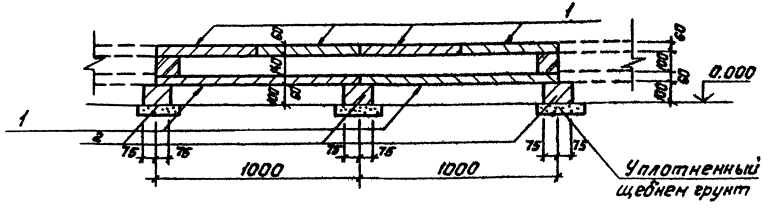

Подкладные бруски Б10 укладываются по уплотненному щебню грунту.
Металлическое изделие (поз. 3) укладывается на цементном растворе марки 100.

Разраб.	Колинько		25.01.88	4.407-268.2-25	
Пров.	Сачков		25.01.88		
Гл. спец.	Кирсанова		25.01.88	Узел 25л. Ответвление от лотка шириной в=0,5м лотка шириной в=1,0м	Стадия: Р; Лист: 1; Листов: 2
ГИП	Кавалев		25.01.88		
Нач. отд.	Роменский		25.01.88		Энергосетьпроект Северо-Западное отделение Ленинград
Н. контр.	Кирсанова		25.01.88		

Копировал: Полье

Формат: А3

Инв. № подл. | Подпись и дата | Взам. инв. №

Раскладка плит перекрытия

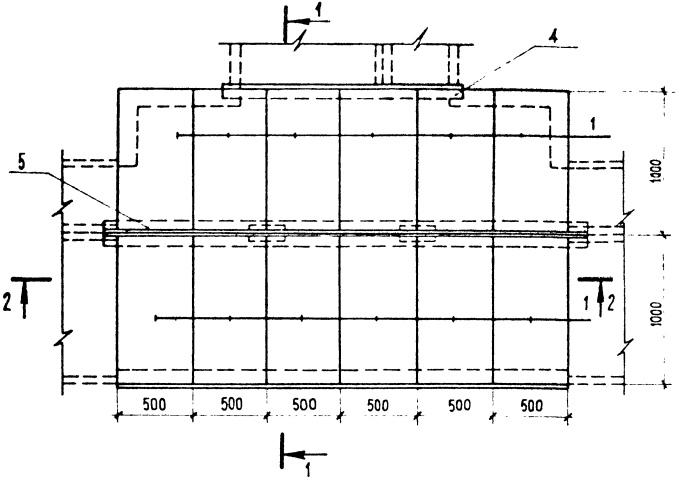

2 – 2

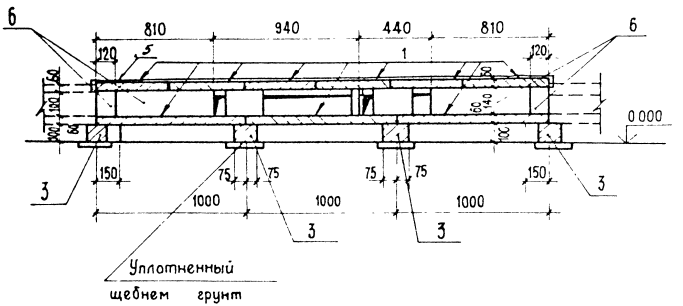

Раскладка плит днища и подкладок

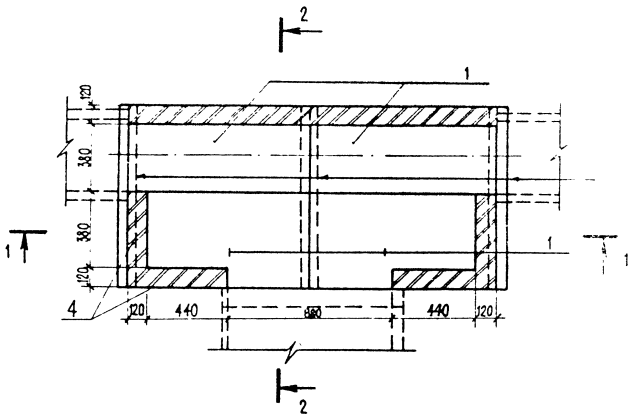

2 – 2

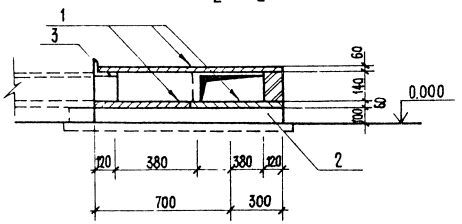

Раскладка плит перекрытия

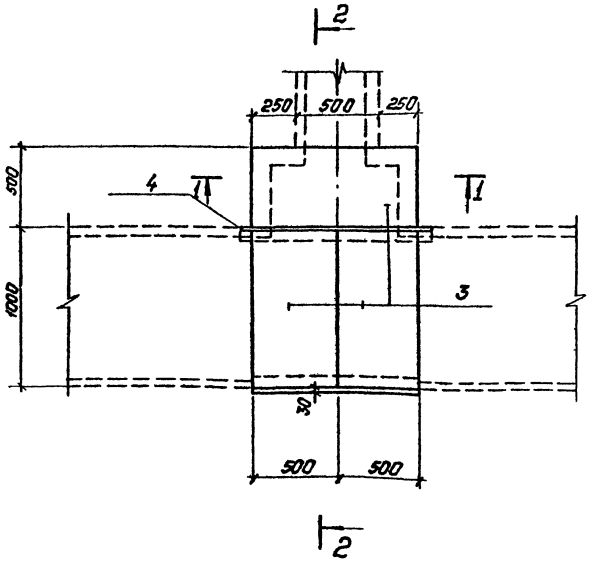

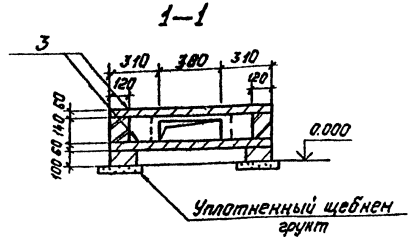

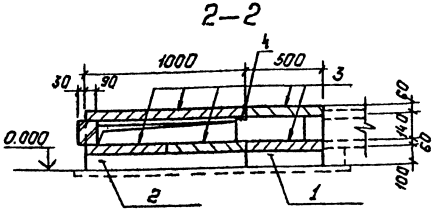

Поз.	Наименование	Кол.	Обозначение документа
1	Брусок Б5	2	3.407.1-157 вып.1
2	" Б10	2	3.407.1-157 вып.1
3	Плита П10.5	6	3.407.1-157 вып.1
4	Уголок 75×75×6 ГОСТ 8509-86 / ВСт3-ГОСТ 535-79*		
	ℓ=1150; 7,9кг	1	без чертежа
5	Кирпич КР100/1650/25,м³	0.04	ГОСТ 530-80

Раскладка плит днища и подкладок

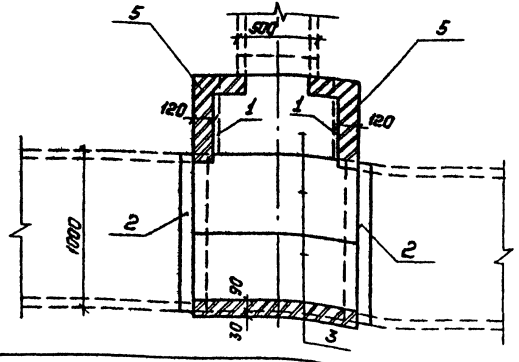

Подкладные бруски Б5 и Б10 укладываются на уплотненный щебнем грунт.
Металлическое изделие (поз. 4) укладывается на цементном растворе.

Разраб.	Колинько		25.02.88
Пров.	Сацюк		25.02.88
Гл. спец.	Кирсанова		25.02.88
ГИП	Кавалев		25.02.88
Нач. отд.	Раменский		25.02.88
Н. контр.	Кирсанова		25.02.88

4.407-268.2-26

Узел 26Л.
Ответвление от лотка шириной в=1.0м
лотка шириной в=0.5м.

Стадия	Лист	Листов
Р		1

„ЭНЕРГОСЕТЬПРОЕКТ"
Северо-Западное отделение
Ленинград

Копировал: Полье

Формат: А3

Инв. № подл.	Подпись и дата	Взам. инв. №

Раскладка плит днища и подкладок

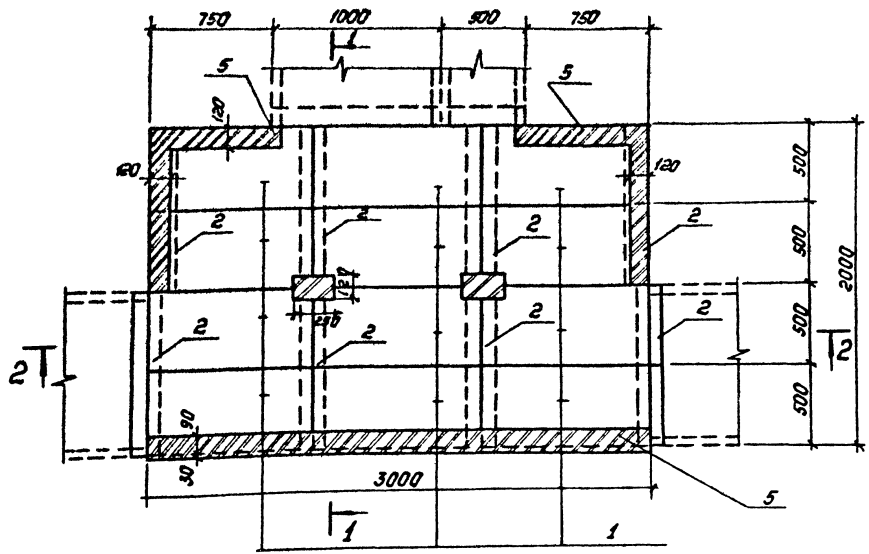

1 — 1

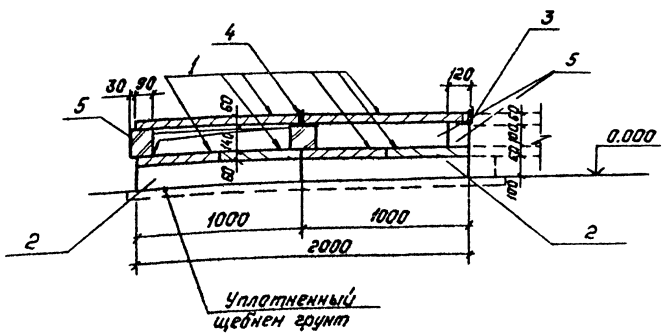

Поз.	Наименование	Кол.	Обозначение документа
1	Плита П10.5	24	3.407.1-157 вып.1
2	Брусок Б10	8	3.407.1-157 вып.1
3	Уголок 75×75×6 ГОСТ 8509-86 / ВСт3-ГОСТ 535-79*		
	ℓ=1600; 11,0кг	1	без чертежа
4	Изделие МЛ-3	1	4.407-268.2-86
5	Кирпич КР100/1650/25, $м^3$	0,12	ГОСТ 530-80

Подкладные бруски Б10 укладываются на уплотненный щебнем грунт.

Металлические изделия (поз. 3, 4) укладываются на цементном растворе марки 100.

Разраб.	Колинько		15.01.88
Пров.	Сацюк		15.01.88
Гл.спец.	Кирсанова		15.01.88
ГИП	Ковалев		15.01.88
Нач.отд.	Роменский		15.01.88
Н.контр.	Кирсанова		15.01.88

4.407-268.2-27

Узел 27.1.
Ответвление от лотка шириной ℓ=1,0м
лотка шириной ℓ=1,6м.

Стадия	Лист	Листов
Р	1	2

„Энергосетьпроект"
Северо-Западное отделение
Ленинград

Копировал: Полье

Формат: А3

Инв.№подл. | Подпись и дата | Взам.инв.№

2502/3

Раскладка плит днища и подкладок

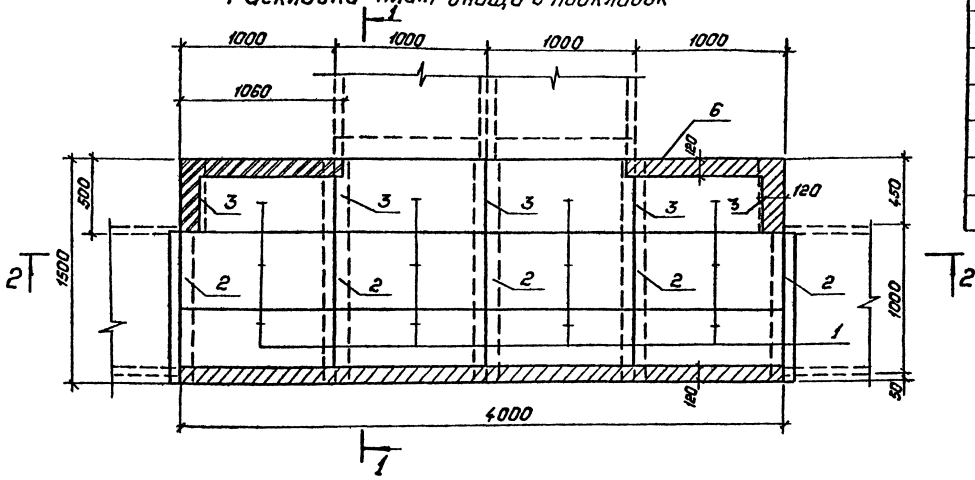

Поз.	Наименование	Кол.	Обозначение документа
1	Плита П10.5	24	3.407.1-157 вып.1
2	Брусок Б10	5	3.407.1-157 вып.1
3	" Б5	5	3.407.1-157 вып.1
4	Уголок 75×75×6 ГОСТ 8509-86 Ст3-ГОСТ 535-79*		
	ℓ = 1150; 7,9 кг	2	без чертежа
5	Изделие МЛ-4	3	4.407-268.2-86
6	Кирпич КР100/1650/25 $н^{3}$	0,11	ГОСТ 530-80

Подкладные бруски Б10 и Б5 укладываются на уплотненный щебнем грунт.
Металлические изделия (поз. 4, 5) укладываются на цементном растворе марки 100.

1–1

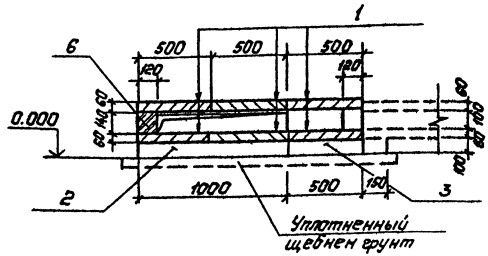

Разраб.	Калиньков		15.01.88
Пров.	Сацюк		15.01.88
Гл.спец.	Кирсанова		15.01.88
ГИП	Ковалев		15.01.88
Нач.отд.	Роменский		15.01.88
Н.контр.	Кирсанова		15.01.88

4.407-268.2-28

Узел 28л.
Ответвление от лотка шириной в=1.0м лотка шириной в=2.0м

Стадия	Лист	Листов
Р	1	2

Энергосетьпроект Северо-Западное отделение Ленинград

Копировал: Попова

Формат А3

Инв.№подл. | Подпись и дата | Взам.инв.№

Раскладка плит перекрытия

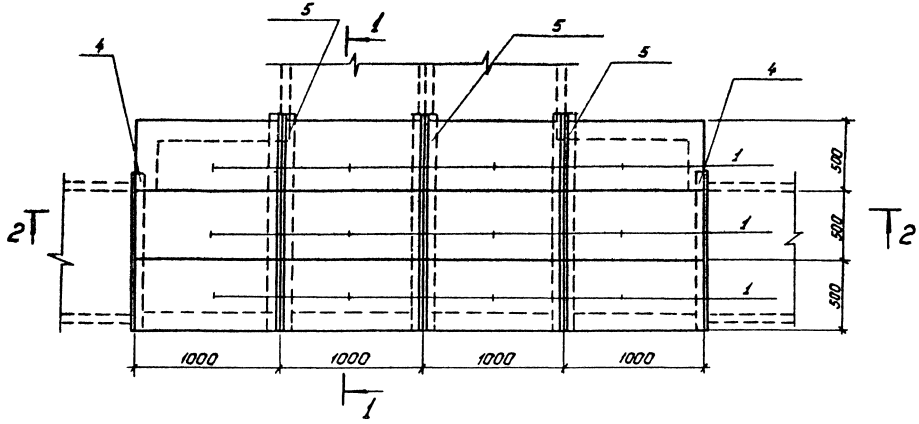

2–2

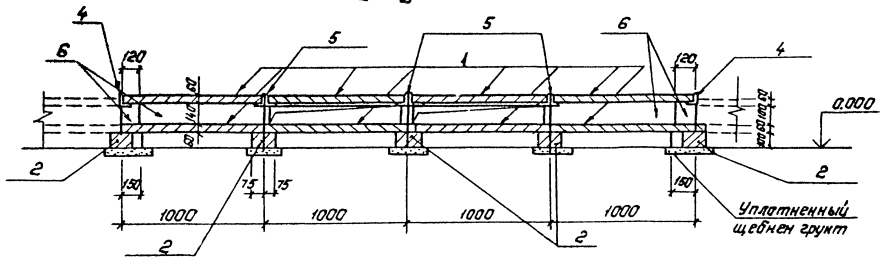

4.407-268.2-28	Лист 2

Инв. № подл. | Подпись и дата | Взам. инв. №

Катировал: Польс

Формат: А3

2502/3

Раскладка плит днища и подкладок

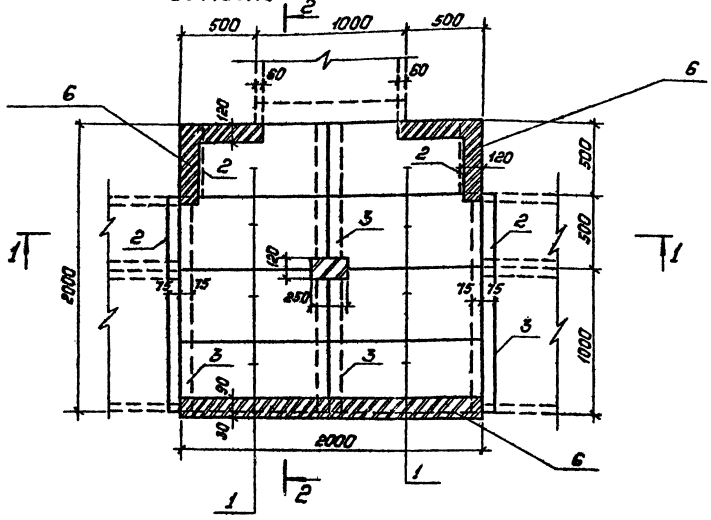

1 — 1

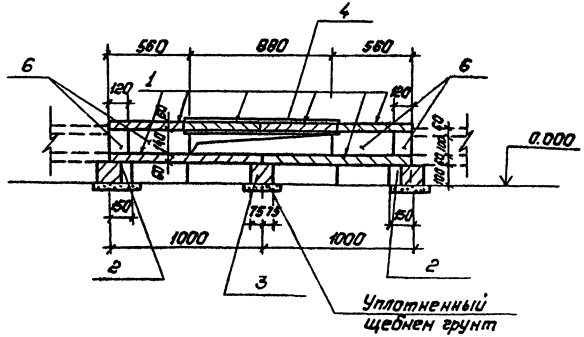

Поз.	Наименование	Кол.	Обозначение документа
1	Плита П10.5	16	3.407.1-157 Вып.1
2	Брусок Б5	4	3.407.1-157 Вып.1
3	" Б10	4	3.407.1-157 Вып.1
4	Уголок 75х75х6 ГОСТ 8509-86 / ВСт3-ГОСТ 535-79*		
	ℓ= 1150; 7,9кг	1	Без чертежа
5	Изделие мл-1	1	4.407-268.2-85
6	Кирпич КР 100/1650/25 $кг/м^3$	0,07	ГОСТ 530-80

Металлические изделия (поз.4,5) укладываются по цементном растворе марки 100.

Подкладные бруски Б5 и Б10 укладываются на уплотненный щебнен грунт.

Разраб.	Колинько		150188
Пров.	Сацюк		150188
Гл.спец.	Кирсанова		150188
ГИП	Ковалев		150188
Нач.отд.	Раненский		150188
Н.контр.	Кирсанова		150188

4.407-268.2-29

Узел 29п. Ответвление от лотка шириной $B_л$=1,5м лотка шириной $B_л$=1,0м

Стадия	Лист	Листов
Р	1	2

Энергосетьпроект Северо-Западное отделение Ленинград

Копировал: Полье

Формат А3

Инв.№ подл. | Подпись и дата | Взам. инв.№

Раскладка плит перекрытия

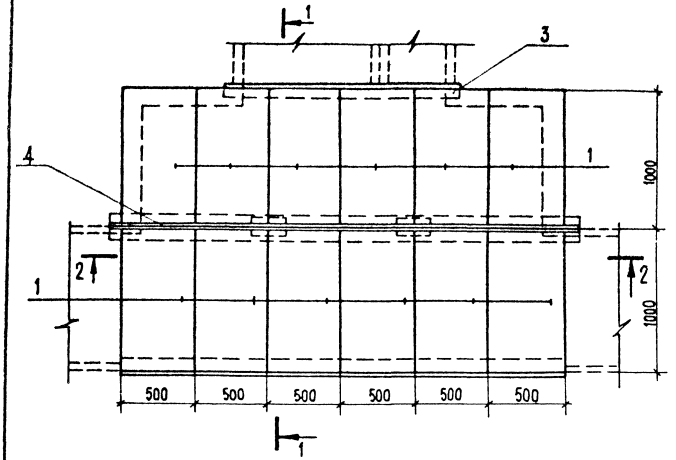

2 – 2

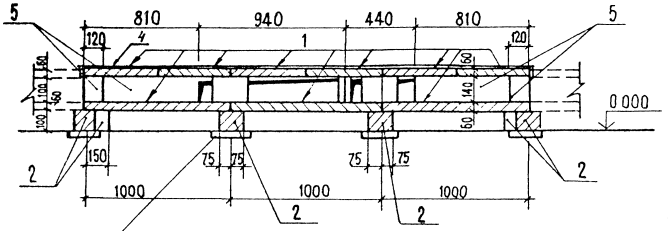

Раскладка плит перекрытия

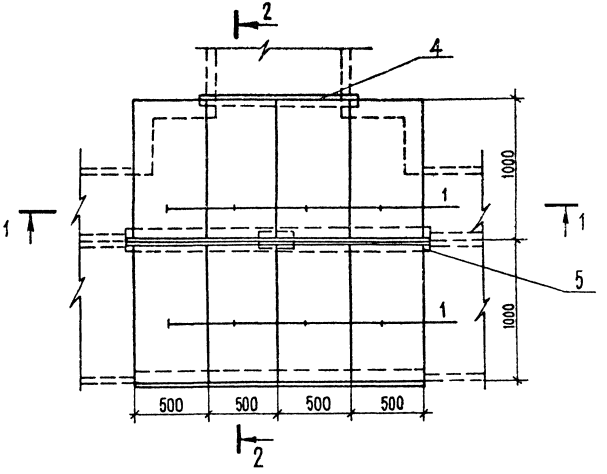

2 – 2

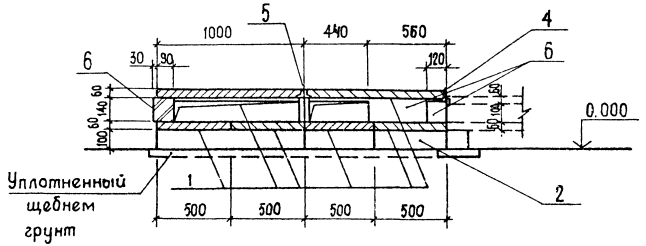

Раскладка плит днища и подкладок

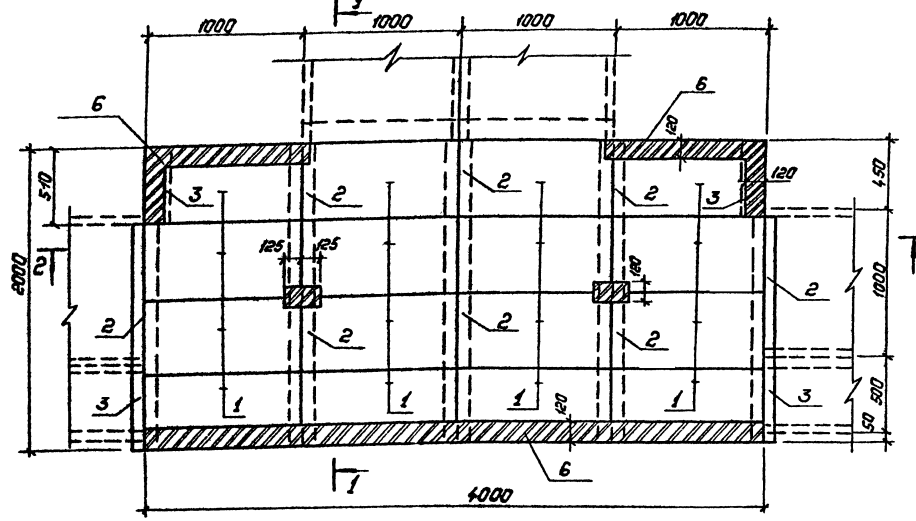

Поз.	Наименование	Кол.	Обозначение документа
1	Плита П10.5	32	3.407.1-157 вып.1
2	Брусок Б10	8	3.407.1-157 вып.1
3	" Б5	4	3.407.1-157 вып.1
4	Уголок 75×75×6 ГОСТ 8509-86 / ВСТ3-ГОСТ 535-79*		
	ℓ=1650; 11,4кг	2	Без чертежа
5	Изделие МЛ-4	3	4.407.268.2-26
6	Кирпич КР100/1650/25, м³	0,12	ГОСТ 530-80

Подкладные бруски Б10 и Б5 укладываются на уплотненный щебнем грунт.
Металлические изделия (поз. 4,5) укладываются на цементном растворе марки 100.

1—1

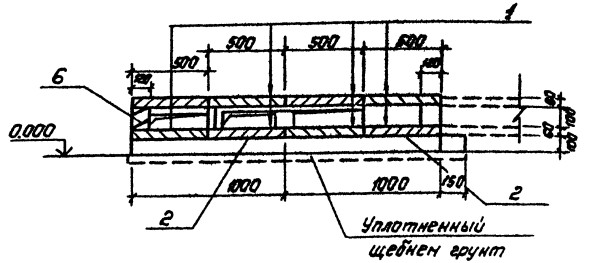

Разраб.	Колинько		25.02.88
Пров.	Сацюк		25.02.88
Гл. спец.	Кирсанова		25.02.88
ГИП	Ковалев		25.02.88
Нач. отд.	Роменский		25.02.88
Н. контр.	Кирсанова		25.02.88

4.407-268.2-30

Узел 30л
Ответвление от лотка шириной в=1.5м
лотка шириной в=2.0м.

Стадия	Лист	Листов
Р	1	2

„Энергосетьпроект"
Северо-Западное отделение
Ленинград

Копировал: Польс

Формат А3

Инв. № подл. | Подпись и дата | Взам. инв. №

Раскладка плит перекрытия

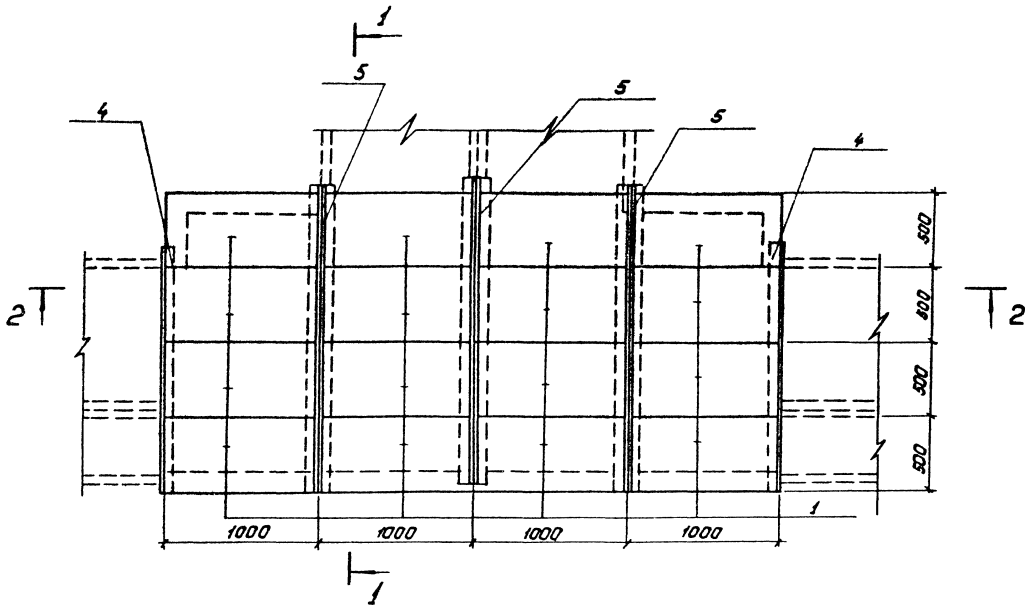

2–2

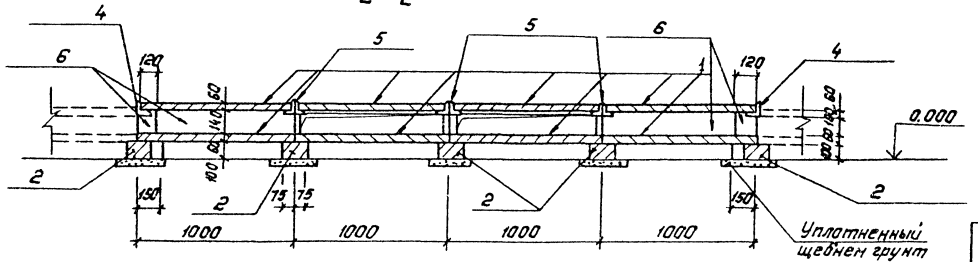

Инв. № подл. | Подпись и дата | Взам. инв. №

	4.407.-258.2-30	Лист 2

Копировал: Полье

Формат: А3

2502/3

Раскладка плит днища и подкладок

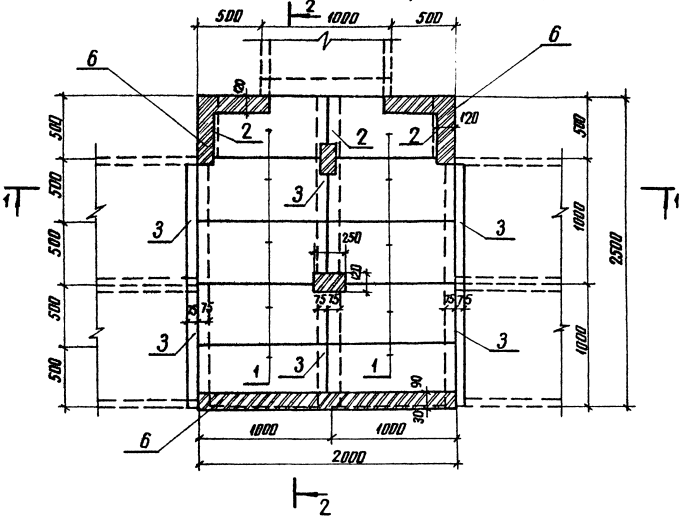

Поз.	Наименование	Кол.	Обозначение документа
1	Плита П 10.5	20	3.407.1-157 вып.1
2	Брусок Б5	3	3.407.1-157 вып.1
3	" Б10	6	3.407.1-157 вып.1
4	Уголок $\frac{75\times75\times6\ ГОСТ\ 8509-86}{ВСТ3-ГОСТ\ 535-79^{*}}$		
	l = 1150; 7.9 кг	1	без чертежа
5	Изделие МЛ-1	2	4.407-268.2-86
6	Кирпич КР 100/1650/25. м³	0.07	ГОСТ 530-80

Подкладные бруски Б5 и Б10 укладываются на уплотненный щебнем грунт.
Металлические изделия (поз. 4.5) укладываются на цементном растворе марки 100.

1 – 1

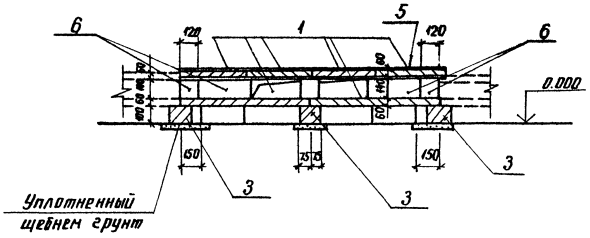

Разраб.	Колинько		25.02.83
Пров.	Сацюк		25.02.83
Гл.спец.	Кирсанова		25.02.83
ГИП	Ковалев		25.02.83
Нач.отд.	Роменский		25.02.83
Н.контр.	Кирсанова		25.02.83

4.407-268.2-31

Узел 31 л.
Ответвление от лотка шириной в = 2.0 м
лотка шириной в = 1.0 м

Стадия	Лист	Листов
Р	1	2

ЭНЕРГОСЕТЬПРОЕКТ
Северо-Западное отделение
Ленинград

Инв.№ подл. | Подпись и дата | Взам. инв.№

копир. Анц формат А3

2502/3

Раскладка плит днища и подкладок

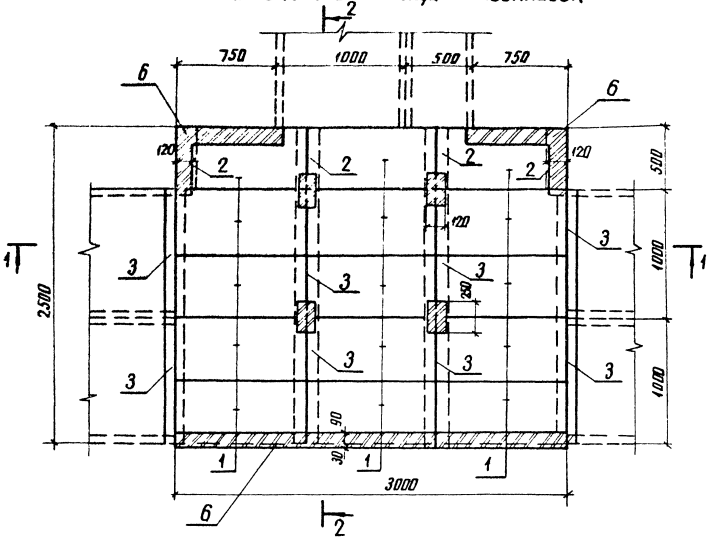

1–1

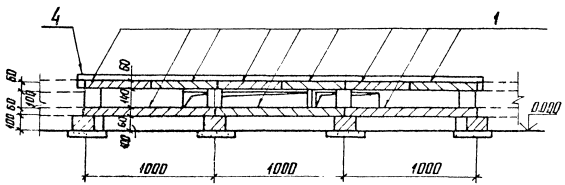

Поз	Наименование	Кол	Обозначение документа
1	Плита П 10.5	30	3.407.1-157 Вып.1
2	Брусок Б5	4	3.407.1-157 Вып.1
3	" Б10	8	3.407.1-157 Вып.1
4	Изделие МЛ-3	2	4.407-268.2-86
5	Уголок 75х75х6 ГОСТ 8509-86 / Ст3 ГОСТ 535-79*		
	ℓ = 1600, 11.0 кг	1	без чертежа
6	Кирпич КР 100/1650/25.М	0.11	ГОСТ 530-80

Подкладные бруски Б5 и Б10 укладываются на уплотненный щебнем грунт
Металлические изделия (поз.4,5) укладываются на цементном растворе марки 100.

Разраб.	Колинько		25028
Провери.	Соцюк		25028
Гл.спец.	Курсанова		25028
ГИП	Ковалев		25028
Нач.отд.	Романский		25028
Н.контр.	Курсанова		25028

4.407-268.2-32

Узел 32.1. Ответвление от лотка шириной в = 2.0м лотка шириной в = 1.5м

Стадия	Лист	Листов
Р	1	2

ЭНЕРГОСЕТЬПРОЕКТ
Северо-Западное отделение Ленинград

Инв.№ подл. | Подпись и дата | Взам.инв.№

копир. Анив

формат А3

25028

Раскладка плит перекрытия

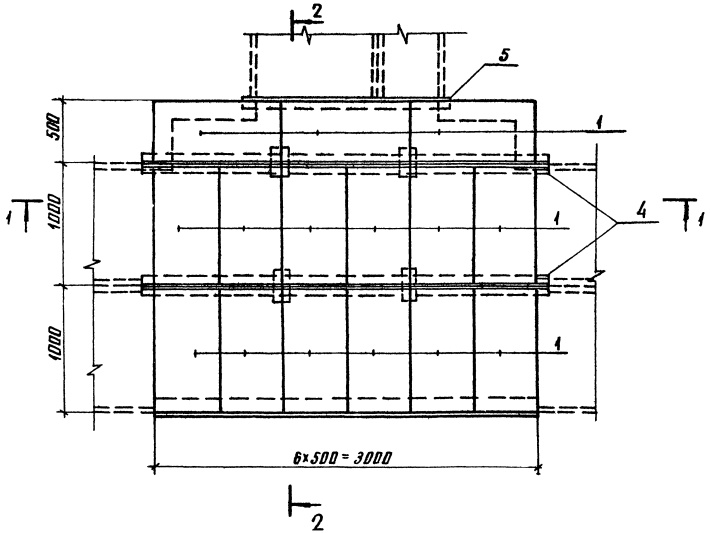

2-2

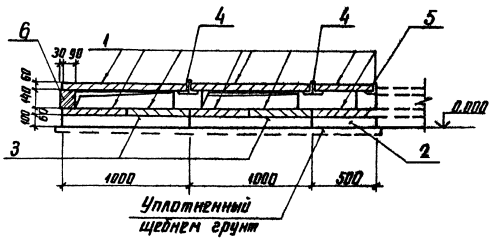

Инв. № подл. | Подпись и дата | Взам. инв. №

копир. Анкв 25021а формат А3

Раскладка плит перекрытия

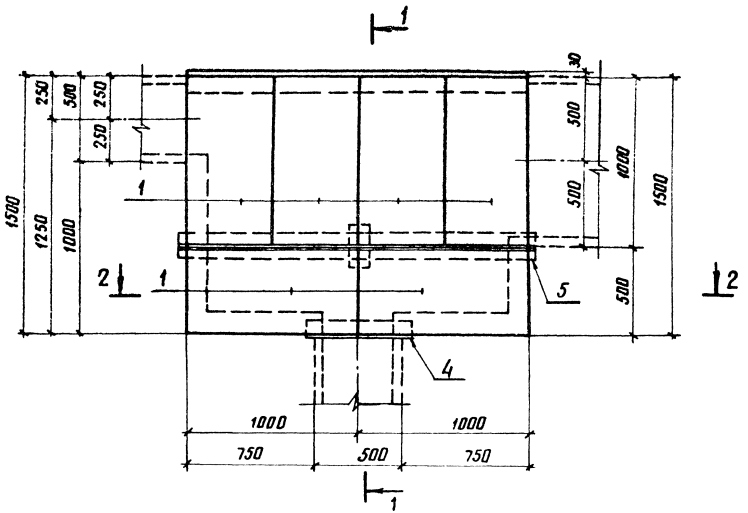

Поз	Наименование	Кол	Обозначение документа
1	Плита П 10.5	12	3.407.1-157 Вып 1
2	Брусок Б5	3	3.407.1-157 Вып.1
3	" Б10	3	3.407.1-157 Вып.1
4	Уголок 75×75×6 ГОСТ 8509-86 / ВСТ3-ГОСТ 535-79*		
	ℓ=600; 4.1 кг	1	без чертежа
5	Изделие МЛ-1	1	4.407-268.2-85
6	Кирпич КР100/1650/25, м³	0.09	ГОСТ 530-80

Подкладные бруски Б5 и Б10 укладываются на уплотненный щебнем грунт

Металлические изделия (поз. 4.5) укладываются на цементном растворе марки 100.

1 — 1

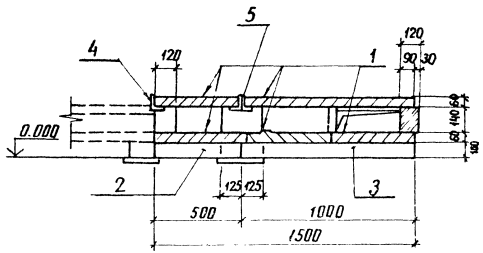

Разработ	Колинько		25.02.88
Провер.	Сацюк		25.02.88
Гл.спец.	Кирсанова		25.02.88
ГИП	Ковалев		25.02.88
Нач.отд.	Роменский		25.02.88
Н.контр	Кирсанова		25.02.88

4.407-268.2-33

Узел 33Л.
Ответвление от лотка шириной в=0.5 м лотков шириной в=0.5 м и в=1.0 м

Стадия	Лист	Листов
Р	1	2

ЭНЕРГОСЕТЬПРОЕКТ
Северо-Западное отделение
Ленинград

Инв.№ подл. | Подпись и дата | Взам.инв.№

копир. Анил 2502/3 формат А3

Раскладка плит перекрытия

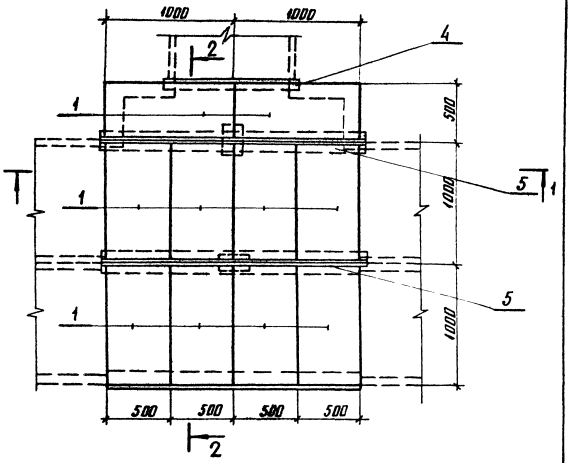

2-2

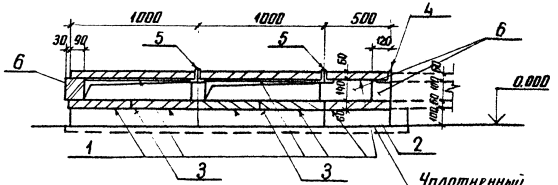

Инв.№ подл. | Подпись и дата | Взам. инв.№

4.407-268.2-31 Лист 2

копир. Анисд формат А4

Раскладка плит днища и подкладок

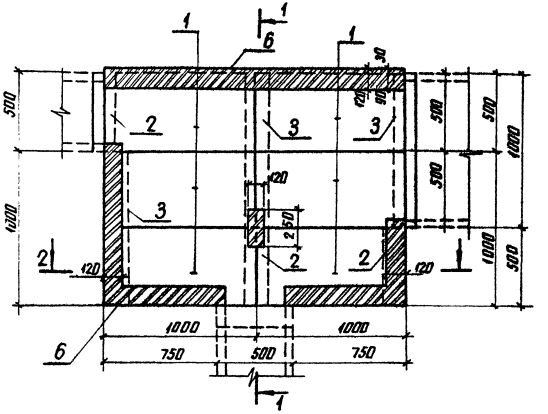

2-2

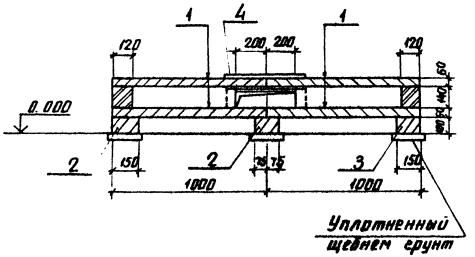

Инв.№ подл. | Подпись и дата | Взам. инв.№

4.407-268.2-33 Лист 2

копир. Анисд формат А4

2502/а

Раскладка плит перекрытия

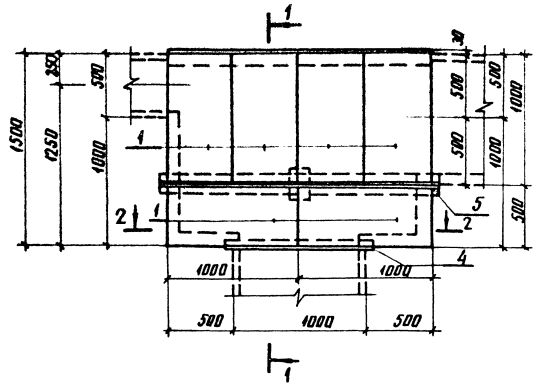

Поз.	Наименование	Кол.	Обозначение документа
1	Плита П10.5	12	3.407.1-157 Вып.1
2	Брусок Б5	3	3.407.1-157 Вып.1
3	» Б10	3	3.407.1-157 Вып.1
4	Уголок 75×75×6 ГОСТ 8509-86 Ст3-ГОСТ 535-79*		
	ℓ = 1150; 7,9 кг	1	без чертежа
5	Изделие МЛ-1	1	4.407-268.2-86
6	Кирпич КР-100/1650/25 $м^3$	0,06	ГОСТ 530-80

Подкладные бруски Б5 и Б10 укладываются на уплотненный щебнем грунт.

Металлические изделия (поз. 4,5) укладываются на цементном растворе марки 100.

1-1

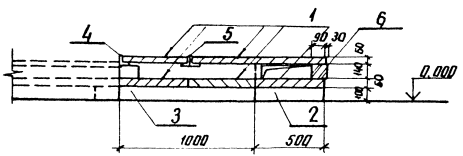

Разраб.	Колинько		2.502.1.33
Пров.	Сацюк		2.502.1.33
Гл. спец.	Курсанов		2.502.1.33
ГИП	Ковалев		2.502.1.33
Нач. отд.	Романенский		2.502.1.33
Н. контр.	Курсанов		2.502.1.33

4.407-268.2-34

Узел 34Л. Ответвление от лотка шириной $в$ = 1,0 м в лотков шириной $в$ = 1,0 м и $в$ = 0,5 м

Стадия	Лист	Листов
Р	1	2

ЭНЕРГОСЕТЬПРОЕКТ Северо-Западное отделение Ленинград

Инв. № подл. | Подпись и дата | Взам. инв. №

Раскладка плит днища и подкладок

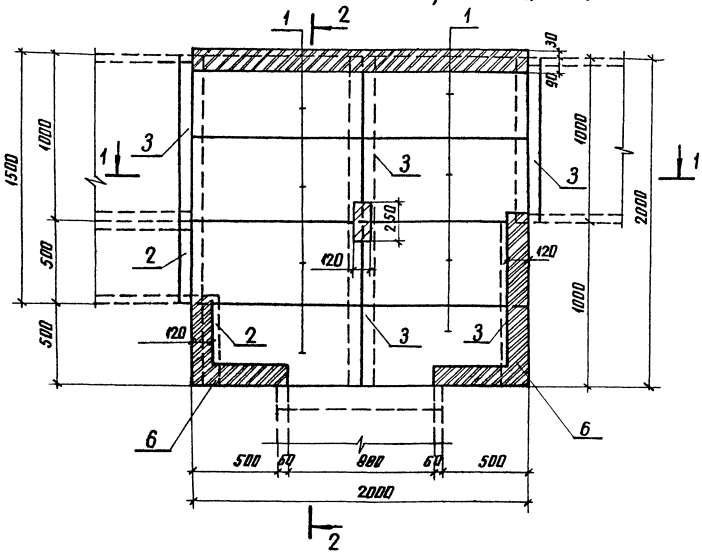

1 – 1

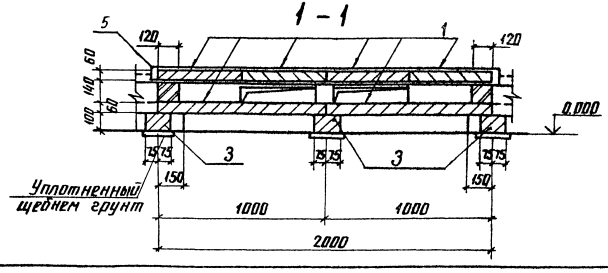

Поз.	Наименование	Кол.	Обозначение документа
1	Плита П 10.5	16	3.407.1-157 Вып.1
2	Брусок Б5	2	3.407.1-157 Вып.1
3	" Б10	5	3.407.1-157 Вып.1
4	Уголок 75×75×6 ГОСТ 8509-86 Вст3-ГОСТ 535-79*		
	ℓ = 1150; 7.9кг	1	без чертежа
5	Изделие МЛ-1	1	4.407-268.2-86
6	Кирпич КР100/1650/25, м³	0.08	ГОСТ 530-80

Подкладные бруски Б5 и Б10 укладываются на уплотненный щебнем грунт.
Металлические изделия (поз. 4.5) укладываются на цементном растворе марки 100.

Разраб.	Колинько		25.01.88
Пров.	Сацюк		25.01.88
Гл.спец.	Кирсанова		25.01.88
ГИП	Ковалев		25.01.88
Нач.отд.	Роменский		25.01.88
Н.контр.	Кирсанова		25.01.88

4.407-268.2-35

Узел 35.
Ответвление от лотка шириной в = 1.5 м лотка шириной в = 1.0 м в две стороны

Стадия	Лист	Листов
Р	1	2

ЭНЕРГОСЕТЬПРОЕКТ
Северо-Западное отделение Ленинград

Инв.№ подл. | Подпись и дата | Взам. инв.№

Расклодка плит перекрытия

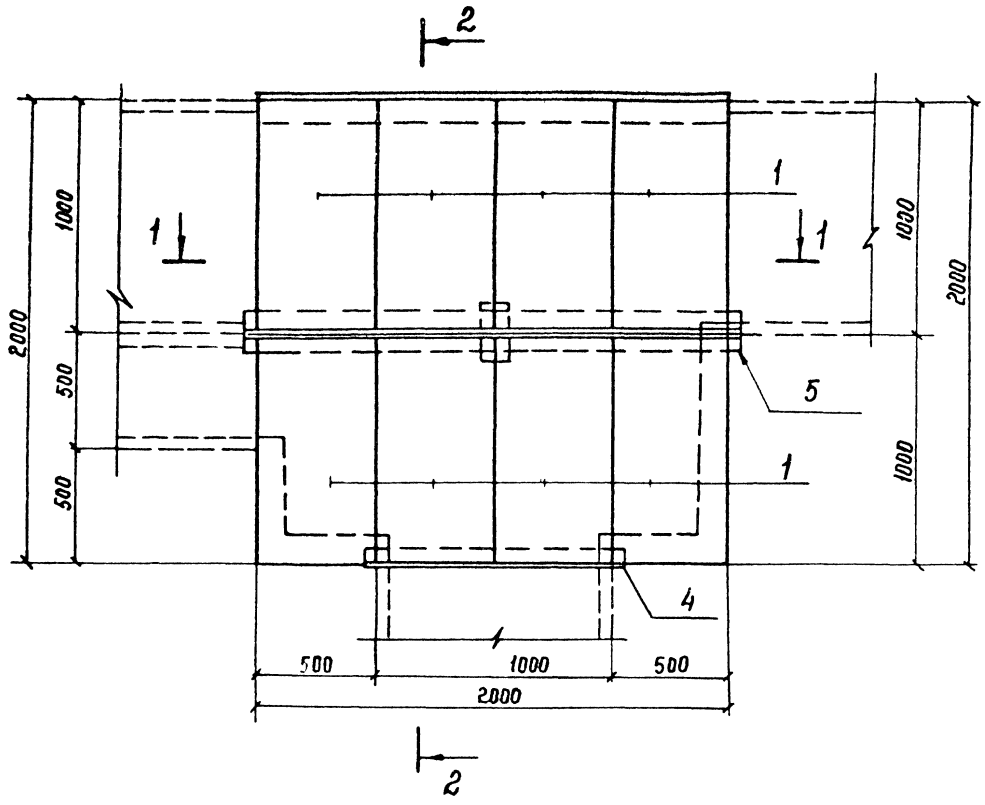

2 – 2

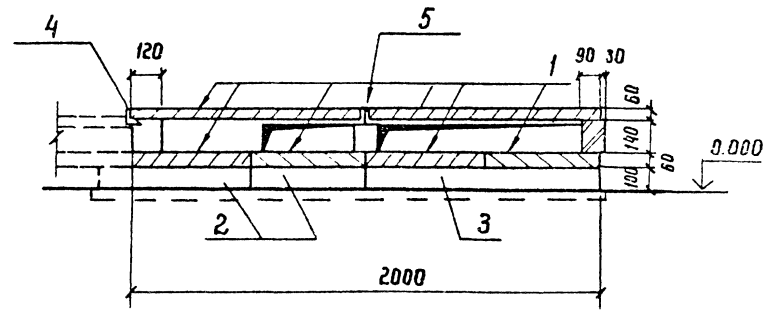

Раскладка плит днища и подкладок

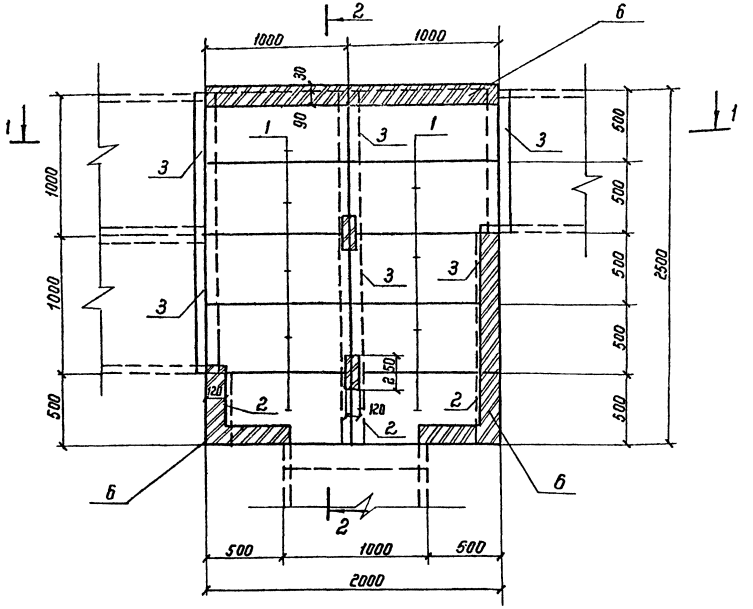

1 – 1

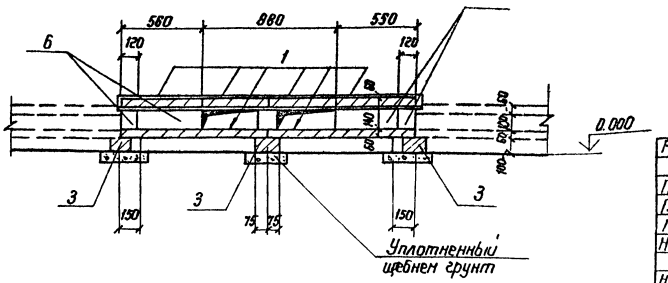

Поз.	Наименование	Кол.	Обозначение документа
1	Плита П10.5	20	3.407.1-157 вып.1
2	Брусок Б5	3	3.407.1-157 вып.1
3	" Б10	6	3.407.1-157 вып.1
4	Уголок 75×75×6 ГОСТ 8509-86 / ВСт3-ГОСТ 535-79*		
	l=1150; 7,9кг	1	без чертежа
5	Изделие МЛ-1	2	4.407-268,2-86
6	Кирпич КР100/1650/25, м³	0.09	ГОСТ 530-80

Подкладные бруски Б5 и Б10 укладываются на уплотненный щебнем грунт.
Металлические изделия (поз. 4,5) укладываются на цементном растворе марки 100.

Разраб.	Колинько		25.02.86
Пров.	Сацюк		25.02.86
Гл. спец	Кирсанова		25.02.86
ГИП	Ковалев		25.02.86
Нач отд	Роменский		25.02.86
Н. констр	Кирсанова		25.02.86

4.407-268,2-36

Узел 36л.
Ответвление от лотка шириной в = 2,0м
лотка шириной в = 1,0м в две стороны

Стадия	Лист	Листов
Р	1	2

ЭНЕРГОСЕТЬПРОЕКТ
Северо-Западное отделение
Ленинград

Инв. № подл. | Подпись и дата | Взам. инв. №

2502/3 крупн. Фрок — формат А3

Раскладка плит днища и подкладок

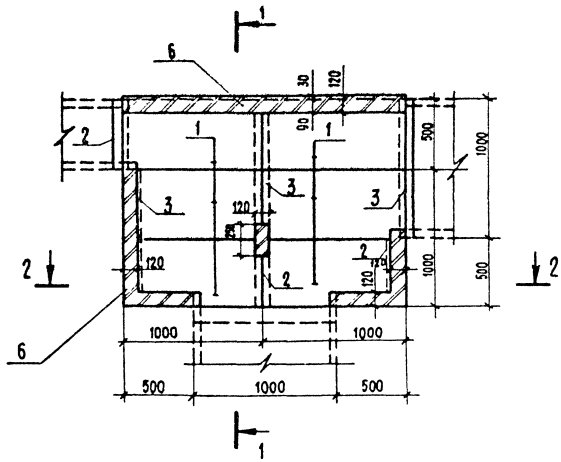

2 – 2

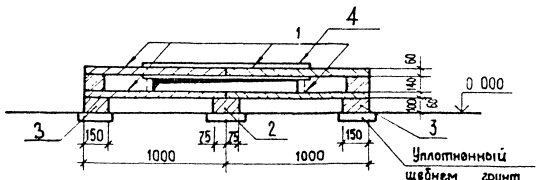

Раскладка плит перекрытия

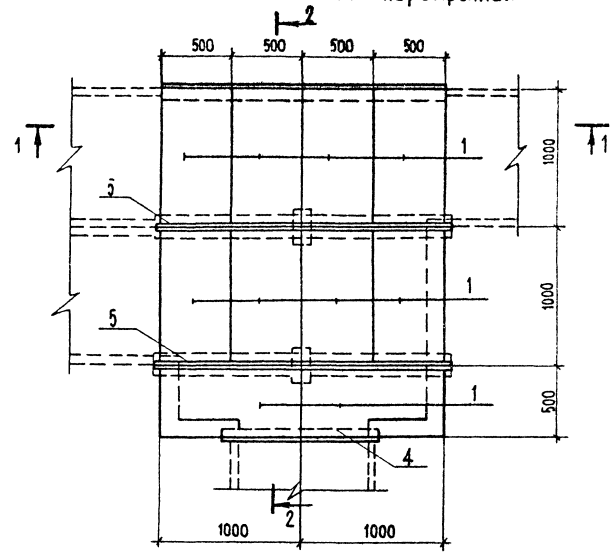

2 – 2

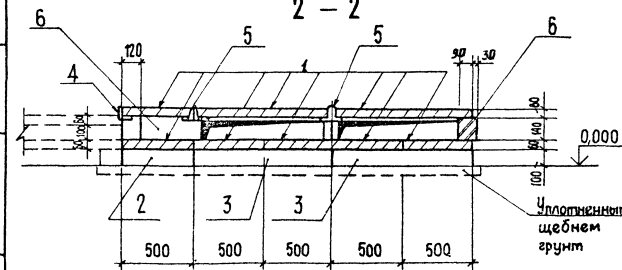

Инв. N подл. | Подпись и дата | Взам. инв. N

Раскладка плит перекрытия

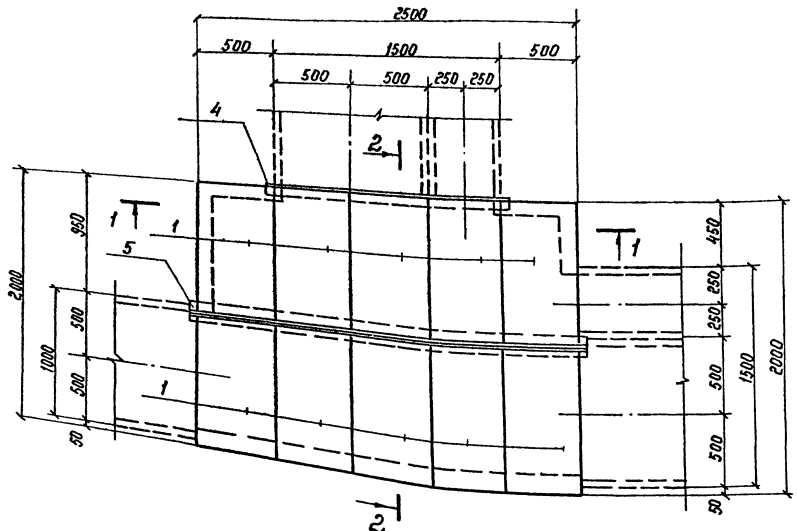

1 – 1

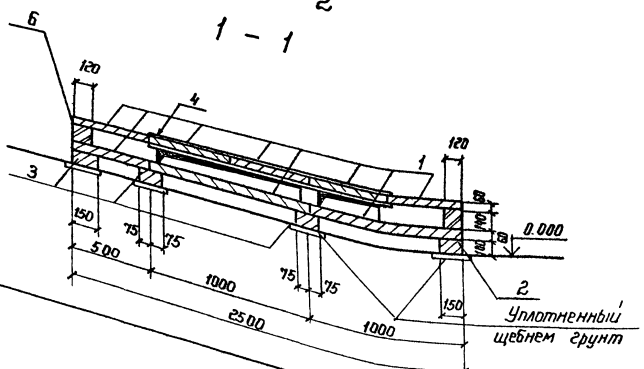

Поз.	Наименование	Кол.	Обозначение документа
1	Плита П10.5	20	3.407.1-157 вып.1
2	Брусок Б5	2	3.407.1-157 вып.1
3	" Б10	7	3.407.1-157 вып.1
4	Уголок 75×75×6 ГОСТ 8509-86 / ВСт3 - ГОСТ 535-79*		
	ℓ= 1600, 11,0 кг	1	Без. чертежа
5	Изделие МЛ-2	1	4.407-268.2-86
6	Кирпич КР100/1650/25, м³	0.07	ГОСТ 530-80

Подкладные бруски Б5 и Б10 укладываются на уплотненный щебнем грунт

Металлические изделия (поз. 4,5) укладываются на цементном растворе марки 100

Инв. № подл.	Подпись и дата	Взам. инв. №

Разраб	Колинько		25.02.88
Пров	Сацюк		25.02.88
Гл. спец	Кирсанова		25.02.88
ГИП	Ковалев		25.02.88
Нач отд	Роменский		25.02.88
Н контр.	Кирсанова		25.02.88

4.407-268.2-37

Узел 37 л
Ответвление от лотка шириной в = 1,5 м
лотков шириной в = 1,0 м и в = 1,5 м.

Стадия	Лист	Листов
Р	1	2

ЭНЕРГОСЕТЬПРОЕКТ
Северо-Западное отделение
Ленинград

Расклодка плит днища и подклодок

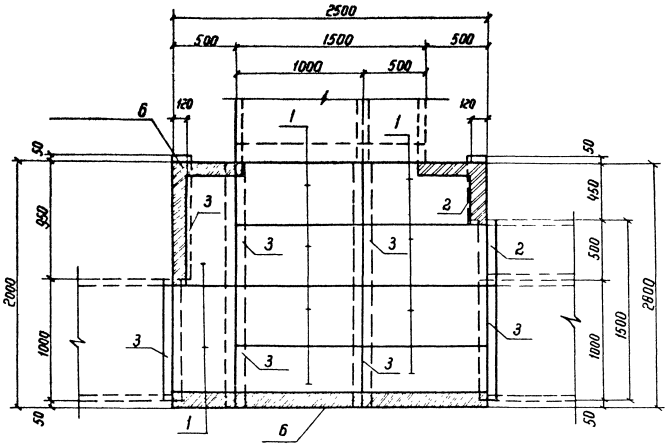

2 – 2

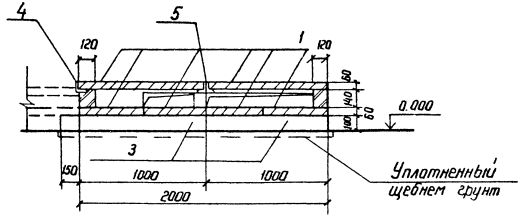

Инв. № подл. | Подпись и дата | Взам. инв. №

Раскладка плит днища и подкладок

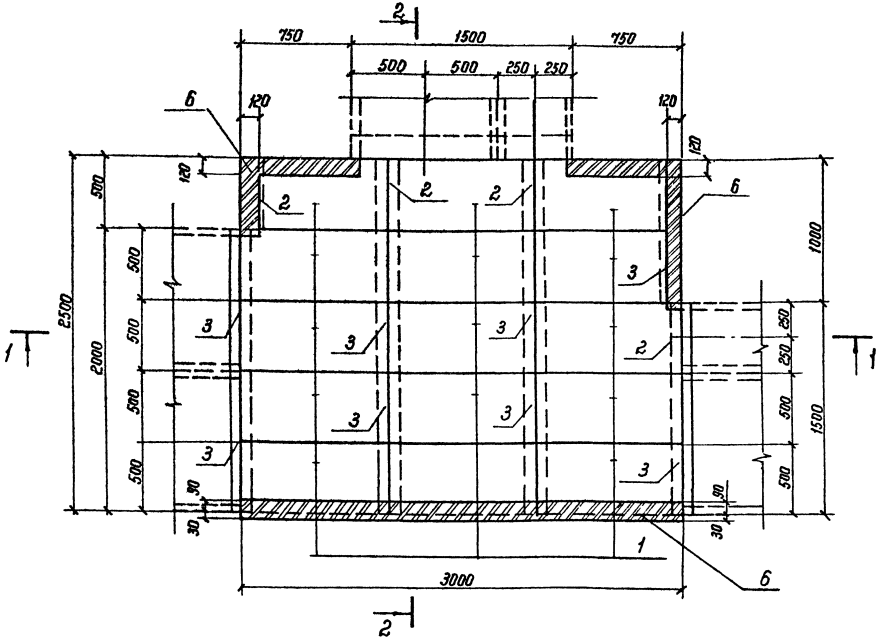

Поз.	Наименование	Кол.	Обозначение документа
1	Плита П10.5	30	3.407.1-157 Вып. 1
2	Брусок Б5	4	3.407.1-157 Вып. 1
3	" Б10	8	3.407.1-157 Вып. 1
4	Уголок 75×75×6 ГОСТ 8509-86 / ВСт 3-ГОСТ 535-79*		
	ℓ = 1600, 11,0 кг	1	Без чертежа
5	Изделие МЛ-3	2	4.407-268.2-86
6	Кирпич КР100/1650/25.м³	0.09	ГОСТ 530-80

Подкладные бруски Б5 и Б10 укладываются на уплотненный щебнем грунт

Металлические изделия (поз. 4,5) укладываются на цементном растворе марки 100

1 — 1

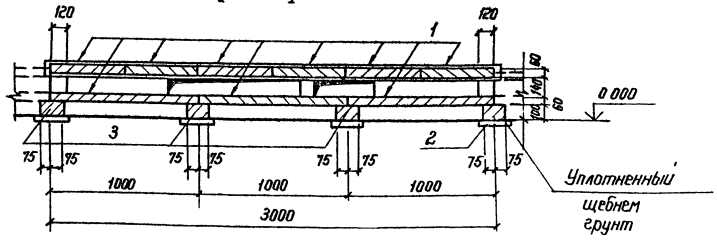

Разраб	Колинько		2502.88
Пров.	Сацюк		2502.88
Гл. спец	Кирсанова		2502.88
ГИП	Ковалев		2502.88
Нач отд.	Роменский		2502.88
Н. контр	Кирсанова		2502.88

4.407-268.2-38

Узел 38л.
Ответвление от лотка шириной в = 2,0 м
лотка шириной в = 1,5 м
в две стороны

Стадия	Лист	Листов
Р	1	2

ЭНЕРГОСЕТЬПРОЕКТ
Северо-Западное отделение
Ленинград

Инв. № подл. | Подпись и дата | Взам. инв. №

2502/3

Раскладка плит перекрытия

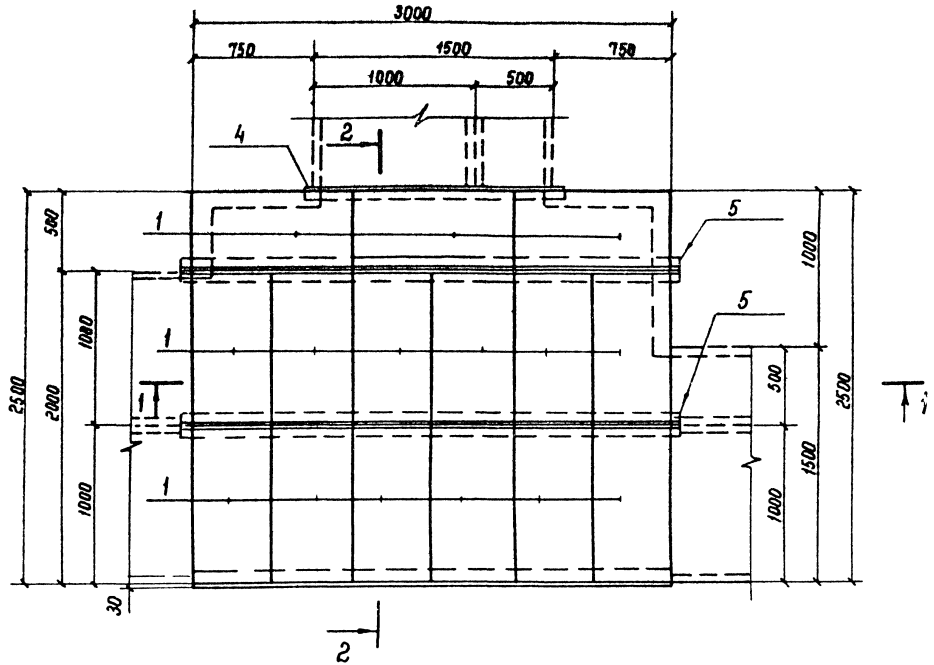

2 – 2

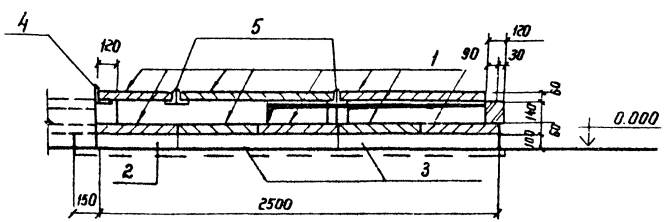

Инв. № подл. | Подпись и дата | Взам. инв. №

4.407-268.2-38

Лист 2

Раскладка плит днища и подкладок

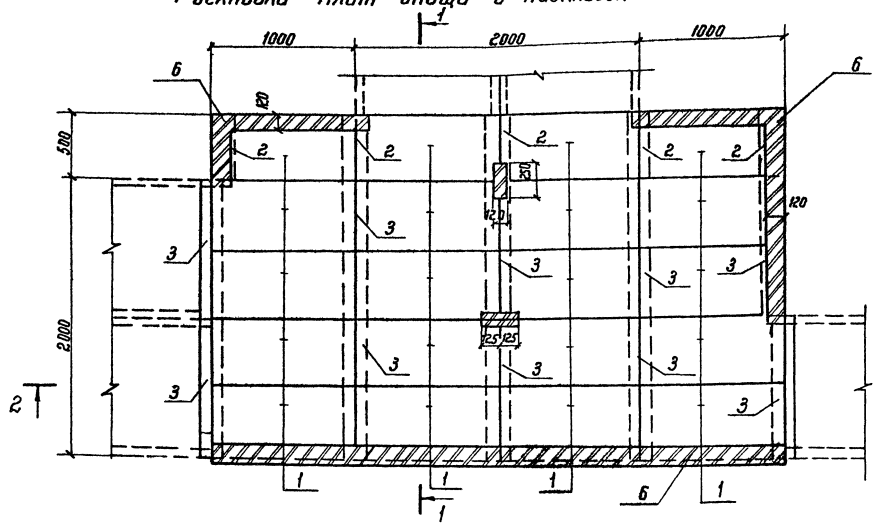

1 - 1

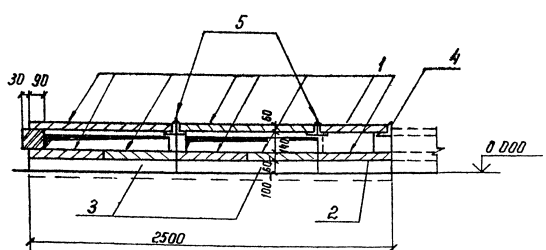

Поз.	Наименование	Кол.	Обозначение документа
1	Плита П10,5	40	3.407.1-157 вып. 1
2	Брусок Б5	5	3.407.1-157 вып. 1
3	" Б10	10	3.407.1-157 вып. 1
4	Уголок $\frac{75\times75\times6\ ГОСТ\ 8509-86}{ВСт.3-ГОСТ\ 535-79*}$		
	ℓ = 2100; 14.5 кг	1	Без чертежа
5	Изделие МЛ-5	2	4.407-268.2-86
6	Кирпич КР-100/1650/25 $н^3$	0,12	ГОСТ 530-80

Подкладные бруски Б5 и Б10 укладываются на уплотненный щебнем грунт.
Металлические изделия (поз. 4,5) укладываются на цементном растворе марки 100

Разраб.	Коминько		25.01.88
			25.01.88
Пров.	Сорокин		25.01.88
Гл. спец.	Кирсанова		25.01.88
ГИП	Коволев		25.01.88
Нач. отд	Ронженский		25.01.88
Н. контр.	Кирсанова		25.01.88

4.407-268.2-39

Узел 39л
Ответвление от лотка шириной $в$ = 1,0 м лотка шириной $в$ = 2,0 м в две стороны.

Стадия	Лист	Листов
Р	1	2

ЭНЕРГОСЕТЬПРОЕКТ
Северо-Западное отделение
Ленинград

Инв. № подл. | Подпись и дата | Взам. инв. №

Раскладка плит перекрытия

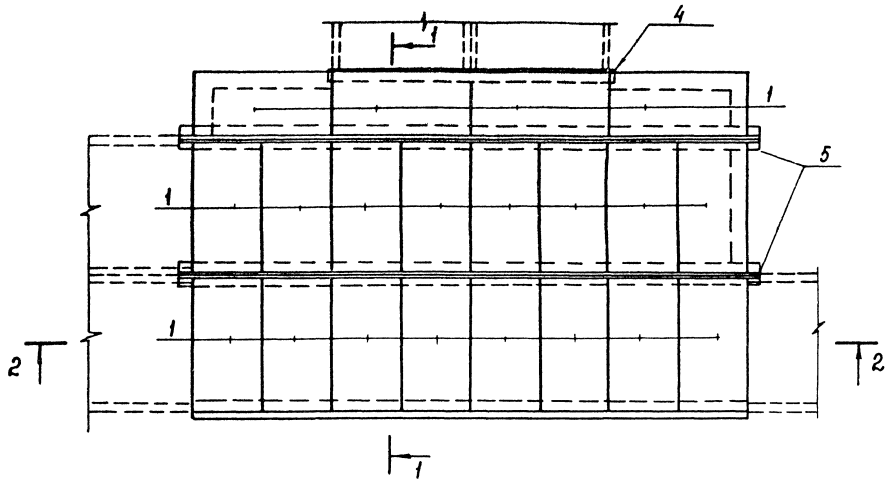

2 — 2

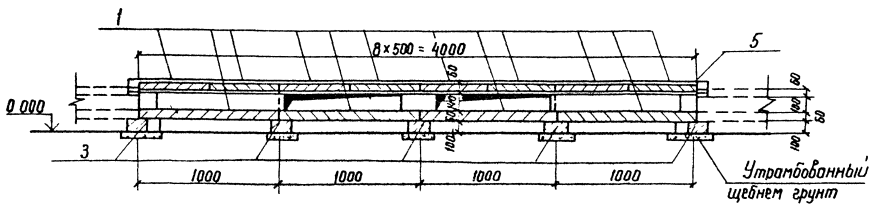

Инв. № подл. | Подпись и дата | Взам. инв. №

2502/3 Копир. Формат А3

Раскладка плит днища и подкладок

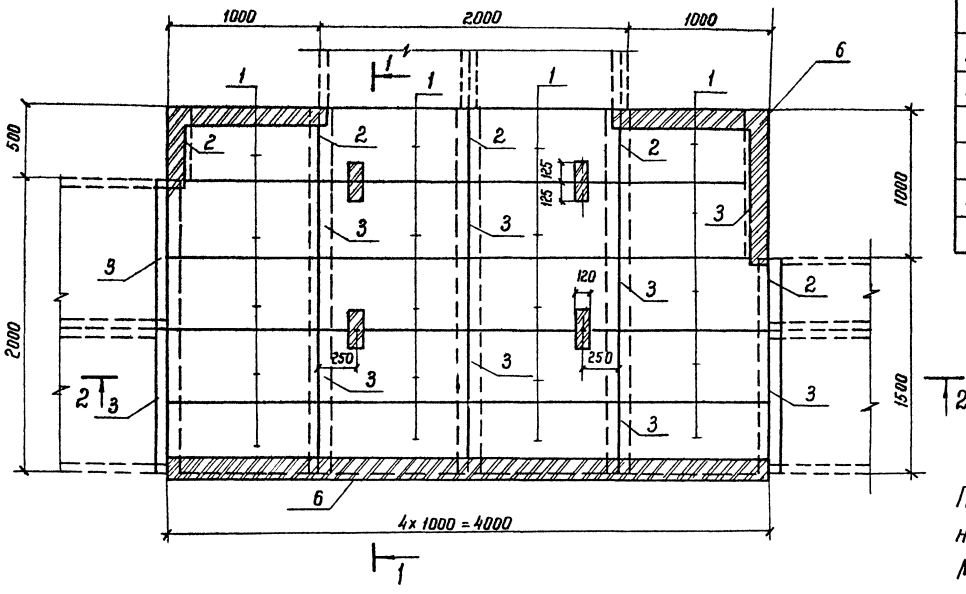

Поз	Наименование	Кол	Обозначение документа
1	Плита П 10,5	40	3.407.1-157 вып.1
2	Брусок Б5	5	3.407.1-157 вып.1
3	" Б10	10	3.407.1-157 вып.1
4	Уголок 75×75×6 ГОСТ 8509-86 / Ст3 ГОСТ 535-79*		
	ℓ = 2100; 14,5 кг	1	без чертежа
5	Изделие МЛ-5	2	4.407-268.2-86
6	Кирпич КР 100/1650/25, м³	0,14	ГОСТ 530-80

Подкладные бруски Б5 и Б10 укладываются на уплотненный щебнен грунт.
Металлические изделия (поз. 4,5) укладываются на цементном растворе марки 100

1 — 1

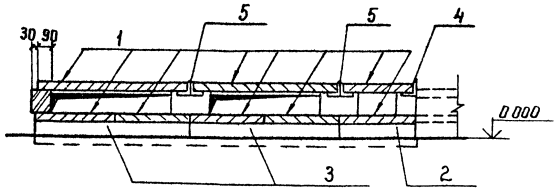

Разраб	Колинько		25.07.88
Пров	Сацюк		25.07.88
Гл спец	Кирсанова		25.07.88
ГИП	Кобалев		25.07.88
Нач отд	Роменский		25.07.88
Н контр	Кирсанова		25.07.88

4.407-268.2-40

Узел 40л
Ответвление от лотка шириной в = 1,5 м лотка шириной в = 2,0 м в две стороны

Стадия	Лист	Листов
Р	1	2

ЭНЕРГОСЕТЬПРОЕКТ
Северо-Западное отделение Ленинград

Инв. № подл. | Подпись и дата | Взам. инв. №

Раскладка плит перекрытия

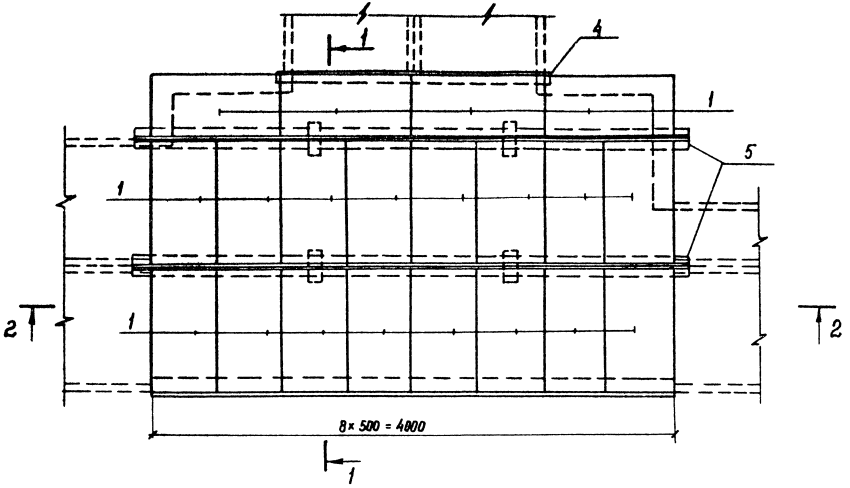

2 – 2

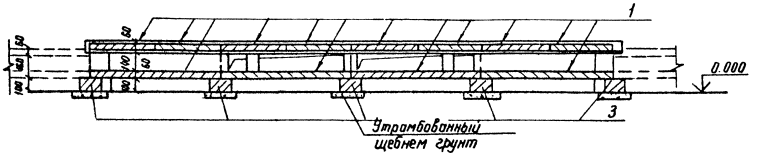

Инв. № подл. | Подпись и дата | Взам. инв. №

2502/3 копир. Феоктистова Формат А3

Раскладка плит днища и подкладок

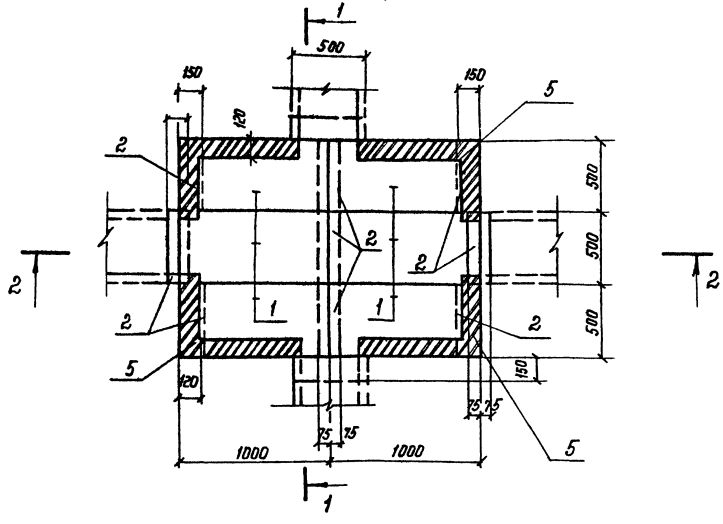

1 – 1

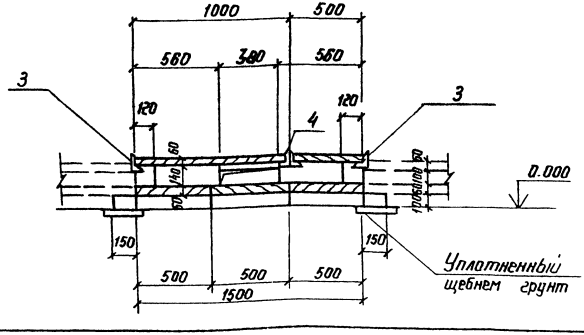

Поз.	Наименование	Кол.	Обозначение документа
1	Плита П10,5	12	3.407.1-157 Вып.1
2	Брусок Б5	9	3.407.1-157 Вып.1
3	Уголок 75×75×6 ГОСТ 8509-86 / ВСт3 - ГОСТ 535-79*		
	ℓ = 1150; 7.9 кг	2	без чертежа
4	Изделие МЛ-1	1	4.407-268.2-86
5	Кирпич КР100/1650/25, м³	0,06	ГОСТ 530-80

Подкладные бруски Б5 укладываются на уплотненный щебнем грунт.
Металлические изделия (поз. 3, 4) укладываются на цементном растворе марки 100

Разраб.	Колинько		25.02.88
Пров.	Сацюк		25.02.88
Гл спец	Кирсанова		25.02.88
ГИП	Ковалев		25.02.88
Нач отд	Роменский		25.02.88
Н. контр	Кирсанова		25.02.88

4.407-268.2-41

Узел 41 л
Пересечение лотков шириной в = 0,5 м

Стадия	Лист	Листов
Р	1	2

ЭНЕРГОСЕТЬПРОЕКТ
Северо-Западное отделение
Ленинград

Инв. № подл.	Подпись и дата	Взам. инв. №

Поз.	Наименование	Кол.	Обозначение документа
1	Плита П10,5	16	3.407.1-157 Вып 1
2	Брусок Б5	4	3.407.1-157 Вып 1
3	" Б10	4	3.407.1-157 Вып. 1
4	Уголок $\frac{75\times75\times6\ ГОСТ\ 8509-86}{ВСт3-ГОСТ\ 535-79^*}$		
	l=1150; 7,9кг	2	Без чертежа
5	Изделие МЛ-6	1	4.407-268.2-86
6	Кирпич КР100/1650/25, м³	0,07	ГОСТ 530-80

Раскладка плит перекрытия

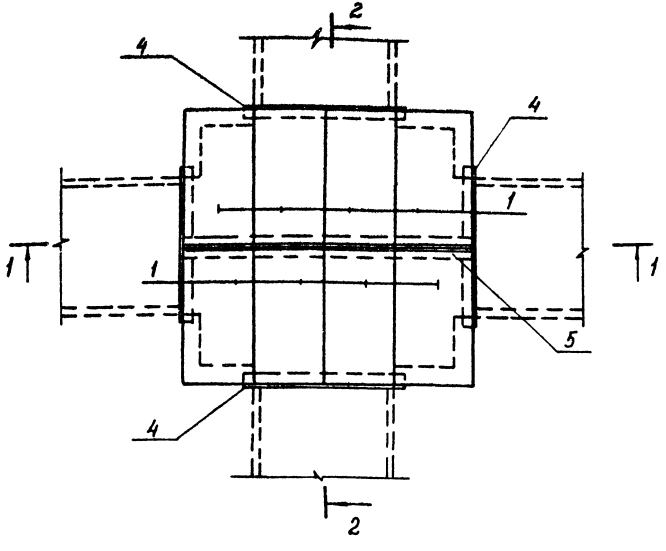

1 – 1

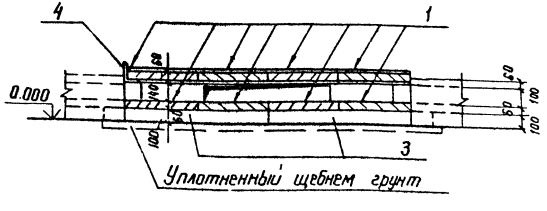

Подкладные бруски Б5 и Б10 укладываются на уплотненный щебнем грунт
Металлические изделия (поз. 4,5) укладываются на цементном растворе марки 100

Разраб	Колинько		25.02.88
Пров.	Сацюк		25.02.88
Гл спец	Кирсанова		25.02.88
ГИП	Ковалев		25.02.88
Нач отд	Раменский		25.02.88
Н. контр.	Кирсанова		

4.407-268.2-42

Узел 42л
Пересечение лотков шириной в = 1,0м

Стадия	Лист	Листов
Р	1	2

ЭНЕРГОСЕТЬПРОЕКТ
Северо-Западное отделение
Ленинград

Инв. № подл. | Подпись и дата | Взам. инв. №

Раскладка плит перекрытия

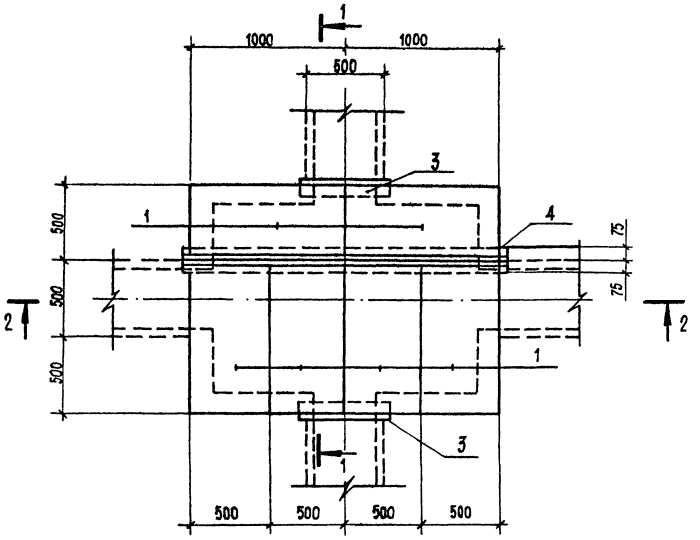

2 — 2

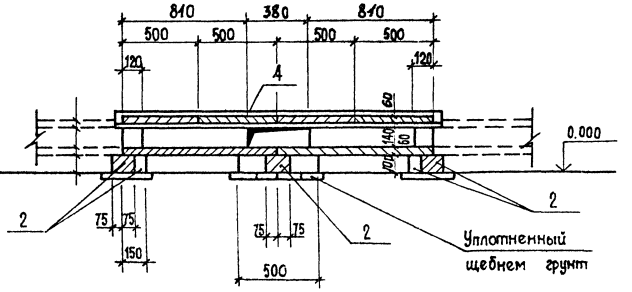

Раскладка плит днища и подкладок

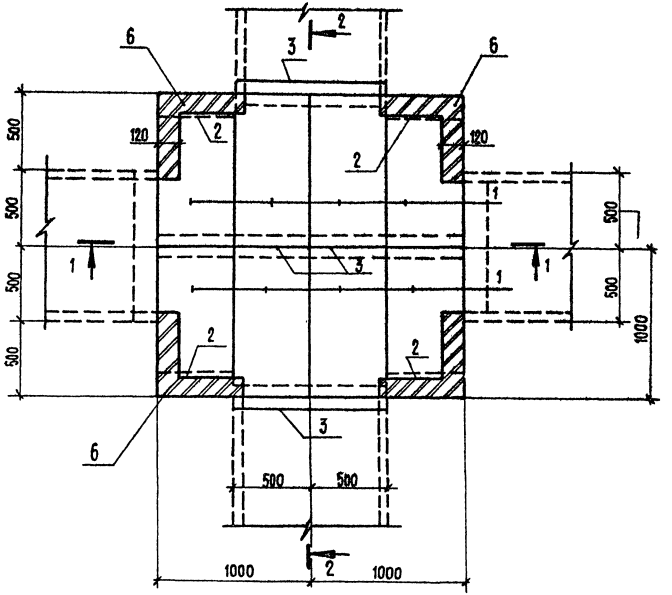

2 — 2

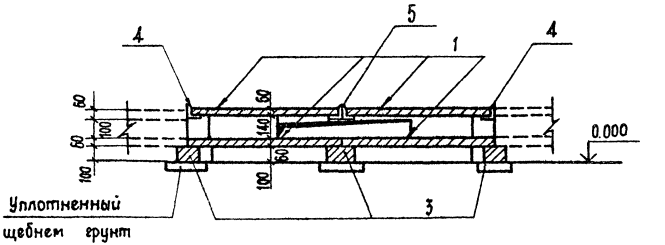

Инв. № подл. | Подпись и дата | Взам. инв. №

4.407-268.2-41 | Лист 2

Формат А4

4.407-268.2-42 | Лист 2

Формат А4

Раскладка плит днища и подкладок

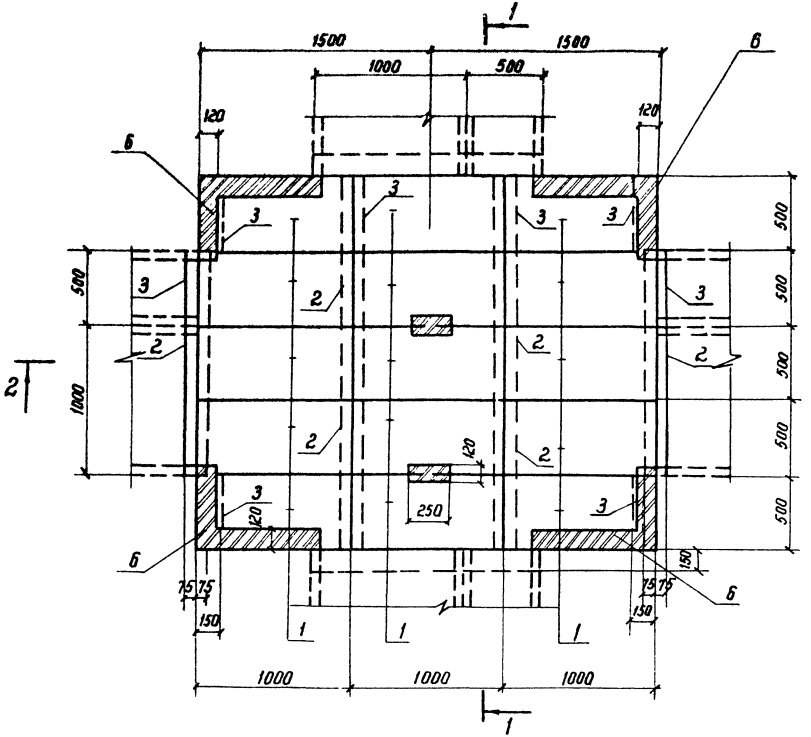

Поз	Наименование	Кол.	Обозначение документа
1	Плита П10.5	30	3.407.1-157 Вып 1
2	Брусок Б10	6	3.407.1-157 Вып 1
3	" Б5	8	3.407.1-157 Вып 1
4	Изделие МЛ-3	2	4.407-268.2-86
5	Уголок 75×75×6-ГОСТ 8509-86 / Ст3-ГОСТ 535-79*		
	ℓ = 1600 ; 11,0 кг	2	Без. черт.
6	Кирпич КР 100/1650/25, м³	0,09	ГОСТ 530-80

Подкладные бруски Б10, Б5 укладываются на уплотненный щебнем грунт металлические изделия (поз. 4, 5) укладываются на цементном растворе марки 100

Разраб	Бабак		25.07.86
Пров	Колинько		25.07.86
Гл спец	Кирсанова		25.07.86
ГИП	Кабалев		25.07.86
Нач отд	Раменский		25.07.86
Н. контр	Кирсанова		25.07.86

4.407-268.2-43

Узел 43л
Пересечение лотков шириной В = 1,5 м

Стадия	Лист	Листов
Р	1	2

Энергосетьпроект
Северо-Западное отделение
Ленинград

Инв.№ подл. | Подпись и дата | Взам. инв.№

Раскладка плит перекрытия

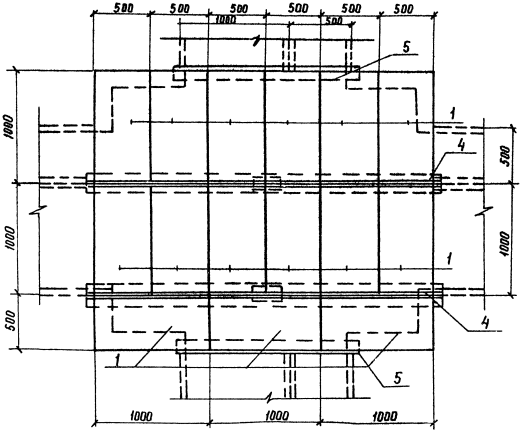

1–1

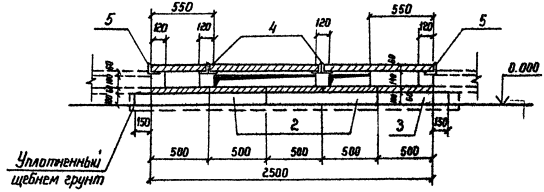

2–2

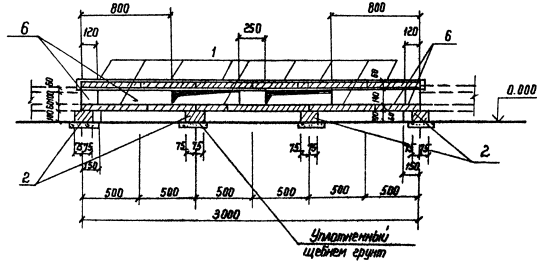

Инв. № подл. | Подпись и дата | Взам. инв. №

Раскладка плит днища и подкладок

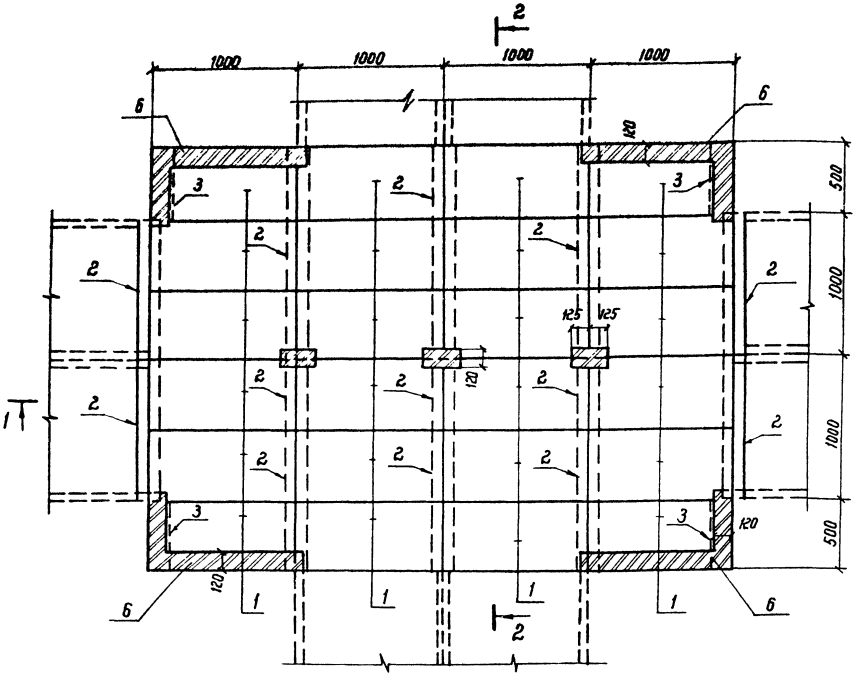

Поз.	Наименование	Кол.	Обозначение документа
1	Плита П 10.5	18	3.407.1-157 Вып 1
2	Брусок Б 10	13	3.407.1-157 Вып 1
3	" Б5	4	3.407.1-157 Вып 1
4	Изделие МЛ-3	3	4.407-268.2-86
5	МЛ-1	2	4.407-268.2-86
6	Кирпич КР 100/1650/25. м³	0.11	ГОСТ 530-80

Металлические изделия (поз. 4,5) укладываются на цементном растворе марки 100

Подкладные бруски Б10 и Б5 укладываются по уплотненному щебнем грунту

Разраб.	Бабак		25.07.88
Пров.	Калинько		25.07.88
Гл спец	Курсанова		25.07.88
ГИП	Ковалев		25.07.88
Нач отд	Романский		25.07.88
Н. контр	Курсанова		25.07.88

4.407-268.2-44

Узел 44л
Пересечение лотков шириной в = 2,0м

Стадия	Лист	Листов
Р	1	2

ЭНЕРГОСЕТЬПРОЕКТ
Северо-Западное отделение Ленинград

Инв. № подл. | Подпись и дата | Взам. инв. №

Раскладка плит перекрытия

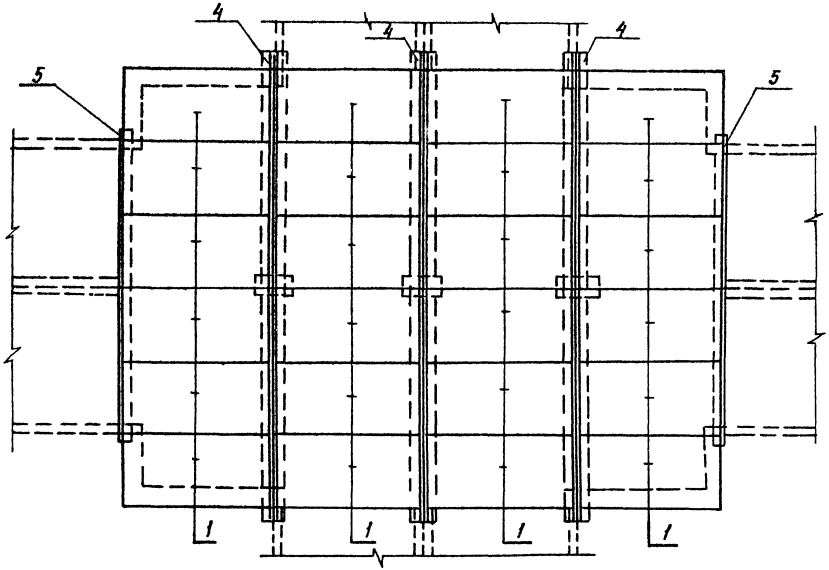

2–2

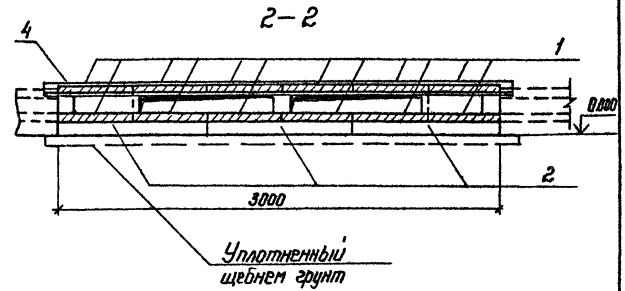

1–1

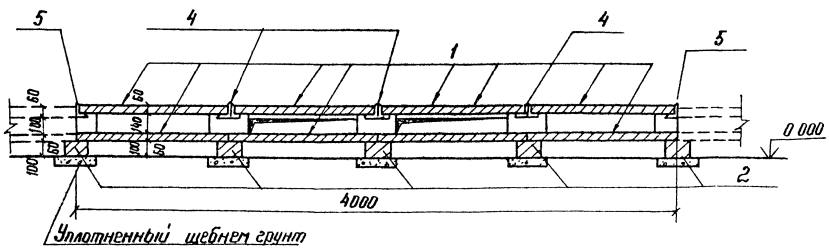

Инв. № подл. | Подпись и дата | Взам. инв. №

4.407-268.2-44	Лист 2

Раскладка плит перекрытия

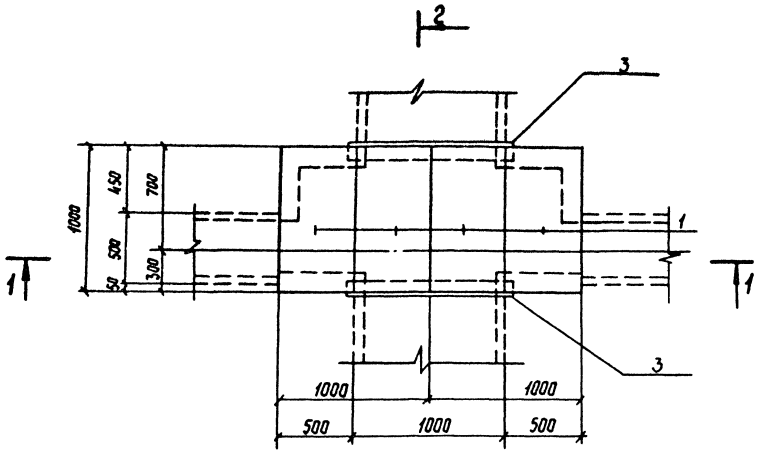

1–1

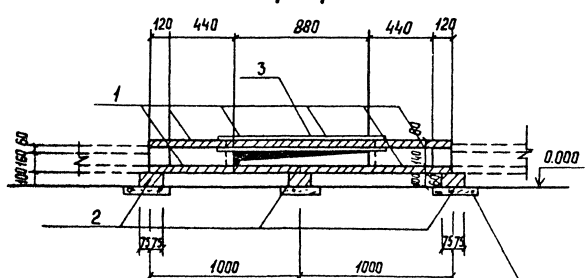

Поз.	Наименование	Кол.	Обозначение документа
1	Плита П 12.5	8	3.407.1-157 вып.1
2	Брусок Б10	3	3.407.1-157 вып.1
3	Уголок $\frac{75\times75\times6\text{-ГОСТ }8509\text{-}86}{\text{Ст3-ГОСТ }535\text{-}79^{**}}$		
	$\ell = 1150$; 7,9 кг	2	без черт.
4	Кирпич КР 100/1650/25, m^3	0.05	ГОСТ 530-80

Металлические изделия (поз. 3) укладываются на цементном растворе марки 100.
Подкладные бруски Б10 укладываются по уплотненному щебню грунту.

Разраб	Бабак		25021/3
Провер	Калинька		25021/3
Гл. спец.	Кирсанова		25021/3
ГИП	Каболев		25021/3
Нач. отд.	Раменский		25021/3
Н. контр.	Кирсанова		25021/3

4.407-268.2-45

Узел 45л
Пересечение лотков шириной в = 1,0 м и в = 0,5 м

Стадия	Лист	Листов
Р	1	2

ЭНЕРГОСЕТЬПРОЕКТ
Северо-Западное отделение
Ленинград

Инв. № подл. | Подпись и дата | Взам. инв. №

Копир. Скф. 25021/3 Формат А3

Раскладка плит днища и подкладок

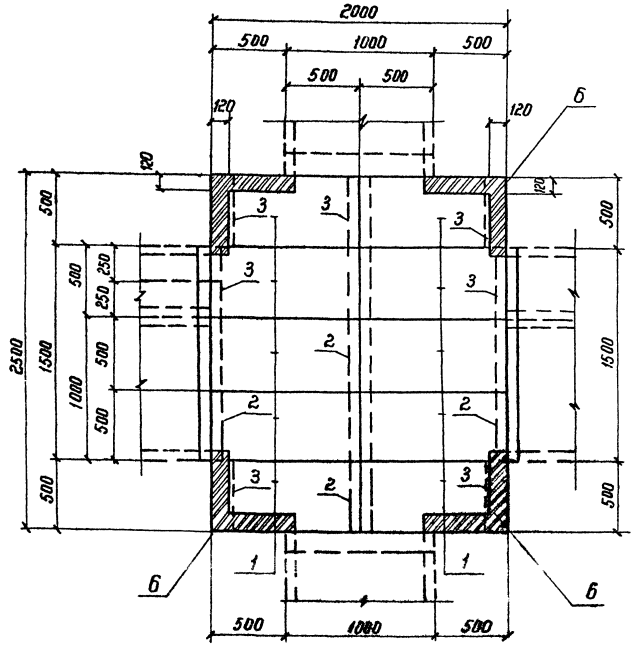

Поз.	Наименование	Кол.	Обозначение документа
1	Плита П 10.5	20	3.407.1-157 вып.1
2	Брусок Б10	4	3.407.1-157 вып.1
3	Брусок Б5	7	3.407.1-157 вып.1
4	Изделие МЛ-1	2	4.407-268.2-86
5	Уголок 75×75×6-ГОСТ 8509-86 / ВСт3-ГОСТ 535-79*		
	ℓ = 1150; 7,9 кг	2	Без. черт.
6	Кирпич КР 100/1650/25, м³	0,01	ГОСТ 530-80

Металлические изделия (поз. 4.5) укладываются на цементном растворе М100

Подкладные бруски Б10, Б5 укладываются по уплотненному щебнем грунту

Разраб.	Бабак		25.12.89
Пров	Калинько		25.12.89
Гл спец	Кирсанова		25.12.89
ГИП	Ковалев		25.12.89
Нач отд	Раменский		25.12.89
Н. контр	Кирсанова		25.12.89

4.407-268.2-46

Узел 46л

Пересечение лотков шириной в=1,0 м и в=1,5м

Стадия	Лист	Листов
Р	1	2

Энергосетьпроект
Северо-Западное отделение
Ленинград

Инв. № подл. | Подпись и дата | Взам. инв. №

Раскладка плит перекрытия

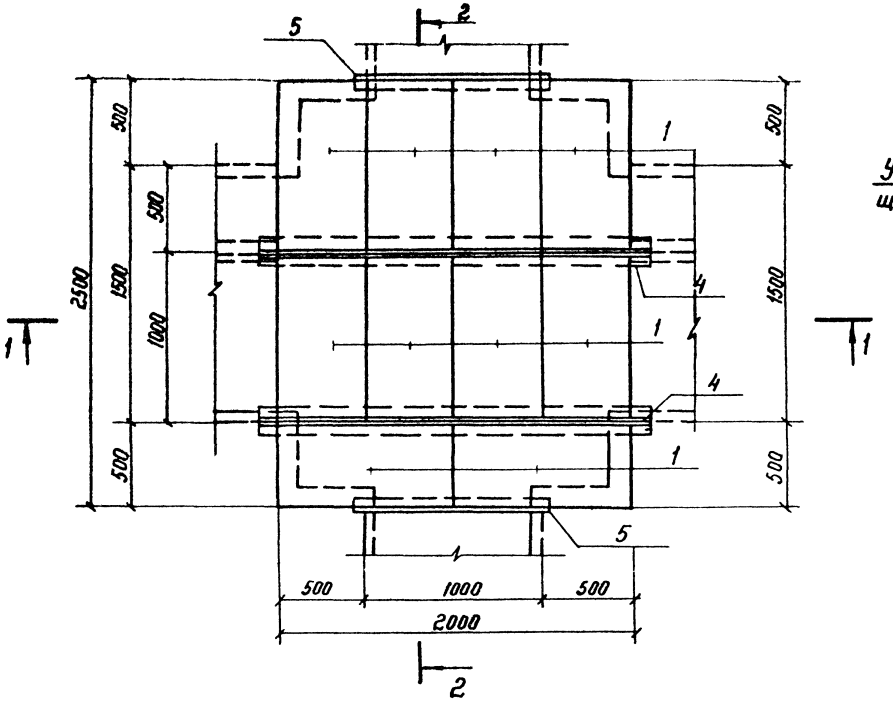

1-1

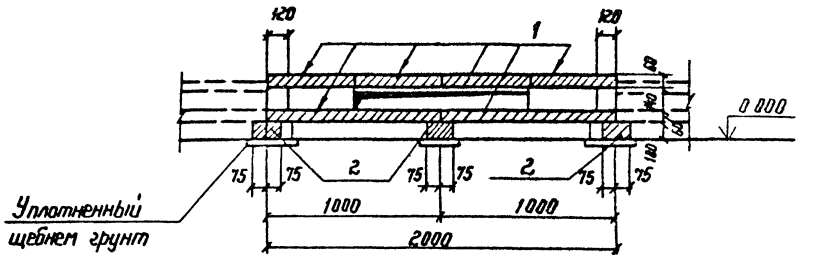

2-2

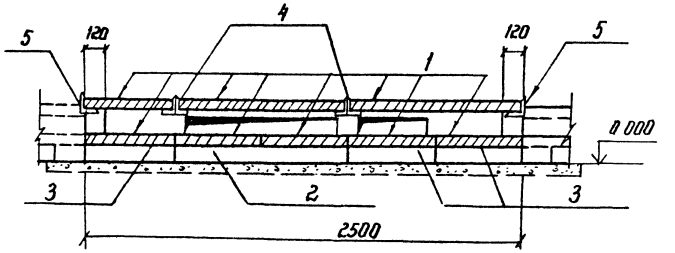

Раскладка плит днища и подкладок

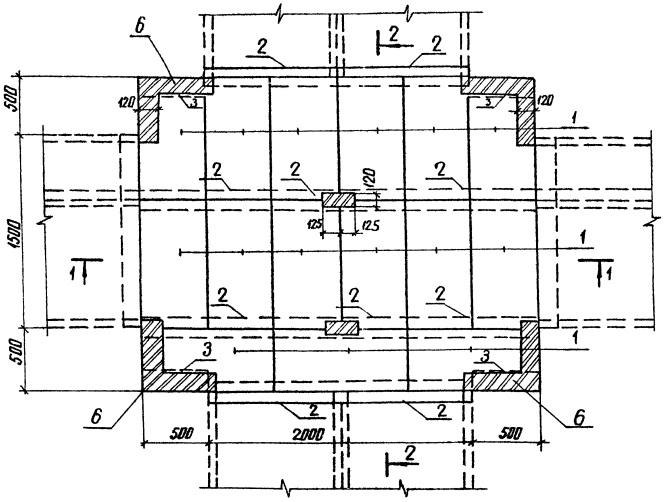

1-1

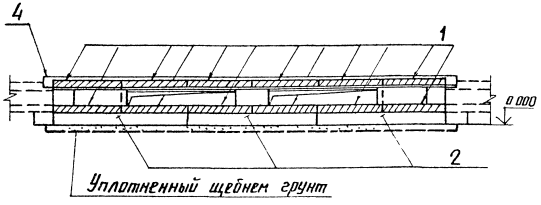

Поз	Наименование	Кол	Обозначение документа
1	Плита П10.5	30	3.407.1-157 вып.1
2	Брусок Б10	10	3.407.1-157 вып.1
3	Брусок Б5	4	3.407.1-157 вып.1
4	Изделие МЛ-3	2	4.407-268.2-86
5	Уголок $\frac{75\times75\times6\text{-ГОСТ 8509-86}}{\text{ВСТ3-ГОСТ 535-79*}}$		
	l = 2100; 14.5 кг	2	без черт.
6	Кирпич КР 100/1650/25. $м^3$	0.07	ГОСТ 530-80

Металлические изделия (поз 4.5) укладываются на цементном растворе м 100.
Подкладные бруски Б10 и Б5 укладываются по уплотненному щебнем грунту.

Разраб.	Бабак		15.02.88
Провер	Калинько		25.02.88
Гл.спец	Кирсанова		25.02.88
ГИП	Ковалев		25.02.88
Нач отд	Роменский		25.02.88
Н.контр.	Кирсанова		25.02.88

4.407-268.2-47

Узел 47л
Пересечение лотков шириной в=2.0 и в=1.5м

Стадия	Лист	Листов
Р	1	2

ЭНЕРГОСЕТЬПРОЕКТ
Северо-Западное отделение
Ленинград

Инв.№ подл. | Подпись и дата | Взам. инв №

копир. Анисе

формат А3

Раскладка плит днища и подкладок

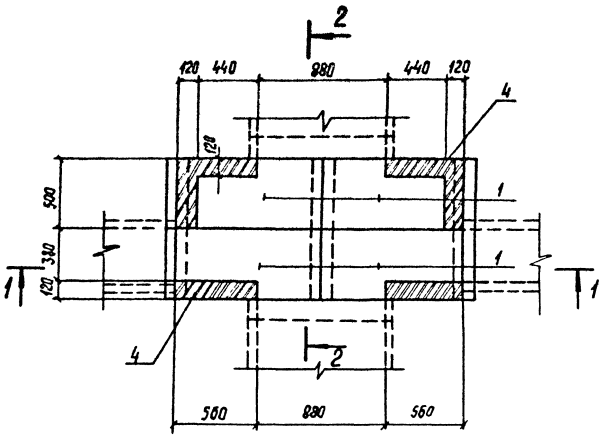

2–2

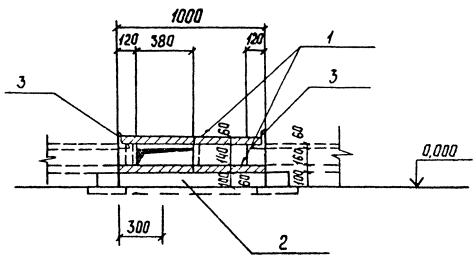

Раскладка плит перекрытия

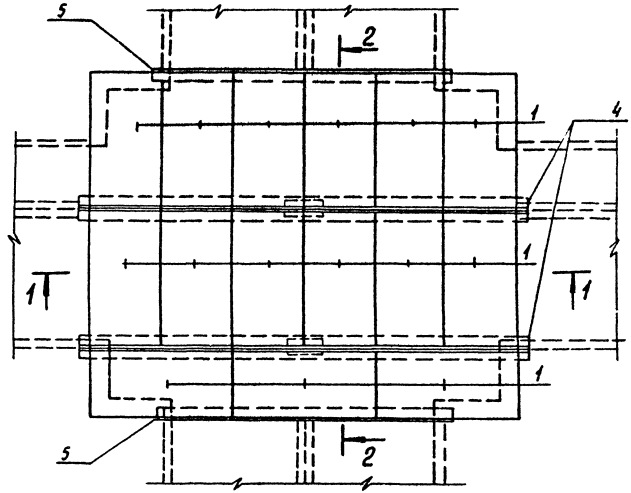

2–2

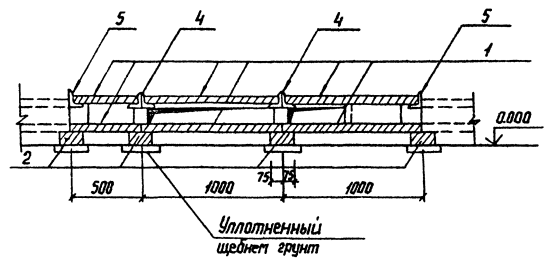

Инв.№ подл. | Подпись и дата | Взам. инв.№

4.407-268.2-45 Лист 2

Формат А4

Инв.№ подл. | Подпись и дата | Взам. инв.№

4.407-268.2-47 Лист 2

Копир. Сж/ 2502/3 Формат А4

Раскладка плит днища и подкладок

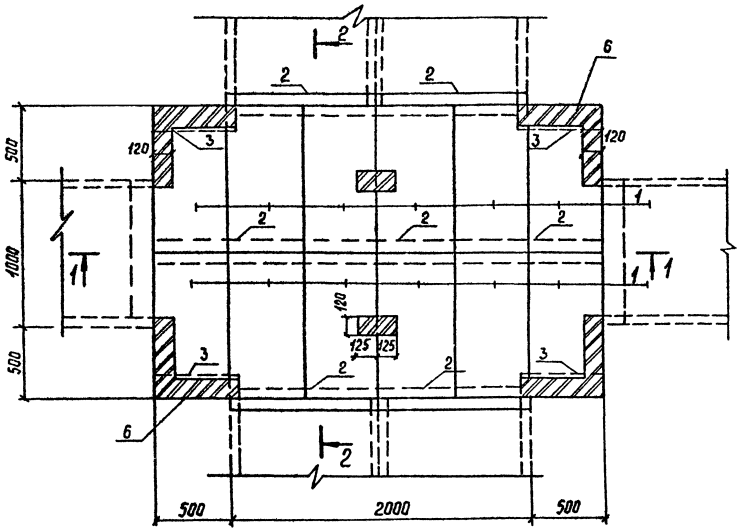

Поз.	Наименование	Кол.	Обозначение документа
1	Плита П10.5	24	3.407.1-157 вып.1
2	Брусок Б10	7	3.407.1-157 вып.1
3	Брусок Б5	4	3.407.1-157 вып.1
4	Изделие МЛ-3	2	4.407-268.2-86
5	Уголок 75×75×6-ГОСТ 8509-86 / ВСт3-ГОСТ 535-79*		
	ℓ = 2100 ; 14,5 кг	2	Без черт.
6	Кирпич КР 100/1650/25, м³	0,08	ГОСТ 530-80

Подкладные бруски Б10; Б5 укладываются по уплотненному щебню грунту.
Металлические изделия (поз. 4,5) укладываются на цементном растворе М100.

1-1

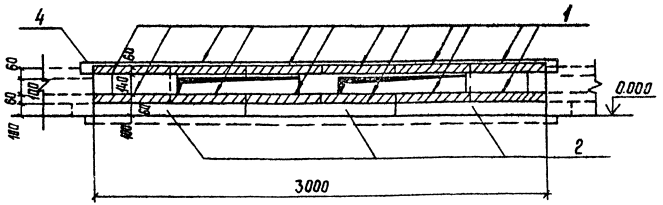

Разраб.	Бабак		15.01.87
Провер.	Колинько		15.01.87
Гл.спец.	Кирсанова		15.01.87
ГИП	Каболев		15.01.87
Нач.отд.	Раменский		15.01.87
Н.контр.	Кирсанова		15.01.87

4.407-268.2-48

Узел 48л.
Пересечение лотка шириной в=2,0м с лотком шириной в=1,0м

Стадия	Лист	Листов
Р	1	2

Энергосетьпроект
Северо-Западное отделение
Ленинград

Инв.№подл. | Подпись и дата | Взам.инв.№

Копир Сокл

Раскладка плит днища и подкладок

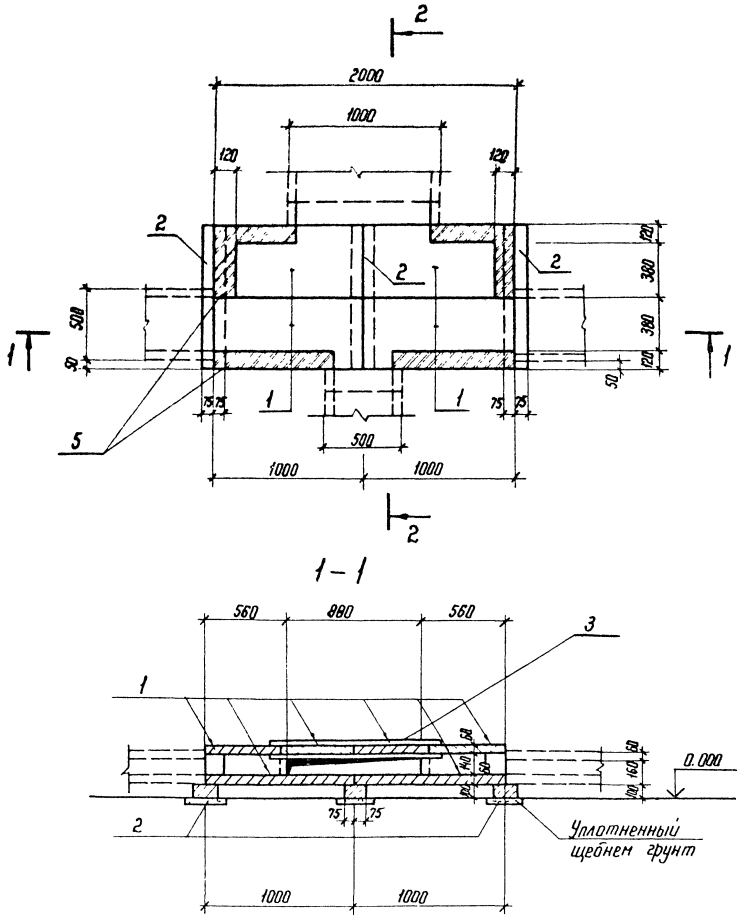

Поз	Наименование	Кол	Обозначение документа
1	Плита П 10.5	8	3.407.1-157 вып.1
2	Брусок Б 10	3	3.407.1-157 вып.1
3	Уголок 75×75×6 ГОСТ 8509-86 / В Ст3-ГОСТ 535-79*		
	l = 1150; 7,9 кг	1	без чертежа
4	Уголок 75×75×6 ГОСТ 8509-86 / В Ст3-ГОСТ 535-79*		
	l = 600; 4,1 кг	1	без чертежа
5	Кирпич КР 100/1650/25, м^3	0,06	ГОСТ 530-80

Подкладные бруски Б 10 укладываются на уплотненный щебнем грунт.
Металлические изделия (поз. 3,4) укладываются на цементном растворе марки 100

Разраб	Колинько		25.02.88
Провер	Сацюк		25.02.88
Гл спец	Кирсанова		25.02.88
ГИП	Коволев		25.02.88
Нач отд	Роменский		25.02.88
Н контр	Кирсанова		25.02.88

4.407-268.2-49

Узел 49 л
Ответвление от лотка шириной В = 1,0м
лотка шириной В = 0,5 м
В три стороны

Стадия	Лист	Листов
Р	1	2

ЭНЕРГОСЕТЬПРОЕКТ
Северо-Западное отделение
Ленинград

Копир Ибта

формат А3

Инв № подл	Подпись и дата	Взам инв.№

Раскладка плит перекрытия

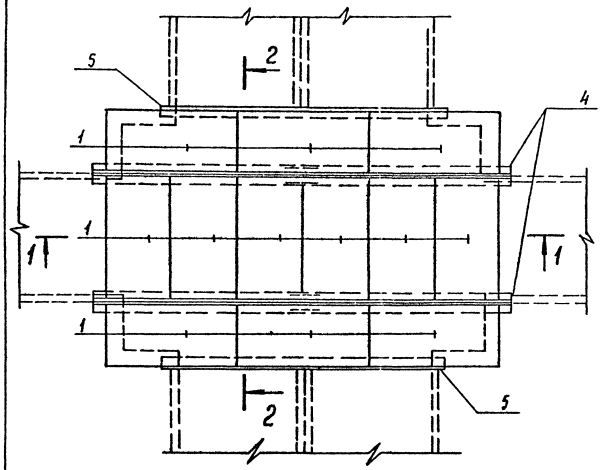

2–2

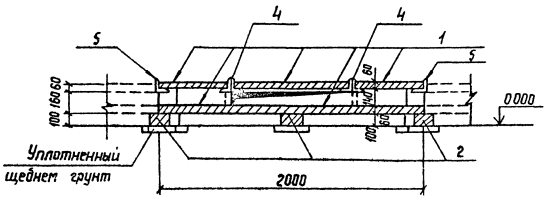

4.407-268.2-48

Лист 2

Инв.№подл. | Подпись и дата | Взам.инв.№

Формат А4

Раскладка плит перекрытия

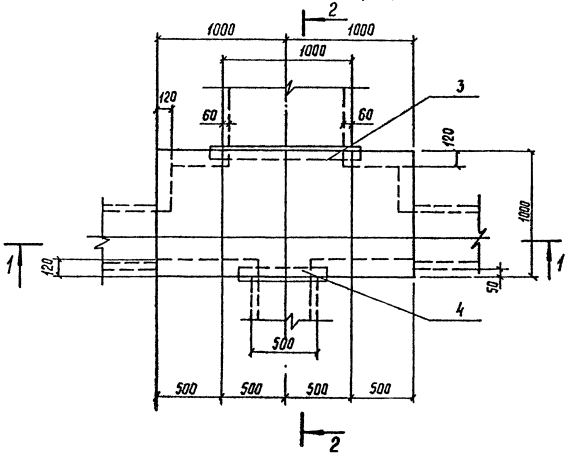

2–2

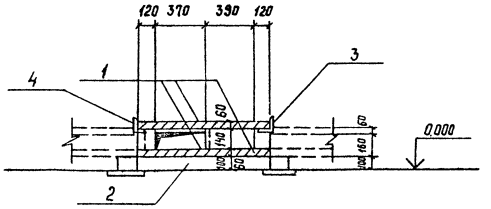

4.407-268.2-49

Лист 2

Инв.№подл. | Подпись и дата | Взам.инв.№

Копир Сок-к

Формат А4

Раскладка плит днища и подкладок

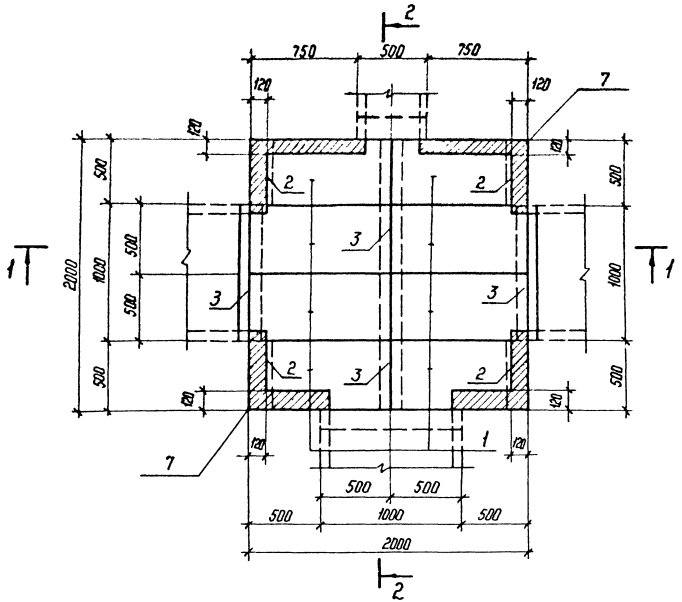

1 – 1

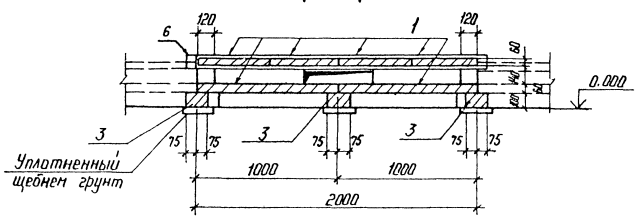

Поз.	Наименование	Кол.	Обозначение документа
1	Плита П 10.5	16	3.407.1-157 вып.1
2	Брусок Б 5	4	3.407.1-157 вып.1
3	" Б 10	4	3.407.1-157 вып.1
4	Уголок 75×75×6 ГОСТ 8509-86 / В Ст 3-ГОСТ 535-79*		
	ℓ=1150; 7,9 кг	1	без чертежа
5	Уголок 75×75×6 ГОСТ 8509-86 / В Ст 3-ГОСТ 535-79*		
	ℓ=600; 4,1 кг	1	без чертежа
6	Изделие МЛ-1	2	4.407-268.2-86
7	Кирпич КР 100/1650/25, м³	0,08	ГОСТ 530-80

Подкладные бруски Б5 и Б10 укладываются на уплотненный щебнем грунт.
Металлические изделия (поз. 4,5,6) укладываются на цементном растворе марки 100.

Разраб.	Колинько		25.02.88
Пров	Сацюк		25.02.88
Гл. спец	Кирсанова		25.02.88
ГИП	Ковалев		25.02.88
Нач. отд	Роменский		25.02.88
Н контр	Кирсанова		25.02.88

4.407-268.2-50

Узел 50 Л
Ответвление от лотка шириной в=1,0 м, лотков шириной в=1,0 м и в=0,5 м

Стадия	Лист	Листов
Р	1	2

ЭНЕРГОСЕТЬПРОЕКТ
Северо-Западное отделение
Ленинград

Копир. Нота

формат А3

Инв № подл | Подпись и дата | Взам. инв. №

2502/3

Раскладка плит днища и подкладок

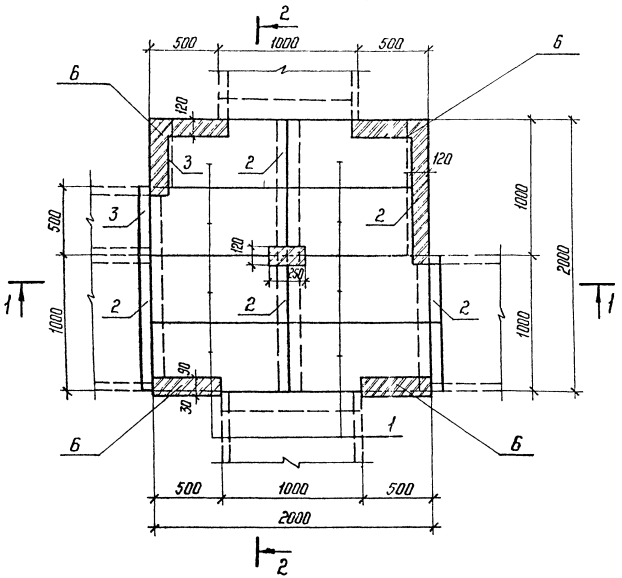

1 – 1

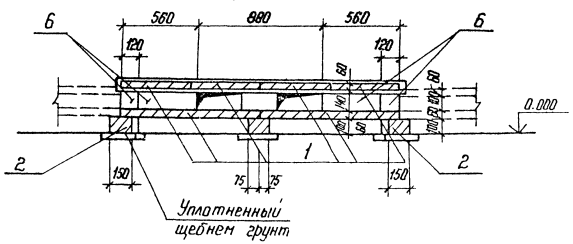

Поз	Наименование	Кол.	Обозначение документа
1	Плита П 10.5	16	3.407.1-157 Вып.1
2	Брусок Б 10	5	3.407.1-157 Вып.1
3	" Б 5	2	3.407.1-157 Вып.1
4	Уголок 75×75×6 ГОСТ 8509-86 / Ст3-ГОСТ 535-79*		
	ℓ = 1150; 7,9 кг	2	без чертежа
5	Изделие МЛ-1	1	4.407-268.2-86
6	Кирпич КР100/1650/25, $м^3$	0,07	ГОСТ 530-80

Подкладные бруски Б 10 и Б 5 укладываются на уплотненный щебнем грунт. Металлические изделия (поз. 4, 5) укладываются на цементном растворе марки 100.

Разраб.	Колинько		2502.13
Пров.	Соцюк		2502.13
Гл. спец.	Кирсанова		2502.13
ГИП	Кобалев		2502.13
Нач. отд.	Роменский		2502.13
Н. контр.	Кирсанова		2502.13

4.407-268.2-51

Узел 51 А
Ответвление от лотка шириной $в$ = 1,5 м лотка шириной $в$ = 1,0 м в три стороны

Стадия	Лист	Листов
Р	1	2

ЭНЕРГОСЕТЬПРОЕКТ
Северо-Западное отделение
Ленинград

Копир Кота

Формат А3

2502/3

Инв. № подл. | Подпись и дата | Взам. инв. №

Раскладка плит перекрытия

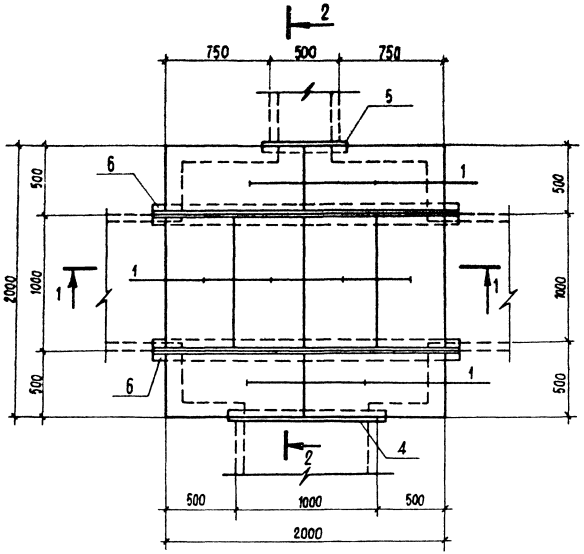

2 – 2

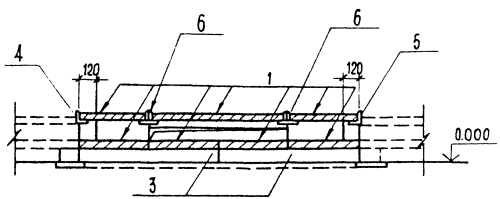

Инв.№ подл. | Подпись и дата | Взам.инв.№

4.407-268.2-50

Лист 2

Формат А4

Раскладка плит перекрытия

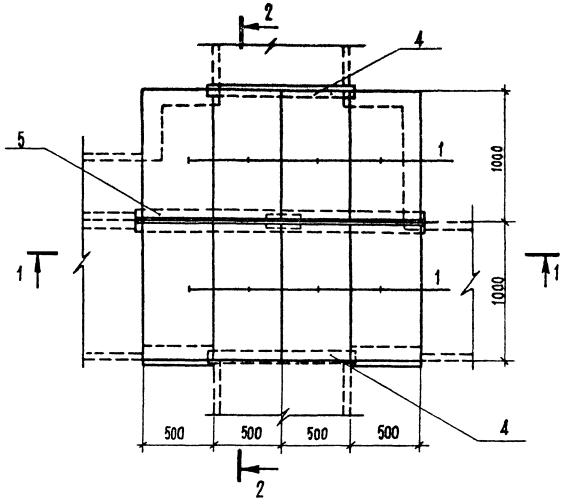

2 – 2

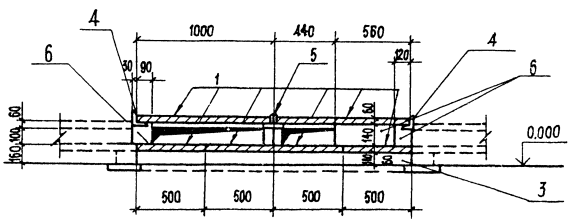

Инв.№ подл. | Подпись и дата | Взам.инв.№

4.407-268.2-51

Лист 2

Формат А4

2502/3

Раскладка плит днища и подкладок

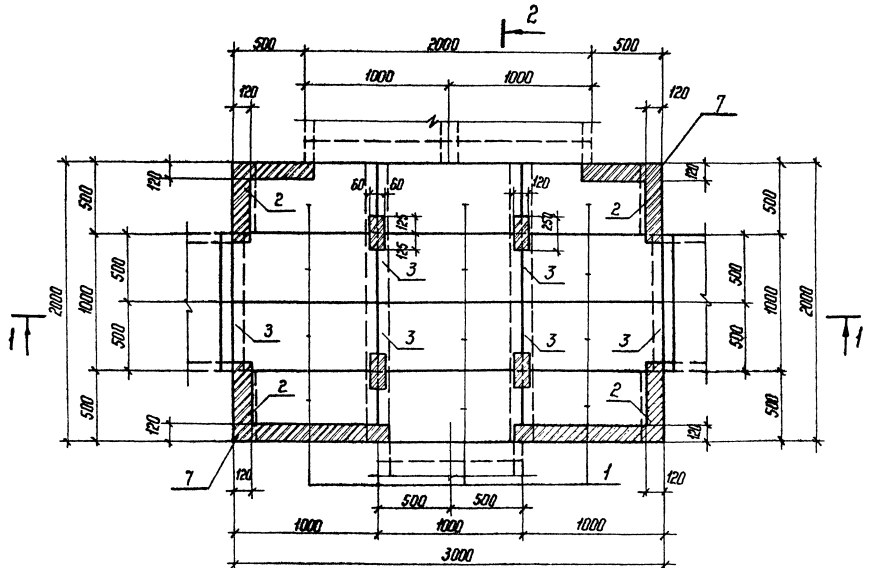

1-1

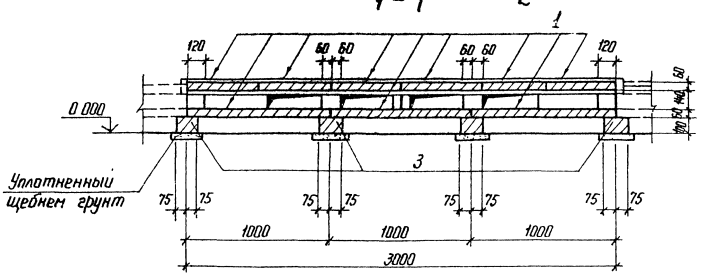

Поз.	Наименование	Кол.	Обозначение документа
1	Плита П10.5	24	3.407.1-157 Вып.1
2	Брусок Б5	4	3.407.1-157 Вып.1
3	" Б10	6	3.407.1-157 Вып.1
4	Уголок 75×75×6 ГОСТ 8509-86 Ст3-ГОСТ 535-79*		
	ℓ = 1150; 7,9 кг	1	без чертежа
5	Уголок 75×75×6 ГОСТ 8509-86 Ст3-ГОСТ 535-79*		
	ℓ = 2100; 14,5 кг	1	без чертежа
6	Изделие МЛ-3	2	4.407-268.2-86
7	Кирпич КР 100/1650/25, $м^3$	0,10	ГОСТ 530-80

Подкладные бруски Б5 и Б10 укладываются на уплотненный щебнем грунт
Металлические изделия (поз. 4,5,6) укладываются на цементном растворе марки 100.

Разраб	Колинько		25.02.88
Пров	Соцюк		25.02.88
Гл спец	Кирсанова		25.02.88
ГИП	Коваленко		25.02.88
Нач отд	Роменский		25.02.88
Н контр	Кирсанова		25.02.88

4.407-268.2-52

Узел 52 Л
Ответвление от лотка шириной В = 1.0 м лотков шириной В = 1.0 м; В = 2,0 м

Стадия	Лист	Листов
Р	1	2

ЭНЕРГОСЕТЬПРОЕКТ
Северо-Западное отделение Ленинград

Копир

Формат А3

Инв. № подл. | Подпись и дата | Взам. инв. №

Раскладка плит перекрытия

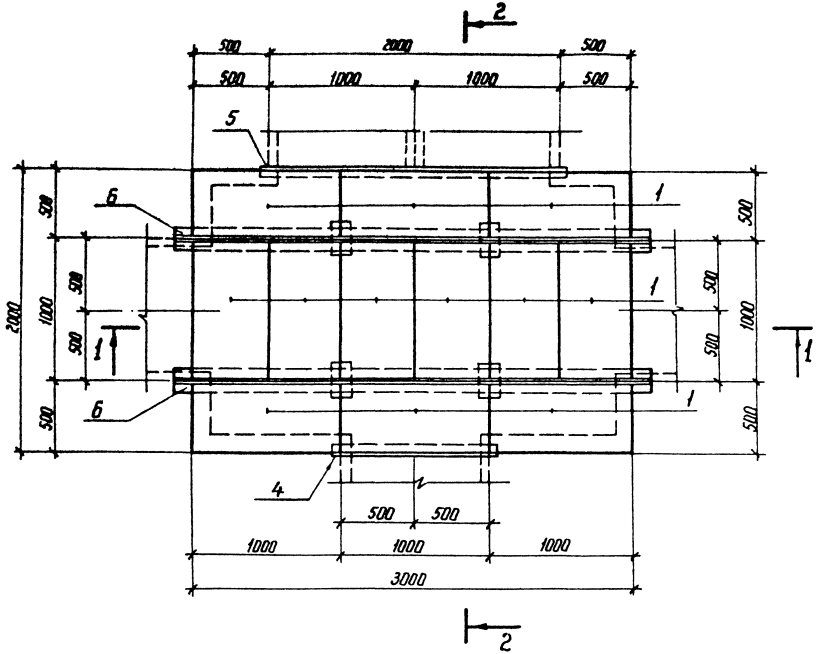

2-2

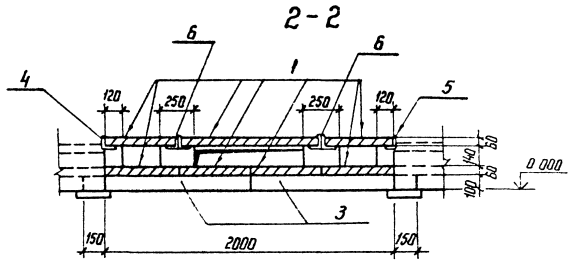

Инв. № подл. | Подпись и дата | Взам. инв. №

4.407-268.2-52	Лист 2

Копир. Катя

Формат А3

2502/3

Раскладка плит перекрытия

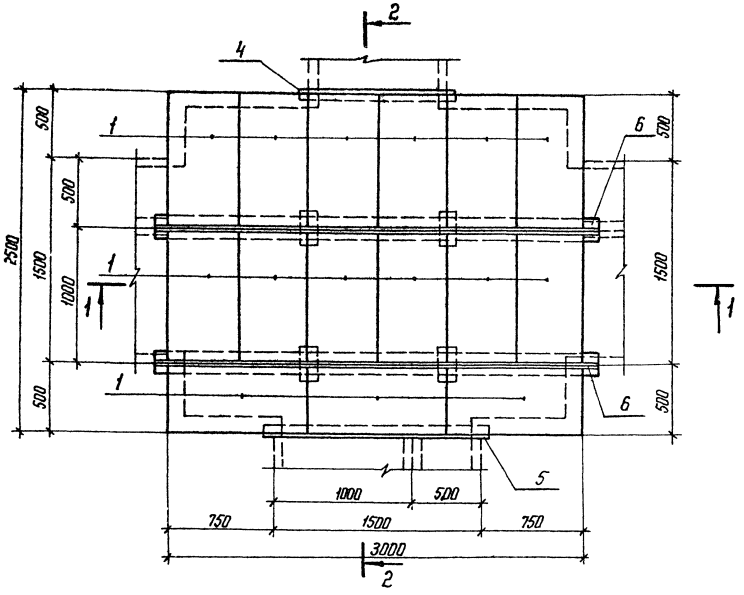

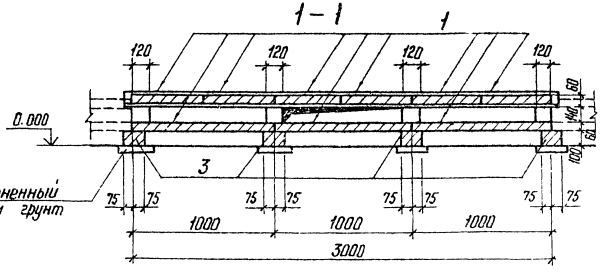

Поз.	Наименование	Кол.	Обозначение документа
1	Плита П 10.5	30	3.407.1-157 Вып.1
2	Брусок Б 5	8	3.407.1-157 Вып.1
3	" Б 10	6	3.407.1-157 Вып.1
4	Уголок 75×75×6 ГОСТ 8509-86 / ВСт3-ГОСТ 535-79*		
	ℓ = 1130; 7,9 кг	1	без чертежа
5	Уголок 75×75×6 ГОСТ 8509-86 / ВСт3-ГОСТ 535-79*		
	ℓ = 1600; 11,0 кг	1	без чертежа
6	Изделие МЛ-3	2	4.407-268.2-86
7	Кирпич КР 100/1650/25, м³	0,11	ГОСТ 530-80

Подкладные бруски Б5 и Б10 укладываются на уплотненный щебнем грунт.
Металлические изделия (поз. 4,5,6) укладываются на цементном растворе марки 100.

Разраб	Колинько		7.502.88
Пров.	Сацюк		7.502.88
Гл. спец	Кирсанова		7.502.88
ГИП	Ковалев		7.502.88
Нач отд	Роменский		7.502.88
Н контр	Кирсанова		7.502.88

4.407-268.2-53

Узел 53 Л
Ответвление от лотка шириной В = 1,5 м лотков шириной В = 1,0 м и В = 1,5 м

Стадия	Лист	Листов
Р	1	2

ЭНЕРГОСЕТЬПРОЕКТ
Северо-Западное отделение Ленинград

Копир Кота. Формат А3

Инв. № подл. | Подпись и дата | Взам. инв. №

Раскладка плит днища и подкладок

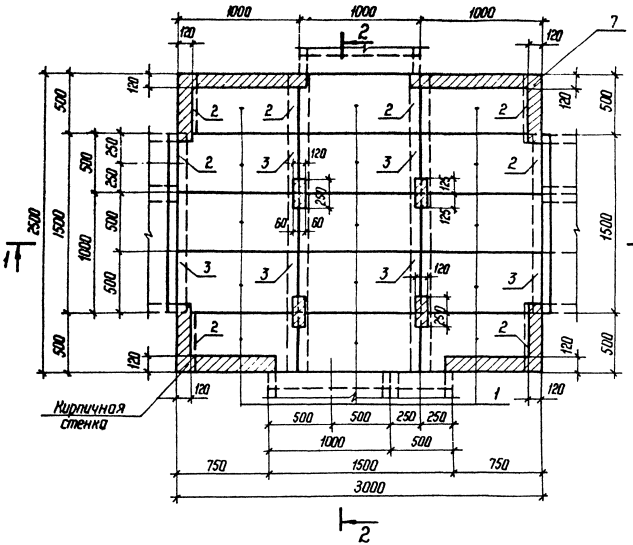

2-2

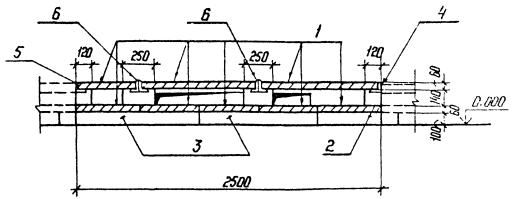

Инв.№ подл.	Подпись и дата	Взам. инв.№

4.407-268.2-53

Лист 2

Копир. Нота

Формат А3

2502/3

Раскладка плит днища и подкладок

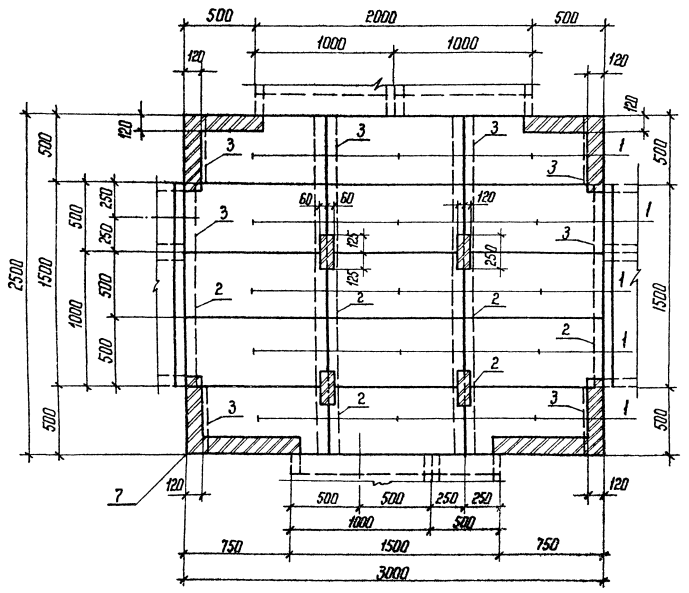

Поз.	Наименование	Кол.	Обозначение документа
1	Плита П 10.5	30	3.407.1-157 вып.1
2	Брусок Б 10	6	3.407.1-157 вып.1
3	" Б 5	8	3.407.1-157 вып.1
4	Изделие МЛ-1	1	4.407-268.2-86
5	Изделие МЛ-3	2	4.407-268.2-86
6	Уголок 75×75×6-ГОСТ 8509-86 / ВСт3-ГОСТ 535-79*		
	ℓ = 1600 ; 11,0 кг	1	без черт.
7	Кирпич КР 100/1650/25, м³	0,1	ГОСТ 530-80

Подкладные бруски типа Б 10; Б5 укладываются по уплотненному щебнем грунту.
Металлические изделия (поз. 4,5,6) укладываются на цементном растворе М 100.

Разраб	Бабак		25.02.88
Пров	Колинько		25.02.88
Гл спец	Кирсанова		25.02.88
ГИП	Ковалев		25.02.88
Нач отд.	Роменский		25.02.88
Н контр	Кирсанова		25.02.88

4.407-268.2-54

Узел 54 Л
Ответвление от лотка шириной В = 1,5 м лотков шириной В = 1,5 м и В = 2,0 м

Стадия	Лист	Листов
Р	1	2

ЭНЕРГОСЕТЬПРОЕКТ
Северо-Западное отделение
Ленинград

Копир Ноя

Формат А3

Инв.№ подл.	Подпись и дата	Взам.инв.№

Раскладка плит перекрытия

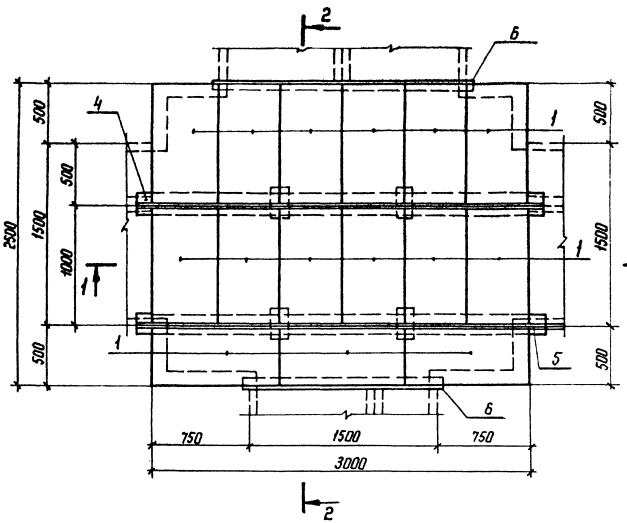

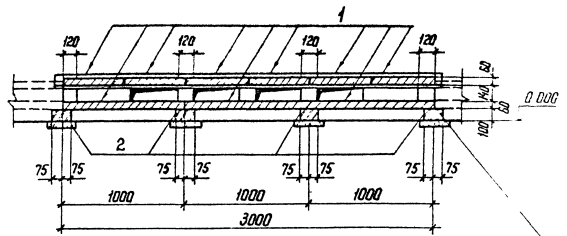

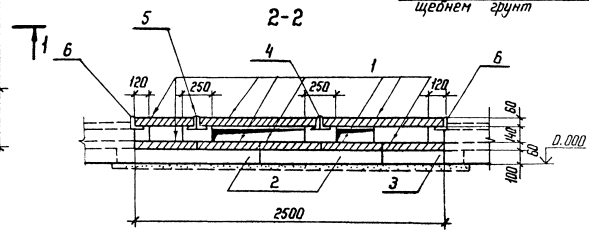

Инв. № подл. | Подпись и дата | Взам. инв. №

4.407-268.2-54	Лист 2

Копир. Изд. Формат А3

2502/3

Раскладка плит днища и подкладок

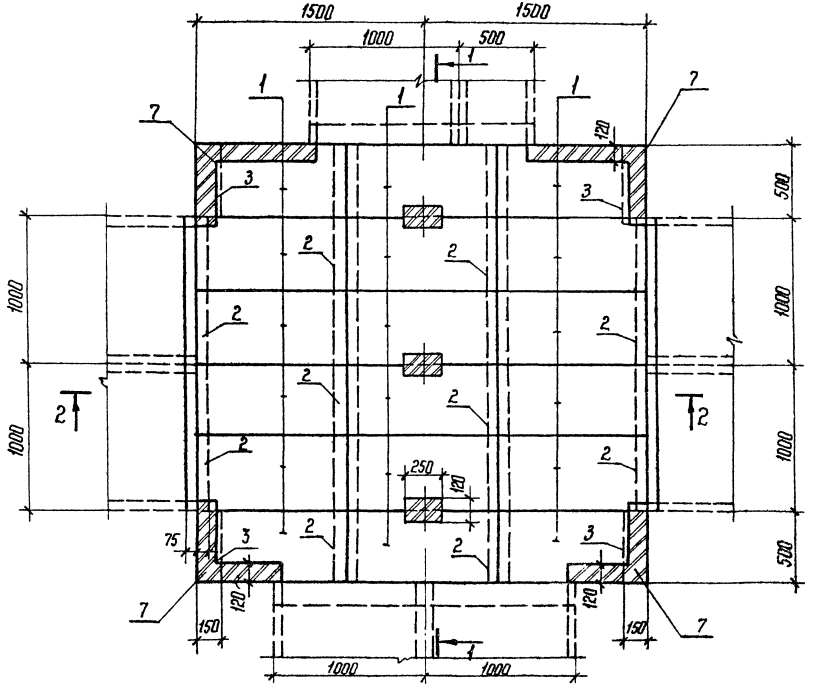

Поз.	Наименование	Кол.	Обозначение документа
1	Плита П 10.5	36	3.407.1-157 Вып.1
2	Брусок Б 10	10	3.407.1-157 Вып.1
3	" Б 5	4	3.407.1-157 Вып.1
4	Изделие МЛ-3	3	4.407-268.2-86
5	Уголок $\frac{75\times75\times6\text{-ГОСТ }8509\text{-}86}{\text{ВСт3-ГОСТ }535\text{-}79^*}$		
	ℓ = 1600; 11 кг	1	Без черт.
6	Уголок $\frac{75\times75\times6\text{-ГОСТ }8509\text{-}86}{\text{ВСт3-ГОСТ }535\text{-}79^*}$		
	ℓ = 2100; 14,5 кг	1	Без черт.
7	Кирпич КР 100/1650/25, $м^3$	0.1	ГОСТ 530-80

Подкладные бруски Б 10; Б5, укладываются на уплотненный щебнем грунт. Металлические изделия (поз. 4,5,6) укладываются на цементном растворе М 100

Разраб.	Бабак		25.02.88
Пров	Колинько		25.02.88
Гл спец	Кирсанова		25.02.88
ГИП	Ковалев		25.02.88
Нач отд	Роменский		25.02.88
Н контр	Кирсанова		25.02.88

4.407-268.2-55

Узел 55 Л

Ответвление от лотка шириной В = 1,5, лотка шириной В = 2,0 м в три стороны

Стадия	Лист	Листов
Р	1	2

ЭНЕРГОСЕТЬПРОЕКТ
Северо-Западное отделение Ленинград

Копир

Формат А3

Инв. № подл. | Подпись и дата | Взам. инв. №

Раскладка плит перекрытия

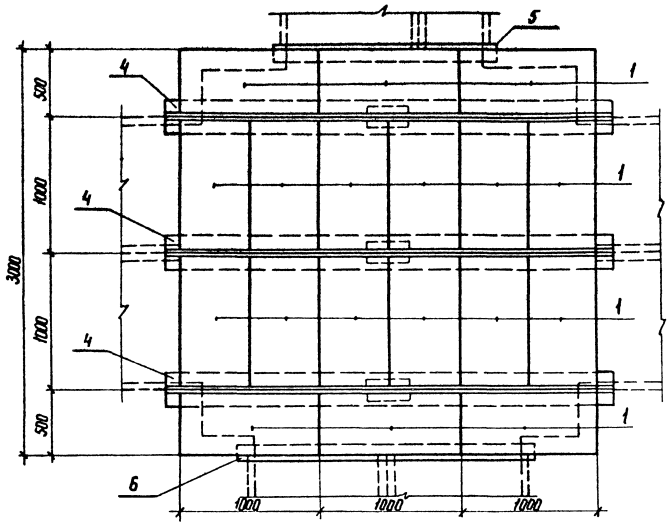

1-1

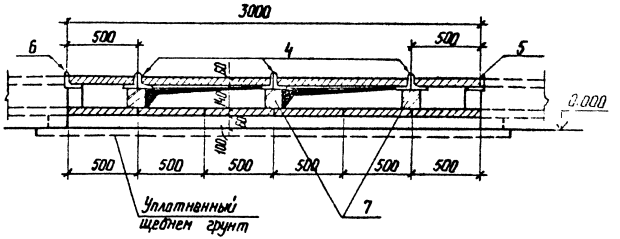

2-2

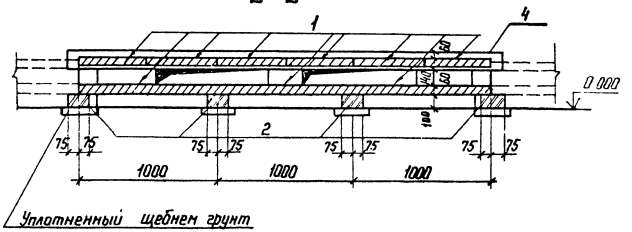

Инв. № подл.	Подпись и дата	Взам. инв. №

4.407-268.2-55

Лист 2

Копир. Катс

формат А3

2602/3

Раскладка плит днища и подкладок

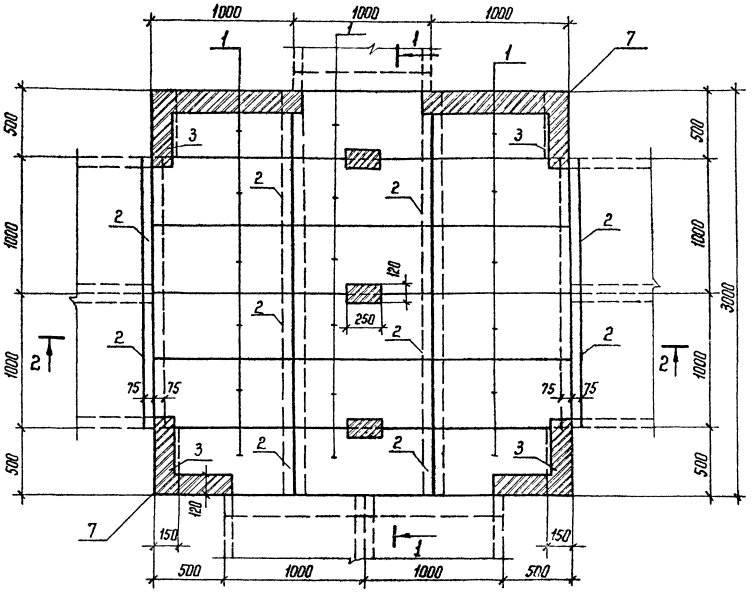

Поз.	Наименование	Кол.	Обозначение документа
1	Плита П 10.5	36	3.407.1-157 Вып.1
2	Брусок Б 10	10	3.407.1-157 Вып.1
3	" Б 5	4	3.407.1-157 Вып.1
4	Изделие МЛ-3	3	4.407-268.2-86
5	Уголок 75×75×6-ГОСТ 8509-86 / В Ст3-ГОСТ 535-79*		
	ℓ=1150; 7,9 кг	1	без черт.
6	Уголок 75×75×6-ГОСТ 8509-86 / В Ст3-ГОСТ 535-79*		
	ℓ=2100; 14,5 кг	1	без черт.
7	Кирпич КР 100/1650/25, м³	0,09	ГОСТ 530-80

Подкладные бруски Б 10; Б 5 укладываются на уплотненный щебнем грунт. Металлические изделия (поз 4, 5, 6) укладываются на цементном растворе М100.

Разраб	Бойак		25.02.88
Пров	Колинько		25.02.88
Гл.спец	Кирсанова		25.02.88
ГИП	Коволев		25.02.88
Нач.отд	Роменский		25.02.88
Н.контр	Кирсанова		25.02.88

4.407-268.2-56

Узел 56 Л.

Ответвление от лотка шириной В=1,0м, лотка шириной В=2,0м в три стороны

Стадия	Лист	Листов
Р	1	2

ЭНЕРГОСЕТЬПРОЕКТ
Северо-Западное отделение
Ленинград

Копир

Формат А3

Инв.№ подл. | Подпись и дата | Взам. инв.№

Раскладка плит перекрытия

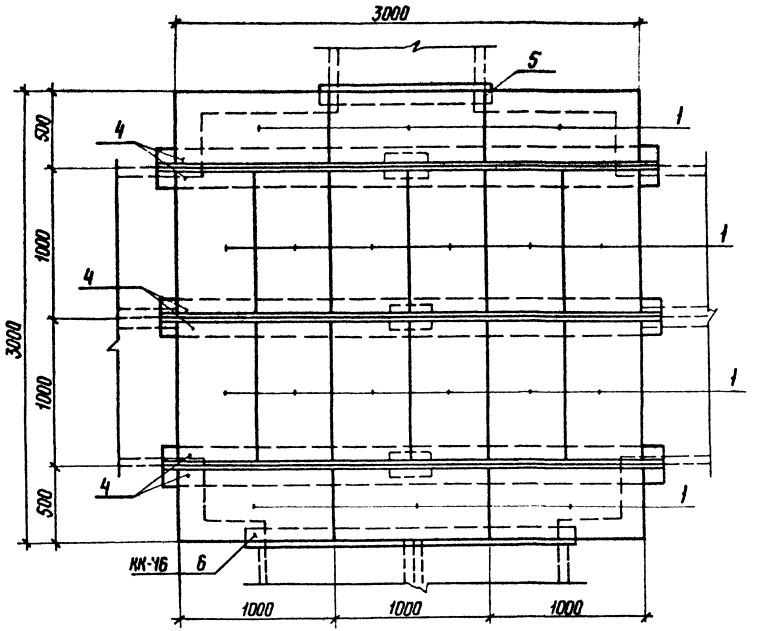

1-1

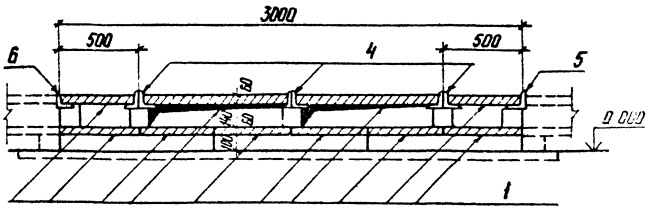

2-2

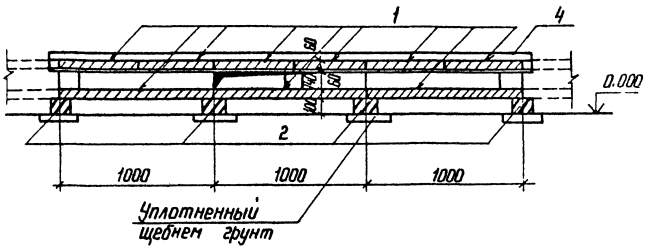

Инв. № подл.	Подпись и дата	Взам. инв. №

4.407-268.2-56	Лист 2

Копир. Ката

формат А3

2502/3

Раскладка плит перекрытия

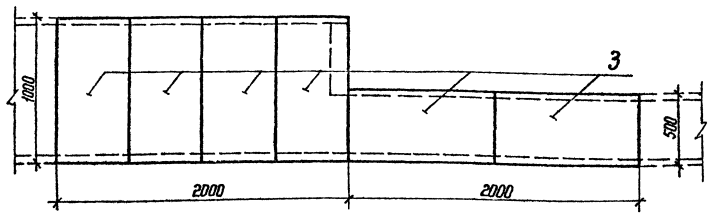

Раскладка лотков и подкладок

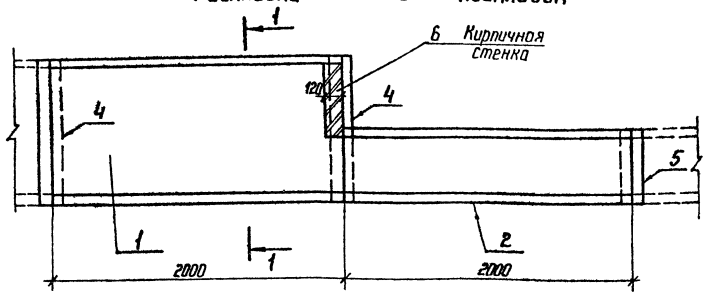

1-1

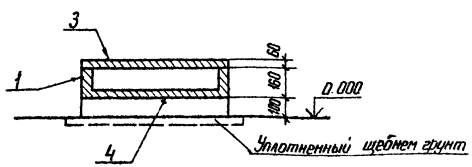

Поз.	Наименование	Кол.	Обозначение документа
1	Лоток Л 20.10	1	3.407.1-157 Вып.1
2	" Л 20.5	1	3.407.1-157 Вып.1
3	Плита 10.5	6	3.407.1-157 Вып.1
4	Брусок Б 10	2	3.407.1-157 Вып.1
5	" Б 5	1	3.407.1-157 Вып.1
6	Кирпич КР 100/1650/25, м³	0,01	ГОСТ 530-80

Подкладные бруски укладываются по уплотненному щебнем грунту.

Разраб	Бабак		250288
Пров	Колинько		250288
Гл спец	Кирсанова		250288
ГИП	Ковалев		250288
Нач отд	Роменский		250288
Н контр	Кирсанова		250288

4.407-268.2-57

Узел 57 Л
Переход лотка шириной В = 1.0 м в лоток шириной В = 0,5 м

Стадия	Лист	Листов
Р		1

ЭНЕРГОСЕТЬПРОЕКТ
Северо-Западное отделение Ленинград

Копир Наташа

Формат А3

2502/3

Инв.№ подл. | Подпись и дата | Взам. инв.№

Раскладка плит перекрытия

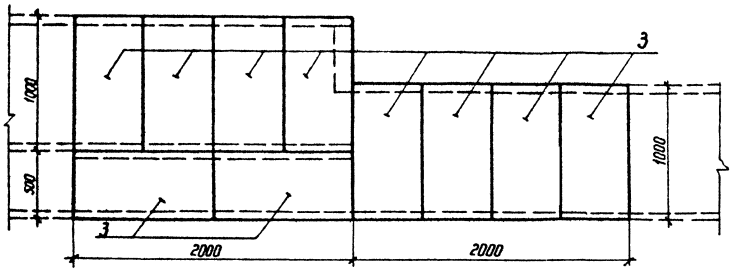

Раскладка лотков и подкладок

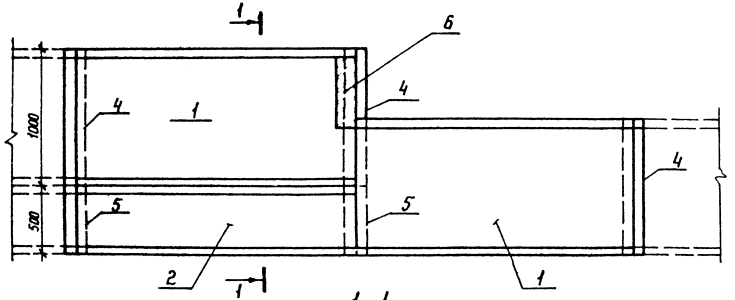

1-1

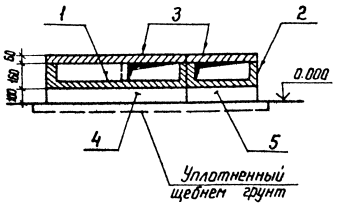

Поз	Наименование	Кол	Обозначение документа
1	Лоток Л 20.10	2	3.407.1-157 Вып. 1
2	" Л 20.5	1	3.407.1-157 Вып. 1
3	Плита П 10.5	10	3.407.1-157 Вып. 1
4	Брусок Б 10	3	3.407.1-157 Вып. 1
5	" Б 5	2	3.407.1-157 Вып. 1
6	Кирпич КР 100/1650/25 $м^3$	0,01	ГОСТ 530-80

Подкладные бруски Б 10, Б 5 укладываются по уплотненному щебнем грунту.

Разраб.	Бабак		25.02.88
Провер	Колинько		25.02.88
Гл. спец	Кирсанова		25.02.88
ГИП	Каволев		25.02.88
Нач. отд	Роменский		25.02.88
Н. контр	Кирсанова		25.02.88

4.407-268.2-58

Узел 58 Л
Переход лотка шириной В=1,5 м в лоток шириной В=1,0 м

Стадия	Лист	Листов
Р		1

ЭНЕРГОСЕТЬПРОЕКТ
Северо-Западное отделение Ленинград

Копир. Катс

Формат А3

2502 /3

Инв. № подл. | Подпись и дата | Взам. инв. №

Раскладка плит перекрытия

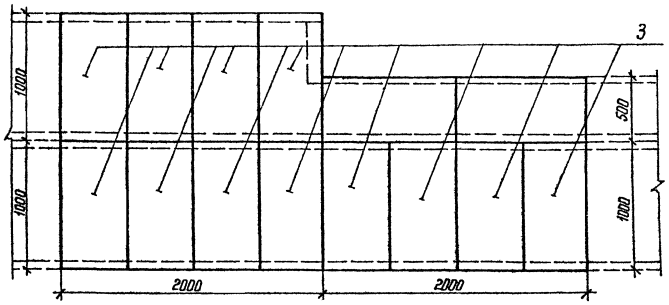

Раскладка лотков и подкладок

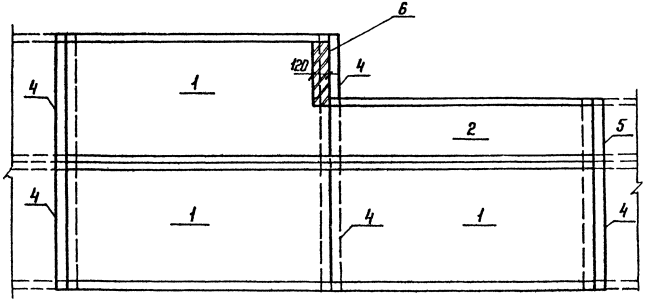

Поз.	Наименование	Кол.	Обозначение документа
1	Лоток Л 20.10	3	3.407.1-157 вып.1
2	" Л 20.5	1	3.407.1-157 вып.1
3	Плита П 10.5	14	3.407.1-157 вып.1
4	Брусок Б 10	5	3.407.1-157 вып.1
5	" Б 5	1	3.407.1-157 вып.1
6	Кирпич КР 100/1650/25 м³	0,01	ГОСТ 530-80

Подкладные бруски Б 10; Б 5 укладываются по уплотненному щебнем грунту.

Разраб.	Бабак		25.02.88
Пров	Колинько		25.02.88
Гл. спец	Кирсанова		25.02.88
ГНП	Ковалев		25.02.88
Нач. отд	Роменский		25.02.88
Н контр	Кирсанова		25.02.88

4.407-268.2-59

Узел 59 л.
Переход лотка шириной в=2,0 м в лоток шириной в=1,5 м

Стадия	Лист	Листов
Р		1

ЭНЕРГОСЕТЬПРОЕКТ
Северо-Западное отделение
Ленинград

Копир Нота

формат А3

Инв. № подл. | Подпись и дата | Взам. инв. №

2602/3

Раскладка плит перекрытия

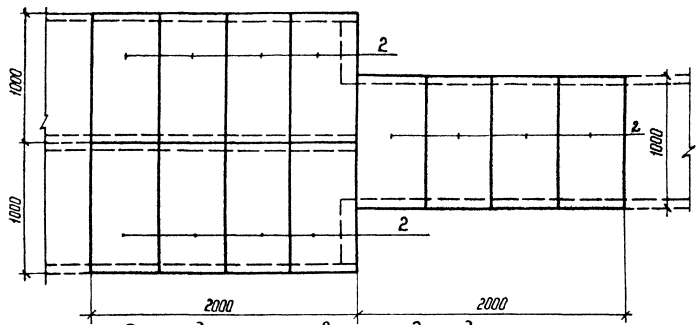

Раскладка лотков и подкладок

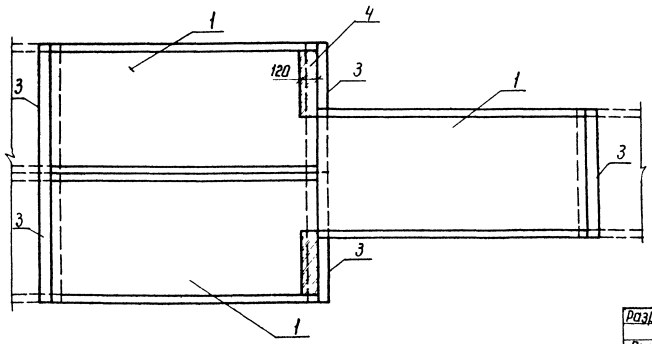

Поз	Наименование	Кол	Обозначение документа
1	Лоток Л 20.10	3	3 407.1-157 Вып 1
2	Плита П 10.5	12	3 407.1-157 Вып.1
3	Брусок Б 10	5	3 407.1-157 Вып 1
4	Кирпич КР 100/1650/25, м³	0,02	ГОСТ 530-80

Подкладные бруски укладываются по уплотненному щебнем грунту

Разраб	Бобак		25.02.88
Пров	Колинько		25.02.88
Гл спец	Кирсанова		25.02.88
ГНП	Ковалев		25.02.88
Нач отд	Роменский		25.02.88
Н контр	Кирсанова		25.02.88

4.407-268.2-60

Узел 60 Л
Переход лотка шириной в = 2,0 м в лоток шириной в = 1.0 м

Стадия	Лист	Листов
Р		1

ЭНЕРГОСЕТЬПРОЕКТ
Северо-Западное отделение
Ленинград

Инв № подл | Подпись и дата | Взам инв № | Копир Кота | Формат А3

2502/3

План

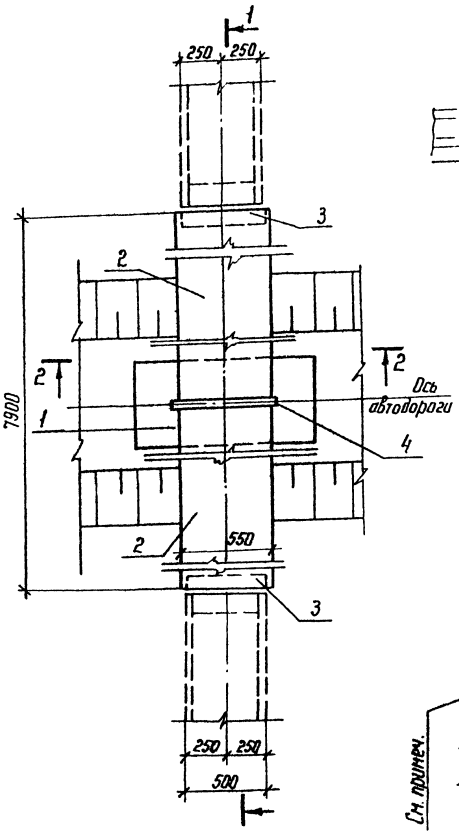

1-1

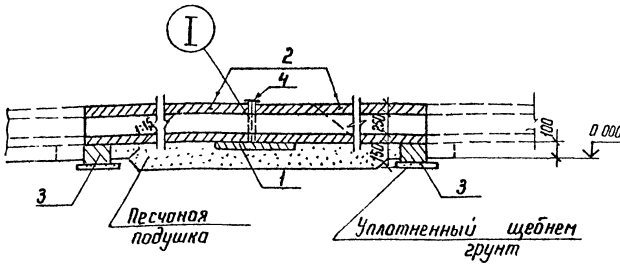

2-2

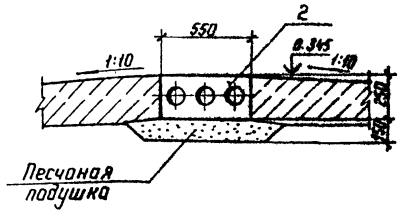

2-2
для варианта с покрытием дороги из железобетонных плит

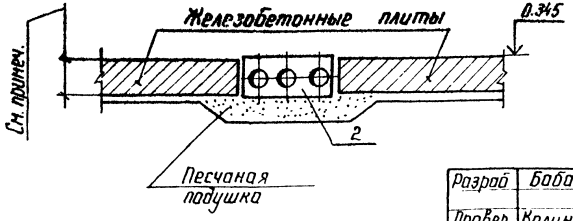

Поз	Наименование	Кол	Обозначение документа
1	Плита П 10.5	1	3.407.1-157 Вып.1
2	Блок БДЛ 40.6	2	3.407.1-157 Вып.1
3	Брусок Б 5	2	3.407.1-157 Вып.1
4	Изделие МЛ-7	1	4.407-268.2-86

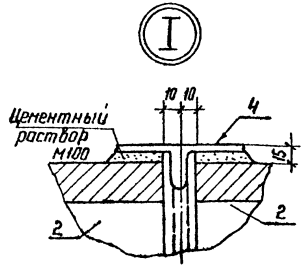

Толщину покрытия дороги из железобетонных плит принимать при конкретном проектировании

Под блоками БДЛ 40.6 выполняется песчаная подушка.

Подкладные бруски Б 5 укладываются на уплотненный щебнем грунт.

Разраб	Бабак		25.02.88
Провер	Колинько		25.02.88
Гл спец	Кирсанова		25.02.88
ГИП	Коваленв		25.02.88
Нач отд	Романский		25.02.88
Н контр	Кирсанова		25.02.88

4.407-268.2-61

Узел 61 л
Пересечение автодороги шириной до 4 м с лотком шириной В = 0,5 м

Стадия	Лист	Листов
Р		1

ЭНЕРГОСЕТЬПРОЕКТ
Северо-Западное отделение Ленинград

Копир

Формат А3

Инв.№ подл. | Подпись и дата | Взам. инв.№

План

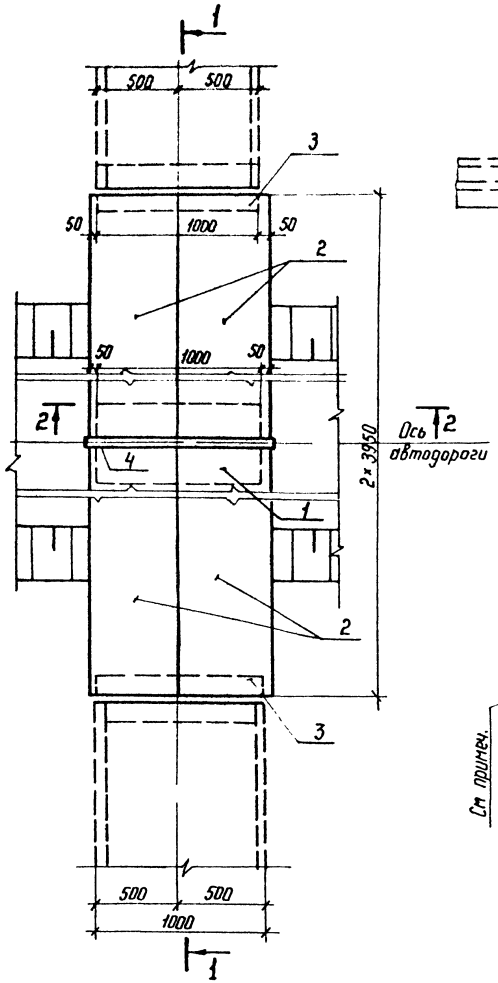

1-1

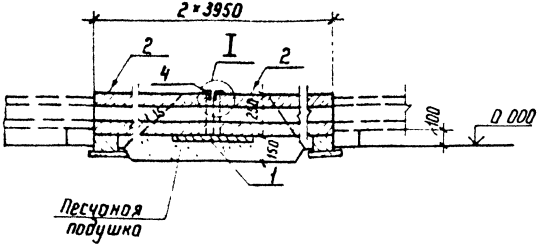

2-2

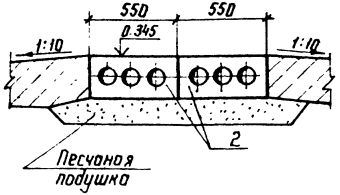

2-2

для варианта покрытия дороги из железобетонных плит

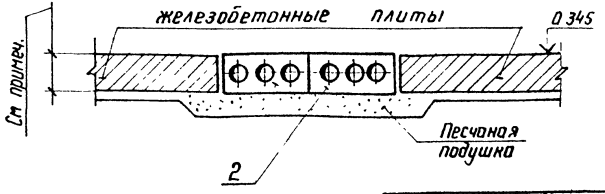

Поз	Наименование	Кол	Обозначение документа
1	Плита П 10.5	1	3.407.1-157 Вып.1
2	Блок БДЛ 40.6	4	3.407.1-157 Вып.1
3	Брусок Б 10	2	3.407.1-157 Вып.1
4	Изделие МЛ-8	1	4.407-268.2-86

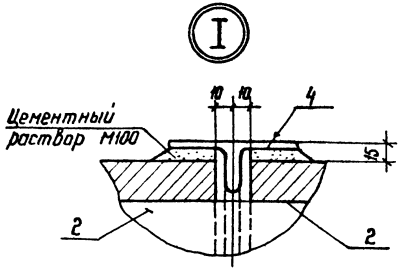

Толщину покрытия дороги из железобетонных плит принимать при конкретном проектировании.

Под блоками БДЛ 40.6 выполняется песчаная подушка

Подкладные бруски Б 10 укладываются на уплотненный щебнем грунт.

Разраб	Бобак		25.02.88
Пров	Колинько		25.02.88
Гл. спец	Кирсанова		25.02.88
ГИП	Ковалев		25.02.88
Нач. отд	Роменский		25.02.88
Н. контр.	Кирсанова		25.02.88

4.407-268.2-62

Узел 62 л
Пересечение автодороги шириной до 4м с лотком шириной В = 1,0 м

Стадия	Лист	Листов
Р		1

ЭНЕРГОСЕТЬПРОЕКТ
Северо-Западное отделение
Ленинград

Копир

Формат А3

Инв.№ подл. | Подпись и дата | Взам. инв.№

2602/3

Поз.	Наименование	Кол	Обозначение документа
1	Блок БДЛ 40.6	6	3.407.1-157 Вып.1
2	Плита П 10.5	2	3.407.1-157 Вып.1
3	Брусок Б5	2	3.407.1-157 Вып.1
4	Б10	2	3.407.1-157 Вып.1
5	Изделие МЛ-9	1	4.407-268.2-86

План

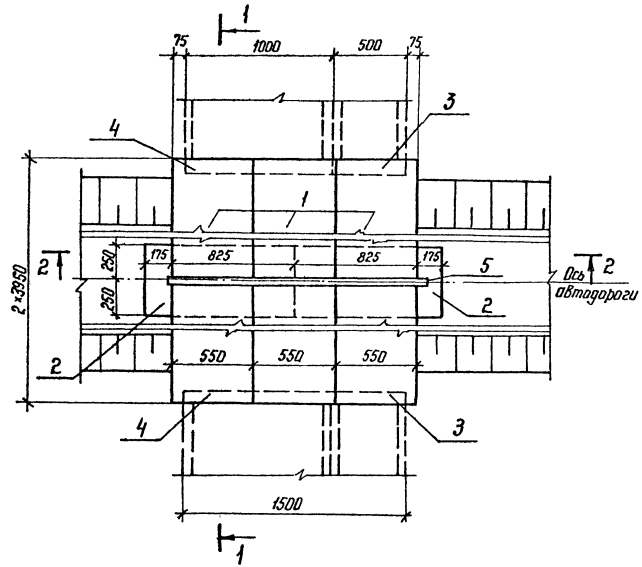

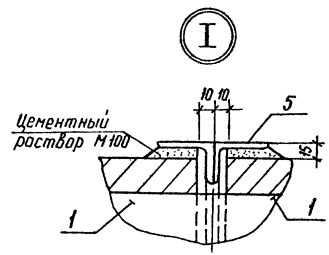

1-1

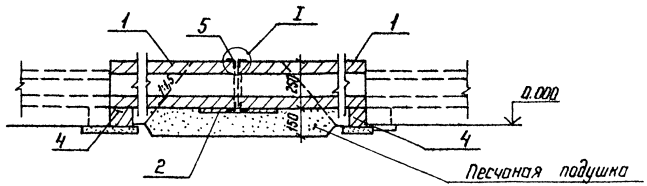

Разраб	Соцюк		2502/3
Пров	Колинько		2502/3
Гл спец	Кирсанова		2502/3
ГИП	Коваленко		2502/3
Нач отд	Роменский		2502/3
Н контр	Кирсанова		2502/3

4.407-268.2-63

Узел 63 Л
Пересечение автодороги шириной до 4 м с лотком шириной В=1,5 м

Стадия	Лист	Листов
Р	1	2

ЭНЕРГОСЕТЬПРОЕКТ
Северо-Западное отделение Ленинград

Копир 16.12 Формат А3

Инв.№ подл. | Подпись и дата | Взам. инв.№

2502/3

Поз	Наименование	Кол.	Обозначение документа
1	Блок БДЛ 40.6	8	3.407.1-157 Вып 1
2	Плита П 10.5	3	3.407.1-157 Вып 1
3	Брусок Б 10	4	3.407.1-157 Вып.1
4	Изделие МЛ-8	2	4.407-268.2-86

План

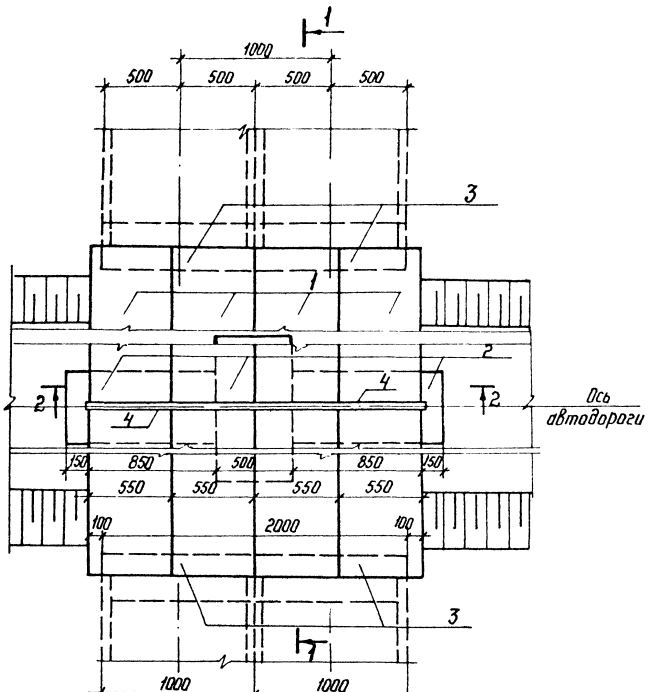

1-1

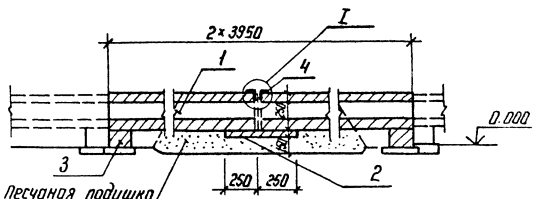

Разр	Колинько		25.02
Пров	Сацюк		25.02
Гл.спец	Кирсанова		25.02
ГИП	Коваленко		25.02
Нач.отд	Раменский		25.02
Н.контр	Кирсанова		25.02

4.407-268.2-64

Узел 64.1. Пересечение автодороги шириной до 4 м с лотком шириной В=2,0 м

Стадия	Лист	Листов
Р	1	2

ЭНЕРГОСЕТЬПРОЕКТ Северо-Западное отделение Ленинград

Копир

Формат А3

2502/3

Инв.№ подл. | Подпись и дата | Взам. инв.№

План

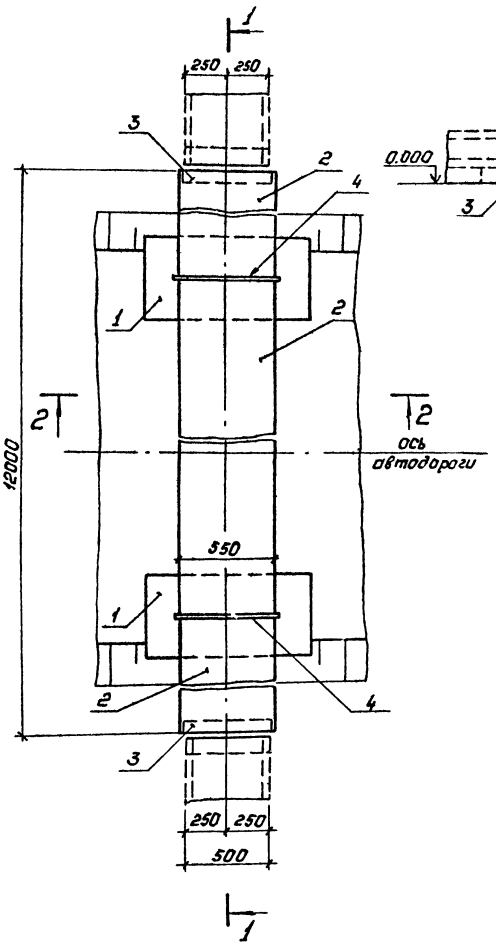

1—1

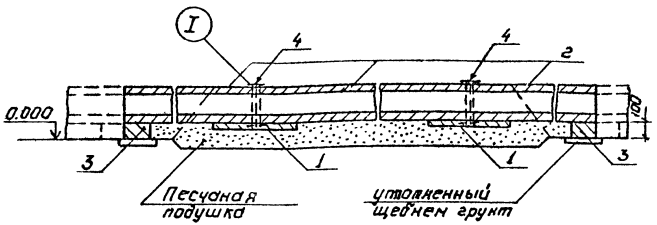

2—2

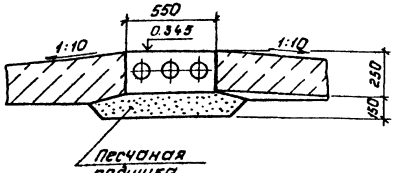

2-2

для варианта с покрытием дороги из железобетонных плит

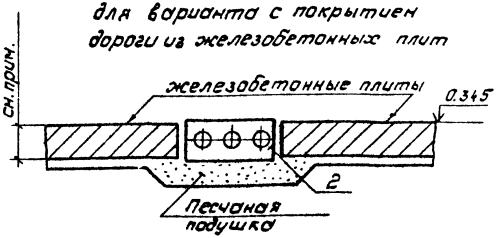

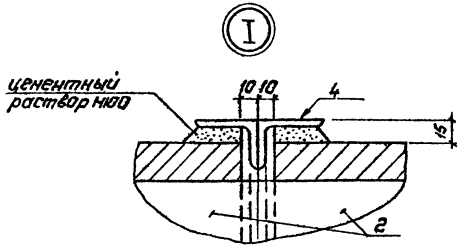

Толщину перекрытия дороги из железобетонных плит принимать при конкретном проектировании.
Под блоками БДЛ 40.6 выполняется песчаная подушка
Подкладные бруски Б5 укладываются на уплотненный щебнем грунт.

Поз.	Наименование	Кол.	Обозначение документа
1	Плита П10.5	2	3.407.1-157 вып.1
2	Блок БДЛ 40.6	3	3.407.1-157 вып.1
3	Брусок Б5	2	3.407.1-157 вып.1
4	Изделие НЛ-7	2	4.407-268.2-86

Разраб.	Бабак		25.01.85
Пров.	Колунько		25.01.85
Гл.спец.	Кирсанова		25.01.85
ГИП	Ковалев		25.01.85
Нач.отд.	Романский		25.01.85
Н.контр	Кирсанова		25.01.85

4.407-268.2-65

Узел Б5л.
Пересечение автодороги шириной более 4м слотками шириной в=0.5м.

Стадия	Лист	Листов
Р		1

Энергосетьпроект
Северо-Западное отделение Ленинград

Копировал: Польк
Формат: А3

Инв.№ подл. | Подпись и дата | Взам.инв.№

2502/3

Поз.	Наименование	Кол.	Обозначение документа
1	Плита П 10.5	2	3.407.1-157 вып. 1
2	Блок БДЛ 40.6	6	3.407.1-157 вып. 1
3	Брусок Б10	2	3.407.1-157 вып. 1
4	Изделие МЛ-8	2	4.407-268.2-86

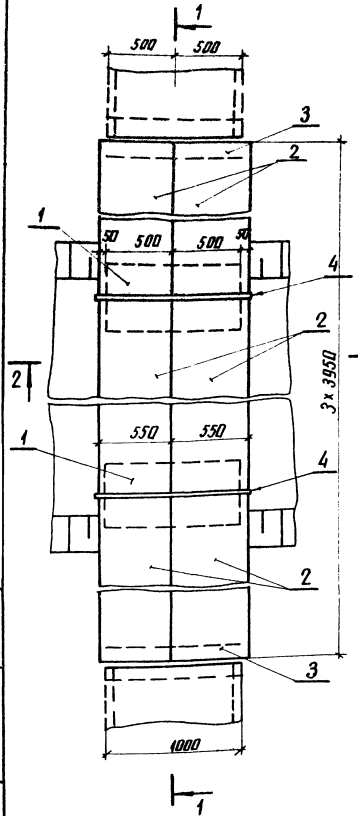

1-1

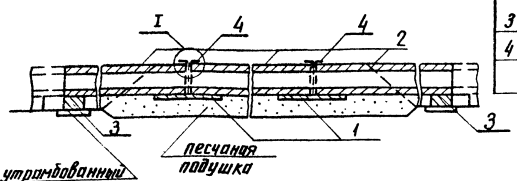

2-2

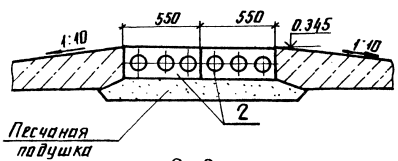

2-2

для варианта покрытия дороги из железобетонных плит

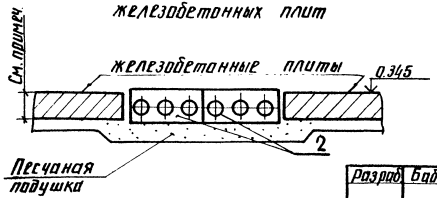

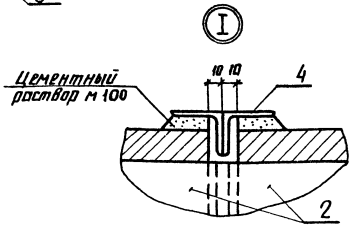

Толщину покрытия дороги из железобетонных плит принимать при конкретном проектировании

под блоками БДЛ 40.6 выполняется песчаная подушка

Подкладные бруски Б10 укладываются на уплотненный щебнем грунт

Разраб.	Бабак		15.01.87
Пров.	Колинько		15.01.87
Гл.спец.	Кирсанова		15.01.87
ГИП	Ковалев		15.01.87
Нач.отд.	Романский		15.01.87
Н.контр.	Кирсанова		15.01.87

4.407-268.2-66

Узел 66Л. Пересечение автодороги шириной более 4м с лотком шириной В=1.0м

Стадия	Лист	Листов
Р		1

ЭНЕРГОСЕТЬПРОЕКТ Северо-Западное отделение Ленинград

Копир. Анна

Формат А3

Инв.№ подл. | Подпись и дата | Взам.инв.№

План

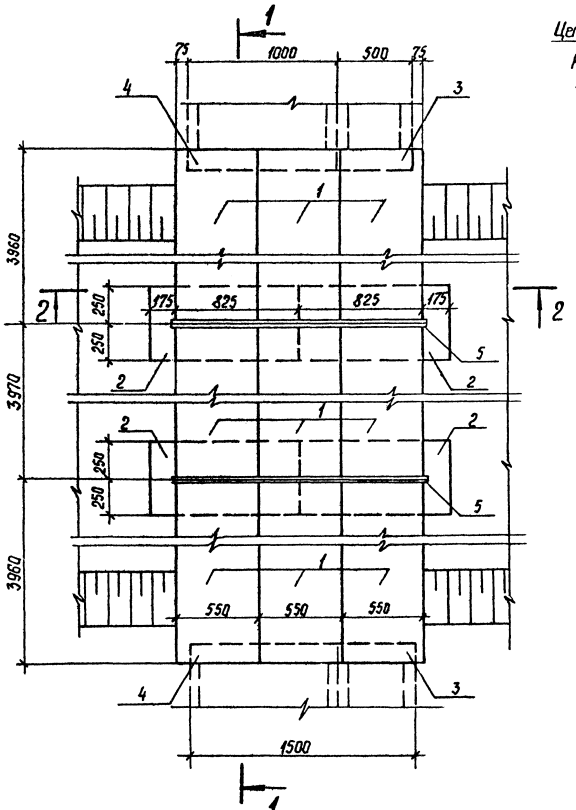

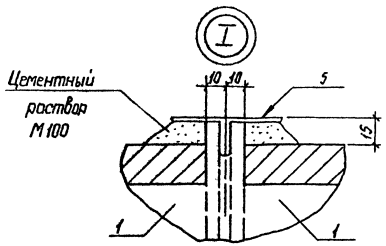

Поз.	Наименование	Кол.	Обозначение документа
1	Блок БДЛ 40,6	9	3.407.1-157 вып.1
2	Плита П10,5	4	3.407.1-157 вып.1
3	Брусок Б5	2	3.407.1-157 вып.1
4	Б10	2	3.407.1-157 вып.1
5	Изделие МЛ-9	2	4.407-268.2-86

1—1

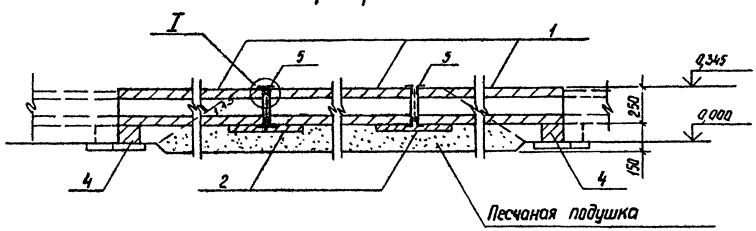

Смотреть вместе с докум. 4.407-268.2-63 л.2

Разраб.	Сацюк		25.02.87
Провер.	Колинько		25.02.87
Гл.спец.	Кирсанова		25.02.87
ГИП	Ковалев		25.02.87
Нач.отд.	Раменский		25.02.87
Н.контр.	Кирсанова		25.02.87

4.407.-268.2-67

Узел 67л.
Пересечение автодороги шириной более 4м с лотком шириной в =1,5м

Стадия	Лист	Листов
Р		1

ЭНЕРГОСЕТЬПРОЕКТ
Северо-Западное отделение
Ленинград

Инв.№подл. | Подпись и дата | Взам.инв.№

Копир.Сок

Формат А3 2502/3

План

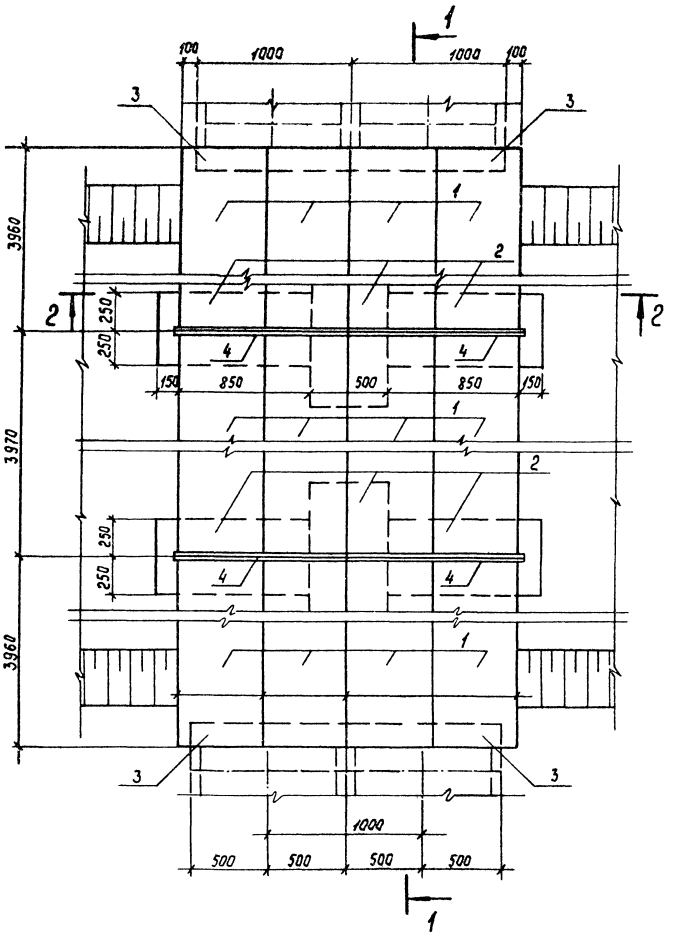

1–1

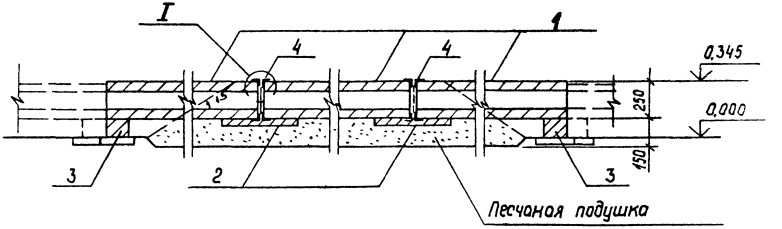

Поз.	Наименование	Кол.	Обозначение документа
1	Блок БДЛ 40.6	12	3.407.1-157 вып.1
2	Плита П10.5	6	3.407.1-157 вып.1
3	Брусок Б10	4	3.407.1-157 вып.1
4	Изделие МЛ-8	4	4.407-268.2-86

См. вместе с докум. 4.407-268.2-64 л. 2

Разраб	Сацюк		25.02.88
Провер.	Колинько		25.02.88
Гл.спец.	Кирсанова		25.02.88
ГИП	Кавалев		25.02.88
Нач.отд.	Раменский		25.02.88
Н.контр	Кирсанова		25.02.88

4.407-268.2-68

Узел 68 л.
Пересечение автодороги шириной более 4 м с лотком шириной в=2,0 м

Стадия	Лист	Листов
Р	1	

Энергосетьпроект
Северо-Западное отделение
Ленинград

Инв.№ подл. | Подпись и дата | Взам.инв.№

Копир. Сафк

Формат А3

2602/3

2-2

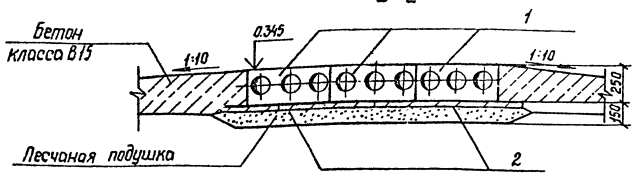

2-2

для варианта с покрытием дороги из железобетонных плит

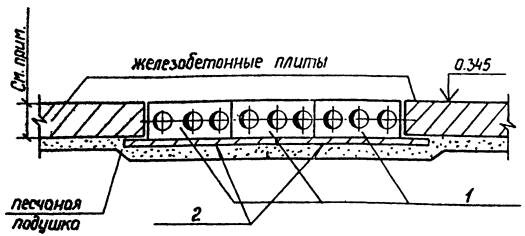

Толщину покрытия дороги из железобетонных плит принимать по чертежу конкретного проекта.
Блоки БДЛ 406 укладываются на песчаную подушку.
Подкладные бруски Б5 и Б10 укладываются на уплотненный щебнем грунт.

2-2

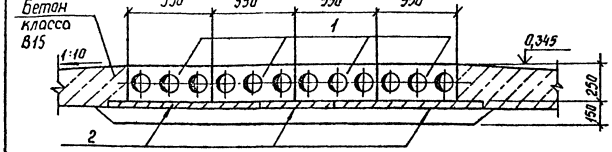

2-2

для варианта покрытия дороги из железобетонных плит

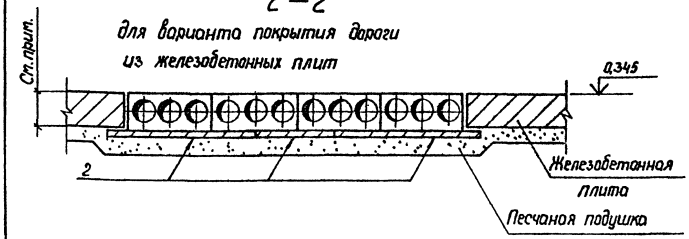

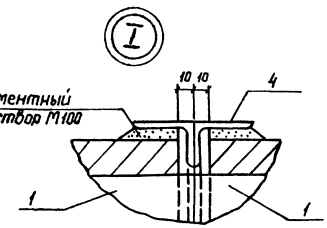

Толщину покрытия дороги из железобетонных плит принимать по чертежам конкретного проекта.
Блоки БДЛ 406 укладываются на песчаную подушку.
Подкладные бруски Б10 укладываются на уплотненный щебнем грунт.

План

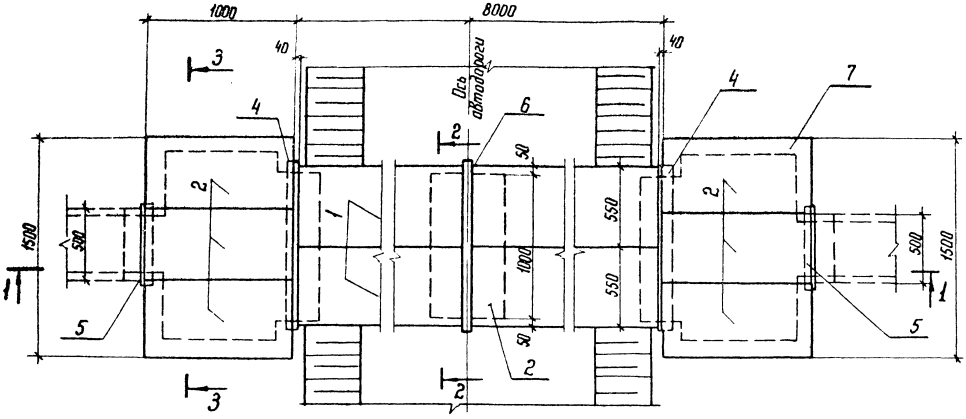

1-1

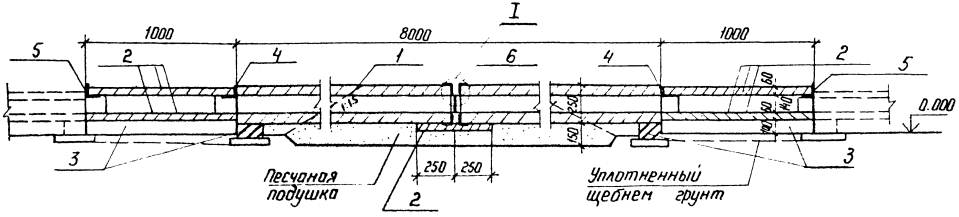

Поз	Наименование	Кол	Обозначение документа
1	Блок БДЛ 40.6	4	3.407.1-157 Вып.1
2	Плита П 10.5	13	3.407.1-157 Вып.1
3	Брусок Б 10	8	3.407.1-157 Вып.1
4	Уголок 75×75×6 ГОСТ 8509-86 / Ст3-ГОСТ 535-79*		
	ℓ=1150; 7,9 кг	2	без чертежа
5	Уголок 75×75×6 ГОСТ 8509-86 / Ст3-ГОСТ 535-79*		
	ℓ=600; 4,1 кг	2	без чертежа
6	Изделие МЛ-8	1	4.407-268.2-86
7	Кирпич КР100/1650/25, м³	0,1	ГОСТ 530-80

Разраб.	Колинько		
Пров.	Соцюк		
Гл. спец.	Кирсанова		
ГИП	Ковалев		
Нач. отд.	Раменский		
Н. контр.	Кирсанова		

4.407-268.2-69

Узел 69л
Пересечение автодороги шириной, до 4м и лотка шириной В=0.5м с раструбам

Стадия	Лист	Листов
Р	1	2

ЭНЕРГОСЕТЬПРОЕКТ
Севера-Западное отделение Ленинград

Копир. Катя

Формат А3

Инв.№ подл. | Подпись и дата | Взам. инв.№

План

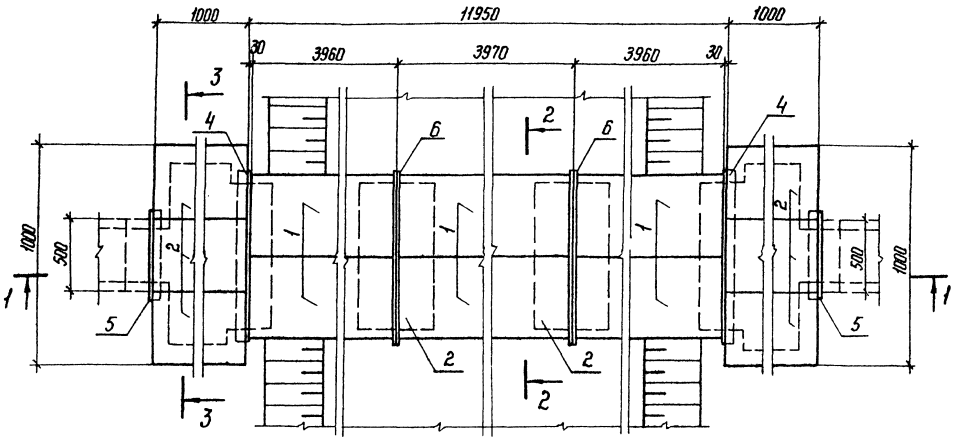

1 – 1

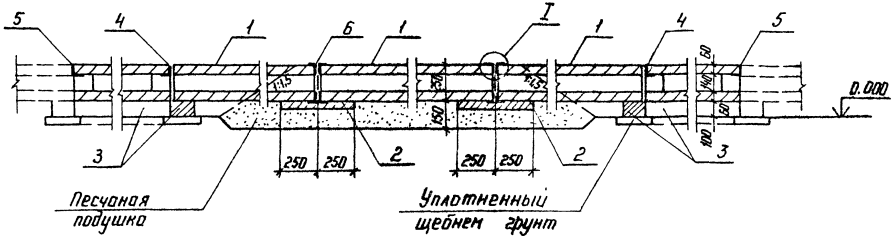

Поз.	Наименование	Кол.	Обозначение документа
1	Блок БДЛ 40.6	6	3.407.1-157 вып.1
2	Плита П 10.5	14	3.407.1-157 вып.1
3	Брусок Б 10	8	3.407.1-157 вып.1
4	Уголок 75×75×6 ГОСТ 8509-86 / В Ст3-ГОСТ 535-79*		
	ℓ= 1150; 7,9 кг	2	без чертежа
5	Уголок 75×75×6 ГОСТ 8509-86 / В Ст3-ГОСТ 535-79*		
	ℓ= 600; 4,1 кг	2	без чертежа
6	Изделие МЛ-8	2	4.407-268.2-86
7	Кирпич КР 100/1650/25, м³	0,1	ГОСТ 530-80

Смотреть вместе с докум 4.407-268.2-69л2

Разраб.	Сацюк		25.02.88
Пров	Колинько		25.02.88
Гл. спец	Кирсанова		25.02.88
ГНП	Ковалев		25.02.88
Нач отд.	Роменский		25.02.88
Н контр.	Кирсанова		25.02.88

4.407-268.2-70

Узел 70 л.
Пересечение автодороги шириной более 4м и лотка шириной в=0,5м с раструбом

Стадия	Лист	Листов
Р		1

ЭНЕРГОСЕТЬПРОЕКТ
Северо-Западное отделение
Ленинград

Копир. Ката

формат А3

Инв. N подл. | Подпись и дата | Взам. инв. N

2502/3

Раскладка плит днища и подкладок

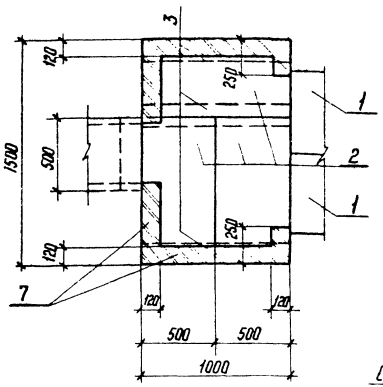

2-2

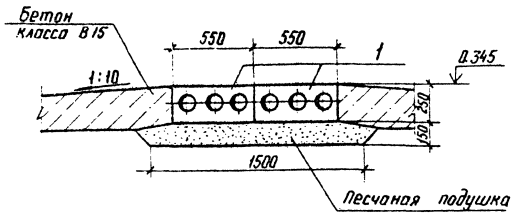

2-2

для варианта с покрытием дороги из железобетонных плит

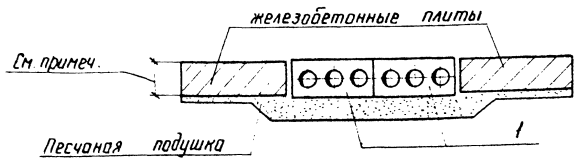

(I)

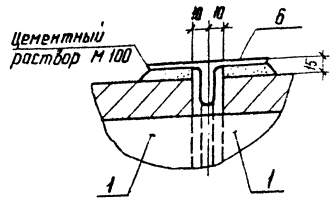

3 – 3

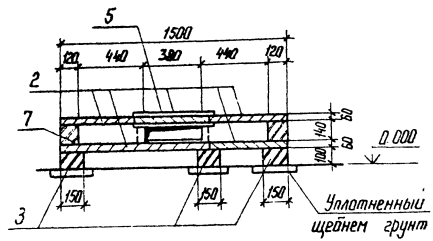

Толщину покрытия дороги из железобетонных плит принимать по чертежам конкретного проекта

Под блоками БДЛ 40.6 выполняется песчаная подушка

Металлические изделия укладываются на цементном растворе марки 100.

Подкладные бруски Б 10 укладываются на уплотненный щебнем грунт.

Инв.№ подл. | Подпись и дата | Взам. инв.№

План

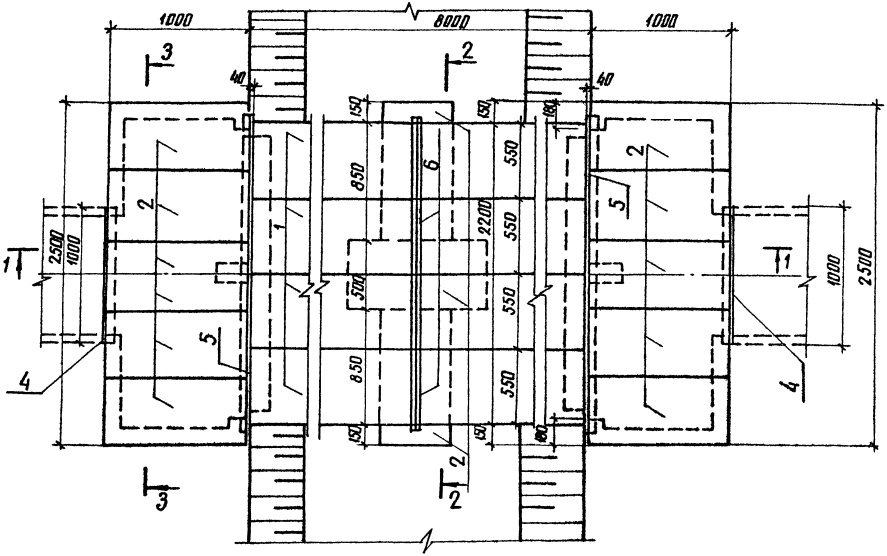

Поз.	Наименование	Кол.	Обозначение документа
1	Блок БДЛ 40.6	8	3.407.1-157 Вып. 1
2	Плита П 10.5	23	3.407.1-157 Вып. 1
3	Брусок Б10	12	3.407.1-157 Вып. 1
4	Уголок 75×75×6 ГОСТ 8509-86 / Ст3 - ГОСТ 535-79*		
	ℓ = 1150; 7.9 кг	2	без чертежа
5	Уголок 75×75×6 ГОСТ 8509-86 / Ст3 - ГОСТ 535-79*		
	ℓ = 2300; 15.8 кг	2	без чертежа
6	Изделие МЛ-8	2	4.407-268.2-86
7	Кирпич КР100/1650/25 $м^3$	0.12	ГОСТ 530-80

Разраб.	Сацюк		
Пров.	Колинько		
Гл.спец.	Курсанова		
ГИП	Коваленко		
Нач.отд.	Роменский		
Н.контр.	Курсанова		

4.407-268.2-71

Узел 71л. Пересечение автодороги шириной до 4м и лотка шириной 6-10м с раструбом

Стадия	Лист	Листов
Р	1	2

ЭНЕРГОСЕТЬПРОЕКТ
Северо-Западное отделение
Ленинград

Инв.№ подл. | Подпись и дата | Взам.инв.№

копир. Ангел 25021/2 формат А3

План

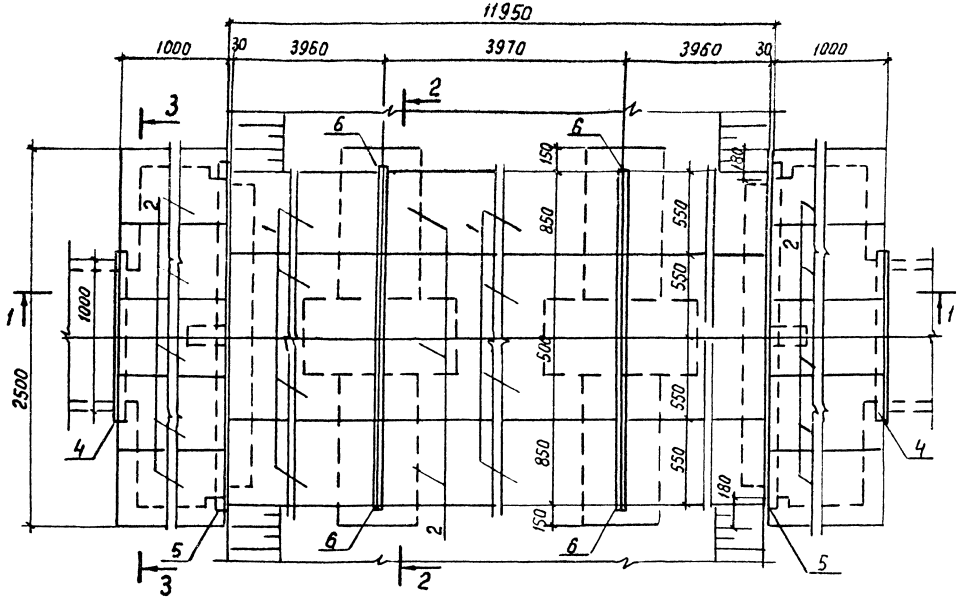

Поз.	Наименование	Кол.	Обозначение документа
1	Блок БДЛ 40.6	12	3.407.1-157 Вып.1
2	Плита П10.5	26	3.407.1-157 Вып.1
3	Брусок 610	12	3.407.1-157 Вып.1
4	Уголок 75×75×6-ГОСТ 8509-86 / ВСт3-ГОСТ 535-79*		
	Р=1150; 7,9кг	2	без чертежа
5	Уголок 75×75×6-ГОСТ 8509-86 / ВСт3-ГОСТ 535-79*		
	Р=2300; 15,8кг	2	без чертежа
6	Изделие МЛ-8	2	4.407-268.2-86
7	Кирпич КР100/1650/25 м³	0.12	ГОСТ 530-80

См. вместе с докум. 4.407-268.2-71л.2

Разраб.	Саюк		25.12.88
Провер.	Колинько		25.12.88
Гл.спец.	Кирсанова		25.12.88
ГИП	Ковалев		25.12.88
Нач.отд.	Раменский		25.12.88
Н.контр.	Кирсанова		25.12.88

4.407-268.2-72

Узел 72л
Пересечение автодороги шириной, более 4м и лотка шириной В=1.0м с раструбом

Стадия	Лист	Листов
Р		1

ЭНЕРГОСЕТЬПРОЕКТ
Северо-Западное отделение Ленинград

Формат А3

2502/3

Инв.№ подл. | Подпись и дата | Взам. инв.№

Раскладка плит днища и подкладок

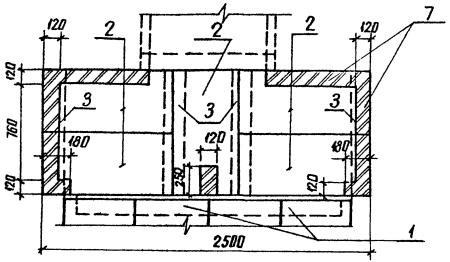

3-3

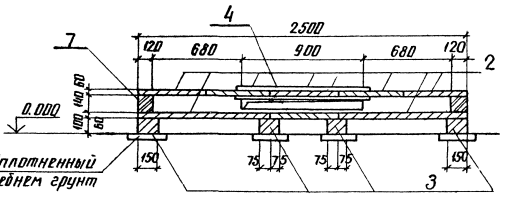

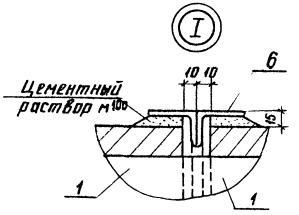

2-2

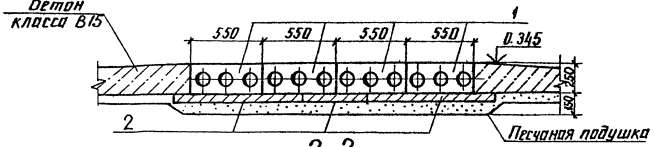

2-2

для варианта с покрытием дороги из железобетонных плит

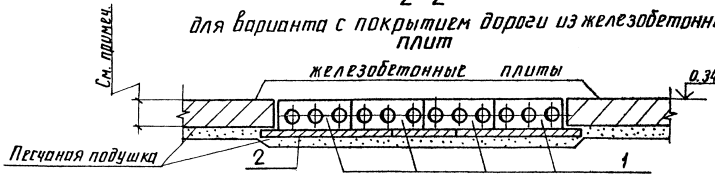

Толщину покрытия дороги из железобетонных плит принимать при конкретном проектировании.

Под блоками БД.Л40.6 выполняется песчаная подушка.

Металлические изделия (поз. 4, 5, 6) укладываются на цементном растворе марки 100.

Подкладные бруски Б10 укладываются на уплотненный щебнем грунт.

Инв. № подл. | Подпись и дата | Взам. инв. №

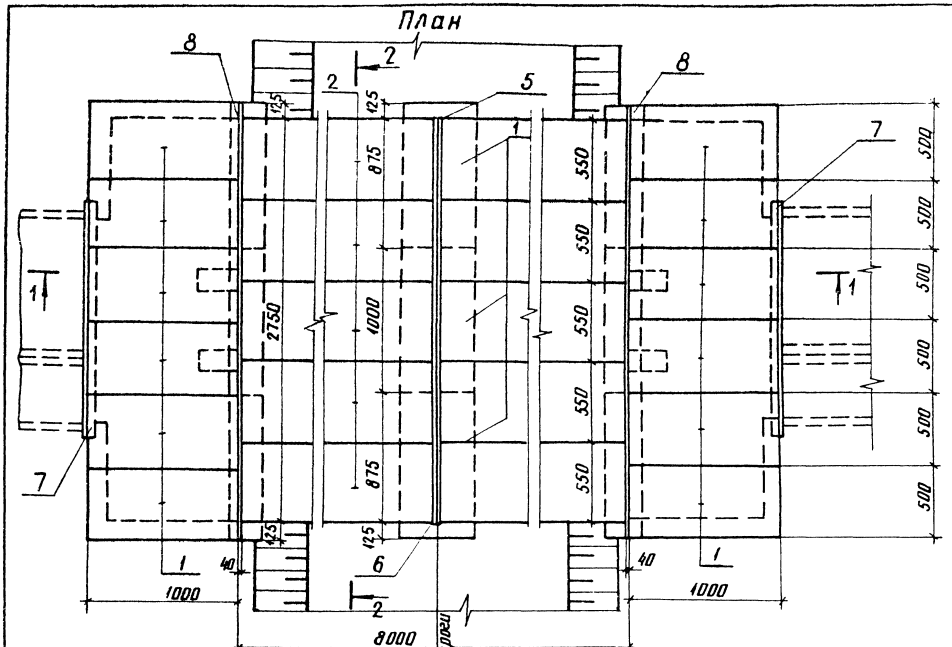

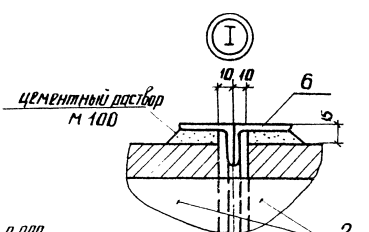

Поз	Наименование	Кол	Обозначение документа
1	Плита П 10.5	27	3.407.1-157 Вып. 1
2	Блок БДЛ 40.6	10	3.407.1-157 Вып. 1
3	Брусок Б10	14	3.407.1-157 Вып. 1
4	Брусок Б5	6	3.407.1-157 Вып. 1
5	Изделие МЛ-8	1	4.407-268.2-86
6	МЛ-9	1	
7	75×75×6-ГОСТ 8509-86 Уголок ВСт3-ГОСТ 535-79*		
	ℓ = 1600 ; 11.0 кг	2	без черт.
8	То же; ℓ=3000; 20.7кг	2	без черт.
9	Кирпич КР 100/1650/25 $м^3$	0.13	ГОСТ 530-80

Разраб.	Бабак		25.01.86
Пров.	Колинько		25.01.86
Гл.спец.	Кирсанова		25.01.86
ГИП	Ковалев		25.01.86
Нач.отд.	Роменский		25.01.86
Н.контр.	Кирсанова		25.01.86

4.407-268.2-73

Узел 73л
Пересечение автодороги шириной до 4м и лотка шириной 8=1.5м с раструбом

Стадия	Лист	Листов
Р	1	

ЭНЕРГОСЕТЬПРОЕКТ
Северо-Западное отделение Ленинград

копир. Анна

формат А3

2502/3

Инв. № подл. | Подпись и дата | Взам. инв. №

План

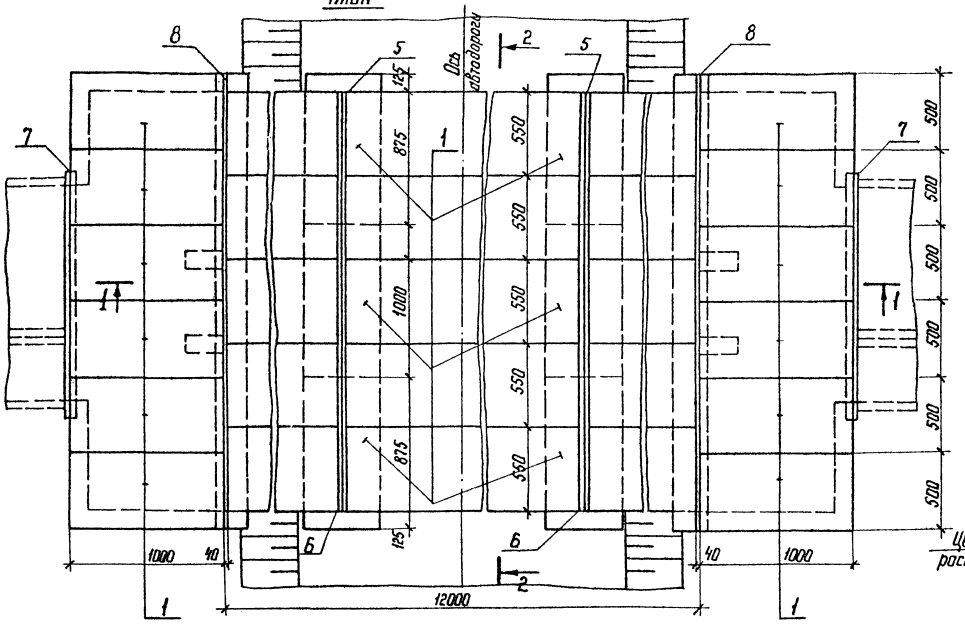

Поз.	Наименование	Кол.	Обозначение документа
1	Плита П 10.5	30	3.407.1-157 Вып.1
2	Блок БДЛ 40.6	15	3.407.1-157 Вып.1
3	Брусок Б 10	14	3.407.1-157 Вып.1
4	Брусок Б 5	6	3.407.1-157 Вып.1
5	Изделие МЛ-8	2	4.407-268.2-86
6	" МЛ-9	2	4.407-268.2-86
7	Уголок $\frac{75\times75\times6\text{-ГОСТ }8509\text{-}86}{\text{Ст3-ГОСТ }535\text{-}79^{*}}$		
	ℓ=1600, 11,0 кг	2	без черт.
8	То же ℓ=3000; 20,7кг	2	без черт.
9	Кирпич КР 100/1650/2,5 $м^3$	0,13	ГОСТ 530-80

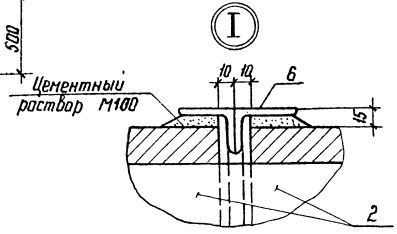

1-1

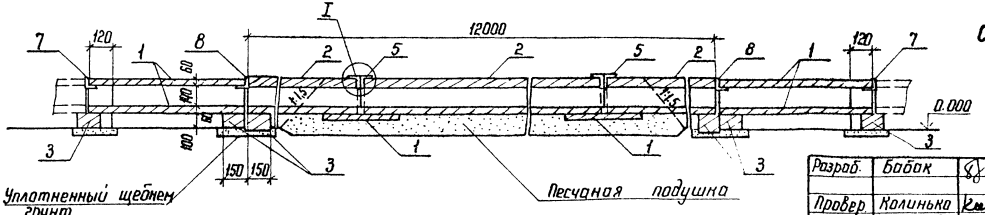

См. вместе с докум. 4.407-268.2-73 л.2

Разраб.	Бобок		25.02.88
Провер.	Колинько		25.02.88
Гл. спец.	Кирсанова		25.02.88
ГИП	Коволев		25.02.88
Нач. отд.	Роменский		25.02.88
Н. контр.	Кирсанова		25.02.88

4.407-268.2-74

Узел 74 Л.
Пересечение автодороги шириной более 4 м и лотка шириной В=1,5 м с раструбом

Стадия	Лист	Листов
Р	1	2

ЭНЕРГОСЕТЬПРОЕКТ Северо-Западное отделение Ленинград

Копир. Катя

Формат А3

Инв. № подл. | Подпись и дата | Взам. инв. №

Раскладка плит днища и подкладок

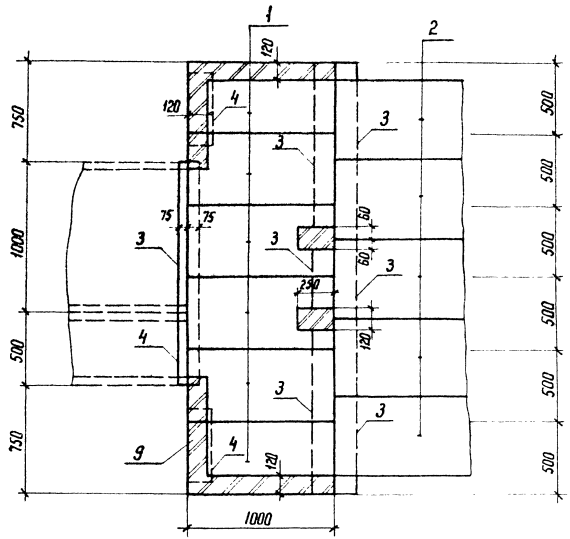

2 - 2

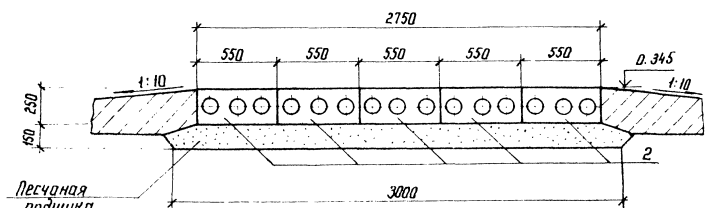

2 - 2

для варианта с покрытием из железобетонных плит

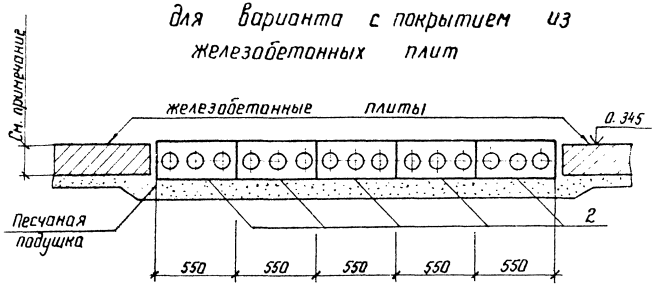

Подкладные бруски Б 10 и Б 5 укладываются на уплотненный щебнем грунт.

Металлические изделия (поз. 5, 6, 7, 8) укладываются на цементном растворе марки М 100.

Толщину покрытия дороги из железобетонных плит принимать по чертежам конкретного проектирования.

Инв. № подл. | Подпись и дата | Взам. инв. №

План

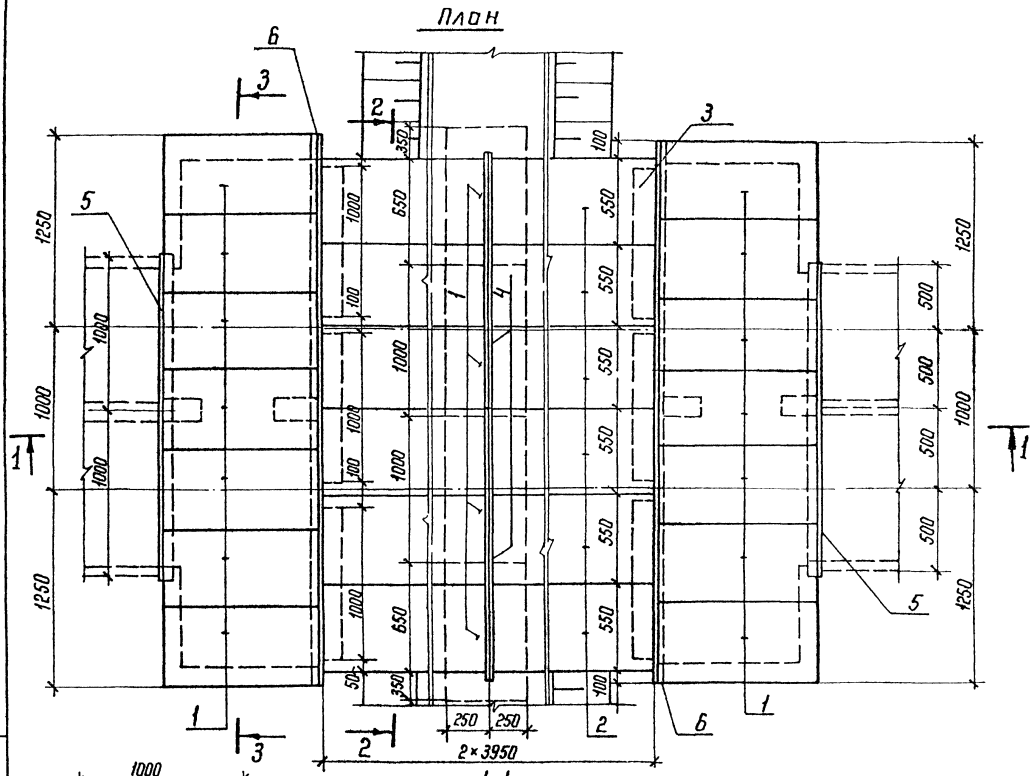

Поз	Наименование	Кол.	Обозначение документа
1	Плита П 10.5	32	3.407.1-157 Вып.1
2	Блок БДЛ 40.6	12	3.407.1-157 Вып.1
3	Брусок Б 10	16	3.407.1-157 Вып.1
4	Изделие МЛ-9	2	4.407-268.2-86
5	Уголок 75×75×6-ГОСТ 8509-86 / ВСт3-ГОСТ 535-79*		
	ℓ=2100; 14,5 кг	2	без черт.
6	То же ℓ=3500; 24,1 кг	2	без черт.
7	Кирпич КР 100/1650/25, м³	0,14	ГОСТ 530-80

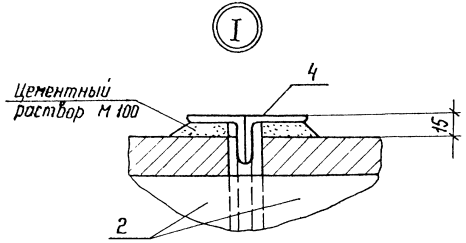

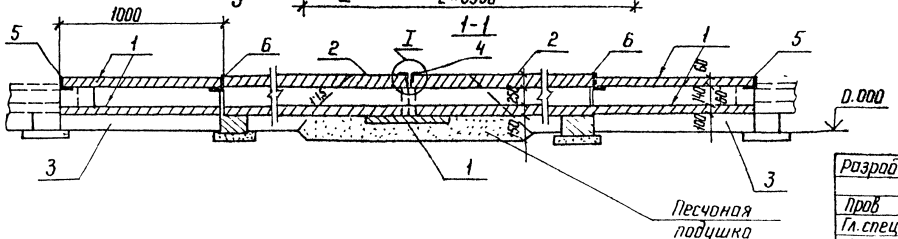

Разраб	Бобок		25.02.88
Пров	Колинько		25.02.88
Гл.спец	Кирсанова		25.02.88
ГИП	Ковалев		25.02.88
Нач.отд.	Роменский		25.02.88
Н.контр	Кирсанова		25.02.88

4.407-268.2-75

Узел 75л
Пересечение автодороги шириной до 4м с лотком шириной В=2,0м с раструбом

Стадия	Лист	Листов
Р	1	2

ЭНЕРГОСЕТЬПРОЕКТ
Северо-Западное отделение
Ленинград

Копир

Формат А3

Инв.№ подл. | Подпись и дата | Взам.инв.№

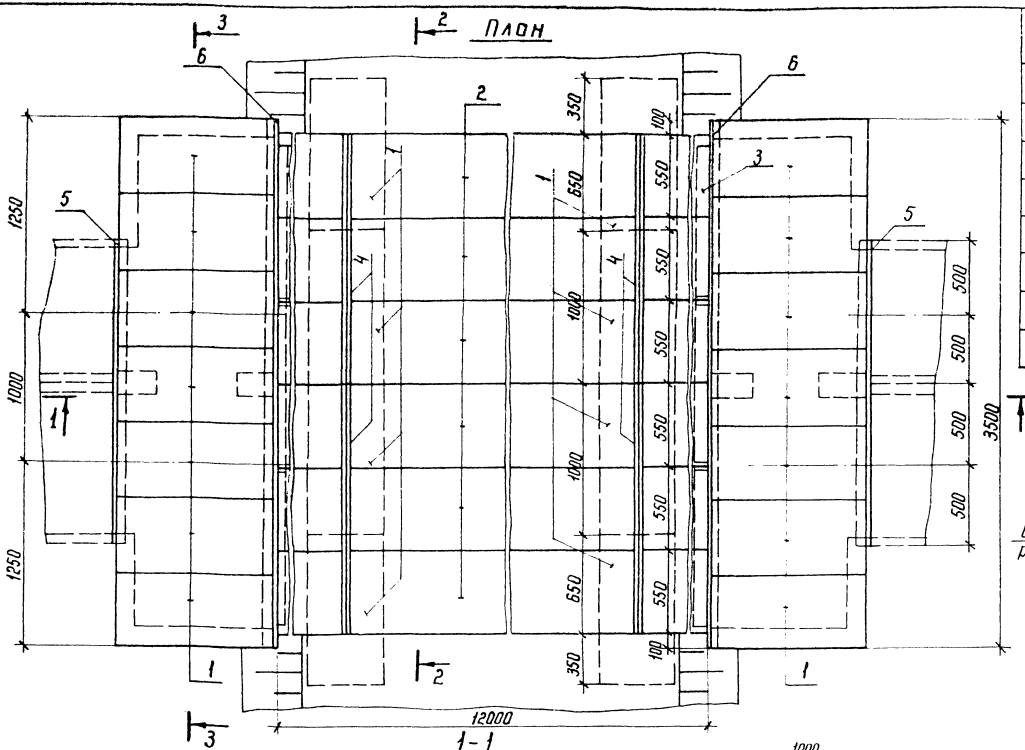

Поз.	Наименование	Кол.	Обозначение документа
1	Плита П 10.5	36	3.407.1-157 вып. 1
2	Блок БДЛ 40.6	18	3.407.1-157 вып. 1
3	Брусок Б 10	16	3.407.1-157 вып. 1
4	Изделие МЛ-9	4	4.407-268.2-86
5	Уголок $\frac{75\times75\times6\ ГОСТ\ 8509\text{-}86}{8\ Ст3\cdot ГОСТ\ 535\text{-}79^*}$		
	l = 2100; 14,5 кг	2	без черт.
6	То же l = 3500; 24,1 кг	2	без черт.
7	Кирпич КР 100/1650/25, м³	0,14	ГОСТ 530-80

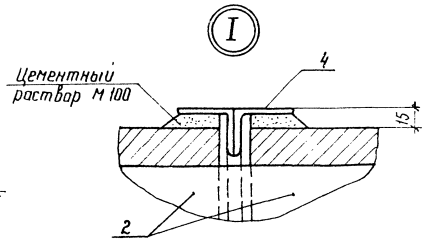

См. вместе с докум. 4.407-268.2-75 л.2

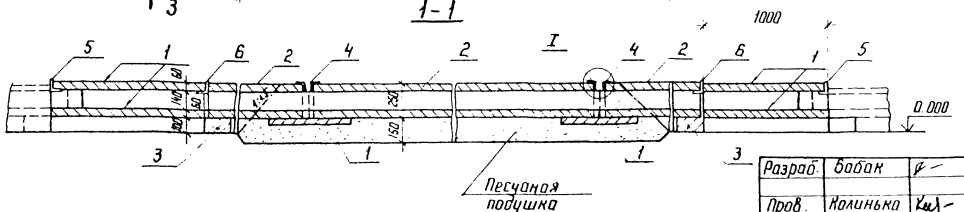

Разраб.	Бабак		25.02.88
Пров.	Колинька		25.02.88
Гл. спец	Кирсанова		25.02.88
ГНП	Ковалев		25.02.88
Нач. отд.	Роменский		25.02.88
Н. контр.	Кирсанова		25.02.88

4.407-268.2-76

Узел 76 л.
Пересечение автодороги шириной более 4 м с лотком шириной в = 2 м с раструбом

Стадия	Лист	Листов
Р		1

ЭНЕРГОСЕТЬПРОЕКТ
Северо-Западное отделение
Ленинград

Копир. Кота

Формат А3

Инв. № подл.	Подпись и дата	Взам. инв. №

Раскладка плит днища и подкладок

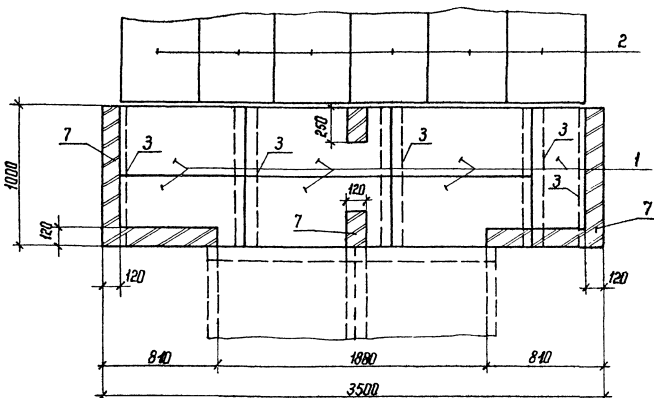

2-2

для варианта с покрытием дороги из железобетонных плит

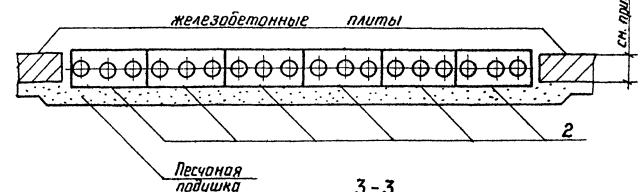

3-3

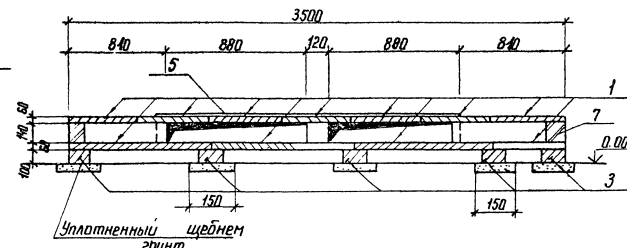

2-2

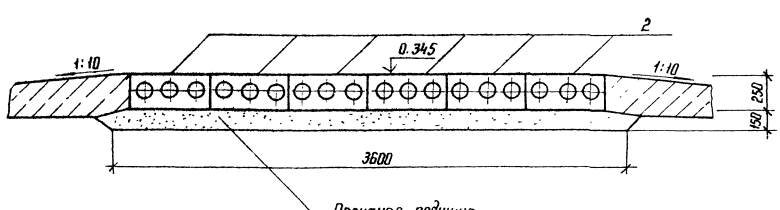

Толщину покрытия дороги из железобетонных плит принимать по чертежам конкретного проектирования.
Подкладные бруски Б 10 укладываются на уплотненный щебнем грунт.
Металлические изделия (поз. 4, 5, 6) укладываются на цементном растворе марки 100

Инв.№ подл. | Подпись и дата | Взам. инв.№

Раскладка плит днища и подкладок

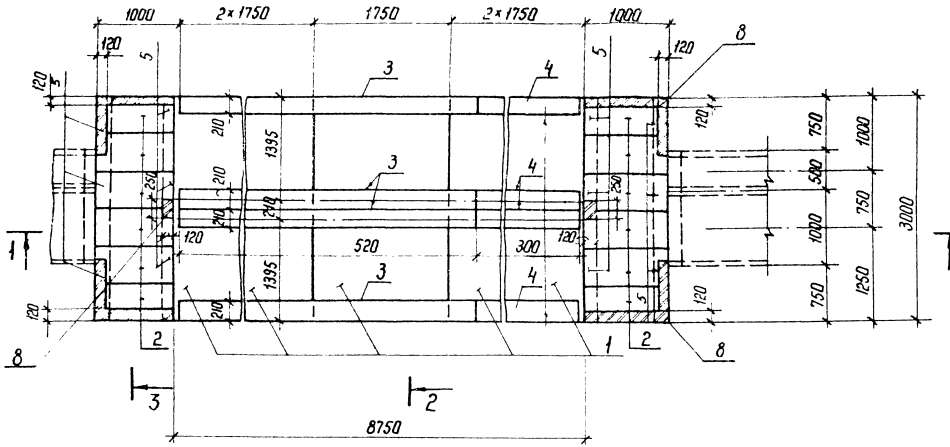

1-1

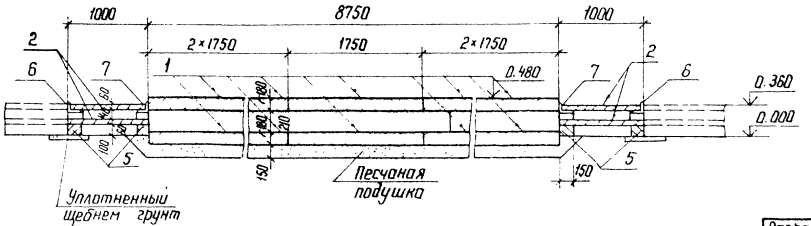

Поз.	Наименование	Кол.	Обозначение документа
1	Дорожная плита ПД1-6	20	3.503-17 Вып. 1
2	Плита П10.5	24	3.407.1-157 Вып. 1
3	Стойка СОН 52	4	3.407.1-157 Вып. 1
4	Стойка СОН 30	4	3.407.1-157 Вып. 1
5	Брусок 5 10	12	3.407.1-157 Вып. 1
6	Уголок 75×75×5-ГОСТ 8509-86 / В Ст3-ГОСТ 535-79*		
	ℓ= 1600; 11 кг	2	без черт.
7	То же ℓ=3000; 27.1 кг	2	без черт.
8	Кирпич КР 100/1650/25, м³	0.12	ГОСТ 530-80

Подкладные бруски Б 10 укладываются по уплотненному щебню грунту.

Разраб	Бабок		25.02.88
Пров	Колинько		25.02.88
Гл. спец	Кирсанова		25.02.88
ГИП	Ковалев		25.02.88
Нач. отд	Роменский		25.02.88
Н. контр	Кирсанова		25.02.88

4.407-268.2-77

Узел 77 л
Пересечение автодороги шириной более 4м с лотками шириной В = 1,5 м (вариант с дорожными плитами покрытия)

Стадия	Лист	Листов
Р	1	2

ЭНЕРГОСЕТЬПРОЕКТ
Северо-Западное отделение Ленинград

Копир. Кота

Формат А3

2502/3

Инв. № подл. | Подпись и дата | Взам. инв. №

Раскладка плит перекрытия

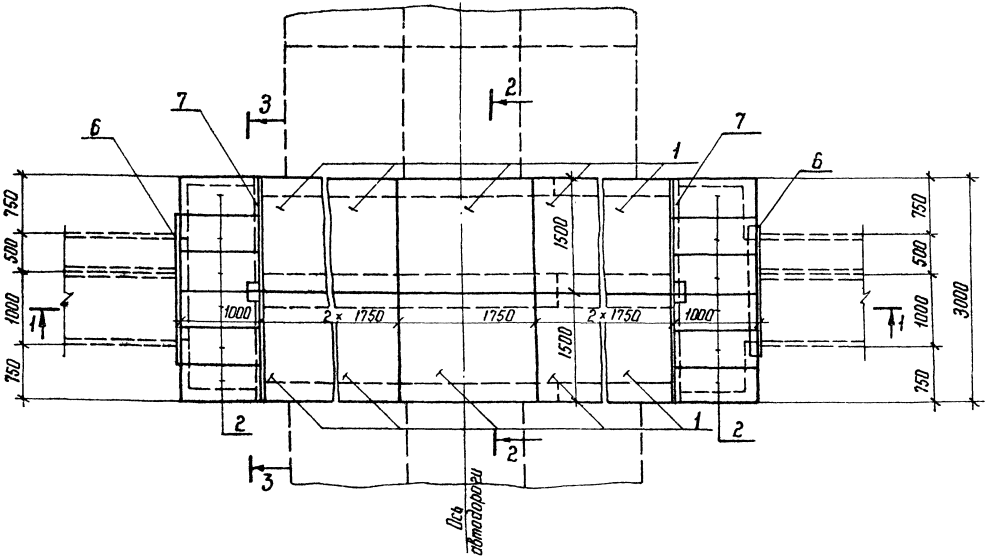

3-3

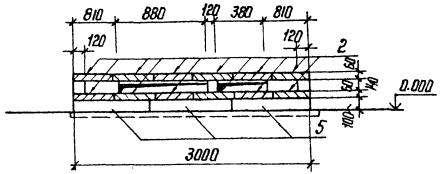

2-2

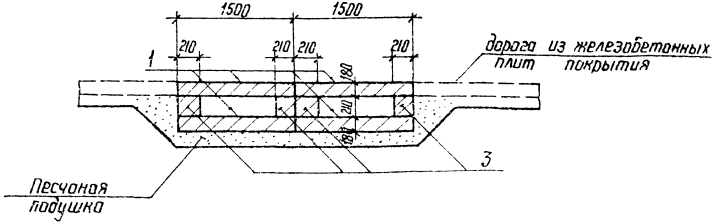

Инв. № подл. | Подпись и дата | Взам. инв. №

	4.407-268.2-77	Лист 2

Копир Чита

Формат А3

Раскладка плит днища и подкладок

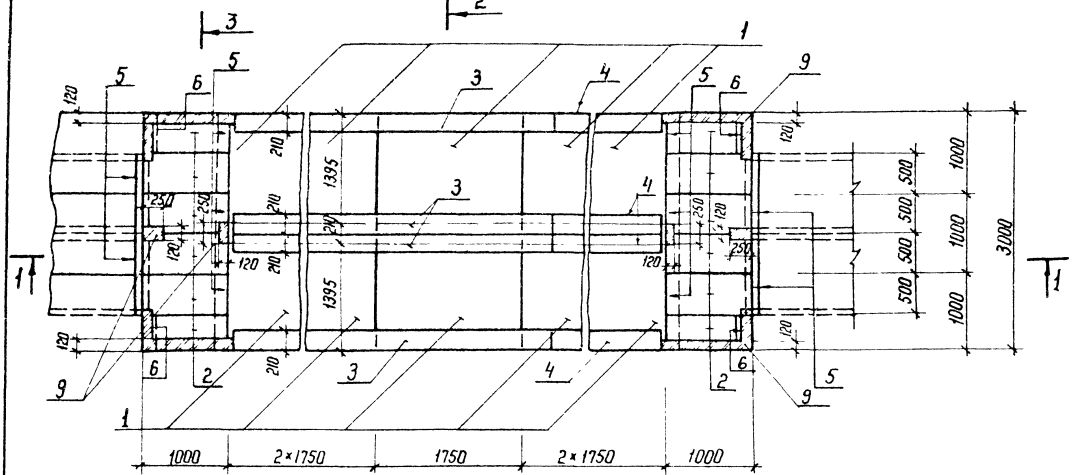

1-1

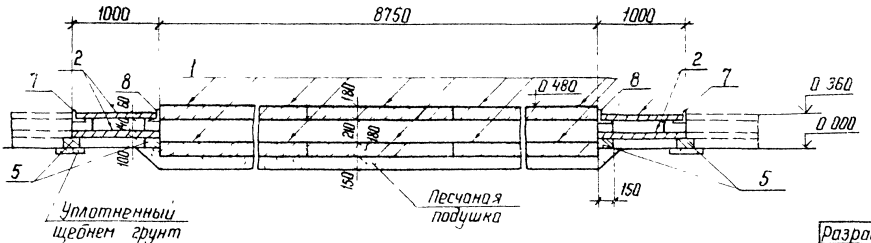

Поз	Наименование	Кол	Обозначение документа
1	Дорожная плита ПД1-6	20	3 503-17 Вып.1
2	Плита П 10.5	24	3.407.1-157 Вып.1
3	Стойка СОН 52	4	3.407.1-157 Вып 1
4	Стойка СОН 30	4	3 407 1-157 Вып. 1
5	Брусок Б 10	10	3 407.1-157 Вып 1
6	Брусок Б 5	4	3 407.1-157 Вып. 1
7	Уголок 75×75×6-ГОСТ 8509-86 / ВСт3-ГОСТ 535-79*		
	ℓ=2100; 14,5 кг	2	без черт
8	То же ℓ=3000; 20.7 кг	2	без черт
9	Кирпич КР 100/1650/25, м³	0,12	ГОСТ 530-80

Подкладные бруски Б 10; Б 5 укладываются по уплотненному щебнем грунту.

Разраб	Бобак		250238
Пров	Колинько		250238
Гл спец	Кирсанова		250238
ГИП	Ковалев		250238
Нач отд	Роменский		250238
Н контр	Кирсанова		250238

4 407-268.2-78

Узел 78.1
Пересечение автодороги шириной более 4м с лотками шириной В=2м (вариант с дорожными плитами покрытия)

Стадия	Лист	Листов
Р	1	2

ЭНЕРГОСЕТЬПРОЕКТ
Северо-Западное отделение Ленинград

Копир Кота

формат А3

Инв.№ подл. | Подпись и дата | Взам. инв.№

2502/3

Росклодка плит перекрытия

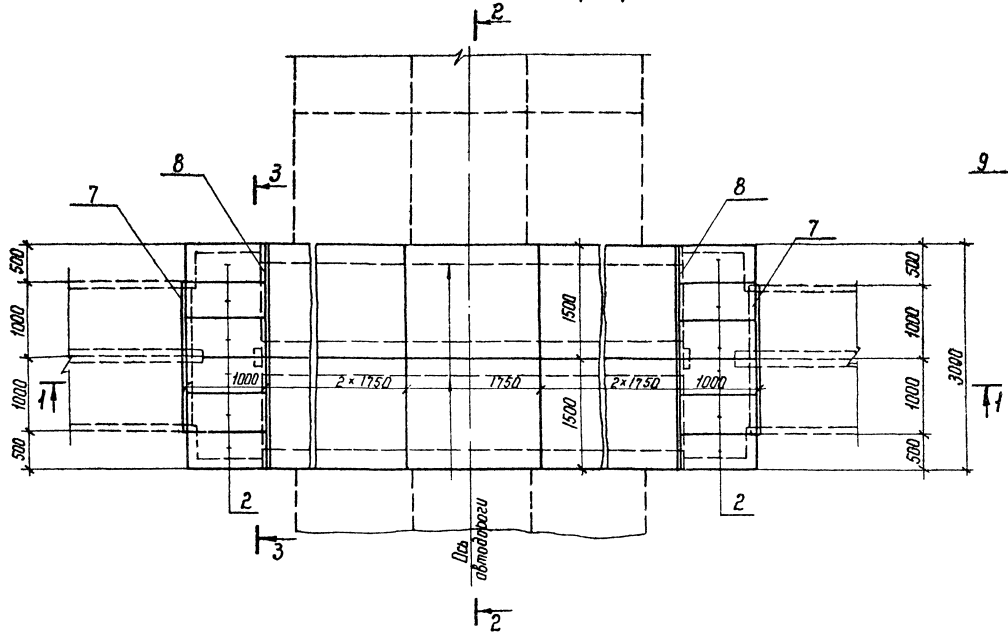

3-3

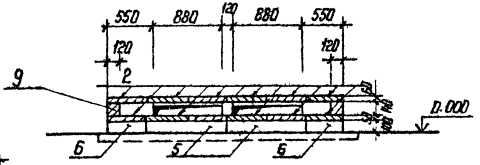

2-2

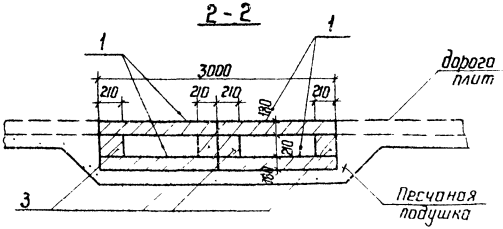

дорога из железобетонных плит покрытия

Инв. № подл. | Подпись и дата | Взам. инв. №

4.407-268.2-78	Лист 2

Копир Кота

формат А3

2502/3

План

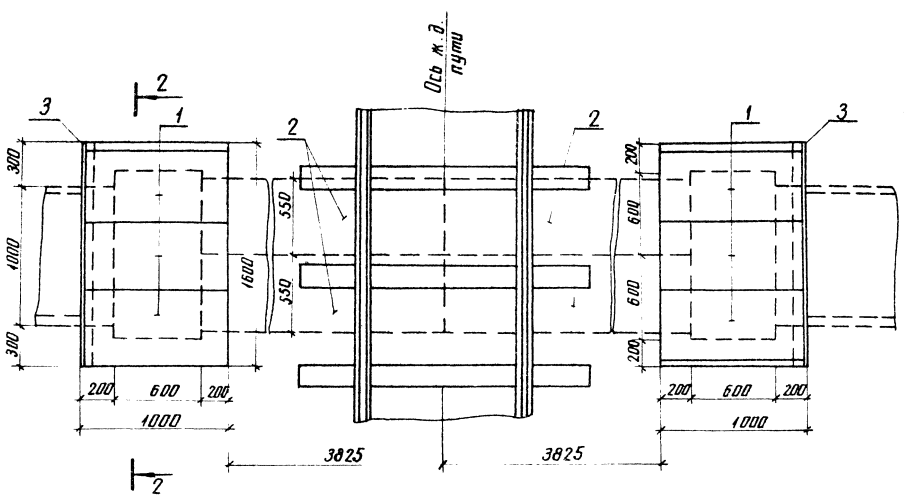

Поз.	Наименование	Кол.	Обозначение документа
1.	Плита П10.5	6	3.407.1-157 вып. 1
2.	Блок БДЛ 40.6	8	3.407.1-157 вып. 1
3	Уголок 75×75×6 ГОСТ 8509-86 Ст3-ГОСТ 535-79*		
	ℓ = 1600; 11 кг	2	без черт.
4	Бетон класса В12.5, м³	3.4	

Стенки и дно колодца выполняется из монолитного бетона класса В 12.5

Слой балласта из щебня принимается толщиной, указанной для продольного пути перекатки трансформаторов.

Разраб.	Бабак		25.02.88
Пров.	Колинько		25.02.88
Гл. спец.	Корсанова		25.02.88
ГИП	Ковалев		25.02.88
Нач. отд.	Роменский		25.02.88
Н. контр.	Корсанова		25.02.88

4.407-268.2-79

Узел 79л
Пересечение лотка шириной в=1.0м и железной дороги

Стадия	Лист	Листов
Р	1	2

ЭНЕРГОСЕТЬПРОЕКТ
Северо-Западное отделение Ленинград

Инв. № подл. | Подпись и дата | Взам. инв. №

копир. Анна

2502/3

формат А3

1-1

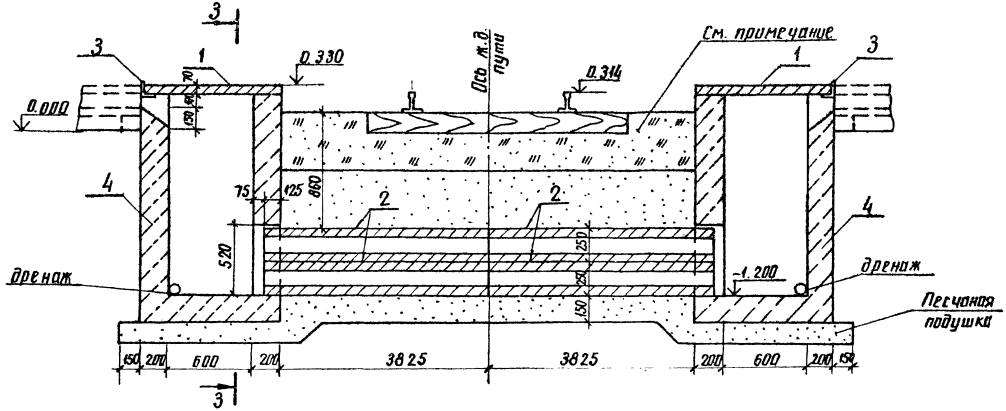

2-2

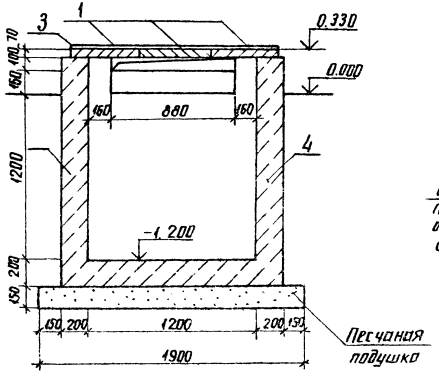

3-3

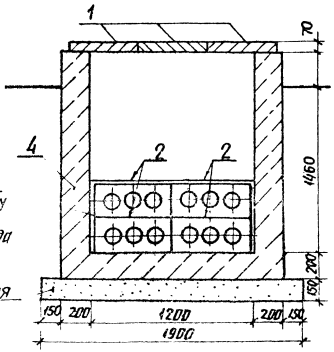

Осадочный шов проложить доску обернутую 2-мя слоями рубероида

Песчаная подушка

	4.407-268.2-79	Лист 2

Инв. № подл. | Подпись и дата | Взам. инв. №

Поз.	Наименование	Кол.	Обозначение документа
1	Плита 10.5	8	3.407.1-157 вып. 1
2	Блок БДЛ 40.6	12	3.407.1-157 вып.1
3	Уголок $\frac{75\times75\times6\text{-ГОСТ 8509-86}}{\text{В Ст3-ГОСТ 535-79*}}$		
	ℓ=1600; 11.0 кг	2	без черт.
4	Бетон класса В12,5, м³	4,4	

План

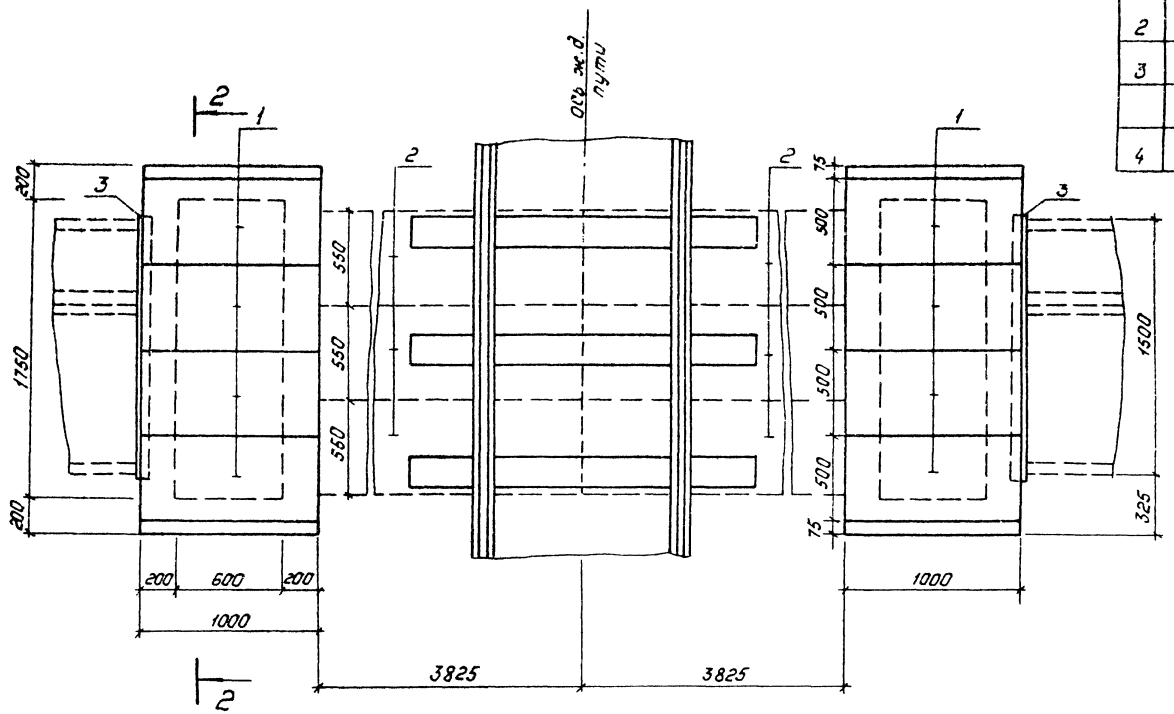

Стенки и дно колодца выполняются из монолитного бетона класса В 12,5

Слой балласта из щебня принимается толщиной, указанной для продольного пути перекатки трансформаторов

Разраб.	Бабак		2502.83
Провер.	Колинька		2502.83
Гл. спец.	Кирсанова		2502.83
ГИП	Кавалев		2502.83
Нач. отд.	Роменский		2502.83
Н. контр.	Кирсанова		2502.83

4.407-268.2-80

Узел 80л
Пересечение лотка шириной в = 1,5 м и железной дороги

Стадия	Лист	Листов
Р	1	2

„Энергосетьпроект"
Севера-Западное отделение Ленинград

Копировал: Польс

Формат: А3

Инв. № подл. | Подпись и дата | Взам. инв. №

2502/3

1–1

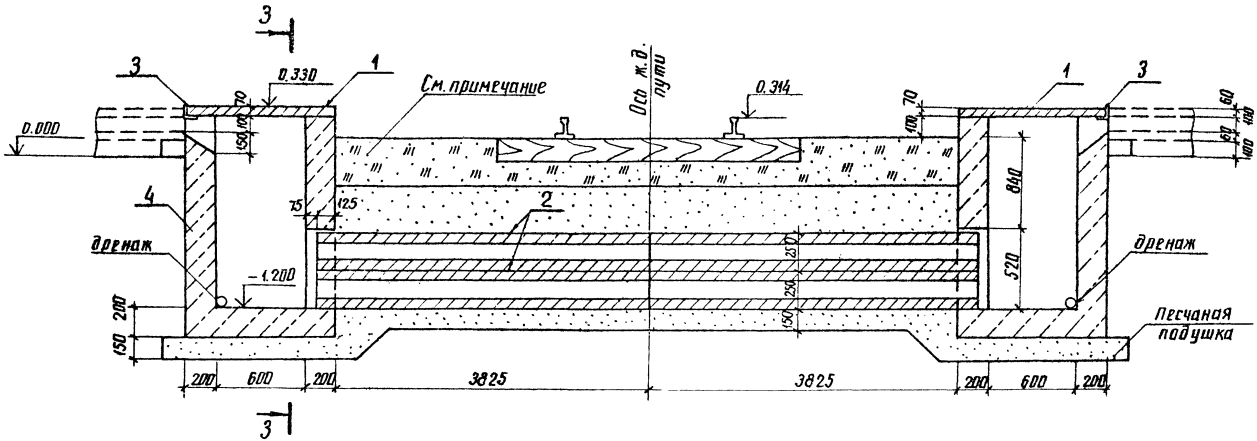

2–2

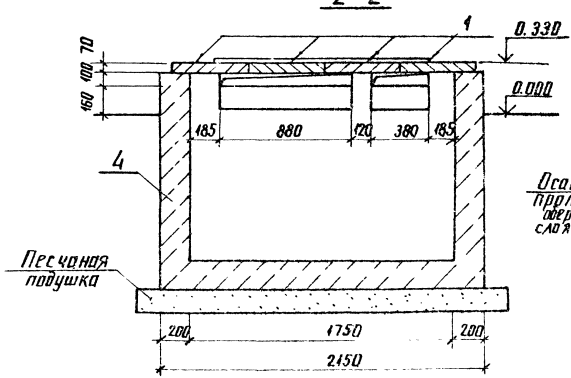

Осадочный шов
Проложить доску обернутую 2-мя слоями рубероида

3–3

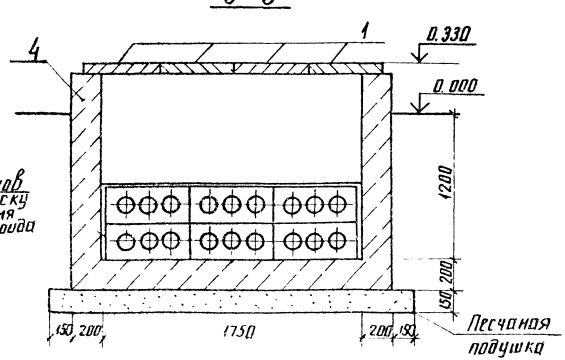

Инв. № подл. | Подпись и дата | Взам. инв. №

План

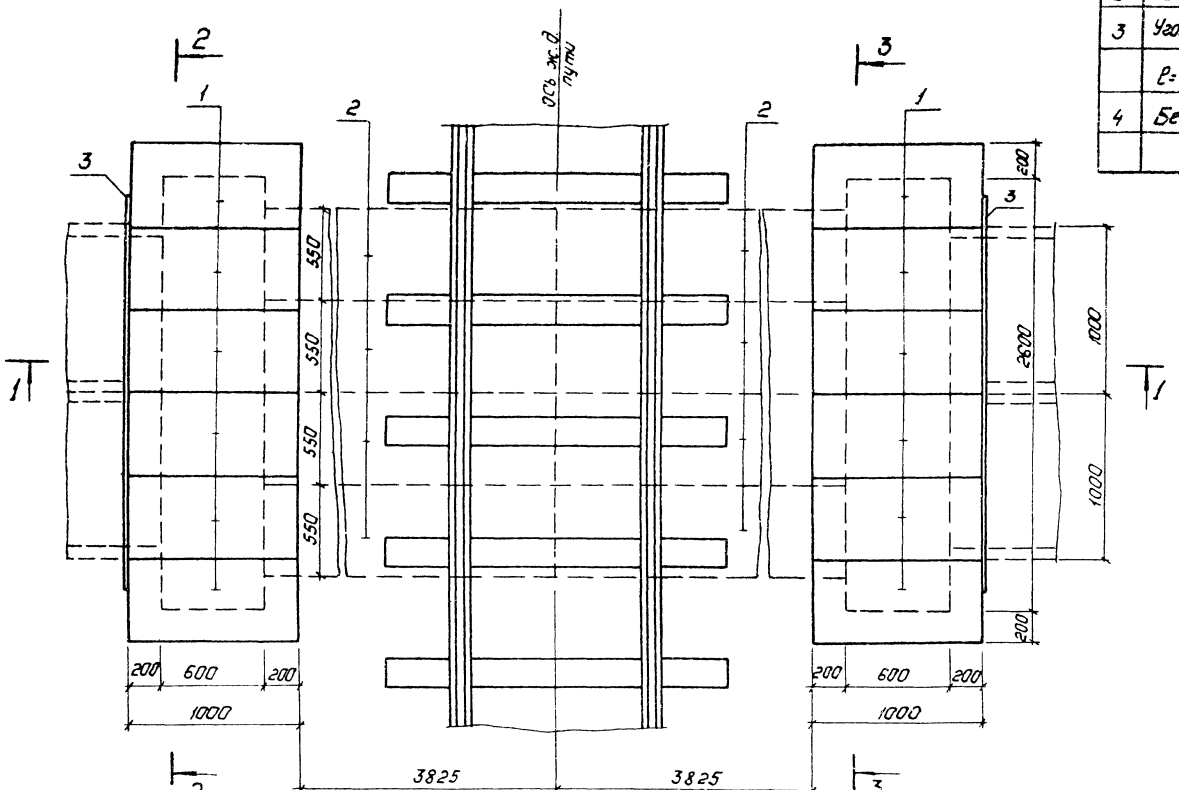

Поз.	Наименование	Кол.	Обозначение документа
1	Плита П 10.5	12	3.407.1-157 Вып.1
2	Блок БДЛ 40.6	16	3.407.1-157 Вып.1
3	Уголок 75×75×6-ГОСТ 8509-86 / Ст3-ГОСТ 535-79*		
	P=23.00, 15.8 кг	2	Без черт.
4	Бетон класса В12,5, м³	5.5	

Стенки и дна колодца выполняются из монолитного бетона класса В12,5 Слой балласта из щебня принимается толщиной, указанной для продольного пути перекатки трансформаторов.

Разраб.	Бабак		25.02.88
Прав.	Калинька		25.02.88
Гл.спец.	Кирсанова		25.02.88
ГИП	Кавалев		25.02.88
Нач.отд.	Раненский		25.02.88
Н.контр.	Кирсанова		25.02.88

4.407-268.2-81

Узел 81л. Пересечение лотка шириной В=2м и железной дороги

Стадия	Лист	Листов
Р	1	2

„Энергосетьпроект" Северо-Западное отделение Ленинград

Копировал: Пальс

Формат: А3

Инв.№ подл. | Подпись и дата | Взам. инв.№

2502/3

1–1

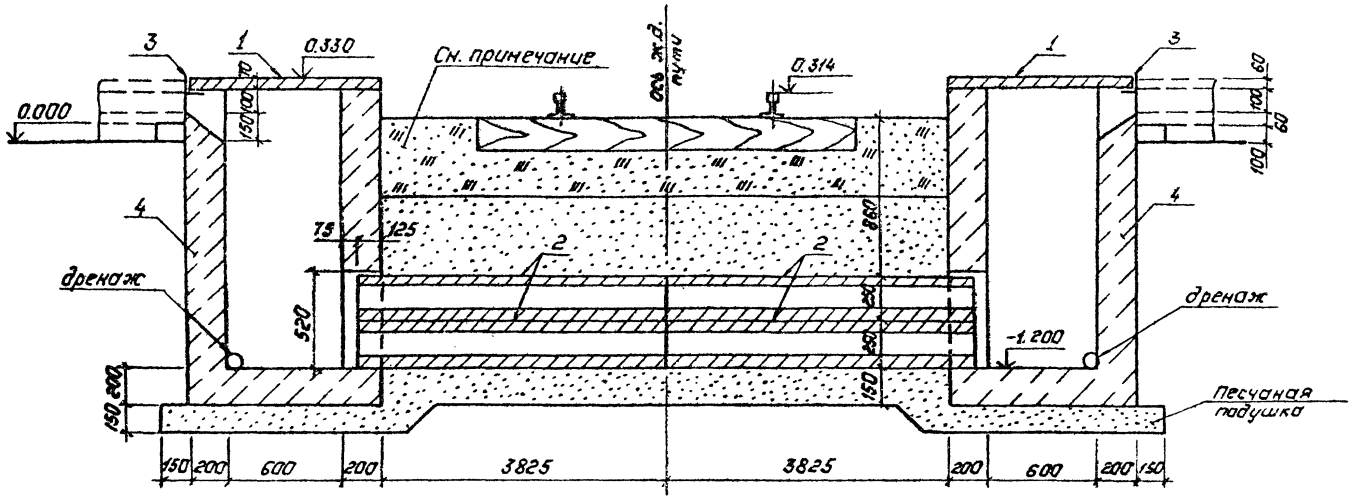

2–2

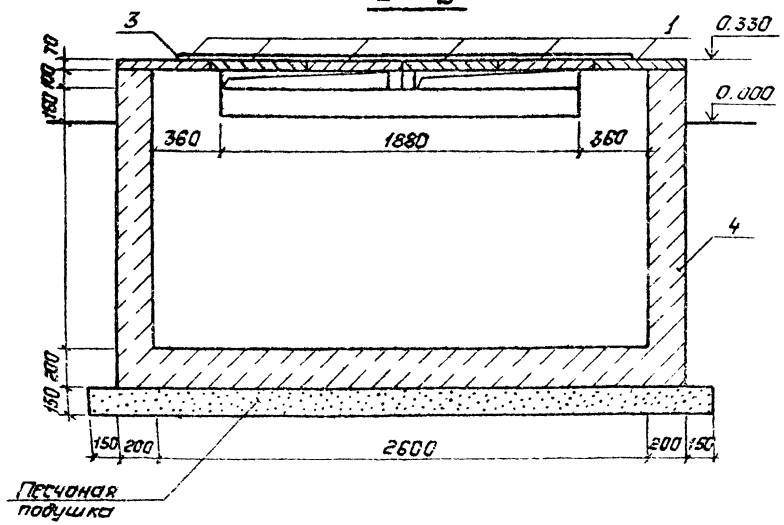

3–3

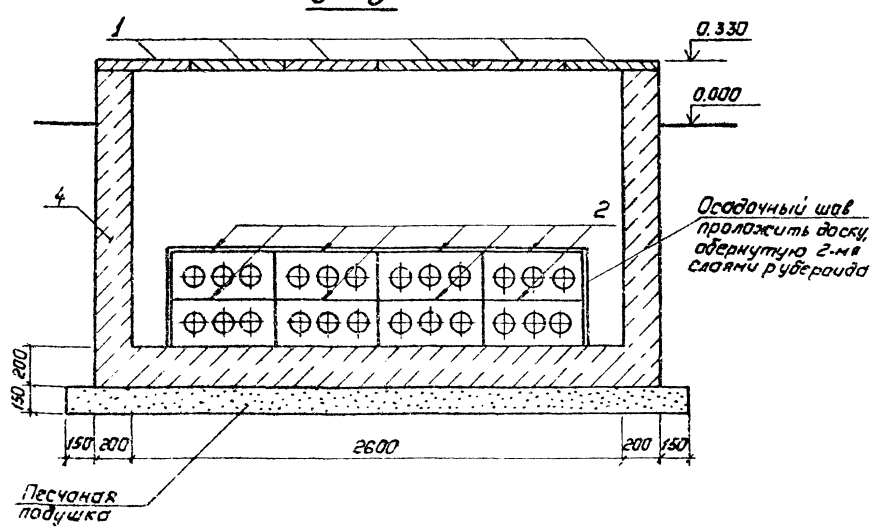

Инв. № подл. | Подпись и дата | Взам. инв. №

Поз.	Наименование	Кол.	Обозначение документа
1	Плита П15.5		3.407.1-157 Вып.1
2	Кирпич кр 100/1650/25, м³	0,22 / 0,15	ГОСТ 530-80

Раскладка плит днища

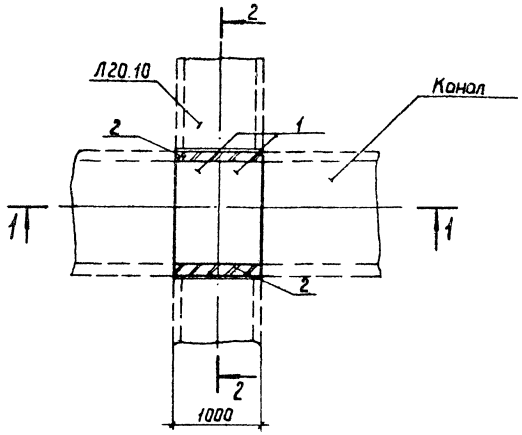

Раскладка плит покрытия

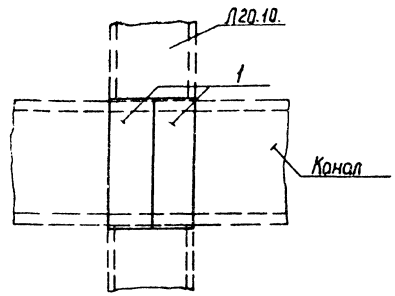

1-1

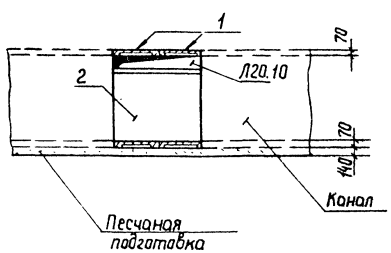

2-2

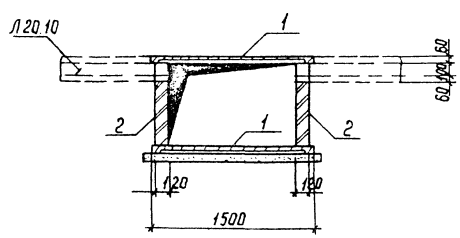

В числителе поз.2 указан кирпич для КЛ 120×90, в знаменателе – для КЛ 120×60, КЛ 60×60.

Разраб.	Бабак		25.02.82
Провер.	Калинина		25.02.82
Гл.спец.	Кирсанова		25.02.82
ГИП	Каболев		25.02.82
Нач.отд.	Ротенский		25.02.82
Н.контр.	Кирсанова		25.02.82

4.407-268.2-82

Узел 82Л
Пересечение лотка шириной В=1,0м с каналам.

Стадия	Лист	Листов
Р		1

ЭНЕРГОСЕТЬПРОЕКТ Северо-Западное отделение Ленинград

Инв.№подл. | Подпись и дата | Взам.инв.№

Копир. Сайр

Формат А3 2502/3

Поз	Наименование	Кол	Обозначение документа
1	Плита П 15 5		3.407.1-157 вып.1
2	Кирпич КР 100/1650/25. м³	0.11 / 0.07	ГОСТ 530-80

Раскладка плит днища

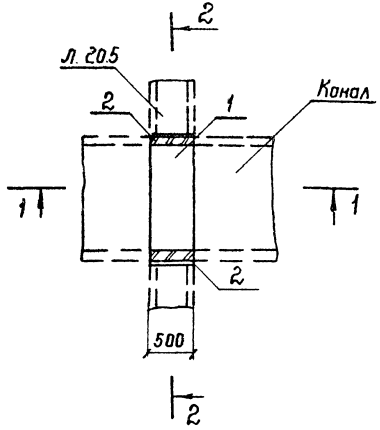

Раскладка плит покрытия

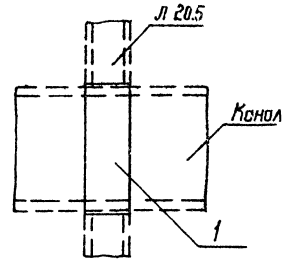

1 – 1

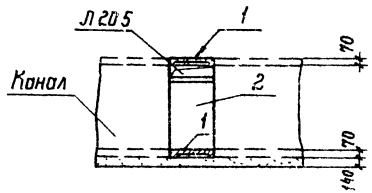

2 – 2

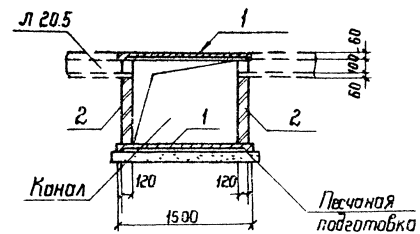

В числителе поз. 2 указан кирпич для КЛ 120×90, в знаменателе - для КЛ 120×60, КЛ 60×60

Разраб	Бабак		
Пров	Калинько		
Гл спец	Кирсанова		
ГИП	Ковалев		
Нач отд	Доменский		
Н контр	Кирсанова		

4.407-268.2-83

Узел 83 л
Пересечение лотка шириной в = 0,5 м с каналом

Стадия	Лист	Листов
Р		1

Энергосетьпроект
Северо-Западное отделение
Ленинград

Инв. № подл. | Подпись и дата | Взам. инв. №

Раскладка плит перекрытия

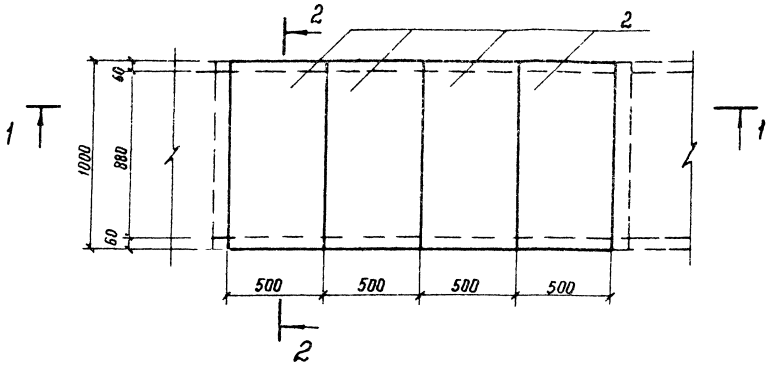

1 — 1

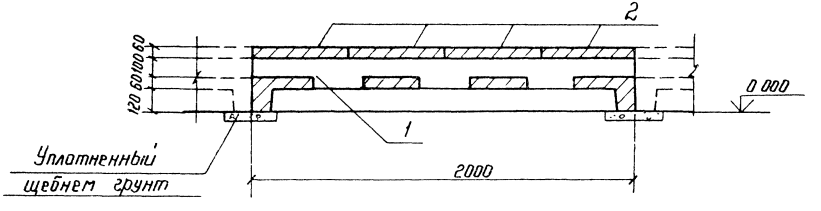

2 — 2

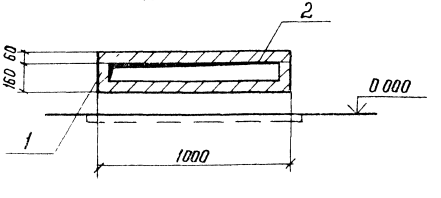

Поз.	Наименование	Кол	Обозначение документа
1	Лоток Л 20.10-1	1	3.407.1-157 вып 1
2	Плита П 10.5	4	3.407.1-157 вып 1

Лотки Л20.10-1 укладываются на уплотненный щебнем грунт

Разраб	Колинько		
Пров.	Сацюк		
Гл спец	Кирсанова		
ГИП	Ковалев		
Нач отд	Роменский		
Н контр	Кирсанова		

4.407-26.82-84

Узел 84л
Прямой участок лотка шириной в = 1,0м (без подкладных брусков)

Стадия	Лист	Листов
Р		1

ЭНЕРГОСЕТЬПРОЕКТ
Северо-Западное отделение Ленинград

Инв. № подл. | Подпись и дата | Взам. инв. №

Поз.	Наименование	Кол	Обозначение документа
1	Лоток Л20.5-1	1	3.407.1-157 вып.1
2	Плита П10.5	2	3.407.1-157 вып.1

Раскладка плит перекрытия

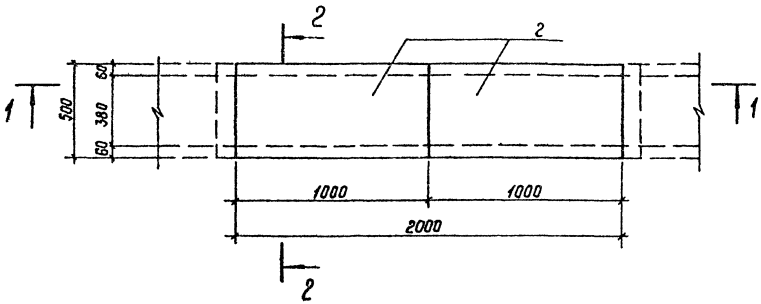

1 — 1

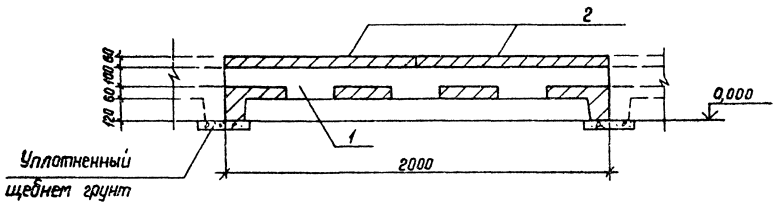

Лотки Л20.5-1 укладываются на уплотненный щебнем грунт.

2 — 2

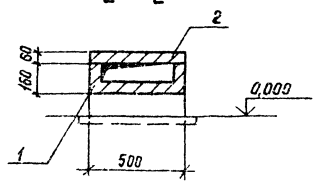

Разраб	Колинько		25.02.88
Провер.	Сацюк		25.02.88
Гл.спец.	Кирсанова		25.02.88
ГИП	Ковалёв		25.02.88
Нач.отд	Роменский		25.02.88
Н.контр	Кирсанова		25.02.88

4.407-268.2-85

Узел 85Л
Прямой участок лотка шириной в=0,5м (без подкладных брусков)

Стадия	Лист	Листов
Р		1

ЭНЕРГОСЕТЬПРОЕКТ
Северо-Западное отделение
Ленинград

Инв.№ подл. | Подпись и дата | Взам.инв.№

Копир Сакф

Формат А3

МЛ-1 ... МЛ-5

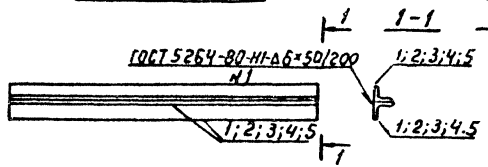

МЛ-6

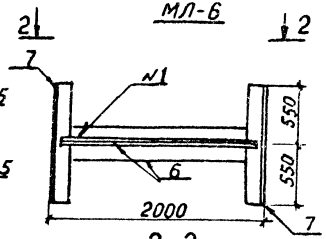

МЛ-7

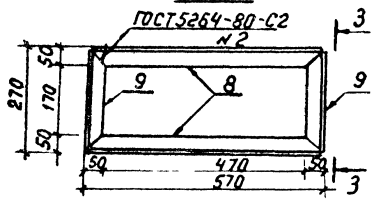

2-2

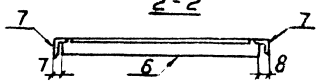

3-3

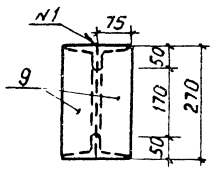

МЛ-8

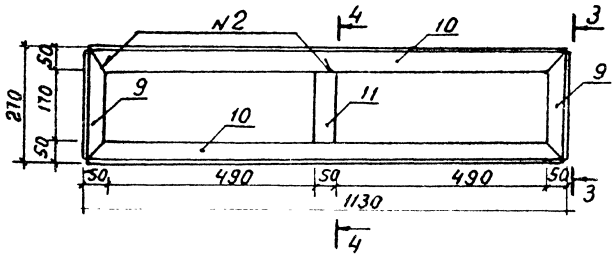

4-4

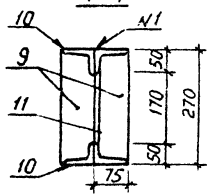

МЛ-9

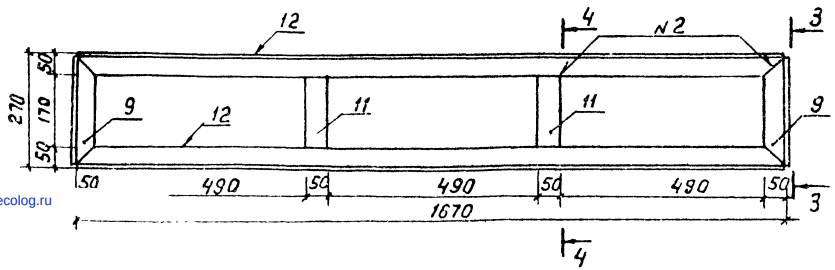

Марка	Поз.	Наименование	Кол	Обозначение документа	Масса, кг
МЛ-1	1	Уголок 75×75×6-ГОСТ 8509-86 / Ст3-ГОСТ 535-79*			29.0
		P=2100; 14,5 кг	2	без черт.	
МЛ-2	2	Уголок 75×75×6-ГОСТ 8509-86 / Ст3-ГОСТ 535-79*			35.8
		P=2600; 17,9 кг	2	без черт.	
МЛ-3	3	Уголок 75×75×6-ГОСТ 8509-86 / Ст3-ГОСТ 535-79*			44.1
		P=3200; 22,05 кг	2	без черт.	
МЛ-4	4	Уголок 75×75×6-ГОСТ 8509-86 / Ст3-ГОСТ 535-79*			22.0
		P=1600; 11.0 кг	2	без черт.	
МЛ-5	5	Уголок 75×75×6-ГОСТ 8509-86 / Ст3-ГОСТ 535-79*			57.8
		P=4200; 28,9 кг	2	без черт.	
МЛ-6	6	Уголок 75×75×6-ГОСТ 8509-86 / Ст3-ГОСТ 535-79*			42.6
		P=1985; 13,7 кг	2	без черт.	
	7	То же; P=1100; 7,6 кг	2	без черт.	
МЛ-7	8	Уголок 75×50×5-ГОСТ 8510-86 / Ст3-ГОСТ 535-79*			15.8
		P=560; 2,7 кг	4	без черт.	
	9	То же; P=260; 1,25 кг	4	без черт.	
МЛ-8	10	Уголок 75×50×5-ГОСТ 8510-86 / Ст3-ГОСТ 535-79*			27.1
		P=1120; 5,4 кг	4	без черт.	
		Поз. 9 по МЛ-7			
	11	Полоса 8×50-ГОСТ 103-76* / Ст3-ГОСТ 535-79*			
		P=170; 0.5 кг	1	без черт.	
МЛ-9	12	Уголок 75×50×5-ГОСТ 8510-86 / Ст3-ГОСТ 535-79*			38.0
		P=1670; 8.0 кг	4	без черт.	
		Поз. 9 по МЛ-7			
		Поз. 11 по МЛ-8	2	без черт.	

Разроб.	Бабак		25.02.87
Провер	Колинько		25.02.87
Т.спец	Кирсанова		25.02.87
ГИП	Куваев		25.02.87
Нач.отд	Роменский		25.02.87
Н.контр	Кирсанова		25.02.87

4.407-268.2-86

Изделия МЛ-1 ... МЛ-9

Стадия	Масса	Масштаб
Р	см. спец.	
Лист	Листов 1	

Энергосетьпроект Северо-Западное отделение Ленинград

Инв.№подл. | Подпись и дата | Взам. инв.№

gost.e-ecolog.ru

формат А3