ТИПОВЫЕ КОНСТРУКЦИИ, ИЗДЕЛИЯ И УЗЛЫ ЗДАНИЙ И СООРУЖЕНИЙ

СЕРИЯ 5.407-80

ПРОКЛАДКА МАГИСТРАЛЬНОГО ШИНОПРОВОДА ШЗМ16У3 НА 1600А

ВЫПУСК 2

ЧЕРТЕЖИ ИЗДЕЛИЙ

А452-2

21890-03

ЦЕНА

gost.e-ecolog.ru

ТИПОВЫЕ КОНСТРУКЦИИ, ИЗДЕЛИЯ И УЗЛЫ ЗДАНИЙ И СООРУЖЕНИЙ

СЕРИЯ 5.407-80

ПРОКЛАДКА МАГИСТРАЛЬНОГО ШИНОПРОВОДА ШЗМ16УЗ НА 1600А

ВЫПУСК 2

ЧЕРТЕЖИ ИЗДЕЛИЙ

РАЗРАБОТАНЫ
УГППКИ ТЯЖПРОМЭЛЕКТРОПРОЕКТ
УКРГЛАВЭЛЕКТРОМОНТАЖ
МИНМОНТАЖСПЕЦСТРОЯ УССР

УТВЕРЖДЕНЫ И
ВВЕДЕНЫ В ДЕЙСТВИЕ
МИНМОНТАЖСПЕЦСТРОЕМ СССР
ПРОТОКОЛ ОТ 20.10.86

Директор института	М.А.Каменев
Главный инженер института	Е.Г. Поддубный
Начальник технического отдела	В.М.Марков
Начальник отдела типового проектирования	В.Л.Тюрин

А452-2

Содержание

Обозначение	Наименование	Стр.
	Титульный лист	1
	Содержание	2,3
5.407-80.2.01	Связь	4
5.407-80.2.02	Угольник	4
5.407-80.2.10	Подвес	5
5.407-80.2.10СБ	Подвес	
	Сборочный чертеж	6
5.407-80.2.20	Подвес	7
5.407-80.2.20СБ	Подвес	
	Сборочный чертеж	8
5.407-80.2.30	Подвес	9
5.407-80.2.40	Обхват	10
5.407-80.2.40СБ	Обхват	
	Сборочный чертеж	11
5.407-80.2.50	Обхват	12,13
5.407-80.2.50СБ	Обхват	
	Сборочный чертеж	14
5.407-80.2.60	Кронштейн	15
5.407-80.2.70	Конструкция	16
5.407-80.2.80	Кронштейн	17
5.407-80.2.90	Кронштейн	18
5.407-80.2.100	Стойка	19
5.407-80.2.100СБ	Стойка	
	Сборочный чертеж	20
5.407-80.2.110	Обхват	21,22
5.407-80.2.110СБ	Обхват	
	Сборочный чертеж	23
5.407-80.2.120	Подвес	24,25
5.407-80.2.120СБ	Подвес	
	Сборочный чертеж	26,27
5.407-80.2.130	Подвес	28,29
5.407-80.2.130СБ	Подвес	
	Сборочный чертеж	30
5.407-80.2.140	Подвес	31,32
5.407-80.2.140СБ	Подвес	
	Сборочный чертеж	33
5.407-80.2.150	Комплект деталей для соединения	
	двух уголков УСЭК55У3	34
5.407-80.2.160	Подвес	35
5.407-80.2.170	Подвес	36,37
5.407-80.2.170СБ	Подвес	
	Сборочный чертеж	38
5.407-80.2.180	Подвес	39
5.407-80.2.180СБ	Подвес	
	Сборочный чертеж	40
5.407-80.2.190	Подвес	41,42
5.407-80.2.190СБ	Подвес	
	Сборочный чертеж	43
5.407-80.2.200	Подвес	44,45
5.407-80.2.200СБ	Подвес	
	Сборочный чертеж	46
5.407-80.2.210	Подвес	47,48
5.407-80.2.210СБ	Подвес	
	Сборочный чертеж	49,50

Инв.№подл. | Подпись и дата | Взам.инв.№

Обозначение	Наименование	Стр.

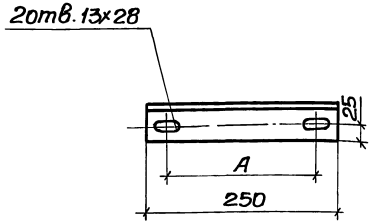

Обозначение	A, мм
5.407-80.2.01	170
-01	178

Покрытие: эмаль ПФ-115, серая ГОСТ6465-76, IV, У3

Нач.отд.	Тюрин		5.407-80.2.01		
Н.контр.	Тычинин		Связь	Стадия: Р	Масса: 0,94	Масштаб: 1:2
ГИП	Тычинин	07.86г		Лист	Листов 1
Вед.инж.	Гузенко	07.86г	Уголок 850×50×5 ГОСТ 8509-72 / Ст3Гпс ГОСТ 535-79	УГППКИ ТЯЖПРОМЭЛЕКТРОПРОЕКТ ХАРЬКОВ	

Инв.№ подл. | Подпись и дата | Взам.инв.№

Копировал | Формат А4

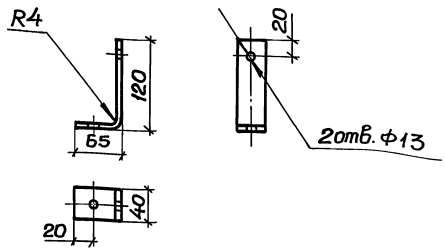

1. Развернутая длина 178мм
2. Покрытие: эмаль ПФ-115, серая, ГОСТ6465-76, IV, У3

Нач.отд.	Тюрин		5.407-80.2.02		
Н.контр.	Тычинин		Угольник	Стадия: Р	Масса: 0,25	Масштаб: 1:2
ГИП	Тычинин	07.86г		Лист	Листов 1
Вед.инж.	Гузенко	07.86г	Полоса Б2 4×40 ГОСТ 103-76 / Ст3Гпс ГОСТ 535-79	УГППКИ ТЯЖПРОМЭЛЕКТРОПРОЕКТ ХАРЬКОВ	

Инв.№ подл. | Подпись и дата | Взам.инв.№

21890-03 5

Копировал | Формат А4

Инв.№ подл.	Подпись и дата	Взам.инв.№

Формат	Зона	Поз.	Обозначение	Наименование	Кол. на исполн. 5.407-80.2.10 —	01	02	Примечание
				Документация				
А3			5.407-80.2.10СБ	Сборочный чертеж	×	×	×	
				Детали				
Б4		1	5.407-80.2.11	Связь				
				Швеллер УСЭК54У3				
				ТУ36-2355-80, ℓ=100мм	1	1	1	0,33кг
Б4		2	5.407-80.2.12	Полка				
				Уголок УСЭК55У3				
				ТУ36-2355-80, ℓ=50мм	1	1	1	0,1кг
				Планка				
				Полоса Б2 6×100 ГОСТ103-76 / Ст3 Гпс ГОСТ535-79				
Б4		3	5.407-80.2.13	ℓ=100мм	1	1	1	0,47кг
Б4		4	5.407-80.2.14	ℓ=200мм	1	1	1	0,94кг

Нач.отд.	Тюрин		
Н.контр.	Тычинин		
ГИП	Тычинин		09.86г
Вед.инж.	Гузенко		09.86г

5.407-80.2.10

Подвес

Стадия	Лист	Листов
Р	1	2

УГППКИ ТЯЖПРОМЭЛЕКПРОПРОЕКТ ХАРЬКОВ

Копировал

Формат А4

Инв.№ подл.	Подпись и дата	Взам.инв.№

Формат	Зона	Поз.	Обозначение	Наименование	Кол. на исполн. 5.407-80.2.10 —	01	02	Примечание
				Стандартные изделия				
		5		Болт М12х35 ГОСТ7798-70	3	3	3	
				Болт ГОСТ7798-70				
		6		М12х90	1			
				М12х140		1		
				М12х260			1	
		7		Гайка М12 ГОСТ5915-70	8	8	8	
				Прочие изделия				
		8		Уголок УСЭК55У3				
				ТУ36-2355-80	1	1	1	
		9		Подвес ПШ-1У3				
				ТУ36 УССР75-80	1	1	1	
		10		Шайба стопорная				
				УСЭК73У1 ТУ36-2355-80	1	1	1	
		11		Шайба царапающая				
				УСЭК76У1 ТУ36-2355-80	6	6	6	

21890-03 6

5.407-80.2.10

Лист 2

Копировал

Формат А4

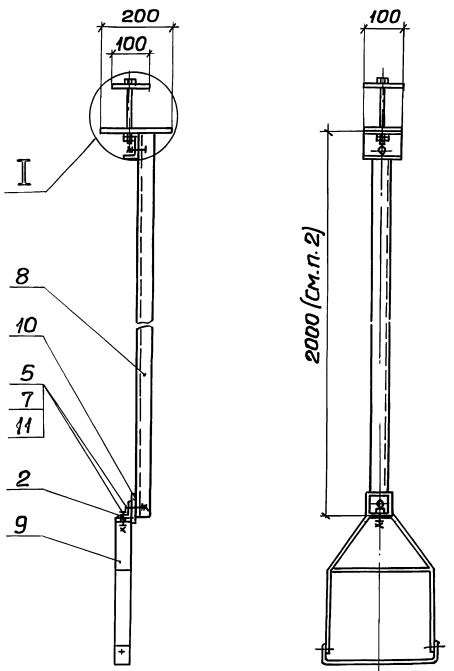

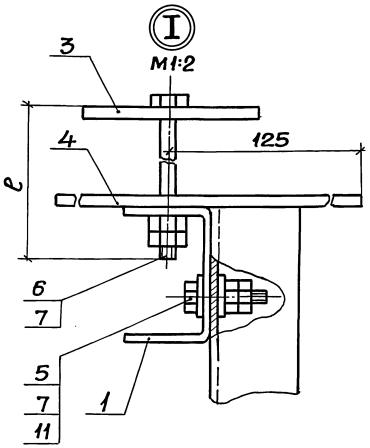

Обозначение	e, мм	Масса, кг
5.407-80.2.10СБ	90	8,9
-01	140	8,95
-02	260	9,01

Поз.3
M1:5

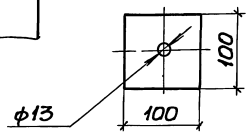

Поз.4
M1:5

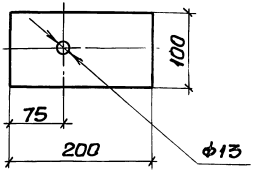

1. Для возможности крепления подвеса поз.9 к полке поз.2 необходимо с подвеса предварительно снять анкерный винт.

2. При необходимости применения уголка поз.8 длиной более 2000мм выполнить его из двух частей, соединяемых по чертежу 5.407-80.2.150.

3. Планки поз.3 и 4 покрыть эмалью ПФ-115, серая, ГОСТ6465-76, IV, У3.

Нач.отд.	Тюрин		
Н.контр.	Тычинин		
ГИП	Тычинин		09.86г
Вед.инж.	Гузенко		09.86г

5.407-80.2.10СБ

Подвес
Сборочный чертеж

Стадия	Масса	Масштаб
Р	См. табл.	1:10
Лист 1	Листов 1	

УГППКИ ТЯЖПРОМЭЛЕКТРОПРОЕКТ ХАРЬКОВ

21890-03 7

Копировал

Формат А3

Инв.№ подл. | Подпись и дата | Взам.инв.№

Инв.№ подл. | Подпись и дата | Взам.инв.№

Формат	Зона	Поз.	Обозначение	Наименование	Кол. на исполн. 5.407-80.2.20 –	01	Примечание
				Документация			
А3			5.407-80.2.20СБ	Сборочный чертеж	×	×	
				Детали			
Б4		1	5.407-80.2.21	Полка			
				Уголок УСЭК 55У3			
				ТУ36-2355-80, ℓ=50мм	1	1	0,1кг
				Закреп			
				Полоса Б2 δ×60 ГОСТ 103-76 Ст3Гпс ГОСТ 535-79			
Б4		2	5.407-80.2.22	ℓ=455мм	1		1,26кг
				ℓ=555мм		1	1,57кг

				5.407-80.2.20	
Нач.отд.	Тюрин			Подвес	Стадия: Р; Лист: 1; Листов: 2
Н.контр.	Тычинин				УГПЛКИ ТЯЖПРОМЭЛЕКТРОПРОЕКТ ХАРЬКОВ
ГИП	Тычинин		09.86г		
Вед.инж	Гузенко		09.86г		

Копировал | Формат А4

Инв.№ подл. | Подпись и дата | Взам.инв.№

Формат	Зона	Поз.	Обозначение	Наименование	Кол. на исполн. 5.407-80.2.20 –	01	Примечание
				Стандартные изделия			
		3		Болт М12×35 ГОСТ 7798-70	3	3	
		4		Гайка М12 ГОСТ 5915-70	6	6	
				Прочие изделия			
		5		Уголок УСЭК 55У3			
				ТУ36-2355-80	1	1	
		6		Подвес ПШ-1У3			
				ТУ36-УССР-80	1	1	
		7		Шайба стопорная			
				УСЭК 73У1, ТУ36-2355-80	1	1	
		8		Шайба царапающая			
				УСЭК 76У1, ТУ36-2355-80	6	6	

21690-03 8

5.407-80.2.20		Лист 2

Копировал | Формат А4

7

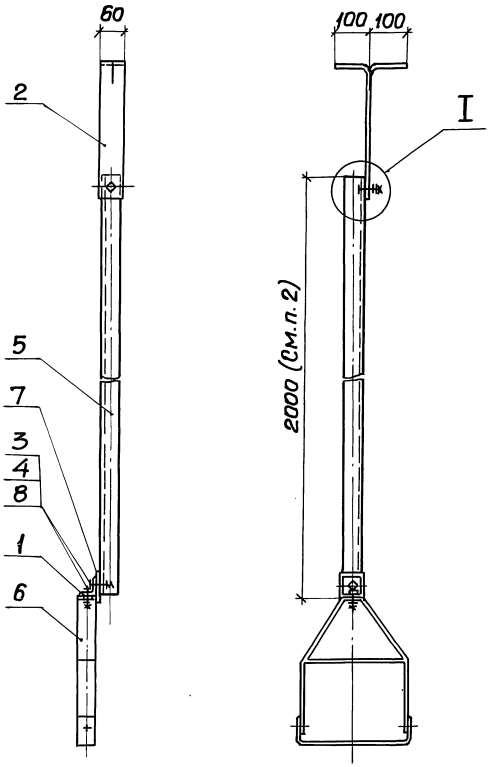

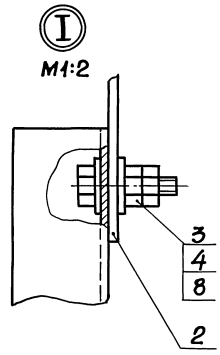

Обозначение	ℓ, мм	масса, кг
5.407-80.2.20СБ	455	8,28
-01	555	8,59

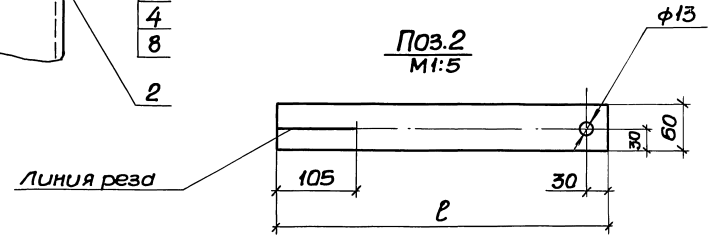

1. Для возможности крепления подвеса поз.6 к полке поз.1 необходимо с подвеса предварительно снять анкерный винт.
2. При необходимости применения уголка поз.5 длиной более 2000мм выполнить его из двух частей, соединяемых по черт. 5.407-80.2.150.
3. Закреп поз.2 покрыть эмалью ПФ-115, серая, ГОСТ6465-76, IУ, У3.

				5.407-80.2.20СБ		
				Подвес. Сборочный чертеж	Стадия: Р; Масса: см. табл.; Масштаб: 1:10	
Начальник	Тюрин				Лист	Листов 1
Н.контр.	Тычинин				УГППКИ ТЯЖПРОМЭЛЕКТРОПРОЕКТ ХАРЬКОВ	
ГИП	Тычинин		09.86			
Ведущ.	Гузенко		09.86г			

21890-03 9

Инв.№подл. | Подпись и дата | Взам.инв.№

Копировал

Формат А3

Обозначение	L, мм	Масса, кг
5.407-80.2.30	2000	4,62
-01	4000	6,64
-02	6000	8,64

Узел соединения
М1:5

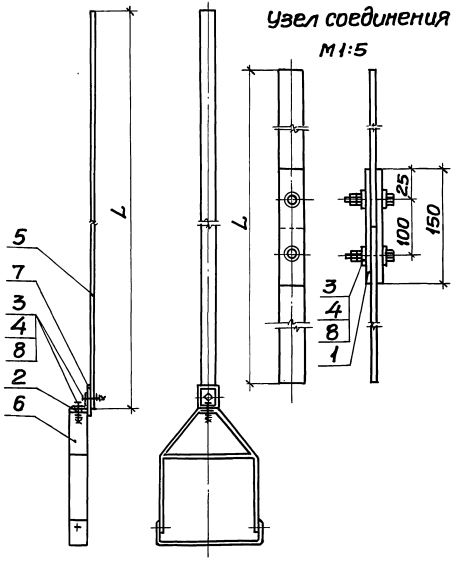

Формат	Зона	Поз.	Обозначение	Наименование	кол. на изделие 5.407-80.2.30 –	01	02	Примечание
				Детали				
БЧ		1	5.407-80.2.31	Планка				
				Полоса УСЭК 56У3				
				ℓ-150мм, ТУ36-2355-80		2	4	0,12кг
БЧ		2	5.407-80.2.32	Полка				
				Уголок УСЭК 55У3				
				ℓ-50мм, ТУ36-2355-80	1	1	1	0,1кг
				Стандартные изделия				
		3		Болт М12×35 ГОСТ 7798-70	2	4	6	
		4		Гайка М12 ГОСТ 5915-70	4	8	12	
				Прочие изделия				
		5		Подвес				
				Полоса УСЭК 56У3				
				ТУ36-2355-80	1	2	3	
		6		Подвес ПШ-1У3				
				ТУ36-УССР 75-80	1	1	1	
		7		Шайба стопорная				
				УСЭК 13У1, ТУ36-2355-80	1	1	1	
		8		Шайба пружинящая				
				УСЭК 16У1, ТУ36-2355-80	4	8	12	

1. Для возможности крепления подвеса поз.6 к уголку поз. 2 необходимо с подвеса предварительно снять анкерный винт.

2. При необходимости применения полосы поз. 5 длиной 4000 или 6000мм ее следует выполнить из 2 и 3 частей, как показано на узле соединения.

Начальник	Тюрин		09.86г
Н.контр.	Тычинин		
ГИП	Тычинин		09.86г
Ведущ.	Гузенко		

5.407-80.2.30

Подвес

Стадия	Масса	Масштаб
Р	См. табл.	1:10
Лист	Листов 1	

УГППКИ ТЯЖПРОМЭЛЕКТРОПРОЕКТ ХАРЬКОВ

21890-03 10

Инв.№ подл. | Подпись и дата | Взам.инв.№

Копировал

Формат А3

Инв.№ подл.	Подпись и дата	Взам.инв.№

Формат	Зона	Поз.	Обозначение	Наименование	Кол. на исполн. 5.407-80.2.40 —	01	02								Примечание
				Документация											
А3			5.407-80.2.40СБ	Сборочный чертеж	X	X	X								
				Детали											
				Полка											
				Швеллер УСЭК53У3											
				ТУ36-2355-80,											
БЧ		1	5.407-80.2.41	ℓ=400мм	3	3									1,14кг
			-01	ℓ=500мм			3								1,43кг
БЧ		2	5.407-80.2.42	Стойка											
				Швеллер УСЭК53У3											
				ТУ36-2355-80,											
				ℓ=250мм	2	2	2								0,71кг

				5.407-80.2.40			
Нач.отд.	Тюрин			Обхват	Стадия	Лист	Листов
Н.контр.	Тычинин				Р	1	2
ГИП	Тычинин		09.86г		УГППКИ ТЯЖПРОМЭЛЕКТРОПРОЕКТ ХАРЬКОВ		
Вед.инж.	Гузенко		09.86г				

Копировал Формат А4

Инв.№ подл.	Подпись и дата	Взам.инв.№

Формат	Зона	Поз.	Обозначение	Наименование	Кол. на исполн. 5.407-80.2.40 —	01	02								Примечание
				Стандартные изделия											
		3		Болт М12×30 ГОСТ 7798-70	6	6	6								
		4		Гайка М12 ГОСТ 5915-70	10	10	10								
		5		Шайба 12 ГОСТ 6402-70	10	10	10								
				Прочие изделия											
		6		Кронштейн КЩ-3У3											
				ТУ36 УССР75-80	1	1	1								
		7		Шпилька УСЭК81-3У1											
				ТУ36-2355-80	2										
				Шпилька УСЭК81-4У1											
				ТУ36-2355-80		2	2								
		8		Шайба царапающая											
				УСЭК76У1											
				ТУ36-2355-80	16	16	16								

21890-03 11

5.407-80.2.40 Лист 2

Копировал Формат А4

10

Обозначение	Размеры, мм L	Размеры, мм B	Масса, кг
5.407-80.2.40СБ	400	300	7,97
-01	400	400	8,15
-02	500	400	9,02

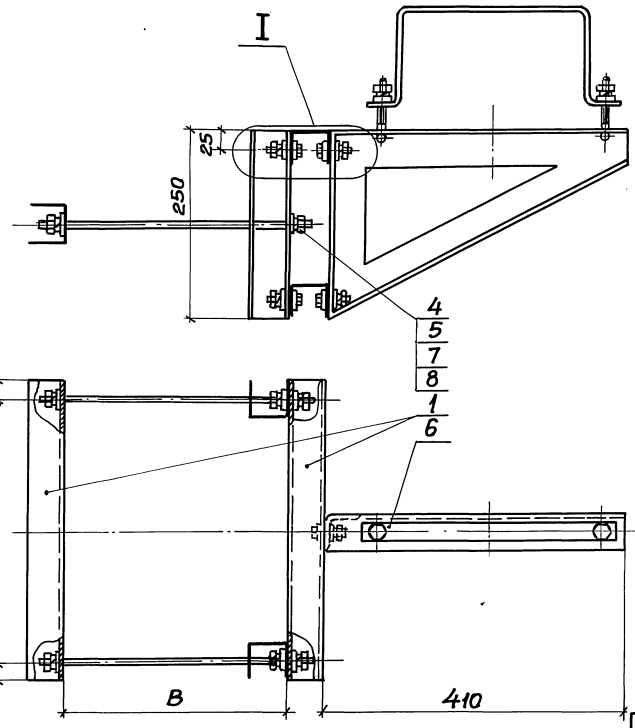

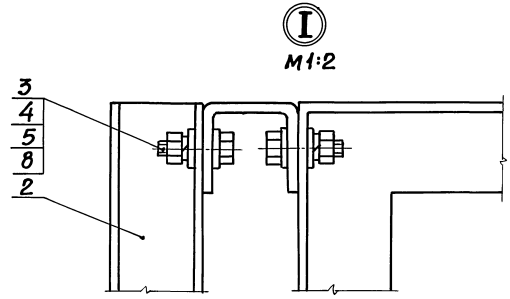

Вариант обхвата с двумя кронштейнами по черт. 5.407-80.2.280СБ

Нач.отд.	Тюрин		
Н.контр.	Тычинин		
ГИП	Тычинин		09.86г
Вед.инж.	Гузенко		09.86г

5.407- 80.2.40СБ

Обхват. Сборочный чертеж

Стадия	Масса	Масштаб
Р	См. табл.	1:5
Лист	Листов 1	

УГППК И ТЯЖПРОМЭЛЕКТРОПРОЕКТ ХАРЬКОВ

21890-03 12

Инв.№ подл. | Подпись и дата | Взам.инв.№

Копировал

Формат А3

Инв.№ подл.	Подпись и дата	Взам.инв.№

Формат	Зона	Поз.	Обозначение	Наименование	Кол. на исполн. 5.407-80.2.50 —	01	02	03	04	05	06				Примечание
				Документация											
А3			5.407-80.2.50СБ	Сборочный чертеж	X	X	X	X	X	X	X				
				Детали											
				Полка											
				Швеллер УСЭК 53У3											
				ТУ36-2355-80,											
БЧ		1	5.407-80.2.51	ℓ=500мм	3	3	3	3	3						1,43кг
			-01	ℓ=600мм						3	3				1,72кг
БЧ		2	5.407-80.2.52	Стойка											
				Швеллер УСЭК 53У3											
				ТУ36-2355-80,											
				ℓ=250мм	2	2	2	2	2	2	2				0,76кг

Нач.отд.	Тюрин		
Н.контр.	Тычинин		
ГИП	Тычинин		09.86г
Вед.инж	Гузенко		09.86г

5.407-80.2.50

Обхват

Стадия	Лист	Листов
Р	1	3

УГППКИ ТЯЖПРОМЭЛЕКТРОПРОЕКТ ХАРЬКОВ

Копировал

Формат А4

Инв.№ подл.	Подпись и дата	Взам.инв.№

Формат	Зона	Поз.	Обозначение	Наименование	Кол. на исполн. 5.407-80.2.50 —	01	02	03	04	05	06				Примечание
				Связь											
				Уголок УСЭК 55У3											
				ТУ36-2355-80,											
БЧ		3	5.407-80.2.53	ℓ=375мм	2					2					0,73кг
			-01	ℓ=475мм		2					2				0,93кг
			-02	ℓ=575мм			2								1,12кг
			-03	ℓ=675мм				2							1,32кг
			-04	ℓ=775мм					2						1,51кг
				Стандартные изделия											
		4		Болт М12×30 ГОСТ 7798-70	10	10	10	10	10	10	10				
		5		Гайка М12 ГОСТ 5915-70	14	14	14	14	14	14	14				
		6		Шайба 12 ГОСТ 6402-70	14	14	14	14	14	14	14				
				Прочие изделия											
		7		Кронштейн КШ-3У3											
				ТУ36-УССР75-80	1	1	1	1	1	1	1				

21890-03 13

5.407-80.2.50

Лист 2

Копировал

Формат А4

Инв.№ подл.	Подпись и дата	Взам.инв.№

Инв.№ подл.	Подпись и дата	Взам.инв.№

Формат	Зона	Поз.	Обозначение	Наименование	Кол.на исполн. 5.407-80.2.50 —	01	02	03	04	05	06				Примечание
		8		Болт специальный											
				УСЭК74У1 ТУ36-2355-80	4	4	4	4	4	4	4				
		9		Шайба царапающая											
				УСЭК76У1 ТУ36-2355-80	24	24	24	24	24	24	24				

21890-03 44

5.407-80.2.50

Лист 3

Копировал

Формат А4

13

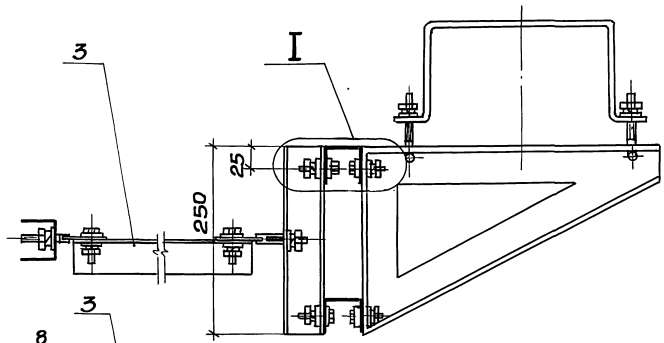

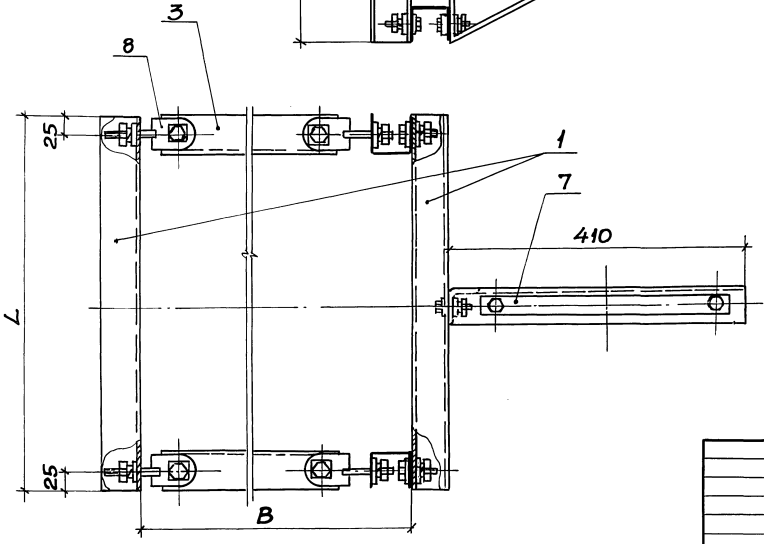

Обозначение	Размеры, мм L	B	Масса, кг
5.407-80.2.50СБ	500	500	10,49
-01		600	10,89
-02		700	11,27
-03		800	11,67
-04		900	12,06
-05	600	500	11,36
-06		600	11,76

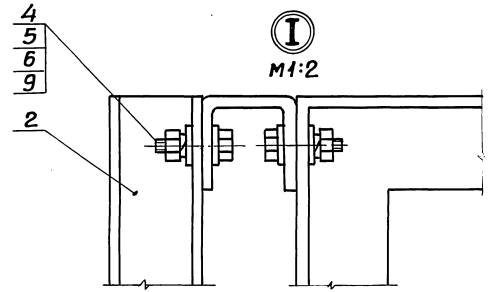

Вариант обхвата с двумя кронштейнами по черт. 5.407-80.2.290СБ

Нач.отд.	Тюрин		
Н.контр.	Тычинин		
ГИП	Тычинин		09.86г.
Ведущ.	Гузенко		09.86г.

5.407-80.2.50СБ

Обхват. Сборочный чертеж

Стадия	Масса	Масштаб
Р	см. табл.	1:5

Лист | Листов 1

УГППКИ ТЯЖПРОМЭЛЕКТРОПРОЕКТ ХАРЬКОВ

21890-03 15

Копировал

Формат А3

Инв.№ подл. | Подпись и дата | Взам.инв.№

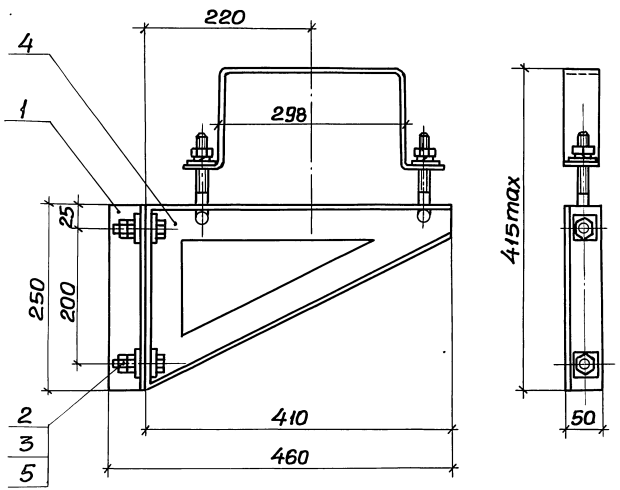

Поз. 1
М1:2

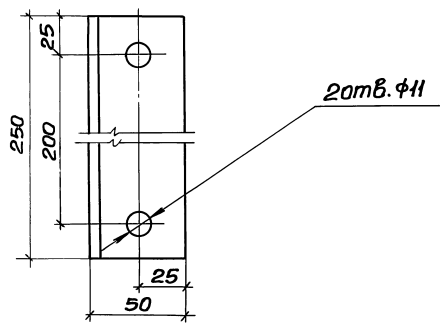

Формат	Зона	Поз.	Обозначение	Наименование	Кол.	Примечание
				Детали		
БЧ		1	5.407-80.2.61	Стойка		
				Уголок Б 50×50×5 ГОСТ8509-72 / Ст3пс ГОСТ535-79		
				ℓ=250мм	1	0,94кг
				Стандартные изделия		
		2		Болт М10×35 ГОСТ7798-70	2	
		3		Гайка М10 ГОСТ5915-70	4	
				Прочие изделия		
		4		Кронштейн КШ-3У3		
				ТУ36-УССР75-80	1	
		5		Шайба царапающая		
				УСЭК16У1		
				ТУ36-3255-80	4	

Стойку поз.1 покрыть эмалью ПФ-115, серая, ГОСТ6465-76, IV, У3.

Нач.отд.	Ткарин		
Н.контр.	Тычинин		
ГИП	Тычинин		09.86г
Ведущ.	Гузенко		09.86

5.407-80.2.60

Кронштейн

Стадия	Масса	Масштаб
Р	3,08	1:5

Лист | Листов 1

УГППКИ ТЯЖПРОМЭЛЕКТРОПРОЕКТ ХАРЬКОВ

21890-03 16

Копировал

Формат А3

Инв.№ подл. | Подпись и дата | Взам.инв.№

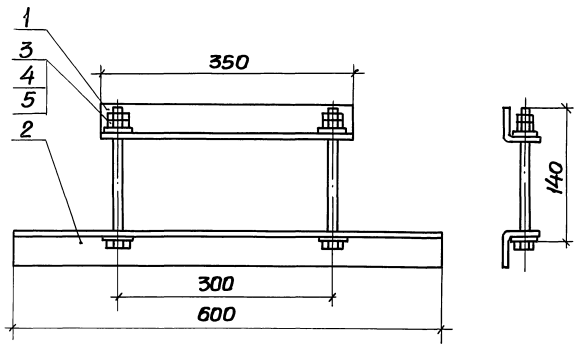

Формат	Зона	Поз.	Обозначение	Наименование	Кол.	Примечание
				Детали		
				Полка		
				Уголок УСЭК55У3		
				ТУ36-2355-80		
БЧ		1	5.407-80.2.70	ℓ=350мм	1	0,68кг
БЧ		2	5.407-80.2.70	ℓ=600мм	1	1,17кг
				Стандартные изделия		
		3		Болт М12×140 ГОСТ 7798-70	2	
		4		Гайка М12 ГОСТ 5915-70	4	
				Прочие изделия		
		5		Шайба царапающая		
				УСЭК76У1		
				ТУ36-2355-80	4	

				5.407-80.2.70		
				Конструкция	Стадия: Р; Масса: 2,2; Масштаб: 1:2	
					Лист; Листов 1	
Нач.отд.	Тарин			УГППКИ ТЯЖПРОМЭЛЕКТРОПРОЕКТ ХАРЬКОВ		
Н.контр.	Тычинин					
ГИП	Тычинин		08.86г			
Вед.инж	Гузенко		09.86г			

Инв.№ подл. | Подпись и дата | Взам.инв.№

Копировал

Формат А3

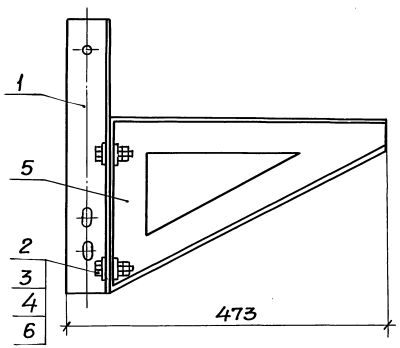

Поз.1

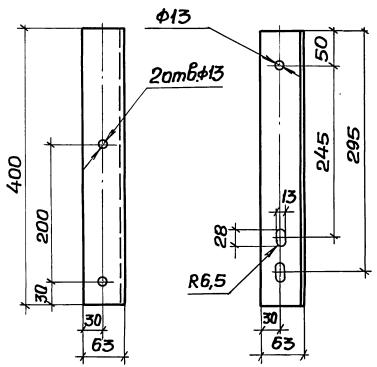

Формат	Зона	Поз.	Обозначение	Наименование	Кол.	Примечание
				Детали		
Б4		1	5.407-80.2.80	Стойка		
				Уголок $\frac{\text{Б 63×63×6 ГОСТ 8509-72}}{\text{Ст3Гпс ГОСТ 535-79}}$		
				l=400мм	1	2.6кг
				Стандартные изделия		
		2		Болт М12×30 ГОСТ 7798-70	2	
		3		Гайка М12 ГОСТ 5915-70	2	
		4		Шайба 12 ГОСТ 6402-70	2	
				Прочие изделия		
		5		Кронштейн КШ-3У3		
				ТУ36 УССР 75-80	1	
		6		Шайба царапающая		
				УСЭК 7641		
				ТУ36-2355-80	4	

Нач.отд.	Тюрин		09.86
Н.контр.	Тычинин		09.86
ГИП	Тычинин		09.86
Вед.инж.	Гузенко		09.86

5.407-80.2.80

Кронштейн

Стадия	Масса	Масштаб
Р	4,8	1:5
Лист	Листов 1	

УГППК И ТЯЖПРОМЭЛЕКТРОПРОЕКТ ХАРЬКОВ

Инв.№ подл. | Подпись и дата | Взам.инв.№

Копировал

Формат А3

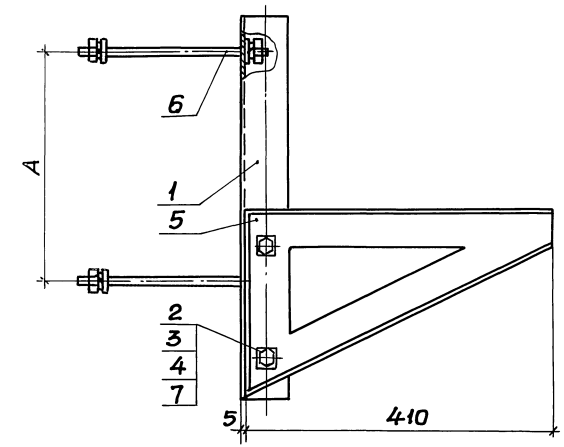

Поз.1

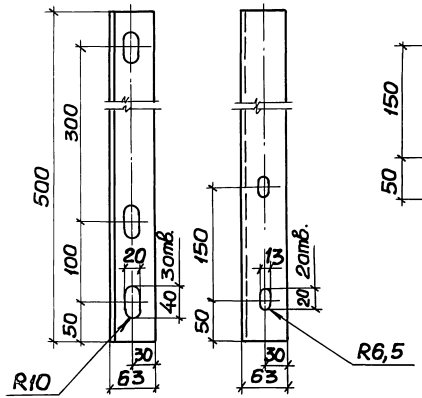

Поз.5

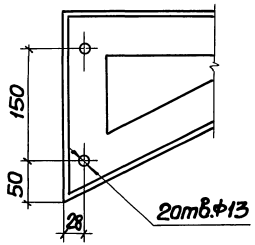

Обозначение	А, мм
5.407-80.2.90	300
-01	400

Формат	Зона	Поз.	Обозначение	Наименование	Кол.	Примечание
				Детали		
БЧ		1	5.407-80.2.91	Стойка		
				Уголок Б 63×63×6 ГОСТ 8509-72 / Ст3пс ГОСТ 535-79		
				ℓ=500мм	1	2,9кг
				Стандартные изделия		
		2		Болт М12×30 ГОСТ 7798-70	2	
		3		Гайка М12 ГОСТ 5915-70	2	
		4		Шайба 12 ГОСТ 6402-70	2	
				Прочие изделия		
		5		Кронштейн КШ-3У3 ТУ УССР 75-80	1	
		6		Шпилька К38БУ1 ТУ36-95-81	2	
		7		Шайба царапающая УСЭК 76У1 ТУ36-2355-80	4	

Нач.отд.	Тюрин		
Н.контр.	Тычинин		
ГИП	Тычинин		03.86г.
Вед.инж.	Гузенко		03.86г.

5.407-80.2.90

Кронштейн

Стадия	Масса	Масштаб
Р	6,6	1:5
Лист	Листов 1	

УГППКИ ТЯЖПРОМЭЛЕКТРОПРОЕКТ ХАРЬКОВ

Инв.№подл. | Подпись и дата | Взам.инв.№

Копировал

Формат А3

Формат	Зона	Поз.	Обозначение	Наименование	Кол.	Примечание
				Документация		
А3			5.407-80.2.100СБ	Сборочный чертеж	X	
				Детали		
БЧ		1	5.407-80.2.101	Скоба		
				Лист Б-ПН-О 3,0 ГОСТ 19903-74 / 2-III-В Ст3Гпс ГОСТ 16523-10		
				235×240мм	1	0,95кг
БЧ		2	5.407-80.2.102	Полка нижняя		
				Швеллер УСЭК53У3		
				ТУ36-2355-80		
				ℓ=350мм	1	1,0кг
БЧ		3	5.407-80.2.103	Полка верхняя		
				Уголок УСЭК55У3		
				ТУ36-2355-80		
				ℓ=350мм	1	0,68кг
				Стандартные изделия		
		4		Болт М12×35 ГОСТ 7798-70	2	
		5		Болт М12×140 ГОСТ 7798-70	2	
		6		Гайка М12 ГОСТ 5915-70	8	

Взам. инв. № | Подпись и дата | Инв. № подл.

Нач. отд.	Тюрин		
Н. контр.	Тычинин		
ГИП	Тычинин		09.86г
Вед. инж.	Гузенко		09.86г

5.407-80.2.100

Стойка

Стадия	Лист	Листов
Р	1	2

УГППКИ ТЯЖПРОМЭЛЕКТРОПРОЕКТ ХАРЬКОВ

Копировал

Формат А4

Формат	Зона	Поз.	Обозначение	Наименование	Кол.	Примечание
				Прочие изделия		
		7		Основание закрепа		
				К127У3		
				ТУ36-1454-78	1	
		8		Шайба царапающая		
				УСЭК76У1		
				ТУ36-2355-80	8	

Взам. инв. № | Подпись и дата | Инв. № подл.

5.407-80.2.100

Лист 2

21890-03 20

Копировал

Формат А4

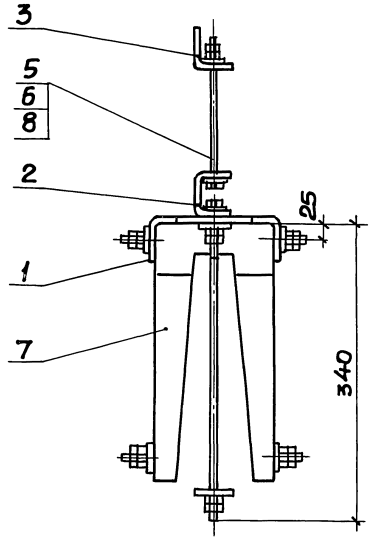

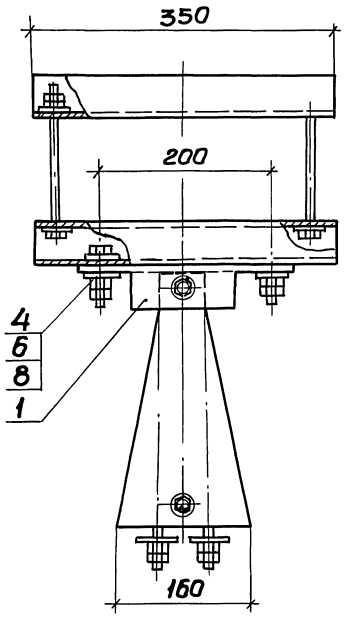

Поз.1

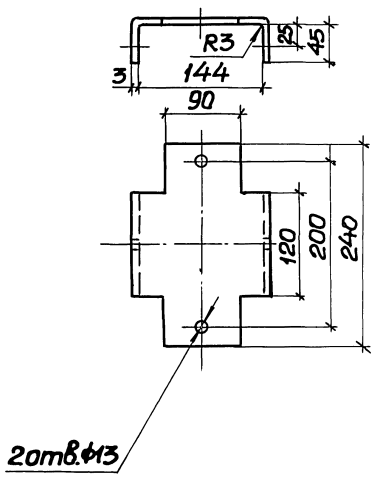

Скобу поз.1 покрыть эмалью ПФ-115, серая, ГОСТ6465-76, IV, У3.

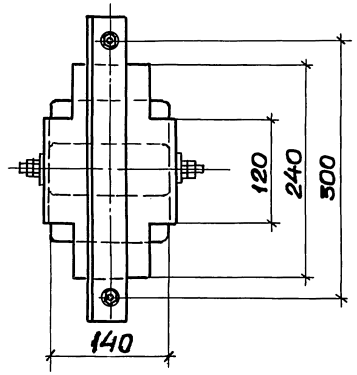

Нач.отд.	Тюрин		
Н.контр.	Тычинин		
ГИП	Тычинин		09.86г
Ведущ.	Гузенко		09.86г

5.407-80.2.100С6

Стойка. Сборочный чертеж

Стадия	Масса	Масштаб
Р	7,2	1:5
Лист	Листов 1	

УГППКИ ТЯЖПРОМЭЛЕКТРОПРОЕКТ ХАРЬКОВ

Инв.№подл. | Подпись и дата | Взам.инв.№

Копировал

Формат А3

Инв.№подл. | Подпись и дата | Взам.инв.№

Формат	Зона	Поз.	Обозначение	Наименование	Кол. на испол. 5.407-80.2.110 —	01	02	03	04						Примечание
				Документация											
А3			5.407-80.2.110СБ	Сборочный чертеж	×	×	×	×	×						
				Детали											
БЧ		1	5.407-80.2.111	Основание											
				Швеллер УСЭК53У3											
				ТУ36-2355-80, ℓ=400мм	1	1	1	1	1						1,14кг
				Планка											
				Уголок УСЭК55У3											
				ТУ36-2355-80,											
БЧ		2	5.407-80.2.112	ℓ=50мм	2	2	2	2	2						0,18кг
БЧ		3	5.407-80.2.113	ℓ=350мм	1	1	1	1	1						0,68кг

5.407-80.2.110

Нач.отд.	Тюрин		
Н.контр.	Тычинин		
ГИП	Тычинин		03.86г
Вед.инж.	Гузенко		09.86г

Обхват

Стадия	Лист	Листов
Р	1	3

УГППКИ ТРЖПРОМЭЛЕКТРОПРОЕКТ ХАРЬКОВ

Копировал

Формат А4

Инв.№подл. | Подпись и дата | Взам.инв.№

Формат	Зона	Поз.	Обозначение	Наименование	Кол. на испол. 5.407-80.2.110 —	01	02	03	04						Примечание
				Полка											
				Уголок УСЭК55У3											
				ТУ36-2355-80											
БЧ		4	5.407-80.2.114	ℓ=300мм	4										2,32кг
			-01	ℓ=350мм		4	4								2,6кг
			-02	ℓ=400мм				4							3,12кг
			-03	ℓ=450мм					4						3,52кг
				Шпилька УСЭК80-2У1											
				ТУ36-2355-80											
БЧ		5	5.407-80.2.115	ℓ=270мм	4	4									
			-01	ℓ=370мм			4								
			-02	ℓ=390мм				4							
			-03	ℓ=450мм					4						
				Стандартные изделия											
		6		Болт М12×35 ГОСТ 7798-70	4	4	4	4	4						

5.407-80.2.110

Лист 2

Копировал

Формат А4

Инв.№ подл.	Подпись и дата	Взам.инв.№

Формат	Зона	Поз.	Обозначение	Наименование	Кол. на исполн. 5.407-80.2.110										Примечание
					-	01	02	03	04						
		7		Болт М12х140 ГОСТ 7798-70	2	2	2	2	2						
		8		Гайка М12 ГОСТ 5915-70	20	20	20	20	20						
		9		Шайба 12 ГОСТ 6402-70	8	8	8	8	8						
				Прочие изделия											
		10		Шайба царапающая											
				УСЭК76У1											
				ТУ36-2355-80	20	20	20	20	20						

21890-03 23

5.407-80.2.110

Лист 3

Копировал

Формат А4

22

Разрез 1-1

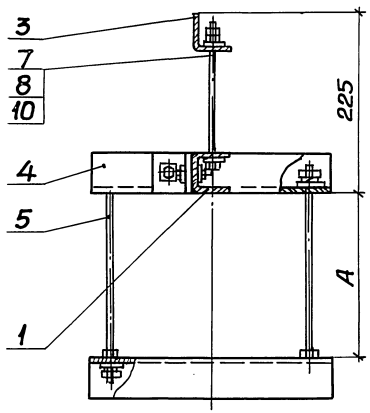

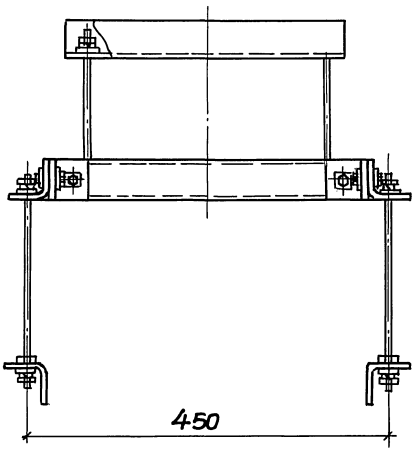

Обозначение	Размеры, мм		Масса, кг
	A	B	
5.407-80.2.110СБ	200	300	6,08
-01	200	350	6,32
-02	300	350	6,64
-03	320	400	7,28
-04	380	450	7,88

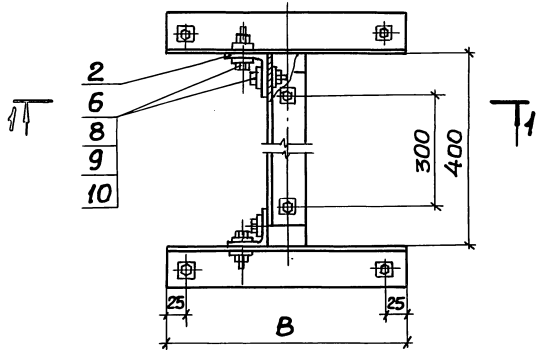

Инв.№ подл. | Подпись и дата | Взам.инв.№

Нач.отд.	Тюрин			5.407-80.2. 110СБ	
Н.контр.	Тычинин				
ГИП	Тычинин		09.86г	Обхват. Сборочный чертеж	Стадия: Р; Масса: См. табл.; Масштаб: 1:5
Вед.инж.	Гузенко		09.86г		Лист; Листов 1
					УГППКИ ТЯЖПРОМЭЛЕКТРОПРОЕКТ ХАРЬКОВ

Копировал

Формат А3

Формат	Зона	Поз.	Обозначение	Наименование	Количество на исполнение 5.407-80.2.120 —	01	02	03	04	05	06	07	08	09	10	11	12	13	14	15	16	17	18	Примечание
				Документация																				
А3			5.407-80.2.120СБ	Сборочный чертеж	×	×	×	×	×	×	×	×	×	×	×	×	×	×	×	×	×	×	×	
				Детали																				
				Основание																				
				Швеллер УСЭК55У3																				
				ТУ36-2355-80																				
Б4		1	5.407-80.2.121	ℓ=400мм	1																			1,14кг
			-01	ℓ=450мм		1	1																	1,28кг
			-02	ℓ=475мм						1														1,35кг
			-03	ℓ=500мм															1		1			1,42кг
			-04	ℓ=525мм												1								1,49кг
			-05	ℓ=550мм				1			1									1		1		1,57кг
			-06	ℓ=575мм									1				1							1,64кг
			-07	ℓ=600мм					1			1						1					1	1,71кг
			-08	ℓ=625мм										1										1,78кг
			-09	ℓ=650мм											1									1,85кг
Б4		2	5.407-80.2.122	Подкос																				
				Уголок УСЭК55У3																				
				ТУ36-2355-80, ℓ=850мм	1	1	1	1	1	1	1	1	1	1	1	1	1	1	1	1	1	1	1	1,66кг
Б4		3	5.407-80.2.123	Полка																				
				Уголок УСЭК55У3																				
				ТУ36-2355-80, ℓ=50мм	1	1	1	1	1	1	1	1	1	1	1	1	1	1	1	1	1	1	1	0,1кг
				Стандартные изделия																				
		4		Болт М12×35 ГОСТ 7798-70	3	3	3	3	3	3	3	3	3	3	3	3	3	3	3	3	3	3	3	

Инв. № подл. | Подпись и дата | Взам. инв. №

Нач.отд.	Тюрин		
Н.контр.	Тычинин		
ГИП	Тычинин		09.86
Вед.инж.	Гузенко		09.86

5.407-80.2.120

Подвес

Стадия	Лист	Листов
Р	1	2

УГПЛК и ТЯЖПРОМЭЛЕКТРОПРОЕКТ ХАРЬКОВ

21890-03 25

Копировал

Формат А3

Формат	Зона	Поз.	Обозначение	Наименование	Кол. на исполнение 5.407-80.2.120 —	01	02	03	04	05	06	07	08	09	10	11	12	13	14	15	16	17	18	Примечание
		5		Болт М12х65 ГОСТ 7798-70	2	2	2	2	2	2	2	2	2	2	2	2	2	2	2	2	2	2	2	
		6		Гайка М12 ГОСТ 5915-70	13	13	13	13	13	13	13	13	13	13	13	13	13	13	13	13	13	13	13	
				Прочие изделия																				
		7		Уголок УСЭК 55У3																				
				ТУ36-2355-80	1	1	1	1	1	1	1	1	1	1	1	1	1	1	1	1	1	1	1	
		8		Подвес ПШ-1У3																				
				ТУ36 УССР-80	1	1	1	1	1	1	1	1	1	1	1	1	1	1	1	1	1	1	1	
		9		Угольник УСЭК 58У3																				
				ТУ36-2355-80	1	1	1	1	1	1	1	1	1	1	1	1	1	1	1	1	1	1	1	
		10		Анкер УСЭК 64У3																				
				ТУ36-2355-80	1	1	1	1	1	1	1	1	1	1	1	1	1	1	1	1	1	1	1	
		11		Прижим УСЭК 65У3																				
				ТУ36-2355-80	3	3	3	3	3	3	3	3	3	3	3	3	3	3	3	3	3	3	3	
				Соединитель клиновой																				
				ТУ36-2355-80																				
		12		УСЭК 71У1	3	3	3	3	3	3	3	3	3	3	3	3	3	3	3	3	3	3	3	
		13		УСЭК 72У1	1	1	1	1	1	1	1	1	1	1	1	1	1	1	1	1	1	1	1	
		14		Шайба стопорная																				
				УСЭК 73У1																				
				ТУ36-2355-80	1	1	1	1	1	1	1	1	1	1	1	1	1	1	1	1	1	1	1	
		15		Болт специальный																				
				УСЭК 74У1																				
				ТУ36-2355-80	1	1	1	1	1	1	1	1	1	1	1	1	1	1	1	1	1	1	1	
		16		Шайба царапающая																				
				УСЭК 76У1																				
				ТУ36-2355-80	12	12	12	12	12	12	12	12	12	12	12	12	12	12	12	12	12	12	12	

Инв. № подл. | Подпись и дата | Взам. инв. №

21890-03 26

Копировал

Формат А3

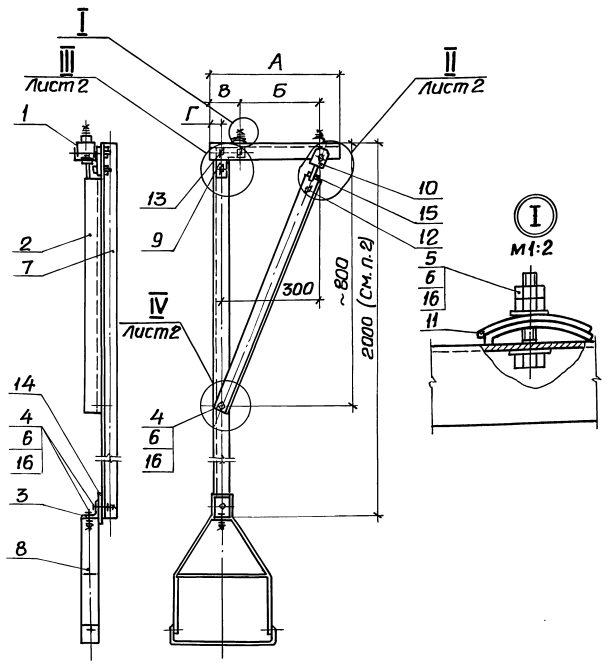

Обозначение	Размеры, мм А	Б	В	Г	Масса, кг
5.407-80.2.120СБ	400	250		25	10,97
-01	450	300		50	11,11
-02	450	300		100	11,11
-03	550	400	75	150	11,40
-04	600	450		175	11,54
-05	475	300		150	11,18
-06	550	400		200	11,40
-07	600	450		225	11,54
-08	575	300	200		11,47
-09	625	400	150		11,61
-10	650	450	125		11,68
-11	525	300	150	25	11,32
-12	575	400	100		11,47
-13	600	450	75		11,54
-14	500	250	175		11,25
-15	550	350	125		11,40
-16	500	350		75	11,25
-17	550	400	75	100	11,40
-18	600	450		125	11,54

1. Для возможности крепления подвеса поз. 8 к полке поз. 3 необходимо с подвеса предварительно снять анкерный винт.

2. При необходимости применения уголка поз. 7 длиной более 2000мм его следует выполнить из двух частей, как показано на чертеже 5.407-80.2.150.

3. Вариант изготовления подвеса из катанки ф 8мм по чертежу 5.407-80.2.160.

Нач. отд.	Тюрин		
Н. контр.	Тычинин		
ГИП	Тычинин		08.86г
Вед. инж.	Гузенко		08.86г

5.407-80.2.120СБ

Подвес. Сборочный чертеж

Стадия	Масса	Масштаб
Р	См. табл.	1:10

Лист 1 | Листов 2

УГППКИ ТЯЖПРОМЭЛЕКТРОПРОЕКТ ХАРЬКОВ

Инв. № подл. | Подпись и дата | Взам. инв. №

II
М1:2

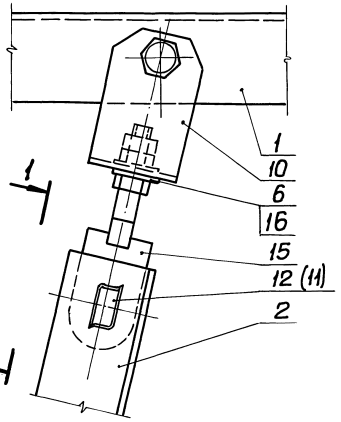

III
М1:2

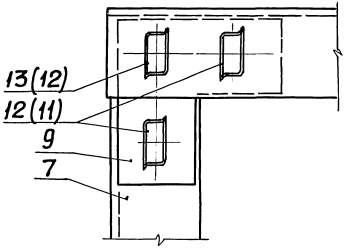

2
2

Вид 2-2

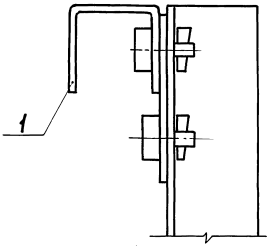

IV
М1:2

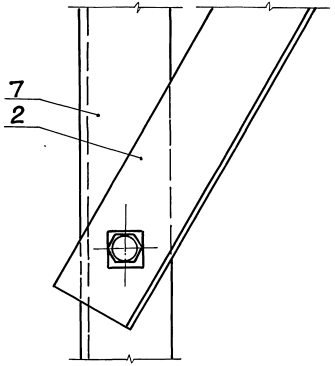

3
3

Вид 3-3

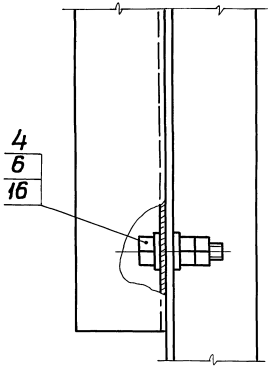

Вид 1-1

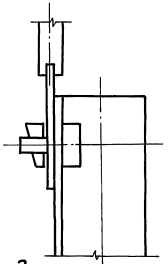

В скобках даны позиции для чертежей 5.407-80.2.170СБ, 5.407-80.2.180СБ, 5.407-80.2.190СБ, 5.407-80.2.200СБ.

Инв.N подл.	Подпись и дата	Взам.инв.N

Формат	Зона	Поз.	Обозначение	Наименование	Кол. на исполн. 5.407-80.2.130 —	01	02	03	04	05	06				Примечание
				Документация											
А3			5 407-80 .2.130СБ	Сборочный чертеж											
				Детали											
				Основание											
				Швеллер УСЭК53У3											
				ТУ36-2355-80											
БЧ		1	5.407-80.2.131	ℓ=525мм					1						1,49кг
			-01	ℓ=550мм	1										1,57кг
			-02	ℓ=575мм		1				1					1,64кг
			-03	ℓ=600мм							1				1,71кг
			-04	ℓ=625мм			1								1,78кг
			-05	ℓ=650мм				1							1,83кг
БЧ		2	5.407-80.2.132	Подкос											
				Уголок УСЭК55У3											

				5.407-80.2.130			
Нач.отд.	Тюрин			Подвес	Стадия	Лист	Листов
Н.контр.	Тычинин				Р	1	3
ГИП	Тычинин		09.86г		УГППКИ ТЯЖПРОМЭЛЕКТРОПРОЕКТ ХАРЬКОВ		
Вед.инж.	Гузенко		09.86г				

Копировал

Формат А4

Инв.N подл.	Подпись и дата	Взам.инв.N

Формат	Зона	Поз.	Обозначение	Наименование	Кол. на исполн. 5.407-80.2.130 —	01	02	03	04	05	06				Примечание
				ТУ36-2355-80,ℓ=850мм	1	1	1	1	1	1	1				1,66кг
БЧ		3	5.407-80.2.133	Полка											
				Уголок УСЭК55У3											
				ТУ36-2355-80,ℓ=50мм	1	1	1	1	1	1	1				0,1кг
				Стандартные изделия											
		4		Болт М12х35ГОСТ7798-70	3	3	3	3	3	3	3				
		5		Болт М12х65ГОСТ7798-70	2	2	2	2	2	2	2				
		6		Гайка М12 ГОСТ5915-70	13	13	13	13	13	13	13				
				Прочие изделия											
		7		Уголок УСЭК55У3											
				ТУ36-2355-80	1	1	1	1	1	1	1				
		8		Подвес ПШ-1У3											
				ТУ36-УССР-80	1	1	1	1	1	1	1				
		9		Угольник УСЭК58У3											
				ТУ36-2355-80	1	1	1	1	1	1	1				

21890-03 29

5.407-80.2.130 Лист 2

Копировал

Формат А4

Инв.№ подл.	Подпись и дата	Взам.инв.№

Формат	Зона	Поз.	Обозначение	Наименование	Кол. на исполн. 5.407-80.2.130										Примечание
					—	01	02	03	04	05	06				
		10		Анкер УСЭК64У3											
				ТУ36-2355-80	1	1	1	1	1	1	1				
		11		Прижим УСЭК65У3											
				ТУ36-2355-80	3	3	3	3	3	3	3				
				Соединитель клиновой											
				ТУ36-2355-80											
		12		УСЭК71У1	3	3	3	3	3	3	3				
		13		УСЭК72У1	1	1	1	1	1	1	1				
		14		Шайба стопорная											
				УСЭК73У1											
				ТУ36-2355-80	1	1	1	1	1	1	1				
		15		Болт специальный											
				УСЭК74У1											
				ТУ36-2355-80	1	1	1	1	1	1	1				
		16		Шайба царапающая											
				УСЭК76У1											
				ТУ36-2355-80	12	12	12	12	12	12	12				

21890-03 30

5.407-80.2.130

Лист 3

Копировал [signature] Формат А4

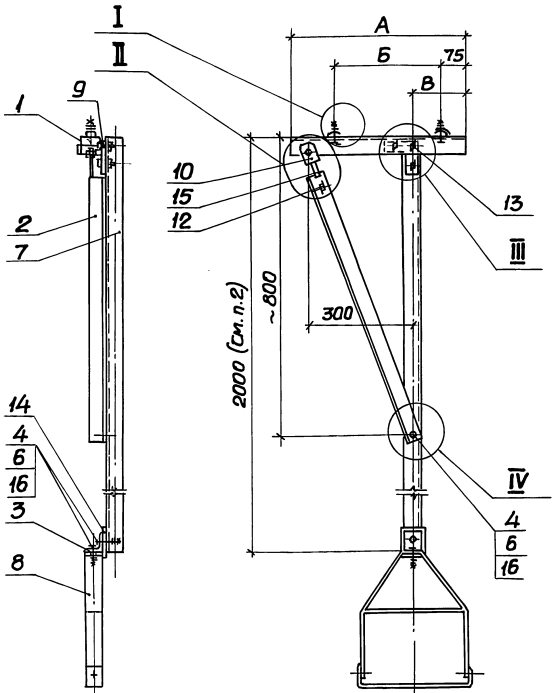

Обозначение	Размеры, мм			Масса, кг
	А	Б	В	
5.407-80.2.130СБ	550	250	225	11,40
-01	575	300	250	11,48
-02	625	400	300	11,62
-03	650	450	325	11,67
-04	525	300	200	11,33
-05	575	400	250	11,48
-06	600	450	275	11,55

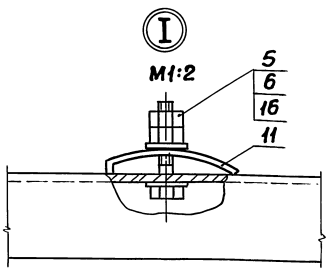

1. Для возможности крепления подвеса поз.8 к полке поз.3 необходима с подвеса предварительно снять анкерный винт.

2. При необходимости применения уголка поз.7 длиной более 2000мм его следует выполнить из двух частей, как показано на черт. 5.407-80.2.150.

3. Узлы II, III, IV см. черт. 5.407-80.2.210СБ лист2.

4. Вариант изготовления подвеса из катанки ф8мм по черт. 5.407-80.2.160.

Нач.отд.	Тюрин		
Н.контр.	Тычинин		
ГИП	Тычинин		09.86г.
Вед.инж.	Гузенко		09.86г.

5.407-80.2.130СБ

Подвес. Сборочный чертеж

Стадия	Масса	Масштаб
Р	См. табл.	1:10
Лист	Листов 1	

УГППКИ ТЯЖПРОМЭЛЕКТРОПРОЕКТ ХАРЬКОВ

Инв.№ подл. | Подпись и дата | Взам.инв.№

Копировал

Формат А3

Формат	Зона	Поз.	Обозначение	Наименование	Кол. на исполнение 5.407-80.2.140										Примечание
					—	01	02	03	04	05	06	07	08	09	10	
				Документация												
А3			5.407-80.2.140СБ	Сборочный чертеж	×	×	×	×	×	×	×	×	×	×	×	
				Детали												
				Основание												
				Швеллер УСЭК53У3												
				ТУ36-2355-80,												
БЧ		1	5.407-80.2.141	ℓ=400мм	1											1,14кг
			-01	ℓ=450мм					1				1			1,28кг
			-02	ℓ=475мм		1				1						1,35кг
			-03	ℓ=525мм							1					1,49кг
			-04	ℓ=550мм			1					1		1		1,57кг
			-05	ℓ=575мм				1								1,64кг
			-06	ℓ=600мм											1	1,71кг
БЧ		2	5.407-80.2.142	Подкос												
				Уголок УСЭК55У3												
				ТУ36-2355-80, ℓ=850мм	1	1	1	1	1	1	1	1	1	1	1	1,66кг
БЧ		3	5.407-80.2.143	Полка												
				Уголок УСЭК55У3												
				ТУ36-2355-80, ℓ=50мм	1	1	1	1	1	1	1	1	1	1	1	0,1кг
				Стандартные изделия												
		4		Болт М12×35.10.С.Т.Т.798-70	3	3	3	3	3	3	3	3	3	3	3	

Инв. № подл. | Подпись и дата | Взам. инв. №

Нач. отд.	Тюрин			5.407-80.2.140	
Н. контр.	Тычинин				
ГИП	Тычинин		09.86г	Подвес	Стадия: Р; Лист: 1; Листов: 2
Зав. инж.	Гузенко		09.86г		УГППКИ ТРАЖПРОМЭЛЕКТРОПРОЕКТ ХАРЬКОВ

21890-03 32

Копировал

Формат А3

Формат	Зона	Поз.	Обозначение	Наименование	Кол. на испол. 5.407-80.2.140										Примечание
					–	01	02	03	04	05	06	07	08	09	10	
		5		Болт М12×65 ГОСТ 7798-70	2	2	2	2	2	2	2	2	2	2	2	
		6		Гайка М12 ГОСТ 5915-70	13	13	13	13	13	13	13	13	13	13	13	
				Прочие изделия												
		7		Уголок УСЭК 55 У3												
				ТУ 36-2355-80	1	1	1	1	1	1	1	1	1	1	1	
		8		Подвес ПШ-1 У3												
				ТУ 36-УССР-80	1	1	1	1	1	1	1	1	1	1	1	
		9		Угольник УСЭК 58 У3												
				ТУ 36-2355-80	1	1	1	1	1	1	1	1	1	1	1	
		10		Анкер УСЭК 64 У3												
				ТУ 36-2355-80	1	1	1	1	1	1	1	1	1	1	1	
		11		Прижим УСЭК 65 У3												
				ТУ 36-2355-80	3	3	3	3	3	3	3	3	3	3	3	
				Соединитель клиновой												
				ТУ 36-2355-80												
		12		УСЭК 71 У1	3	3	3	3	3	3	3	3	3	3	3	
		13		УСЭК 72 У1	1	1	1	1	1	1	1	1	1	1	1	
		14		Шайба стопорная												
				УСЭК 73 У1 ТУ 36-2355-80	1	1	1	1	1	1	1	1	1	1	1	
		15		Болт специальный												
				УСЭК 74 У1												
				ТУ 36-2355-80	1	1	1	1	1	1	1	1	1	1	1	
		16		Шайба царапающая												
				УСЭК 76 У1												
				ТУ 36-2355-80	12	12	12	12	12	12	12	12	12	12	12	

Инв.№ подл. | Подпись и дата | Взам. инв.№

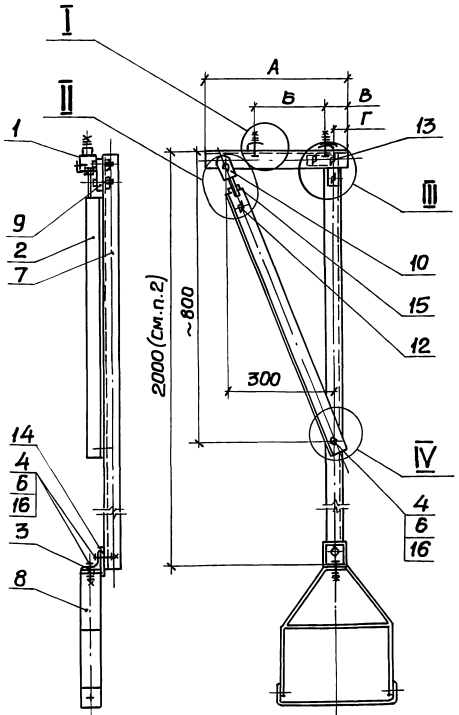

Обозначение	Размеры, мм				Масса, кг
	А	Б	В	Г	
5.407-80.2.140СБ	400	250	75	75	10,80
-01	475	300	100	25	11,00
-02	550	250	225		11,22
-03	575	300	200		11,29
-04	450	250	75	125	10,93
-05	475	300		150	11,00
-06	525	400		200	11,14
-07	550	450		225	11,22
-08	450	300		50	10,93
-09	550	400		100	11,22
-10	600	450		125	11,36

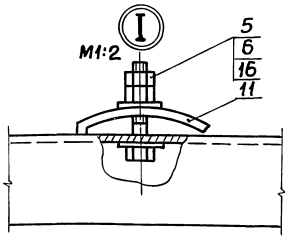

1. Для возможности крепления подвеса поз.8 к полке поз.3 необходимо с подвеса предварительно снять анкерный винт.

2. При необходимости применения уголка поз.7 длиной более 2000мм его следует выполнить из двух частей, как показано на черт. 5.407-80.2.150.

3. Узлы II, III, IV см. черт. 5.407-80.2.210СБ лист 2.

4. Вариант изготовления подвеса из катанки ф8мм по черт. 5.407-80.2.160.

Нач.отд.	Парин		
Н.контр.	Тычинин		
ГИП	Тычинин		09.86г
Вед.инж.	Пузенко		09.86г

5.407-80.2.140СБ

Подвес. Сварочный чертеж

Стадия	Масса	Масштаб
Р	См. табл.	1:10
Лист	Листов 1	

УГППК и ТЯЖПРОМЭЛЕКТРОПРОЕКТ ХАРЬКОВ

Инв.№подл. | Подпись и дата | Взам.инв.№

Копировал

Формат А3

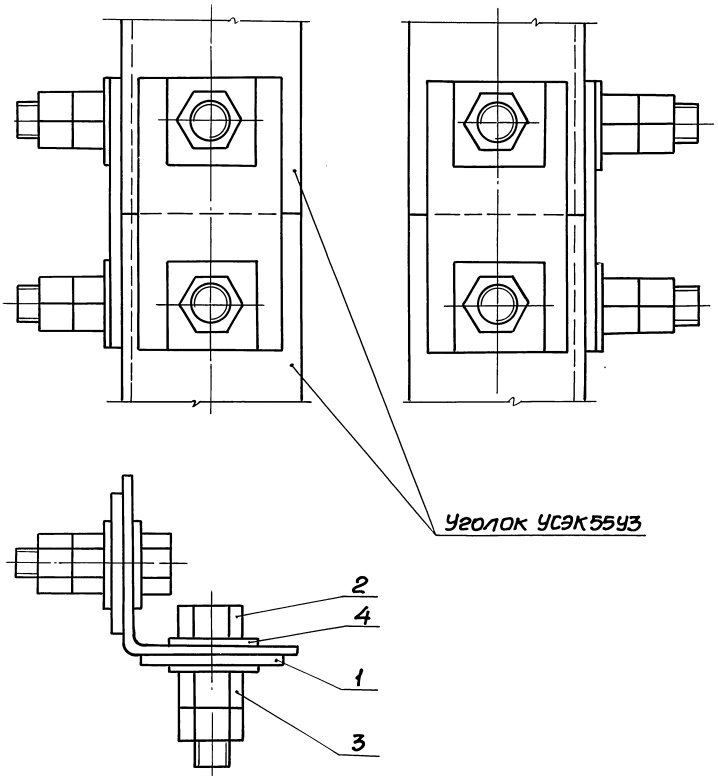

Формат	Зона	Поз.	Обозначение	Наименование	Кол.	Приме-чание
				Детали		
Б4		1	5.407-80.2.151	Планка		
				Полоса УСЭК56У3		
				ТУ36-2355-80, ℓ=75мм	2	0,12кг
				Стандартные изделия		
		2		Болт М10×35 ГОСТ7798-70	4	
		3		Гайка М10 ГОСТ5915-70	8	
				Прочие изделия		
		4		Шайба царапающая		
				УСЭК76У1		
				ТУ36-2355-80	8	

Нач.отд.	Тюрин		
Н.контр.	Тычинин		
ГИП	Тычинин		09.86г
Вед.инж	Гузенко		09.86г

5.407-80.2.150

Комплект деталей для соединения двух уголков УСЭК55У3

Стадия	Масса	Масштаб
Р	0,39	1:1
Лист	Листов 1	

УГППК И ТЯЖПРОМЭЛЕКТРОПРОЕКТ ХАРЬКОВ

Инв.№подл. | Подпись и дата | Взам.инв.№

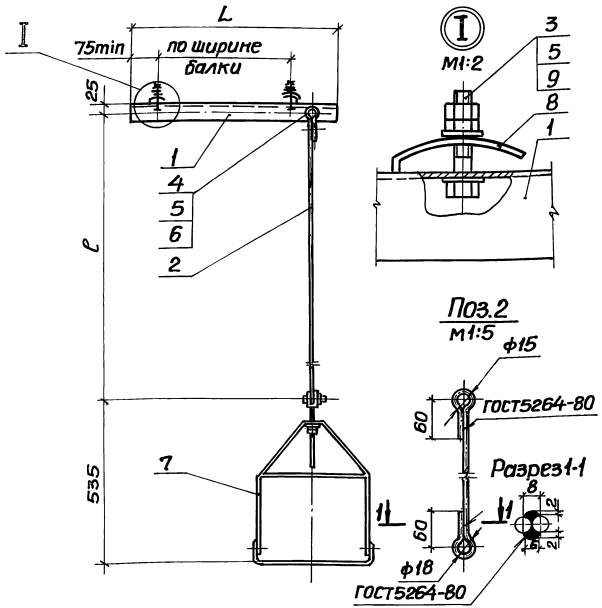

Обозначение	L, мм	масса, кг
5.407-80.2.160	600	5,7
-01	800	6,3

Для поз.2 покрытие: эмаль ПФ-115, серая, ГОСТ6465-76, IV, УЗ.

Формат	Зона	поз.	Обозначение	Наименование	Кол на испол. 5.407-80.2.160 –	01		Примечание
				Детали				
				Основание				
				Швеллер УСЭК53УЗ				
				ТУ36-2355-80				
БЧ		1	5.407-80.2.161	ℓ=600мм	1			1,72кг
			-01	ℓ=800мм		1		2,3кг
БЧ		2	5.407-80.2.162	Подвес				
				Круг В8 ГОСТ2590-71 Ст3пс ГОСТ535-79	1	1		ℓ-по месту
				Стандартные изделия				
		3		Болт М12×65 ГОСТ7798-70	2	2		
		4		Болт М12×80 ГОСТ7798-70	1	1		
		5		Гайка М12 ГОСТ5915-70	6	6		
		6		Шайба 12 ГОСТ11371-78	2	2		
				Прочие изделия				
		7		Подвес ПШ-1УЗ ТУ36 УССР-80	1	1		
		8		Прижим УСЭК65УЗ ТУ36-2355-80	3	3		
		9		Шайба царапающая УСЭК7БУ1 ТУ36-2355-80	4	4		

Нач.отд.	Тюрин		
Н.контр.	Тычинин		
ГИП	Тычинин		09.86
Вед.инж.	Гуденко		09.86

5.407-80.2.160

Подвес

Стадия	Масса	Масштаб
Р	См. табл.	1:10
Лист	Листов 1	

УГППК и ТЯЖПРОМЭЛЕКТРОПРОЕКТ ХАРЬКОВ

21890-03 36

Инв.№ подл. | Подпись и дата | Взам.инв.№

Копировал Формат А3

Инв.№ подл. | Подпись и дата | Взам. инв.№

Формат	Зона	Поз.	Обозначение	Наименование	Кол. на исполн. 5.407-80.2.170 —	01	02	03	04	Примечание
				Документация						
А3			5.407-80.2.170СБ	Сборочный чертеж	×	×	×	×	×	
				Детали						
				Основание						
				Швеллер УСЭК55У3						
				ТУ36-2355-80,						
Б4		1	5.407-80.2.171	ℓ= 400мм	1	1			1	1,14кг
			-01	ℓ= 450мм				1		1,26кг
			-02	ℓ= 500мм			1			1,4кг
Б4		2	5.407-80.2.172	Подкос						
				Уголок УСЭК55У3						
				ТУ36-2355-80, ℓ=850мм	1	1	1	1	1	1,66кг

Нач.отд.	Тюрин		
Н.контр	Тычинин		
Гип	Тычинин		09.86г
Ведущ.	Гузенко		09.86г

5.407-80.2.170

Подвес

Стадия	Лист	Листов
Р	1	4

УГППКИ ТЯЖПРОМЭЛЕКТРОПРОЕКТ ХАРЬКОВ

Копировал

Формат А4

Инв.№ подл. | Подпись и дата | Взам. инв.№

Формат	Зона	Поз.	Обозначение	Наименование	Кол. на исполн. 5.407-80.2.170 —	01	02	03	04	Примечание
Б4		3	5.407-80.2.173	Полка						
				Уголок УСЭК55У3						
				ТУ36-2355-80, ℓ=50мм	1	1	1	1	1	0,1кг
Б4		4	5.407-80.2.174	Планка						
				Полоса Б-2 6×60 ГОСТ1103-76 Ст3пс ГОСТ535-79						
				ℓ=300мм	2	2	2	2	2	0,84кг
				Стандартные изделия						
		5		Болт М12×35 ГОСТ7798-70	5	5	5	5	5	
		6		Гайка М12 ГОСТ5915-70	17	17	17	17	17	
				Прочие изделия						
		7		Уголок УСЭК55У3						
				ТУ36-2355-80	1	1	1	1	1	

21890-03 37

5.407-80.2.170 Лист 2

Копировал

Формат А4

Инв.№подл. | Подпись и дата | Взам.инв.№

Формат	Зона	Поз.	Обозначение	Наименование	Кол. на исполн. 5.407-80.2.170 —	01	02	03	04						Примечание
		8		Подвес ПШ-1У3											
				ТУ36-УССР-80	1	1	1	1	1						
		9		Угольник УСЭК58У3											
				ТУ35-2355-80	1	1	1	1	1						
		10		Анкер УСЭК64У3											
				ТУ36-2355-80	1	1	1	1	1						
				Соединитель клиновой											
				ТУ36-2355-80											
		11		УСЭК71У1	3	3	3	3	3						
		12		УСЭК72У1	1	1	1	1	1						
		13		Шпилька К38БУ1											
				ТУ36-95-81	1	1	1	1	1						
		14		Шайба стопорная											
				УСЭК73У1											
				ТУ36-2355-80	1	1	1	1	1						
		15		Болт специальный											
				УСЭК74У1											
				ТУ36-2355-80	3	3	3	3	3						

Инв.№подл. | Подпись и дата | Взам.инв.№

Формат	Зона	Поз.	Обозначение	Наименование	Кол. на исполн. 5.407-80.2.170 —	01	02	03	04						Примечание
		16		Шайба царапающая											
				УСЭК76У1											
				ТУ36-2355-80	14	14	14	14	14						

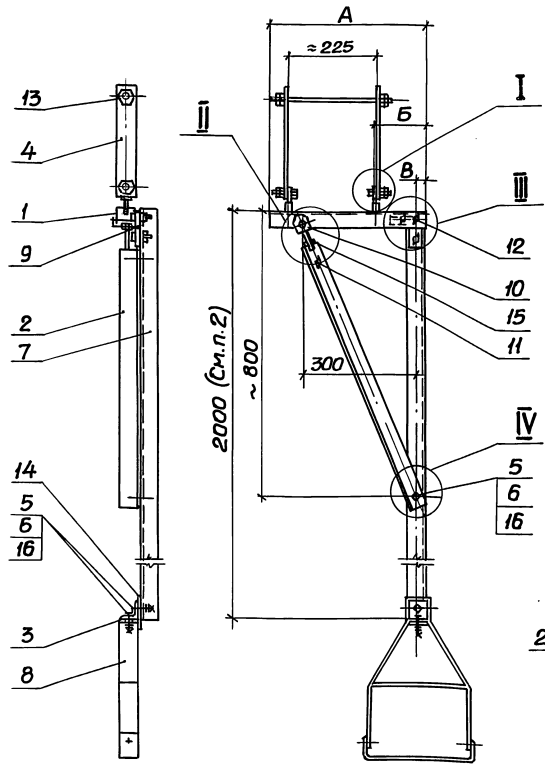

Обозначение	Размеры, мм			Масса, кг
	А	Б	В	
5.407-80.2.170СБ	400	50	50	12,43
-01	400	125	25	12,43
-02	500	225	25	12,69
-03	450	25	125	12,55
-04	400	25	75	12,43

Поз.4
М1:5

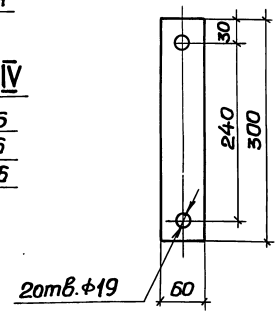

I
М1:2

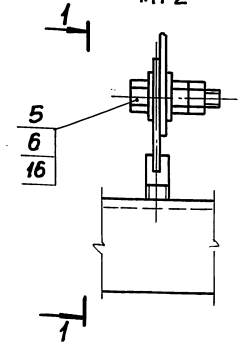

Вид 1-1

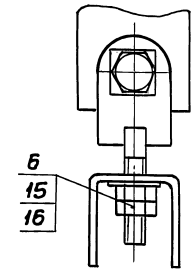

1. Для возможности крепления подвеса поз.8 к полке поз.3 необходимо с подвеса предварительно снять анкерный винт.

2. При необходимости применения уголка поз.7 длиной более 2000мм его следует выполнить из двух частей, как показано на черт. 5.407-80.2.150.

3. Узлы II, III, IV см.черт. 5.407-80.2.210СБ лист 2.

Нач.отд.	Тюрин		
Н.контр.	Тычинин		
ГИП	Тычинин		09.86
Ведущ.	Гузенко		09.86

5.407-80.2.170СБ

Подвес. Сборочный чертеж

Стадия	Масса	Масштаб
Р	См. табл.	1:10
Лист	Листов 1	

УГППКИ ТЯЖПРОМЭЛЕКТРОПРОЕКТ ХАРЬКОВ

Инв.№ подл. | Подпись и дата | Взам.инв.№

Копировал

Формат А3

Формат	Зона	Поз.	Обозначение	Наименование	Кол.	Примечание
				Документация		
А3			5.407-80.2.180СБ	Сборочный чертеж	х	
				Детали		
Б4		1	5.407-80.2.181	Основание		
				Швеллер УСЭК53У3		
				ТУ36-2355-80,		
				ℓ=400мм	1	1,14кг
Б4		2	5.407-80.2.182	Подкос		
				Уголок УСЭК55У3		
				ТУ36-2355-80, ℓ=850мм	1	1,66кг
Б4		3	5.407-80.2.183	Полка		
				Уголок УСЭК55У3		
				ТУ36-2355-80, ℓ=50мм	1	0,1кг
Б4		4	5.407-80.2.184	Планка		
				Полоса Б-2 6х80 ГОСТ103-76 Ст3Гпс ГОСТ535-79		
				ℓ=300мм	2	0,84кг
				Стандартные изделия		
		5		Болт М12х35 ГОСТ7798-70	5	
		6		Гайка М12 ГОСТ5915-70	17	

Нач.отд.	Тюрин		
Н.контр.	Тычинин		
ГИП	Тычинин		09.86
Вед.инж.	Гузенко		09.86

5.407-80.2.180

Подвес

Стадия	Лист	Листов
Р	1	2

УГППК и ТЯЖПРОМЭЛЕКТРОПРОЕКТ ХАРЬКОВ

Инв.№ подл. | Подпись и дата | Взам.инв.№

Копировал

Формат А4

Формат	Зона	Поз.	Обозначение	Наименование	Кол.	Примечание
				Прочие изделия		
		7		Уголок УСЭК55У3		
				ТУ36-2355-80	1	
		8		Подвес ПШ-1У3		
				ТУ36 УССР-80	1	
		9		Угольник УСЭК58У3		
				ТУ36-2355-80	1	
		10		Анкер УСЭК64У3		
				ТУ36-2355-80	1	
				Соединитель клиновой		
				ТУ36-2355-80		
		11		УСЭК71У1	3	
		12		УСЭК72У1	1	
		13		Шпилька К38БУ1		
				ТУ36-95-81	1	
		14		Шайба стопорная		
				УСЭК73У1		
				ТУ36-2355-80	1	
		15		Болт специальный		
				УСЭК74І		
				ТУ36-2355-80	3	
		16		Шайба царапающая		
				УСЭК76У1		
				ТУ36-2355-80	14	

Инв.№ подл. | Подпись и дата | Взам.инв.№

5.407-80.2.180 Лист 2

Копировал

Формат А4

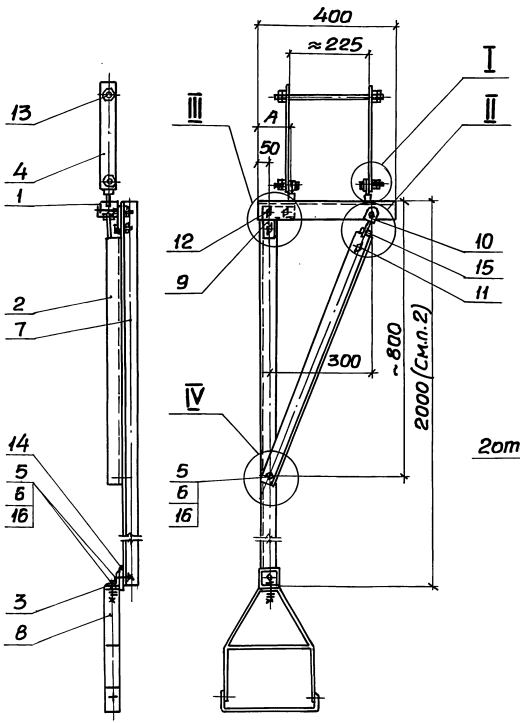

Поз. 4
м1:5

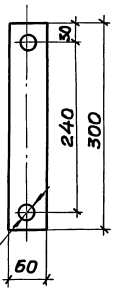

I
м1:2

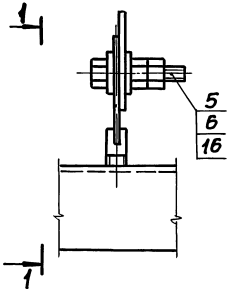

Вид 1-1

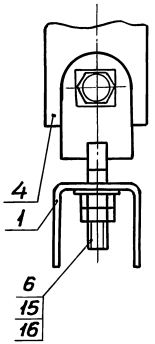

Обозначение	A, мм
5.407-80.2.180СБ	100
-01	50

1. Для возможности крепления подвеса поз.8 к полке поз.3 необходимо с подвеса предварительно снять анкерный винт.

2. При необходимости применения уголка поз.7 длиной более 2000мм его следует выполнить из двух частей, как показано на черт. 5.407-80.2.150.

3. Узлы II, III, IV см. черт. 5.407-80.2.120СБ лист 2.

Нач.отд.	Тюрин		
Н.контр.	Тычинин		09.86
ГИП	Тычинин		09.86
Вед.инж.	Гузенко		

5.407-80.2.180СБ

Подвес. Сборочный чертеж

Стадия	Масса	Масштаб
Р	12,43	1:10
Лист	Листов 1	

УГППК И ТЯЖПРОМЭЛЕКТРОПРОЕКТ ХАРЬКОВ

Инв.№ подл. | Подпись и дата | Взам.инв.№

Копировал

Формат А3

Инв.№ подл. | Подпись и дата | Взам.инв.№

Формат	Зона	Поз.	Обозначение	Наименование	Кол. на испол. 5.407-80.2.190 –	01	02	Примечание
				Документация				
А3			5.407-80.2.190СБ	Сборочный чертеж	×	×	×	
				Детали				
				Основание				
				Швеллер УСЭК53У3				
				ТУ36-2355-80,				
БЧ		1	5.407-80.2.191	ℓ=475мм	1			1,35кг
			-01	ℓ=500мм		1		1,42кг
			-02	ℓ=550мм			1	1,57кг
БЧ		2	5.407-80.2.192	Подкос				
				Уголок УСЭК55У3				
				ТУ36-2355-80, ℓ=850мм	1	1	1	1,66кг

5.407-80.2.190

Нач.отд.	Тюрин		
Н.контр.	Тычинин		
ГИП	Тычинин		09.86г
Вед.инж.	Гузенко		09.86г

Подвес

Стадия	Лист	Листов
Р	1	4

УГПЛКИ ТЯЖПРОМЭЛЕКТРОПРОЕКТ ХАРЬКОВ

Копировал

Формат А4

Инв.№ подл. | Подпись и дата | Взам.инв.№

Формат	Зона	Поз.	Обозначение	Наименование	Кол. на испол. 5.407-80.2.190 –	01	02	Примечание
БЧ		3	5.407-80.2.193	Полка				
				Уголок УСЭК55У3				
				ТУ36-2355-80, ℓ=50мм	1	1	1	0,1кг
БЧ		4	5.407-80.2.194	Планка				
				Полоса $\frac{Б\text{-}2\ Б\times60\ ГОСТ1103\text{-}76}{Ст3\ Гпс\ ГОСТ535\text{-}79}$				
				ℓ=545мм	2	2	2	1,5кг
				Стандартные изделия				
		5		Болт М12×35 ГОСТ7798-70	5	5	5	
		6		Гайка М12 ГОСТ5915-70	17	17	17	
				Прочие изделия				
		7		Уголок УСЭК55У3				
				ТУ36-2355-80	1	1	1	

24890-03 42

5.407-80.2.190 Лист 2

Копировал

Формат А4

41

Инв. № подл. | Подпись и дата | Взам. инв. №

Формат	Зона	Поз.	Обозначение	Наименование	Кол. на исполн. 5.407-80.2.190 —	01	02	Примечание
		8		Подвес ПШ-193				
				ТУ36 УССР-80	1	1	1	
		9		Угольник УСЭК5В93				
				ТУ36-2355-80	1	1	1	
		10		Анкер УСЭК64У3				
				ТУ36-2355-80	1	1	1	
				Соединитель клиновой				
				ТУ36-2355-80				
		11		УСЭК71У1	3	3	3	
		12		УСЭК72У1	1	1	1	
		13		Шпилька К38БУ1				
				ТУ36-95-81	1	1	1	
		14		Шайба стопорная				
				УСЭК73У1				
				ТУ36-2355-80	1	1	1	

5.407-80.2.190 Лист 3

Копировал Формат А4

Инв. № подл. | Подпись и дата | Взам. инв. №

Формат	Зона	Поз.	Обозначение	Наименование	Кол. на исполн. 5.407-80.2.190 —	01	02	Примечание
		15		Болт специальный				
				УСЭК74У1				
				ТУ36-2355-80	3	3	3	
		16		Шайба царапающая				
				УСЭК76У1				
				ТУ36-2355-80	14	14	14	

5.407-80.2.190 Лист 4

Копировал Формат А4

24890-03 43

Обозначение	Размеры, мм А	Б	Масса, кг
5.407-80.2.190СБ	550	225	13,52
-01	475	125	13,30
-02	500	175	13,37

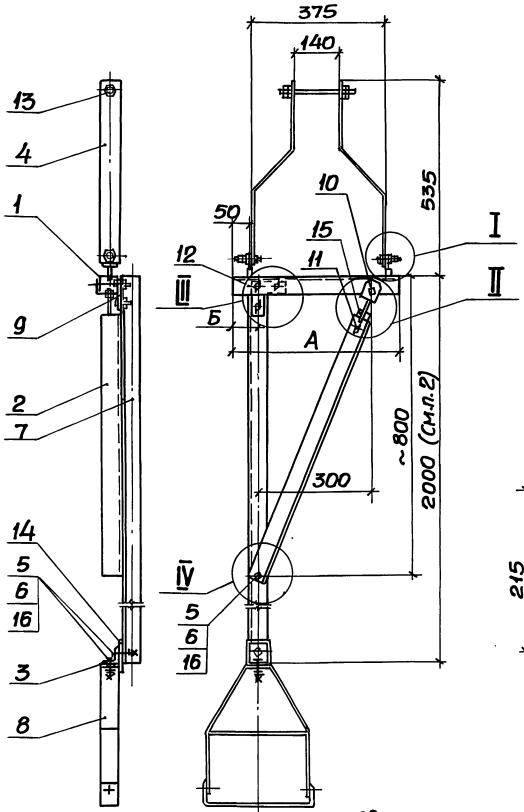

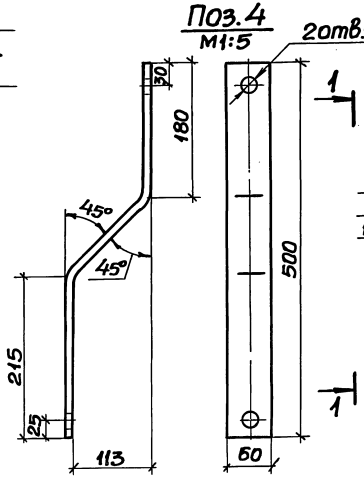

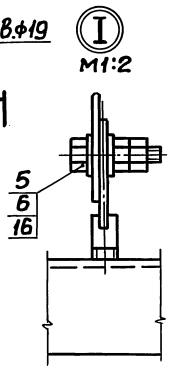

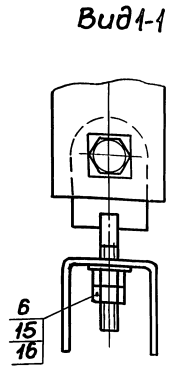

1. Для возможности крепления подвеса поз.8 к полке поз.3 необходимо с подвеса предварительно снять анкерный винт.

2. При необходимости применения уголка поз.7 длиной более 2000мм его следует выполнить из двух частей, как показано на черт. 5.407-80.2.150.

3. Узлы II, III, IV см. черт. 5.407-80.2.120СБ лист 2.

Нач.отд.	Тюрин		
Н.контр.	Тычинин		
ГИП	Тычинин		09.86г
Вед.инж.	Гузенко		09.86г

5.407-80.2.190СБ

Подвес. Сборочный чертеж

Стадия	Масса	Масштаб
Р	см. табл.	1:10
Лист	Листов 1	

ЦГПКИ ТЯЖПРОМЭЛЕКТРОПРОЕКТ ХАРЬКОВ

Инв.№ подл. | Подпись и дата | Взам.инв.№

Копировал

Формат А3

Инв. № подл.	Подпись и дата	Взам. инв. №

Формат	Зона	Поз.	Обозначение	Наименование	Кол. на исполн. 5.407-80.2.200		Примечание
					–	01	
				Документация			
А3			5.407-80.2.200СБ	Сборочный чертеж	X	X	
				Детали			
				Основание			
				Швеллер УСЭК 53У3			
				ТУ36-2355-80			
БЧ		1	5.407-80.2.201	ℓ=475мм		1	1,35кг
			-01	ℓ=500мм	1		1,42кг
БЧ		2	5.407-80.2.202	Подкос			
				Уголок УСЭК55У3			
				ТУ36-2355-80, ℓ=850мм	1	1	1,66кг

Нач.отд.	Тюрин		
Н.контр.	Тычинин		
ГИП	Тычинин		09.86г
Вед.инж.	Гузенко		09.86г

5.407-80.2.200

Подвес

Стадия	Лист	Листов
Р	1	3

УГППКИ ТЯЖПРОМЭЛЕКТРОПРОЕКТ ХАРЬКОВ

Копировал

Формат А4

Инв. № подл.	Подпись и дата	Взам. инв. №

Формат	Зона	Поз.	Обозначение	Наименование	Кол. на исполн. 5.407-80.2.200		Примечание
					–	01	
БЧ		3	5.407-80.2.203	Полка			
				Уголок УСЭК55У3			
				ТУ36-2355-80, ℓ=50мм	1	1	0,1кг
БЧ		4	5.407-80.2.204	Планка			
				Полоса Б-2 6х60 ГОСТ103-76 / Ст3 Гпс ГОСТ535-79			
				ℓ=545мм	1	1	1,5кг
				Стандартные изделия			
		5		Болт М12х35 ГОСТ7798-70	5	5	
		6		Гайка М12 ГОСТ5915-70	17	17	
				Прочие изделия			
		7		Уголок УСЭК55У3			
				ТУ36-2355-80	1	1	
		8		Подвес ПШ-1У3			
				ТУ36 УССР-80	1	1	

5.407-80.2.200

Лист 2

Копировал

21890-03 45

Инв.№подл.	Подпись и дата	Взам.инв.№

Формат	Зона	Поз.	Обозначение	Наименование	Кол. на исполн. 5.407-80 .2.200 —	01	Примечание
		9		Угольник УСЭК5ВУ3			
				ТУ36-2355-80	1	1	
		10		Анкер УСЭК64У3			
				ТУ36-2355-80	1	1	
				Соединитель клиновой			
				ТУ36-2355-80			
		11		УСЭК71У1	3	3	
		12		УСЭК72У1	1	1	
		13		Шпилька К38БУ1			
				ТУ36-95-81	1	1	
		14		Шайба стопорная			
				УСЭК73У1			
				ТУ36-2355-80	1	1	
		15		Болт специальный			
				УСЭК74У1			
				ТУ36-2355-80	3	3	
		16		Шайба царапающая			
				УСЭК76У1			
				ТУ36-2355-80	14	14	

2490-03 46

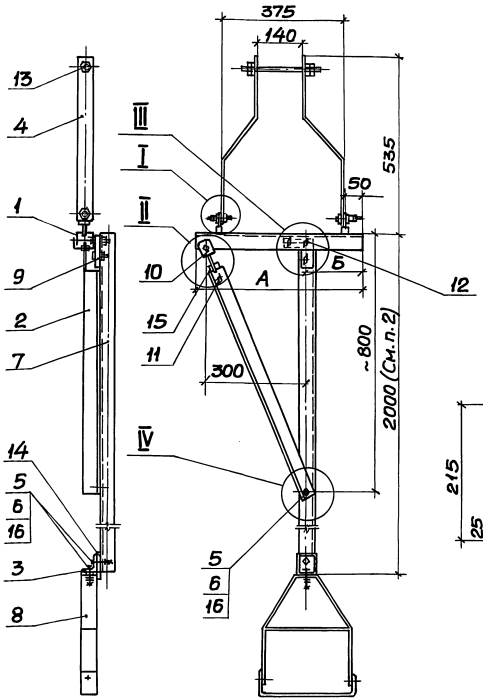

Обозначение	Размеры, мм А	Размеры, мм Б	масса, кг
5.407-80.2.200СБ	500	175	13,37
-01	475	75	13,30

Поз.4
М1:5

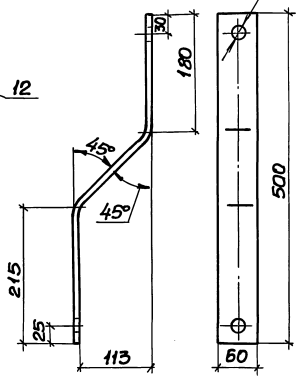

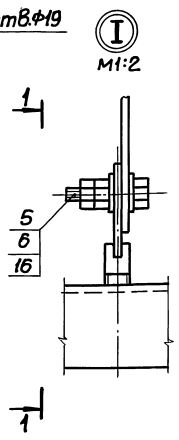

Вид 1-1

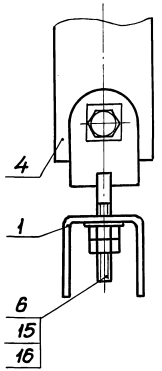

1. Для возможности крепления подвеса поз.8 к полке поз.3 необходимо с подвеса предварительно снять анкерный винт.

2. При необходимости применения уголка поз.7 длиной более 2000мм его следует выполнить из двух частей, как показано на черт. 5.407-80.2.150.

3. Узлы II, III, IV см.черт. 5.407-80.2.210СБ лист 2.

Нач.отд.	Тюрин		
Н.контр.	Тычинин		
ГИП	Тычинин		09.86г
Вед.инж.	Гузенко		09.86г

5.407-80.2.200СБ

Подвес
Сборочный чертеж

Стадия	Масса	Масштаб
Р	См. табл.	1:10
Лист	Листов 1	

ЧГПТИ ТЯЖПРОМЭЛЕКТРОПРОЕКТ ХАРЬКОВ

Инв.№ подл. | Подпись и дата | Взам.инв.№

Копировал

Формат А3

Формат	Зона	Поз.	Обозначение	Наименование	Количество на исполнение 5.407-80.2.210 —	01	02	03	04	05	06	07	08	09	10	11	12	13	14	15	Примечание
				Документация																	
А3			5.407-80.2.210СБ	Сборочный чертеж	×	×	×	×	×	×	×	×	×	×	×	×	×	×	×	×	
				Детали																	
				Основание																	
				Швеллер УСЭК 53У3																	
				ТУ36-2355-80																	
А4		1	5.407-80.211	ℓ=550мм	1	1															1,57кг
			-01	ℓ=600мм			1	1													1,72кг
			-02	ℓ=650мм					1	1					1						1,86кг
			-03	ℓ=700мм							1	1				1	1				2,00кг
			-04	ℓ=750мм									1					1	1		2,14кг
			-05	ℓ=800мм										1						1	2,3кг
А4		2	5.407-80.2.212	Подкос																	
				Уголок УСЭК 55У3																	
				ТУ36-2355-80, ℓ=850мм	1	1	1	1	1	1	1	1	1	1	1	1	1	1	1	1	1,66кг
А4		3	5.407-80.2.213	Полка																	
				Уголок УСЭК 55У3																	
				ТУ36-2355-80, ℓ=50мм	1	1	1	1	1	1	1	1	1	1	1	1	1	1	1	1	0,1кг
				Стандартные изделия																	
		4		Болт М12×35 ГОСТ 7798-70	3	3	3	3	3	3	3	3	3	3	3	3	3	3	3	3	
		5		Болт М12×65 ГОСТ 7798-70	2	2	2	2	2	2	2	2	2	2	2	2	2	2	2	2	

Инв.№ подл. | Подпись и дата | Взам. инв.№

Нач.отд.	Тюрин		
Н.контр.	Тычинин		
ГИП	Тычинин		09.86г
Вед.инж.	Гузенко		09.86г

5.407-80.2.210

Подвес

Стадия	Лист	Листов
Р	1	2

УГППКИ ТЯЖПРОМЭЛЕКТРОПРОЕКТ ХАРЬКОВ

Копировал

Формат А3

Формат	Зона	Поз.	Обозначение	Наименование	Кол. на исполнение 5.407-80.2.210 —	01	02	03	04	05	06	07	08	09	10	11	12	13	14	15	Примечание
		6		Гайка М12 ГОСТ 5915-70	13	13	13	13	13	13	13	13	13	13	13	13	13	13	13	13	
				Прочие изделия																	
		7		Уголок УСЭК55У3																	
				ТУ36-2355-80	1	1	1	1	1	1	1	1	1	1	1	1	1	1	1	1	
		8		Подвес ПШ-1У3																	
				ТУ36-УССР-80	1	1	1	1	1	1	1	1	1	1	1	1	1	1	1	1	
		9		Угольник УСЭК58У3																	
				ТУ36-2355-80	1	1	1	1	1	1	1	1	1	1	1	1	1	1	1	1	
		10		Анкер УСЭК64У3																	
				ТУ36-2355-80	1	1	1	1	1	1	1	1	1	1	1	1	1	1	1	1	
		11		Прижим УСЭК65У3																	
				ТУ36-2355-80	3	3	3	3	3	3	3	3	3	3	3	3	3	3	3	3	
				Соединитель клиновой																	
				ТУ36-2355-80																	
		12		УСЭК71У1	3	3	3	3	3	3	3	3	3	3	3	3	3	3	3	3	
		13		УСЭК72У1	1	1	1	1	1	1	1	1	1	1	1	1	1	1	1	1	
		14		Шайба стопорная																	
				УСЭК73У1																	
				ТУ36-2355-80	1	1	1	1	1	1	1	1	1	1	1	1	1	1	1	1	
		15		Болт специальный																	
				УСЭК74У1																	
				ТУ36-2355-80	1	1	1	1	1	1	1	1	1	1	1	1	1	1	1	1	
		16		Шайба царапающая																	
				УСЭК76У1																	
				ТУ36-2355-80	12	12	12	12	12	12	12	12	12	12	12	12	12	12	12	12	

Инв.№ подл. | Подпись и дата | Взам.инв.№

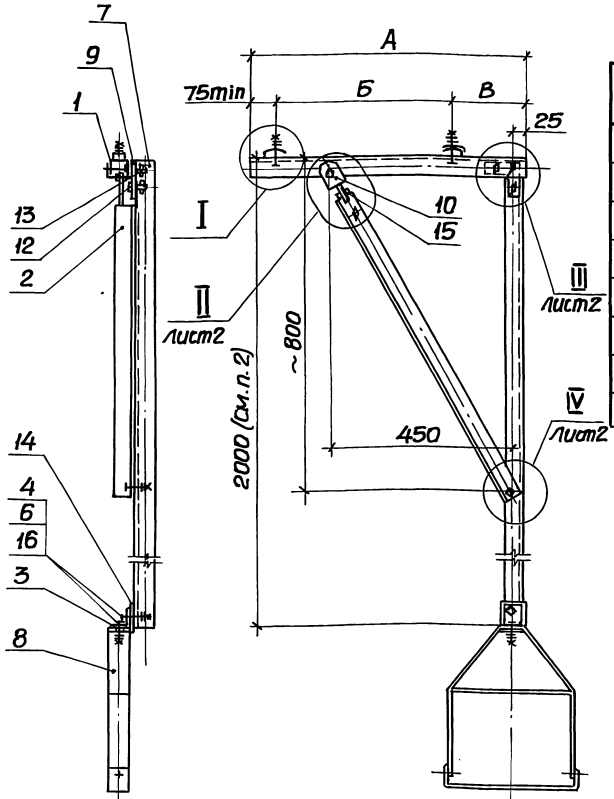

Обозначение	Размеры, мм А	Б	В	Масса, кг
5.407-80.2.210СБ	550	300	150	11,48
-01		350	125	11,48
-02	600	400	100	11,62
-03		450	75	11,62
-04	650	300	250	11,76
-05		350	225	11,76
-06	700	400	200	11,90
-07		450	175	11,90

Обозначение	Размеры, мм А	Б	В	Масса, кг
5.407-80.2.210СБ-08	750	500	150	12,04
-09	800	600	100	12,20
-10	650	300	275	11,76
-11	700	350	250	11,90
-12		400	225	11,90
-13	750	450	200	12,04
-14		500	175	12,04
-15	800	600	125	12,20

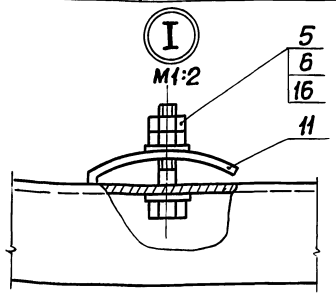

1. Для возможности крепления подвеса поз.8 к полке поз.3 необходимо с подвеса предварительно снять анкерный винт.

2. При необходимости применения уголка поз.7 длиной более 2000мм его следует выполнить из двух частей, как показано на черт. 5.407-80.2.150.

3. Вариант изготовления подвеса из катанки ф8мм по черт. 5.407-80.2.160.

Нач.отд.	Тюрин		
Н.контр.	Тычинин		
ГИП	Тычинин		09.86г
Вед.инж.	Гузенко		09.86г

5.407-80.2.210СБ

Подвес. Сборочный чертеж

Стадия	Масса	Масштаб
Р	См. табл.	1:10
Лист 1	Листов 2	

УГППКИ ТЯЖПРОМЭЛЕКТРОПРОЕКТ ХАРЬКОВ

21890-03 50

Копировал

Формат А3

Инв.№подл. | Подпись и дата | Взам.инв.№

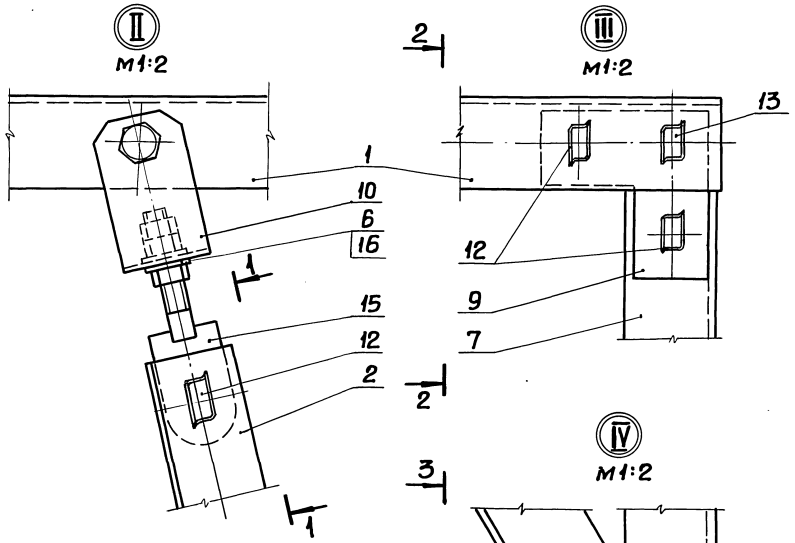
II
М1:2
2
III
М1:2
Вид 2-2
13
1
10
6
16
1
12
9
7
15
12
2
2
IV
М1:2
3
Вид 3-3
Вид 1-1
4
6
16
2
7
3

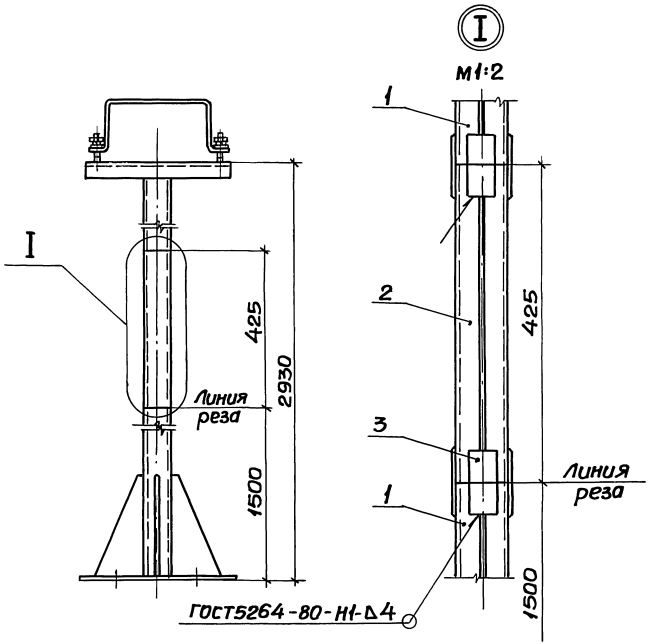

Формат	Зона	Поз.	Обозначение	Наименование	Кол.	Примечание
		1		Стойка СШ-3У3		
				ТУ36-УССР75-80	1	
		2		Вставка		
				Швеллер К235У2		
				ТУ36-1434-82,		
				ℓ=425мм	2	0,72кг
		3		Накладка		
				Полоса Б-2 4×40 ГОСТ103-76 Ст3 Гпс ГОСТ535-79		
				ℓ=80мм	8	0,1кг

1. Стойку СШ-3У3 поз.1 удлинить за счет вставок поз.2.

2. Места сварки и детали поз.2 и 3 окрасить эмалью ПФ-115, ГОСТ6465-76, IV, У3 (в цвет окраски стойки поз.1).

Инв.№ подл. | Подпись и дата | Взам.инв.№

			5.407-80.2.220
Нач.отд.	Тюрин		Стойка
Н.контр.	Тычинин	10.86г	
ГИП	Тычинин	09.86г	
Вед.инж.	Гузенко	09.86г	

Стадия	Масса	Масштаб
Р	15,04	1:10
Лист	Листов 1	

УГППКИ ТЯЖПРОМЭЛЕКТРОПРОЕКТ ХАРЬКОВ

Копировал

Формат А3

Инв.№подл.	Подпись и дата	Взам.инв.№

Формат	Зона	Поз.	Обозначение	Наименование	Кол. на испол. 5.407-80.2.230 —	01	02	03	04						Примечание
				Документация											
А3			5.407-80.2.230СБ	Сборочный чертеж	×	×	×	×	×						
				Детали											
				Планка											
				Швеллер УСЭК53У3											
				ТУ36-2355-80											
Б4		1	5.407-80.2.231	ℓ=300мм	1										0,43кг
			-01	ℓ=350мм		1	1								0,50кг
			-02	ℓ=400мм				1							0,57кг
			-03	ℓ=450мм					1						0,64кг
				Полка											
				Швеллер УСЭК53У3											
				ТУ36-2355-80											
Б4		2	5.407-80.2.232	ℓ=725мм	1										2,06кг
			-01	ℓ=775мм		1	1								2,21кг

5.407-80.2.230

Нач.отд.	Тюрин		
Н.контр.	Тычинин		10.86
ГИП	Тычинин		
Рук.гр.	Куреан		09.86

Кронштейн

Стадия	Лист	Листов
Р	1	2

УГППКИ ТЯЖПРОМЭЛЕКТРОПРОЕКТ ХАРЬКОВ

Копировал

Формат А4

Инв.№подл.	Подпись и дата	Взам.инв.№

Формат	Зона	Поз.	Обозначение	Наименование	Кол. на испол. 5.407-80.2.230 —	01	02	03	04						Примечание
			-02	ℓ=825мм				1							2,36кг
			-03	ℓ=900мм					1						2,57кг
Б4		3	5.407-80.2.233	Планка											
				Уголок УСЭК55У3											
				ТУ36-2355-80, ℓ=350мм	1	1	1	1	1						0,34кг
				Шпилька											
				ТУ36-2355-80											
Б4		4	5.407-80.2.234	УСЭК80-2У1, ℓ=370мм				2							0,63кг
				УСЭК81-2У1	2	2									
				УСЭК81-3У1			2								
				УСЭК81-4У1					2						
				Стандартные изделия											
		5		Болт М12х140 ГОСТ7798-70	2	2	2	2	2						
		6		Гайка М12 ГОСТ5915-70	6	6	6	6	6						
		7		Шайба 12 ГОСТ11371-78	8	8	8	8	8						
		8		Шайба 12 ГОСТ6402-70	6	6	6	6	6						

5.407-80.2.230

Лист 2

Копировал

Формат А4

24800-03 33

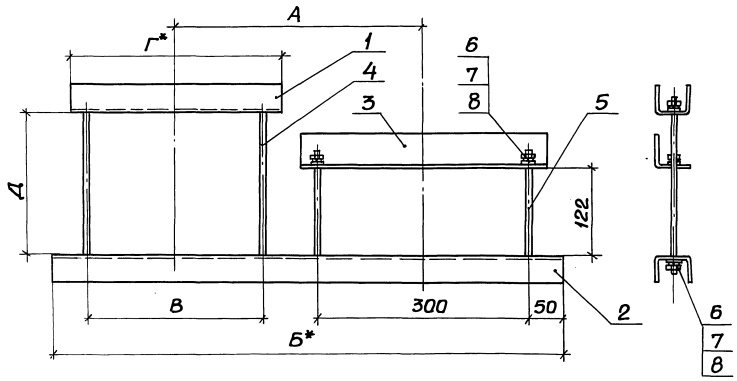

Обозначение	Размеры, мм					Масса, кг
	А	Б	В	Г	Д	
5.407-80 . 2.230СБ	350	725	250	300	200	3,34
-01	375	775	300	350	200	3,56
-02	375	775	300	350	300	3,74
-03	400	825	350	400	320	3,97
-04	450	900	400	450	380	4,42

*Размеры для справок

Нач.отд.	Тюрин		
Н.контр.	Тычинин		
ГИП	Тычинин		10.86
Рук.гр.	Курсан		09.86

5.407-80.2.230СБ

Кронштейн. Сборочный чертеж

Стадия	Масса	Масштаб
Р	См. табл.	1:5
Лист	Листов: 1	

УГППКИ ТЯЖПРОМЭЛЕКТРОПРОЕКТ ХАРЬКОВ

Инв.№подл. | Подпись и дата | Взам.инв.№

Копировал

Формат А3

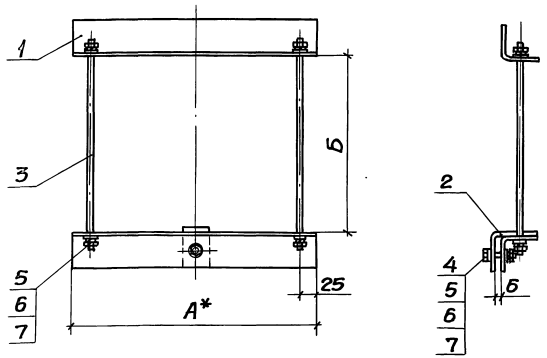

Поз.2

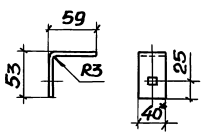

Обозначение	Размеры, мм А	Б	Масса, кг
5.407-80.2.240	350	250	1,91
-01	450	380	3,44

* Размеры для справок

Формат	Зона	Поз.	Обозначение	Наименование	Кол. на испол. 5.407-80.2.240 –	01		Примечание
				Детали				
				Полка				
				Уголок УСЭК 55У3				
				ТУ36-2355-80				
БЧ		1	5.407-80.2.241	ℓ = 350мм	2			1,36кг
			-01	ℓ = 450мм		2		1,75кг
БЧ		2	5.407-80.2.242	Угольник				
				Полоса УСЭК 56У3				
				ТУ36-2355-80, ℓ = 106мм	1	1		0,08кг
				Шпилька УСЭК 80-191				
				ТУ36-2355-80				
БЧ		3	5.407-80.2.243	ℓ = 300мм	2			0,34кг
			-01	ℓ = 430мм		2		0,46кг
				Стандартные изделия				
		4		Болт М10х40 ГОСТ7798-70	1	1		
		5		Гайка М10 ГОСТ5915-70	5	5		
		6		Шайба 10 ГОСТ11371-78	6	6		
		7		Шайба 10 ГОСТ6402-70	5	5		

Нач.отд.	Тюрин		
Н.контр.	Тычинин		10.86
ГИП	Тычинин		10.86
Рук.гр.	Курган		09.86

5.407-80.2.240

Обхват

Стадия	Масса	Масштаб
Р	См. табл.	1:5
Лист	Листов 1	

ЧГПКИ ТЯЖПРОМЭЛЕКТРОПРОЕКТ ХАРЬКОВ

Инв.№ подл. | Подпись и дата | Взам.инв.№

Копировал

Формат А3

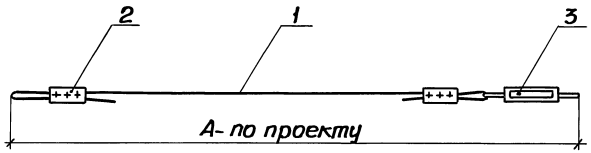

Формат	Зона	Поз.	Обозначение	Наименование	Кол.	Примечание
				Детали		
БЧ		1	5.407-80.2.251	Трос		
				Катанка 6 ГОСТ 2590-71 Ст3 Кп ГОСТ 14085-79		
				Р- по проекту	1	
				Прочие изделия		
		2		Зажим К 296У3		
				ТУ36-1445-82	2	
		3		Муфта натяжная		
				К 804У3 ТУ36-1445-82	1	

Нач.отд.	Тюрин		
Н. контр.	Тычинин		
ГИП	Тычинин		10.86
Рук. гр.	Курган		09.86

5.407-80.2.250

Растяжка

Стадия	Масса	Масштаб
Р	-	1:10

Лист: | Листов: 1

УГППК и ТЭЖПРОМЭЛЕКТРОПРОЕКТ ХАРЬКОВ

Инв.№ подл. | Подпись и дата | Взам.инв.№

Инв.№ подл. | Подпись и дата | Взам.инв.№

Формат	Зона	Поз.	Обозначение	Наименование	Кол.на исполн. 5.407-80.2.260									Примечание
					–	01	02	03	04	05	06			
				Документация										
А4			5.407-80.2.260СБ	Сборочный чертеж	×	×	×	×	×	×	×			
				Детали										
БЧ		1	5.407-80.2.261	Планка										
				Уголок УСЭК55У3										
				ТУ36-2355-80, ℓ=350мм	1	1	1	1	1	1	1			
				Полка										
				Швеллер УСЭК53У3										
				ТУ36-2355-80										
БЧ		2	5.407-80.2.262	ℓ=775мм	1									
			-01	ℓ=825мм		1								
			-02	ℓ=875мм			1							

Нач.отд.	Тюрин		
Н.контр.	Тычинин		
ГИП	Тычинин		09.86г
Рук.гр.	Курган		09.86г

5.407-80.2.260

Кронштейн

Стадия	Лист	Листов
Р	1	2

УГППКИ ТЯЖПРОМЭЛЕКТРОПРОЕКТ г.АРЬКОВ

Копировал

Формат А4

Инв.№ подл. | Подпись и дата | Взам.инв.№

Формат	Зона	Поз.	Обозначение	Наименование	Кол.на исполн. 5.407-80.2.260									Примечание
					–	01	02	03	04	05	06			
			-03	ℓ=900мм				1						
			-04	ℓ=950мм					1					
			-05	ℓ=975мм						1				
			-06	ℓ=1075мм							1			
				Стандартные изделия										
				Болт ГОСТ7798-70										
		3		М12х65	2	2	2	2	2	2	2			
		4		М12х140	2	2	2	2	2	2	2			
		5		Гайка М12 ГОСТ5915-70	6	6	6	6	6	6	6			
		6		Шайба 12 ГОСТ11371-78	8	8	8	8	8	8	8			
		7		Шайба 12 ГОСТ6402-70	2	2	2	2	2	2	2			
				Прочие изделия										
		8		Прижим УСЭК65У3										
				ТУ36-2355-80	3	3	3	3	3	3	3			

2.260-03 57

5.407-80.2.260 Лист 2

Копировал Формат А4

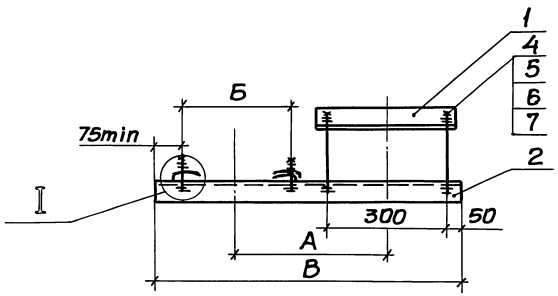

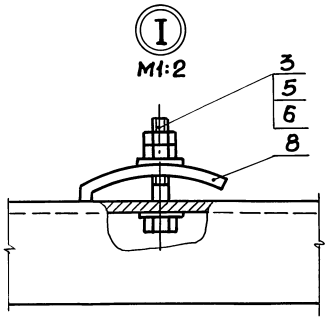

Обозначение	Размеры, мм			Масса, кг
	А	Б	В	
5.407-80 .2.260	375	250	775	4,12
-01	400	300	825	4,22
-02	425	350	875	4,42
-03	450	375	900	4,47
-04	450	425	950	4,62
-05	475	450	975	4,72
-06	525	550	1075	4,92

Инв.№ подл. | Подпись и дата | Взам.инв.№

Нач.отд.	Тюрин		
Н.контр.	Тычинин		
ГИП	Тычинин		09.86г.
Вед.инж.	Гузенко		09.86г.

5.407-80.2.260С6

Кронштейн. Сборочный чертеж

Стадия	Масса	Масштаб
Р	См. табл.	1:10
Лист	Листов 1	

ЦГПТИ ТЯЖПРОМЭЛЕКТРОПРОЕКТ ХАРЬКОВ

Копировал

Формат А3

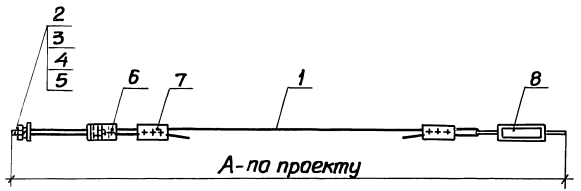

Формат	Зона	Поз.	Обозначение	Наименование	Кол. на испол. 5.407-80.2.270 –	01	Примечание
				Детали			
БЧ		1	5.407-80.2.271	Трос			
				Катанка 6 ГОСТ2590-71 Ст3 Кп ГОСТ14085-79			
				ℓ- по проекту	1	1	
				Шпилька УСЭК80-1У1			
				ТУ36-2355-80			
БЧ		2	5.407-80.2.272	ℓ=175мм	1		
			- 01	ℓ=250мм		1	
				Стандартные изделия			
		3		Гайка М10 ГОСТ5915-70	3	3	
		4		Шайба 10 ГОСТ11371-78	2	2	
		5		Шайба 10 ГОСТ6402-70	1	1	
				Прочие изделия			
		6		Анкер УСЭК64У3			
				ТУ36-2355-80	1	1	
		7		Зажим К29693			
				ТУ36-1445-82	2	2	
		8		Муфта натяжная			
				К80493 ТУ36-1445-82	1	1	

Инв. № подл. | Подпись и дата | Взам. инв. №

			5.407-80.2.270	
			Растяжка	Стадия: Р; Масса: –; Масштаб: 1:10
				Лист; Листов 1
Начотд.	Тюрин			УГППКИ ТЯЖПРОМЭЛЕКТРОПРОЕКТ ХАРЬКОВ
Н.контр.	Тычинин			
ГИП	Тычинин		09.86г.	
Рук.гр.	Куреан		09.86г.	

Копировал

Формат А3

Инв.№ подл.	Подпись и дата	Взам.инв.№

Формат	Зона	Поз.	Обозначение	Наименование	Кол. на исполн. 5.407-80.2.280 —	01	02	Примечание
				Документация				
А3			5.407-80.2.280СБ	Сборочный чертеж	х	х	х	
				Детали				
				Полка				
				Швеллер УСЭК53У3				
				ТУ36-2355-80				
Б4		1	5.407-80.2.281	ℓ = 400мм	2	2		1,14кг
			-01	ℓ = 500мм			2	1,43кг
Б4		2	5.407-80.2.282	ℓ = 800мм	2	2	2	2,28кг
Б4		3	5.407-80.2.283	Стойка				
				Швеллер УСЭК53У3				
				ТУ36-2355-80				
				ℓ = 350мм	2	2	2	0,98кг

				5.407-80.2.280			
Нач.отд.	Тюрин			Обхват с двумя кронштейнами	Стадия	Лист	Листов
Н.контр.	Тычинин				Р	1	2
ГИП	Тычинин		10.86		УГППКИ ТЯЖПРОМЭЛЕКТРОПРОЕКТ ХАРЬКОВ		
Рук.гр.	Курган		09.86				
Инж.	Бреславец		09.86				

Копировал | Формат А4

Инв.№ подл.	Подпись и дата	Взам.инв.№

Формат	Зона	Поз.	Обозначение	Наименование	Кол. на исполн. 5.407-80.2.280 —	01	02	Примечание
Б4		4	5.407-80.2.284	Связь				
				Уголок УСЭК 55У3				
				ТУ36-2355-80				
				ℓ = 250мм	1	1	1	0,49кг
				Стандартные изделия				
		5		Болт М12х30 ГОСТ7798-70	10	10	10	
		6		Гайка М12 ГОСТ5915-70	18	18	18	
		7		Шайба 12 ГОСТ6402-70	18	18	18	
				Прочие изделия				
		8		Кронштейн КШ-3У3				
				ТУ36 УССР 75-80	2	2	2	
		9		Шпилька УСЭК81-3У1				
				ТУ36-2355-80	4			
				Шпилька УСЭК81-4У1				
				ТУ36-2355-80		4	4	
		10		Шайба царапающая				
				УСЭК76У1 ТУ36-2355-80	28	28	28	

5.407-80.2.280		Лист 2

Копировал | Формат А4

21890-03 09 60

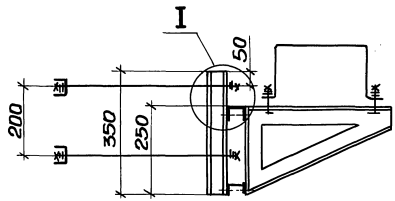

Обозначение	Размеры, мм		Масса, кг
	L	B	
5.407-80.2.280СБ	400	300	15,16
-01	400	400	15,52
-02	500	400	16,06

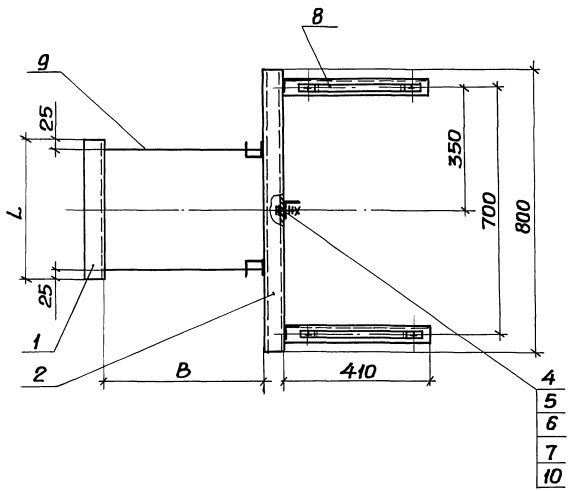

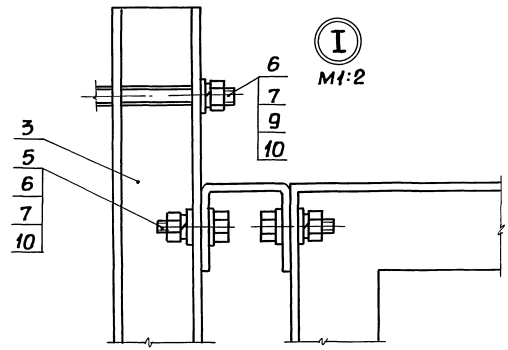

Нач.отд.	Тюрин		
Н.контр.	Тычинин		
ГИП	Тычинин		10.86г
Рук.гр.	Курган		09.86г
Инж.	Бреславец		09.86г

5.407-80.2.280СБ

Обхват с двумя кронштейнами. Сборочный чертеж

Стадия	Масса	Масштаб
Р	См. табл.	1:10
Лист	Листов 1	

УГППИ и ТяжпромэлектропроектХарьков

21890-03 61

Копировал

Формат А3

Инв.№подл. | Подпись и дата | Взам.инв.№

Инв.№ подл.	Подпись и дата	Взам. инв.№

Формат	Зона	Поз.	Обозначение	Наименование	Кол. на исполн. 5.407-80.2.290 —	01	02	03	04	05	06				Примечание
				Документация											
А3			5.407-80.2.290СБ	Сборочный чертеж	×	×	×	×	×	×	×				
				Детали											
				Полка											
				Швеллер УСЭК 5УЗ											
				ТУ36-2355-80											
БЧ		1	5.407-80.2.291	ℓ=500 мм	2	2	2	2	2						1,43кг
			-01	ℓ=600 мм						2	2				1,72кг
БЧ		2	5.407-80.2.292	ℓ=800 мм	2	2	2	2	2	2	2				2,28кг
БЧ		3	5.407-80.2.293	Стойка											
				Швеллер УСЭК 5УЗ											
				ТУ36-2355-80											
				ℓ=350мм	2	2	2	2	2	2	2				0,98кг
				Связь											
				Уголок УСЭК 55УЗ											
				ТУ36-2355-80											

5.407-80.2.290

Нач.отд	Тюрин		
Н.контр	Тычинин		
ГИП	Тычинин		10.86г
Рук.гр.	Курган		09.86г
Инж.	Бреславец		09.86г

Обхват с двумя кронштейнами

Стадия	Лист	Листов
Р	1	2

УГТПКиИ ТЯЖПРОМЭЛЕКТРОПРОЕКТ ХАРЬКОВ

Копировал

Формат А4

Инв.№ подл.	Подпись и дата	Взам. инв.№

Формат	Зона	Поз.	Обозначение	Наименование	Кол. на исполн. 5.407-80.2.290 —	01	02	03	04	05	06				Примечание
БЧ		4	5.407-80.2.294	ℓ=250мм	1	1	1	1	1	1	1				0,49кг
БЧ		5	5.407-80.2.295	ℓ=375мм	4					4					0,73кг
			-01	ℓ=475мм		4					4				0,93кг
БЧ			-02	ℓ=575 мм			4								1,12кг
БЧ			-03	ℓ=675 мм				4							1,32кг
			-04	ℓ=775мм					4						1,51кг
				Стандартные изделия											
		6		Болт М12×30 ГОСТ7798-70	18	18	18	18	18	18	18				
		7		Гайка М12 ГОСТ5915-70	26	26	26	26	26	26	26				
		8		Шайба 12 ГОСТ6402-70	26	26	26	26	26	26	26				
				Прочие изделия											
		9		Кронштейн КШ-3УЗ											
				ТУ36-УССР75-80	2	2	2	2	2	2	2				
		10		Болт специальный											
				УСЭК74У1 ТУ36-2355-80	8	8	8	8	8	8	8				
		11		Шайба царапающая											
				УСЭК76У1 ТУ36-2355-80	44	44	44	44	44	44	44				

5.407-80.2.290

Лист
2

Копировал

Формат А4

3-0682

61

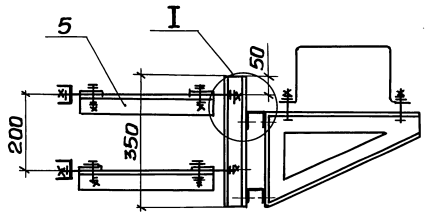

Обозначение	Размеры, мм L	Размеры, мм B	Масса, кг
5.407-80.2.290СБ	500	500	19,37
-01		600	20,21
-02		700	20,97
-03		800	21,77
-04		900	22,53
-05	600	500	19,99
-06		600	20,79

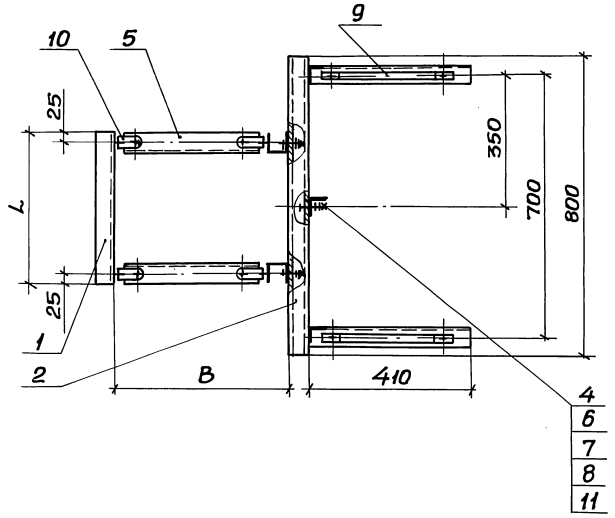

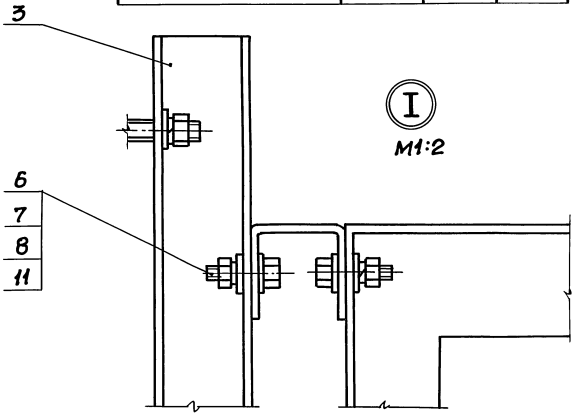

Нач.отд.	Тюрин			5.407-80.2.290СБ	
Н.контр.	Тычинин			Обхват с двумя кронштейнами. Сборочный чертеж	Стадия: Р; Масса: См. табл.; Масштаб: 1:10
ГИП	Тычинин				Лист; Листов 1
Рук.гр.	Курган		09.86		УГППКИ ТЯЖПРОМЭЛЕКТРОПРОЕКТ ХАРЬКОВ
Инж.	Бреславец		09.86		

Инв.№ подл. | Подпись и дата | Взам.инв.№

gost.e-ecolog.ru