ТИПОВАЯ ДОКУМЕНТАЦИЯ НА КОНСТРУКЦИИ, ИЗДЕЛИЯ
И УЗЛЫ ЗДАНИЙ И СООРУЖЕНИЙ

СЕРИЯ 5.407-106

ПРОКЛАДКА МАГИСТРАЛЬНЫХ ШИНОПРОВОДОВ ШМА4-2500 и ШМА4-3200 ПЕРЕМЕННОГО ТОКА НА 2500 и 3200 А

ВЫПУСК 1

УЗЛЫ. РАБОЧИЕ ЧЕРТЕЖИ

24078-02

gost.e-ecolog.ru

ТИПОВАЯ ДОКУМЕНТАЦИЯ НА КОНСТРУКЦИИ, ИЗДЕЛИЯ
И УЗЛЫ ЗДАНИЙ И СООРУЖЕНИЙ

СЕРИЯ 5.407-106

ПРОКЛАДКА МАГИСТРАЛЬНЫХ ШИНОПРОВОДОВ ШМА4-2500 и ШМА4-3200 ПЕРЕМЕННОГО ТОКА НА 2500 и 3200 А

ВЫПУСК 1

УЗЛЫ. РАБОЧИЕ ЧЕРТЕЖИ

РАЗРАБОТАНЫ
ВНИПИ ТЯЖПРОМЭЛЕКТРОПРОЕКТ
имени Ф.Б.ЯКУБОВСКОГО
НПО ЭЛЕКТРОМОНТАЖ
Минмонтажспецстроя СССР

Главный инженер института А.Г.Смирнов
Начальник технического отдела Л.Б.Годгельф
Начальник отдела типового проектирования Н.И.Ивкин

УТВЕРЖДЕНЫ
НПО ЭЛЕКТРОМОНТАЖ ММСС СССР
ТЕХНИЧЕСКИМ ЗАДАНИЕМ от 14.02.1989 г
ВВЕДЕНЫ В ДЕЙСТВИЕ
ВНИПИ ТЯЖПРОМЭЛЕКТРОПРОЕКТ
ПРИКАЗ ОТ 28.11.89 № 104

© ЦИТП Госстроя СССР, 1990

Содержание

Обозначение	Наименование	Стр.
	Титульный лист	
	Содержание	2,3
5.407-106.1.01	Узел установки шинопровода на стене	4
5.407-106.1.02	Узел установки шинопровода при обходе внешнего угла	5
5.407-106.1.03	Узел установки шинопровода при обходе внутреннего угла	6
5.407-106.1.04	Узел установки шинопровода на стойке	7
5.407-106.1.05	Узел установки шинопровода под монолитным перекрытием	8
5.407-106.1.06	Узел установки шинопровода под перекрытием из пустотных плит	9
5.407-106.1.07	Узел установки шинопровода под перекрытием из сборных плит	10
5.407-106.1.08	Узел установки шинопровода на металлической колонне	11
5.407-106.1.09	Узел установки шинопровода на металлической колонне	12
5.407-106.1.10	Узел установки шинопровода на железобетонной колонне	13
5.407-106.1.11	Узел установки шинопровода на железобетонной колонне	14

Обозначение	Наименование	Стр.
5.407-106.1.12	Узел подвеса шинопровода на металлической подкрановой балке (при металлической колонне)	15
5.407-106.1.13	Узел установки шинопровода на металлической подкрановой балке (при железобетонной колонне, крайний ряд)	16
5.407-106.1.14	Узел установки шинопровода на металлической подкрановой балке (при железобетонной колонне, средний ряд)	17
5.407-106.1.15	Узел установки шинопровода на железобетонной подкрановой балке (при железобетонной колонне крайний ряд)	18
5.407-106.1.16	Узел установки шинопровода на железобетонной подкрановой балке (при железобетонной колонне, крайний ряд)	19
5.407-106.1.17	Узел установки шинопровода на железобетонной подкрановой балке (при железобетонной колонне, средний ряд)	20
5.407-106.1.18	Узел установки шинопровода на железобетонной подкрановой балке (при железобетонной колонне, средний ряд)	21

Инв. № подл. | Подп. и дата | Взам. инв. №

Копировал Сергеева Формат А3

Обозначение	Наименование	Стр.
5.407-106.1.19	Узел установки шинопровода на металлической подкрановой балке (при железобетонной колонне проходной, крайний ряд)	22
5.407-106.1.20	Узел установки шинопровода на металлической подкрановой балке (при колонне железобетонной проходной, средний ряд)	23
5.407-106.1.21	Узел установки шинопровода на металлической подкрановой балке (при железобетонной и металлической колоннах)	24
5.407-106.1.22	Узел установки шинопровода на металлической подкрановой балке	25
5.407-106.1.23	Узел установки шинопровода на железобетонной подкрановой балке	26
5.407-106.1.24	Узел установки шинопровода на железобетонной подкрановой балке	27
5.407-106.1.25	Узел установки шинопровода поперек нижнего пояса металлической фермы	28
5.407-106.1.26	Узел установки шинопровода вдоль нижнего пояса металлической фермы	29
5.407-106.1.27	Узел установки шинопровода поперек нижнего пояса железобетонной фермы	30
5.407-106.1.28	Узел установки шинопровода вдоль нижнего пояса железобетонной фермы	31
5.407-106.1.29	Проход шинопровода через стену и перекрытие	32
5.407-106.1.30	Укорочение подгоночной секции	33

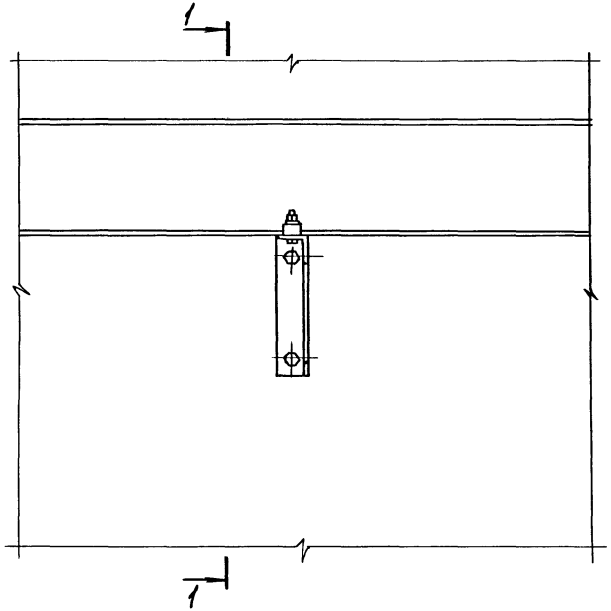

Разрез 1-1

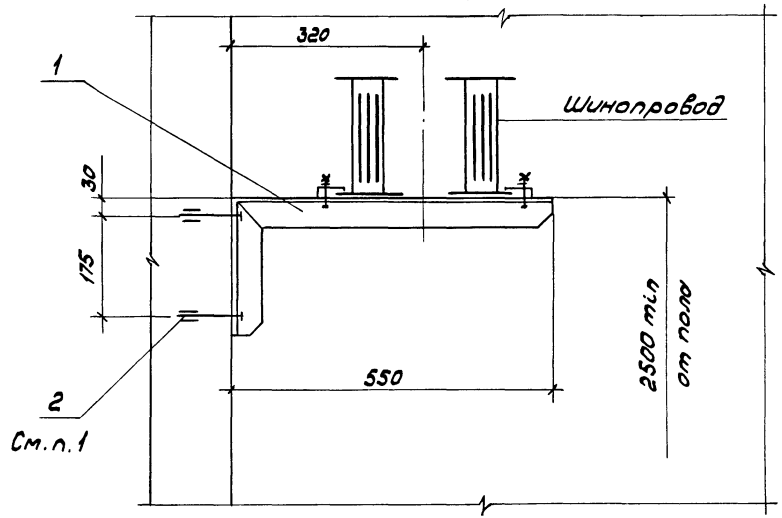

Поз.	Наименование	Кол	Обозначение документа
1	Кронштейн настенный		
	У349143, ТУ36.18.29.01-36-88	1	
2	Дюбель У66343		
	ТУ36-941-79	2	

1. Отверстия под дюбели выполнить диаметром 20мм на глубину 100мм.

Разраб.	Плохих			5.407-106.1.01
Пров.	Плохих			
Гл.спец.	Лукашевич		09.83г.	
Нач.отд.	Ивкин			Узел установки шинопровода на стене
Н.контр.	Лукашевич			

Стадия	Лист	Листов
Р		1

ВНИПИ ТЯЖПРОМЭЛЕКТРОПРОЕКТ имени Ф.Б.ЯКУБОВСКОГО МОСКВА

24078-02 5

Копировал Сергеева Формат А3

Инв.№ подл. | Подп. и дата | Взам.инв.№

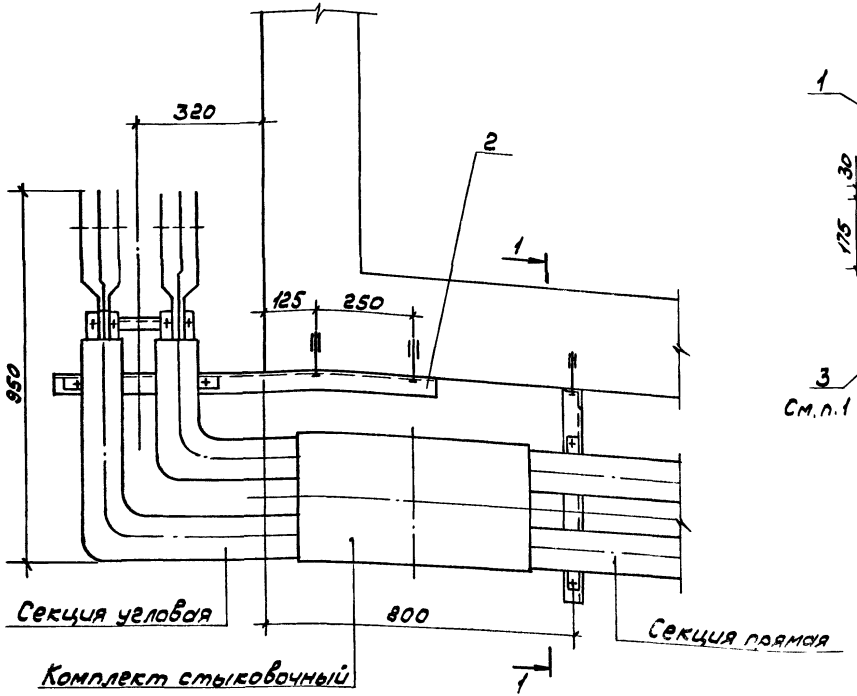

Разрез 1-1 повернуто

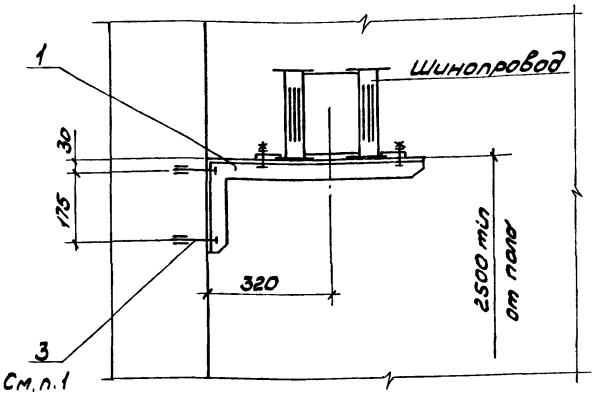

Поз.	Наименование	Кол.	Обозначение документа
1	Кронштейн 3491У3		
	ТУ36.18.29.01-36-88	1	
2	Конструкция	1	5.407-106.2.01
3	Дюбель У6Б3У3		
	ТУ36-941-79	4	

1. Отверстия под дюбели выполнить диаметром 20мм на глубину 100мм.

Разраб.	Плохих			5.407-106.1.02	
Пров.	Плохих				
Гл.спец.	Лукашевич		03.85г.		
Нач.отд.	Цвкин			Узел установки шинопровода при обходе внешнего угла	Стадия: Р; Лист: —; Листов: 1
Н.контр.	Лукашевич				ВНИПИ ТЯЖПРОМЭЛЕКТРОПРОЕКТ имени Ф.Б.ЯКУБОВСКОГО МОСКВА

Инв.№ подл. | Подп. и дата | Взам.инв.№

24078-02 6

Копировал Сергеева Формат А3

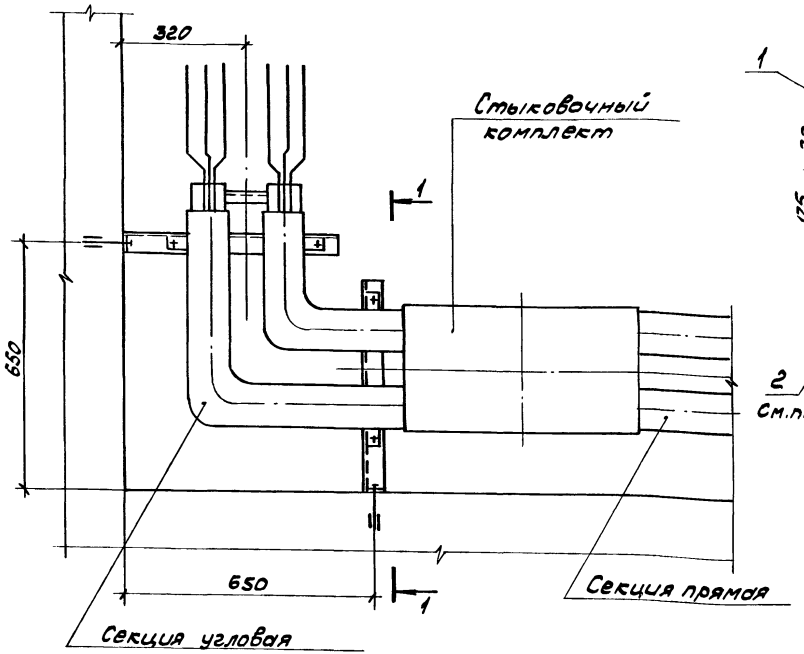

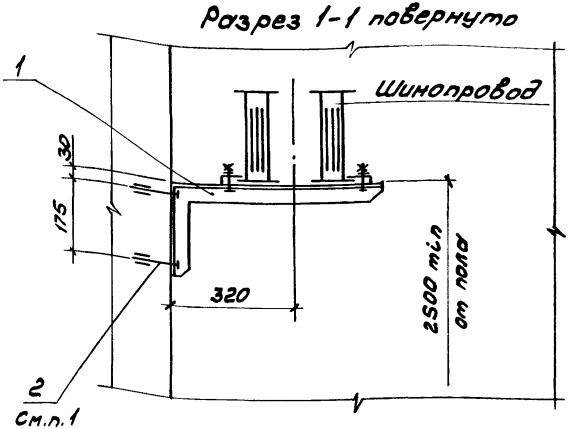

Поз.	Наименование	Кол.	Обозначение документа
1	Кронштейн 3491У3		
	ТУ36.18.29.01-36-88	2	
2	Дюбель У663У3		
	ТУ36-941-79	4	

1. Отверстия под дюбели выполнить диаметром 20 мм на глубину 100 мм.

Разраб.	Плохих		5.407-106.1.03
Пров.	Плохих		
Гл.спец.	Лукашевич	09.89г.	
Начальник	Цвкин		Узел установки шинопровода при обходе внутреннего угла
Н.контр.	Лукашевич		Стадия Р; Лист; Листов 1
			ВНИПИ ТЯЖПРОМЭЛЕКТРОПРОЕКТ имени Ф.Б.ЯКУБОВСКОГО МОСКВА

24078-02 7

Копировал Сергеева Формат А3

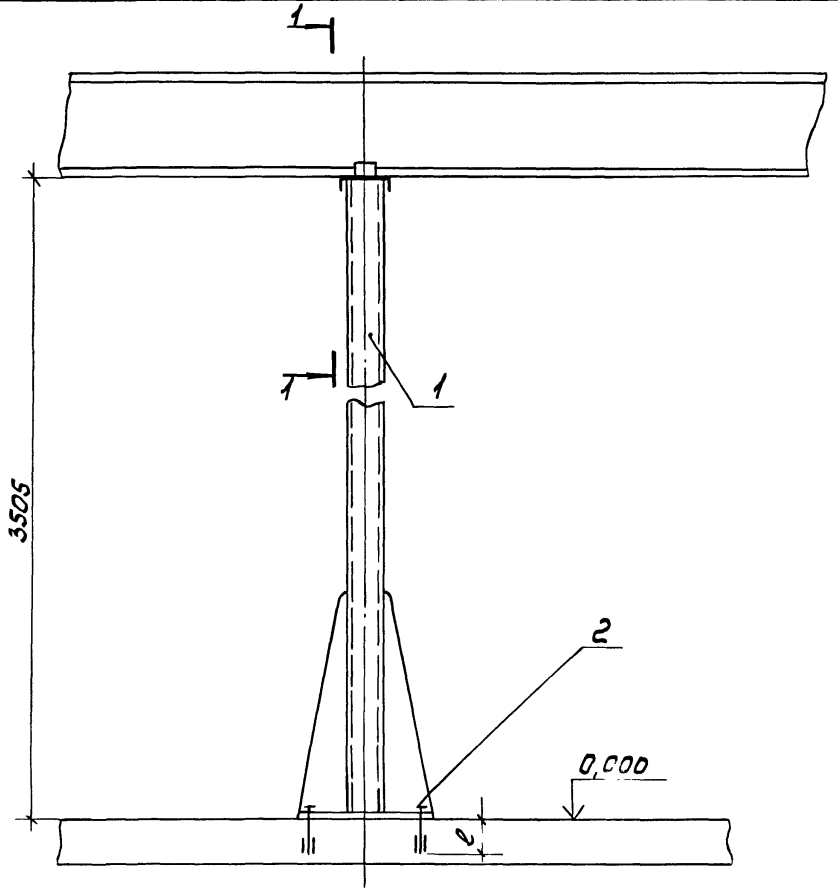

Разрез 1-1

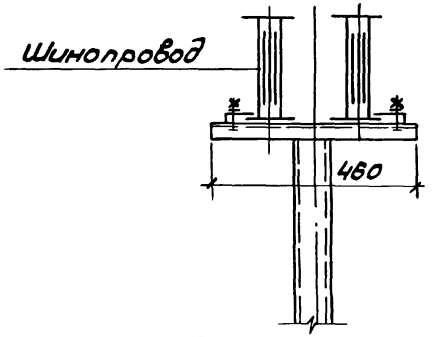

Разметка отверстий на полу

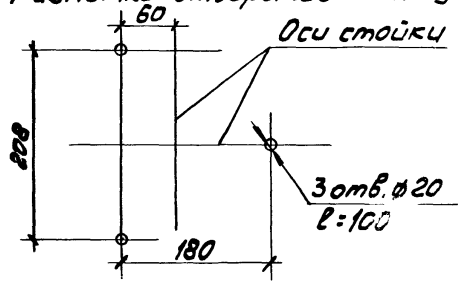

Поз.	Наименование	Кол.	Обозначение документа
1	Стойка напольная		
	У3492У3, ТУ36.18.29.01-36-88	1	
2	Дюбель У663У3		
	ТУ36-941-79	3	

Разраб.	Плохих		
Пров.	Плохих		
Гл.спец.	Лукашевич		09.89г.
Нач.отд.	Ивкин		
Н.контр.	Лукашевич		

5.407-106.1.04

Узел установки шинопровода на стойке

Стадия	Лист	Листов
Р		1

ВНИПИ ТЯЖПРОМЭЛЕКТРОПРОЕКТ ИМЕНИ Ф.Б.ЯКУБОВСКОГО МОСКВА

24078-02 8

Копировал Сергеева

Формат А3

Инв.№ подл. | Подп. и дата | Взам.инв.№

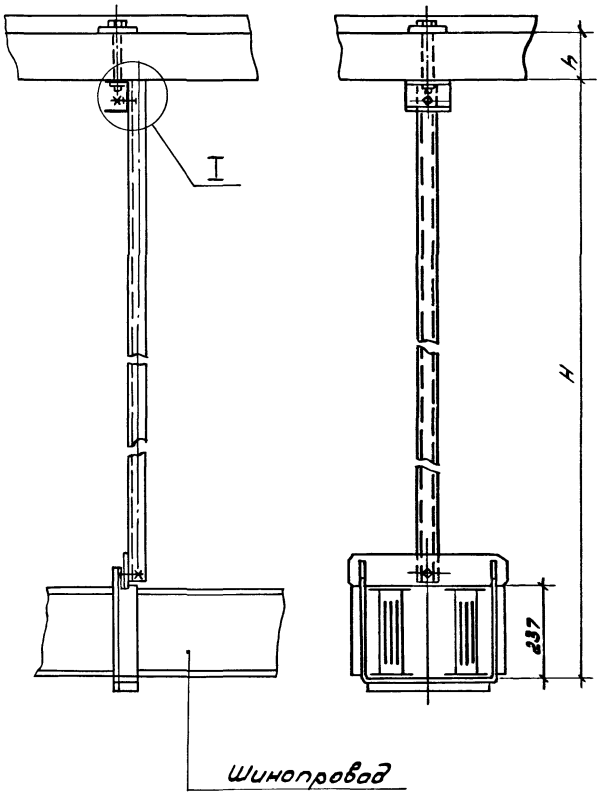

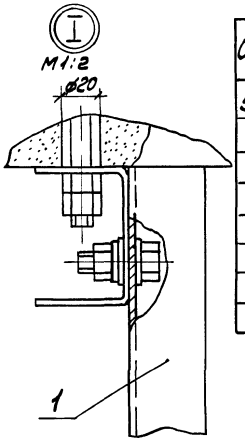

Обозначение	Размеры, мм H	h	Поз. 1
5.407-106.1.05	750	100	5.407-106.2.02
-01	1250		-01
-02	1750		-02
-03	2250		-03
-04	750	150	-04
-05	1250		-05
-06	1750		-06
-07	2250		-07

Поз.	Наименование	Кол.	Обозначение документа
1	Подвес	1	См. таблицу

Разраб.	Плохих			5.407-106.1.05	
Пров.	Плохих				
Гл.спец.	Лукошевич		09.89г.		
Нач.отд.	Ивкин			Узел установки шинопровода под монолитным перекрытием	Стадия: Р; Лист: ; Листов: 1
Н.контр.	Лукошевич				ВНИПИ ТЯЖПРОМЭЛЕКТРОПРОЕКТ имени Ф.Б. ЯКУБОВСКОГО Москва

Инв.№ подл. | Подп. и дата | Взам.инв.№

Копировал Сергеева Формат А3

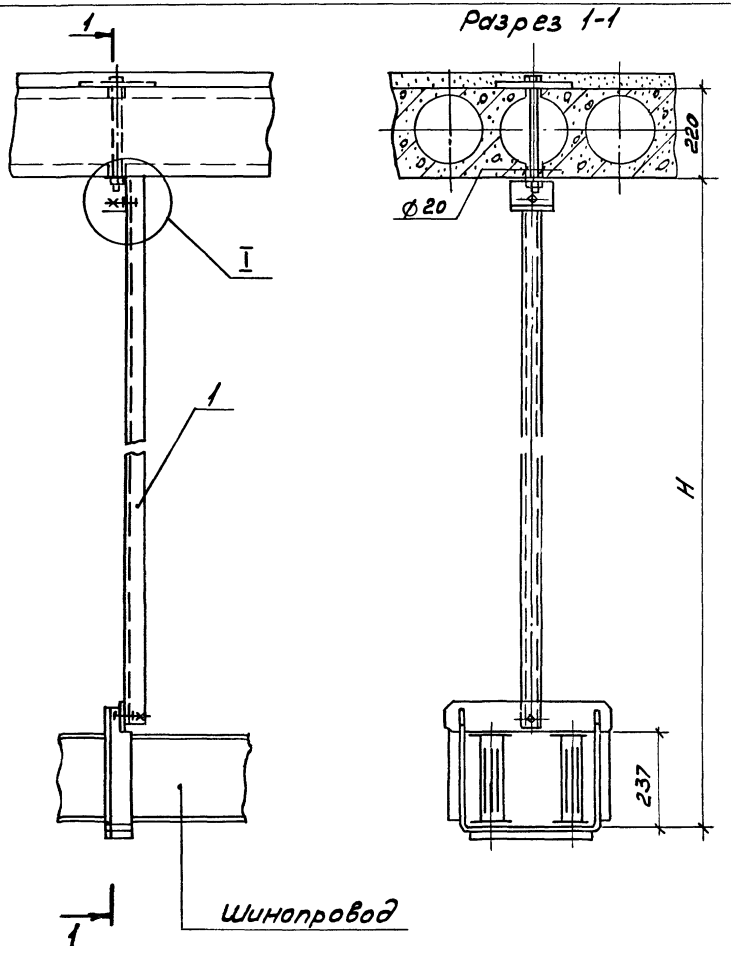

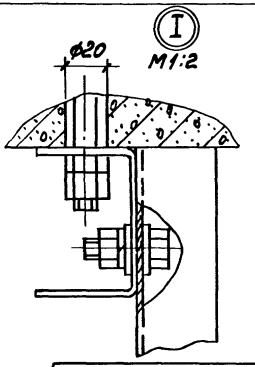

Обозначение	H, мм	Поз.1.
5.407-106.1.06	750	5.407-106.2.02-08
-01	1250	-09
-02	1750	-10
-03	2250	-11

Поз.	Наименование	Кол.	Обозначение документа
1	Подвес	1	См. таблицу

Разраб.	Плохих		
Пров.	Плохих		
Т.контр.	Лукашевич		09.89.
Нач.отд.	Ивкин		
Н.контр.	Лукашевич		

5.407-106.1.06

Узел установки шинопровода под перекрытием из пустотных плит

Стадия	Лист	Листов
Р		1

ВНИПИ ТАЖПРОМЭЛЕКТРОПРОЕКТ имени Ф.Б.ЯКУБОВСКОГО МОСКВА

Инв.№ подл. | Подп. и дата | Взам.инв.№

24078-02 10

Копировал Сергеева Формат А3

Разрез 1-1

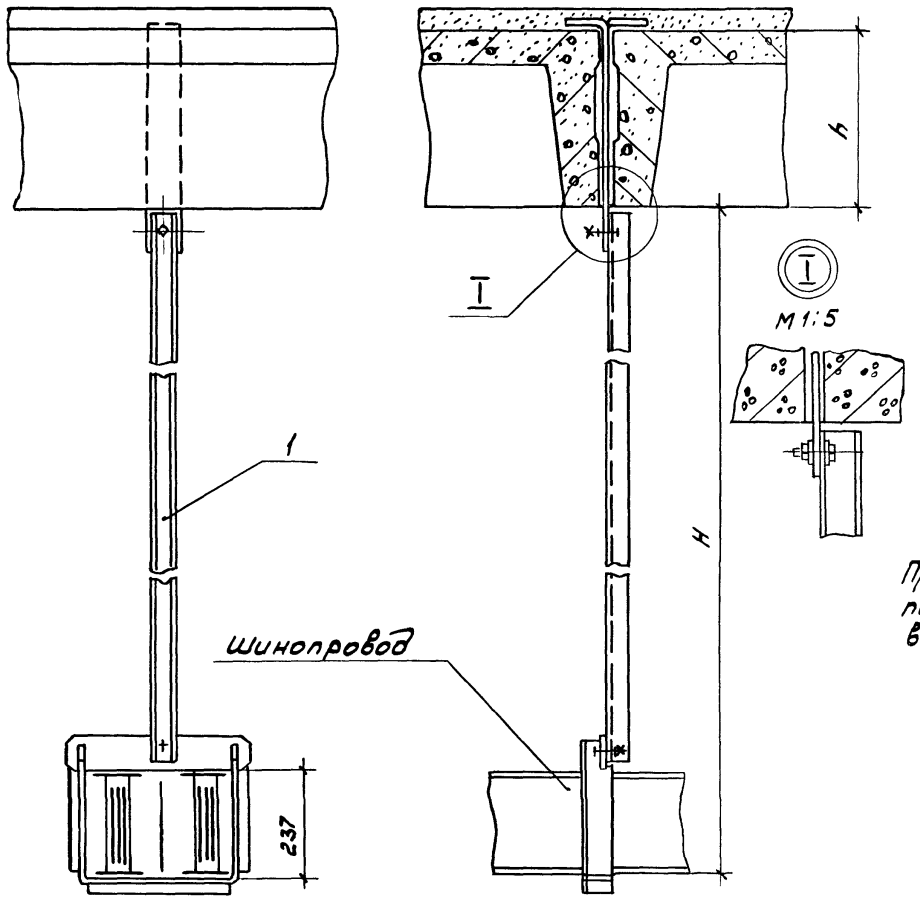

Обозначение	Размеры, мм		Поз.1
	H	h	
5.407-106.1.07	750	300	5.407-106.2.03
-01	1250		-01
-02	1750		-02
-03	2250		-03
-04	750	400	-04
-05	1250		-05
-06	1750		-06
-07	2250		-07

При прокладке шинопровода параллельно сборным плитам перекрытия крепление подвеса к закладному элементу выполняют согласно узлу I.

Поз.	Наименование	Кол.	Обозначение документа
1	Подвес	1	См. таблицу

Разраб.	Плохих			5.407-106.1.07
Пров.	Плохих			
Гл.спец.	Лукашевич		09.88г.	
Нач.отд.	Ивкин			Узел установки шинопровода под перекрытием из сборных плит
Н.контр.	Лукашевич			Стадия Р; Лист; Листов 1
				ВНИПИ ТЯЖПРОМЭЛЕКТРОПРОЕКТ имени Ф.Б.ЯКУБОВСКОГО МОСКВА

Копировал Сергеева Формат А3

Крайний ряд

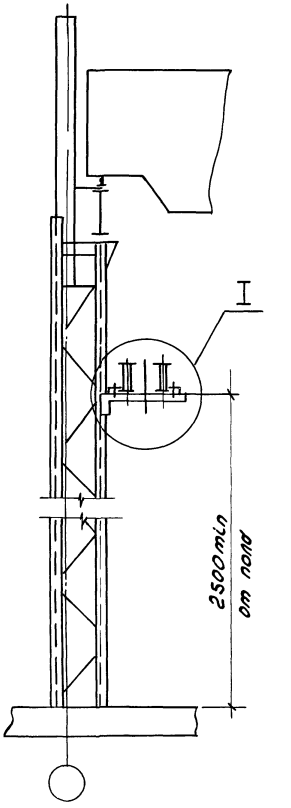

Средний ряд

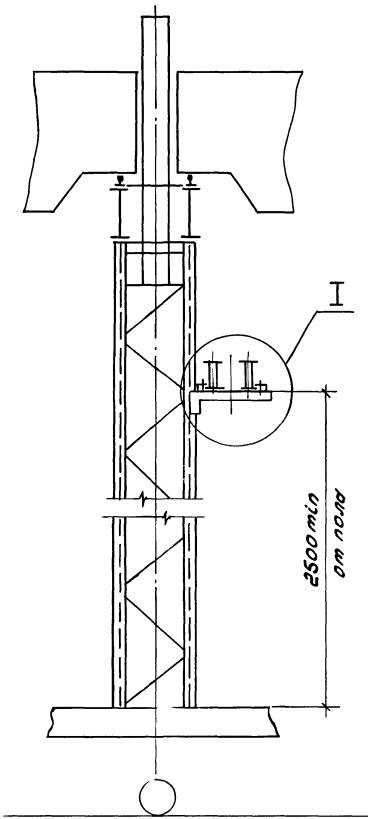

(I) (М1:10)

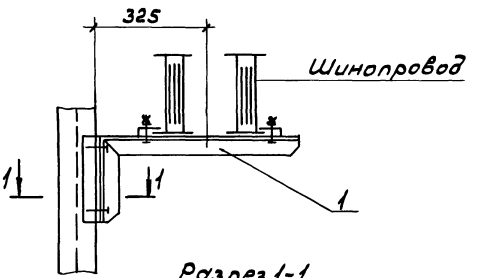

Разрез 1-1

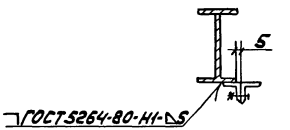

Поз.	Наименование	Кол.	Обозначение документа
1	Конструкция	1	5.407-106.2.04

Разраб.	Плоких		
Пров.	Плоких		
Гл.спец.	Лукошевич		09.89г.
Нач.отд.	Ивкин		
Н.контр.	Лукошевич		

5.407-106.1.08

Узел установки шинопровода на металлической колонне

Стадия	Лист	Листов
Р		1

ВНИПИ ТЯЖПРОМЭЛЕКТРОПРОЕКТ ИМЕНИ Ф.Б.ЯКУБОВСКОГО МОСКВА

Инв.№ подл. | Подп. и дата | Взам.инв.№

24078-02 12

Копировал Сергеева Формат А3

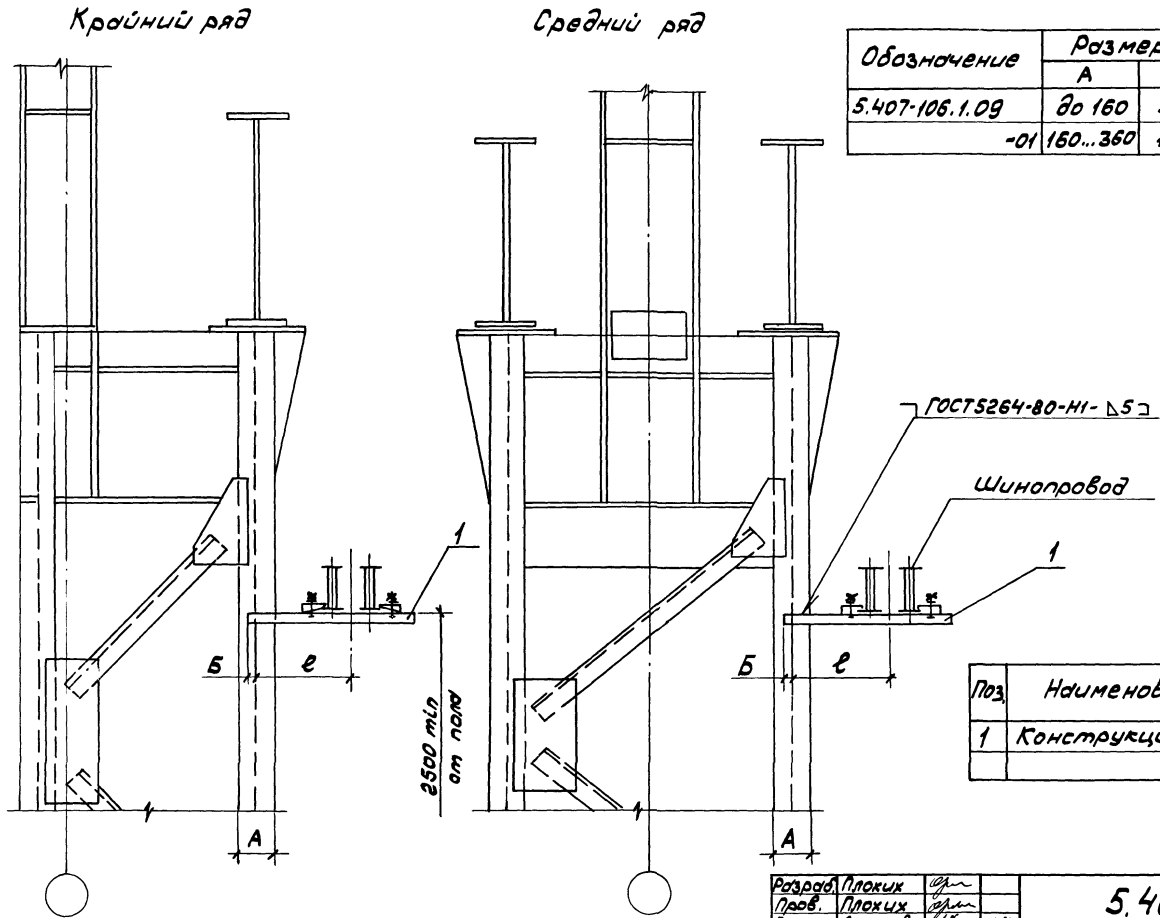

Обозначение	Размеры, мм			Поз.1
	А	Б	е	
5.407-106.1.09	до 160	50	400	5.407-106.2.05
-01	160...360	100	500	-01

Поз.	Наименование	Кол.	Обозначение документа
1	Конструкция	1	См. таблицу

Разраб.	Плохих		
Пров.	Плохих		
Гл.спец.	Лукашевич		09.84г.
Нач.отд	Ивкин		
Н.контр	Лукашевич		

5.407-106.1.09

Узел установки шинопровода на металлической колонне

Стадия	Лист	Листов
Р		1

ВНИПИ ТЯЖПРОМЭЛЕКТРОПРОЕКТ ИМЕНИ Ф.Б.ЯКУБОВСКОГО МОСКВА

24078-02 13

Копировал Сергеева Формат А3

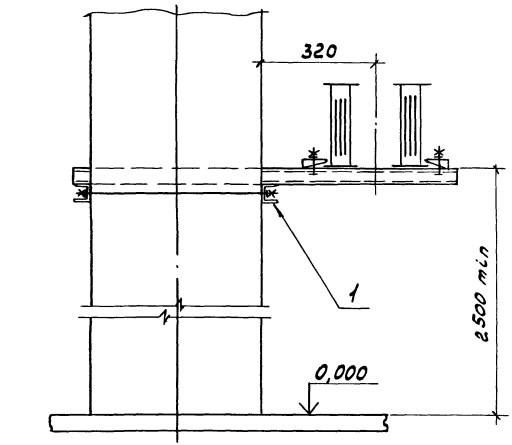

Обозначение	Размеры, мм		Поз. 1
	А	Б	
5.407-106.1.10	300	300	5.407-106.2.06
-01	300	400	-01
-02	400	400	-02
-03	400	500	-03
-04	400	600	-04
-05	400	700	-05
-06	400	800	-06
-07	400	900	-07
-08	500	500	-08
-09	500	600	-09
-10	500	800	-10

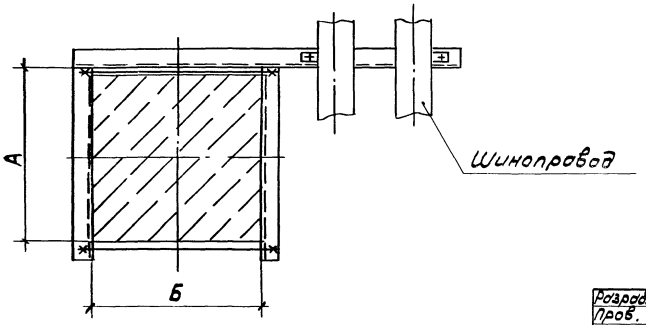

Поз.	Наименование	Кол.	Обозначение документа
1	Обхват	1	См. таблицу

Разраб.	Плохих		5.407-106.1.10	
Пров.	Плохих			
Гл.спец.	Лукашевич	01.89г.	Узел установки шинопровода на железобетонной колонне	Стадия: Р; Лист: —; Листов: 1
Нач.отд.	Ивкин			ВНИПИ ТЯЖПРОМЭЛЕКТРОПРОЕКТ ИМЕНИ Ф.Б.ЯКУБОВСКОГО МОСКВА
Н.контр.	Лукашевич			

24078-02 14

Копировал Сергеева Формат А3

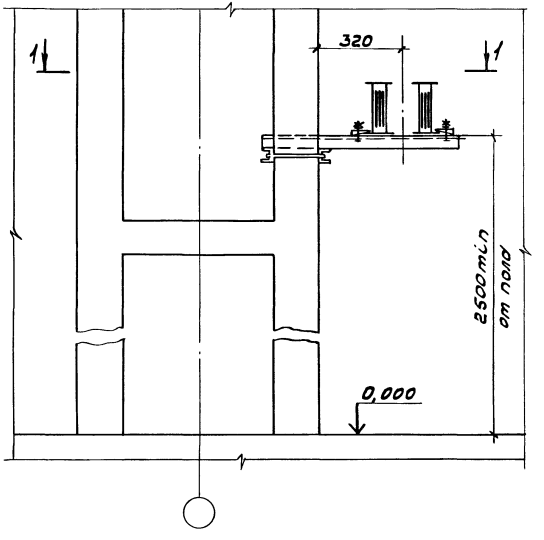

Обозначение	Размеры, мм		Поз. 1
	А	Б	
5.407-106.1.11	200	400	5.407-106.2.07
-01	200	500	-01
-02	250	500	-02
-03	250	600	-03
-04	300	500	-04
-05	300	600	-05
-06	350	600	-06
-07	350	700	-07

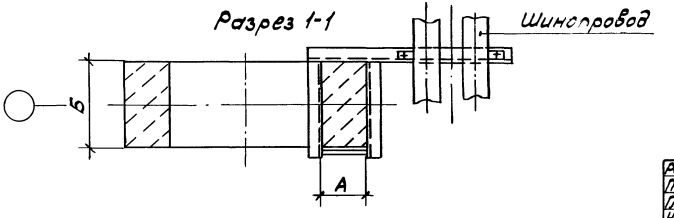

Поз.	Наименование	Кол.	Обозначение документа
1	Обхват	1	См. таблицу

Разраб.	Плохих		
Пров.	Плохих		
Гл.спец.	Лукошевич		09.81
Нач.отд.	Ивкин		
Н.контр.	Лукошевич		

5.407-106.1.11

Узел установки шинопровода на двухветвевой железобетонной колонне

Стадия	Лист	Листов
Р		1

ВНИПИ ТЯЖПРОМЭЛЕКТРОПРОЕКТ имени Ф.Э. ЯКУБОВСКОГО МОСКВА

Копировал Сергеева

24078-02 15

Формат А3

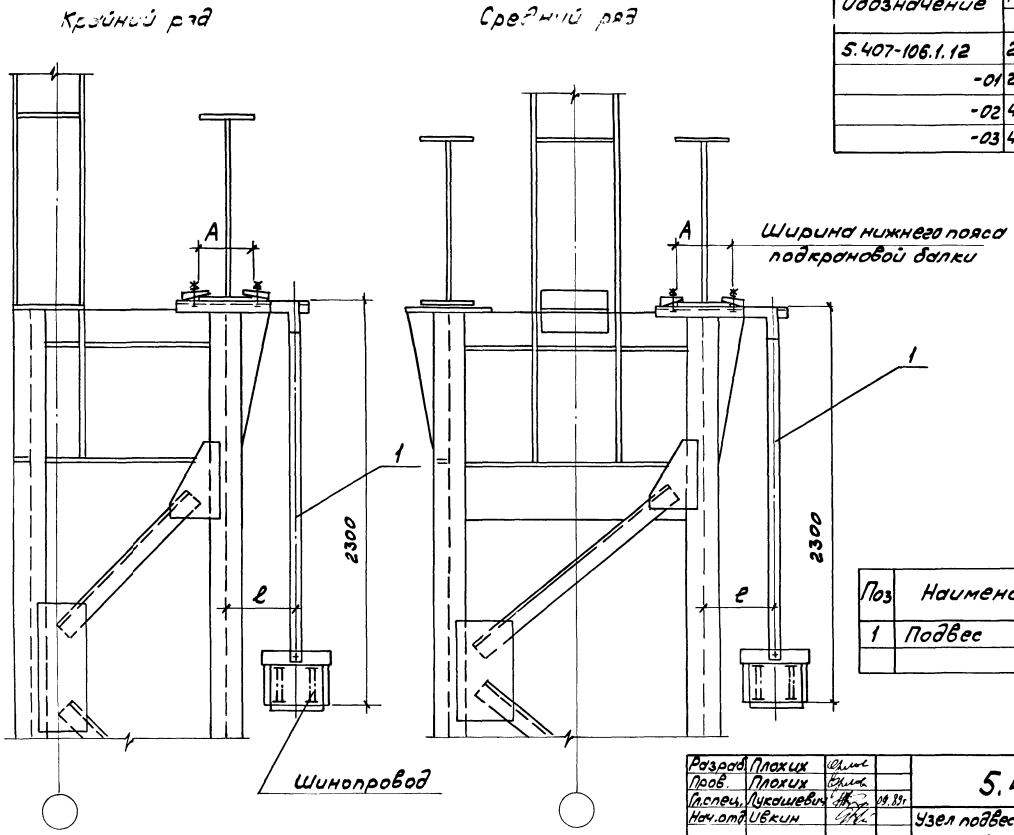

Обозначение	Размеры, мм		Поз. 1
	A	ℓ	
5.407-106.1.12	200...400	400	5.407-106.2.08-06
-01	200...400	500	-07
-02	400...600	400	-08
-03	400...600	500	-09

Поз	Наименование	Кол.	Обозначение документа
1	Подвес	1	См. таблицу

Разраб.	Плохих		
Пров.	Плохих		
Гл.спец.	Лукашевич		09.89г
Нач.отд.	Ивкин		
Н.контр.	Лукашевич		

5.407-106.1.12

Узел подвеса шинопровода на металлической подкрановой балке (при металлической колонне)

Стадия	Лист	Листов
Р		1

ВНИПИ ТЯЖПРОМЭЛЕКТРОПРОЕКТ ИМЕНИ Ф.Б.ЯКУБОВСКОГО МОСКВА

24078-02 16

Копировал Сергеев Формат А3

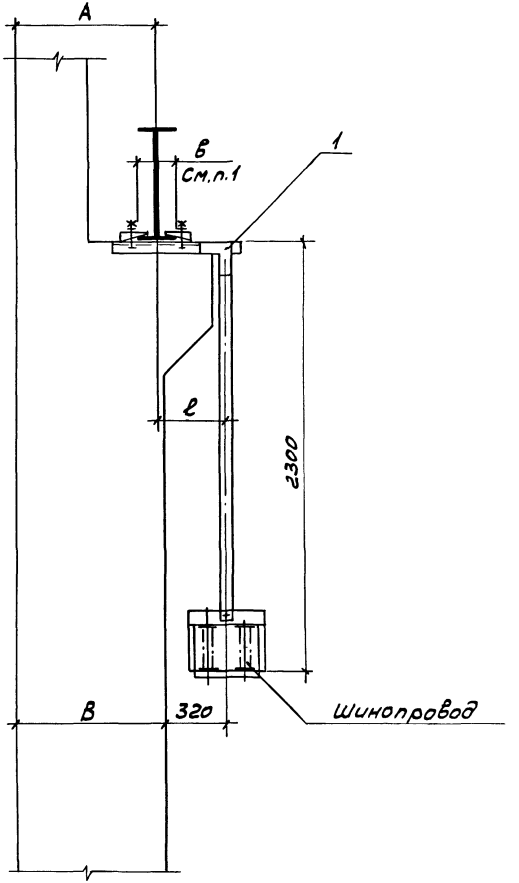

Обозначение	Размеры, мм				Поз. 1
	А	В	в	ℓ	
5.407-106.1.13	750	600	200	170	5.407-106.2.08
-01		700	250	270	-04
-02		800	200,250	370	-05
-03	1000	700	200...400	20	5.407-106.2.08 -01
-04		800	200...400	120	-02
-05		900	250...400	220	-03

1. Размер „в" - ширина нижнего пояса подкрановой балки.

Поз.	Наименование	Кол.	Обозначение документа
1	Подвес	1	См. таблицу

Разраб.	Плохих			5.407-106.1.13
Пров.	Плохих			
Гл.спец.	Лукошевич			
Нач.отд.	Ивкин			Узел установки шинопровода на металлической подкрановой балке (при железобетонной колонне, крайний ряд)
Н.контр.	Лукошевич			Стадия: Р; Лист; Листов: 1
				ВНИПИ ТЯЖПРОМЭЛЕКТРОПРОЕКТ имени Ф.Б.ЯКУБОВСКОГО МОСКВА

Инв.№ подл. | Подп. и дата | Взам. инв.№

Копировал Сергеева Формат А3

Рис. 1

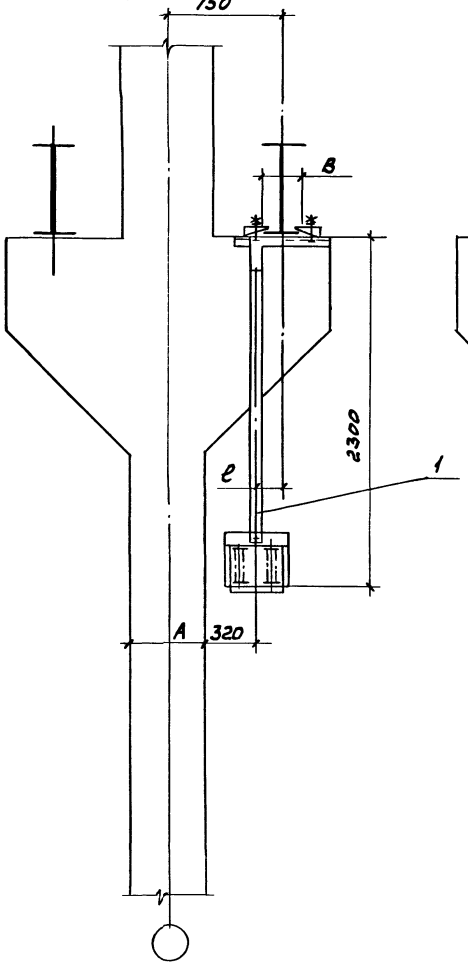

Рис. 2

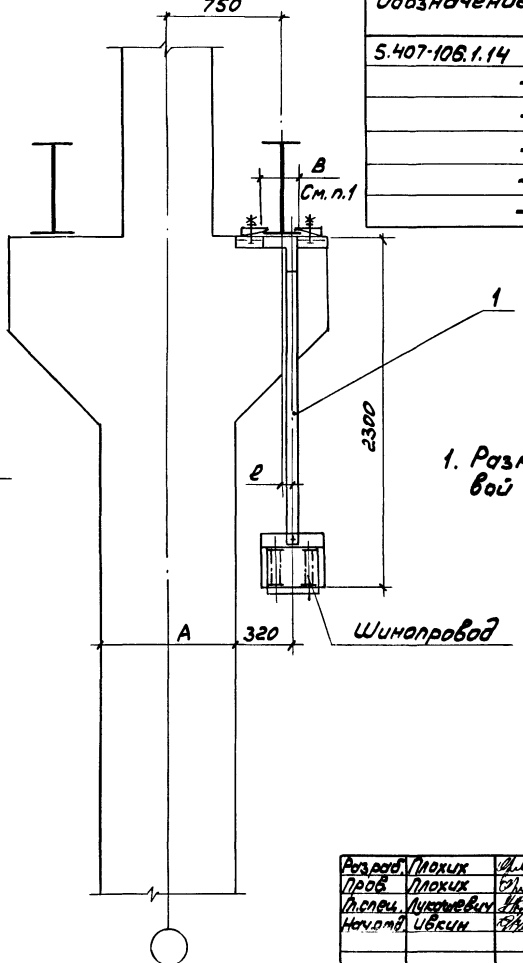

Обозначение	Размеры, мм				Поз. 1
	Рис.	A	B	e	
5.407-106.1.14	1	600	200, 250	130	-02
-01		700	250, 280	80	-01
-02		700	360, 400	80	-05
-03		800	250, 280	30	5.407-106.2.09
-04		800	360, 400	30	-0
-05	2	900	250...400	20	5.407-106.2.08-0

1. Размер „B" - ширина нижнего пояса подкрановой балки.

Поз.	Наименование	Кол.	Обозначение документа
1	Подвес	1	См. таблицу

Разраб.	Плохих		
Пров.	Плохих		
Н. спец.	Лукьянович		19.09.
Нач. отд.	Ивкин		
Н. контр.	Лукьянович		

5.407-106.1.14

Узел установки шинопровода на металлической подкрановой балке (при железобетонной колонне, средний ряд)

Стадия	Лист	Листов
Р		1

ВНИПИ ТЯЖПРОМЭЛЕКТРОПРОЕКТ ИМЕНИ Ф.Б. ЯКУБОВСКОГО МОСКВА

Копировал Сергеева Формат А3

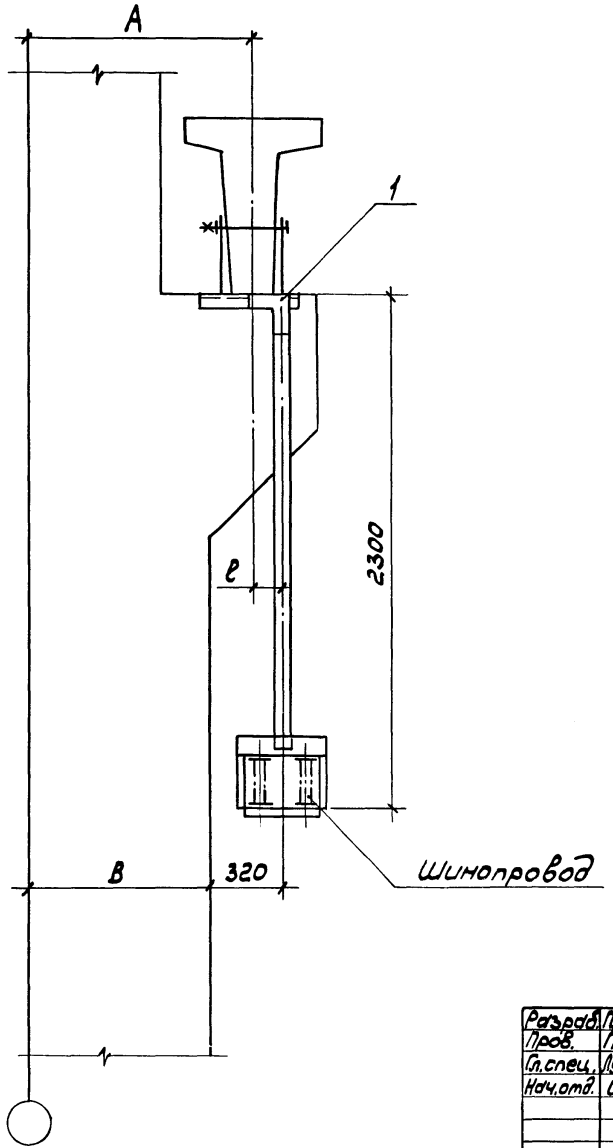

Обозначение	Размеры, мм			Поз. 1
	A	B	ℓ	
5.407-106.1.15	750	600	170	-02
-01		700	270	-03
-02		800	370	-04
-03	1000	700	20	5.407-106.2.10
-04		800	120	-01

Поз.	Наименование	Кол.	Обозначение документа
1	Подвес	1	См. таблицу

Разраб.	Плохих			5.407-106.1.15
Пров.	Плохих			
Гл. спец.	Лукашевич		09.87г.	
Нач. отд.	Ивкин			Узел установки шинопровода на железобетонной подкрановой балке (при железобетонной колонне, крайний ряд)
Н. контр.	Лукашевич			

Стадия	Лист	Листов
Р	1	1

ВНИПИ ТЯЖПРОМЭЛЕКТРОПРОЕКТ имени Ф.Б. Якубовского Москва

Копировал Сергеева Формат А3

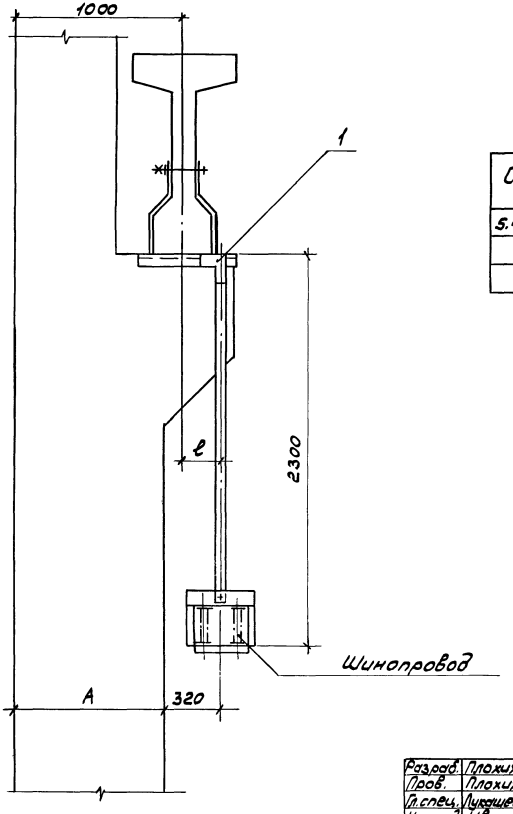

Обозначение	Размеры, мм		Поз.1
	A	ℓ	
5.407-106.1.16	700	20	5.407-106.2.11
-01	800	120	-01
-02	900	220	-02

Поз.	Наименование	Кол.	Обозначение документа
1	Подвес	1	См. таблицу

Разраб.	Плохих			5.407-106.1.16
Пров.	Плохих			
Гл.спец.	Лукашевич		09.89	
Нач.отд.	Ивкин			Узел установки шинопровода на железобетонной подкрановой балке (при железобетонной колонне, крайний ряд)
Н.контр.	Лукашевич			Стадия: Р; Лист: ; Листов: 1

ВНИПИ ТЯЖПРОМЭЛЕКТРОПРОЕКТ ИМЕНИ Ф.Б.ЯКУБОВСКОГО МОСКВА

24078-02 20

Копировал Сергеева Формат А3

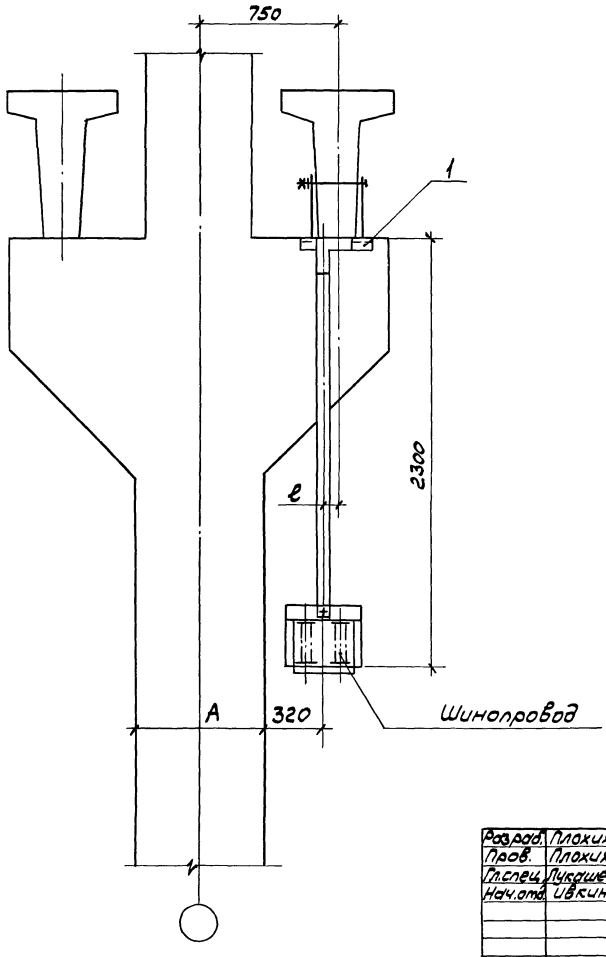

Обозначение	Размеры, мм		Поз. 1
	A	ℓ	
5.407-106.1.17	600	130	5.407-106.2.12
-01	700	80	-01

Поз.	Наименование	Кол.	Обозначение документа
1	Подвес	1	См. таблицу

Разраб.	Плохих			5.407-106.1.17
Пров.	Плохих			
Гл.спец.	Лукашевич		09.84	
Нач.отд.	Ивкин			Узел установки шинопровода на железобетонной подкрановой балке (при железобетонной колонне, средний ряд)
Н.контр.	Лукашевич			

Стадия	Лист	Листов
Р		1

ВНИПИ ТЯЖПРОМЭЛЕКТРОПРОЕКТ ИМЕНИ Ф.Б.ЯКУБОВСКОГО МОСКВА

Инв.№ подл. | Подпись и дата | Взам.инв.№

24078-02 21

Копировал Сергеева Формат А3

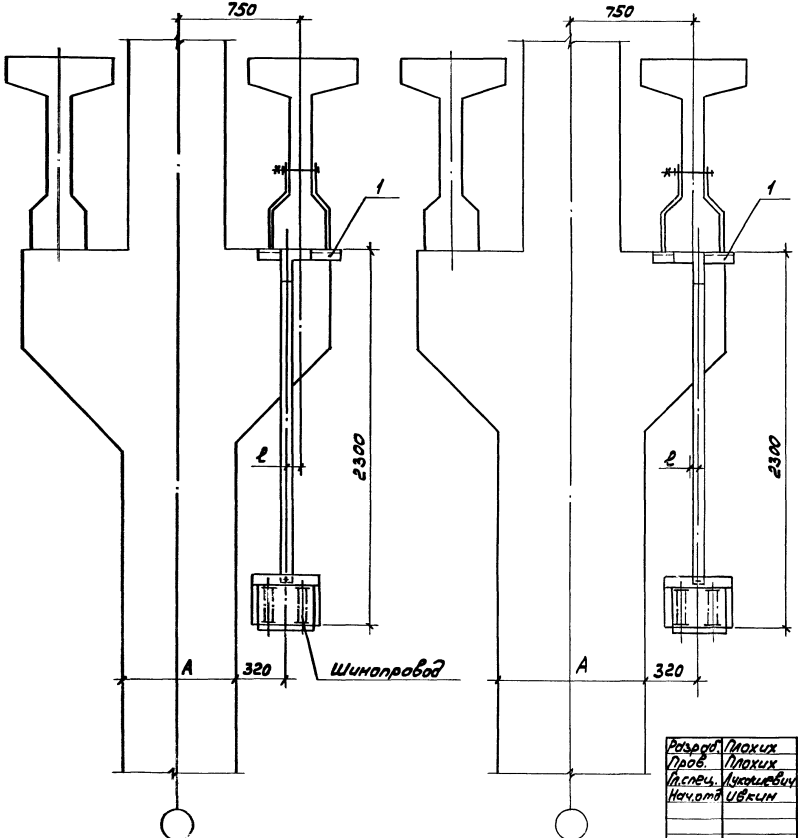

Обозначение	Размеры, мм		Поз. 1
	A	ℓ	
5.407-106.1.18	700	80	5.407-106.2.13
-01	800	30	-0
-02	900	20	5.407-106.2.11

Поз.	Наименование	Кол.	Обозначение документа
1	Подвес	1	См. таблицу

Разраб.	Плохих			5.407-106.1.18
Пров.	Плохих			
Гл.спец.	Луканевич		09.84	
Нач.отд	Ивкин			Узел установки шинопровода на железобетонной подкрановой балке (при железобетонной колонне, средний ряд)
Н.контр.	Луканевич			Стадия Р; Лист; Листов 1
				ВНИПИ ТЯЖПРОМЭЛЕКТРОПРОЕКТ имени Ф.Б.ЯКУБОВСКОГО МОСКВА

24078-02 22

Копировал Сергеева Формат А3

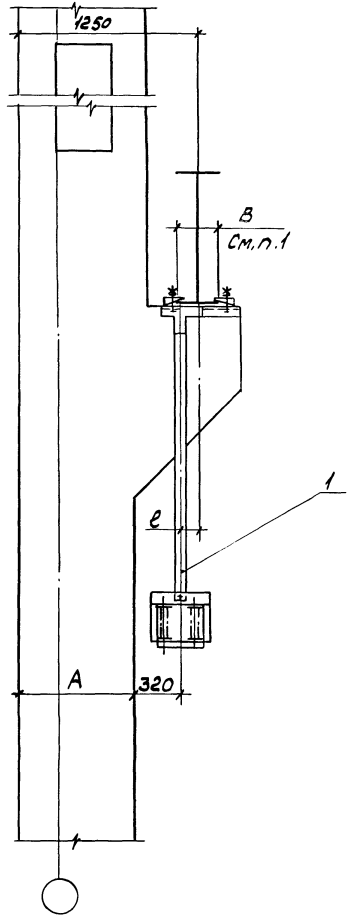

Обозначение	Размеры, мм			Поз.1
	A	B	e	
5.407-106.1.19	700	200...320	230	-07
-01	800	200...320	130	-02
-02	800	360, 400	130	-06
-03	900	250, 280	30	5.407-106.2.09
-04	900	360, 400	30	-04

1. Размер „B" - ширина нижнего пояса подкрановой балки

Поз.	Наименование	Кол.	Обозначение документа
1	Подвес	1	См. таблицу

Разраб.	Плохих			5.407-106.1.19
Пров.	Плохих			
Гл.спец.	Лукашевич		07.84г.	
Нач.отд.	Ивкин			Узел установки шинопровода на металлической подкрановой балке (при железобетонной колонне проходной, крайний ряд).
Н.контр.	Лукашевич			

Стадия	Лист	Листов
Р		1

ВНИПИ ТЯЖПРОМЭЛЕКТРОПРОЕКТ ИМЕНИ Ф.Б.ЯКУБОВСКОГО МОСКВА

24078-02 23

Копировал Сергеева Формат А3

Инв.№ подл. | Подпись и дата | Взам.инв.№

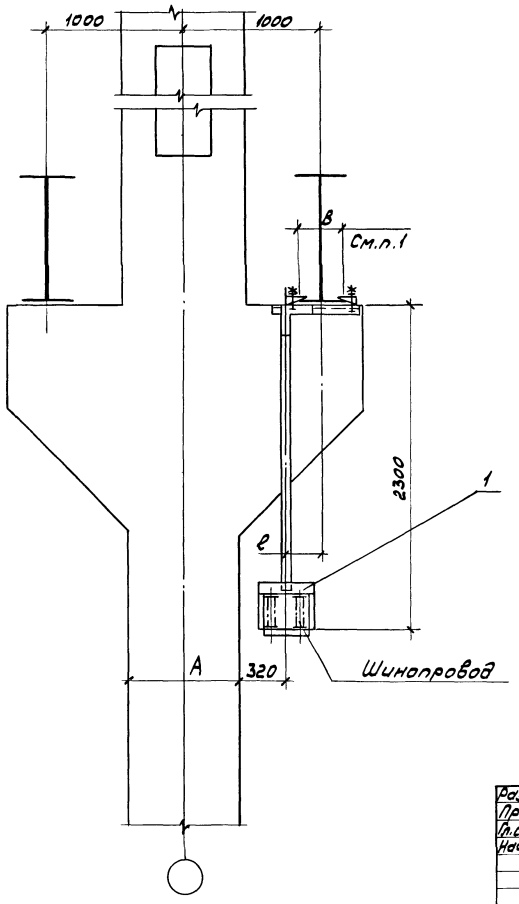

Обозначение	Размеры, мм			Поз.1
	А	В	ℓ	
5,407-106.1.20	800	250,280	280	5,407-106.2.09-03
-01		360,400	280	-08
-02	900	250, 280	230	-07
-03		360, 400	230	-07

1. Размер „В"-ширина нижнего пояса подкрановой балки.

Поз.	Наименование	Кол.	Обозначение документа
1	Подвес	1	См. таблицу

Разраб.	Плохих		
Пров.	Плохих		
Гл.спец.	Лукашевич		09.89 г.
Нач.отд.	Ивкин		
Н.контр.	Лукашевич		

5.407-106.1.20

Узел установки шинопровода на металлической подкрановой балке (при колонне железобетонной проходной, средний ряд)

Стадия	Лист	Листов
Р		1

ВНИПИ ТЯЖПРОИЗЛЕКТРОПРОЕКТ ИМЕНИ Ф.Б.ЯКУБОВСКОГО МОСКВА

24078-02 24

Инв.№ подл. | Подп. и дата | Взам.инв.№

Копировал Сергеева Формат А3

Железобетонная колонна

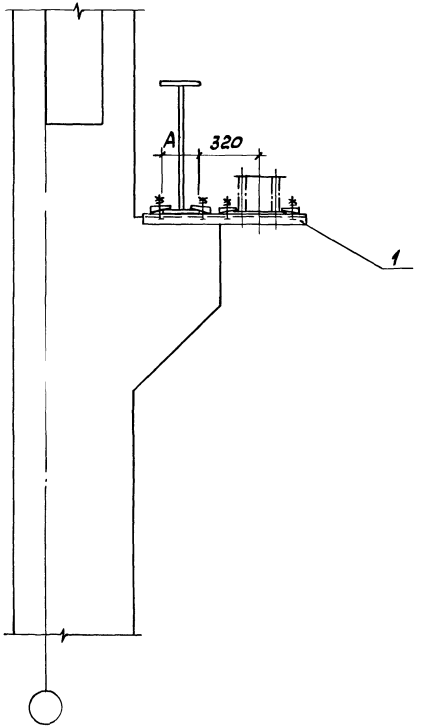

Металлическая колонна

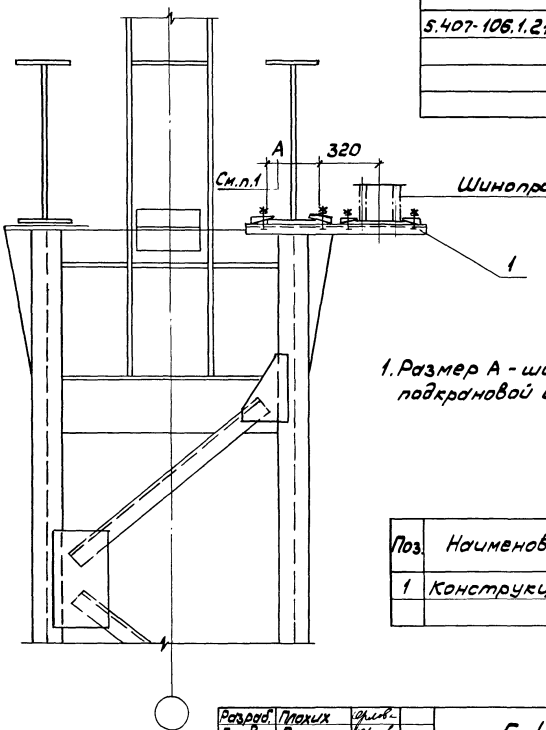

Обозначение	A, мм	Поз.1
5.407-106.1.21	200...250	5.407-106.2.14
-01	250...360	-01
-02	360...450	-02
-03	450...560	-03

1. Размер А - ширина нижнего пояса подкрановой балки.

Поз.	Наименование	Кол.	Обозначение документа
1	Конструкция	1	См.таблицу

Разраб.	Плахих			5.407-106.1.21
Пров.	Плахих			
Гл.спец.	Лукошевич		09.91г.	
Нач.отд.	Ивкин			Узел установки шинопровода на металлической подкрановой балке (прижелезобетонной и металлической колоннах)
Н.контр.	Лукошевич			

Стадия	Лист	Листов
Р		1

ВНИПИ ТЯЖПРОМЭЛЕКТРОПРОЕКТ имени Ф.Б.ЯКУБОВСКОГО МОСКВА

Копировал Сергеева Формат А3

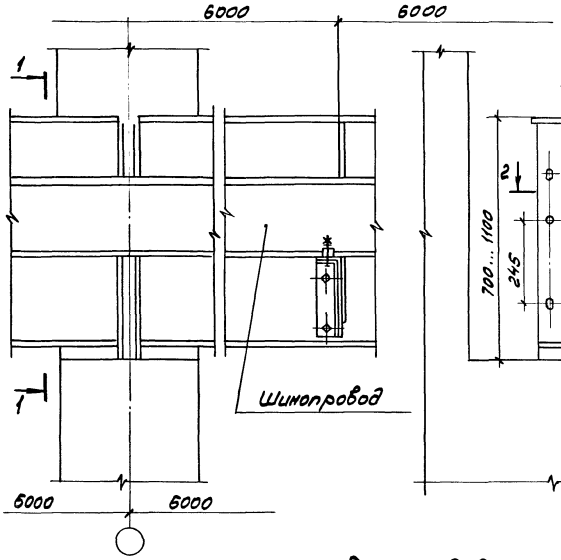

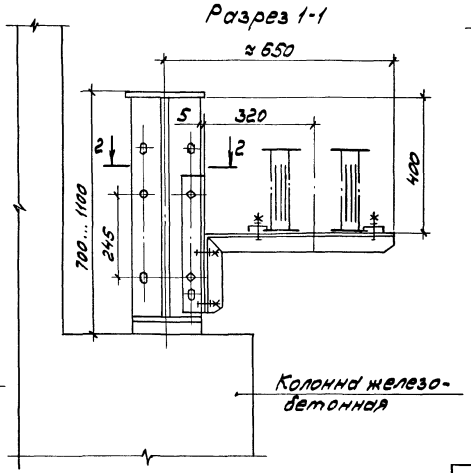

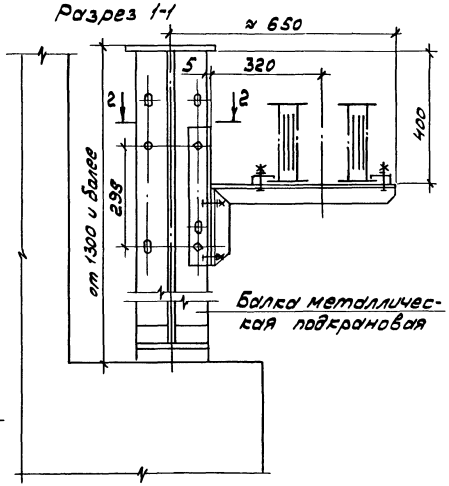

Поз	Наименование	Кол	Обозначение документа
1	Конструкция	1	5.407-106.2.15
2	Шайба царапающая		
	УСЭК 76У1, ТУ36-2355-80	4	
3	Болт М12×40 ГОСТ 7798-70*	2	
4	Гайка М12 ГОСТ 5915-70*	2	
5	Шайба пружинная 12		
	ГОСТ 6402-70*	2	

Разрез 2-2

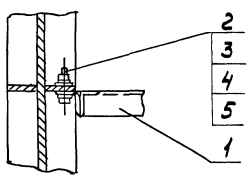

Разраб.	Плохих		
Пров.	Плохих		
Гл.спец.	Лукашевич		09.89
Нач.отд.	Ивкин		
Н.контр.	Лукашевич		

5.407-106.1.22

Узел установки шинопровода на металлической подкрановой балке

Стадия	Лист	Листов
Р		1

ВНИПИ ТЯЖПРОМЭЛЕКТРОПРОЕКТ имени Ф.Б. ЯКУБОВСКОГО МОСКВА

24078-02 26

Копировал Сергеева Формат А3

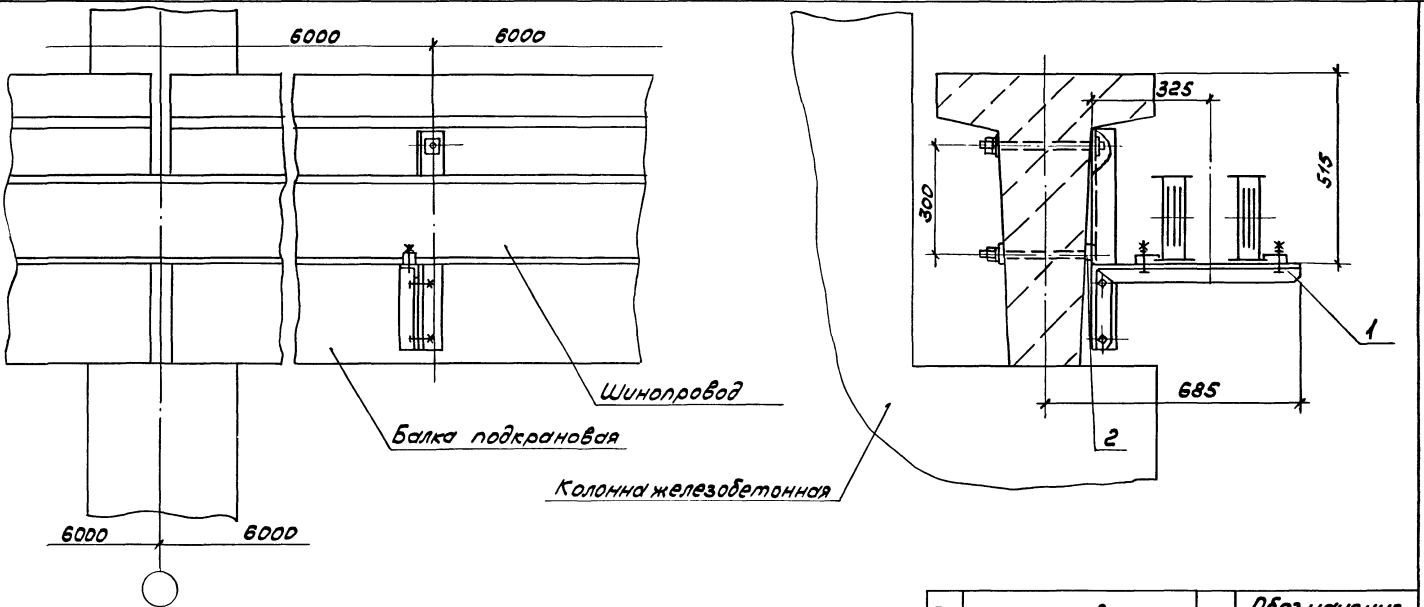

Поз	Наименование	Кол.	Обозначение документа
1	Конструкция	1	5.407-106.2.16
2	Шайба 12 ГОСТ 6958-78	3	

Разраб.	Плохих			5.407-106.1.23
Пров.	Плохих			
Гл.спец.	Лукашевич		09.89	
Нач.отд.	Ивкин			Узел установки шинопровода на железобетонной подкрановой балке.
				Стадия: Р; Лист: 1; Листов: 1
Н.контр.	Лукашевич			ВНИПИ ТЯЖПРОМЭЛЕКТРОПРОЕКТ имени Ф.Б. ЯКУБОВСКОГО МОСКВА

24078-02 27

Копировал Сергеева Формат А3

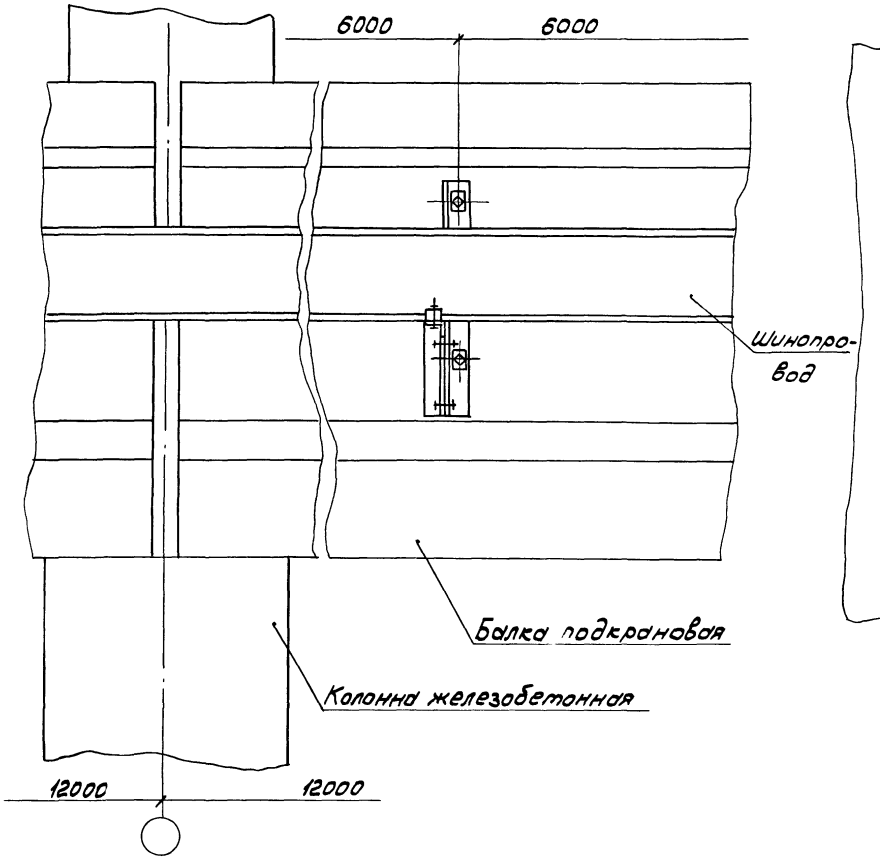

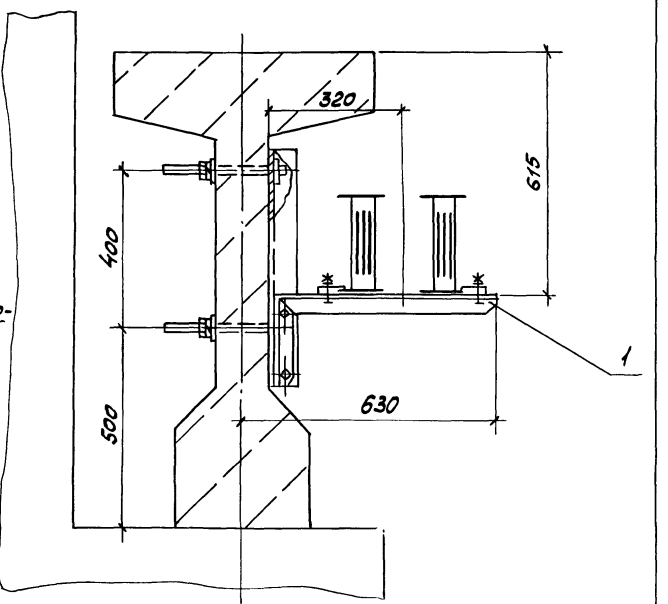

Поз.	Наименование	Кол.	Обозначение документа
1	Конструкция	1	5.407-106.2.16

Разраб.	Плохих		
Пров.	Плохих		
Гл.спец.	Лукошевич		09 84г.
Нач.отд.	Ивкин		
Н.контр.	Лукошевич		

5.407-106.1.24

Узел установки шинопровода на железобетонной подкрановой балке

Стадия	Лист	Листов
Р		1

ВНИИ ТЯЖПРОМЭЛЕКТРОПРОЕКТ ИМЕНИ ФБЯКУБОВСКОГО МОСКВА

24078-02 28

Копировал Сергеева Формат А3

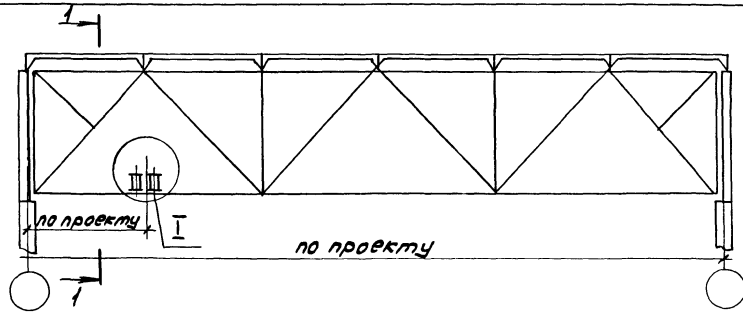

Разрез 1-1

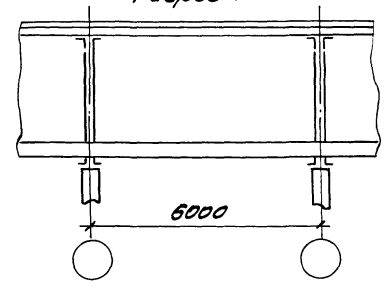

М1:5

Разрез 2-2

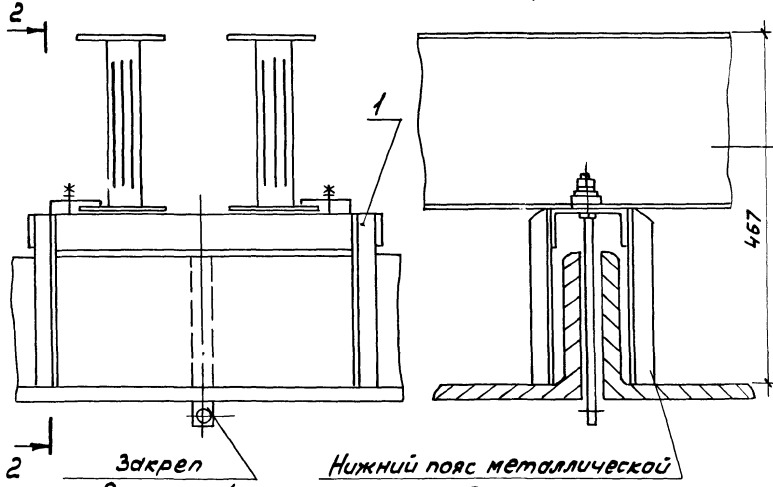

1. После установки стойки на нижнем поясе металлической фермы закрел(имеющийся на стойке) следует повернуть ключом на 90°

Поз.	Наименование	Кол.	Обозначение документа
1	Стойка У3494У3		
	ТУ36.18.29.01-36-88	1	

Разраб.	Плохих			5.407-106.1.25	
Пров.	Плохих				
Гл.спец.	Лукашевич		1984г.	Узел установки шинопровода поперек нижнего пояса металлической фермы	Стадия: Р; Лист: 1; Листов: 1
Нач.отд.	Ивкин				ВНИПИ ТЯЖПРОМЭЛЕКТРОПРОЕКТ имени Ф.Б.ЯКУБОВСКОГО МОСКВА
Н.контр.	Лукашевич				

Инв.№ подл. | Подп. и дата | Взам.инв.№

Копировал Сергеева Формат А3

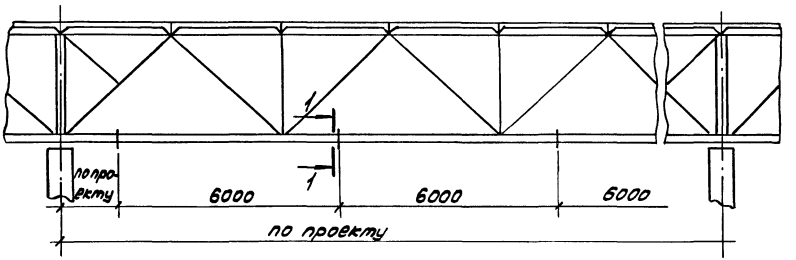

Обозначение	Сечение уголков нижнего пояса фермы мм	Поз. 1
5.407-106.1.26	100×7	5.407-106.2.17
-01	125×8	-01
-02	140×10	
-03	160×11	-02
-04	180×12	
-05	200×13	-03
-06	250×20	-04

Разрез 1-1
М1:10

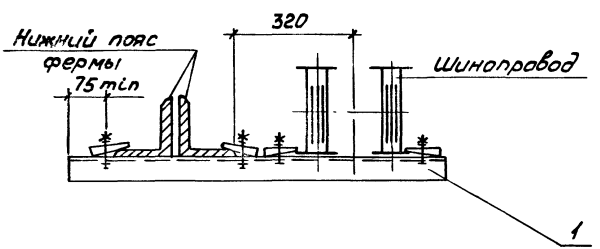

Поз.	Наименование	Кол.	Обозначение документа
1	Конструкция	1	См. таблицу

Разраб.	Плоских		
Пров.	Плоских		
Гл.спец.	Лукашевич		09.81
Нач.отд.	Ивкин		
Н.контр.	Лукашевич		

5.407-106.1.26

Узел установки шинопровода вдоль нижнего пояса металлической фермы

Стадия	Лист	Листов
Р		1

ВНИПИ ТЯЖПРОМЭЛЕКТРОПРОЕКТ имени Ф.Б.ЯКУБОВСКОГО МОСКВА

Копировал Сергеева Формат А3

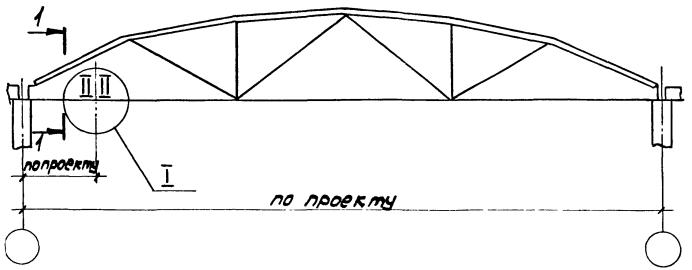

Разрез 1-1

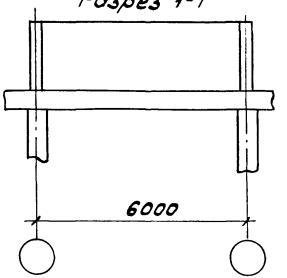

I

М 1:10

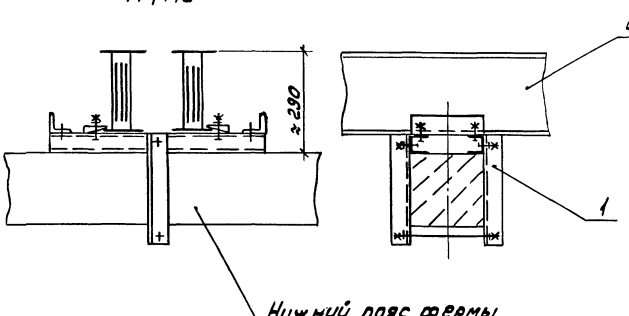

Обозначение	Сечение нижнего пояса ферм в×в1, мм	Поз.1
5.407-106.1.27	200×200	5.407-106.2.18
-01	250×200	-01
-02	250×300	-02
-03	300×320	-03
-04	350×380	-04

Поз	Наименование	Кол.	Обозначение документа
1	Обхват	1	См. таблицу

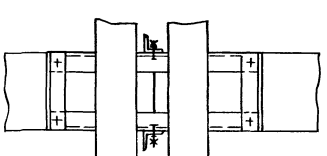

Разраб.	Плохих		
Пров.	Плохих		
Гл.спец.	Лукашевич		29.84
Нач.отд.	Ивкин		
Н.контр.	Лукашевич		

5.407-106.1.27

Узел установки шинопровода поперек нижнего пояса железобетонной фермы

Стадия	Лист	Листов
Р		1

ВНИПИ ТЯЖПРОМЭЛЕКТРОПРОЕКТ ИМЕНИ Ф.Б. ЯКУБОВСКОГО МОСКВА

Инв.№ подл. | Подп. и дата | Взам.инв.№

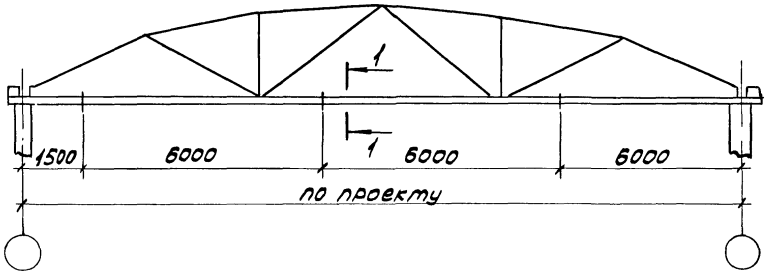

Разрез 1-1 м1:5

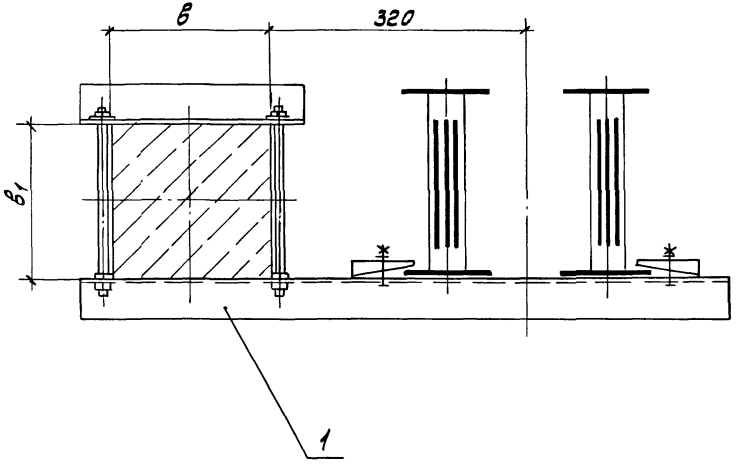

Обозначение	Сечение нижнего пояса ферм в×в1, мм	Поз. 1
5.407-106.1.28	200×200	5.407-106.2.19
-01	250×200	-01
-02	250×300	-02
-03	300×320	-03
-04	350×380	-04

Поз.	Наименование	Кол.	Обозначение документа
1	Обхват	1	См. таблицу

Разраб.	Плохих			5.407-106.1.28
Пров.	Плохих			
Гл.спец.	Лукашевич		04.89г.	
Нач.отд.	Ивкин			Узел установки шинопровода вдоль нижнего пояса железобетонной фермы.
				Стадия: Р; Лист: ; Листов: 1
Н.контр.	Лукашевич			ВНИПИ ТЯЖПРОМЭЛЕКТРОПРОЕКТ ИМЕНИ Ф.Б.ЯКУБОВСКОГО МОСКВА

Проход через стену

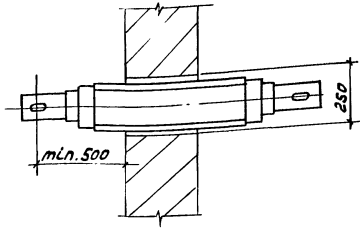

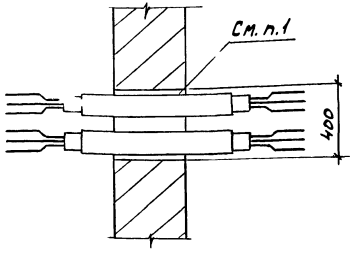

Проход через перекрытие

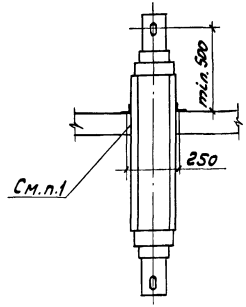

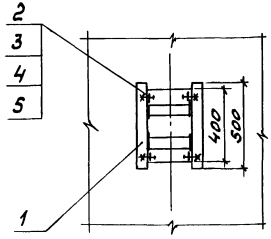

Поз.	Наименование	Кол.	Обозначение документа
1	Уголок УСЭК 55У1		
	ТУ36-2355-80, L=500	2	
2	Прижим УСЭК 65У3		
	ТУ36-2355-80	4	
3	Болт М12×40 ГОСТ7798-70	4	
4	Гайка М12 ГОСТ5915-70	4	
5	Шайба 12 ГОСТ11371-78	4	

1. Проемы после монтажа шинопровода заделываются строителями легкопробиваемым материалом

Разраб.	Орлова		
Пров.	Орлова		
Гл.спец.	Лукашевич		1989
Нач.отд.	Ивкин		
Н.контр.	Лукашевич		

5.407-106.1.29

Узлы прохода шинопровода через стену и перекрытие

Стадия	Лист	Листов
Р		1

ВНИПИ ТЯЖПРОМЭЛЕКТРОПРОЕКТ ИМЕНИ Ф.Б.ЯКУБОВСКОГО МОСКВА

Инв.№ подл. | Подп. и дата | Взам.инв.№

Рис.1 Секция подгоночная У3447У3, У3647У3

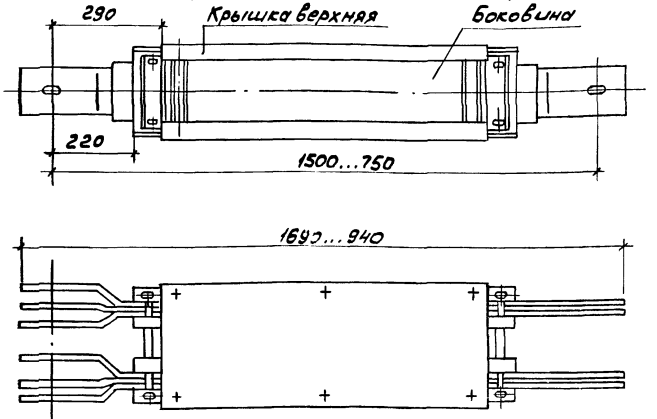

Рис.2 Укорачивание боковины подгоночной секции

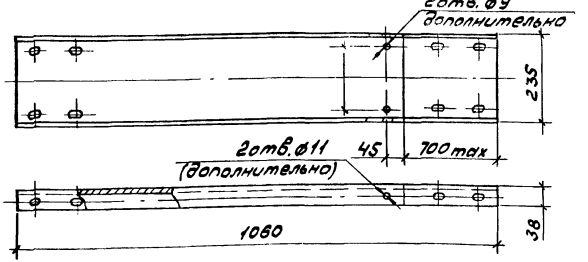

Рис3. Укорачивание крышки подгоночной секции (верхней и нижней)

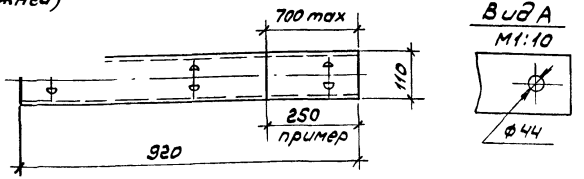

Подготовка шин подгоночной секции (выполнение „уток" и изолирование укороченных шин)

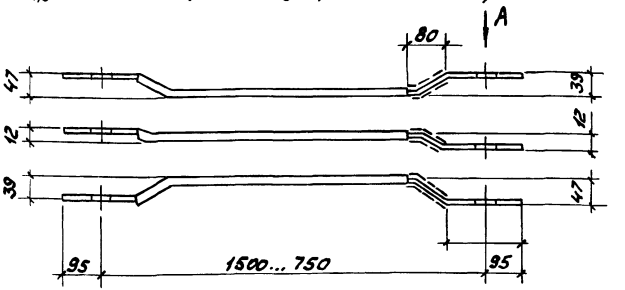

1. Секция подгоночная (рис.1) поставляется длиной 1500 мм, и по конструктивным особенностям допускает укорачивание в МЭЗ: шины с одного конца секции не имеют изгибов ("уток"), а крышки - съемные. Наименьший размер до которого может быть укорочена секция на монтаже - 750 мм.

Разраб.	Плохих			5.407-106.1.30			
Пров.	Плохих						
Гл.спец.	Лукашевич		09.89	Укорочение подгоночной секции	Стадия	Лист	Листов
Нач.отд.	Ивкин				Р		1
					ВНИПИ ТЯЖПРОМЭЛЕКТРОПРОЕКТ ИМЕНИ Ф.Б. ЯКУБОВСКОГО МОСКВА		
Н.контр.	Лукашевич						

gost.e-ecolog.ru