ТИПОВЫЕ КОНСТРУКЦИИ, ИЗДЕЛИЯ И УЗЛЫ ЗДАНИЙ И СООРУЖЕНИЙ

СЕРИЯ 5.407-104

ПРОКЛАДКА МАГИСТРАЛЬНЫХ ШИНОПРОВОДОВ ПЕРЕМЕННОГО ТОКА ШМА4-1250-44-1У3 НА 1250А и ШМА4-1600-44-1У3 НА 1600А

ВЫПУСК 1

ЧЕРТЕЖИ МОНТАЖНЫЕ

23455-02
цена 3-19

gost.e-ecolog.ru

ТИПОВЫЕ КОНСТРУКЦИИ, ИЗДЕЛИЯ И УЗЛЫ ЗДАНИЙ И СООРУЖЕНИЙ

СЕРИЯ 5.407-104

ПРОКЛАДКА МАГИСТРАЛЬНЫХ ШИНОПРОВОДОВ ПЕРЕМЕННОГО ТОКА ШМА4-1250-44-1У3 НА 1250А и ШМА4-1600-44-1У3 НА 1600А

ВЫПУСК 1

ЧЕРТЕЖИ МОНТАЖНЫЕ

РАЗРАБОТАНЫ
ВНИПИ ТЯЖПРОМЭЛЕКТРОПРОЕКТ
имени Ф.Б.ЯКУБОВСКОГО
ГЛАВЭЛЕКТРОМОНТАЖА
МИНМОНТАЖСПЕЦСТРОЯ СССР

УТВЕРЖДЕНЫ
ВВЕДЕНЫ В ДЕЙСТВИЕ
ВНИПИ ТЯЖПРОМЭЛЕКТРОПРОЕКТ
имени Ф.Б.ЯКУБОВСКОГО
ПРИКАЗ №78 ОТ [illegible] 89 г.

Директор института		Ю.Г.Барыбин
Главный инженер института		М.Г.Зименков
Начальник технического отдела		Л.Б.Годгельф
Начальник отдела типового проектирования		Н.И.Ивкин

© ЦИТП Госстроя СССР, 1989

23455-02 2

А245-1

Содержание

Обозначение	Наименование	Стр.
	Титульный лист	
	Содержание	2,3
5.407-104.1.10МЧ	Установка шинопровода на стене.	4
	Монтажный чертеж	
5.407-104.1.20МЧ	Установка угловой секции У3139У3,	5
	У3339МУ3 (внешний угол). Монтажный	
	чертеж	
5.407-104.1.30МЧ	Установка угловой секции У3139У3,	6
	У3339МУ3 (внутренний угол).	
	Монтажный чертеж	
5.407-104.1.40МЧ	Установка шинопровода на стойке.	7
	Монтажный чертеж	
5.407-104.1.50МЧ	Установка шинопровода под мо-	8
	нолитным перекрытием.	
	Монтажный чертеж	
5.407-104.1.60МЧ	Установка шинопровода под пере-	9
	крытием из пустотных плит.	
	Монтажный чертеж	
5.407-104.1.70МЧ	Установка шинопровода под пере-	10
	крытием из сборных плит.	
	Монтажный чертеж	
5.407-104.1.80МЧ	Установка шинопровода на метал-	11
	лической колонне. Монтажный	
	чертеж	
5.407-104.1.90МЧ	Установка шинопровода на желе-	12
	зобетонной колонне. Монтажный	
	чертеж	
5.407-104.1.100МЧ	Установка шинопровода на двух-	13
	ветвевой железобетонной колон-	
	не. Монтажный чертеж	

Обозначение	Наименование	Стр.
5.407-104.1.110МЧ	Установка подвеса на металли-	14
	ческой подкрановой балке (при	
	металлической колонне). Монтаж-	
	ный чертеж	
5.407-104.1.120МЧ	Установка подвеса на металличес-	15
	кой подкрановой балке (при железо-	
	бетонной колонне, крайний ряд).	
	Монтажный чертеж	
5.407-104.1.130МЧ	Установка подвеса на металличес-	16
	кой подкрановой балке (при железо-	
	бетонной колонне, средний ряд).	
	Монтажный чертеж	
5.407-104.1.140МЧ	Установка подвеса на железобетон-	17
	ной подкрановой балке (при желе-	
	зобетонной колонне, крайний ряд).	
	Монтажный чертеж	
5.407-104.1.150МЧ	Установка подвеса на железобетон-	18
	ной подкрановой балке (при железо-	
	бетонной колонне, средний ряд).	
	Монтажный чертеж	
5.407-104.1.160МЧ	Установка подвеса на железобетон-	19
	ной подкрановой балке (при же-	
	лезобетонной колонне, средний	
	ряд). Монтажный чертеж	
5.407-104.1.170МЧ	Установка подвеса на металличес-	20
	кой подкрановой балке (при желе-	
	зобетонной колонне проходной,	
	крайний ряд). Монтажный чертеж	
5.407-104.1.180МЧ	Установка на металлической под-	21
	крановой балке (при колонне	

Инв.№подл. | Подп. и дата | Взам.инв.№

Копировал Сергеева Формат А3

Содержание

Обозначение	Наименование	Стр.
	железобетонной проходной, средний	
	ряд). Монтажный чертеж	
5.407-104.1.190МЧ	Узлы I и II крепления подвеса к ме-	22
	таллической подкрановой балке.	
	Монтажный чертеж	
5.407-104.1.200МЧ	Узлы I...IV крепления подвеса к же-	23,24
	лезобетонным подкрановым балкам.	
	Монтажный чертеж	
5.407-104.1.210МЧ	Установка шинопровода на метал-	25
	лической подкрановой балке.	
	Монтажный чертеж	
5.407-104.1.220МЧ	Установка шинопровода на желе-	26
	зобетонной подкрановой балке.	
	Монтажный чертеж	
5.407-104.1.230МЧ	Установка шинопровода на желе-	27
	зобетонной подкрановой балке.	
	Монтажный чертеж	
5.407-104.1.240МЧ	Установка шинопровода поперек	28
	нижнего пояса металлической фер-	
	мы. Монтажный чертеж	
5.407-104.1.250МЧ	Установка шинопровода поперек	29
	нижнего пояса металлической	
	фермы. Монтажный чертеж	
5.407-104.1.260МЧ	Установка шинопровода вдоль	30
	нижнего пояса металлической	
	фермы. Монтажный чертеж	
5.407-104.1.270МЧ	Установка шинопровода поперек	31
	нижнего пояса железобетонной	
	фермы. Монтажный чертеж	
5.407-104.1.280МЧ	Установка шинопровода поперек	32
	нижнего пояса железобетонной	

Обозначение	Наименование	Стр.
	фермы. Монтажный чертеж	
5.407-104.1.290МЧ	Установка шинопровода вдоль ниж-	33
	него пояса железобетонной фер-	
	мы. Монтажный чертеж	
5.407-104.1.300МЧ	Проход шинопровода через стену.	34
	Монтажный чертеж	
5.407-104.1.310МЧ	Проход шинопровода через пере-	35
	крытие, стену (промежуточное	
	крепление). Монтажный чертеж	
5.407-104.1.320МЧ	Соединение секций шинопровода.	36
	Монтажный чертеж	
5.407-104.1.330МЧ	Установка ответвительной секции.	37,38
	Монтажный чертеж	
5.407-104.1.340МЧ	Укорочение подгоночной секции.	39
	Монтажный чертеж	
5.407-104.1.350МЧ	Установка угловой крышки.	40
	Монтажный чертеж	

Инв. № подл. | Подп. и дата | Взам. инв. №

Копировал Сергеева Формат А3

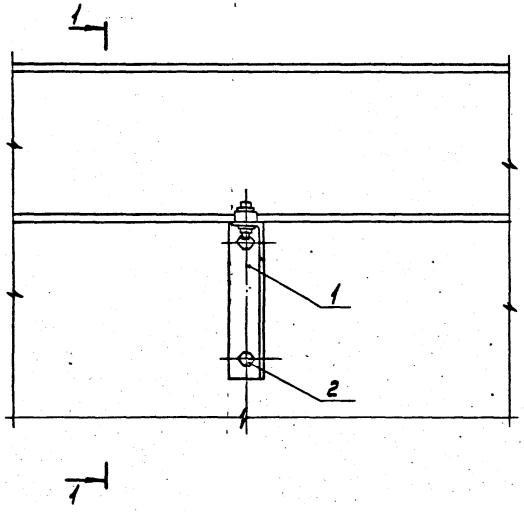

Разрез 1-1

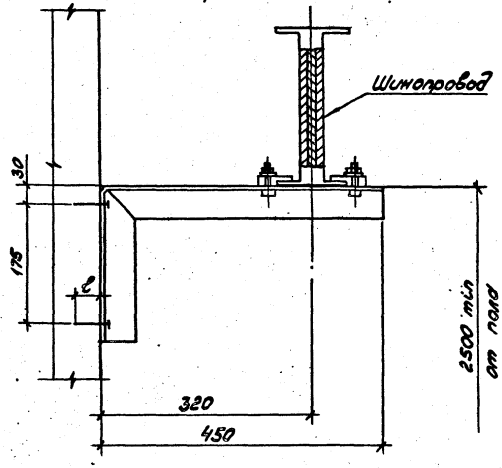

Разметка отверстий на стене

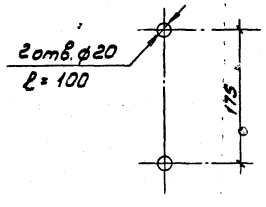

Марка, поз.	Обозначение	Наименование	Кол.	Масса ед., кг	Примечание
1		Кронштейн настенный			
		У3391МУ3	1	2,7	
2		Дюбель У663У3	2		

Нач.отд.	Ивкин		
Н.контр.	Лукашевич		03.86
Гл.констр.	Лукашевич		
Ст.инж.	Плохих		07.86

5. 407- 104. 1. 10 МЧ

Установка шинопровода на стене. Монтажный чертеж

Стадия	Лист	Листов
Р		1

ВНИПИ ТЯЖПРОМЭЛЕКТРОПРОЕКТ ИМЕНИ Ф. Б. ЯКУБОВСКОГО МОСКВА

Инв. № подл. | Подп. и дата | Взам. инв. №

23455-02 5

Копировал Сергеева Формат А3

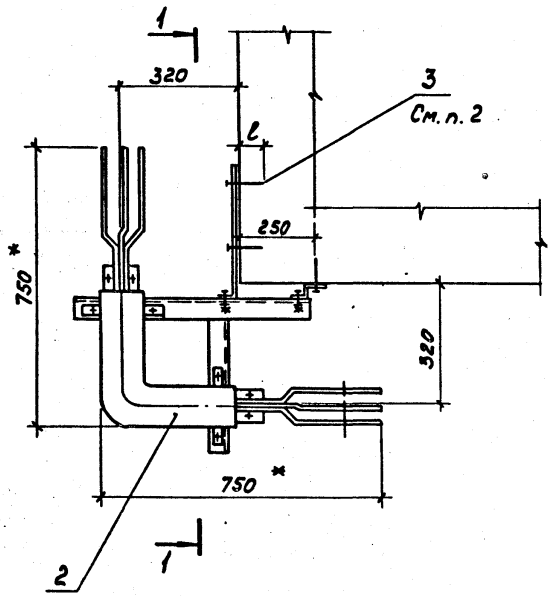

Разрез 1-1 повернуто

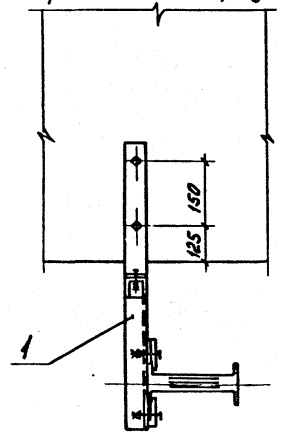

1.* Размеры для справок.
2. Отверстия под дюбели выполнить диаметром 20 мм на глубину (l) 100 мм.

Марка, поз.	Обозначение	Наименование	Кол. на исполн. 5.407-104.1.20 МЧ				Масса ед., кг	Примечание
			—	01				
1	5.407-104.2.160	Конструкция	1	1			4,3	
2		Секция угловая						
		У3139У3	1				22,0	
2		Секция угловая						
		У3339МУ3		1			24,0	
3		Дюбель У663У3	3	3				

Нач. отд.	Ивкин		
Н. констр.	Лукашевич		09.88
Гл. констр.	Лукашевич		
Ст. инж.	Плохих		09.88

5.407-104.1.20МЧ

Установка угловой секции У3139У3, У3339МУ3 (внешний угол). Монтажный чертеж

Стадия	Лист	Листов
Р		1

ВНИПИ ТЯЖПРОМЭЛЕКТРОПРОЕКТ ИМЕНИ Ф. БЯКУБОВСКОГО МОСКВА

23455-02 6

Инв. № подл. | Подп. и дата | Взам. инв. №

Копировал Сергеева Формат А3

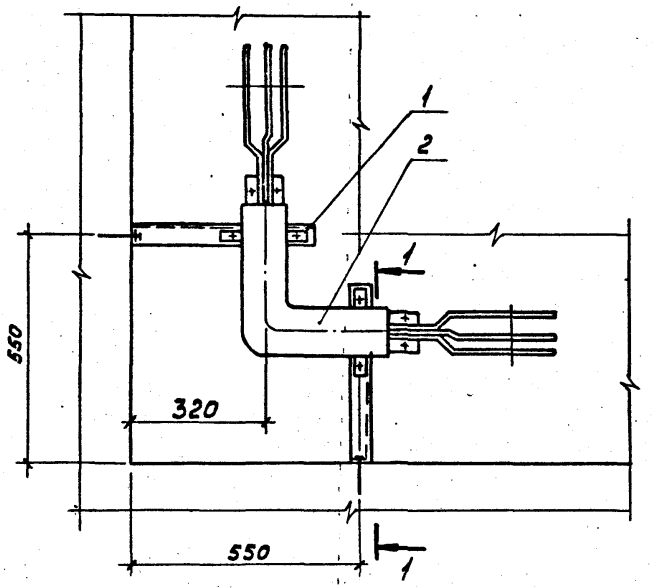

Разрез 1-1 повернуто

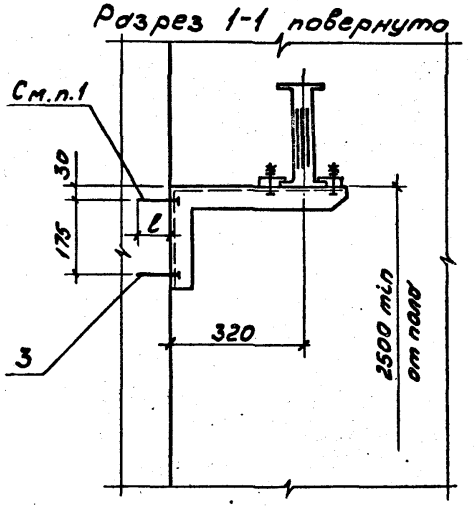

1. Отверстия под дюбели выполнить диаметром 20 мм на глубину (l) 100мм..

Марка, поз.	Обозначение	Наименование	Кол. на исполнение 5.407-104.1.30МЧ				Масса ед, кг	Примечание
			—	01		Всего		
1		Кронштейн У3391МУ3	2	2			2,7	5,4кг
2		Секция угловая						
		У3139У3	1				22.0	
2		Секция угловая						
		У3339МУ3		1			24.0	
3		Дюбель У663У3	4	4				

Инв.№подл. | Подп. и дата | Взам.инв.№

				5.407-104.1.30МЧ
Нач.отд.	Ивкин			Установка угловой секции У3139У3, У3339МУ3 (внутренний угол). Монтажный чертеж
Н.контр.	Лукошевич		09.88г.	
Гл.констр.	Лукошевич			
Ст.инж.	Плохих		08.88г.	

Стадия	Лист	Листов
Р		1

ВНИПИ ТЯЖПРОМЭЛЕКТРОПРОЕКТ имени Ф.Э.ДЗЕРЖИНСКОГО МОСКВА

23455-02 7

Копировал Сергеева Формат А3

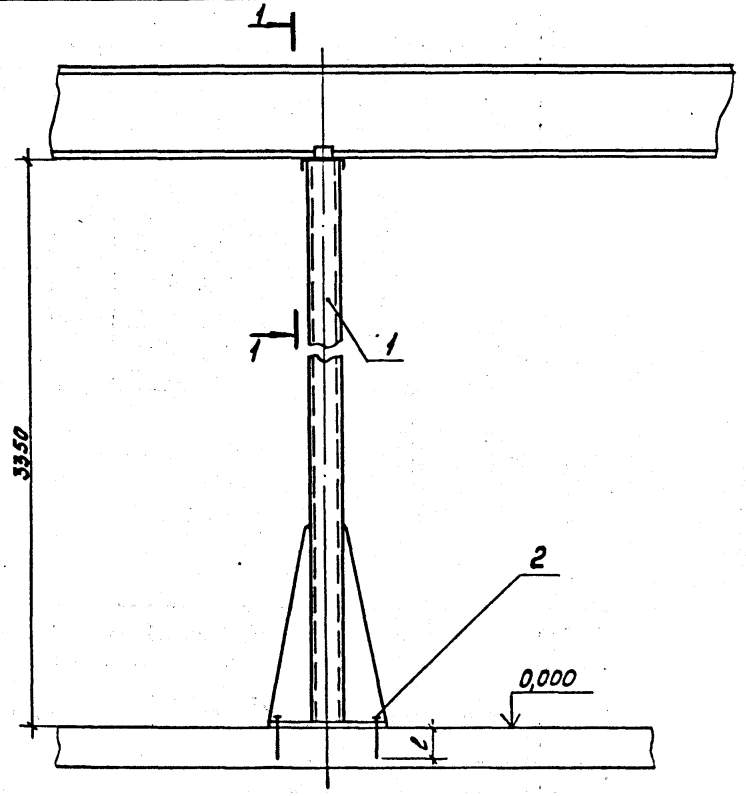

Разрез 1-1

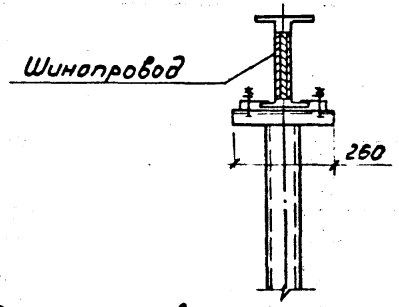

Разметка отверстий на полу

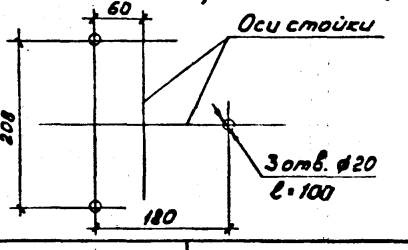

Марка, поз.	Обозначение	Наименование	Кол.	Масса ед., кг	Примечание
1		Стойка напольная			
		У3392МУ3	1	29,7	
2		Дюбель У663У3	3		

Н.ч.отд.	Ивкин		
Н.контр.	Лукашевич		09.81
Гл.констр.	Лукашевич		
Ст.инж.	Плохих		09.81

5.407-104.1.40МЧ

Установка шинопровода на стойке.
Монтажный чертеж

Стадия	Лист	Листов
Р		1

ВНИПИ ТЯЖПРОМЭЛЕКТРОПРОЕКТ ИМЕНИ Ф.БЯКУБОВСКОГО МОСКВА

23455-02 8

Инв.№ подл. | Подп. и дата | Взам.инв.№

Копировал Сергеева Формат А3

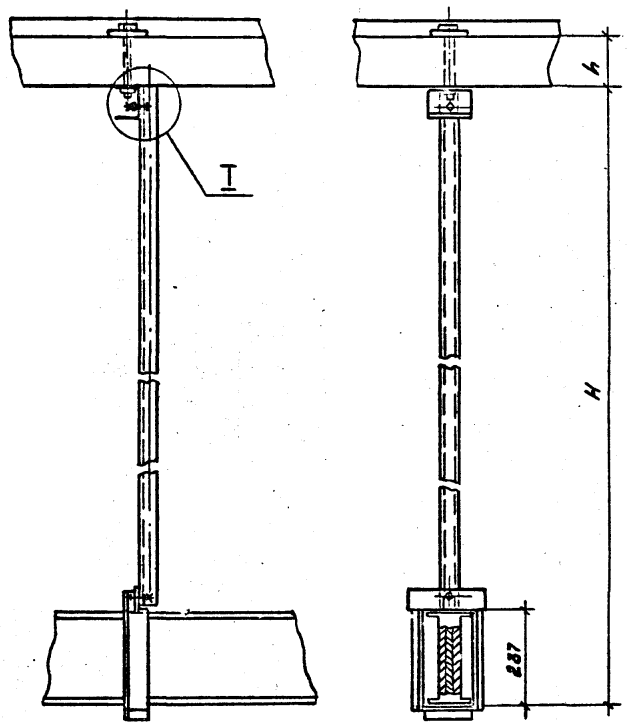

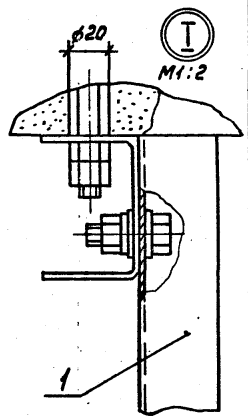

Обозначение	Размеры, мм H	h	Поз. 1
5.407-104.1.50МЧ	740	100	5.407-104.2.10
-01	1240		-01
-02	1740		-02
-03	2240		-03
-04	740	150	-04
-05	1240		-05
-06	1740		-06
-07	2240		-07

Марка, поз.	Обозначение	Наименование	Кол.	Масса ед., кг	Примечание
1	См. таблицу	Подвес	1		

Нач.отд.	Ивкин		
Н.контр.	Лукашевич		09.88г.
Гл.констр.	Лукашевич		
Ст.инж.	Плохих		08.88г.

5.407-104.1.50МЧ

Установка шинопровода под монолитным перекрытием.

Монтажный чертеж

Стадия	Лист	Листов
Р		1

ВНИПИ ТЯЖПРОМЭЛЕКТРОПРОЕКТ ИМЕНИ Ф.БЯКУБОВСКОГО МОСКВА

Инв.№ подл. | Подп. и дата | Взам.инв.№

23455-02 9

Копировал Сергеева Формат А3

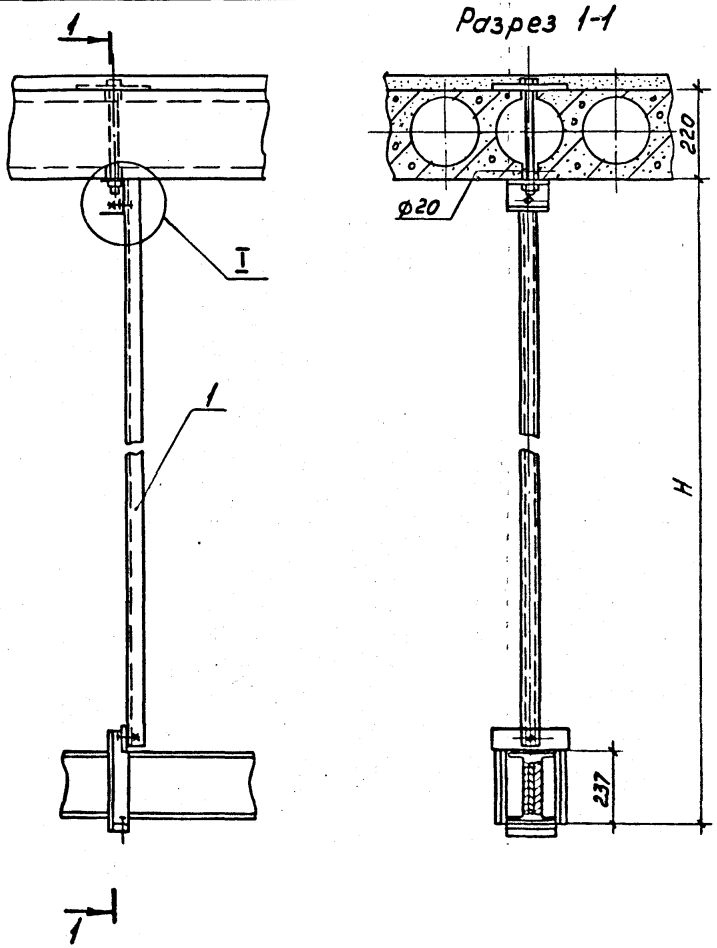

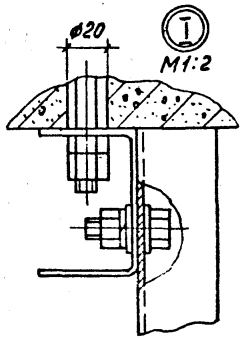

Обозначение	H, мм	Поз.1	
5.407-104.1.60 МЧ	740	5.407-104.2.10	-08
-01	1240		-09
-02	1740		-10
-03	2240		-11

Марка, поз.	Обозначение	Наименование	Кол.	Масса ед., кг	Примечание
1	См. таблицу	Подвес	1		

Инв. № подл. | Подп. и дата | Взам. инв. №

Нач. отд.	Иёкин			5.407-104.1.60МЧ	
Н. контр.	Хорошевич		09.85	Установка шинопровода под перекрытием из густотных плит. Монтажный чертеж	Стадия: Р; Лист; Листов: 1
Гл. констр.	Хорошевич				ВНИПИ ТЯЖПРОМЭЛЕКТРОПРОЕКТ имени Ф.Б. Якубовского Москва
Ст. инж.	Плохих		09.85		

Копировал Сергеева 23455-02 10 Формат А3

Разрез 1-1

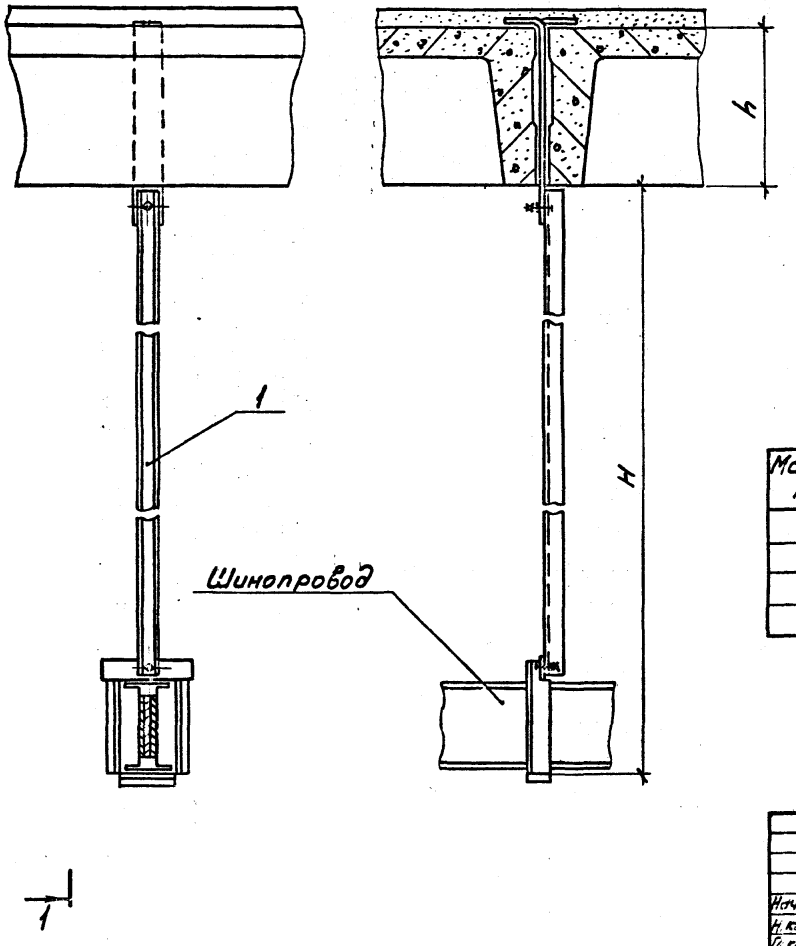

Обозначение	Размеры, мм		Поз. 1
	H	h	
5.407-104.1.70МЧ	745	300	5.407-104.2.20
-01	1245		-01
-02	1745		-02
-03	2245		-03
-04	745	400	-04
-05	1245		-05
-06	1745		-06
-07	2245		-07

Марка, поз.	Обозначение	Наименование	Кол.	Масса ед., кг	Примечание
1	См. таблицу	Подвес	1		

Нач.отд.	Ивкин		
Н.контр.	Лукашевич		09.88
Гл.кс.нстр.	Лукашевич		
Ст.инж.	Плохих		08.88

5.407-104.1.70МЧ

Установка шинопровода под перекрытием из сборных плит. Монтажный чертеж

Стадия	Лист	Листов
Р		1

ВНИПИ ТАЖПРОМЭЛЕКТРОПРОЕКТ ИМЕНИ Ф. БАКУЛЬВСКОГО МОСКВА

Инв.№ подл. | Подп. и дата | Взам.инв.№

23455-02 11

Копировал Сергеева Формат А3

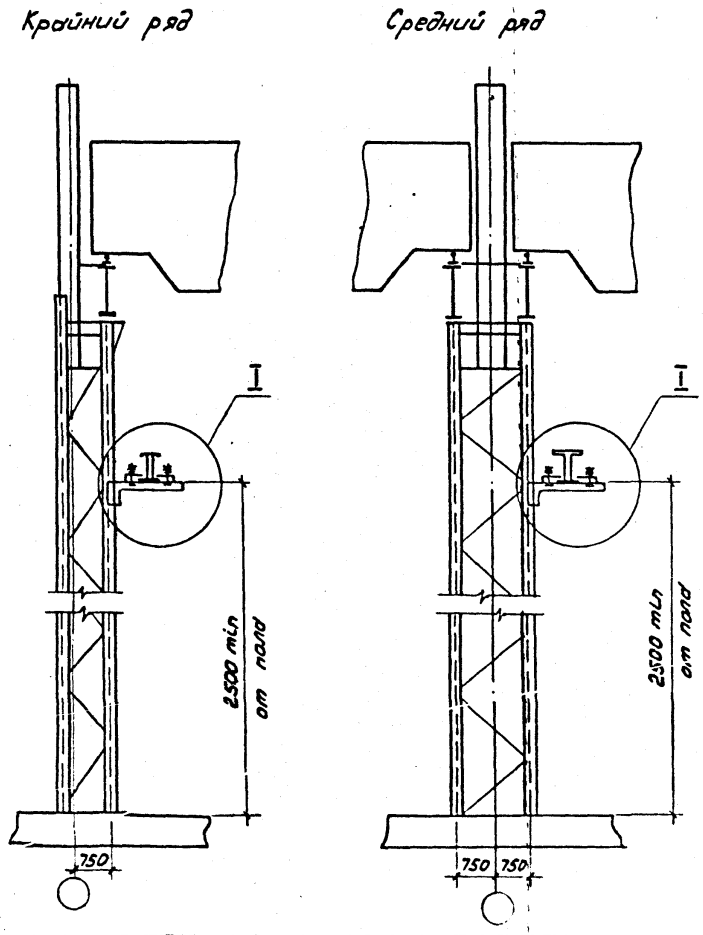

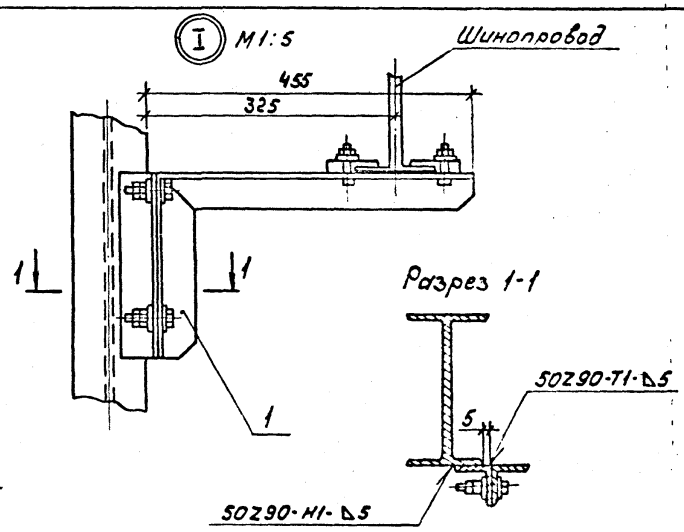

Сварку производить по ГОСТ5264-80.

Марка, поз.	Обозначение	Наименование	Кол.	Масса ед., кг	Примечание
1	5.407-104.2.40	Кронштейн	1	2,7	

Нач.отд.	Ивкин		
Н.контр.	Лукашевич		03.88
Гл.конструктор	Лукашевич		
Ст.инж.	Плохих		03.88

5.407-104.1.80МЧ

Установка шинопровода на металлической колонне.

Монтажный чертеж

Стадия	Лист	Листов
Р		1

ВНИПИ ТЯЖПРОМЭЛЕКТРОПРОЕКТ ИМЕНИ Ф.Б.КУЛЬБОВСКОГО МОСКВА

23455-02 12

Копировал Сергеева

Формат А3

Инв.№ подл. | Подп. и дата | Взам. инв.№

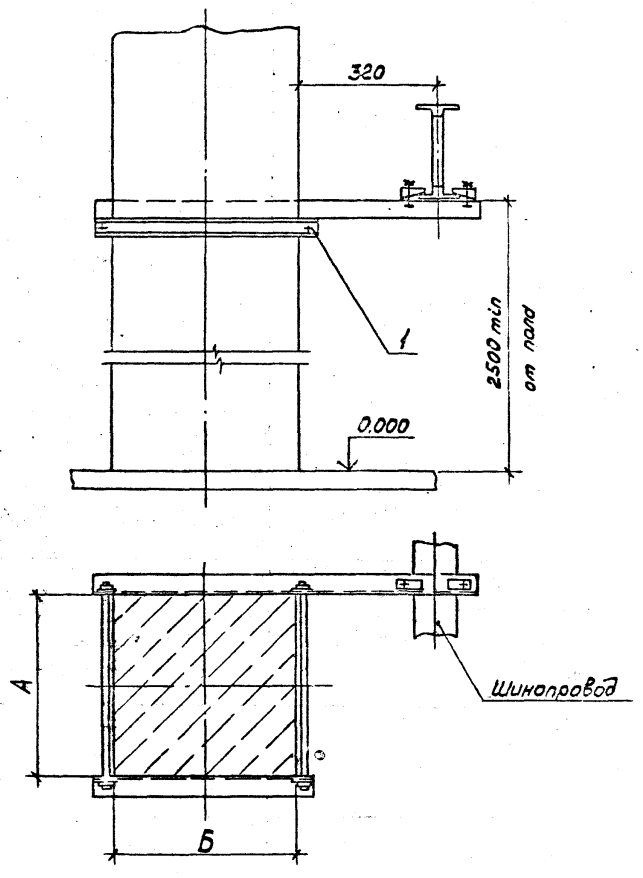

Обозначение	Размеры, мм		Поз. 1
	А	Б	
5.407-104.1.90МЧ	300	300	5.407-104.2.50
-01	300	400	-01
-02	400	400	-02
-03	400	500	-03
-04	400	600	-04
-05	400	700	-05
-06	400	800	-06
-07	400	900	-07
-08	500	500	-08
-09	500	600	-09
-10	500	800	-10

Марка, поз.	Обозначение	Наименование	Кол.	Масса ед., кг	Примечание
1	См. таблицу	Обхват	1		

Нач.отд.	Ивкин		
Н.контр.	Лукашевич		09.88г
Гл.конст.	Лукашевич		
Ст.инж.	Плохих		08.88

5.407-104.1.90МЧ

Установка шинопровода на железобетонной колонне.
Монтажный чертеж

Стадия	Лист	Листов
Р		1

ВНИПИ ТЯЖПРОМЭЛЕКТРОПРОЕКТ ИМЕНИ Ф.Б.ЯКУБОВСКОГО МОСКВА

23455-02 13

Копировал Сергеева

Формат А3

Инв. № подл. | Подп. и дата | Взам. инв. №

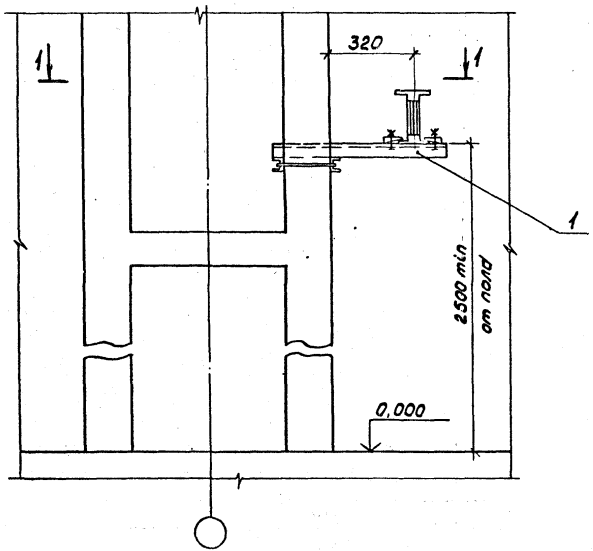

Обозначение	Размеры, мм		Поз.1
	А	Б	
5.407-104.1.100МЧ	200	400	5.407-104.2.60
-01	200	500	-01
-02	250	500	-02
-03	250	600	-03
-04	300	500	-04
-05	300	600	-05
-06	350	600	-06
-07	350	700	-07

Разрез 1-1

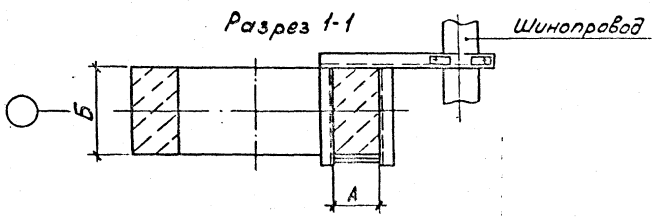

Марка, поз.	Обозначение	Наименование	Кол.	Масса ед., кг	Примечание
1	См. таблицу	Обхват	1		

Нач.отд.	Ивкин		
Н.контр.	Лукашевич		19.33
Гл.контр.	Лукашевич		
Ст.инж.	Плохих		08.83

5.407-104.1.100МЧ

Установка шинопровода на двухветвевой железобетонной колонне. Монтажный чертеж

Стадия	Лист	Листов
Р		1

ВНИПИ ГЯЖПРОИЗЛЕКТРОПРОЕКТ ИМЕНИ Ф.Б.АКУБОВСКОГО МОСКВА

23455-02 14

Копировал Сергеева Формат А3

Инв.№ подл. | Подп.и дата | Взам.инв.№

Крайний ряд

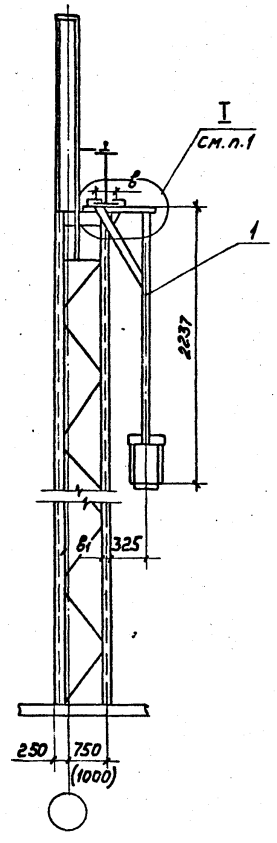

Средний ряд

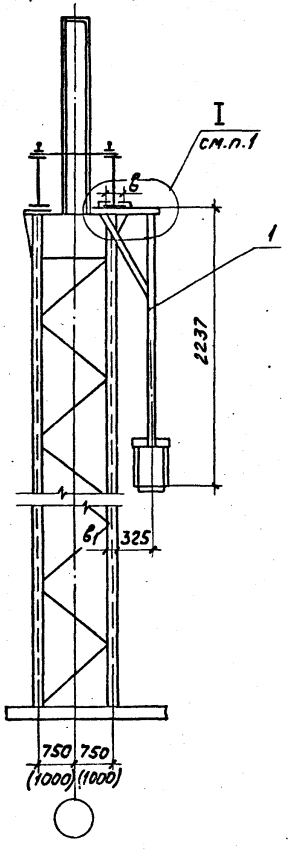

Узел I см. чертеж 5.407-104.1.190МЧ

Обозначение	Размеры, мм		Поз.1
	в	в1	
5.407-104.1.110МЧ	250	до 95	5.407-104.2.70
-01	280,320		-01
-02	360,400		-02
	450		
-03	560		-04
-04	250	280	5.407-104.2.70
-05	280,320		-02
	360		
-06	400,450		-03
-07	560		-04
-08	250	320	-01
-09	280		-02
-10	320,360		-03
-11	400,450		-04
-12	560		-05
-13	250,280	360	-02
-14	320,360		-03
-15	400		-04
-16	560		-05

Марка, поз.	Обозначение	Наименование	Кол.	Масса ед., кг	Примечание
1	См. таблицу	Подвес	1		

Нач.отд.	Ивкин			
Н.контр.	Лукашевич		09.88	
Гл.контр.	Лукашевич			
Ст.инж.	Плохих		08.33	

5.407-104.1.110МЧ

Установка подвесов на металлической подкрановой балке (при металлической колонне). Монтажный чертеж

Стадия	Лист	Листов
Р		1

ВНИПИ Тяжпромэлектропроект имени Ф.Э.Дзержинского Москва

Инв.№подл. | Подп.и дата | Взам.инв.№

23455-02 15

Колировал Сергеева

Формат А3

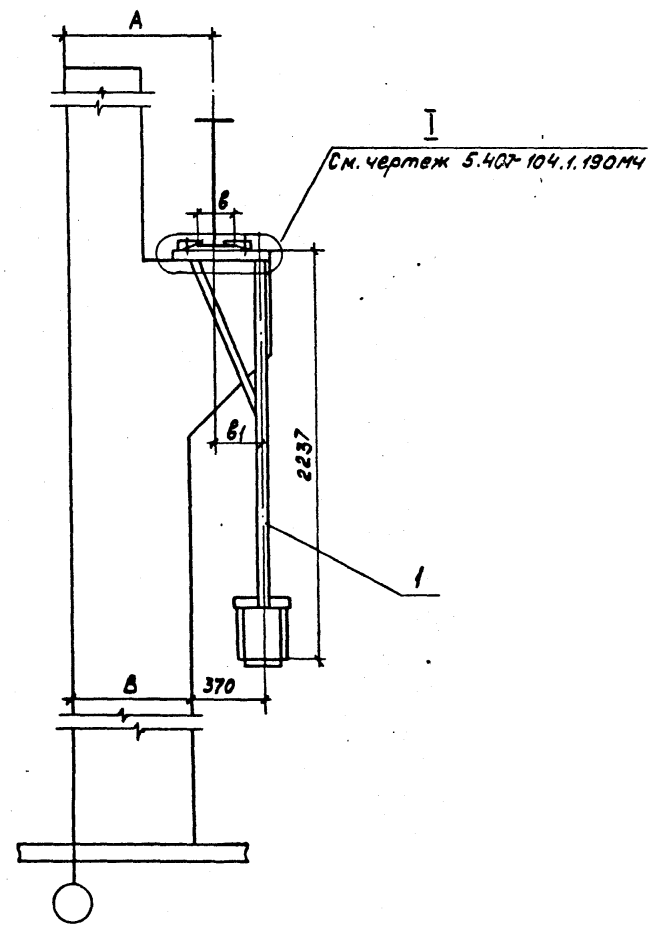

Обозначение	Размеры, мм				Поз. 1
	A	B	в	в1	
5.407-104.1.120МЧ	750	600	200	220	5.407-104.2.80-02
-01		700	250	320	-04
-02		800	200	420	-05
-03			250		-06
-04	1000	700	200	70	5.407-104.2.100-01
-05			250 280		-03
-06			360 400		-07
-07		800	200	170	5.407-104.2.80
-08			250 280		5.407-104.2.100
-09			350		-04
-10			400		-06
-11		900	250 280	270	5.407-104.2.80-03
-12			360 400		-04

Марка, поз.	Обозначение	Наименование	Кол.	Масса ед., кг	Примечание
1	См. таблицу	Подвес	1		

Нач. отд.	Ивкин	[signature]	
Н. контр.	Лукашевич	[signature]	19.11
Гл. контр.	Лукашевич	[signature]	
Ст. инж.	Плохих	[signature]	08.83

5.407-104.1.120МЧ

Установка подвеса на металлической подкрановой балке (при железобетонной колонне, крайний ряд). Монтажный чертеж

Стадия	Лист	Листов
Р		1

ВНИПИ ТЯЖПРОМЭЛЕКТРОПРОЕКТ ИМЕНИ Ф. Б. ЯКУБОВСКОГО МОСКВА

Инв. № подл. | Подп. и дата | Взам. инв. №

23455-02 16

Копировал Сергеева Формат А3

Рис. 1

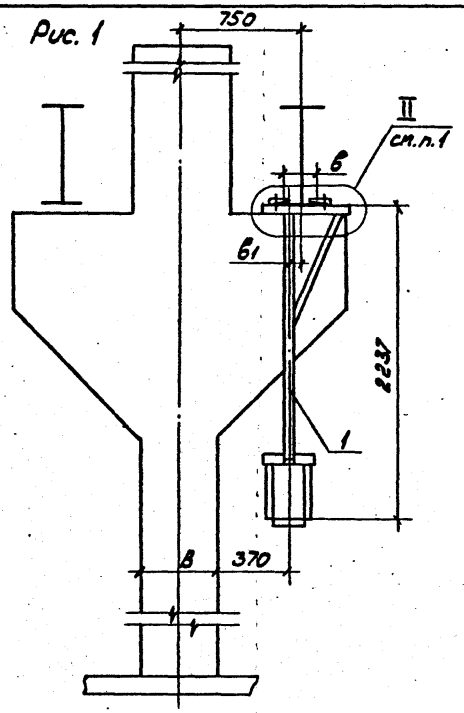

Рис. 2

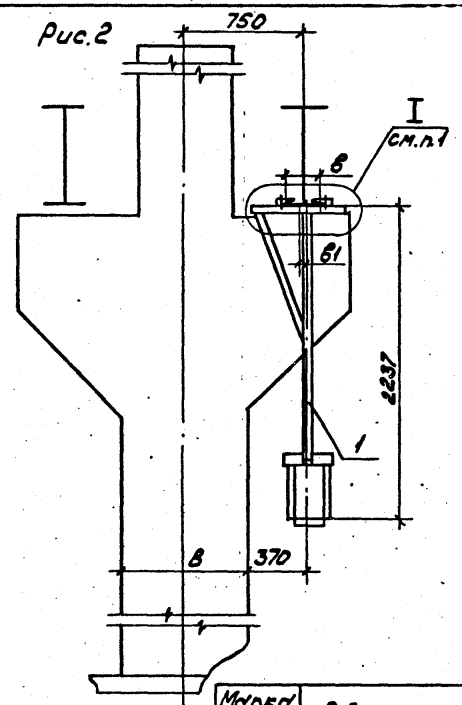

1. Узлы I и II см. чертеж 5.407-104.1.190 МЧ.

Обозначение	Рис.	Размеры, мм			Поз. 1
		В	в	в1	
5.407-104.1.130МЧ	1	600	200	80	5.407-104.2.90-01
-01			250		-04
-02		700	250,280	30	-07
			360,400		-12
-03		800	250,280	20	-12
-04			360,400		-13
-05	2	900	250,280	70	5.407-104.2.100-03
-06			360		-05
-07			400		-07

Марка поз.	Обозначение	Наименование	Кол.	Масса ед. кг	Примечание
1	см. таблицу	Подвес	1		

Нач. отд.	Цвкин			
Н. контр.	Лукошевич		08.87	
Гл. констр.	Лукошевич			
Ст. инж.	Плохих		08.87	

5.407-104.1.130МЧ

Установка подвеса на металлической подкрановой балке (при железобетонной колонне, средний ряд). Монтажный чертеж

Стадия	Лист	Листов
Р		1

ВНИИПИ ТЯЖПРОМЭЛЕКТРОПРОЕКТ ИМЕНИ Ф.Б. ЯКУБОВСКОГО МОСКВА

23455-02 17

Копировал Сергеева Формат А3

Инв. № подл. | Подп. и дата | Взам. инв. №

Рис.1

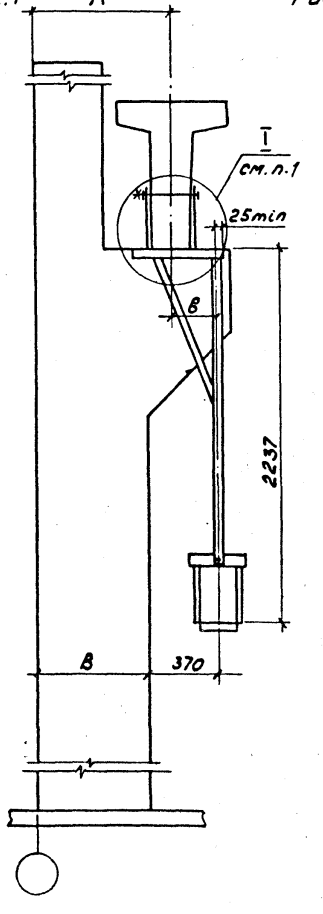

Рис.2

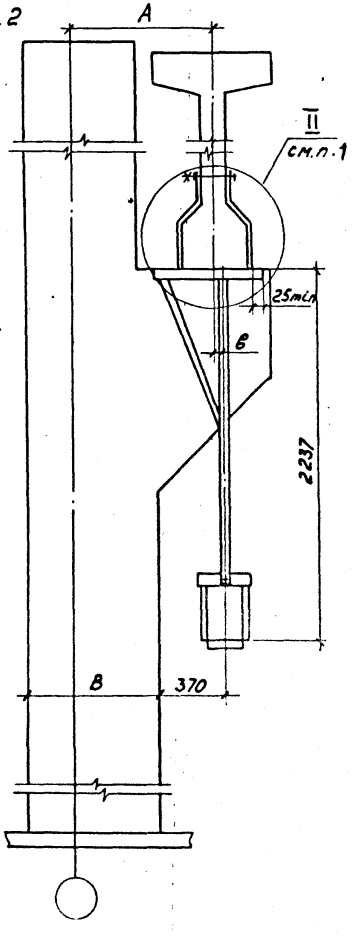

Обозначение	Рис.	Размеры, мм			Поз.1
		A	B	в	
5.407-104.1.140МЧ	1	750	600	220	5.407-104.2.130
-01			700	320	-01
-02			800	420	-03
-03		1000	700	70	-02
-04			800	170	-01
-05	2		700	70	5.407-104.2.110-03
-06			800	170	5.407-104.2.110
-07			900	270	-02

1. Узлы I и II см. чертеж 5.407-104.1.200МЧ

Марка, поз.	Обозначение	Наименование	Кол.	Масса ед, кг	Примечание
1	См. таблицу	Подвес	1		

Нач.отд.	Ивкин			
Н.контр.	Лукашевич			
Гл.контр.	Лукашевич			
Ст.инж.	Плохих			

5.407-104.1.140МЧ

Установка подвеса на железобетонной подкрановой балке (при железобетонной колонне, крайний ряд). Монтажный чертеж

Стадия	Лист	Листов
Р		1

ВЕРХНИЙ ТАЖПРОМЗАЕКТРОСЕРВЕКТ ИМЕНИ ФРУНЗЕНСКОГО МОСКВА

23155-02 18

Копировал Сергеева

Формат А3

Инв.№ подл. | Подп. и дата | Взам.инв.№

Рис. 1

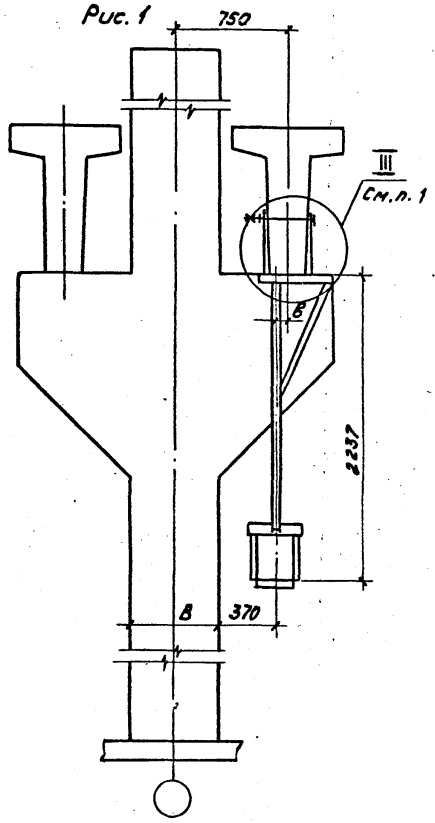

Рис. 2

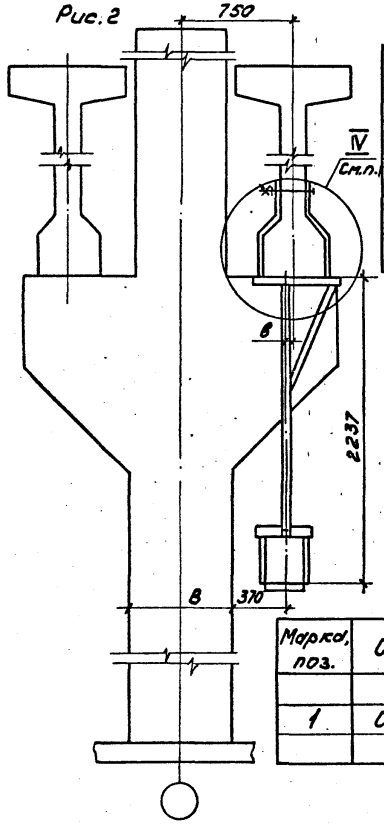

Обозначение	Рис.	Размеры, мм		Поз. 1
		В	в	
5.407-104.1.150МЧ	1	600	80	5.407-104.2.140
-01		700	30	-01
-02	2	700	30	5.407-104.2.120
-03		800	20	-01

1. Узлы II, III и IV см. чертеж 5.407-104.1.200МЧ

Марка, поз.	Обозначение	Наименование	Кол.	Масса ед., кг	Примечание
1	См. таблицу	Подвес	1		

Нач. отд.	Ивкин			
Н. контр.	Лукашевич		09.88	
Гл. конструктор	Лукашевич			
Ст. инж.	Плохих		08.88	

5.407-104.1.150МЧ

Установка подвесов на железобетонной подстропильной балке (прижелезобетонной колонне, средний ряд). Монтажный чертеж

Стадия	Лист	Листов
Р	1	1

ВНИПИ Тяжпромэлектропроект имени Ф.Э. Дзержинского Москва

Инв. № подл. | Подп. и дата | Взам. инв. №

Копировал Сергеева

Формат А3

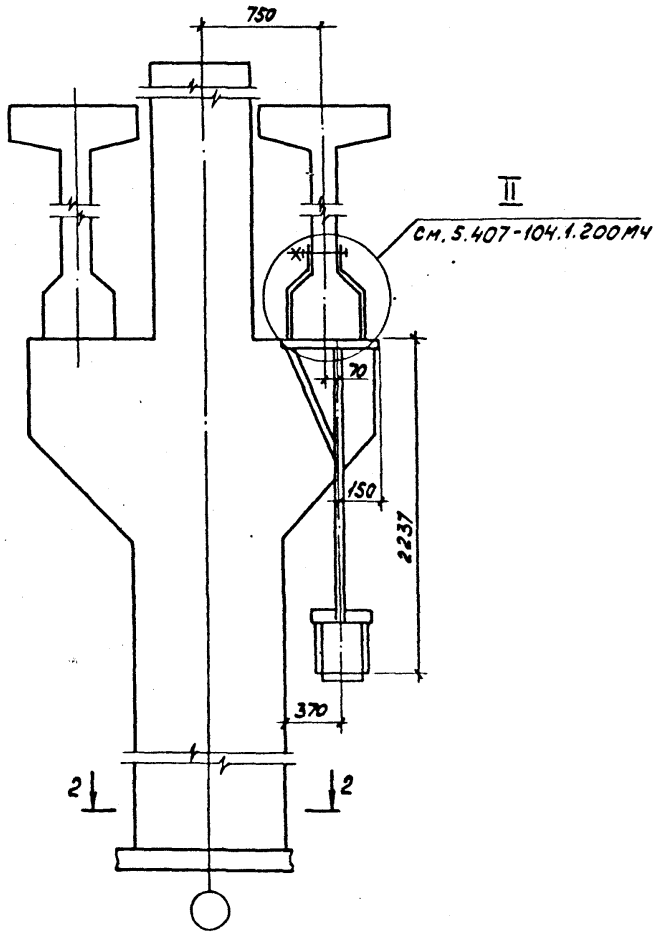

Разрез 2-2

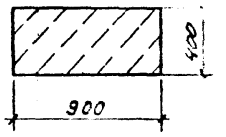

Марка, поз.	Обозначение	Наименование	Кол.	Масса ед, кг	Примечание
1	5.407-104.2.110-01	Подвес	1		

				5.407-104.1.160МЧ			
Нач.отд.	Ивкин			Установка подвеса на железобетонной подкрановой балке (при железобетонной колонне, средний ряд). Монтажный чертеж	Стадия	Лист	Листов
Инженер	Сукашевич				Р		1
Реконстр.	Сукашевич				ВНИПИ ТЯЖПРОМЭЛЕКТРОПРОЕКТ ИМЕНИ Ф. БЯКУБОВСКОГО МОСКВА		
Ст. инж.	Плохих						

Инв. № подл. | Подп. и дата | Взам. инв. №

23455-02 20

Копировал: Сергеева Формат А3

Рис. 1

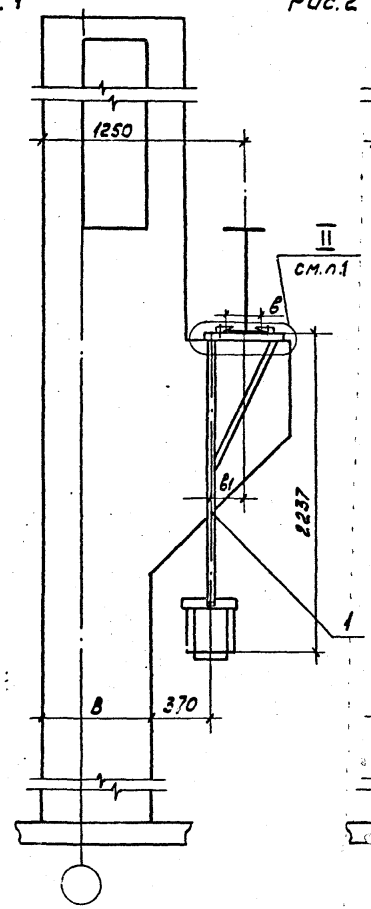

Рис. 2

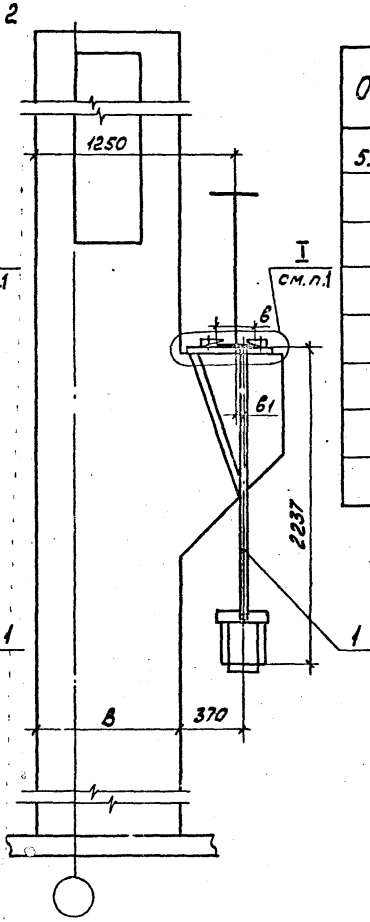

Обозначение	Рис.	Размеры, мм			Поз. 1
		В	в	в1	
5.407-104.1.170МЧ	1	700	200, 250, 280	180	5.407-104.2.90
-01			320		-03
-02		800	200	80	-02
-03			250, 280, 320		-05
-04			360		-08
-05			400		-11
-06	2	900	250 280	20	5.407-104.2.100-05
-07			360 400		-08

1. Узлы I и II см. чертеж 5.407-104.1.190МЧ.

Марка, поз.	Обозначение	Наименование	Кол.	Масса ед., кг	Примечание
1	См. табл.	Подвес	1		

Нач.отд.	Ивкин		
Н.контр.	Лукашевич		09.88г.
Гл.контр.	Лукашевич		
Ст.инж.	Плохих		08.88г.

5.407-104.1.170МЧ

Установка подвеса на металлической подкрановой балке (при железобетонной колонне проходной, крайний ряд). Монтажный чертеж

Стадия	Лист	Листов
Р		1

БНИПИ ТЯЖПРОМЭЛЕКТРОПРОЕКТ ИМЕНИ Ф. Э. ДЗЕРЖИНСКОГО МОСКВА

23455-02 21

Копировал Сергеева Формат А3

Инв.№ подл. | Подп. и дата | Взам.инв.№

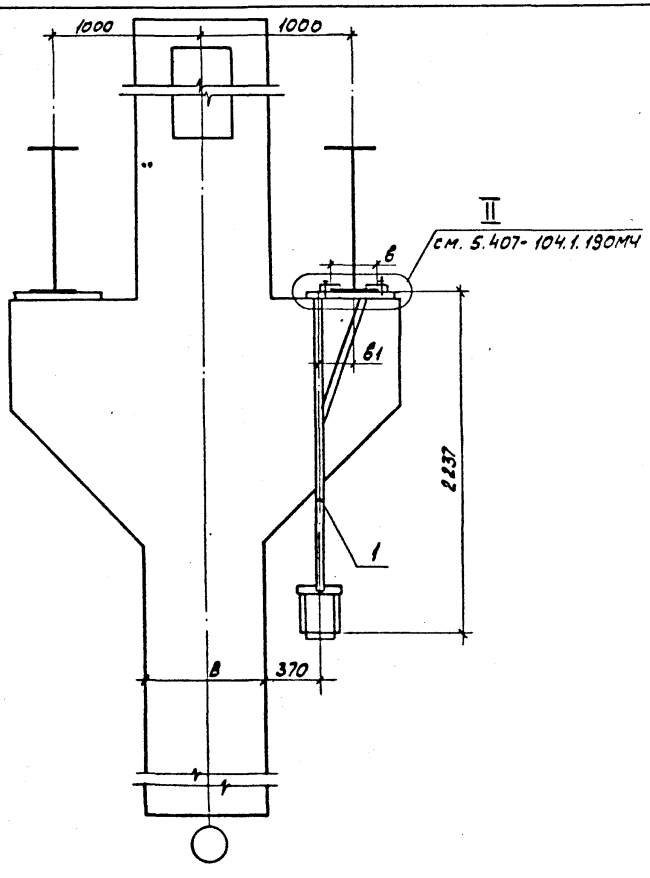

Обозначение	Размеры, мм			Поз. 1
	в	в1	в	
5.407-104.1.180МЧ	800	255	250, 280	5.407-104.2.90-09
-01			360	
-02		305	400	
-03	900	230	250, 280	5.407-104.2.90
-04		280	360	-06
-05		300	400	-10

Марка, поз.	Обозначение	Наименование	Кол.	Масса ед., кг	Примечание
1	См. таблицу	Подвес	1		

Нач.отд.	Ивкин			
Н.контр.	Лукашевич			
Н.контр.	Лукашевич			
Ст.инж.	Плоких			08.88

5.407-104.1.180МЧ

Установка подвеса на металлической подкрановой балке (при колонне железобетонной проходной, средний ряд). Монтажный чертеж

Стадия	Лист	Листов
Р		1

ВНИПИ ТЯЖПРОМЭЛЕКТРОПРОЕКТ ИМЕНИ Ф.Б.КУЗНЕЦОВСКОГО МОСКВА

Инв. № подл. | Подп. и дата | Взам. инв. №

23455-02 22

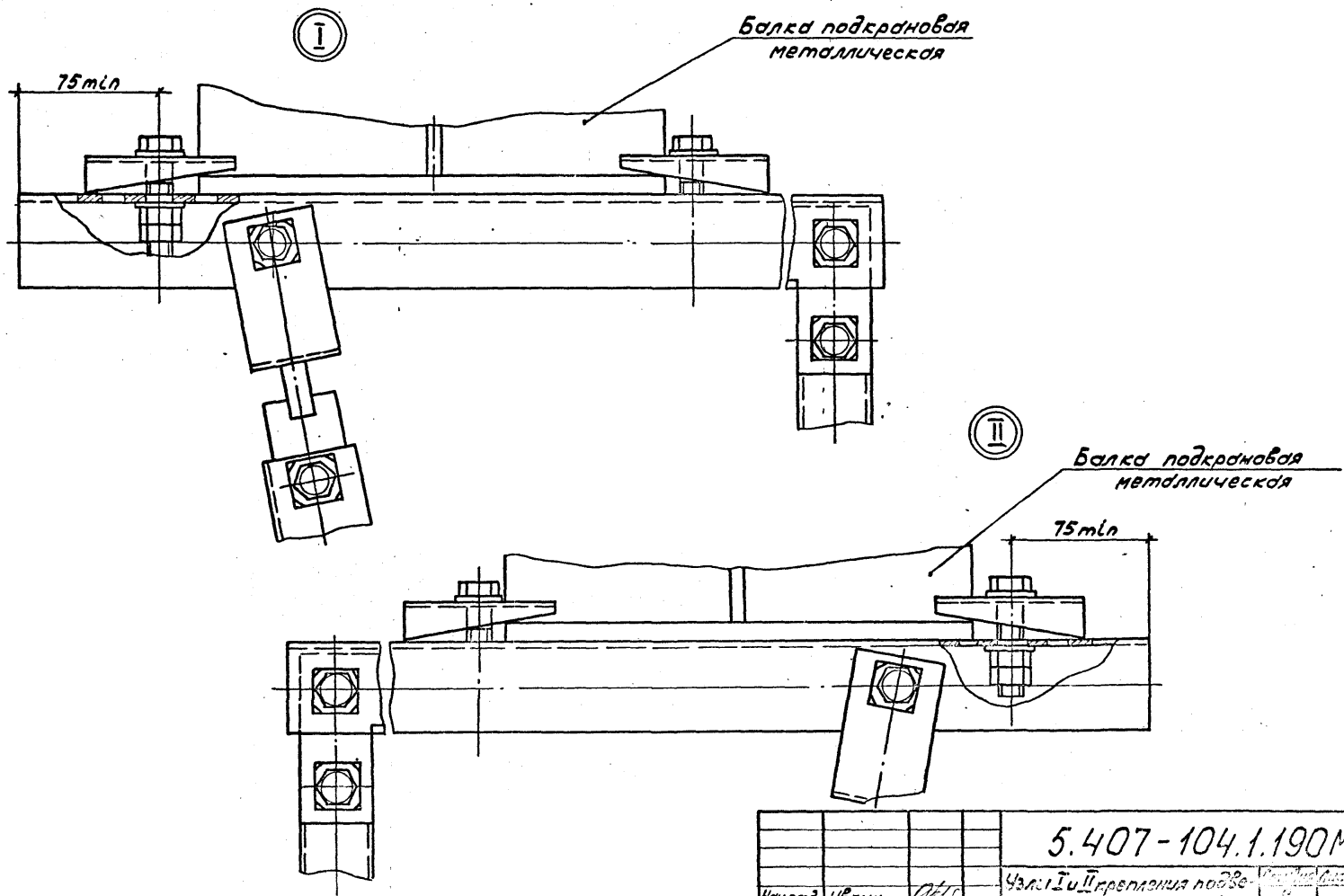

Нач.отд	Ивкин			5.407-104.1.190МЧ
Н.контр.	Лукашевич		07.88	Узлы I и II крепления подвеса к металлической подкрановой балке. Монтажный чертеж
Гл.конструктор	Лукашевич			
Ст.инж.	Плохих		08.8	

Стадия | Лист | Листов
Р | | 1

ВНИПИ ТЛЖПРОЕКТПРОДЕКТ ИНЕНИ ТАКУБОВСКОГО МОСКВА

Инв.№ подл. | Подп. и дата | Взам.инв.№

23455-02 23

Копировал Сергеева Формат А3

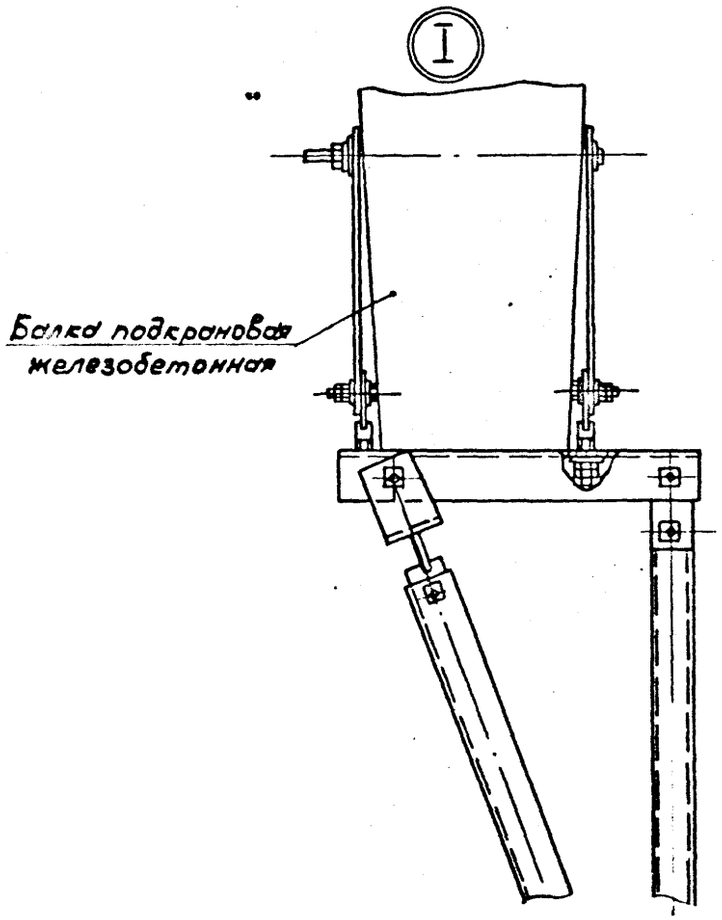

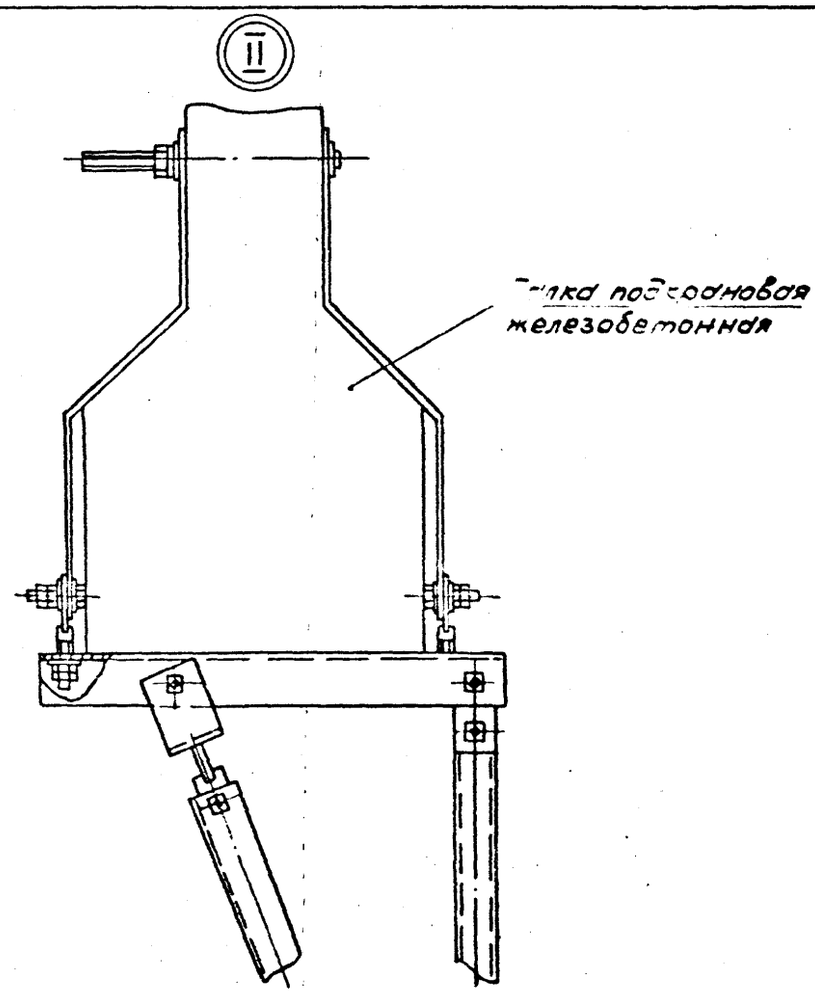

Нач.отд.	Ивкин			5.407-104.1.200МЧ		
Ук.контр.	Лукашевич		29.8.81	Узлы I..IV крепления подвеса к железобетонным подкрановым балкам. Монтажный чертеж	Стадия	Лист	Листов
Ук.контр.	Лукашевич				Р	1	2
Ст.инж.	Плохих		08.8.81		ВНИПИ ТЯЖПРОМЭЛЕКТРОПРОЕКТ ИМЕНИ Ф.Б. ЯКУБОВСКОГО МОСКВА		

Инв.№ подл. | Подп. и дата | Взам.инв.№

23455-02 24

Копировал Сергеева Формат А3

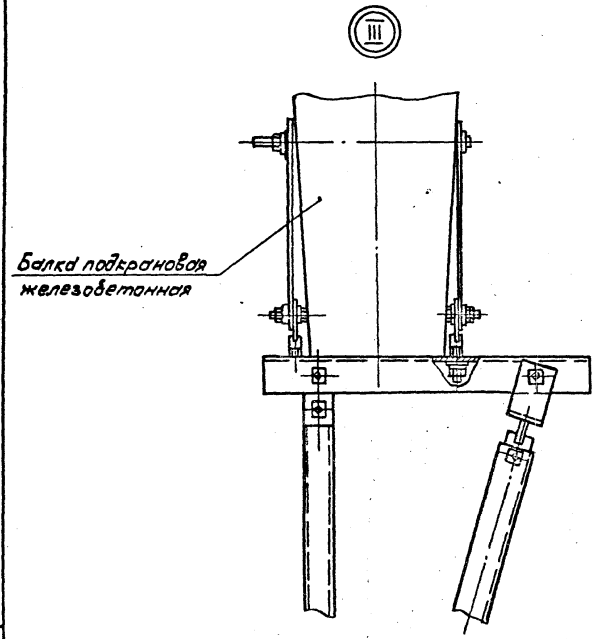

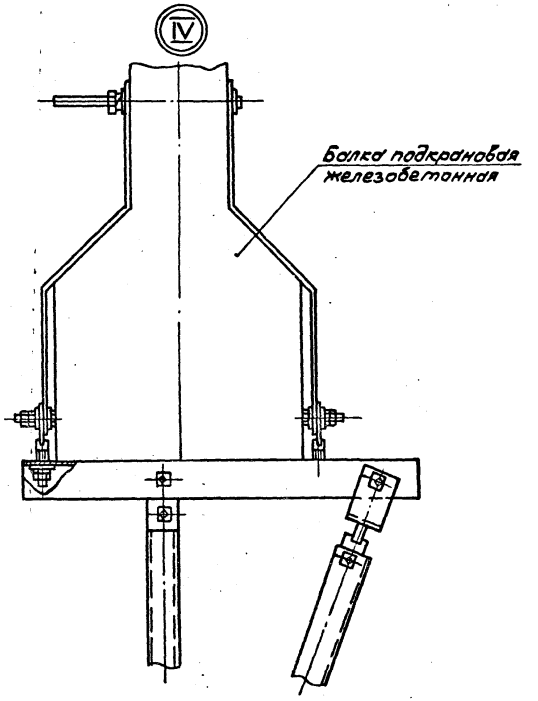

Инв.№ подл. | Подп. и дата | Взам. инв.№

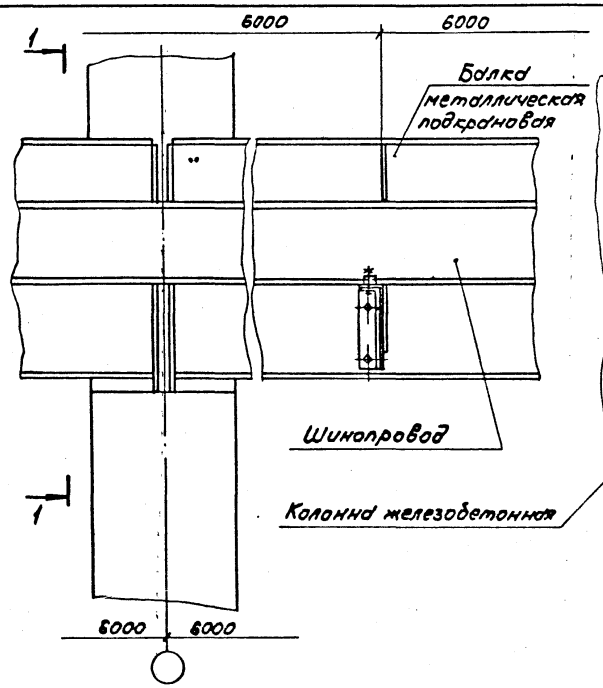

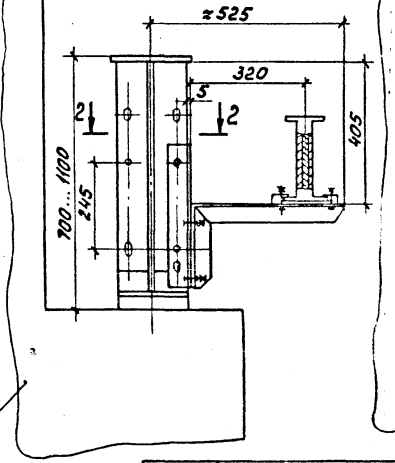

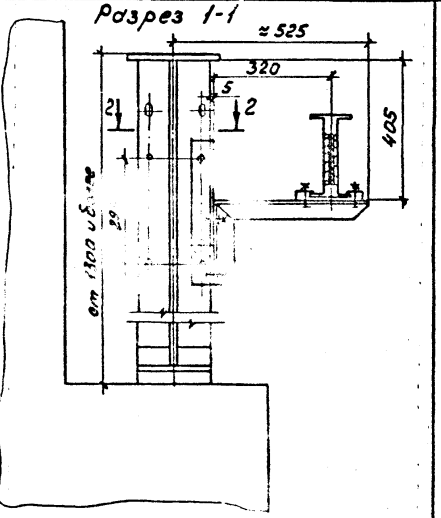

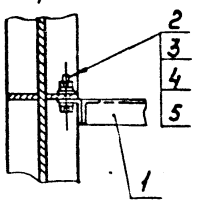

Марка, поз.	Обозначение	Наименование	Кол.	Масса ед., кг	Примечание
1		Кронштейн	1		
2	5.407-104.2.170	Шайба царапающая			
		УСЭК76У1	4		
3		Болт М12×40 ГОСТ779[illegible]	2		
4		Гайка 12 ГОСТ59[illegible]	2		
5		Шайба 12 ГО[illegible]	2		

Нач.отд.	Ивкин	[illegible]	
Н.контр.	Лукашевич	[illegible]	09.88
Гл.констр.	Лукашевич	[illegible]	
Ст.инж.	Плохих	[illegible]	08.88

5.407-104.1.210М4

Установка шинопровода на металлической подкрановой балке. Монтажный чертеж

Стадия	Лист	Листов
Р		1

ВНИПИ ТЯЖПРОМЭЛЕКТРОПРОЕКТ ИМЕНИ Ф.Б.ЯКУБОВСКОГО МОСКВА

Инв.№ подл. | Подп. и дата | Взам. инв.№

23455-02 26

Копировал Сергеева Формат А3

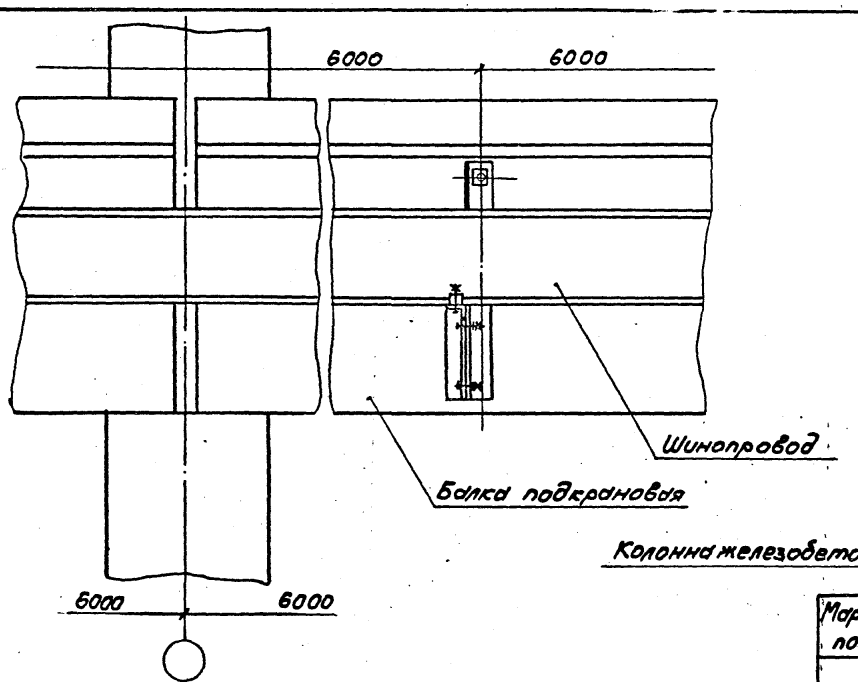

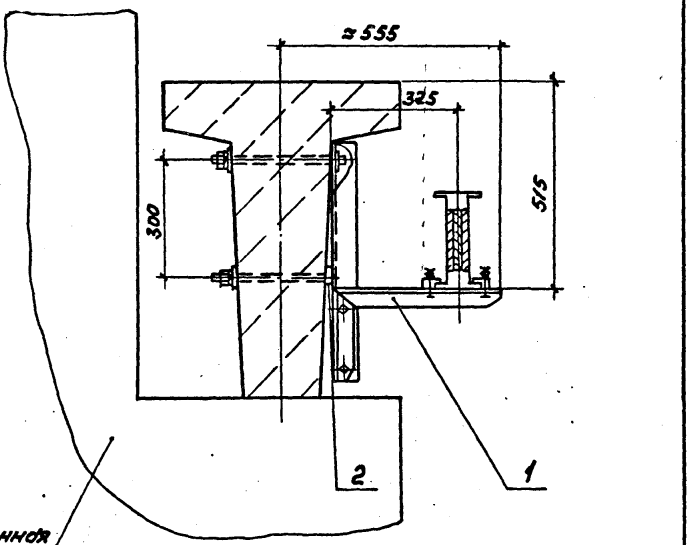

Марка, поз.	Обозначение	Наименование	Кол	Масса ед., кг	Примечание
1	5.407-104.2.180	Кронштейн	1		
2		Шайба 21 ГОСТ 6958-78	3		

Инв. № подл. | Подп. и дата | Взам. инв. №

Нач. отд	Ивкин			5.407-104.1.220М4	
Н. контр	Лукашевич		09.88	Установка шинопроводов на железобетонной подкрановой балке. Монтажный чертеж	Стадия: Р; Лист: 1; Листов: 1
Гл. конст.	Лукашевич				ВНИПИ ТЯЖПРОМЭЛЕКТРОПРОЕКТ имени Ф.Б. Якубовского МОСКВА
Ст. инж.	Глохих		03.88		

Копировал Сергеева Формат А3

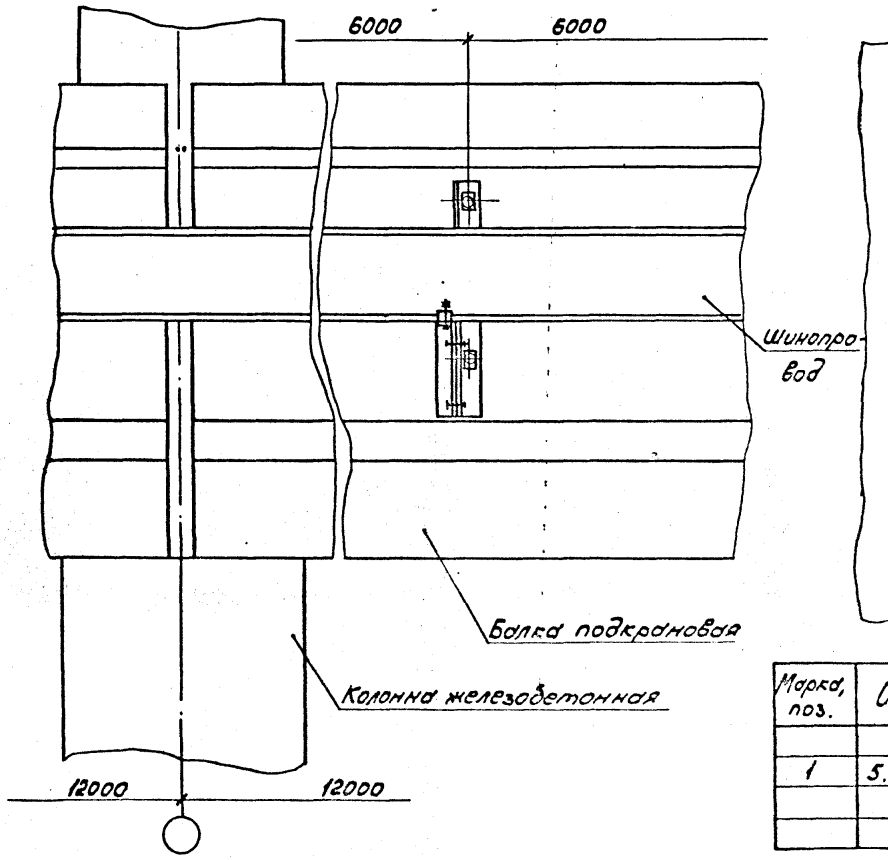

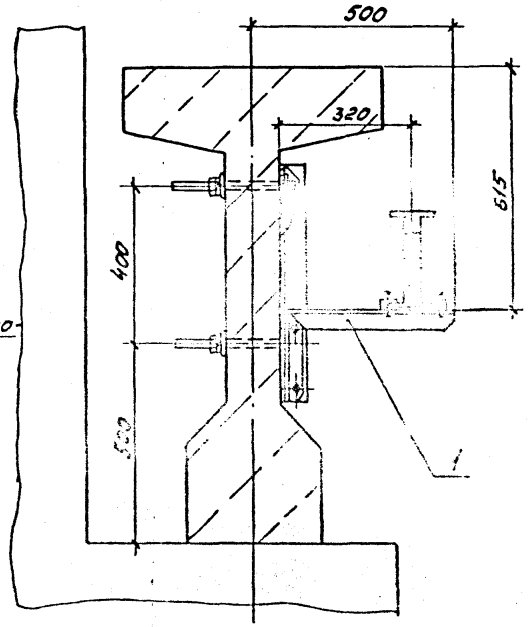

Марка, поз.	Обозначение	Наименование	Кол.	Масса ед. кг	Примечание
1	5.407-104.2.180	Кронштейн	1		

Инв. № подл.	Подп. и дата	Взам. инв. №	

Н. отд.	Ивкин		
Н. контр.	Лукашевич		19.11
Гл. контр.	Лукашевич		
Ст. инж.	Плохих		03.22

5.407-104.1.230 МЧ

Установка шинопровода на железобетонной подкрановой балке. Монтажный чертеж

Стадия	Лист	Листов
Р		1

ВНИПИ ТЯЖПРОМЭЛЕКТРОПРОЕКТ ИМЕНИ Ф. Б. ЯКУБОВСКОГО МОСКВА

23455-02 28

Копировал Сергеева Формат А3

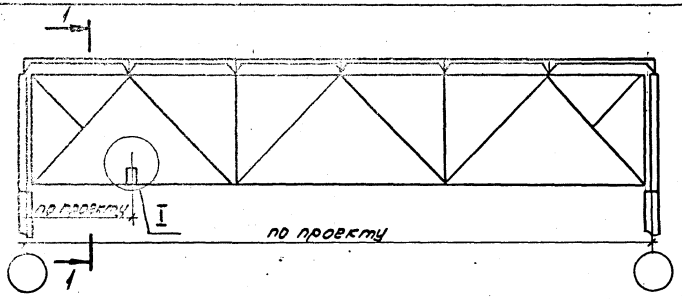

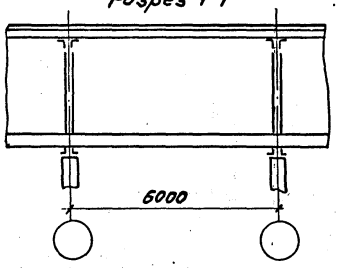

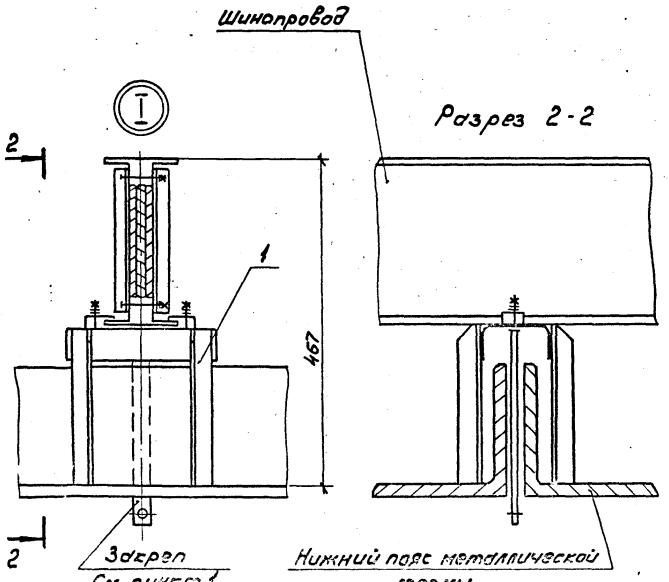

Марка, поз.	Обозначение	Наименование	Кол.	Масса ед., кг	Примечание
1		Стойка У3394МУ3	1	2,65	

1. После установки стойки на нижнем поясе металлической фермы закреп (имеющийся на стойке) следует повернуть ключом на 90°.

Нач.отд.	Ивкин			5.407-104.1.240МЧ			
Н.конт.				Установка шинопровода поперек нижнего пояса металлической фермы. Монтажный чертеж	Р	Лист	Листов 1
Гл.конт.					ВНИПИ ТЯЖПРОМЭЛЕКТРОПРОЕКТ ИМЕНИ М.М.КУЛЬЧИЦКОГО МОСКВА		
Ст.инж.							

Инв.№ подл. | Подп. и дата | Взам.инв.№

Копировал Сергеева 23455-02 Формат А3

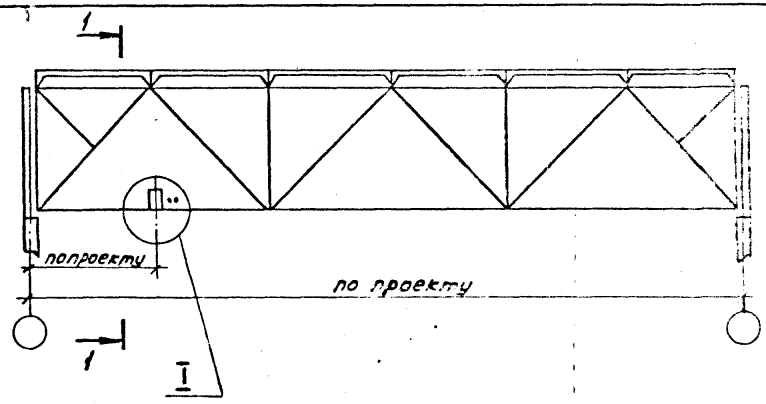

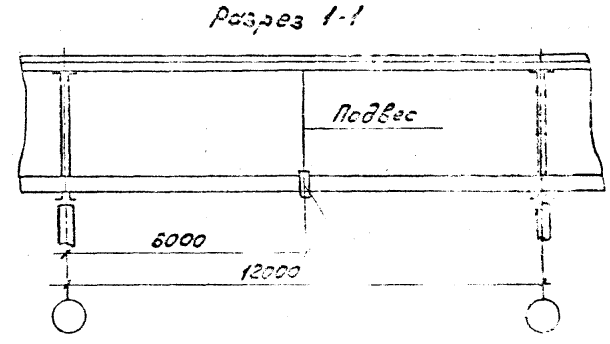

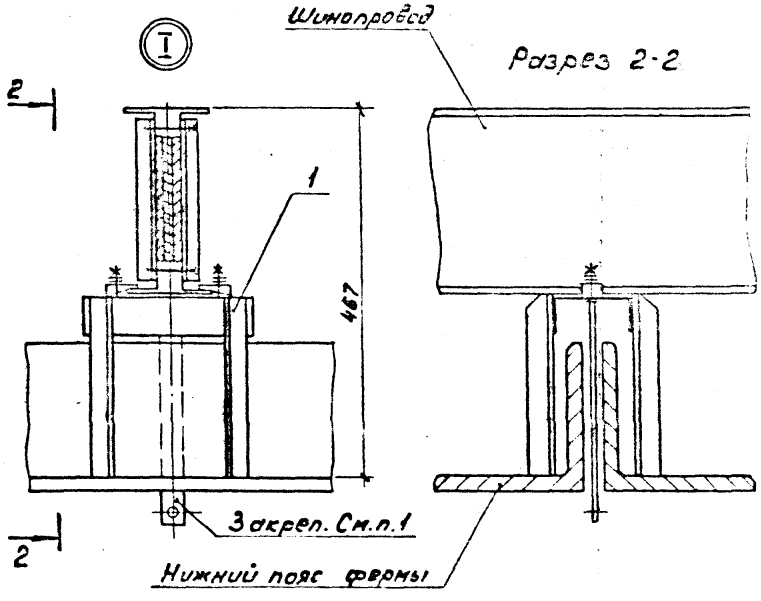

Марка, поз.	Обозначение	Наименование	Кол.	Масса ед., кг	Примечание
1		Сто[illegible] 339-[illegible]43	1		
2	5.407-104.2.150	Подвес	1		Исполн. по проекту

1. После установки стойки на нижнем поясе металлической фермы закреп (имеющийся на стойке) следует повернуть ключом на 90°.

Инв. № подл.	Подп. и дата	Взам. инв. №	

Нач. отд.	Обкин		
Инженер	[illegible]		
Гл. конструктор	[illegible]		
Ст. инж.	[illegible]		

5.407-104.1.250МЧ

Установка шинопровода поперек нижнего пояса металлической фермы. Монтажный чертеж

Стадия	Лист	Листов
Р		1

ВНИПИ ТЯЖПРОМЭЛЕКТРОПРОЕКТ ИМЕНИ Ф.Б.ЯКУБОВСКОГО МОСКВА

23455-02 30

Копировал Сергеева Формат А3

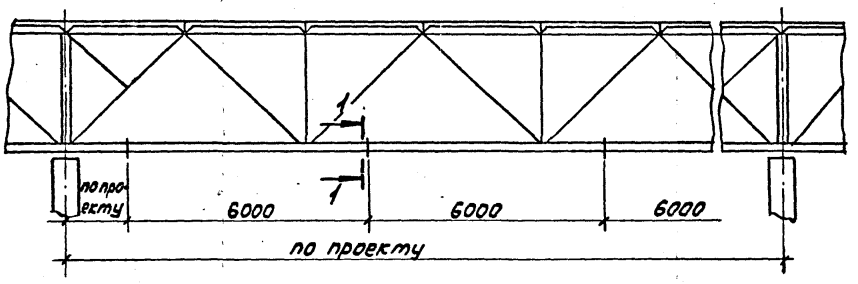

Обозначение	Сечение уголков нижнего пояса ферм, мм	Поз. 1
5.407-104.1.260МЧ	100×7	5.407-104.2.190
-01	125×8	-01
-02	140×10	
-03	160×11	-02
-04	180×12	
-05	200×13	-03
-06	250×20	-04

Разрез 1-1
М1:10

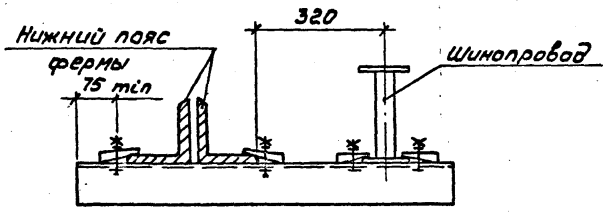

Марка, поз.	Обозначение	Наименование	Кол.	Масса ед, кг	Примечание
1	См. таблицу	Кронштейн			

Инв.№ подл. | Подп. и дата | Взам.инв.№

Нач.отд.	Ивкин		
Н.контр.	Лукашевич		09.88г.
Гл.инж.	Лукашевич		
Гл.инж.пр.	Плохих		08.88г.

5.407-104.1.260МЧ

Установка шинопровода вдоль нижнего пояса металлической фермы. Монтажный чертеж

Стадия	Лист	Листов
Р		1

ВНИПИ ТЯЖПРОМЭЛЕКТРОПРОЕКТ имени Ф.Э.ДЗЕРЖИНСКОГО МОСКВА

Копировал Сергеева

Формат А3

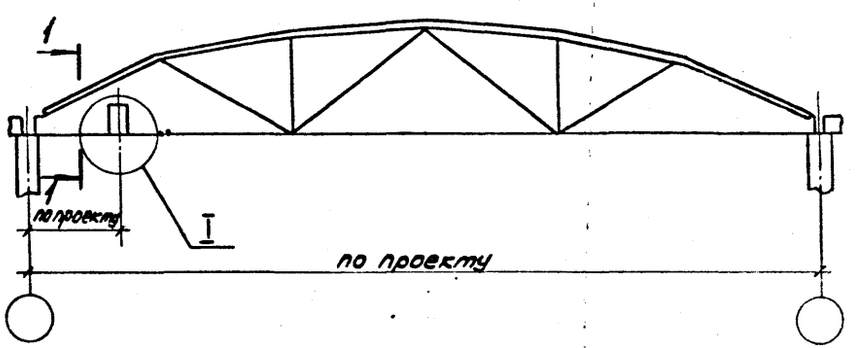

Разрез 1-1

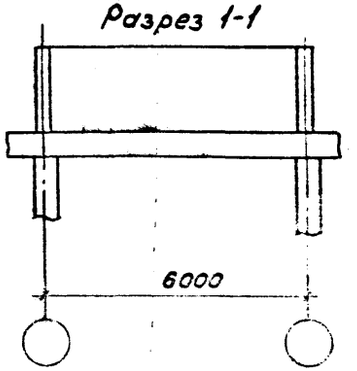

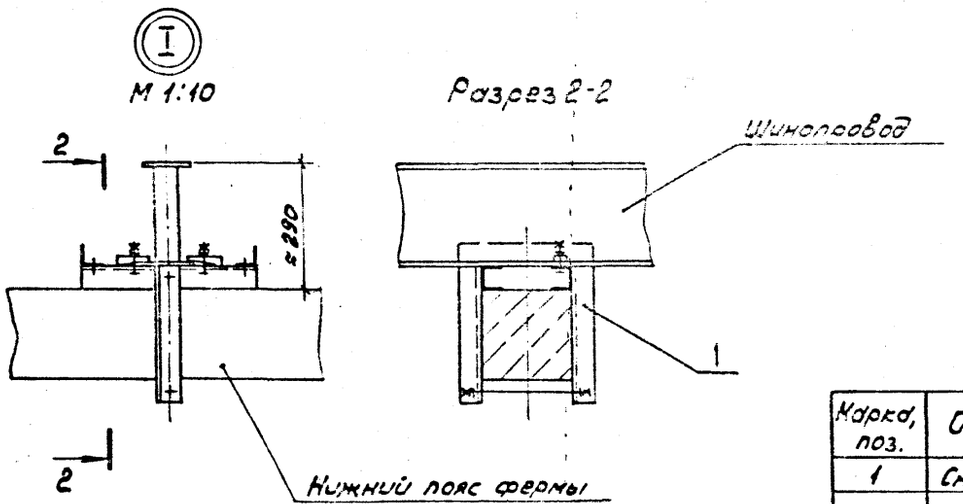

Обозначение	Сечение нижнего пояса ферм в×в1, мм	Поз.1
5.407-104.1.270МЧ	200×200	5.407-104.2.200
-01	250×200	-01
-02	250×300	-02
-03	300×320	-03
-04	350×380	-04

Марка, поз.	Обозначение	Наименование	Кол	Масса ед, кг	Примечание
1	См. таблицу	Обхват	1		

Нач.отд.	Ивкин		
Н.контр.	Лукашевич		
Гл.контр.	Лукашевич		
Ст.инж.	Прохин		

5.407-104.1.270МЧ

Установка шинопровода поперек нижнего пояса железобетонной фермы. Монтажный чертеж

Стадия	Лист	Листов
Р		1

ВНИПИ ТЯЖПРОМЭЛЕКТРОПРОЕКТ ИМЕНИ Ф.Б.ЯКУБОВСКОГО МОСКВА

Инв.№ подл. | Подп. и дата | Взам. инв.№

23455-02 32

Копировал Сергеева Формат А3

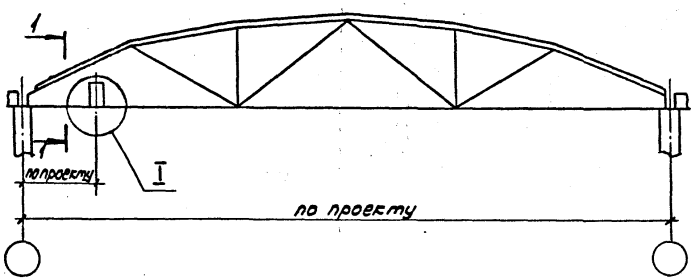

Разрез 1-1

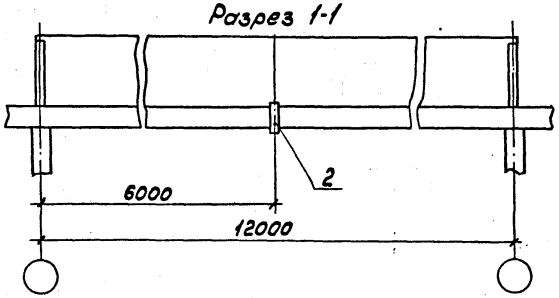

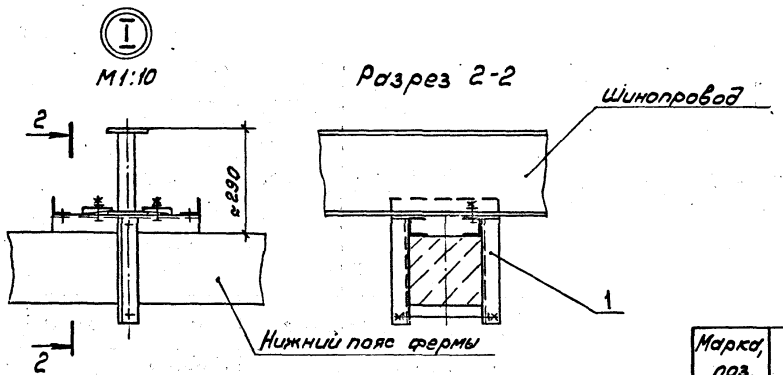

Обозначение	Сечение нижнего пояса ферм в×в1, мм	Поз. 1
5.407-104.1.280МЧ	200×200	5.407-104.2.200
-01	250×200	-01
-02	250×300	-02
-03	300×320	-03
-04	350×380	-04

Марка, поз.	Обозначение	Наименование	Кол.	Масса ед., кг	Примечание
1	см. таблицу	Обхват	1		
2	5.407-104.2.150	Подвес	1		Исполн. по проекту

Нач.отд.	Ивкин		
Н.контр.	Лукашевич		09.86г.
Ст.инж.	Плаких		08.86г.

5.407-104.1.280МЧ

Установка шинопровода поперек нижнего пояса железобетонной фермы. Монтажный чертеж

Стадия	Лист	Листов
Р		1

ЕНИПИ ТЯЖПРОМЭЛЕКТРОПРОЕКТ ИМЕНИ Р.Я.КУБОВСКОГО МОСКВА

Инв.№ подл. | Подп. и дата | Взам.инв.№

23455-02 33

Копировал Сергеева Формат А3

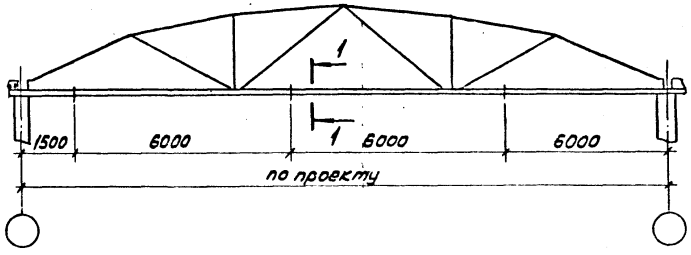

Обозначение	Сечение нижнего пояса ферм в×в1, мм	Поз. 1
5.407-104.1.290МЧ	200×200	5.407-104.2.210
-01	250×200	-01
-02	250×300	-02
-03	300×320	-03
-04	350×380	-04

Разрез 1-1 М1:5

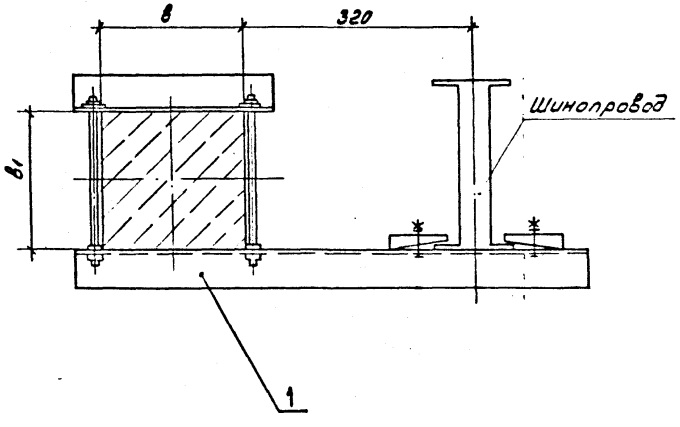

Марка, поз.	Обозначение	Наименование	Кол	Масса, ед, кг	Примечание
1	См. таблицу	Обхват	1		

Нач.отд	Ивкин		
Н.контр	Лукашевич		09.91
Гл.контр	Лукашевич		
Ст.инж	Плаких		09.91

5.407-104.1.290МЧ

Установка шинопровода вдоль нижнего пояса железобетонной фермы. Монтажный чертеж

Стадия	Лист	Листов
Р		1

ВНИПИ ТЯЖПРОМЭЛЕКТРОПРОЕКТ ИМЕНИ Ф.Э. ЯКУБОВСКОГО МОСКВА

Инв. № подл. | Подп. и дата | Взам. инв. №

Копировал Сергеева 23455-02 34 Формат А3

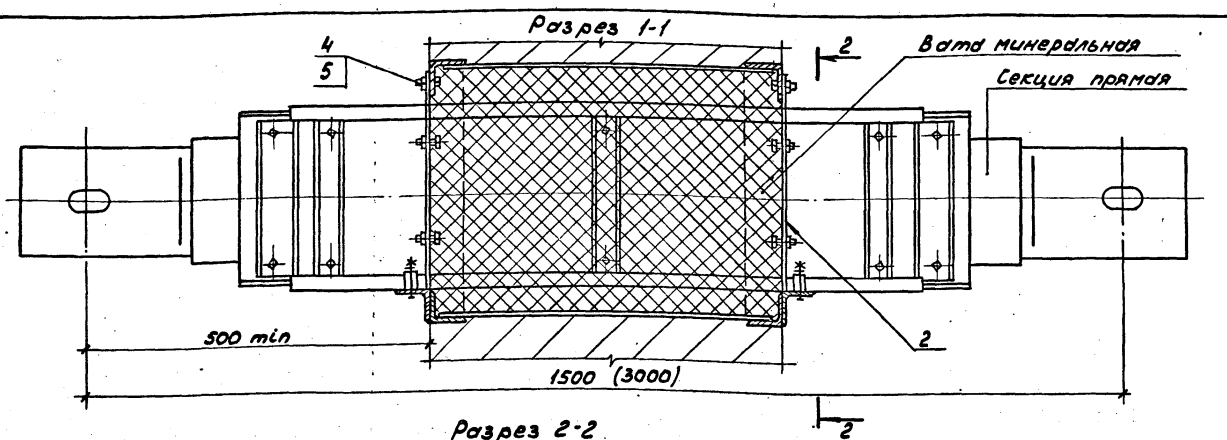

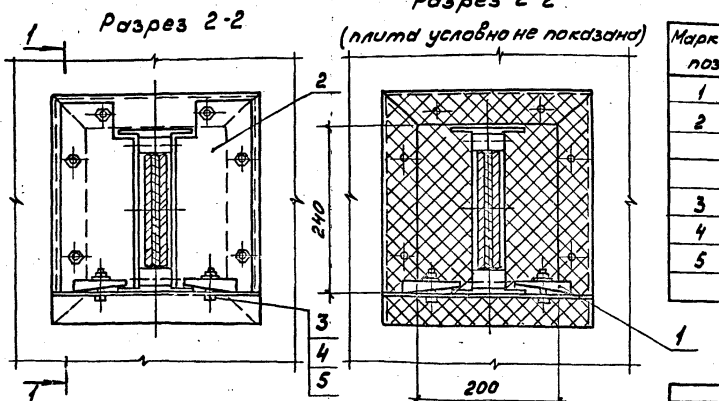

Марка, поз.	Обозначение	Наименование	Кол.	Масса ед, кг	Примечание
1		Прижим УСЭК 65У3	4		
2	5.407-104.2.220	Плита	4		
		Стандартные изделия			
3		Болт М12×30 ГОСТ7798-70*	4		
4		Гайка М12 ГОСТ5915-70*	16		
5		Шайба 12 ГОСТ11371-78*	16		

1. Строительное задание на проем см. чертеж 5.407-104.0.160Д выпуск 0.
2. Проем после установки шинопровода уплотнить минеральной ватой и закрыть плитами поз. 2.

Нач.отд	Ивкин		
Н.контр.	Лукашевич		09.08
Гл.констр.	Лукашевич		
Ст.инж.	Прохих		08.8

5.407-104.1.300МЧ

Проход шинопровода через стену.
Монтажный чертеж

Стадия	Лист	Листов
Р		1

ВНИПИ ТЯЖПРОМЭЛЕКТРОПРОЕКТ ИМЕНИ Ф.Э.ДЖЕРЖИНСКОГО МОСКВА

Инв.№ подл. | Подп.и дата | Взам.инв.№

23455-02 35

Копировал Сергеева Формат А3

Разрез 1-1

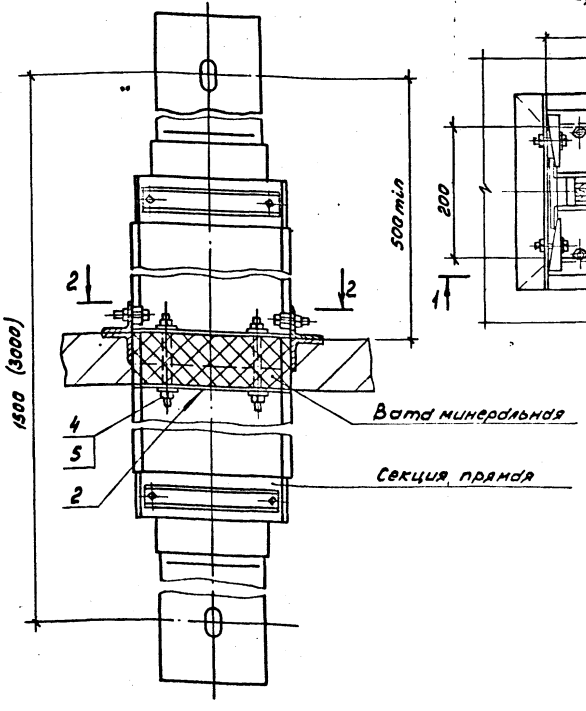

Разрез 2-2

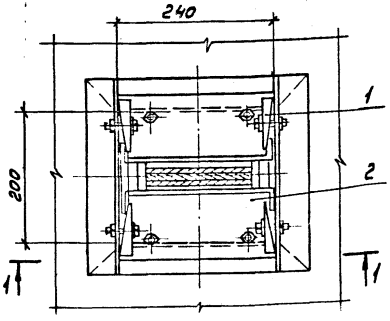

Разрез 2-2
(плита условно не показана)

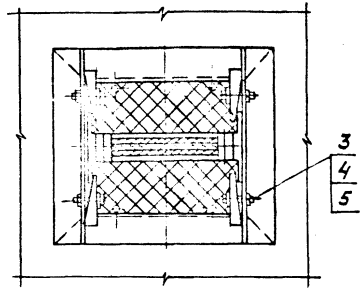

Марка поз	Обозначение	Наименование	Кол.	Масса ед, кг	Примечание
1		Прижим УСЭК65У3	4		
2	5.407-104.2.230	Плита	4		
		Стандартные изделия			
3		Болт М12×50 ГОСТ7798-70*	4		
4		Гайка М12 ГОСТ5915-70*	12		
5		Шайба 12 ГОСТ11371-78*	12		

1. Строительное задание на проем см. чертеж 5.407-104.0.ПЗ выпуск 0.
2. Проем после установки шинопровода уплотнить минеральной ватой и закрыть плитами поз. 2.

Начальн.	Ивкин		
Инженер	Лукашевич		09.76
Гл. инж.	Лукашевич		
Ст. инж.	Плохих		08.76

5.407-104.1.310МЧ

Проход шинопровода через перекрытие, стену (промежуточное крепление). Монтажный чертеж

Стадия	Лист	Листов
Р		1

ВНИПИ ТЯЖПРОМЭЛЕКТРОПРОЕКТ ИМЕНИ Ф.Б.ЯКУБОВСКОГО МОСКВА

Инв. № подл. | Подп. и дата | Взам. инв. №

23455-02 36

Копировал Сергеева

Формат А3

Рис. 1 Неразъемное соединение шин с помощью сварки

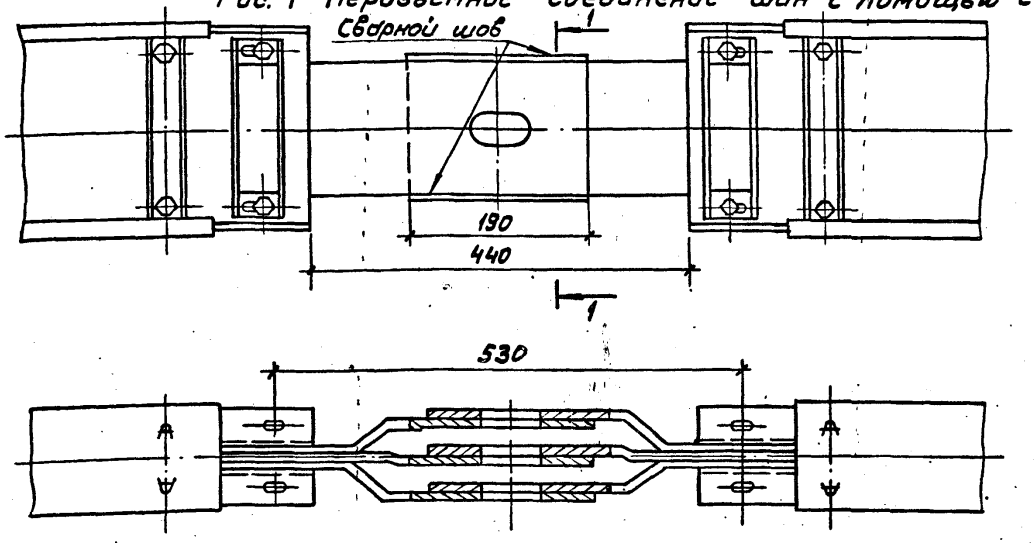

Разрез 1-1

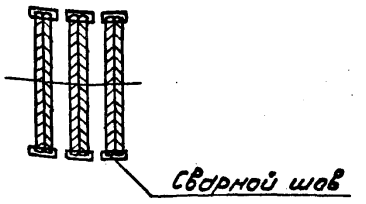

Рис.2. Разъемное соединение шин с помощью болтового сжима

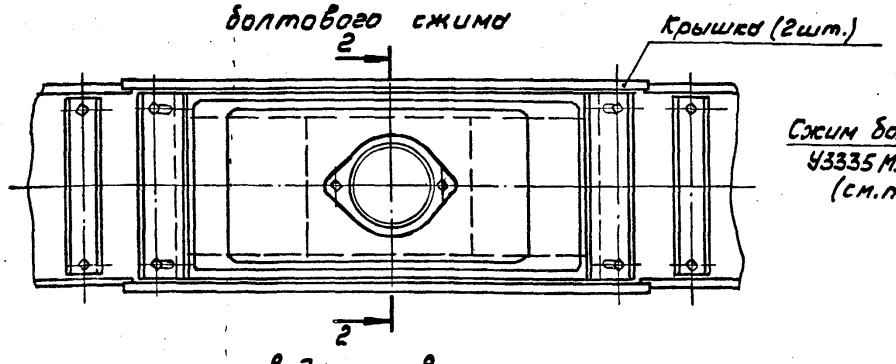

Разрез 2-2

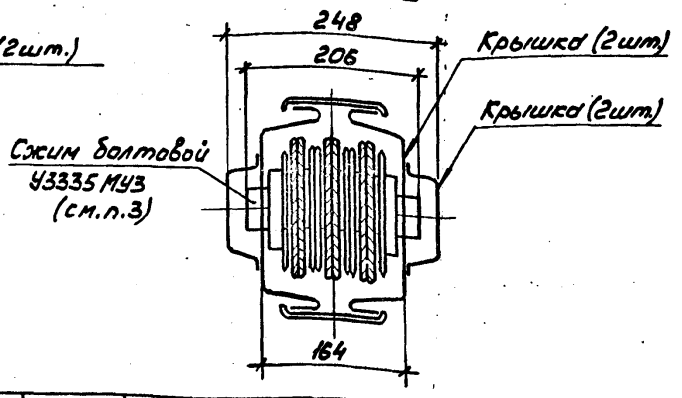

1. Каждая секция шинопровода поставляется с комплектом деталей для соединения секций см. рис.2.

2. Соединение фазных шин на стыках секций шинопровода может быть сварное и болтовое.

3. Болтовой сжим поставляется с комплектом деталей для соединения секций.

Нач.отд.	Ивкин		
Н.контр.	Лукашевич		09.88г.
Гл.контр.	Лукашевич		
Ст.инж.	Плохих		08.88

5.407-104.1.320МЧ

Соединение секций шинопровода. Монтажный чертеж

Стадия	Лист	Листов
Р		1

ВНИПИ ТЯЖПРОМЭЛЕКТРОПРОЕКТ ИМЕНИ Ф.Б.ЯКУБОВСКОГО МОСКВА

Инв.№ подл. | Подп.и дата | Взам.инв.№

Копировал Сергеева 23455-02 37 Формат А3

Рис. 1. Установка ответвительной секции с автоматом У3116У3, У3318У3, (У3316МУ3, У3317МУ3, У3318МУ3, У3319МУ3)

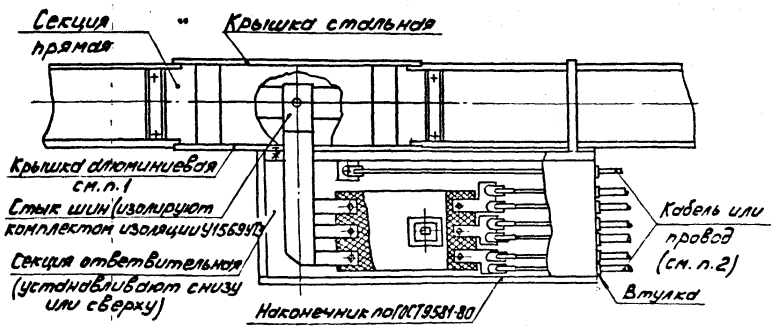

Рис. 2. Установка ответвительной секции с разъединителем 630А, (У3354МУ3)

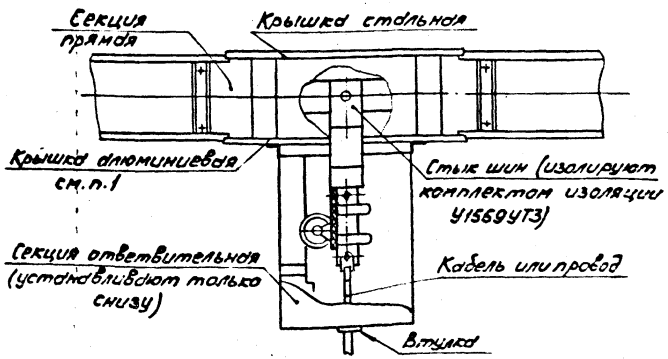

1. В месте стыковки двух секций стальную нижнюю (верхнюю) крышку снимают и устанавливают ответвительную секцию, имеющую алюминиевую крышку.

2. Ответвительные секции по рис. 1 и 4 могут быть установлены снизу или сверху. При этом выводы кабелей и проводов будут направлены соответственно влево или вправо.

3. Тип секции без скобок указан для шинопровода на 1250А, а в скобках на 1600А.

				5.407-104.1.330МЧ			
Нач. отд.	Ивкин			Установка ответвительной секций. Монтажный чертеж	Стадия	Лист	Листов
Н. контр.	Лукашевич		19.33		Р	1	2
Гл. контр.	Лукашевич				ВНИПИ ТЯЖПРОМЭЛЕКТРОПРОЕКТ ИМЕНИ Ф.Б. ЯКУБОВСКОГО МОСКВА		
Ст. инж.	Плохих		18.38				

Инв. № подл. | Подп. и дата | Взам. инв. №

23455-02 38

Копировал Сергеева Формат А3

Рис. 4. Установка ответвительной горизонтальной секции У3351МУ3

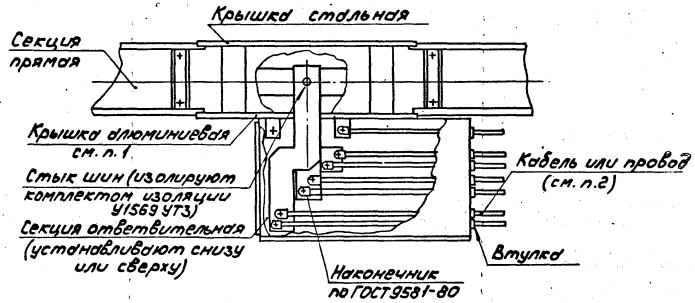

Инв. № подл. | Подп. и дата | Взам. инв. №

Рис.1. Секция подгоночная У3147У3 (У3347МУ3)

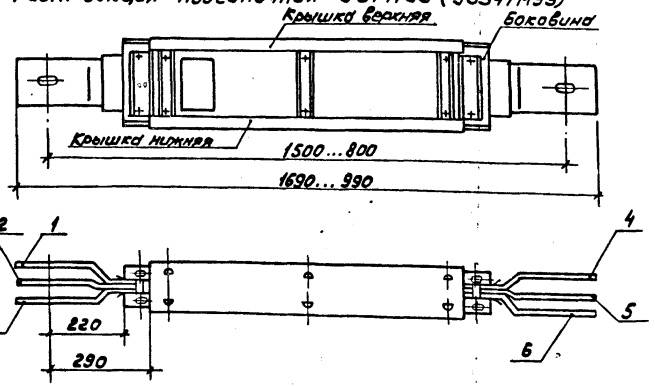

Рис.2. Укорачивание боковин секции

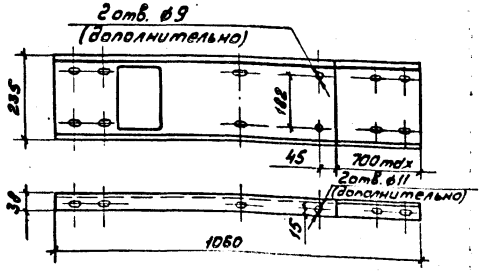

Рис.3 Укорачивание крышек (верхней и нижней)



Рис.4. Укорачивание шин

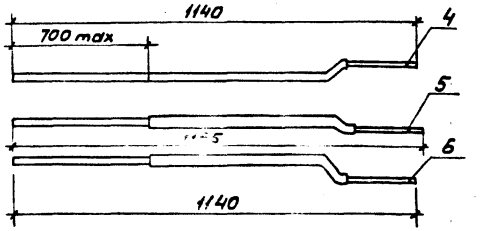

Рис. 5. Сварка шин подгоночной секции

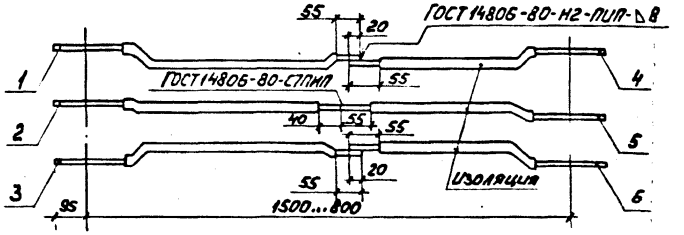

1. Секция подгоночная (рис.1) поставляется длиной 1500 мм., при меньшей длине (указанной в проекте) секцию укорачивают. При этом разбирают полностью секцию и укорачивают шины большей длины (4.5.6) рис.4, боковины (рис.2), крышки (рис.3).

2. Снять изоляцию с укороченных концов шин на длине 55мм, сварить шины (рис.5) и каждую фазу изолировать изоляционным комплектом У1559 УТ3.

3. Тип секции безскобок указан для шинопровода на 1250А, а в скобках на 1600А.

Инв.№ подл. | Подп. и дата | Взам.инв.№

				5.407-104.1.340МЧ	
Нач.отд.	Ивкин			Укорочение подгоночной секции. Монтажный чертеж	Стадия: Р; Лист: 1; Листов: 1
Н.контр.	Устинович				ВНИПИ ТЯЖПРОМЭЛЕКТРОПРОЕКТ имени Ф.Б.ЯКУБОВСКОГО МОСКВА
Гл.спец.	Лешкевич				
Ст.инж.	Плохих		88.88		

Копировал Сергеева 23455-02 40 Формат А3

Рис. 1. Установка угловой крышки в месте стыка двух секций

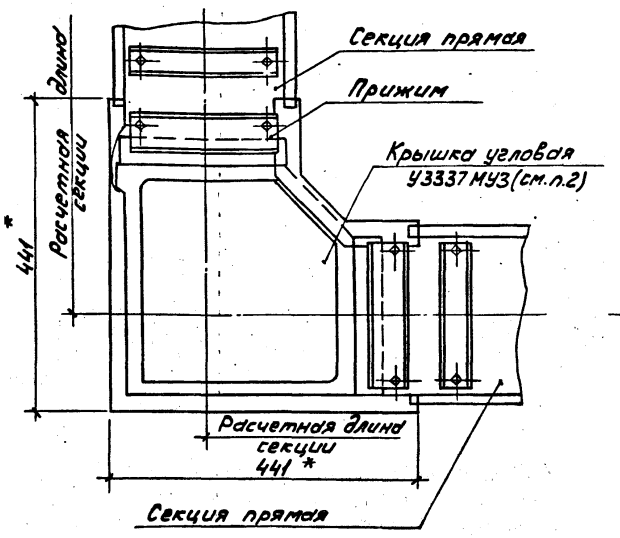

Рис. 2. Соединение двух прямых секций под углом 90° (при вертикальном повороте трассы)

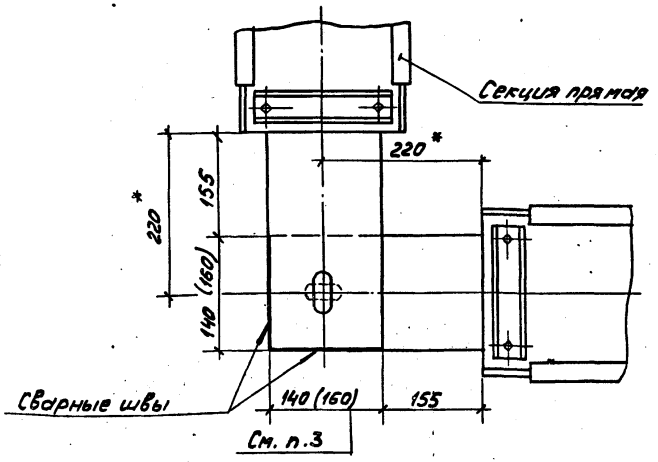

1. * Размеры для справок.
2. Угловую крышку К3337МУЗ устанавливают на стыке прямых секций под углом 90° (рис. 1), при этом концы стыка шин изолируют изоляционным комплектом У1560Т3.
3. Размеры в скобках даны для шинопровода на 1600 А.

Инв. № подл. | Подп. и дата | Взам. инв. №

Нач. отд.	Ивкин		
Н. контр.	Ликошевич		04.23г.
Гл. констр.	Ликошевич		
Эт. инж.	Плохих		03.23г.

5.407-104.1.350МЧ

Установка угловой крышки. Монтажный чертеж

Стадия	Лист	Листов
Р		1

ВНИПИ ТЯЖПРОМЭЛЕКТРОПРОЕКТ имени Ф.Б. ЯКУБОВСКОГО МОСКВА

23455-02 (41)

Копировал Сергеева

Формат А3

©Казахский филиал ЦИТП Госстроя СССР.1989г.

Заказ № 2117 Тираж 1300 экз Цена 1-60 ТП 5.704-104 в.1 Сдано в печать 4.05

gost.e-ecolog.ru