ТИПОВЫЕ КОНСТРУКЦИИ,ИЗДЕЛИЯ И УЗЛЫ ЗДАНИЙ И СООРУЖЕНИЙ

СЕРИЯ 5.407- 104

ПРОКЛАДКА МАГИСТРАЛЬНЫХ ШИНОПРОВОДОВ ПЕРЕМЕННОГО ТОКА ШМА4-1250-44-193 НА 1250А и ШМА4-1600-44-193 НА 1600А

ВЫПУСК 0

МАТЕРИАЛЫ ДЛЯ ПРОЕКТИРОВАНИЯ

23455-01
ЦЕНА 3-12

gost.e-ecolog.ru

ТИПОВЫЕ КОНСТРУКЦИИ, ИЗДЕЛИЯ И УЗЛЫ ЗДАНИЙ И СООРУЖЕНИЙ

СЕРИЯ 5.407-104

ПРОКЛАДКА МАГИСТРАЛЬНЫХ ШИНОПРОВОДОВ ПЕРЕМЕННОГО ТОКА ШМА4-1250-44-1У3 НА 1250А и ШМА4-1600-44-1У3 НА 1600А

ВЫПУСК 0

МАТЕРИАЛЫ ДЛЯ ПРОЕКТИРОВАНИЯ

РАЗРАБОТАНЫ
ВНИПИ ТЯЖПРОМЭЛЕКТРОПРОЕКТ
имени Ф.Б.ЯКУБОВСКОГО
ГЛАВЭЛЕКТРОМОНТАЖА
МИНМОНТАЖСПЕЦСТРОЯ СССР

УТВЕРЖДЕНЫ
ВВЕДЕНЫ В ДЕЙСТВИЕ
ВНИПИ ТЯЖПРОМЭЛЕКТРОПРОЕКТ
имени Ф.Б.ЯКУБОВСКОГО
ПРИКАЗ № 78 ОТ 14.10.88 г.

Директор института — Ю.Г.Барыбин
Главный инженер института — М.Г.Зименков
Начальник технического отдела — Л.Б.Гордельф
Начальник отдела типового проектирования — Н.И.Ивкин

© ЦИТП Госстроя СССР, 1989

23455-01 2

А245

Содержание

Обозначение	Наименование	Стр.
	Титульный лист	
	Содержание	2
5.407-104.0.ПЗ	Пояснительная записка	3,4
5.407-104.0.107Б	Номенклатура элементов шинопровода ШМА4-1250-44-1У3 на 1250А.	5,6
5.407-104.0.207Б	Номенклатура элементов шинопровода ШМА4-1600-44-1У3 на 1600А	7,8
5.407-104.0.307Б	Таблица выбора монтажных чертежей и чертежей изделий	9...11
5.407-104.0.40ВА	Ведомость изделий и материалов для изготовления электромонтажных конструкций и деталей в М33	12...16
5.407-104.0.50ГЧ	Габаритные чертежи магистральных шинопроводов ШМА4-1250-44-1У3 на 1250А и ШМА4-1600-44-1У3 на 1600А	17...26
5.407-104.0.60Д	Прокладка шинопровода по стене горизонтально и вертикально. Пример	27
5.407-104.0.70Д	Прокладка шинопровода по стене горизонтально с обходом угла. Пример	28
5.407-104.0.80Д	Прокладка шинопровода по колоннам с шагом 6 и 12 м. Пример	29
5.407-104.0.90Д	Прокладка шинопровода с ответвительными секциями по колоннам с шагом 6м. Пример	30
5.407-104.0.100Д	Прокладка шинопровода с разделительной секцией и секцией с компенсатором (по стене). Пример	31
5.407-104.0.110Д	Прокладка шинопровода через температурный шов здания. Пример	32
5.407-104.0.120Д	Установка гибкой секции с обходом препятствий. Пример	33
5.407-104.0.130Д	Установка переходной секции с шинопровода на кабель АВВ. Пример	34
5.407-104.0.140Д	Ввод шинопровода в шкаф типа ШВН (с угловой секцией). Пример	35
5.407-104.0.150Д	Ввод шинопровода в шкаф типа ШВН (без угловой секции). Пример	36
5.407-104.0.160Д	Строительное задание на проем в стене для прохода шинопровода	37
5.407-104.0.170Д	Строительное задание на проем в перекрытии для прохода шинопровода	38
5.407-104.0.180Д	Строительное задание на опорную конструкцию для крепления шинопровода в пролете между колоннами с шагом 12м	39

Инв.№подл. | Подп. и дата | Взам.инв.№

Копировал Сергеева Формат А3

1. Исходные данные

Серия 5.407-104 выполнена на основании:

- технических условий ТУ36.18.29.01-22-88 „Шинопроводы магистральные ШМА4 на 1250А";
- технических условий ТУ36.18.29.01-11-87 „Шинопроводы магистральные ШМА4 на 1600А;
- технического описания и инструкции по эксплуатации У3132.000ТО, 1987, на шинопровод магистральный ШМА4 на 1250А;
- технического описания и инструкции по эксплуатации У3332.000МТО, 1987, на шинопровод магистральный ШМА4 на 1600А;
- рабочей документации шинопроводов ШМА4-1250 и ШМА4-1600, разработанной ЦПКБ треста „Электромонтажконструкция" Главэлектромонтажа ММСС СССР.

2. Содержание

Серия 5.407-104 содержит материалы по прокладке магистральных шинопроводов переменного тока ШМА4-1250-44-1У3 на 1250А и ШМА4-1600-44-1У3 на 1600А и состоит из трех выпусков:

- Выпуск 0 – материалы для проектирования;
- Выпуск 1 – чертежи монтажные;
- Выпуск 2 – чертежи изделий.

Выпуск 0 содержит:

- таблицу выбора монтажных чертежей и чертежей изделий электромонтажных конструкций;
- габаритные чертежи секций шинопроводов и конструкций для его крепления;
- примеры прокладки шинопроводов по стенам и колоннам;
- примеры установки гибкой секции и переходной секции шинопровода на кабель АВВ, присоединительной секции к шкафу типа ШВН;
- строительное задание на опорную конструкцию для крепления шинопровода в пролете между колоннами с шагом 12м при отсутствии подкрановых балок;
- строительные задания на проемы в стене и перекрытии для прохода шинопровода;
- ведомость изделий и материалов для изготовления электромонтажных конструкций и деталей в мастерских электромонтажных заготовок (МЭЗ).

Выпуск 1 содержит монтажные чертежи:

- установки шинопроводов по стене, на стойках, под перекрытием, по колоннам, подкрановым балкам, нижнему поясу ферм (вдоль и поперек);
- прохода шинопроводов через стены и перекрытия;
- чертежи узлов соединения секций шинопровода;
- укорочение подгоночной секции.

Выпуск 2 содержит чертежи конструкций, изготовляемых в мастерских электромонтажных заготовок (МЭЗ)

3. Область применения

Шинопроводы магистральные выпускает завод треста Электромонтажконструкция Минмонтажспецстроя.

Шинопроводы магистральные на токи 1250 и 1600А с ответвлениями для питания токоприемников током до 630А, предназначены для работы в электрических сетях трехфазного тока с глухозаземленной нейтралью частотой 50 и 60 Гц напряжением до 660В внутри производственных зданий и электропомещениях с нормальной средой.

Допустимое амплитудное значение тока короткого замыкания в первый полупериод для присоединительных секций КТП – 100 кА, для остальных секций – 70 кА.

				5.407-104.0.ПЗ			
Нач.отд.	Ивкин	[signature]		Пояснительная записка	Стадия	Лист	Листов
Н.контр.	Лукашевич	[signature]	09.88		Р	1	2
Гл.констр.	Лукашевич	[signature]			ВНИПИ ТЯЖПРОМЭЛЕКТРОПРОЕКТ ИМЕНИ Ф.Б.ЯКУБОВСКОГО МОСКВА		
Ст.инж.	Плохих	[signature]	08.88				

Инв.№ подл. | Подп. и дата | Взам.инв.№

23455-01 4

Копировал Сергеева Формат А3

Степень защиты от соприкосновения с токоведущими частями шинопровода и от проникновения воды в них собранных в линию секций шинопровода - IP44 по ГОСТ 14254-80.

Вид климатического исполнения шинопроводов - У (районы с умеренным климатом), категория размещения шинопроводов - 3 (вентилируемые помещения) по ГОСТ 15150-69.

4. Основные положения

Шинопроводы представляют устройства, в которых пакет из трех алюминиевых изолированных шин марки АД0 сечением 8×140 мм (ШМА4-1250А) и 8×160мм (ШМА4-1600А) плотно сжаты с помощью болтов между двумя алюминиевыми боковинами. Сверху и снизу пакет шин закрыт стальными крышками. Боковины являются несущими опорными элементами и могут быть использованы в качестве нулевого рабочего проводника и защитного заземления.

Номенклатура и назначение секций шинопровода приведена на чертежах 5.407-104.0.10ТБ, 5.407-104.0.20ТБ

Соединение секций в блоки транспортабельной длины (9-12 м) производят сваркой шин с последующей их изоляцией пленками (оболочками), закрепляемыми на шинах кнопками стыковочного комплекта У3369 МУТ3.

Блоки шинопроводов в монтажной зоне соединяются болтовым сжимом или сваркой.

Количество заказываемых болтовых сжимов не должно превышать 5% общего количества секции.

Ответвительные секции устанавливаются в месте стыка двух секций, прокладываемых горизонтально. Фазные шины ответвительных секций соединяют с шинами стыкуемых секций с помощью сварки или с помощью болтового сжима.

Количество и тип заказываемых стыковочных комплектов должны соответствовать количеству и виду стыков. Например: на 1000 секций и 100 ответвлений шинопровода ШМА4-1250 следует заказывать: 50 болтовых сжимов, 25 комплектов У3168У3 для стыков с болтовым сжимом без ответвлений, 25 комплектов У3166У3 для стыков с болтовым сжимом с ответвлениями, 875 комплектов У3169У3 для сварных стыков без ответвления и 75 комплектов У3167У3 для сварных стыков с ответвлениями.

Оголенные свободные концы крайних секций изолируются с помощью комплекта материалов - У1569УТ3 и закрываются торцевыми крышками.

Расстояние между опорными конструкциями на горизонтальных участках шинопровода без ответвительных секций не должно превышать 6 метров. Ответвительные и тройниковые секции крепятся с двух сторон ответвления.

Допускается прокладка шинопровода на вертикальных участках длиной не более 15м, при этом шинопровод крепят через 3 м в местах стыков секций.

При пересечении шинопроводом температурного шва здания и на прямых участках линии шинопровода через каждые 50м необходимо устанавливать секцию с компенсатором. Установку секций с компенсатором см. чертеж 5.407-104.0.100Д

Подгоночная секция поставляется длиной 1500мм. Секция может быть укорочена до 700 мм. Для изоляции шин в секции после укорочения и сварки предусматривается изолировочный комплект У1569УТ3, см. чертеж 5.407-104.1.340М4

При прокладке шинопроводов "Боль ферм, а также по колоннам с шагом 12м при отсутствии подкрановых балок (или большом расстоянии от шинопровода до них) необходимо выдавать задание строительной организации на конструкции для прокладки, где указывать место крепления и нагрузки. Пример строительного задания приведен на чертеже 5.407-104.0.180Д

С выпуском настоящей серии исключается из числа действующих типовая серия 5.407-71 „Прокладка магистрального пакетного шинопровода ШМА 16У3 на 1600А".

Инв.№ подл. | Подп. и дата | Взам.инв.№

Тип	Наименование	Назначение	Масса, кг	Обозначение чертежа
У3130У3	Секция прямая 750 мм	Для прямых участков	13,0	5.407-104.0.50ГЧ, лист 1
У3131У3	Секция прямая 1500 мм	—//—	27,0	
У3132У3	Секция прямая 3000 мм	—//—	52,0	
У3335МУ3	Сжим болтовой*	Для соединения фазных шин секций	5,0	5.407-104.0.50ГЧ, лист 7
У3336МУ3	Крышка торцовая (комплект)	Для закрытия торцов крайних секций	6,0	5.407-104.0.50ГЧ, лист 4
У3337МУ3	Крышка угловая (комплект)	Для закрытия мест стыка двух прямых секций, установленных под углом 90°		
У3138У3	Секция угловая горизонтальная	Для поворота вправо или влево на 90°	22,0	5.407-104.0.50ГЧ, лист 2
У3140У3	Секция тройниковая вертикальная	Для ответвления шинопровода вверх или вниз	35,0	5.407-104.0.50ГЧ, лист 3
У3141У3	Секция тройниковая горизонтальная	Для ответвления шинопровода вправо или влево	37,0	5.407-104.0.50ГЧ, лист 2
У3144У3	Секция присоединительная	Для подсоединения шинопровода к шкафам КТП	26,0	5.407-104.0.50ГЧ, лист 4
У3145У3	Секция присоединительная фазировочная	—//—	28,0	

Продолжение таблицы

Тип	Наименование	Назначение	Масса, кг	Обозначение чертежа
У3146У3	Секция с компенсатором	Для компенсации температурных изменений длины шин в пределах 100мм	36,0	5.407-104.0.50ГЧ, лист 5
У3147У3	Секция подгоночная	Для подгонки длины шинопровода на трассе	25,0	5.407-104.0.50ГЧ, лист 3
У3148У3	Секция гибкая*	Для различных поворотов шинопровода	65,0	
У3118У3	Секция ответвительная с автоматом А3794С на 400А, 660В*	Для выполнения ответвлений проводами или кабелями в месте стыка секций	41,0	5.407-104.0.50ГЧ, лист 10
У3118У3	Секция ответвительная с автоматом А3736Ф на 400А, 380В*	—//—	37,0	
У3151У3	Секция ответвительная	Для выполнения ответвлений проводами или кабелями в месте стыка секций	16,0	5.407-104.0.50ГЧ, лист 6
У3154У3	Секция ответвительная с разъединителем на 630А, 500В*	Для выполнения ответвлений проводами или кабелями в месте стыка секций	35,0	

Инв.№ подл. | Подп. и дата | Взам.инв.№

5.407-104.0.10ТБ

Нач.отд.	Цветин		
Н.контр.	Луконичев		09.88
Гл.констр.	Луконичев		
Ст.инж.	Тюхих		03.88

Номенклатура элементов шинопровода ШМА4-1250-44-1У3 на 1250А

Стадия	Лист	Листов
Р	1	2

ВНИПИ ТЯЖПРОМЭЛЕКТРОПРОЕКТ имени Ф.Б.ЯКУБОВСКОГО МОСКВА

Копировал Сергеева Формат А3

Продолжение таблицы

Тип	Наименование	Назначение	Масса, кг	Обозначение чертежа
У3156УЗ	Секция переходная на кабель АВВ	Для перехода на кабель АВВ	22,0	5.407-104.0.50ГЧ, лист 4
У2158УЗ	Ввод кабеля АВВ в КТП	Для закрепления кабеля на крыше шкафа КТП	10,0	5.407-104.0.50ГЧ, лист 10
У3391МУЗ	Кронштейн настенный	Для прокладки на стенах и колоннах	2,7	5.407-104.0.50ГЧ, лист 7
У3392МУЗ	Стойка напольная	Для прокладки над полом	29,5	
У3393МУЗ	Подвес	Для крепления на тросах	2,67	
У3394МУЗ	Стойка	Для прокладки по нижнему поясу металлических ферм	2,65	
У3166УЗ	Комплект стыковочный	Для болтового соединения шин с ответвлением	6,0	5.407-104.0.30ГЧ, лист 8
У3167УЗ	Комплект стыковочный	Для сварного соединения шин с ответвлением	5,8	
У3168УЗ	Комплект стыковочный	Для болтового соединения шин без ответвления	8,0	
У3169УЗ	Комплект стыковочный	Для сварного соединения шин без ответвления	7,8	

Тип	Наименование	Назначение	Масса, кг	Обозначение чертежа
У1569УТЗ	Комплект материалов для изоляции шин на монтаже	Для изолирования фазных шин в месте стыка секций в подгоночных секциях, на концах крайних секций, в стыке секций в местах присоединения ответвительных секций	1,5	5.407-

1. Секции, отмеченные знаком "*", не предназначены для использования в пожароопасных зонах класса П-II, а также в помещениях с пылевой средой.

Инв.№ подл. | Подп. и дата | Взам. инв.№

23455-01 7

Копировал Сергеева Формат А3

Тип	Наименование	Назначение	Масса, кг	Обозначение чертежа
У3330МУ3	Секция прямая 750 мм	Для прямых участков	14,0	5.407-104.0.50ГЧ, лист 1
У3331МУ3	Секция прямая 1500 мм	—"—	28,0	
У3332МУ3	Секция прямая 3000 мм	—"—	57,0	
У3335МУ3	Сжим болтовой	Для соединения фазных шин секций	5,0	5.407-104.0.50ГЧ, лист 7
У3336МУ3	Крышка торцовая (комплект)	Для закрытия торцов крайних секций	6,0	5.407-104.0.50ГЧ, лист 4
У3337МУ3	Крышка угловая (комплект)	Для закрытия места стыка двух прямых секций установленных под углом 90°		
У3338МУ3	Секция угловая вертикальная	Для поворота вверх или вниз на 90°	23,0	5.407-104.0.50ГЧ, лист 2
У3339МУ3	Секция угловая горизонтальная	Для поворота вправо или влево на 90°	24,0	
У3340МУ3	Секция тройниковая вертикальная	Для ответвления шинопроводом вверх или вниз	36,0	5.407-104.0.50ГЧ, лист 3
У3341МУ3	Секция тройниковая горизонтальная	Для ответвления шинопроводом вправо или влево	41,0	5.407-104.0.50ГЧ, лист 2
У3344МУ3	Секция присоединительная	Для присоединения шинопровода к шкафам КТП	26,0	5.407-104.0.50ГЧ, лист 4
У3345МУ3	Секция присоединительная фазировочная	—"—	28,0	

Продолжение таблицы

Тип	Наименование	Назначение	Масса, кг	Обозначение чертежа
У3346МУ3	Секция с компенсатором	Для компенсации температурных изменений длины шин в пределах 100 мм	38,5	5.407-104.0.50ГЧ, лист 5
У3347МУ3	Секция подгоночная	Для подгонки длины шинопровода на трассе	25,0	5.407-104.0.50ГЧ, лист 3
У3348МУ3	Секция гибкая *	Для различных поворотов шинопровода	70,0	
У3349НМУ3	Секция разделительная с блоком А1529 *	Для секционирования линий шинопровода	67,0	5.407-104.0.50ГЧ, лист 5
У3316МУ3	Секция ответвительная с автоматом А3794С на 400А, 660 В *	Для выполнения ответвлений проводами или кабелями в местах стыка секций	41,0	5.407-104.0.50ГЧ, лист 10
У3317МУ3	Секция ответвительная с автоматом А3794С на 630А, 660В *	—"—	41,0	
У3318МУ3	Секция ответвительная с автоматом А3736Ф на 400А, 380 В *	—"—	37,0	
У3354МУ3	Секция ответвительная с разъединителем на 600А, 500В *	—"—	35,0	5.407-104.0.50ГЧ лист 6

Нач. отд.	Ивкин		
Н. контр.	Лукашевич		09.88г.
Гл. контр.	Лукашевич		
Ст. инж.	Плохих		08.88г.

5.407-104.0.20ТБ

Номенклатура элементов шинопровода ШМА4-1600-44-1У3 на 1600А

Стадия	Лист	Листов
Р	1	2

ВНИИ ТЯЖПРОМЭЛЕКТРОПРОЕКТ ИМЕНИ Ф.Б. ЯКУБОВСКОГО МОСКВА

Инв. № подл. | Подп. и дата | Взам. инв. №

23455-01 8

Копировал Сергеева Формат А3

Тип	Наименование	Назначение	Масса кг	Обозначение чертежа
У3319МУ3	Секция ответвительная с автоматом А3736Ф на 630А, 380В	Для выполнения ответвлений проводами или кабелями в месте стыка секций	37,0	5.407-104.0.50ГЧ, лист 10
У3351МУ3	Секция ответвительная	—11—	16,0	5.407-104.0.50ГЧ, лист 6
У3356МУ3	Секция переходная на кабель АВВ	Для перехода на кабель АВВ	22,0	5.407-104.0.50ГЧ, лист 4
У2158У3	Ввод кабеля АВВ в КТП	Для закрепления кабеля на крыше шкафа КТП	10,0	5.407-104.0.50ГЧ, лист 10
У3362МУ3	Секция переходная на шинопровод ШМА73	Для присоединения к шинопроводу ШМА73 и ШМА73.П	38.0	5.407-104.0.50ГЧ, лист 5
У3391МУ3	Кронштейн настенный	Для прокладки на стенах и колоннах	2,7	5.407-104.0.50ГЧ, лист 7
У3392МУ3	Стойка напольная	Для прокладки над полом	29,5	
У3393МУ3	Подвес	Для крепления на тросах	2,67	
У3394МУ3	Стойка	Для прокладки по нижнему поясу металлических ферм	2,65	
У3366МУ3	Комплект стыковочный	Для болтового соединения шин с ответвлением	6,0	5.407-104.0.50ГЧ, лист 9
У3368МУ3	Комплект стыковочный	Для болтового соединения шин без ответвления	8,0	

Продолжение таблицы

Тип	Наименование	Назначение	Масса кг	Обозначение чертежа
У3367МУ3	Комплект стыковочный	Для сварного соединения шин с ответвлением	5,8	5.407-104.0.50ГЧ, лист 9
У3369МУ3	Комплект стыковочный	Для сварного соединения шин без ответвления	7,8	
У1569УТ3	Комплект материалов для изолирования шин на монтаже	Для изолирования фазных шин в месте стыка секций в подгоночных секциях, на концах крайних секций, в стыке секций в местах присоединения ответвительных секций	1,5	

1. Секции, отмеченные знаком *, не предназначены для использования в пожароопасных зонах класса П-II, а также в помещениях с пыльной средой.
2. Секция разделительная с блоком У3348НМУ3 допускает нагрузку 1100А

Инв.№ подл. | Подп. и дата | Взам.инв.№

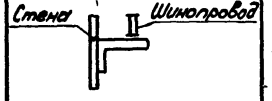

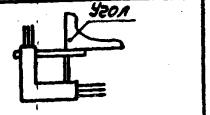

Назначение			Изображение	Обозначение монтажного чертежа	Обозначение чертежа изделия
Установка шинопровода	на стене		Стена, Шинопровод	5.407-104.1.10МЧ	—
	с обходом угла	внешнего	Угол	5.407-104.1.20МЧ	5.407-104.2.160
		внутреннего	Угол	5.407-104.1.30МЧ	—
	на стойках		Перекрытие	5.407-104.1.40МЧ	—
	под монолитным перекрытием		Перекрытие	5.407-104.1.50МЧ	5.407-104.2.10

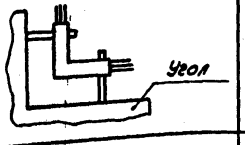

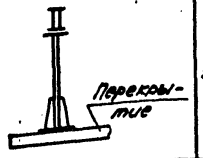

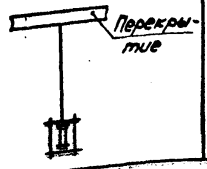

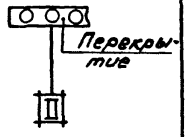

Назначение			Изображение	Обозначение монтажного чертежа	Обозначение чертежа изделия
Установка шинопровода	под перекрытием из железобетонных плит	пустотных	Перекрытие	5.407-104.1.60МЧ	5.407-104.2.10
		сборных	Перекрытие	5.407-104.1.70МЧ	5.407-104.2.20
	на колонне	металлической	Колонна	5.407-104.1.80МЧ	5.407-104.2.40
		железобетонной	Колонна	5.407-104.1.90МЧ	5.407-104.2.50
			Колонна двухветвевая	5.407-104.1.100МЧ	5.407-104.2.60

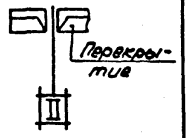

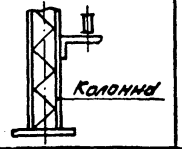

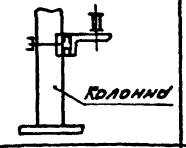

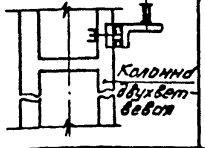

Нач. отд.	Ивкин		
Н. контр.	Лукашевич		09.88г
Гл. контр.	Лукашевич		
Ст. инж.	Плохих		08.88г

5.407-104.0.30ТБ

Таблица выбора монтажных чертежей и чертежей изделий

Стадия	Лист	Листов
	1	3

ВНИПИ ТЯЖПРОМЭЛЕКТРОПРОЕКТ ИМЕНИ Ф. БЯКУБОВСКОГО МОСКВА

Инв. № подл. | Подп. и дата | Взам. инв. №

23455-01 10

Копировал Сергеева Формат А3

Назначение	Изображение	Обозначение монтажного чертежа	Обозначение чертежа изделия
Установка шинопровода на подкрановой балке: металлической; на железобетонной колонне; на металлической колонне	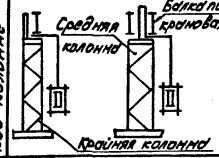	5.407-104.110 МЧ	5.407-104.2.70
Установка шинопровода на подкрановой балке: металлической; на железобетонной колонне; на железобетонной крайней колонне	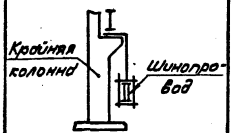	5.407-104.1.120 МЧ	5.407-104.2.80 5.407-104.2.100
Установка шинопровода на подкрановой балке: металлической; на железобетонной колонне; на железобетонной средней колонне	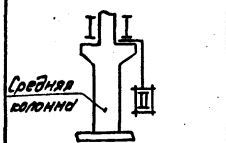	5.407-104.1.130 МЧ	5.407-104.2.90 5.407-104.2.100
Установка шинопровода на подкрановой балке: металлической; на железобетонной колонне; на железобетонной крайней колонне	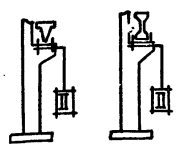	5.407-104.1.140 МЧ	5.407-104.2.110 5.407-104.2.130
Установка шинопровода на подкрановой балке: металлической; на железобетонной колонне; на железобетонной средней колонне	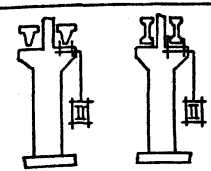	5.407-104.1.150 МЧ 5.407-104.1.160 МЧ	5.407-104.2.120 5.407-104.2.140 5.407-104.2.110

Назначение	Изображение	Обозначение монтажного чертежа	Обозначение чертежа изделия
Установка шинопровода на подкрановой балке: металлической; на железобетонной колонне (проходной); крайней	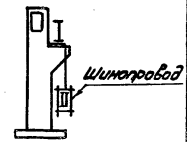	5.407-104.1.170 МЧ	5.407-104.2.90 5.407-104.2.100
Установка шинопровода на подкрановой балке: металлической; на железобетонной колонне (проходной); средней	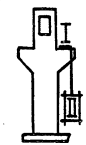	5.407-104.1.180 МЧ	5.407-104.2.90
Установка шинопровода на подкрановой балке: железобетонной; металлической	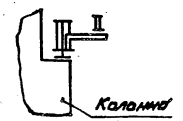	5.407-104.1.210 МЧ	5.407-104.2.170
Установка шинопровода на подкрановой балке: железобетонной	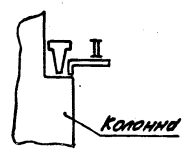	5.407-104.1.220 МЧ	5.407-104.2.180

Инв.№ подл. | Подп. и дата | Взам. инв.№

5.407-104.0.30ТБ

Лист 2

23455-01 11

Копировал Сергеева

Формат А3

Назначение	Изображение	Обозначение монтажного чертежа	Обозначение чертежа изделия
Установка шинопроводов железобетонной балки	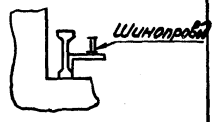	5.407-104.1.230МЧ	5.407-104.2.180
Установка шинопроводов на ферме: поперек вдоль железобетонных ферм		5.407-104.1.240МЧ (с шагом колонн 6м)	—
		5.407-104.1.250МЧ (с шагом колонн 12м	5.407-104.2.150
Установка шинопроводов на ферме: поперек вдоль металлических ферм	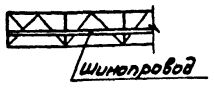	5.407-104.1.260МЧ	5.407-104.2.190
Установка шинопроводов на ферме: поперек вдоль железобетонных ферм		5.407-104.1.270МЧ (с шагом колонн 6м)	5.407-104.2.200 5.407-104.2.150
		5.407-104.1.280МЧ (с шагом колонн 12м)	
Установка шинопроводов на ферме: вдоль железобетонных ферм		5.407-104.1.290МЧ	5.407-104.2.210

Назначение		Изображение	Обозначение монтажного чертежа	Обозначение чертежа изделия
Проход шинопроводов	через стену	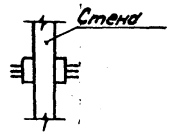	5.407-104.1.300МЧ	5.407-104.2.220
	через перекрытие	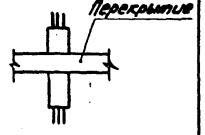	5.407-104.1.310МЧ	5.407-104.2.230
Установка секций	Соединение секций шинопровода		5.407-104.1.320МЧ	—
	Секция ответвительная	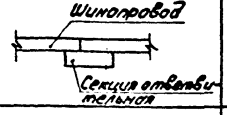	5.407-104.1.330МЧ	—
	Секция разгонная	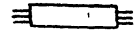	5.407-104.1.340МЧ	—
	Комплект угловой	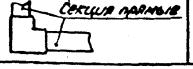	5.407-104.1.350МЧ	—

Инв.№ подл. | Подп. и дата | Взам.инв.№

5.407-104.030ТБ

Лист 3

23455-01 12

Копировал Сергеева Формат А3

Наименование и техническая характеристика оборудования и материалов	Тип, марка, обозначение документа	Ед. изм.	Количество по обозначению 5.407-104.1																											
			10МЧ	20МЧ		30МЧ		40МЧ	50МЧ								60МЧ				70МЧ									
			–	–	01	–	01	–	–	01	02	03	04	05	06	07	–	01	02	03	–	01	02	03	04					
Изделия ГЭМ																														
Кронштейн настенный	ТУ36.18.29.01-11-87	У3391МУ3	шт	1			2	2																						
Стойка напольная		У3392МУ3	шт.						1																					
Подвес		У3393МУ3	шт.			*				1	1	1	1	1	1	1	1	1	1	1	1	1	1	1	1	1	1	1	1	1
Прижим		УСЭК65У3	шт.		4	4																								
Швеллер		УСЭК53У3	м		1,11	1,11				0,5	1,0	1,5	2,0	0,5	1,0	1,5	2,0	0,5	1,0	1,5	2,0	0,5	1,0	1,5	2,0	0,5				
Швеллер		УСЭК54У3	м							0,1	0,1	0,1	0,1	0,1	0,1	0,1	0,1	0,1	0,1	0,1	0,1									
Профиль	ТУ36-2355-80	К239У2	м		0,06	0,06																								
Уголь ник		УСЭК58У3	шт.		1	1																								
Уголь ник		УСЭК59У3	шт.		1	1																								
Шайба центрирующая		УСЭК76У1	шт.		6	6				4	4	4	4	4	4	4	4	4	4	4	4	4	4	4	4	4	4	4	4	4
Дюбель ТУ36.941-79		У663У3	шт.	2	3	3	4	4	3																					
Прокат черных металлов																														
Сталь прокатная полосовая ГОСТ 103-76																														
5×50			кг		0,8	0,8																								
6×60			кг																							1,3	1,3	1,3	1,3	1,6
6×100			кг							0,5	0,5	0,5	0,5	0,5	0,5	0,5	0,5	0,5	0,5	0,5	0,5									

Инв.№ подл. | Подп. и дата | Взам.инв.№

Нач.отд	Цвкин		
Н.контр	Лукашевич		09.88г.
Гл.констр	Лукашевич		
Ст.инж	Плохих		03.88

5.407-104.040ВА

Ведомость изделий и материалов для изготовления электромонтажных конструкций в МЗЗ

Стадия	Лист	Листов
Р	1	5

ВНИПИ ТЯЖПРОМЭЛЕКТРОПРОЕКТ имени Ф.Б. ЯКУБОВСКОГО МОСКВА

Копировал Сергеева Формат А3

Наименование и техническая характеристика оборудования и материалов		Тип, марка, обозначение документа	Ед. изм.	Количество по обозначению 5.407-104.1																					
				•70 мч			80мч	•90 мч											•100 мч							
				05	06	07	–	–	01	02	03	04	05	06	07	08	09	10	–	01	02	03	04	05	06	07
Кронштейн настенный	ТУ36.18.29.01-11-87	У3391МУ3	шт.				1																		
Подвес		У3393МУ3	шт.	1	1	1																			
Прижим		УСЭК65У3	шт.					2	2	2	2	2	2	2	2	2	2	2	2	2	2	2	2	2	2
Швеллер		УСЭК53У3	м	1,0	1,5	2,0		1,6	1,9	1,9	2,2	2,5	2,8	3,1	3,4	2,2	2,5	3,1	1,73	1,93	1,98	2,18	2,03	2,23	2,28	2,48
Полоса		УСЭК56У3	м																						
Шайба сферическая	ТУ36-2355-80	УСЭК76У1	шт.	4	4	4	4																		
Шпилька		УСЭК81-2У1	шт.																2	2					
Шпилька		УСЭК81-3У1	шт.					2	2												2	2	2	2	
Шпилька		УСЭК81-4У1	шт.							2	2	2	2	2	2									2	2
Прокат черных металлов																									
Сталь прокатная полосовая ГОСТ103-76																									
6×60			кг	1,6	1,6	1,6																			
Сталь горячекатанная круглая ГОСТ2590-71																									
диаметром 12			кг													1,0	1,0	1,0							
Сталь прокатная угловая равнополочная																									
ГОСТ8509-86																									
50×50×5			кг				0,9																		

Инв.№ подл. | Подп. и дата | Взам.инв.№

23455-01 14
Копировал Сергеева Формат А3

Наименование и техническая характеристика оборудования и материалов	Тип, марка, обозначение документа	Ед. изм.	Количество по обозначению 5.407-104.1																					
			-110 мч																-120 мч					
			–	01	02	03	04	05	06	07	08	09	10	11	12	13	14	15	16	–	01	02	03	04	05
Изделия ГЭМ																								
Прижим ТУ36-2355-80	УСЭК65У3	шт.	2	2	2	2	2	2	2	2	2	2	2	2	2	2	2	2	2	2	2	2	2	2
Подвес, ТУ36.18.29.01-11-87	У3393МУ3	шт.	1	1	1	1	1	1	1	1	1	1	1	1	1	1	1	1	1	1	1	1	1	1
Профиль	УСЭК51У3	м	2,0	2,0	2,0	2,0	2,0	2,0	2,0	2,0	2,0	2,0	2,0	2,0	2,0	2,0	2,0	2,0	2,0	2,0	2,0	2,0	2,0	2,0
Швеллер	УСЭК53У3	м	0,7	0,75	0,8	0,9	0,7	0,8	0,85	0,9	0,75	0,8	1,85	0,9	0,95	0,8	0,85	0,9	0,95	0,55	0,6	0,65	0,7	0,45	0,5
Уголок	УСЭК55У3	м	0,85	0,85	0,85	0,85	0,85	0,85	0,85	0,85	0,85	0,85	0,85	0,85	0,85	0,85	0,85	0,85	0,85	0,73	0,73	0,73	0,73	0,73	0,73
Угольник ТУ36-2355-80	УСЭК58У3	шт.	1	1	1	1	1	1	1	1	1	1	1	1	1	1	1	1	1	1	1	1	1	1	1
Анкер	УСЭК64У3	шт.	1	1	1	1	1	1	1	1	1	1	1	1	1	1	1	1	1	1	1	1	1	1	1
Болт специальный	УСЭК74У3	шт.	1	1	1	1	1	1	1	1	1	1	1	1	1	1	1	1	1	1	1	1	1	1	1
Шайба царапающая	УСЭК76У3	шт.	17	17	17	17	17	17	17	17	17	17	17	17	17	17	17	17	17	17	17	17	17	17	17

Наименование и техническая характеристика оборудования и материалов	Тип, марка, обозначение документа	Ед. изм.	Количество по обозначению 5.407-104.1																									
			-120 мч							-130 мч								-140 мч										
			06	07	08	09	10	11	12	–	01	02	03	04	05	06	07	–	01	02	03	04	05	06	07			
Изделия ГЭМ																												
Прижим. ТУ36-2355-80	УСЭК65У3	шт.	2	2	2	2	2	2	2	2	2	2	2	2	2	2	2											
Подвес. ТУ36.18.29.01-11-87	У3393МУ3	шт.	1	1	1	1	1	1	1	1	1	1	1	1	1	1	1	1	1	1	1	1	1	1	1			
Профиль	УСЭК51У3	м	2,0	2,0	2,0	2,0	2,0	2,0	2,0	2,0	2,0	2,0	2,0	2,0	2,0	2,0	2,0	2,0	2,0	2,0	2,0	2,0	2,0	2,0	2,0			
Швеллер	УСЭК53У3	м	0,6	0,4	0,45	0,55	0,6	0,55	0,6	0,45	0,5	0,6	0,6	0,65	0,5	0,55	0,6	0,4	0,5	0,6	0,5	0,5	0,55	0,45	0,55			
Уголок	УСЭК55У3	м	0,73	0,73	0,73	0,73	0,73	0,73	0,73	0,73	0,73	0,73	0,73	0,73	0,73	[illegible]	0,73	0,73	0,73	0,73	0,73	0,73	0,73	0,73				
Угольник ТУ36-2355-80	УСЭК58У3	шт.	1	1	1	1	1	1	1	1	1	1	1	1	1	1	1	1	1	1	1	1	1	1	1			
Анкер	УСЭК64У3	шт.	1	1	1	1	1	1	1	1	1	1	1	1	1	1	1	1	1	1	1	1	1	1	1			
Болт специальный	УСЭК74У3	шт.	1	1	1	1	1	1	1	1	1	1	1	1	1	1	1	3	3	3	3	3	3	3	3			
Шайба царапающая	УСЭК76У3	шт.	17	17	17	17	17	17	17	17	17	17	17	17	17	17	17	18	18	18	18	18	18	18	18			
Шпилька. ТУ36-95-81	К38Б4У1	шт.																1	1	1	1	1	1	1	1			
Прокат черных металлов																												
Сталь прокатная полосовая ГОСТ 103-76																												
6×60		кг																0,85	0,85	0,85	0,85	0,85	1,6	1,6	1,6			

Инв.№ подл. | Подп. и дата | Взам. инв.№

Наименование и техническая характеристика оборудования и материалов	Тип, марка, обозначение документа	Ед. изм.	Количество по обозначению 5.407-104.1																						
			-150МЧ				160МЧ	-170МЧ								-180МЧ						210МЧ	220МЧ	230МЧ
			—	01	02	03	—	—	01	02	03	04	05	06	07	—	01	02	03	04	05	—	—	—
Изделия ГЭМ																									
Прижим. ТУ36-2355-80	УСЭК65УЗ	шт.						2	2	2	2	2	2	2	2	2	2	2	2	2	2			
Подвес. ТУ36.18.29.01-11-87	У3393МУЗ	шт.	1	1	1	1	1	1	1	1	1	1	1	1	1	1	1	1	1	1	1			
Профиль	УСЭК51УЗ	м	2,0	2,0	2,0	2,0	2,0	2,0	2,0	2,0	2,0	2,0	2,0	2,0	2,0	2,0	2,0	2,0	2,0	2,0	2,0			
Швеллер	УСЭК53УЗ	м	0,45	0,45	0,55	0,6	0,5	0,45	0,5	0,45	0,5	0,55	0,6	0,55	0,6	0,6	0,8	0,6	0,45	0,55	0,8			
Уголок	УСЭК55УЗ	м	0,73	0,73	0,73	0,73	0,73	0,73	0,73	0,73	0,73	0,73	0,73	0,73	0,73	0,73	0,73	0,73	0,73	0,73	0,73			
Полоса ТУ36-2355-80	УСЭК56УЗ	м																						
Угольник	УСЭК58УЗ	м	1	1	1	1	1	1	1	1	1	1	1	1	1	1	1	1	1	1	1			
Анкер	УСЭК64УЗ	шт.	1	1	1	1	1	1	1	1	1	1	1	1	1	1	1	1	1	1	1			
Болт специальный	УСЭК74УЗ	шт.	3	3	3	3	3	1	1	1	1	1	1	1	1	1	1	1	1	1	1			
Шайба сферическая	УСЭК76УЗ	шт.	18	18	18	18	18	17	17	17	17	17	17	17	17	17	17	17	17	17	17	8	4	4
Шпилька ТУ36-95-81	К38Б41	шт.	1	1	1	1	1																2	2
Кронштейн настенный. ТУ36.18.29.01-11-87	У3391МУЗ	шт.																				1	1	1
Прокат черных металлов																								
Сталь прокатная полосовая ГОСТ103-76																								
6×60		кг	0,85	0,85	1,6	1,6	1,6																	
Сталь прокатная угловая равнополочная																								
ГОСТ8509-86																								
63×63×6		кг																				2,2	3,3	3,3

Инв.№подл. | Подп. и дата | Взам.инв.№

5.407-104.0.40ВА

23455-01 16

Лист 4

Копировал Сергеева Формат А3

Наименование и техническая характеристика оборудования и материалов	Тип, марка, обозначение документа	Ед. изм.	Количество по обозначению 5.407-104.1																						
			240МЧ	250МЧ	-260МЧ							-270МЧ					-280МЧ					-290МЧ		
			–	–	–	01	02	03	04	05	06	–	01	02	03	04	–	01	02	03	04	–	01	02
Изделия ГЭМ																									
Прижим	ТУ36-2355-80	УСЭК65У3	шт.		4	4	4	4	4	4	4	2	2	2	2	2	2	2	2	2	2	2	2	2	2
Подвес	ТУ36.18.29.01-11-87	У3393МУ3	шт.	1													1	1	1	1	1				
Стойка		У3394МУ3	шт.	1	1																				
Швеллер		УСЭК53У3	м			0,9	0,95	0,95	1,03	1,03	1,08	1,18	0,8	0,8	0,8	0,8	0,8	0,8	0,8	0,8	0,8	0,8	0,73	0,78	0,78
Уголок		УСЭК55У3	м										1,0	1,2	1,2	1,4	1,6	1,0	1,2	1,2	1,4	1,6	0,28	0,33	0,33
Полоса		УСЭК56У3	м		2,0													2,0	2,0	2,0	2,0	2,0			
Шайба цердающая	ТУ36-2355-80	УСЭК76У1	шт.		2	4	4	4	4	4	4	4	12	12	12	12	12	14	14	14	14	14			
Шпилька		УСЭК81-2У1	шт.										2					2					2		
Шпилька		УСЭК81-3У1	шт.											2	2	2			2	2	2			2	2
Шпилька		УСЭК81-4У1	шт														2					2			

Наименование и техническая характеристика оборудования и материалов	Тип, марка, обозначение документа	Ед. изм.	Количество по обозначению 5.407-104.1			
			-290МЧ		-300МЧ	-310МЧ
			03	04	–	–
Изделия ГЭМ						
Прижим.	ТУ36-2355-80	УСЭК65У3	шт.	2	2	4	4
Швеллер		УСЭК53У3	м	0,83	0,88		
Уголок		УСЭК55У3	м	0,38	0,43		
Шпилька	ТУ36-2355-80	УСЭК81-2У1	шт.				
Шпилька		УСЭК81-3У1	шт.	2			
Шпилька		УСЭК81-4У1	шт.		2		
Прокат черных металлов							
Сталь листовая горячекатанная							
ГОСТ 19903-74, толщиной 2 мм							
110×280		кг			0,47	
100×235						0,4

Инв.№ подл. | Подп. и дата | Взам.инв.№

23455-01 17
Копировал Сергеева Формат А3

Секция прямая У3130У3, У3330МУ3

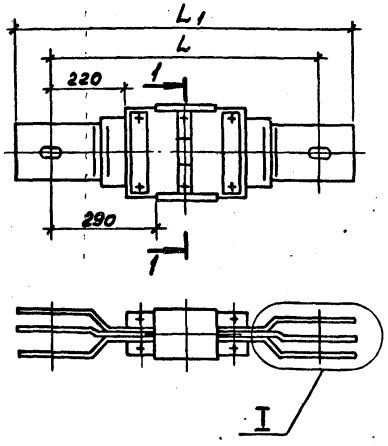

Секция прямая У3131У3, У3132У3, У3133У3, У3331МУ3, У3332МУ3, У3333МУ3

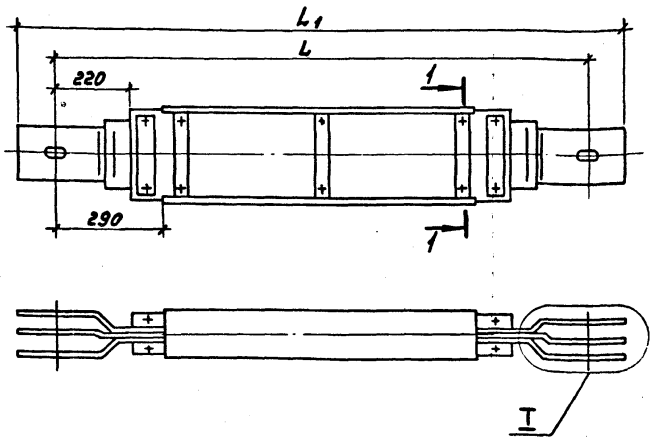

Разрез 1-1 (М1:2)

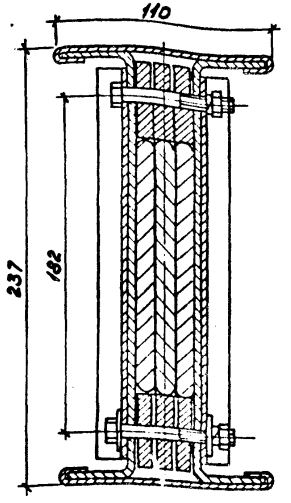

Тип секции	Номинальный ток, А	Размеры, мм		Масса, кг
		L	L1	
У3130У3	1250	750	940	13,0
У3131У3		1500	1690	27,0
У3132У3		3000	3190	52,0
У3330МУ3	1600	750	940	14,0
У3331МУ3		1500	1690	28,0
У3332МУ3		3000	3190	57,0

I

М1:5

Прокладка

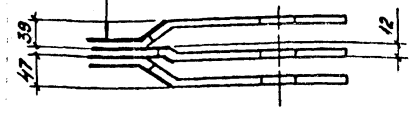

Нач.отд.	Ивкин			
Н.контр.	Лукашевич		09.88г.	
Гл.контр.	Лукашевич			
Ст.инж.	Плохих		08.88г.	

5.407-104.050ГЧ

Габаритные чертежи магистральных шинопроводов ШМА4-1250-44-1У3 на 1250А и ШМА4-1600-44-1У3 на 1600А

Стадия	Лист	Листов
	1	

ВНИПИ ТЯЖПРОМЭЛЕКТРОПРОЕКТ ИМЕНИ Ф.БАКУЕВСКОГО МОСКВА

Инв.№ подл. | Подп. и дата | Взам.инв.№

23455-01 18

Копировал Сергеева

Формат А3

Секция угловая горизонтальная У3139У3, У3339МУ3

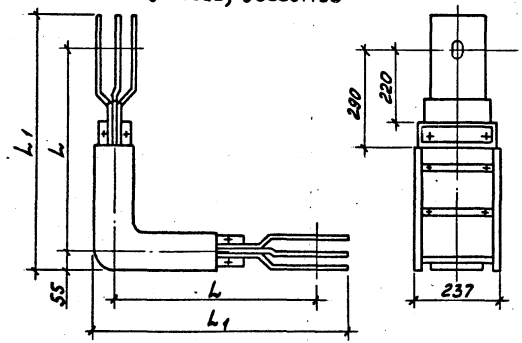

Секция тройниковая горизонтальная У3141У3, У3341МУ3

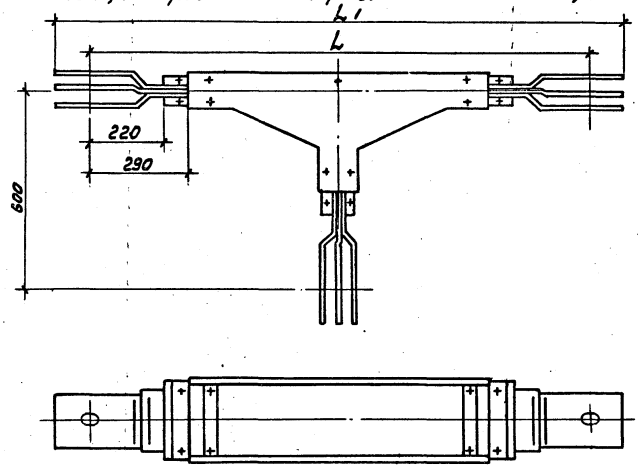

Секция угловая вертикальная У3338МУ3

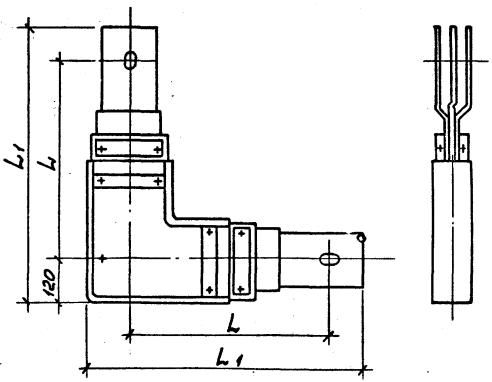

Тип секции	Номинальный ток, А	Размеры, мм		Масса, кг
		L	L1	
У3139У3	1250	600	750	22,0
У3141У3		1500	1690	37,0
У3339МУ3	1600	600	750	24,0
У3341МУ3	1600	1500	1690	41,0
У3338МУ3	1600	600	814	23,0

Инв.№подл. | Подп. и дата | Взам.инв.№

Секция тройниковая вертикальная У3140У3, У3340МУ3

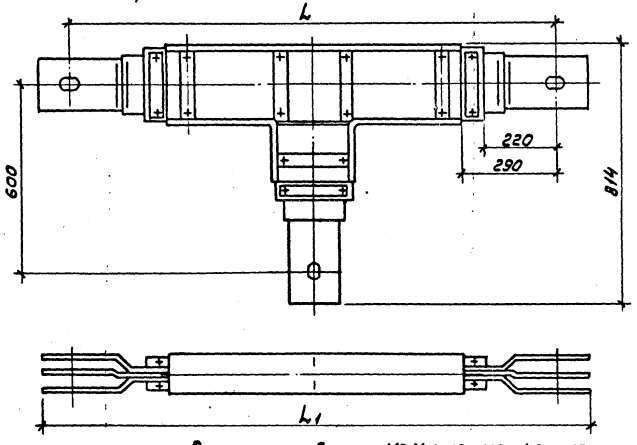

Секция подгоночная У3147У3, У3347МУ3

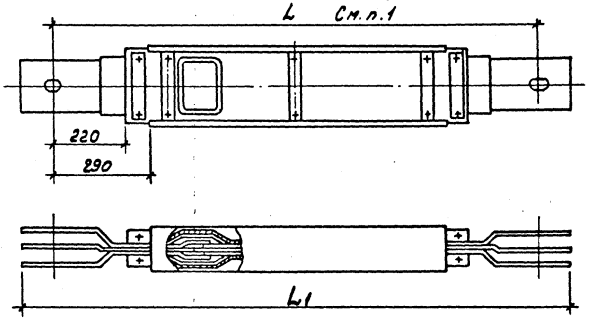

Секция гибкая У3148У3, У3348МУ3

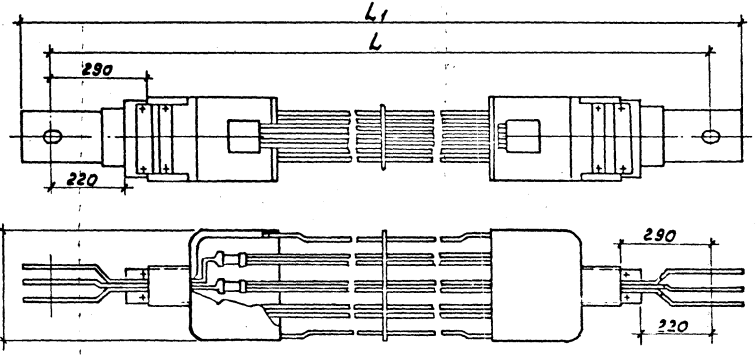

Тип секции	Номинальный ток, А	Размеры, мм		Масса, кг
		L	L_1	
У3140У3	1250	1500	1690	35,0
У3147У3		1500	1690	25,0
У3148У3		3000	3190	65,0
У3340МУ3	1600	1500	1690	36,0
У3347МУ3		1500	1690	25,0
У3348МУ3		3000	3190	70,0

1. Размер „L" может принимать значение от 1500 до 800 мм.

Инв.№ подл. | Подп. и дата | Взам.инв.№

Секция переходная на кабель АВВ У3156У3, У3356МУ3

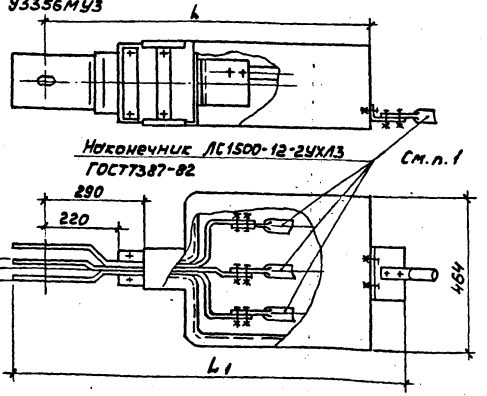

Секция присоединительная фазировочная У3145У3, У3345МУ3

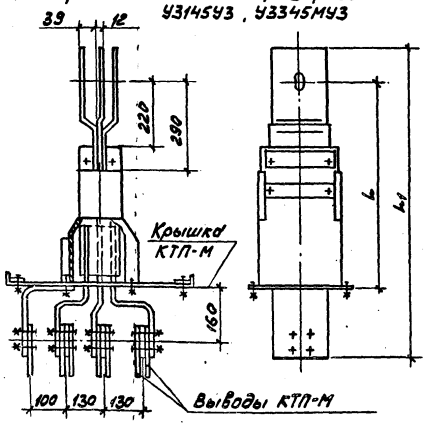

Крышка торцовая У3336МУ3
Масса 6,0 кг

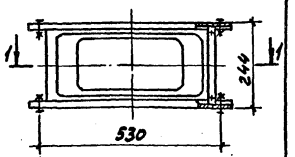

Разрез 1-1

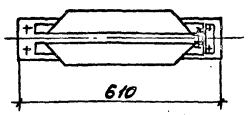

Секция присоединительная У3144У3, У3344МУ3

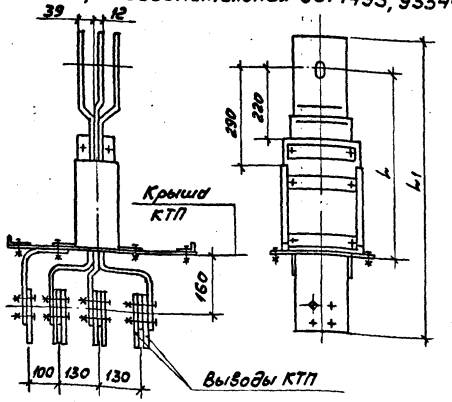

Крышка угловая У3337МУ3
Масса 5,0 кг

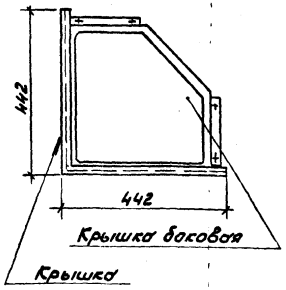

Тип секции	Номинальный ток, А	Размеры, мм		Масса, кг
		L	L1	
У3144У3	1250	625	930	26,0
У3145У3		625	930	28,0
У3156У3		970	1180	22,0
У3344МУ3	1600	625	930	26,0
У3345МУ3		625	930	28,0
У3356МУ3		970	1180	22,0

1. Секции У3156У3, У3356МУ3 на кабель АВВ поставляют без наконечников ЛС1500-12-2УХЛ3

Инв. № подл. | Подп. и дата | Взам. инв. №

5.407-104.0.50ГЧ

Лист 5

23455-01 21

Копировал Сергеева Формат А3

Секция с компенсатором У3146У3, У3346МУ3

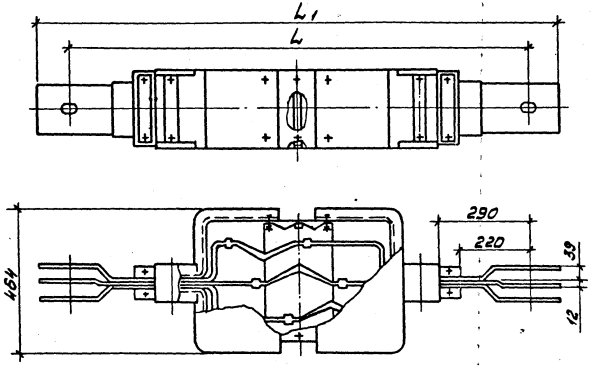

Секция разделительная У3349НМУ3

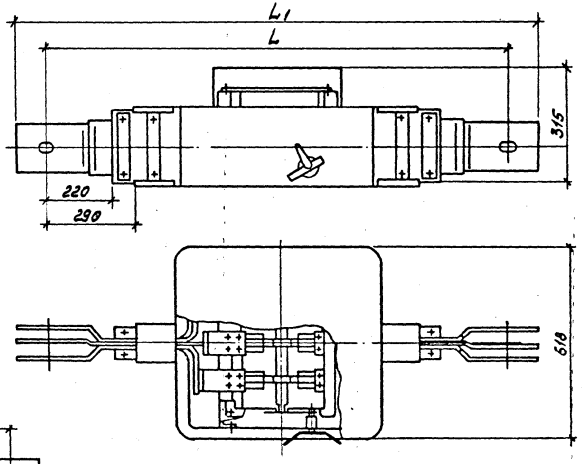

Секция переходная на шинопровод ШМА73 У3362МУ3

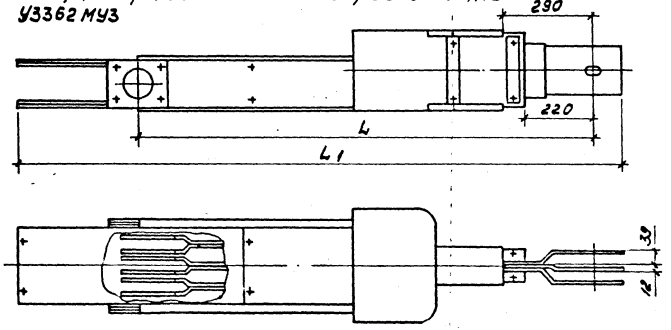

Тип секции	Номинальный ток, А	Размеры, мм		Масса кг
		L	L1	
У3146У3	1250	1500	1690	38,0
У3346МУ3	1600	1500	1690	38,5
У3349НМУ3		1500	1690	67,0
У3362МУ3		1500	1980	38,0

Инв.№подл. | Подп. и дата | Взам.инв.№

Секция ответвительная
У3151У3, У3351МУ3. См.п.1

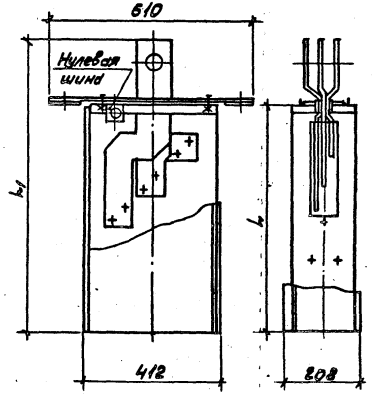

Секция ответвительная с разъединителем 600А
У3354У3, У3354МУ3

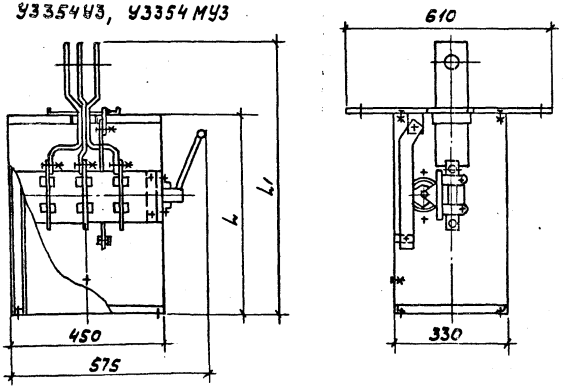

Тип секции	Номинальный ток, А	Размеры, мм		Масса, кг
		L	L1	
У3151У3	1250	678	880	16,0
У3354У3		600	803	33,0
У3351МУ3	1600	678	880	16,0
У3354МУ3		600	803	35,0

1. Секция ответвительная У3151У3, У3351МУ3 рассчитана на присоединение 4-х проводов сечением до 120 мм² на фазу (нуль).

Инв.№ подл. | Подп. и дата | Взам. инв.№

Кронштейн настенный У3391МУ3
Масса 2,7кг

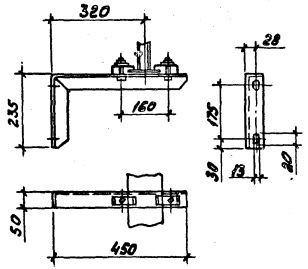

Стойка напольная У3392МУ3
Масса 29,5кг

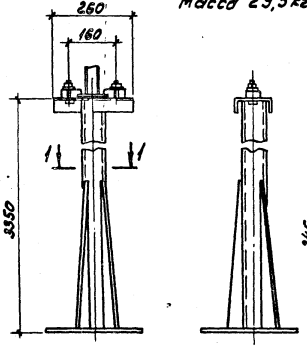

Разрез 1-1
М1:5

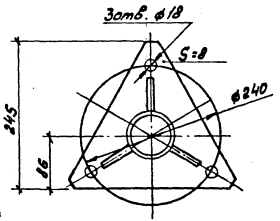

Подвес У3393МУ3
Масса 2,67кг

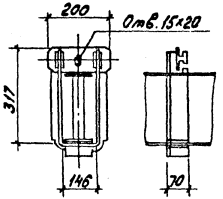

Сжим болтовой У3335МУ3. Масса 5,0кг

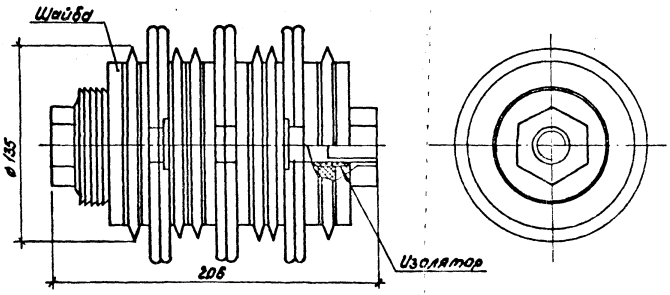

Стойка У3394МУ3. Масса 2,65кг

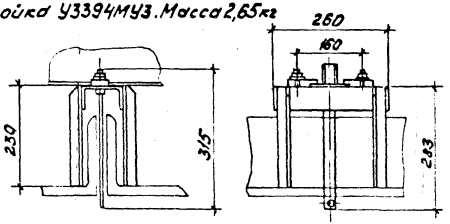

Инв.№подл. | Подп. и дата | Взам.инв.№

5.407-104.0.50ГЧ
Лист 7

23455-01 24

Копировал Сергеева Формат А3

Комплект стыковочный У3166У3

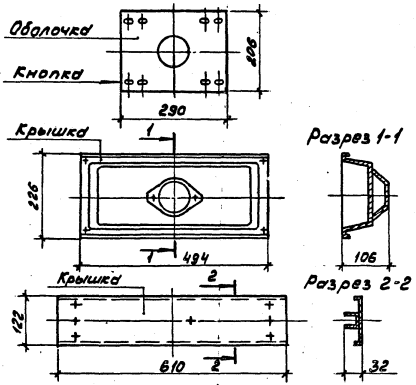

Комплект стыковочный У3167У3

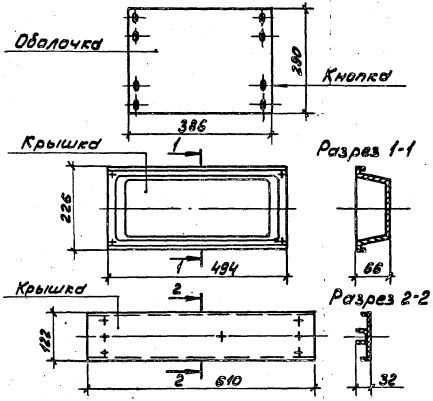

Комплект стыковочный У3168У3

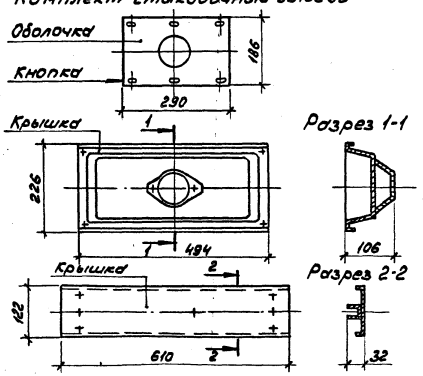

Комплект стыковочный У3169У3

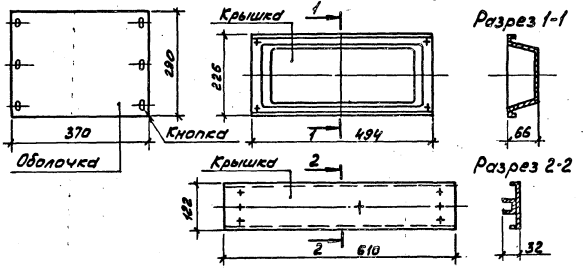

Наименование комплекта см. лист 10, таблицу №2

Комплект стыковочный У3366МУ3

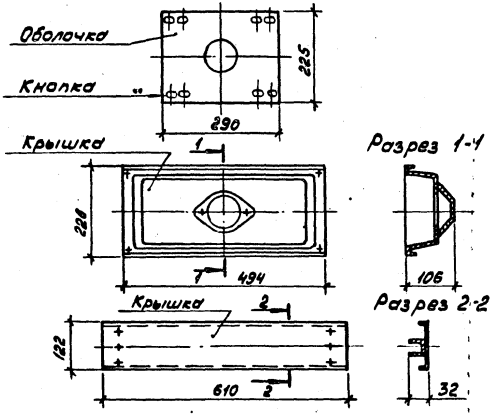

Комплект стыковочный У3367У3

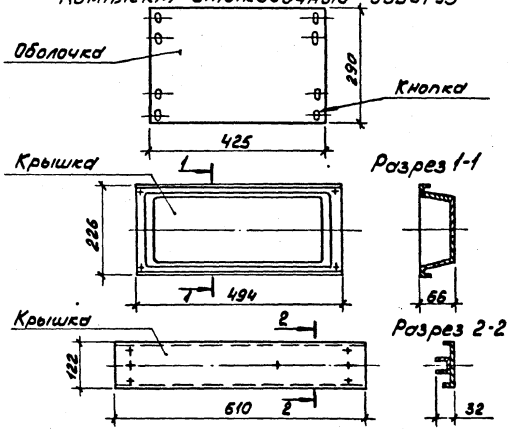

Комплект стыковочный У3368У3

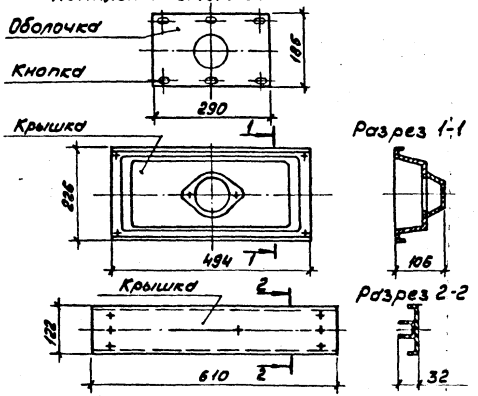

Комплект стыковочный У3369У3

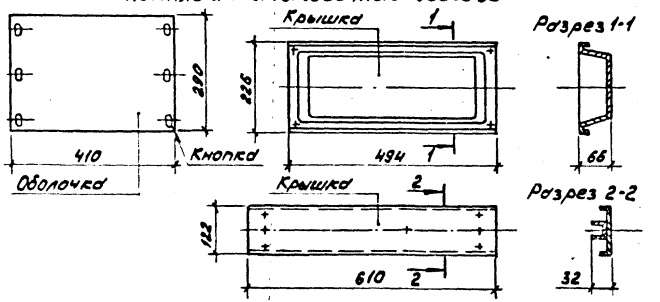

Наименование комплекта см. лист 10, таблицу №2.

Инв.№подл. | Подп. и дата | Взам.инв.№

5.407-104.0.50ГЧ

Лист 9

23455-01 26

Калировал Сергеева Формат А3

Секция ответвительная с автоматом. См. таблицу 1

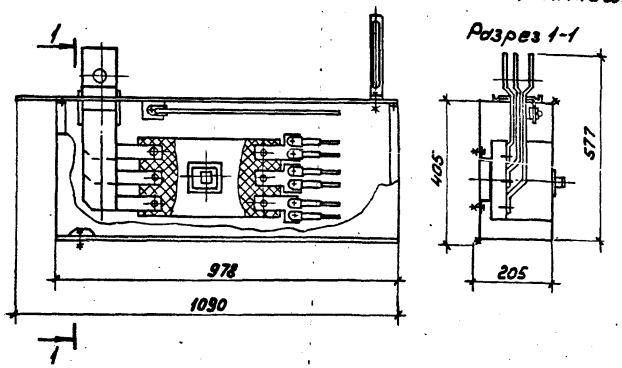

Разрез 1-1

Таблица 1

Тип секции	Шинопровод	Автомат			Масса, кг
	Номинальный ток, А	Номинальный ток, А	Номинальное напряжение, В	Тип	
У3116У3	1250	400	660	А3794С	41,0
У3118У3		400	380	А3736Ф	37,0
У3316МУ3	1600	400	660	А3794С	41,0
У3318МУ3		630	660	А3794С	41,0
У3318МУ3		400	380	А3736Ф	37,0
У3319МУ3		630	380	А3736Ф	37,0

Ввод кабеля АВВ в КТП У2158У3
(Масса 9,5 кг)

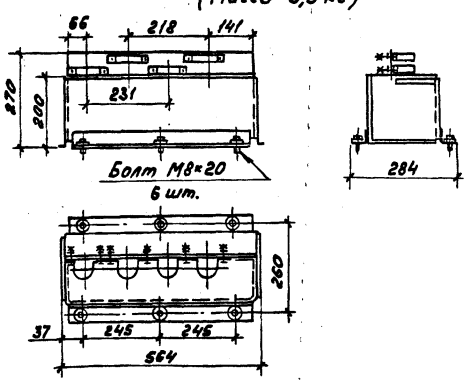

Таблица 2

Тип	Номинальный ток, А	Наименование комплекта
У3166У3	1250	Комплект стыковочный для болтового соединения шин с ответвлением
У3366МУ3	1600	
У3167У3	1250	Комплект стыковочный для сварного соединения шин с ответвлением
У3367МУ3	1600	
У3168У3	1250	Комплект стыковочный для болтового соединения шин (без ответвления)
У3368МУ3	1600	
У3169У3	1250	Комплект стыковочный для сварного соединения шин (без ответвления)
У3369МУ3	1600	
У1569У3	1250	Комплект материалов для изоляции шин
У1569У3	1600	

Инв.№подл. | Подпись и дата | Взам.инв.№

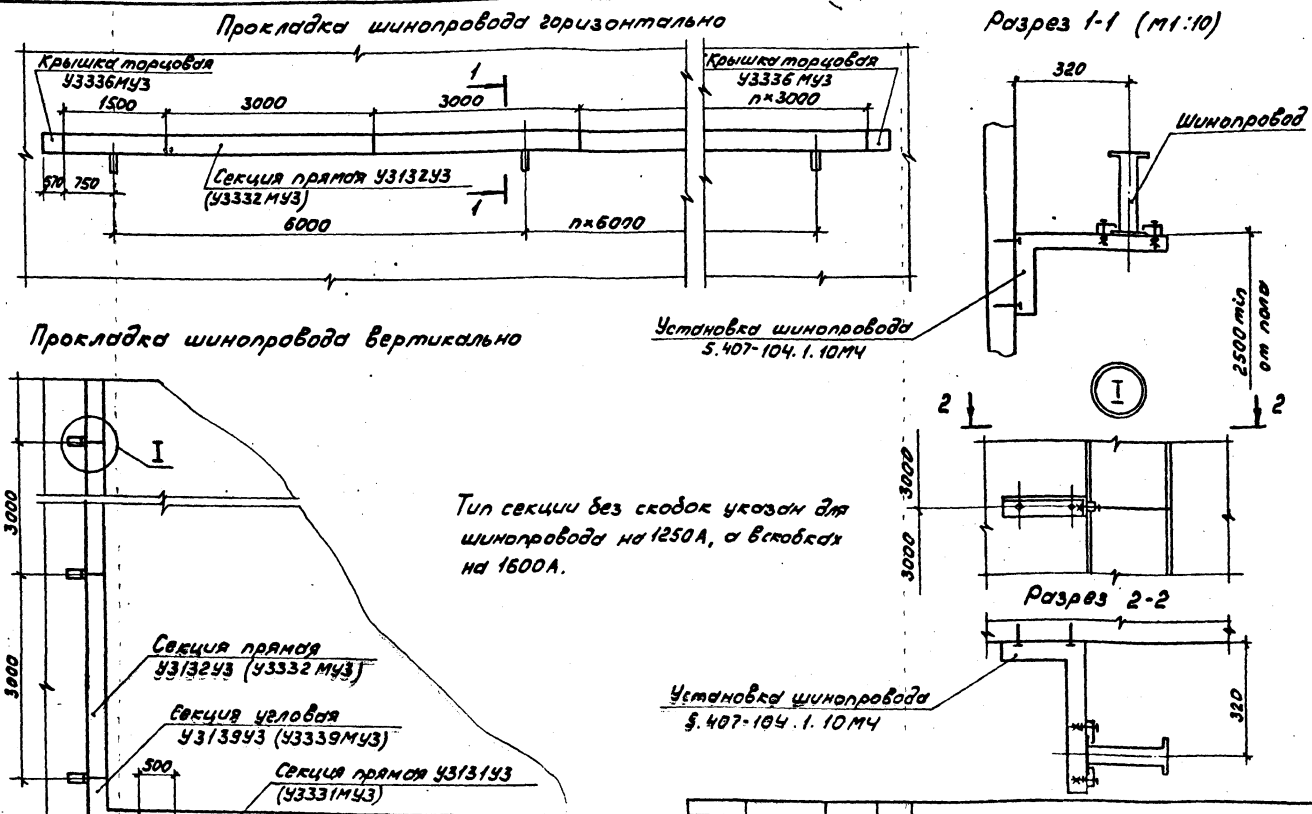

Нач.отд.	Ивкин		
Н.контр.	Лукашевич		09.88
Гл.констр.	Лукашевич		
Ст.инж.	Плохих		08.88

5.407-104.0.60Д

Прокладка шинопровода по стене горизонтально и вертикально. Пример

Стадия	Лист	Листов

ВНИПИ ТЯЖПРОМЭЛЕКТРОПРОЕКТ ИМЕНИ Ф.Б.ЯКУБОВСКОГО МОСКВА

Инв.№подл. | Подп. и дата | Взам.инв.№

23455-01 28

Копировал Сергеева Формат А3

Прокладка шинопровода по стене горизонтально с обходом внешнего угла

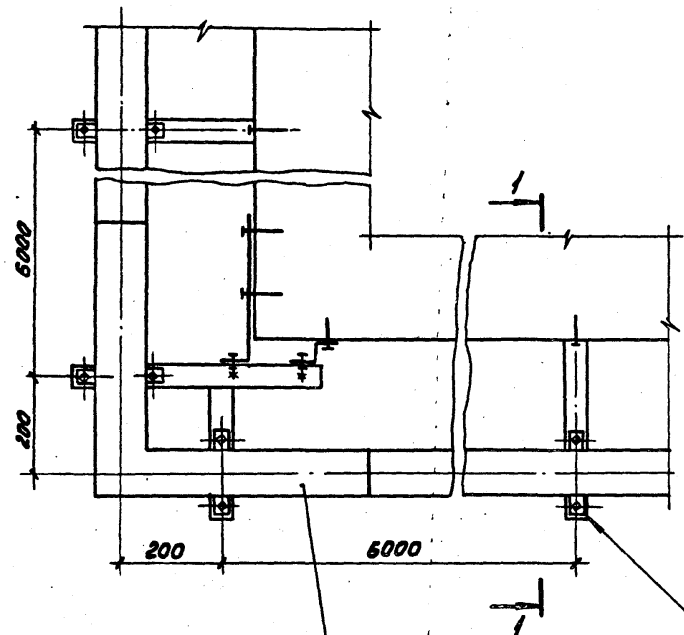

Прокладка шинопровода по стене горизонтально с обходом внутреннего угла

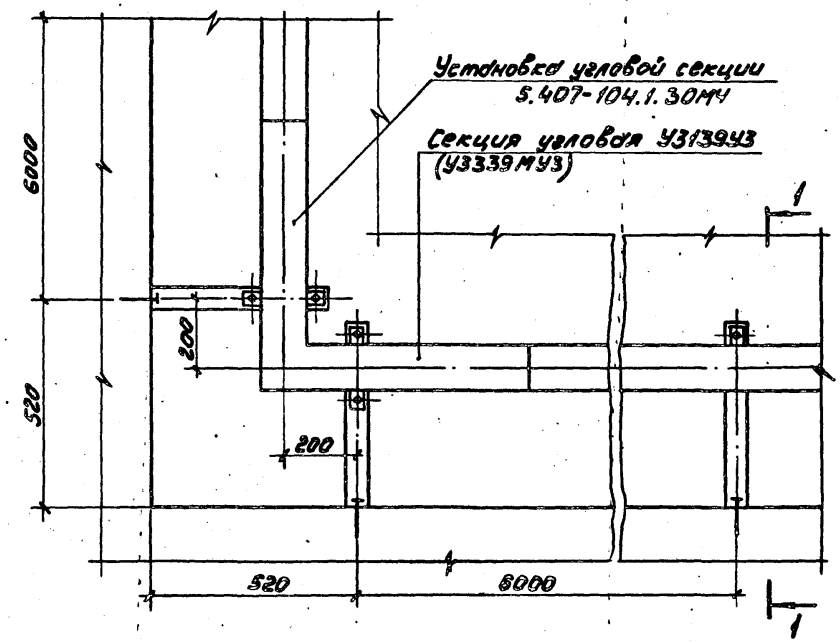

Установка угловой секции
5.407-104.1.20МЧ

Установка кронштейна
5.407-104.1.10МЧ

Разрез 1-1

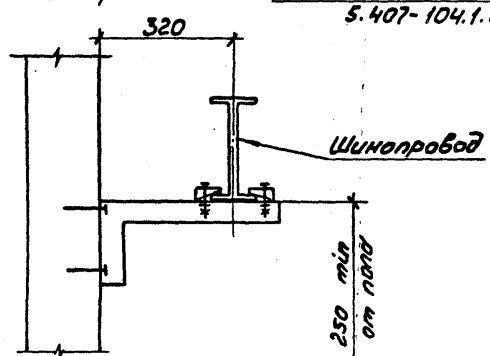

Тип секции без скобок указан для шинопровода на 1250 А, а в скобках на 1600 А.

Нач.отд.	Ивкин		
Н.контр.	Лукашевич		09.88г.
Гл.констр.	Лукашевич		
Ст.инж.	Плахих		08.88

5.407-104.0.70Д

Прокладка шинопровода по стене горизонтально с обходом угла. Пример

Стадия	Лист	Листов
		1

ВНИПИ ТЯЖПРОМЭЛЕКТРОПРОЕКТ ИМЕНИ Ф. БАКУБОВСКОГО МОСКВА

Инв.№подл. | Подп.и дата | Взам.инв.№

23455-01. 29

Копировал Сергеева Формат А3

Секция прямая У3131У3 (У3331МУ3)

Прокладка шинопровода по колоннам с шагом 6м

Секция прямая У3132У3 (У3332МУ3)

Крышка торцовая У3336МУ3

Разрез 1-1

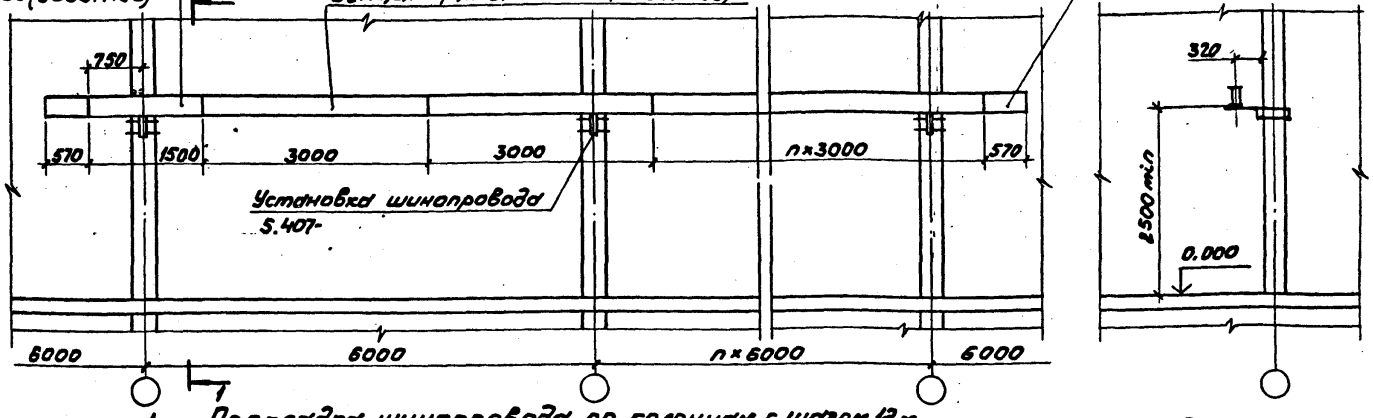

Прокладка шинопровода по колоннам с шагом 12м

Разрез 2-2

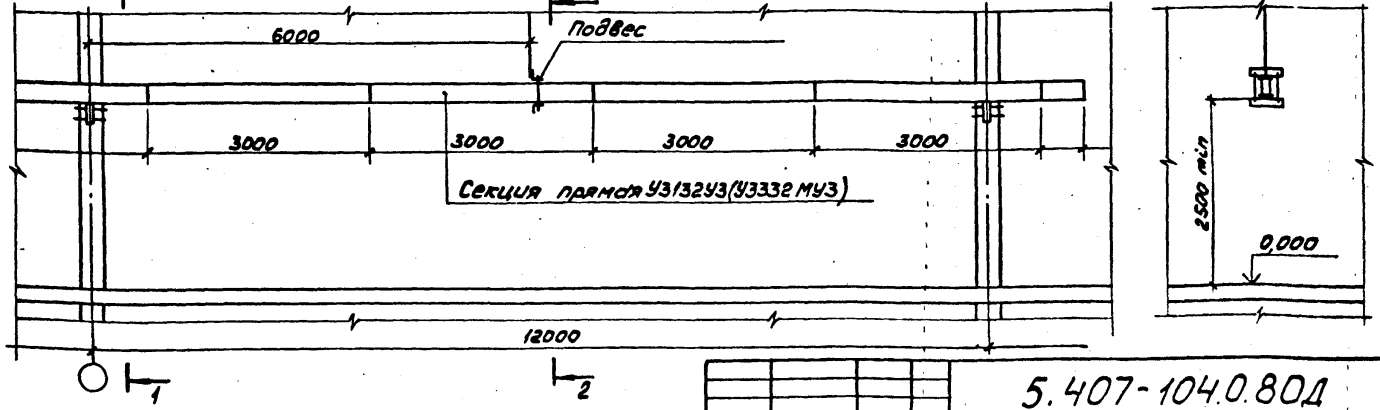

Тип секции без скобок указан для шинопровода на 1250А, с вставках на 1600А.

Нач. отд.	Ивкин		
Н. контр.	Лукашевич		09.91
Гл. констр.	Лукашевич		
Ст. инж.	Плоких		08.92

5.407-104.0.80Д

Прокладка шинопровода по колоннам с шагом 6 и 12м. Пример

Стадия	Лист	Листов
		1

ВНИПИ ТЯЖПРОМЭЛЕКТРОПРОЕКТ имени Ф.Б.Якубовского Москва

Инв. № подл. | Подп. и дата | Взам. инв. №

23455-01 30

Копировал Сергеева Формат А3

Прокладка шинопровода с одной ответвительной секцией в пролете между колоннами

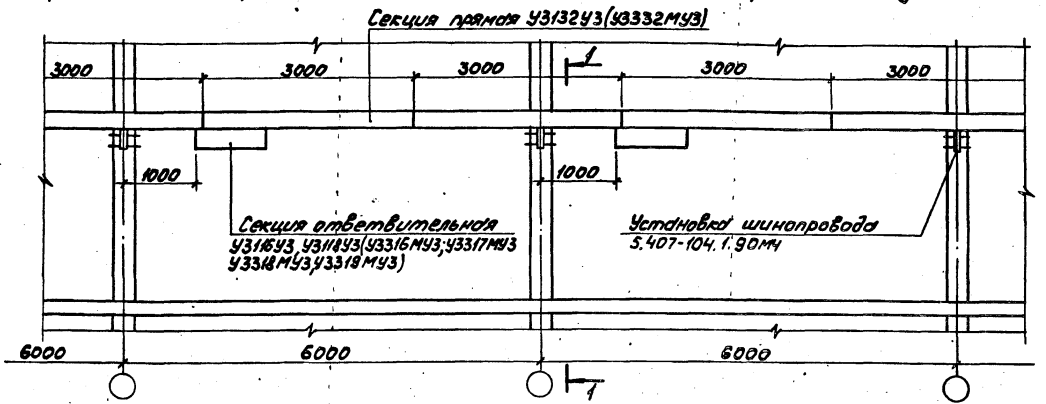

Разрез 1-1

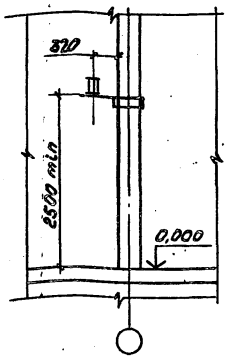

Прокладка шинопровода с двумя ответвительными секциями в пролете между колоннами

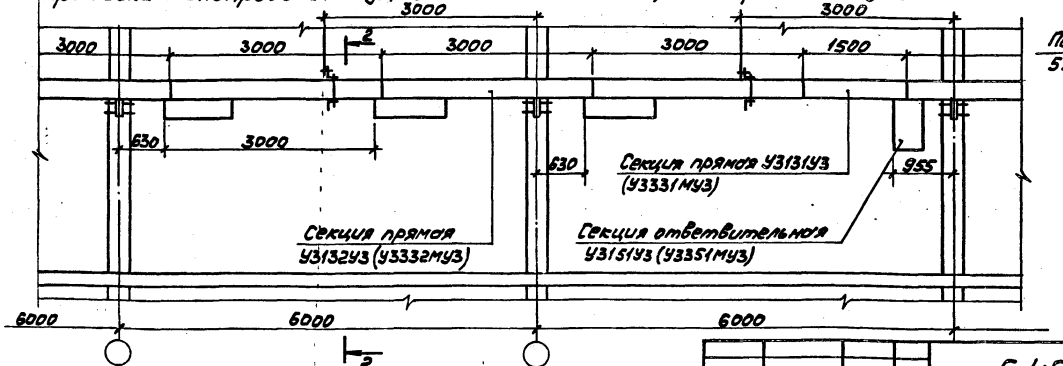

Разрез 2-2

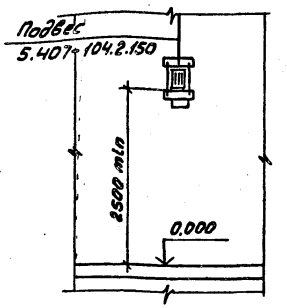

Тип секции без скобок указан для шинопровода на 1250А, а в скобках на 1600А.

Инв. № подл. | Подп. и дата | Взам. инв. №

Нач. отд.	Цвекин		
Н. контр.	Лукашевич		09.93
Гл. констр.	Лукашевич		
Ст. инж.	Плохих		09.93

5.407-104.0.90Д

Прокладка шинопровода с ответвительными секциями по колоннам с шагом 6 м. Пример

Стад.	Лист	Листов
		1

ВНИПИ ТЯЖПРОМЭЛЕКТРОПРОЕКТ имени Ф. БАКУЛОВСКОГО Москва

23455-01 31

Копировал Сергеева Формат А3

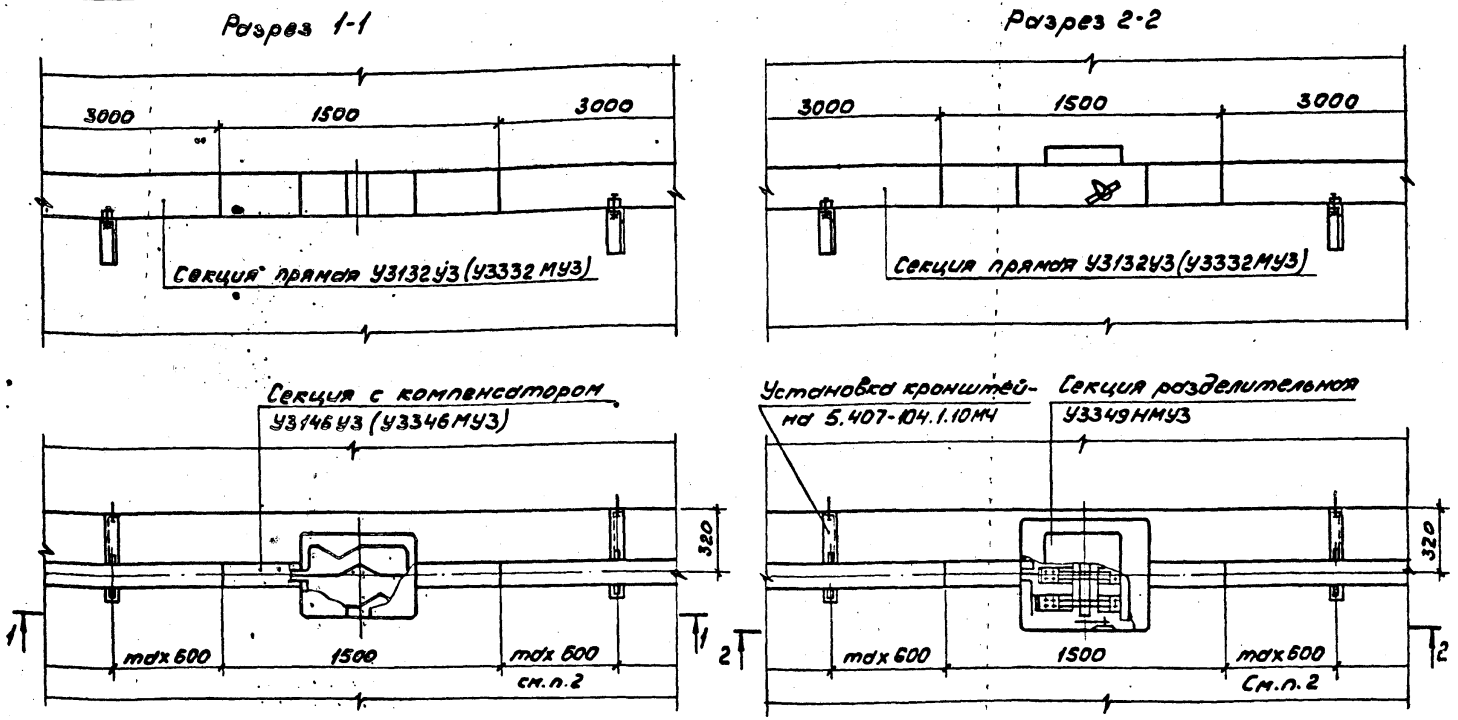

1. Тип секции без скобок указан для шинопровода на 1250 А, а в скобках на 1600 А.
2. Для разделительных, гибких и секций с компенсатором опорные конструкции устанавливают с обеих сторон этих секций на расстоянии не более 600 мм от места соединения с соседней секцией.

Нач. отд.	Ивкин			5.407-104.0.100Д
Н. контр.	Лукашевич		09.88г.	Прокладка шинопровода с разделительной секцией и секцией с компенсатором (по стене). Пример
Гл. контр.	Лукашевич			Стадия / Лист / Листов 1
Ст. инж.	Плохих		08.88г.	ВНИПИ ТЯЖПРОМЭЛЕКТРОПРОЕКТ ИМЕНИ Ф. БЯКУБОВСКОГО МОСКВА

Инв. № подл. | Подп. и дата | Взам. инв. №

23455-01 32

Копировал Сергеева Формат А3

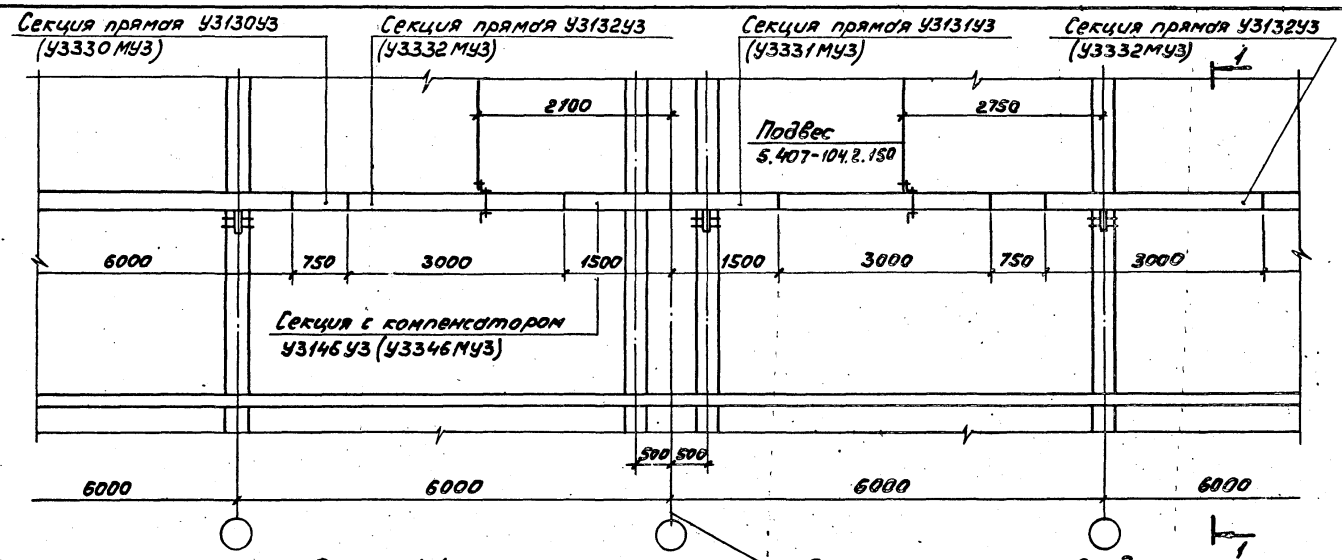

Разрез 1-1

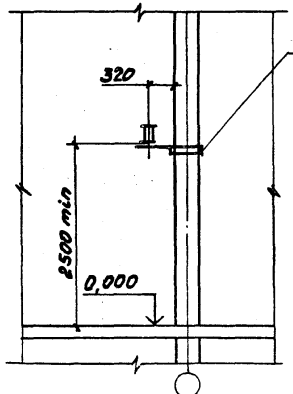

Тип секции без сковок указан для шинопровода на 1250А, а в сковках на 1600А.

Нач.отд	ИВкин			5.407-104.0.110Д	
Гл.констр	Лукошевич		09.88	Прокладка шинопровода через температурный шов здания. Пример	Стадия / Лист / Листов: 1
Гл.констр	Лукошевич		09.88		ВНИПИ ТЯЖПРОМЭЛЕКТРОПРОЕКТ имени Ф.Бржковского Москва
Ст.инж.	Плохих		09.88		

Инв.№подл. | Подп. и дата | Взам.инв.№

Копировал Сергеева Формат А3

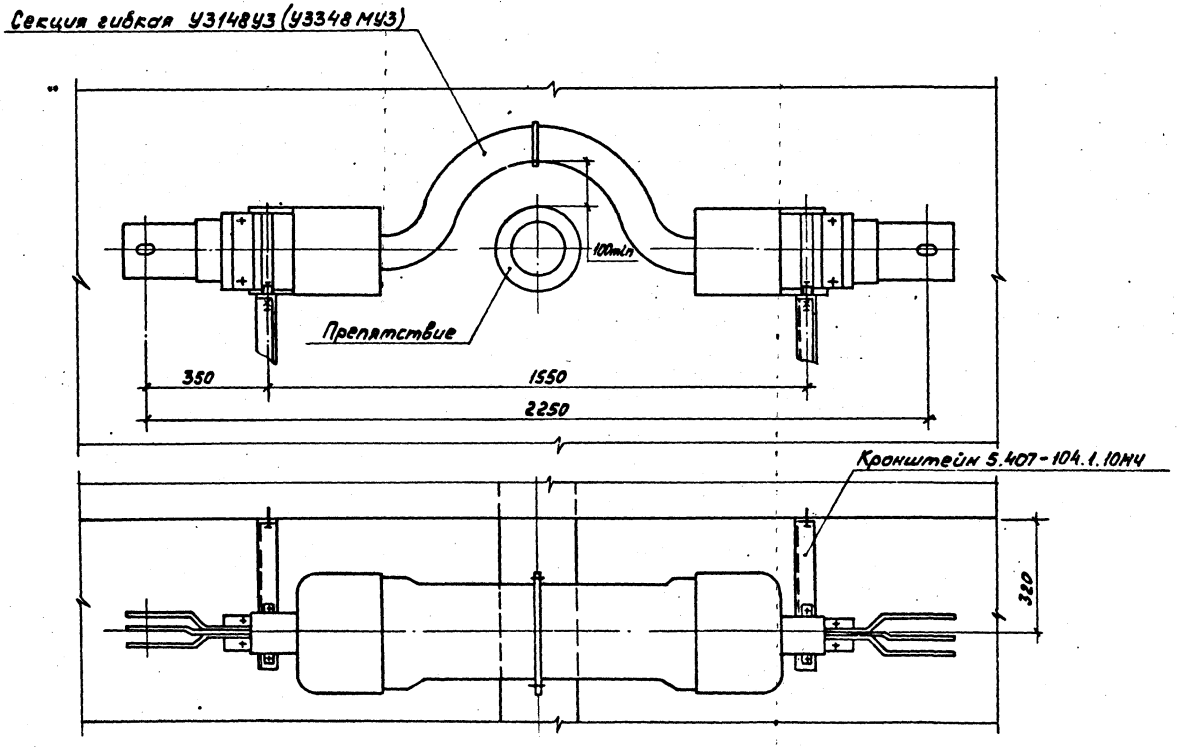

Тип секции без скобок указан для шинопровода на 1250А, а в скобках на 1600 А.

				5.407-104.0.120Д	
Нач.отд	Ивкин			Установка гибкой секции с обходом препятствий. Пример	Стадия: — Лист: — Листов: 1
Н.контр	Лукошевич		09.88г.		ВНИПИ ТЯЖПРОМЭЛЕКТРОПРОЕКТ имени Ф.Б.Якубовского г. Москва
Гл.констр	Лукошевич				
Ст.инж	Прохих		08.88		

23455-01 34

Копировал Сергеева Формат А3

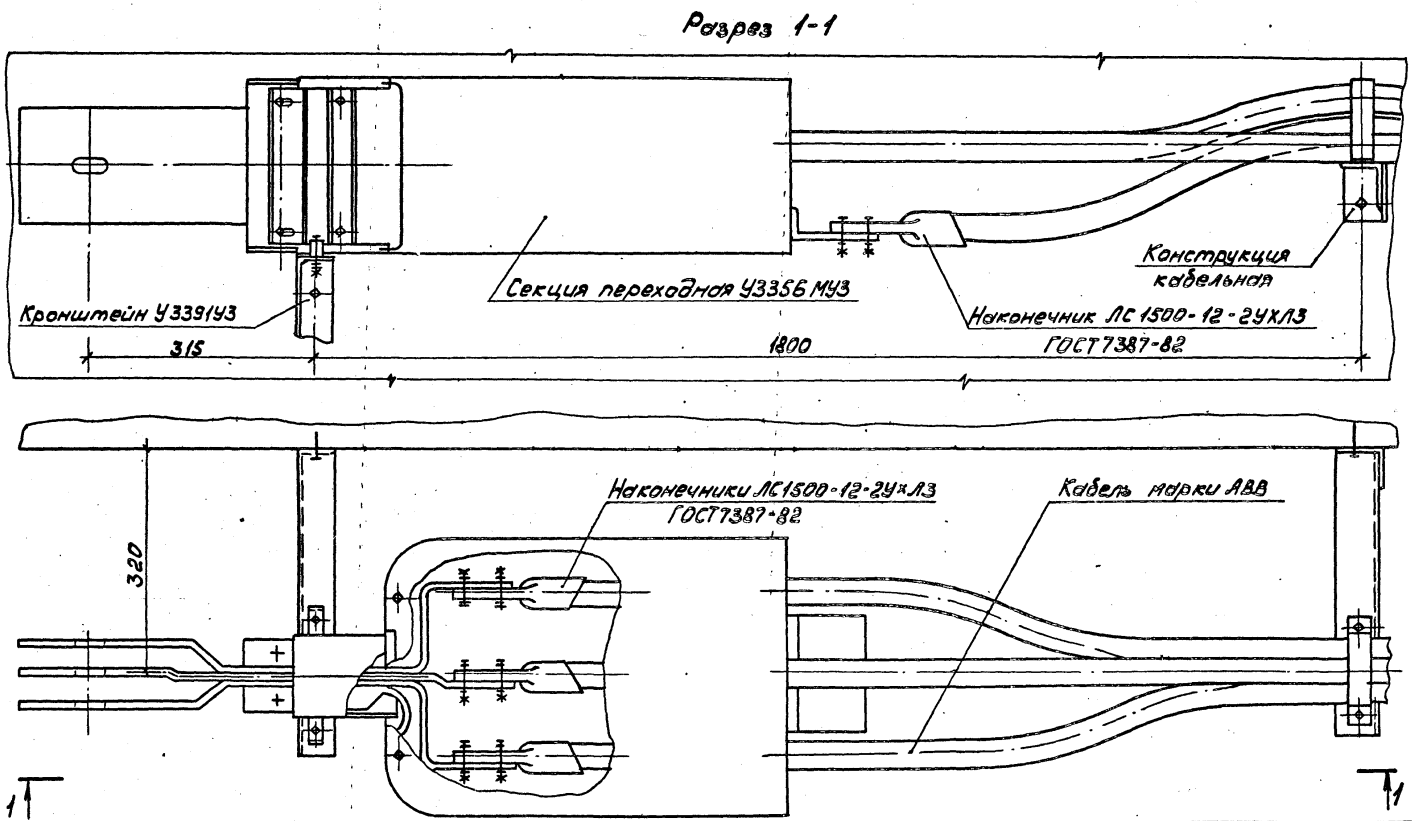

Нач. отд.	Ивкин			5.407-104.0.130Д			
Н.контр.	Лукашевич		09.88г	Установка переходной секции с шинопровода на кабель АВВ. Пример	Стадия	Лист	Листов 1
Гл.констр.	Лукашевич				ВНИПИ ТЯЖПРОМЭЛЕКТРОПРОЕКТ ИМЕНИ Ф.Б.РЯБОВСКОГО МОСКВА		
Ст. инж.	Плохих		08.88				

Инв. № подл. | Подп. и дата | Взам. инв. №

23455-01 35

Копировал Сергеева Формат А3

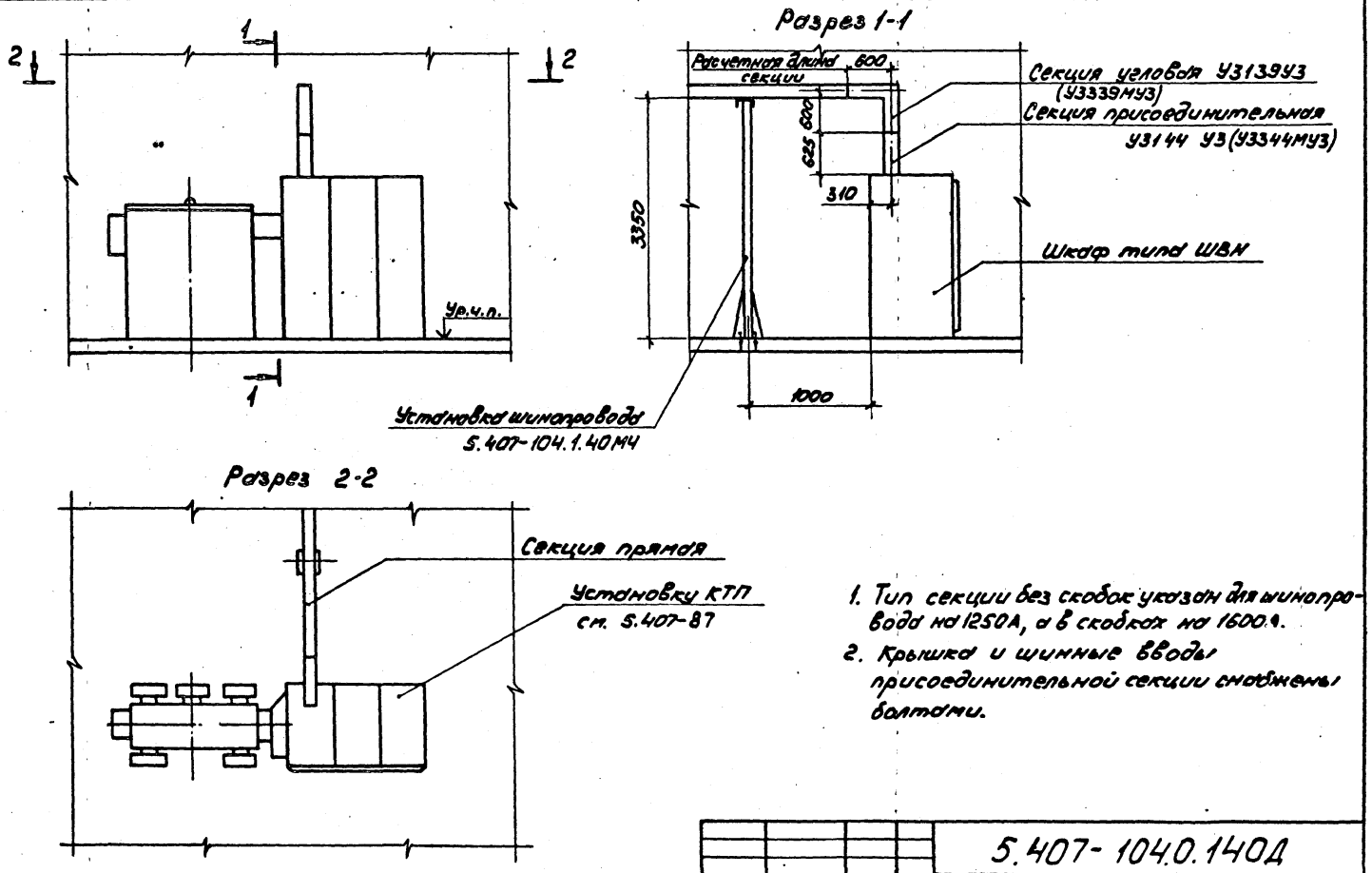

1. Тип секции без скобок указан для шинопровода на 1250А, а в скобках на 1600А.
2. Крышка и шинные вводы присоединительной секции снабжены болтами.

Нач. отд.	Ивкин			5.407-104.0.140Д
Н.контр.	Лукашевич		09.88	Ввод шинопровода в шкаф типа ШВН (с угловой секцией). Пример
Гл.контр.	Лукашевич			Стадия / Лист / Листов 1
Ст.инж.	Плохих		08.88	ВНИПИ ТЯЖПРОМЭЛЕКТРОПРОЕКТ ИМЕНИ Ф.БЯКУБОВСКОГО МОСКВА

Инв. № подл. | Подп. и дата | Взам. инв. №

23455-01 36

Копировал Сергеева Формат А3

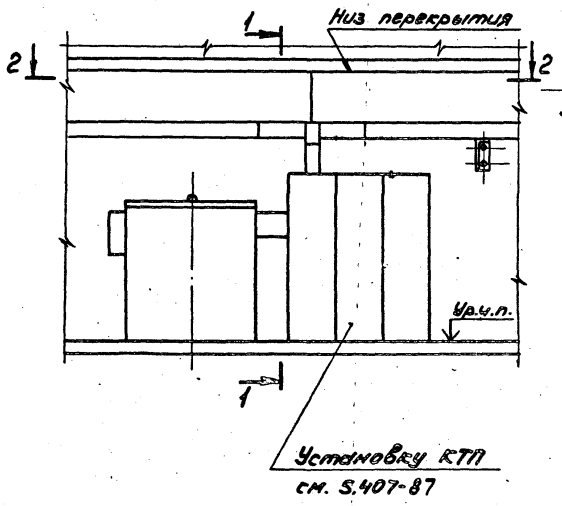

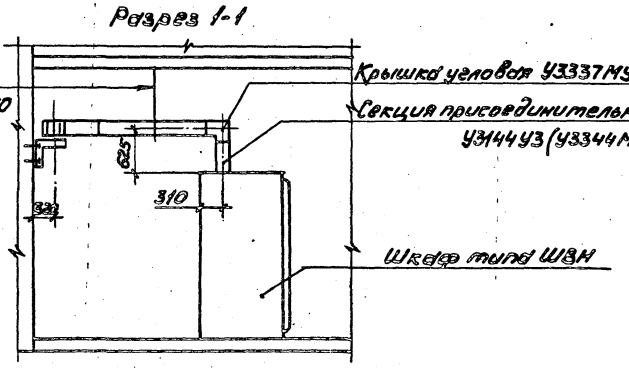

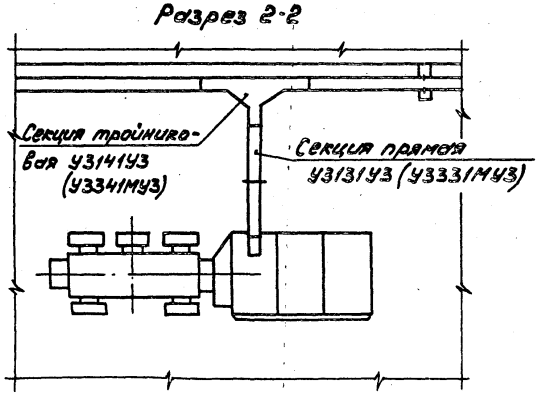

1. Тип секции без скобок указан для шинопровода на 1250А, а в скобках на 1600А.
2. Крышка и шинные выводы присоединительной секции снабжены болтами.

Инв.№ подл. | Подп. и дата | Взам. инв.№

				5.407-104.0.150Д	
Нач.отд	Ивкин			Ввод шинопровода в шкаф типа ШВН (без угловой секции). Пример	Стадия / Лист / Листов 1
Н.контр	Акопиевич		09.88		ВНИПИ ТЯЖПРОМЭЛЕКТРОПРОЕКТ имени Ф.Я.КУБОВСКОГО МОСКВА
Гл.констр	Лукьянова				
Ст.инж.	Плохих		08.88		

Копировал Сергеева Формат А3

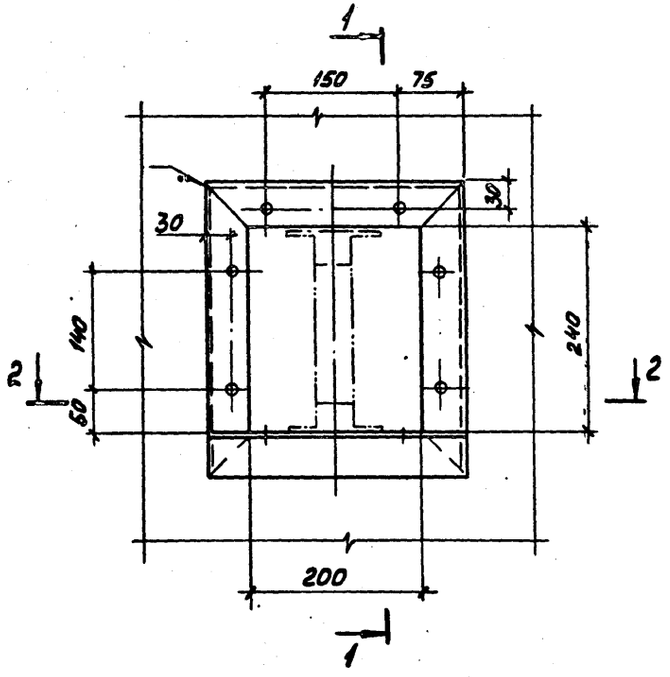

Разрез 1-1

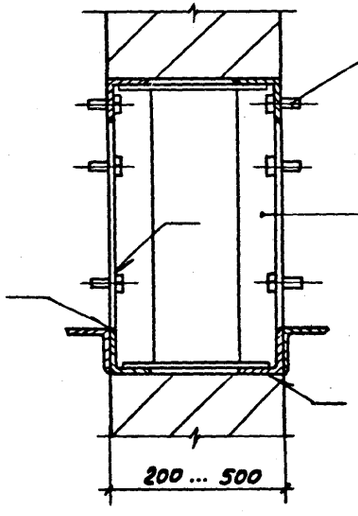

Разрез 2-2

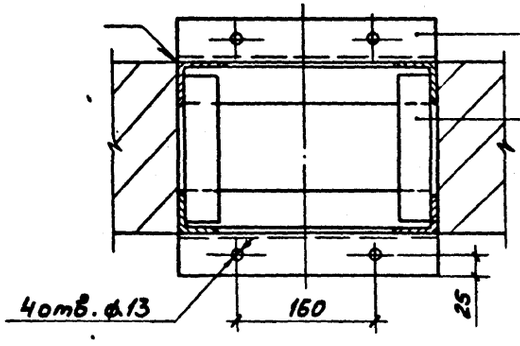

Инв.№ подл. | Подп. и дата | Взам. инв.№

Нач.отд.	Ивкин			5.407-104.0.160Д
Н.контр.	Лихошевич		1991г.	Строительное задание на проем в стене для прохода шинопровода
Гл.констр.	Лихошевич			Стадия: — Лист: 1 Листов: 1
Ст.инж.	Прохих			ВНИПИ ТЯЖПРОМЭЛЕКТРОПРОЕКТ имени Ф.Б. Якубовского МОСКВА

23455-01 38

Копировал Сергеева Формат А3

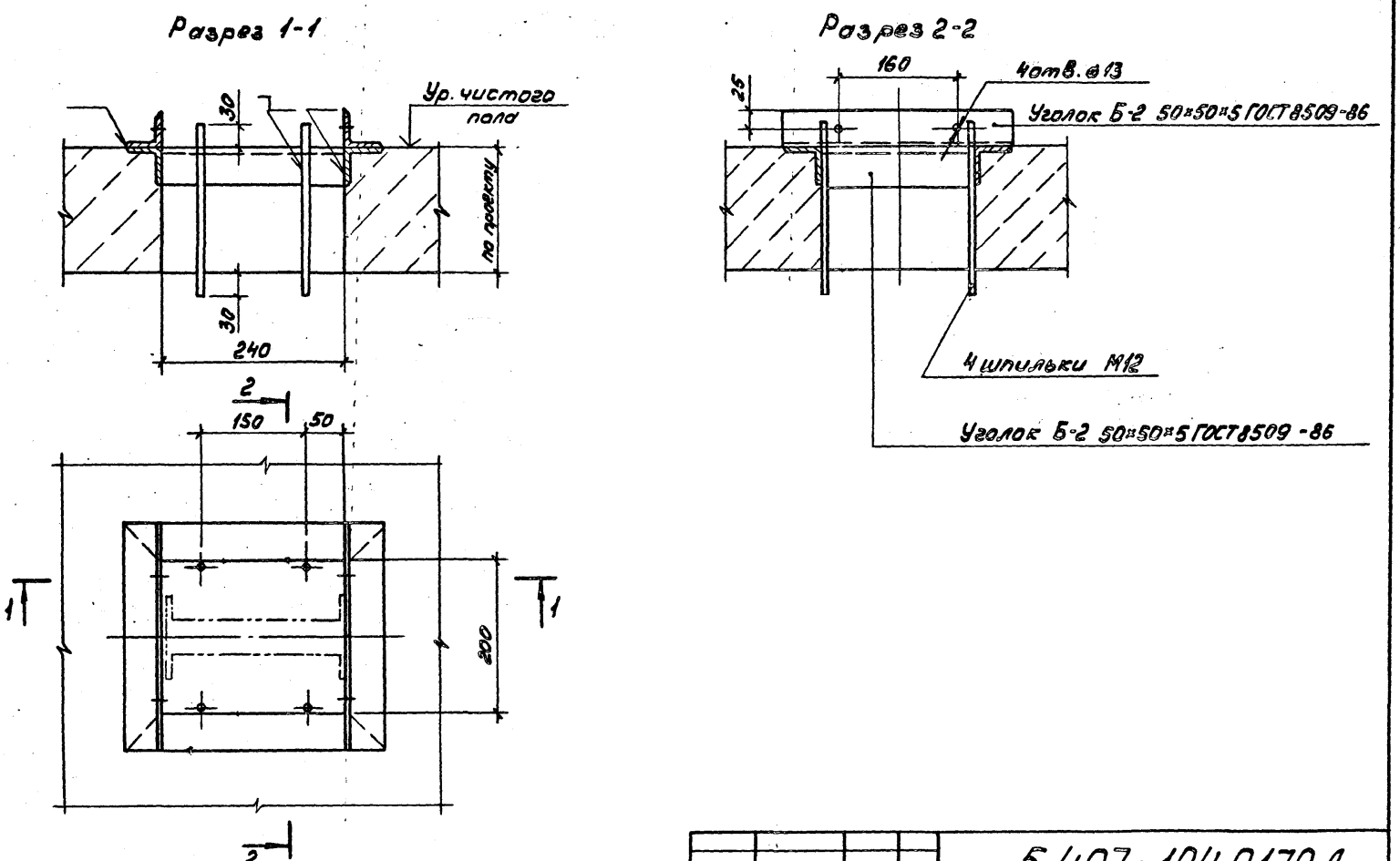

Нач.отд	Ивкин			5.407-104.0.170Д
Н.контр.	Лукашевич		09.88г.	Строительное задание на проем в перекрытии для прохода шинопровода
Гл.констр.	Лукашевич			
Ст.инж.	Плохих		08.88	

Стадия	Лист	Листов
		1

ВНИПИ ТЯЖПРОМЭЛЕКТРОПРОЕКТ ИМЕНИ Ф.Б.ЯКУБОВСКОГО МОСКВА

Инв.№ подл. | Подп. и дата | Взам.инв.№

23455-01 39

Копировал Сергеева Формат А3

Крепление шинопровода на ферме

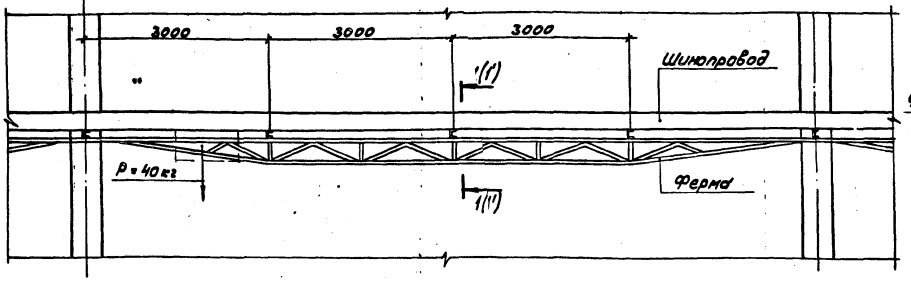

Крепление шинопровода на траверсе

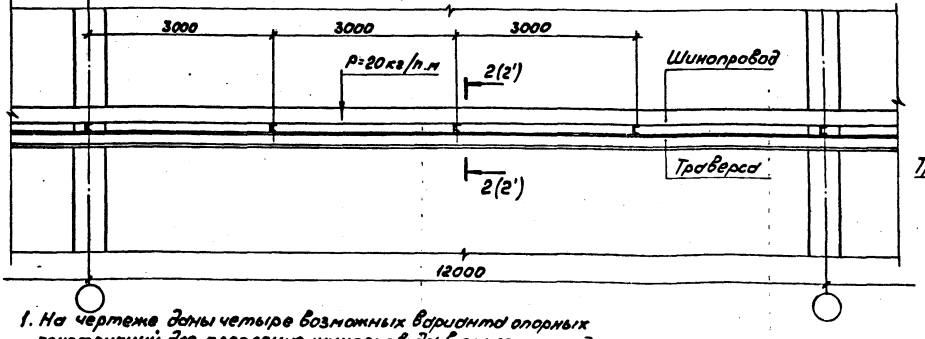

Разрез 1-1
М1:15

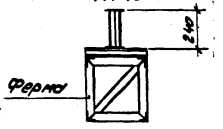

Разрез 1'-1'

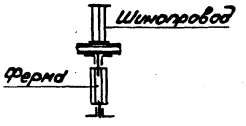

Разрез 2-2
М1:15

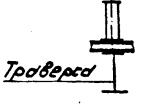

Разрез 2'-2'

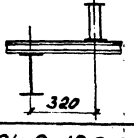

1. На чертеже даны четыре возможных варианта опорных конструкций для крепления шинопровода в пролете между колоннами с шагом 12 м. Конструкции отличаются по металлоемкости и трудозатратам на изготовления их.
2. Нагрузка от шинопровода на опорную конструкцию 20 кг/п.м, в местах ответвительных секций (коробок) составляет 40 кг.
3. Временная дополнительная монтажная нагрузка - 80 кг.

Нач. отд.	Ивкин		
Н. контр.	Лукашевич		09.88
Гл. констр.	Лукашевич		
Ст. инж.	Плохих		08.88

5.407-104.0.180Д

Строительное задание на опорную конструкцию для крепления шинопровода в пролете между колоннами с шагом 12 м

Стадия	Лист	Листов
Р		1

ВНИПИ ТЯЖПРОМЭЛЕКТРОПРОЕКТ ИМЕНИ Ф.Б. ЯКУБОВСКОГО МОСКВА

Инв. № подл. | Подп. и дата | Взам. инв. №

23455-01 (40)

Копировал Сергеева

Формат А3

gost.e-ecolog.ru