ИЗДЕЛИЯ И УЗЛЫ ИНЖЕНЕРНОГО ОБОРУДОВАНИЯ ЗДАНИЙ

СЕРИЯ 5.407-51

ПРОКЛАДКА РАСПРЕДЕЛИТЕЛЬНОГО ВЕРТИКАЛЬНОГО ШИНОПРОВОДА ШРА73В У3 НА 400А

ВЫПУСК

ЧЕРТЕЖИ МОНТАЖНЫЕ

gost.e-ecolog.ru

ЦЕНТРАЛЬНЫЙ ИНСТИТУТ ТИПОВОГО ПРОЕКТИРОВАНИЯ
ГОССТРОЯ СССР

Москва, А-445. Смольная ул., 22

Сдано в печать IV 1985 года

Заказ № 3304 Тираж 2350 экз.

ИЗДЕЛИЯ И УЗЛЫ ИНЖЕНЕРНОГО ОБОРУДОВАНИЯ ЗДАНИЙ

СЕРИЯ 5.407-51

ПРОКЛАДКА РАСПРЕДЕЛИТЕЛЬНОГО ВЕРТИКАЛЬНОГО ШИНОПРОВОДА ШРА73В У3 НА 400А

ВЫПУСК

ЧЕРТЕЖИ МОНТАЖНЫЕ

РАЗРАБОТАНЫ
ВНИПИ ТЯЖПРОМЭЛЕКТРОПРОЕКТ
имени Ф.Б. ЯКУБОВСКОГО
ГЛАВЭЛЕКТРОМОНТАЖА
МИНМОНТАЖСПЕЦСТРОЯ СССР

УТВЕРЖДЕНЫ И
ВВЕДЕНЫ В ДЕЙСТВИЕ
МИНМОНТАЖСПЕЦСТРОЕМ СССР
ПРОТОКОЛ ОТ 20.09.1984 г.

Директор института — Ю.Г. Барыбин
Главный инженер института — М.Г. Зименков
Начальник технического отдела — Л.Б. Годгельф
Начальник отдела типового проектирования — И.И. Лигерман

Содержание

Обозначение	Наименование	Стр.
	Титульный лист	
	Содержание	2
5.407-51. ПЗ	Пояснительная записка	3...5
5.407-51. 10ТБ	Таблица выбора элементов	
	шинопровода	6
5.407-51. 20ГЧ	Габаритный чертеж секций	
	вертикального шинопровода	
	ШРА73 ВУЗ	7
5.407-51. 30ГЧ	Габаритный чертеж секций	
	распределительного шинопровода	
	ШРА73УЗ	8,9
5.407-51. 40ГЧ	Габаритный чертеж ответвительных	
	коробок	10
5.407-51. 50Д	Пример прокладки распределительно-	
	го вертикального шинопровода	11
5.407-51. 60Д	Расположение шинопровода и	
	осветительных щитков в шахте.	
	Вариант 1	12
5.407-51. 70Д	Расположение шинопровода и	
	осветительных щитков в шахте.	
	Вариант 2	13
5.407-51. 80Д	Подвод питания от распределитель-	
	ного пункта к шинопроводу.	
	Вариант 1	14
5.407-51. 90Д	Подвод питания от распределитель-	
	ного пункта к шинопроводу.	
	Вариант 2	15
5.407-51. 100Д	Крепление шинопровода на	
	последнем этаже. Пример	16

Обозначение	Наименование	Стр.
5.407-51. 110Д	Строительное задание на закладные	
	элементы для установки межэтажной	
	секции	17
5.407-51. 120МЧ	Прокладка шинопровода на этаже	
	высотой 2,8м	18,19
5.407-51. 130МЧ	Прокладка шинопровода на этаже	
	высотой 3,0м	20
5.407-51. 140МЧ	Прокладка шинопровода на этаже	
	высотой 3,3м	21,22
5.407-51. 150МЧ	Прокладка шинопровода на этаже	
	высотой 3,5м	23
5.407-51. 160МЧ	Прокладка шинопровода на этаже	
	высотой 3,6м	24,25
5.407-51. 170МЧ	Прокладка шинопровода на этаже	
	высотой 4,0м	26
5.407-51. 180МЧ	Прокладка шинопровода на этаже	
	высотой 4,2м	27,28
5.407-51. 190МЧ	Прокладка шинопровода на этаже	
	высотой 4,5м	29
5.407-51. 200МЧ	Прокладка шинопровода на этаже	
	высотой 4,8м	30,31
5.407-51. 210МЧ	Установка межэтажной секции	32
5.407-51. 220	Конструкция	33
5.407-51. 230	Конструкция	34

Взам. инв. № | Подп. и дата | Инв. № подл.

1. Исходные данные

Серия 5.407-51 выполнена на основании:

— технических условий ТУ36-2439-82, „Шинопровод распределительный для вертикальной прокладки ШРА73 ВУ3, 400А"

— рабочих чертежей шинопровода, разработанных ЦПКБ треста „Электромонтаж конструкция".

При прокладке шинопровода, кроме секций вертикального шинопровода, использованы также элементы распределительного шинопровода ШРА73У3.

2. Содержание

В серии содержатся:

чертежи прокладки вертикального шинопровода в зданиях с различными высотами этажей, узел установки межэтажной секции в перекрытии, расположение шинопровода и осветительных щитков в шахте, пример подвода питания от распределительного пункта к шинопроводу, а также номенклатура изделий.

3. Область применения

Вертикальный шинопровод предназначен для передачи и поэтажного распределения электроэнергии к токоприемникам внутри общественных, административных и жилых зданий повышенной этажности. Он может также использоваться на вертикальных участках электрических сетей промышленных предприятий. Шинопроводы применяются в электрических сетях с глухозаземленной нейтралью.

4. Основные положения

Серия разработана для четырехпроводного распределительного вертикального шинопровода переменного тока ШРА73 ВУ3 на 400А.

Шинопровод имеет алюминиевые плакированные медью неизолированные фазные и нулевые шины сечением 50×5 мм.

Номинальное напряжение шинопровода — 380/220В, частота — 50Гц; электродинамическая стойкость — 25кА; степень защиты оболочки — JP32 по ГОСТ14254-80. Вид климатического исполнения шинопровода — У3 по ГОСТ15150-69.

Максимально допустимое расстояние между точками крепления — 6м. Соединение шин в местах стыка секций шинопроводов — болтовое.

Инв. № подл. | Подп. и дата | Взам. инв. №

				5.407-51 .ПЗ		
					Стадия	Лист	Листов
						1	3
Нач.отд	Лигерман			Пояснительная записка	ВНИПИ ТЯЖПРОМЭЛЕКТРОПРОЕКТ имени Ф.Б.ЯКУБОВСКОГО МОСКВА	
Н.контр.						
Ст.инж.	Орлова					

Все нетоковедущие металлические части оболочек шинопровода (короба, соединительные муфты, крышки) с целью их заземления электрически соединены с нулевой шиной. Прямые секции имеют окна для штепсельного присоединения ответвительных коробок. Установка или снятие ответвительной коробки на шинопроводе возможны только при отключенном положении штепсельного устройства ответвительной коробки. После снятия ответвительных коробок окна автоматически зашториваются. Благодаря специальным механическим блокировкам доступ к аппаратуре, установленной в коробках, (автоматам, предохранителям, разъединителям) возможен только при предварительном размыкании штепсельных устройств ответвительных коробок с шинами шинопровода.

Межэтажная секция служит для прохода шинопровода через межэтажное перекрытие. Межэтажная секция снабжена опорной рамой для крепления шинопровода к перекрытию. Конструкция секции позволяет регулировать её положение относительно пола перекрытия в пределах 400...1050мм с шагом 50мм.

Межэтажная секция имеет жесткое соединение шин с коробом, чем обеспечивается возможность вертикальной прокладки шинопровода.

В межэтажной секции установлены три разделительные огнестойкие перегородки, препятствующие возникновению тяги внутри шинопровода и распространению пламени с одного этажа на другой. Одна из этих перегородок должна находиться в пределах межэтажного перекрытия.

В каждой межэтажной секции имеется компенсатор для компенсации удлинений, возникающих при изменениях температуры.

В зоне перекрытия не должны находиться соединительные муфты, установленные на стыках секций

Серия разработана для этажей 3,3; 3,6; 4,2; 4,8м (для административных и общественных зданий, СНиП II-Л. 2-72); 2,8м (для жилых зданий, СНиП II-Л. 1-71), а также дополнительно высотой 3,0; 3,5; 4,0 и 4,5м для производственных зданий.

Для этажей других высот комплектацию секций шинопроводов выполняют при конкретном проектировании.

Толщина перекрытия принята 100...250мм.

Форма и размеры шахты для прокладки шинопроводов, расположение осветительных щитков и их подключение с помощью ответвительных коробок к шинопроводу, а также подвод питания к

шинопроводов определяется проектом. На шахту выдают строительное задание. Шинопроводы в шахте могут быть расположены как показано на стр. 12 (Вариант 1) или на стр. 13 (Вариант 2). Расположение шинопровода по варианту 1 позволяет использовать все ответвления (до четырех) на этажах любой высоты, а по варианту 2 только два ответвления на всех этажах, кроме этажей высотой 2,8; 3,0 и 3,3 м, на которых по этому варианту может быть использовано только по одному ответвлению.

5. Порядок пользования

В зависимости от высоты этажа здания выбирают чертеж прокладки шинопровода с рекомендуемой комплектацией секций, повторяющейся на одном или нескольких этажах.

С учетом этих рекомендаций выполняют рабочий чертеж прокладки вертикального шинопровода (стояка) в здании конкретной этажности (стр. 11).

Инв. № подл. | Подп. и дата | Взам. инв. №

Секции шинопровода ШРА73 В У3 — Таблица 1

Тип	Наименование	Масса, кг
У2907У3	Прямая длиной 1500мм для двух присоединений	29
У2916У3	Прямая длиной 2000мм для четырех присоединений	38
У2915У3	Межэтажная длиной 1500мм	30

Секции шинопровода ШРА73У3 — Таблица 2

Тип	Наименование	Масса, кг
У2040У3	Прямая длиной 1000мм для двух присоединений	18
У2042У3	Прямая длиной 3000мм для четырех присоединений	44
У2054У3	Прямая длиной 3000мм для двух присоединений	44
У2043У3	Угловая вертикальная вверх	17
У2044У3	Угловая вертикальная вниз	17
У2045У3	Угловая горизонтальная правая	17
У2046У3	Угловая горизонтальная левая	17
У2056У3	Вводная	31
У2050У3	Заглушка торцовая	5

Коробки ответвительные — Таблица 3

Тип	Наименование	Масса, кг
У2031У3	С предохранителем ПН2-100, 100А	8,8
У2032У3	С разъединителем на 160А	5,7
У2033У3	С разъединителем на 250А	8,2
У2034У3	С выключателем автоматическим А3710, 160А	18,0
У2035У3	С выключателем автоматическим А3720, 250А	20,5
У2037У3	С выключателем автоматическим А3120, 100А	12,8
У2038У3	С выключателем автоматическим АЕ 2050, 100А	11,1

Инв. № подл. | Подп. и дата | Взам. инв. №

Нач. отд.	Лигерман		
Н. контр.			
Ст. инж.	Орлова		

5.407-51. 10ТБ

Таблица выбора элементов шинопровода

Стадия	Лист	Листов
		1

ВНИПИ ТЯЖПРОМЭЛЕКТРОПРОЕКТ имени Ф.Б. ЯКУБОВСКОГО МОСКВА

Секция прямая 1500мм, У2907 У3

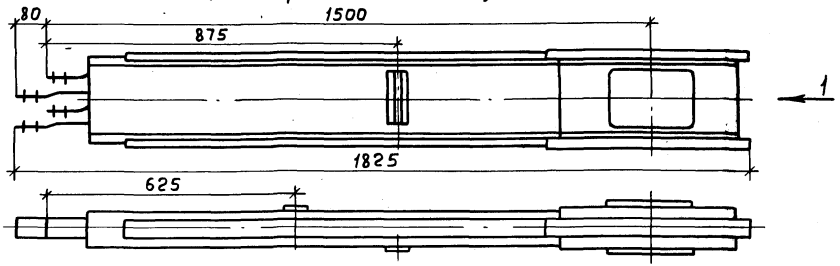

Вид 1

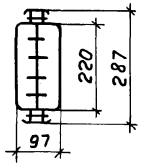

Секция межэтажная 1500мм, У2915У3

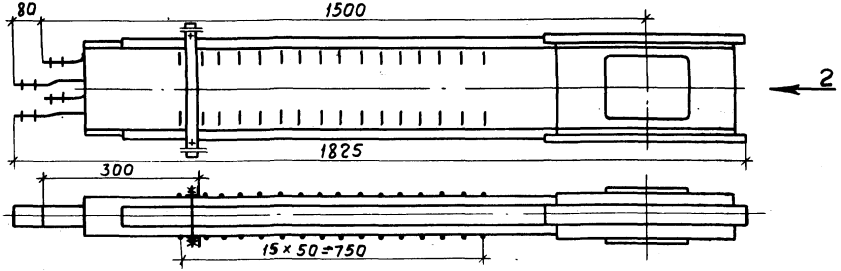

Вид 2

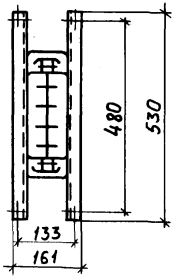

Секция прямая 2000мм, У2916У3

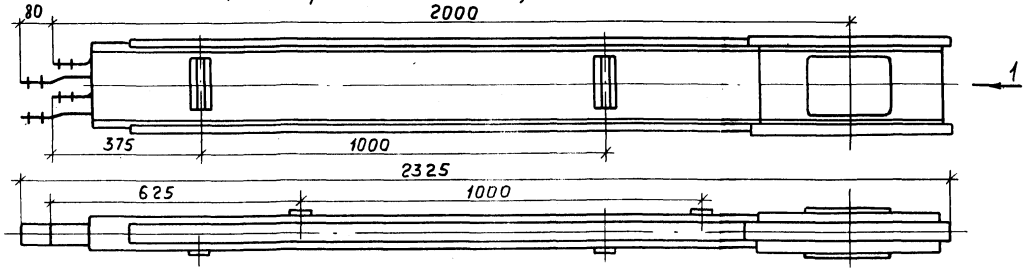

Инв. № подл. | Подп. и дата | Взам. инв. №

Нач. отд	Лигерман		
Н. контр			
Ст. инж	Орлова		

5.407-51. 20ГЧ

Габаритный чертеж секций вертикального шинопровода ШРА73ВУ3

Стадия	Лист	Листов
	1	

ВНИПИ ТЯЖПРОМЭЛЕКТРОПРОЕКТ имени Ф.Б. ЯКУБОВСКОГО МОСКВА

Секция прямая 3000мм У2042У3 для четырех присоединений (У2054У3 для двух присоединений)

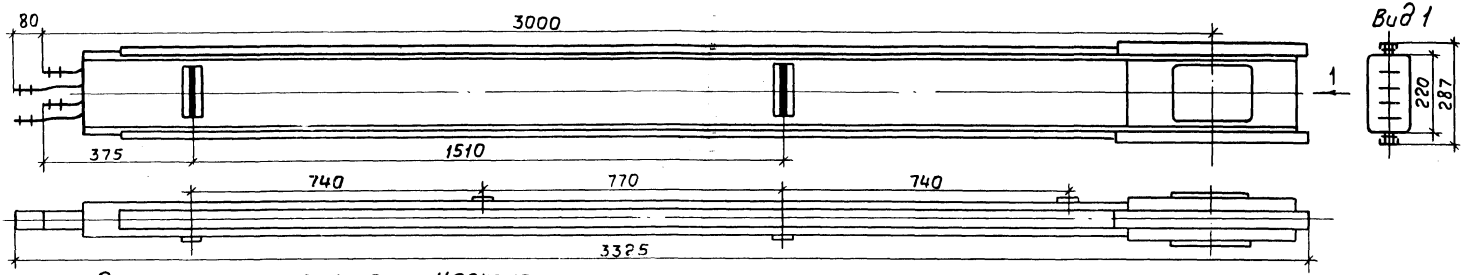

Секция прямая 1000мм У2040У3

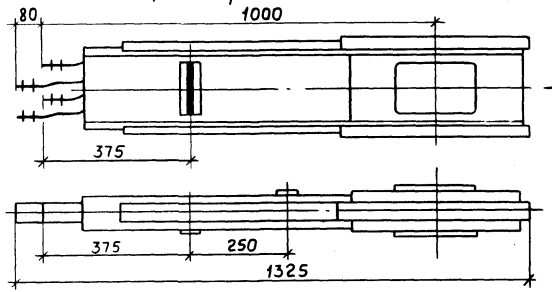

Секция вводная У2056У3

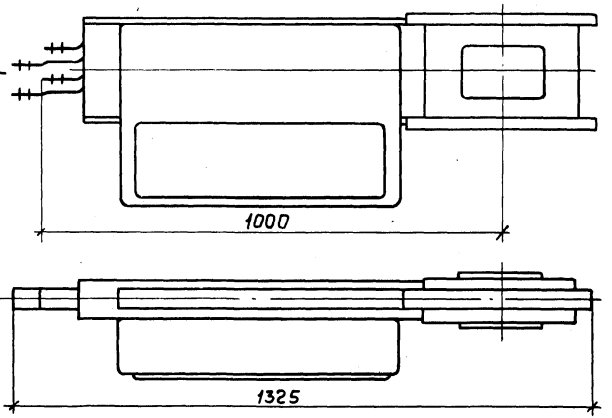

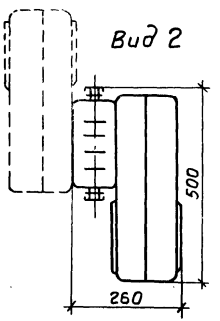

Заглушка торцовая У2050У3

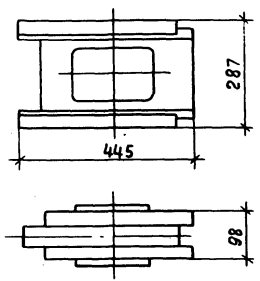

Нач.отд	Лигерман		
Н.контр.			
Ст.инж.	Орлова		

5.407-51.30ГЧ

Габаритный чертеж секций распределительного шинопровода ШРА73У3

Стадия	Лист	Листов
	1	2

ВНИПИ ТЯЖПРОМЭЛЕКТРОПРОЕКТ имени Ф.Б.ЯКУБОВСКОГО МОСКВА

Секция угловая вертикальная вверх
У2043У3

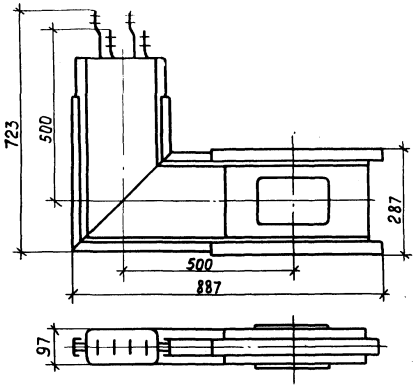

Секция угловая горизонтальная левая
У2046У3

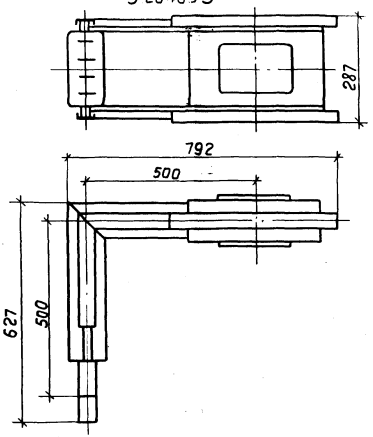

Секция угловая горизонтальная правая
У2045У3

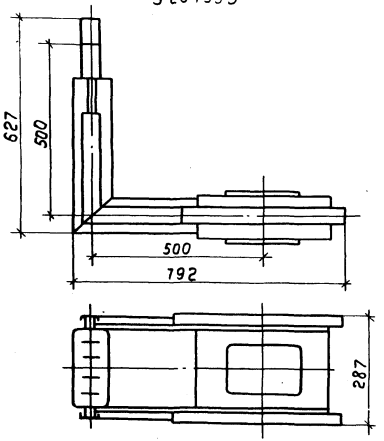

Секция угловая вертикальная вниз
У2044У3

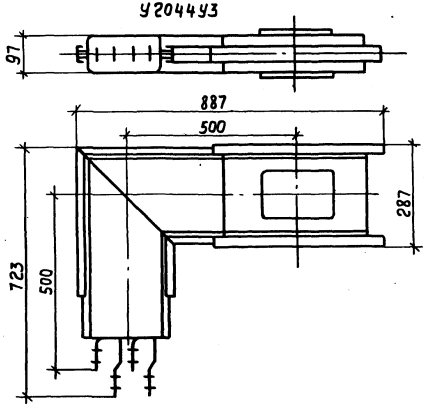

Инв.№ подл. | Подп. и дата | Взам. инв.№

Ответвительные коробки

с автоматами

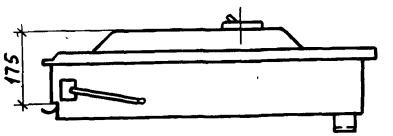

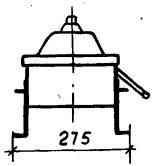

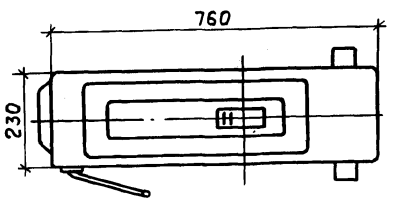

Тип	Тип и ток автомата
УГ2034УЗ	А3710, 160А
УГ2035УЗ	А3720, 250А

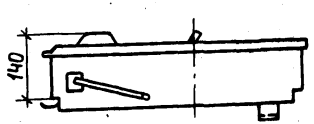

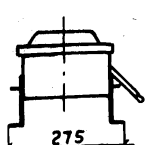

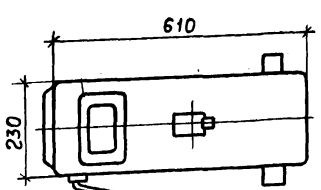

Тип	Тип и ток автомата
УГ2037УЗ	А3120, 100А
УГ2038УЗ	АЕ 2050, 100А

с предохранителями и разъединителями

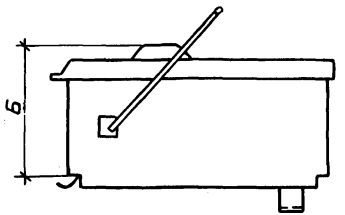

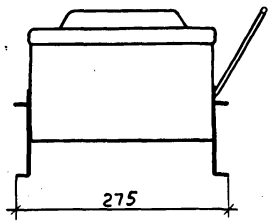

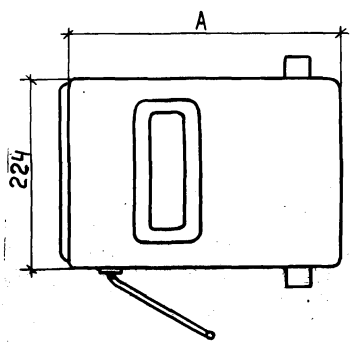

Тип	Тип и ток коммутирующего устройства	Размеры, мм	
		А	Б
УГ2031УЗ	Предохранитель ПН2-100, 100А	450	162
УГ2032УЗ	Разъединитель на 160А	320	140
УГ2033УЗ	Разъединитель на 250А	450	162

Инв. № подл. | Подп. и дата | Взам. инв. №

Нач. отд.	Лигерман		5.407-51.40ГЧ		
Н. контр.			Габаритный чертеж ответвительных коробок	Стадия	Лист	Листов
Ст. инж.	Орлова				1	
				ВНИПИ ТЯЖПРОМЭЛЕКТРОПРОЕКТ имени Ф.Б. ЯКУБОВСКОГО МОСКВА		

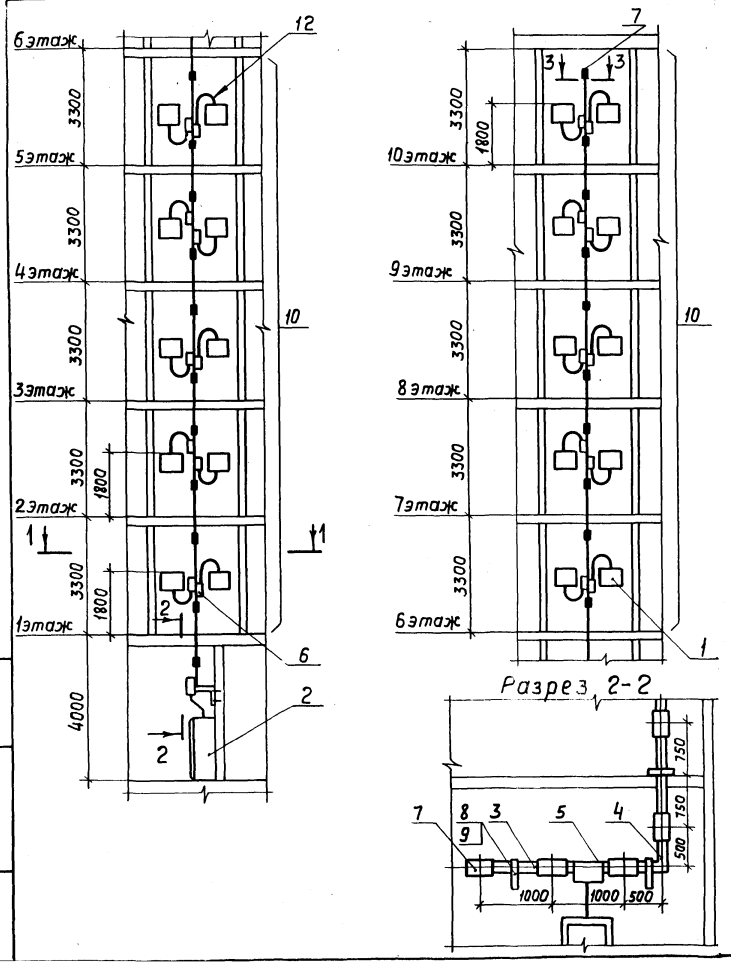

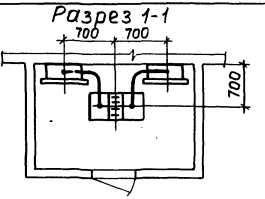

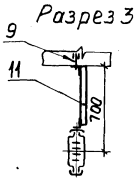

Марка, поз.	Обозначение	Наименование	Кол.	Масса ед., кг	Приме-чание
1		Пункт силовой			
		(щиток)	20		
2		Пункт распределительный	1		
3		Секция прямая УГ0403УЗ	1		
4		Секция угловая УГ0413УЗ	1		
5		Секция вводная УГ0563УЗ	1		
6		Коробка ответвительная			
		УГ0333УЗ	20		
7		Заглушка торцовая			
		УГ0503УЗ	2		
8		Кронштейн УГ0811УЗ	2		
9		Дюбель У6611УЗ	5		
10	5.407-51. 140мч	Прокладка шинопровода			
		на этаже высотой 3,3 м	2		
11		Полоса К106УЗ, L=560	1		
12		Кабель АВВГ1(4×16)	30м		

Нач. отд	Лигерман	
Н. контр		
Ст. инж	Орлова	

5.407-51. 50Д

Пример прокладки распределительного вертикального шинопровода

Стадия	Лист	Листов
	1	

ВНИПИ ТЯЖПРОМЭЛЕКТРОПРОЕКТ имени Ф.Б. ЯКУБОВСКОГО МОСКВА

Инв. № подл. | Подп. и дата | Взам. инв. №

Разрез 1-1

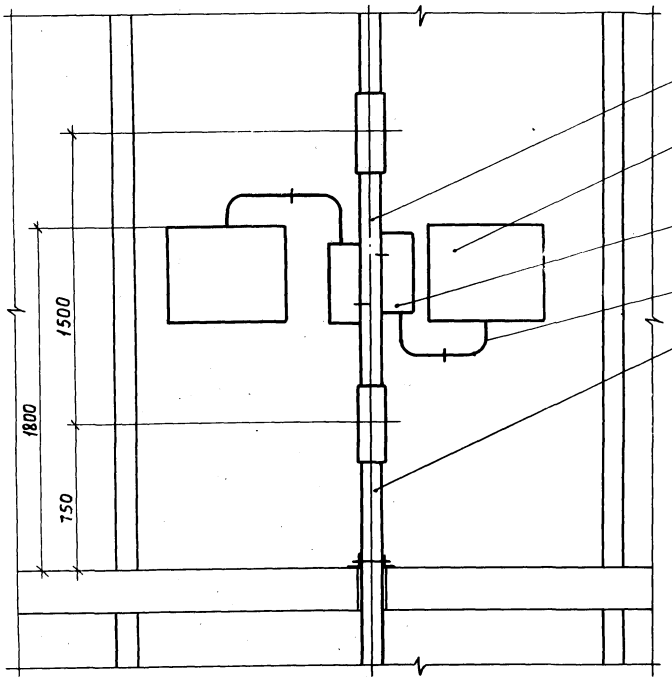

План

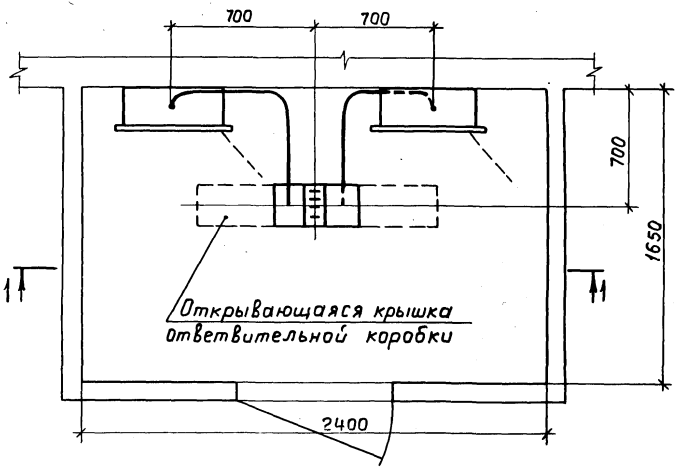

Нач.отд	Лигерман	5.407-51.60Д	
Н.контр.		Расположение шинопровода и осветительных щитков в шахте. Вариант 1	Стадия / Лист / Листов: 1
Ст.инж.	Орлова		ВНИПИ ТЯЖПРОМЭЛЕКТРОПРОЕКТ имени Ф.Б.ЯКУБОВСКОГО МОСКВА

Инв.№подл. | Подп. и дата | Взам.инв.№

Разрез 1-1

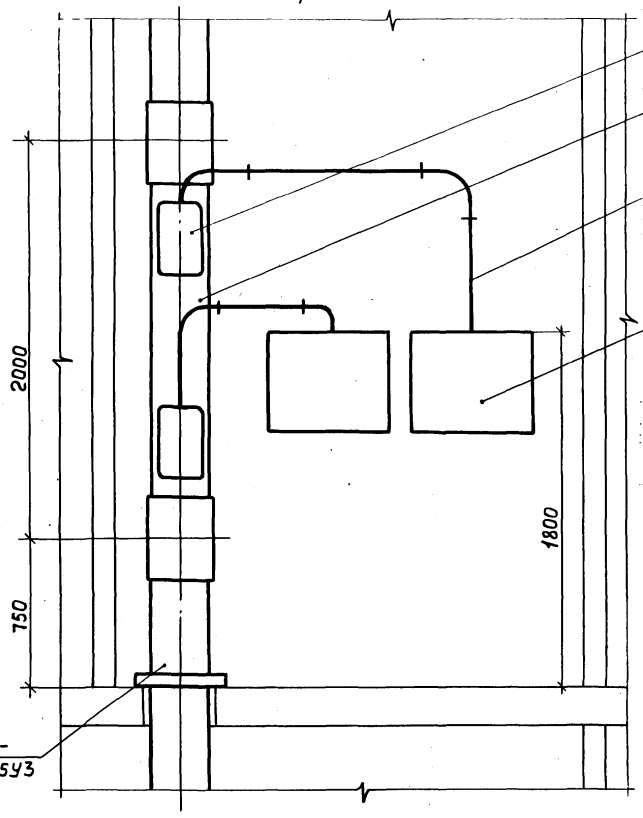

План

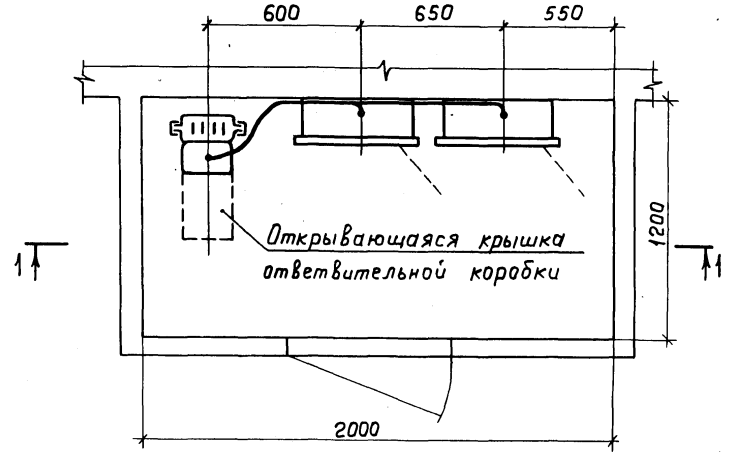

Нач.отд.	Лигерман		
Н.контр.			
Ст.инж.	Орлова		

5.407-51. 70Д

Расположение шинопровода и осветительных щитков в шахте. Вариант 2

Стадия	Лист	Листов
	1	

ВНИПИ ТЯЖПРОМЭЛЕКТРОПРОЕКТ имени Ф.Б.ЯКУБОВСКОГО МОСКВА

Инв.№ подл. | Подп. и дата | Взам.инв.№

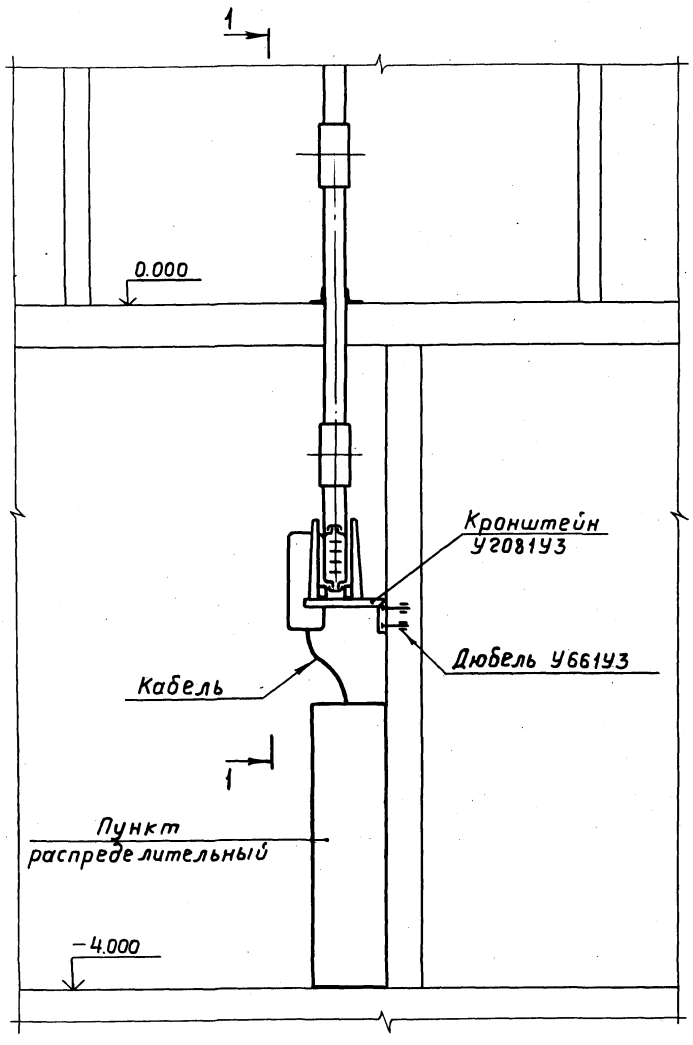

Разрез 1-1

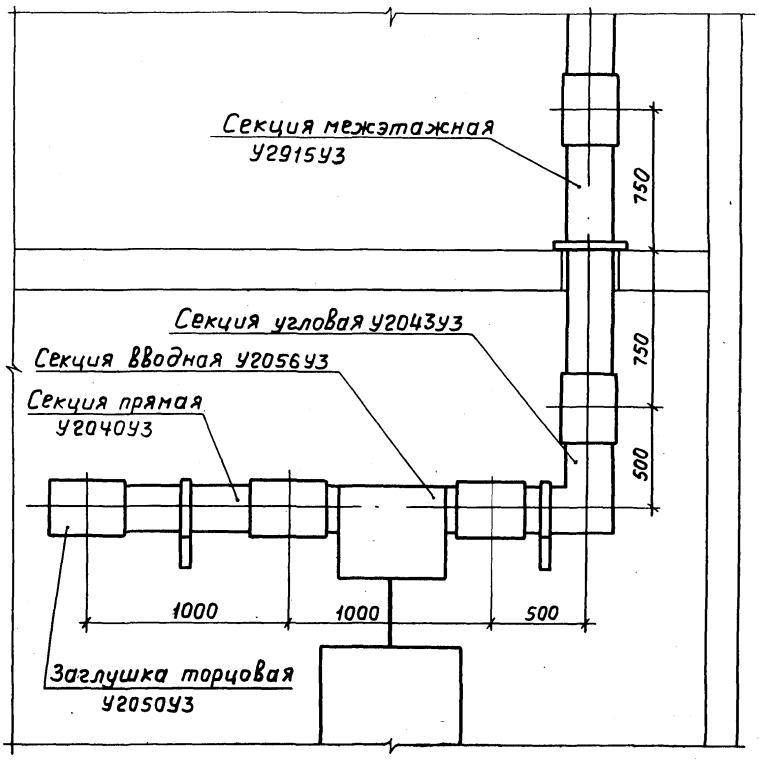

Нач.отд	Лигерман			5.407-51. 80Д		
Н.контр.				Подвод питания от распределительного пункта к шинопроводу. Вариант 1	Стадия	Лист	Листов
Ст.инж.	Орлова						1
					ВНИПИ ТЯЖПРОМЭЛЕКТРОПРОЕКТ ИМЕНИ Ф.Б.ЯКУБОВСКОГО МОСКВА		

Инв. № подл. | Подп. и дата | Взам. инв. №

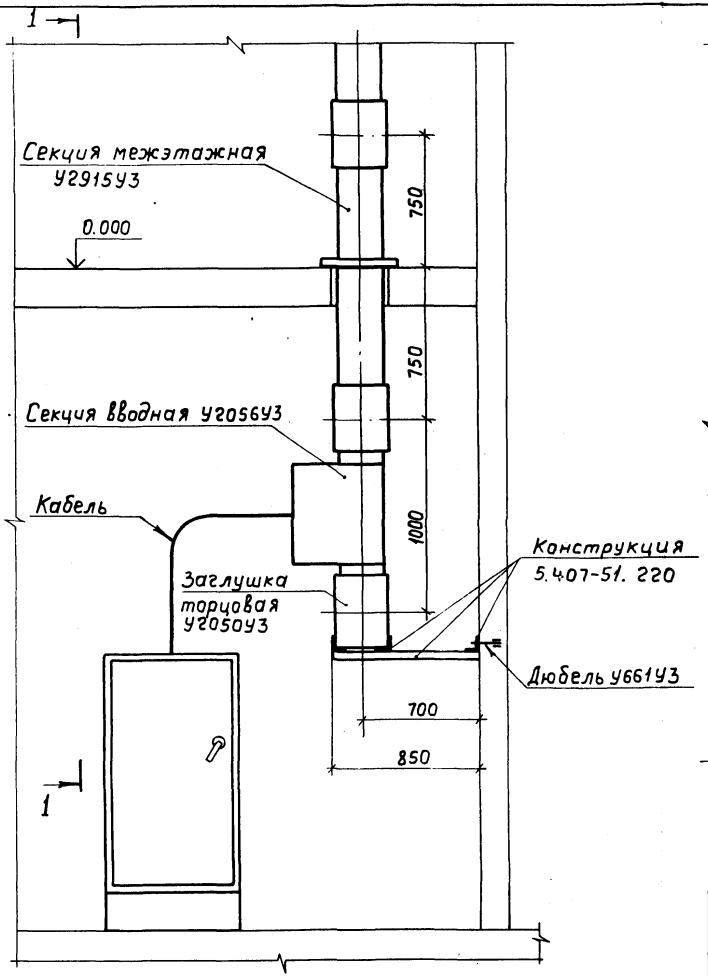

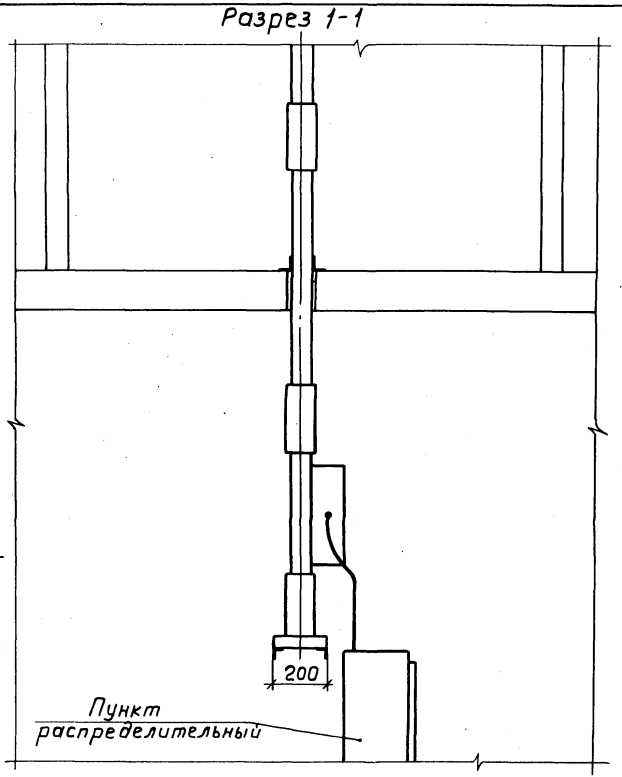

Инв. № подл. | Подп. и дата | Взам. инв. №

Нач. отд.	Лигерман		
Н. контр.			
Ст. инж.	Орлова		

5.407-51. 90Д

Подвод питания от распределительного пункта к шинопроводу. Вариант 2

Стадия	Лист	Листов
		1

ВНИПИ ТЯЖПРОМЭЛЕКТРОПРОЕКТ имени Ф.Б. ЯКУБОВСКОГО МОСКВА

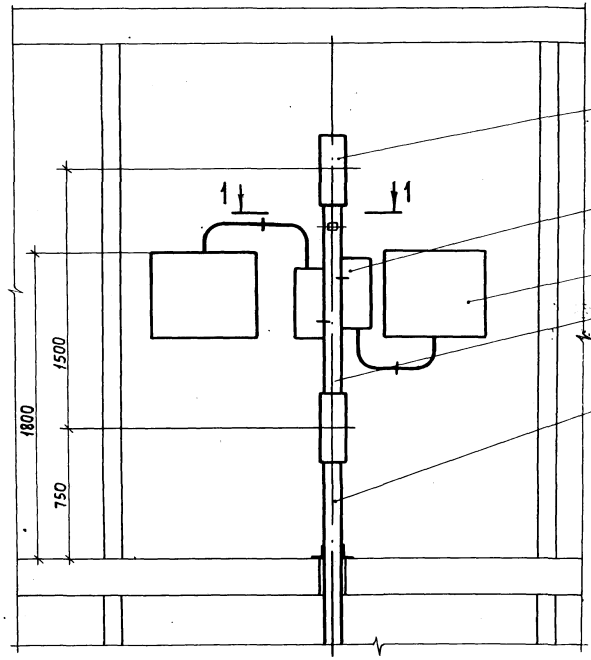

Заглушка торцовая У2050У3

Коробка ответвительная

Щиток осветительный

Секция прямая У2907У3

Секция межэтажная У2915У3

Разрез 1-1

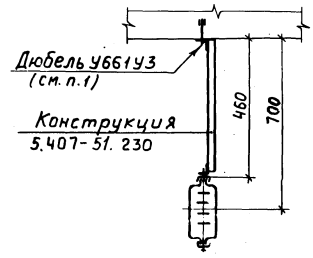

1. Крепление конструкции возможно также приваркой ее к закладному элементу. (задается в строительном задании)

Нач. отд.	Лигерман		
Н. контр.			
Ст. инж.	Орлова		

5.407-51. 100Д

Крепление шинопровода на последнем этаже. Пример

Стадия	Лист	Листов
		1

ВНИПИ ТЯЖПРОМЭЛЕКТРОПРОЕКТ имени Ф.Б. ЯКУБОВСКОГО МОСКВА

Инв. № подл. | Подп. и дата | Взам. инв. №

Разрез 1-1

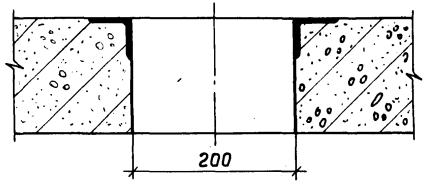

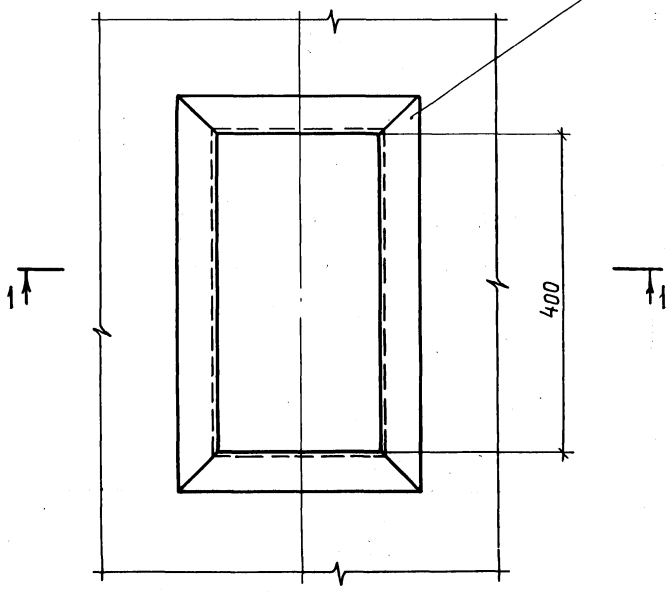

				5.407-51. 110Д	
				Строительное задание на закладные элементы для установки межэтажной секции	Стадия: — Лист: — Листов: 1
Нач. отд.	Лигерман				ВНИПИ ТЯЖПРОМЭЛЕКТРОПРОЕКТ имени Ф.Б. ЯКУБОВСКОГО МОСКВА
Н. контр.					
Ст. инж.	Орлова				

Инв. № подл. | Подп. и дата | Взам. инв. №

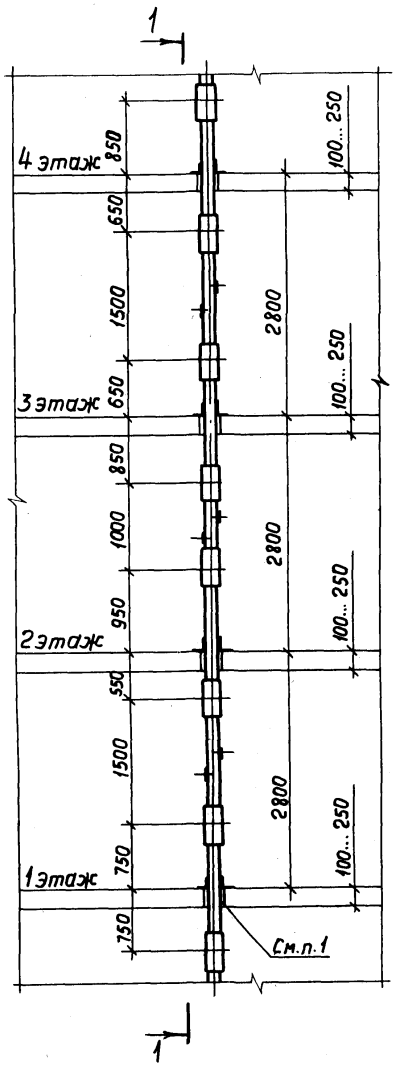

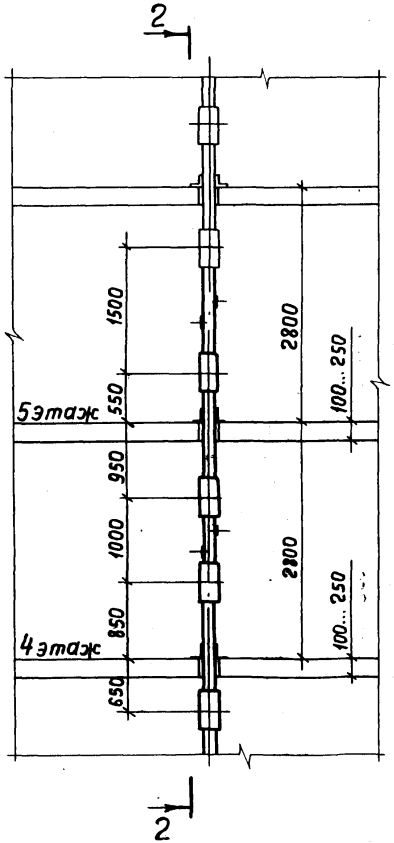

1. Узел установки межэтажной секции см. стр. 32
2. Прокладка шинопровода на следующих этажах повторяется.

Марка, поз.	Обозначение	Наименование	Кол.	Масса ед., кг	Примечание
1		Секция прямая У2704УЗ	2		
2		Секция прямая У2907УЗ	3		
3		Секция межэтажная			
		У2915УЗ	5		

Нач. отд.	Лигерман		
Н. контр.			
Ст. инж.	Орлова		

5.407-51. 120МЧ

Прокладка шинопровода на этаже высотой 2,8м

Стадия	Лист	Листов
Р	1	2

ВНИИПИ ТЯЖПРОМЭЛЕКТРОПРОЕКТ имени Ф.Б. ЯКУБОВСКОГО МОСКВА

Инв. № подл. | Подп. и дата | Взам. инв. №

Разрез 1-1

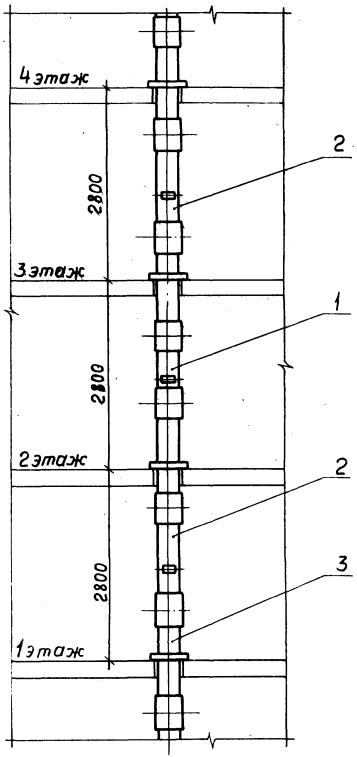

Разрез 2-2

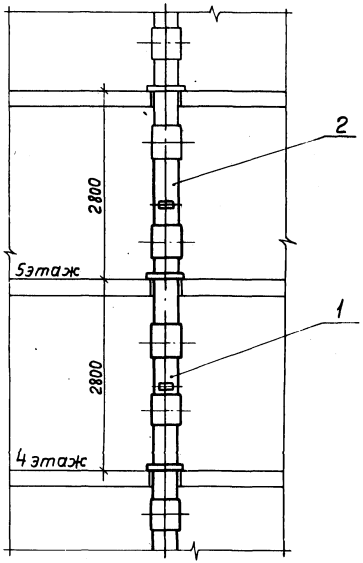

Инв. № подл. | Подп. и дата | Взам. инв. №

5.407-51. 120М4

Лист 2

20203 20

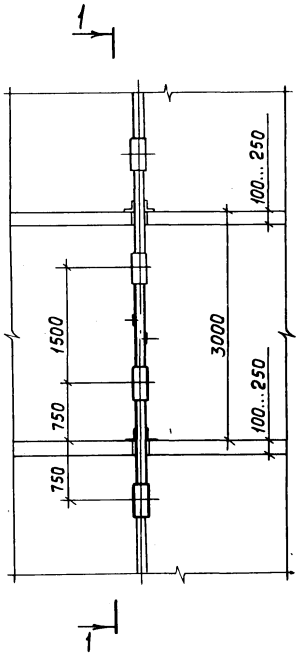

Разрез 1-1

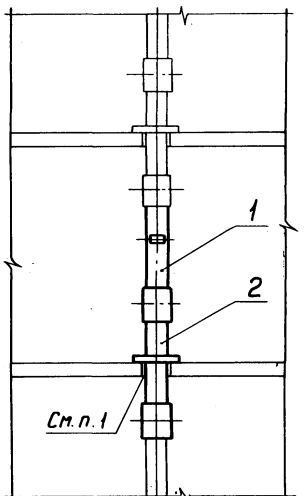

1. Узел установки межэтажной секции см. стр. 32.
2. Прокладка дана для любого этажа здания.

Марка, поз.	Обозначение	Наименование	Кол.	Масса ед., кг	Примечание
1		Секция прямая У2907У3	1		
2		Секция межэтажная			
		У2915У3	1		

Нач. отд	Лигерман		
Н. контр.			
Ст. инж.	Орлова		

5.407-51. 130МЧ

Прокладка шинопровода на этаже высотой 3,0м

Стадия	Лист	Листов
Р		1

ВНИПИ ТЯЖПРОМЭЛЕКТРОПРОЕКТ имени Ф.Б. ЯКУБОВСКОГО МОСКВА

Инв. № подл. | Подп. и дата | Взам. инв. №

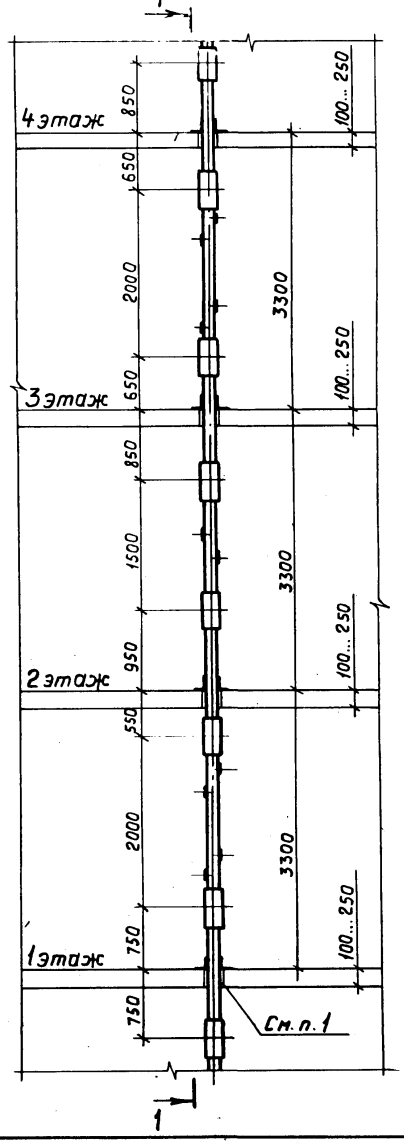

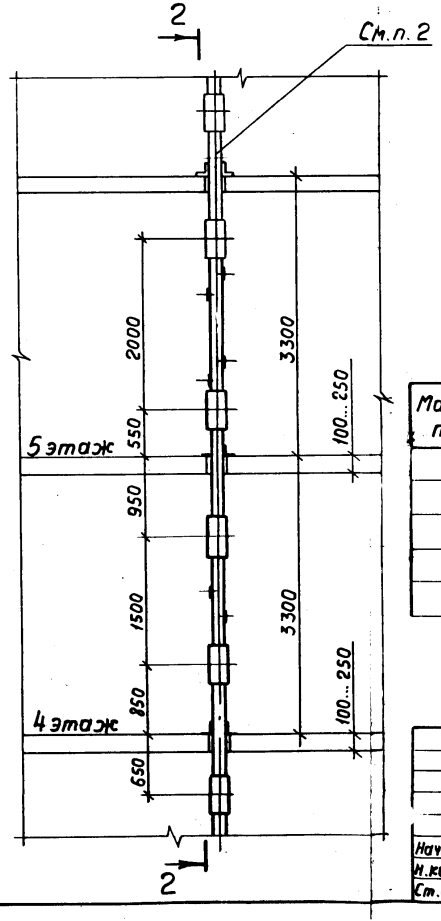

1. Узел установки межэтажной секции см. стр. 32.
2. Прокладка шинопровода на следующих этажах повторяется.

Марка, поз.	Обозначение	Наименование	Кол.	Масса ед., кг	Примечание
1		Секция прямая У2907У3	2		
2		Секция прямая У2916У3	3		
3		Секция межэтажная			
		У2915У3	5		

Инв. № подл. | Подп. и дата | Взам. инв. №

Нач. отд.	Лигерман		
Н. контр.			
Ст. инж.	Орлова		

5.407-51. 140 МЧ

Прокладка шинопровода на этаже высотой 3,3 м

Стадия	Лист	Листов
Р	1	2

ВНИИПИ ТЯЖПРОМЭЛЕКТРОПРОЕКТ имени Ф.Б. ЯКУБОВСКОГО МОСКВА

Разрез 1-1

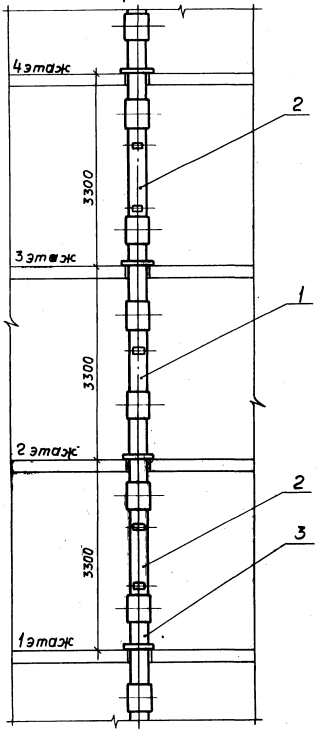

Разрез 2-2

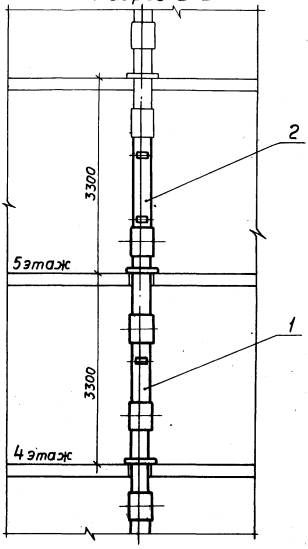

Инв. № подл. | Подп. и дата | Взам. инв. №

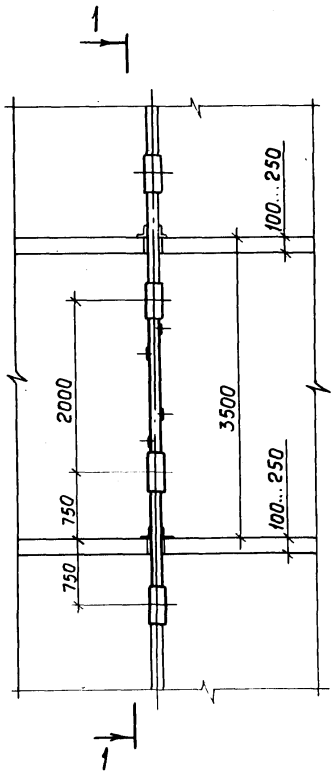

Разрез 1-1

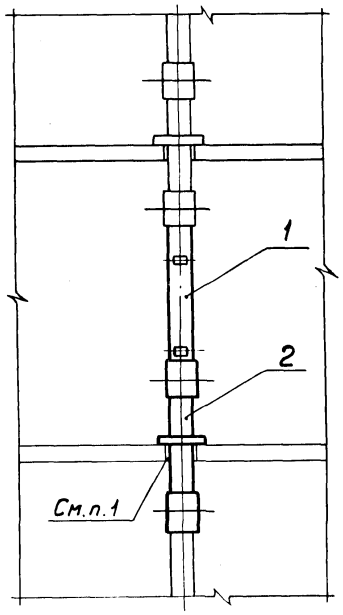

1. Узел установки межэтажной секции см. стр. 32.
2. Прокладка дана для любого этажа здания.

Марка, поз.	Обозначение	Наименование	Кол.	Масса ед., кг	Примечание
1		Секция прямая У2916У3	1		
2		Секция межэтажная			
		У2915У3	1		

Нач. отд.	Лигерман		
Н. контр.			
Ст. инж.	Орлова		

5.407-51. 150МЧ

Прокладка шинопровода на этаже высотой 3,5м

Стадия	Лист	Листов
Р		1

ВНИПИ ТЯЖПРОМЭЛЕКТРОПРОЕКТ имени Ф.Б. ЯКУБОВСКОГО МОСКВА

Инв. № подл. | Подп. и дата | Взам. инв. №

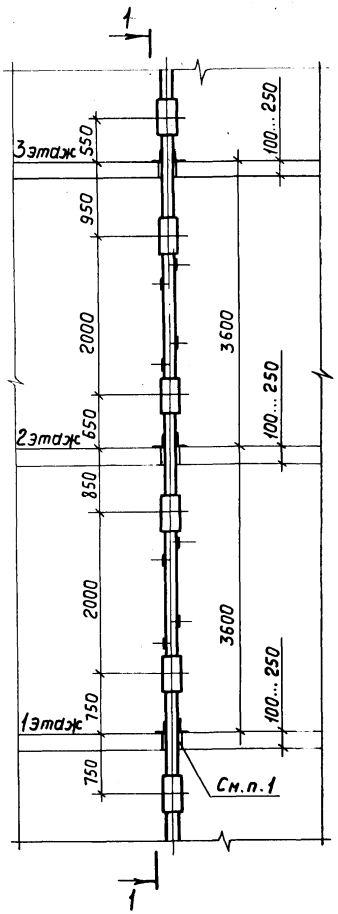

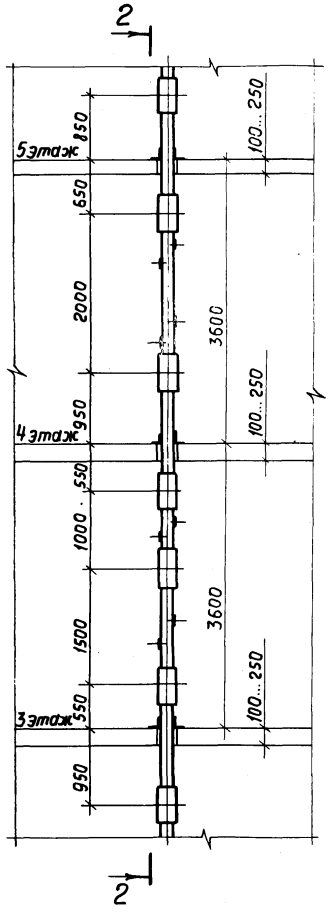

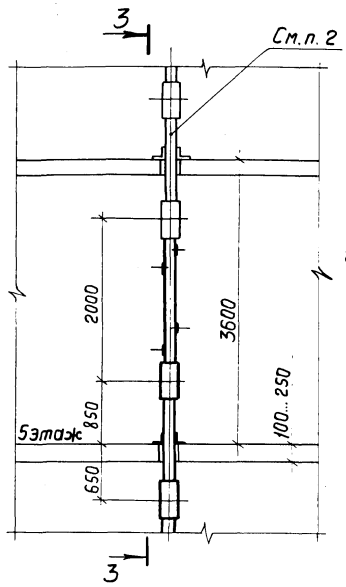

1. Узел установки межэтажной секции см. стр. 32
2. Прокладка шинопровода на следующих этажах повторяется.

Марка, поз.	Обозначение	Наименование	Кол.	Масса ед, кг	Примечание
1		Секция прямая У204УЗ	1		
2		Секция прямая У290УЗ	1		
3		Секция прямая У291БУЗ	4		
4		Секция межэтажная	5		
		У291БУЗ			

Инв. № подл. | Подп. и дата | Взам. инв. №

Нач. отд.	Лигерман		
Н. контр.			
Ст. инж.	Орлова		

5.407-51.160МЧ

Прокладка шинопровода на этаже высотой 3,6 м

Стадия	Лист	Листов
Р	1	2

ВНИПИ ТЯЖПРОМЭЛЕКТРОПРОЕКТ имени Ф.Б. ЯКУБОВСКОГО МОСКВА

Разрез 1-1

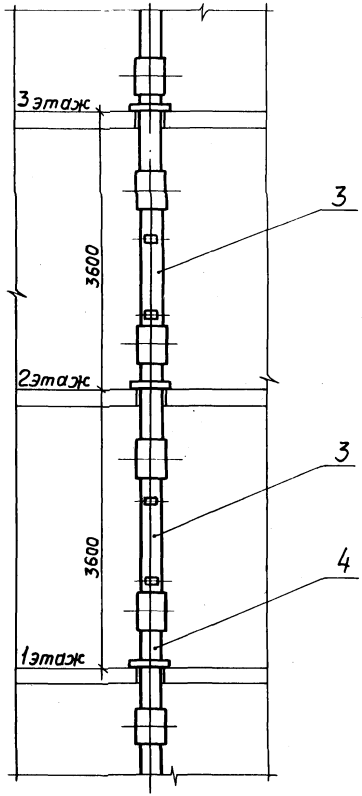

Разрез 2-2

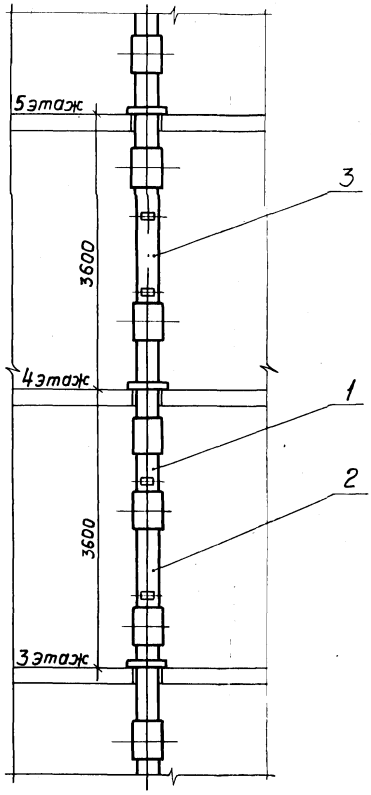

Разрез 3-3

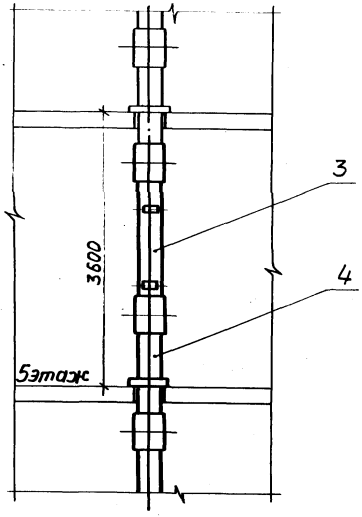

Инв.№ подл. | Подп. и дата | Взам.инв.№

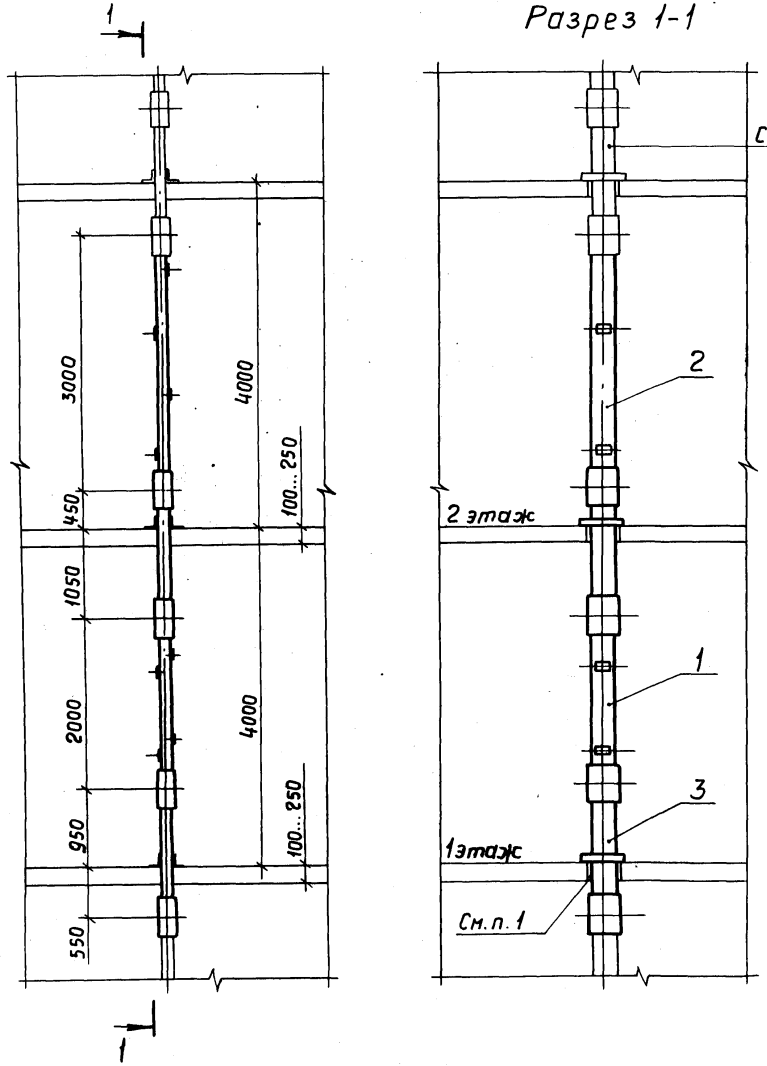

1. Узел установки межэтажной секции см. стр. 32
2. Прокладка шинопровода на следующих этажах повторяется

Марка, поз	Обозначение	Наименование	Кол.	Масса ед., кг	Примечание
1		Секция прямая У2916У3	1		
2		Секция прямая У2042У3	1		
3		Секция межэтажная			
		У2915У3	2		

Нач. отд.	Лигерман		
Н. контр.			
Ст. инж.	Орлова		

5.407-51. 170МЧ

Прокладка шинопровода на этаже высотой 4,0 м

Стадия	Лист	Листов
Р		1

ВНИИПИ ТЯЖПРОМЭЛЕКТРОПРОЕКТ имени Ф.Б. ЯКУБОВСКОГО МОСКВА

Инв. № подл. | Подп. и дата | Взам. инв. №

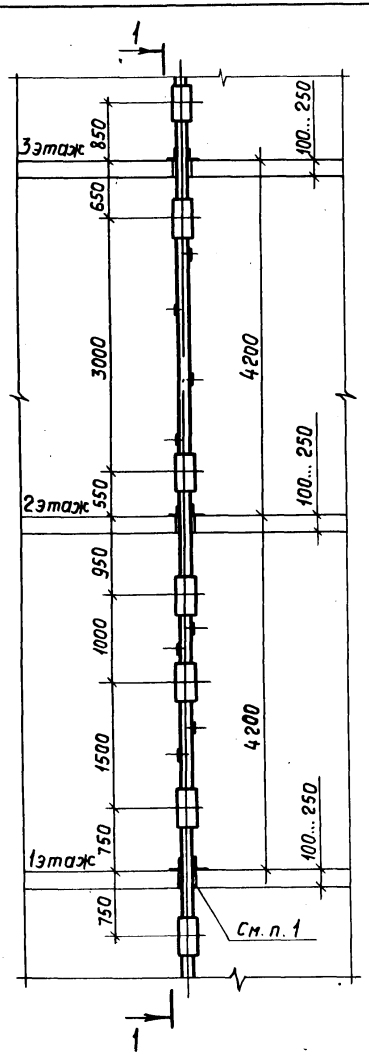

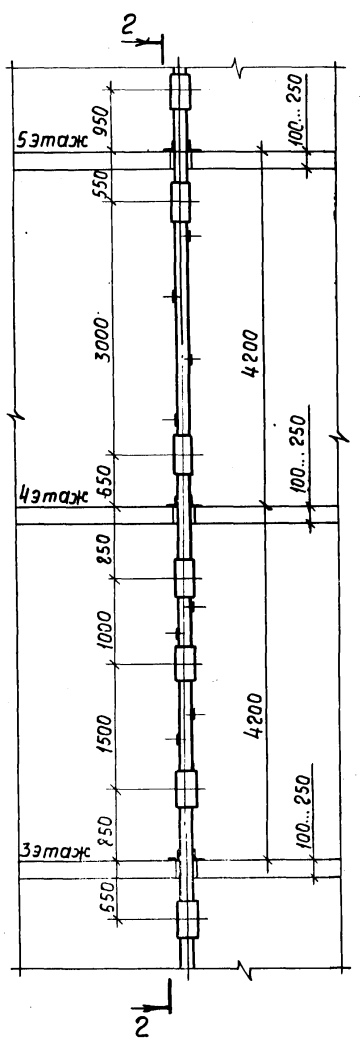

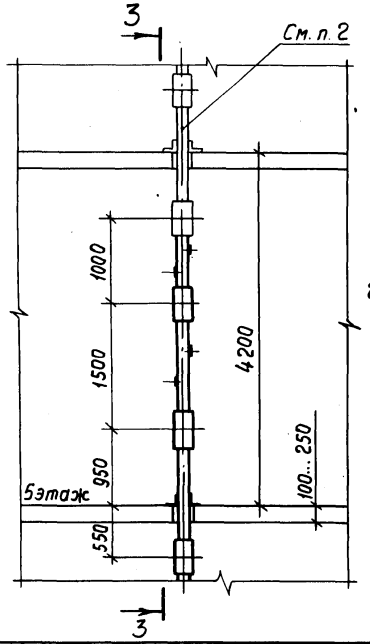

1. Узел установки межэтажной секции см. стр. 32
2. Прокладка шинопровода на следующих этажах повторяется.

Марка, поз.	Обозначение	Наименование	Кол.	Масса ед., кг	Примечание
1		Секция прямая У2040У3	3		
2		Секция прямая У2907У3	3		
3		Секция прямая У2042У3	2		
4		Секция межэтажная			
		У2915У3	5		

Нач. отд.	Лигерман		
Н. контр.			
Ст. инж.	Орлова		

5.407-51. 180МЧ

Прокладка шинопровода на этаже высотой 4,2 м

Стадия	Лист	Листов
Р		2

ВНИПИ ТЯЖПРОМЭЛЕКТРОПРОЕКТ имени Ф.Б. ЯКУБОВСКОГО МОСКВА

Инв. № подл. | Подп. и дата | Взам. инв. №

Разрез 1-1

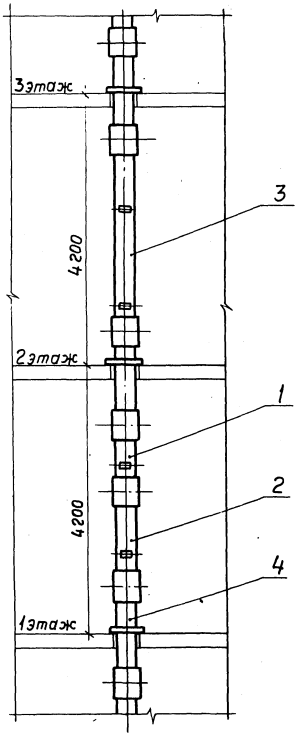

Разрез 2-2

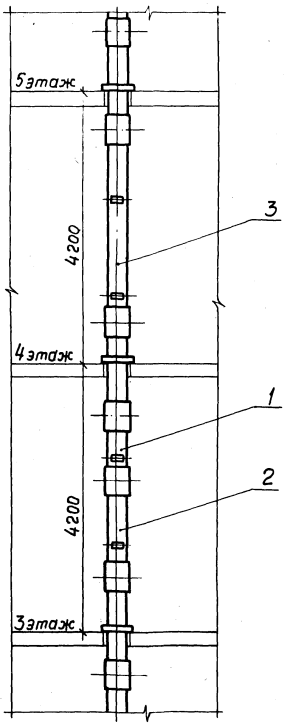

Разрез 3-3

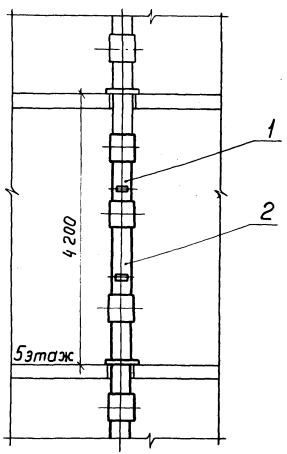

Инв.№ подл. | Подп. и дата | Взам. инв. №

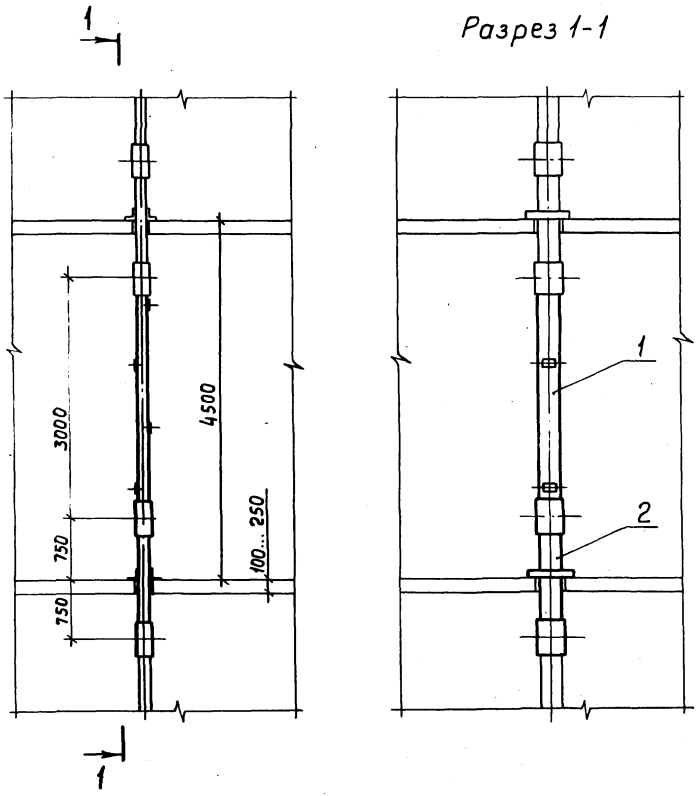

1. Узел установки межэтажной секции см. стр. 32
2. Прокладка дана для любого этажа здания.

Марка, поз	Обозначение	Наименование	Кол	Масса ед, кг	Приме-чание
1		Секция прямая У204.2У3	1		
2		Секция межэтажная У2915У3	1		

Нач.отд	Лигерман	
Н.контр		
Ст.инж	Орлова	

5.407-51. 190МЧ

Прокладка шинопровода на этаже высотой 4,5м

Стадия	Лист	Листов
Р	1	1

ВНИПИ ТЯЖПРОМЭЛЕКТРОПРОЕКТ имени Ф.Б.ЯКУБОВСКОГО МОСКВА

Инв.№подл. | Подп. и дата | Взам.инв.№

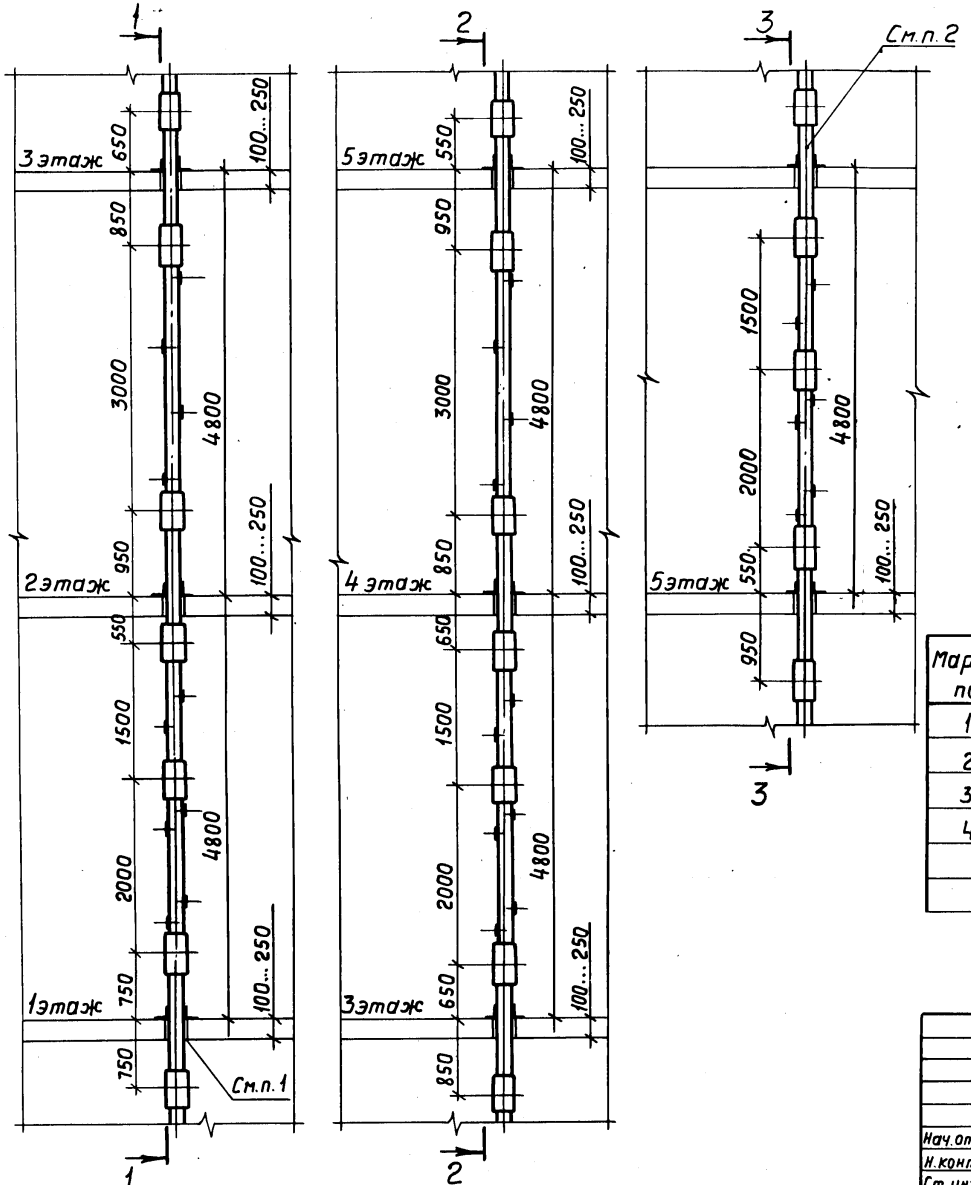

1. Узел установки межэтажной секции см. стр. 32.
2. Прокладка шинопровода на следующих этажах повторяется.

Марка, поз.	Обозначение	Наименование	Кол.	Масса ед., кг	Примечание
1		Секция прямая У2907У3	3		
2		Секция прямая У2916У3	3		
3		Секция прямая У2042У3	2		
4		Секция межэтажная У2915У3	5		

Нач.отд.	Лигерман	
Н.контр.		
Ст.инж.	Орлова	

5.407-51.200МЧ

Прокладка шинопровода на этаже высотой 4,8 м

Стадия	Лист	Листов
Р	1	2

ВНИПИ ТЯЖПРОМЭЛЕКТРОПРОЕКТ имени Р.Б.ЯКУБОВСКОГО МОСКВА

Инв.№ подл. | Подп. и дата | Взам.инв.№

Разрез 1-1

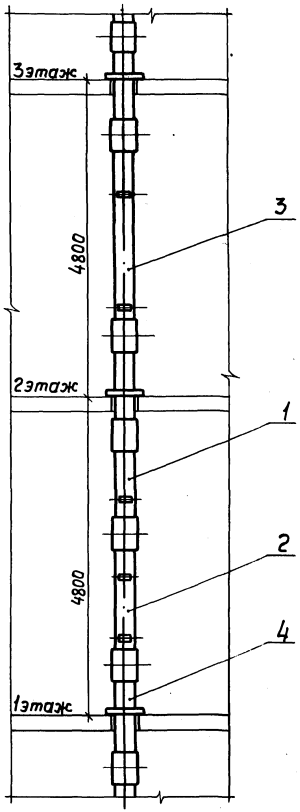

Разрез 2-2

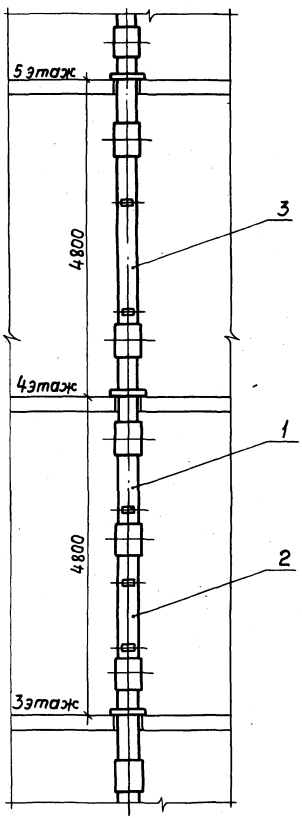

Разрез 3-3

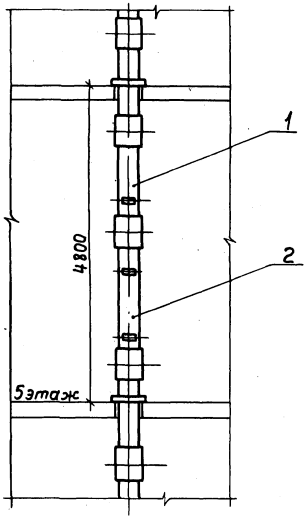

Инв.№ подл. | Подп. и дата | Взам. инв.№

Разрез 1-1

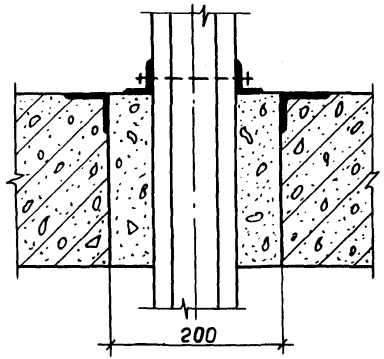

Разрез 2-2

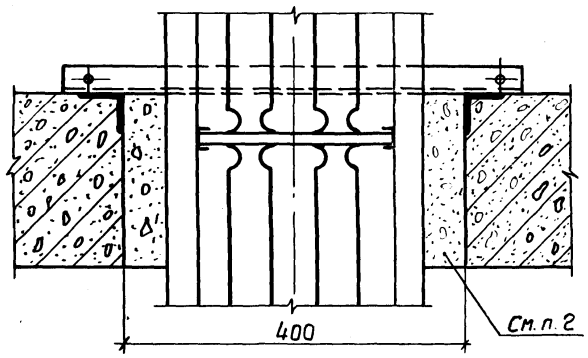

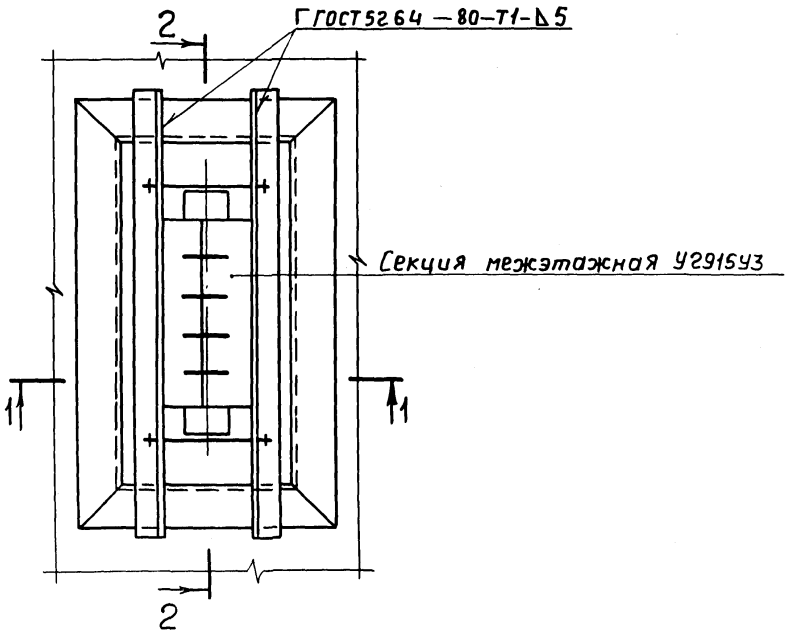

1. До установки межэтажной секции определить по отвесу ось прокладки шинопровода и в соответствии с этим положение межэтажной секции относительно проема в перекрытии на каждом этаже. После этого устанавливают межэтажные секции.
2. Приварку межэтажной секции к закладному элементу выполняют после установки прямых секций шинопровода. Бетонирование проема выполняют строители

				5.407-51. 210М4		
				Установка межэтажной секции	Стадия: Р	Лист:	Листов: 1
Нач. отд.	Роман				ВНИПИ ТЯЖПРОМЭЛЕКТРОПРОЕКТ имени Ф.Б. ЯКУБОВСКОГО г. МОСКВА	
Н. контр.						
Ст. инж.	Орлова					

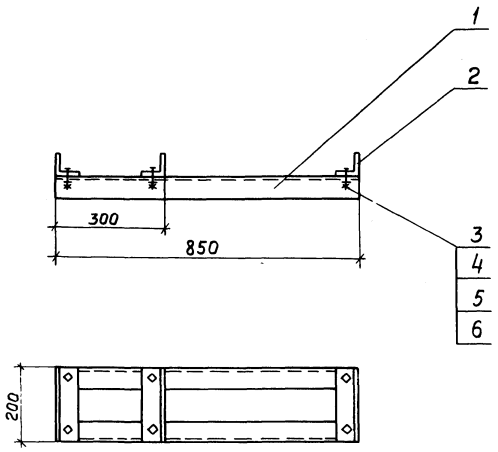

Формат	Зона	Поз.	Обозначение	Наименование	Кол	Примечание
				Детали		
Б4		1	5.407-51.221	Уголок УСЭК 55У3		
				L=850	2	
Б4		2	5.407-51.222	Уголок УСЭК 55У3		
				L=200	3	
		3		Шайба царапающая		
				УСЭК 76У1	12	
				Стандартные изделия		
		4		Болт М12×40 ГОСТ 7798-70	6	
		5		Гайка М12 ГОСТ 5915-70	6	
		6		Шайба 12 ГОСТ 11371-78	6	

Нач.отд	Лигерман		
Н.контр.			
Ст.инж.	Орлова		

5.407-51.220

Конструкция

Стадия	Масса	Масштаб
Р	9,2	1:10
Лист	Листов 1	

ВНИПИ ТЯЖПРОМЭЛЕКТРОПРОЕКТ имени Ф. БЯКУБОВСКОГО МОСКВА

Инв.№ подл. | Подп. и дата | Взам.инв.№

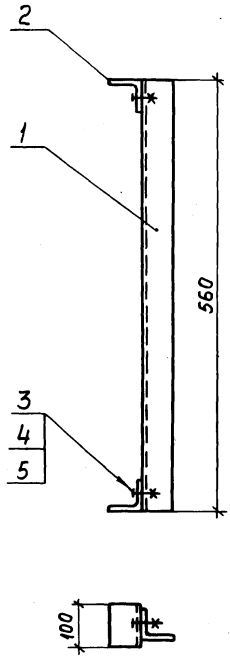

Формат	Зона	Поз.	Обозначение	Наименование	Кол.	Примечание
				Детали		
БЧ		1	5.407-51.231	Уголок К236 У2		
				L = 560	1	
БЧ		2	5.407-51.232	Уголок К236 У2		
				L = 100	2	
				Стандартные изделия		
		3		Болт М10×30 ГОСТ 7798-70	2	
		4		Гайка М10 ГОСТ 5915-70	2	
		5		Шайба 10 ГОСТ 11371-78	4	

Инв. № подл. | Подп. и дата | Взам. инв. №

gost.e-ecolog.ru

Нач. отд	Лигерман	
Н. контр		
Ст. инж.	Орлова	

5.407-51.230

Конструкция

Стадия	Масса	Масштаб
Р	1,8	1:5
Лист	Листов 1	

ВНИПИ ТЯЖПРОМЭЛЕКТРОПРОЕКТ имени Ф.Б. ЯКУБОВСКОГО МОСКВА