ТИПОВАЯ ДОКУМЕНТАЦИЯ НА КОНСТРУКЦИИ ИЗДЕЛИЯ
И УЗЛЫ ЗДАНИЙ И СООРУЖЕНИЙ

СЕРИЯ 5.407-107

ПРОКЛАДКА РАСПРЕДЕЛИТЕЛЬНЫХ ШИНОПРОВОДОВ ШРА 4 ПЕРЕМЕННОГО ТОКА НА 250, 400 и 630 А

ВЫПУСК 1

УЗЛЫ. ИЗДЕЛИЯ. РАБОЧИЕ ЧЕРТЕЖИ

24046-02

gost.e-ecolog.ru

ТИПОВАЯ ДОКУМЕНТАЦИЯ НА КОНСТРУКЦИИ ИЗДЕЛИЯ
И УЗЛЫ ЗДАНИЙ И СООРУЖЕНИЙ

СЕРИЯ 5.407-107

ПРОКЛАДКА РАСПРЕДЕЛИТЕЛЬНЫХ ШИНОПРОВОДОВ ШРА 4 ПЕРЕМЕННОГО ТОКА НА 250, 400 и 630 А

ВЫПУСК 1

УЗЛЫ. ИЗДЕЛИЯ. РАБОЧИЕ ЧЕРТЕЖИ

РАЗРАБОТАНЫ
ВНИПИ ТЯЖПРОМЭЛЕКТРОПРОЕКТ
имени Ф.Б.ЯКУБОВСКОГО
НПО ЭЛЕКТРОМОНТАЖ
Минмонтажспецстроя СССР

Главный инженер института А.Г. Смирнов
Начальник технического отдела Л.Б. Годгельф
Начальник отдела типового проектирования Н.И. Ивкин

УТВЕРЖДЕНЫ
НПО ЭЛЕКТРОМОНТАЖ ММСС СССР
ТЕХНИЧЕСКИМ ЗАДАНИЕМ от 14.02.1989 г.
ВВЕДЕНЫ В ДЕЙСТВИЕ
ВНИПИ ТЯЖПРОМЭЛЕКТРОПРОЕКТ
ПРИКАЗ ОТ 14.11.89 № 99

© ЦИТП Госстроя СССР, 1990

Содержание

Обозначение	Наименование	Стр.
	Титульный лист	
	Содержание	2,3
5.407-107.1.01	Узел установки шинопровода на стене с расстоянием от стены 180 мм	4
5.407-107.1.02	Узел установки шинопровода на стене с расстоянием от стены до 980 мм	5
5.407-107.1.03	Узел установки шинопровода на стене с расстоянием от стены до 600 мм	6
5.407-107.1.04	Узел установки шинопровода на стене с расстоянием от стены до 1500 мм	7
5.407-107.1.05	Узел установки шинопровода на стойках	8
5.407-107.1.06	Узел установки шинопровода под монолитным перекрытием	9
5.407-107.1.07	Узел установки шинопровода под перекрытием из пустотных плит	10
5.407-107.1.08	Узел установки шинопровода под перекрытием из сборных плит	11
5.407-107.1.09	Узел установки шинопровода на металлической колонне	12
5.407-107.1.10	Узел установки шинопровода на 250, 400 А на железобетонной колонне	13
5.407-107.1.11	Узел установки шинопровода на 630 А на железобетонной колонне	14
5.407-107.1.12	Узел установки шинопровода на двухветвевой железобетонной колонне	15
5.407-107.1.13	Узел установки шинопровода на металлической подкрановой балке (крайний ряд железобетонных колонн)	16,17
5.407-107.1.14	Узел установки шинопровода на металлической подкрановой балке (средний ряд железобетонных колонн)	18
5.407-107.1.15	Узел установки шинопровода на железобетонной подкрановой балке (крайний ряд железобетонных колонн)	19,20
5.407-107.1.16	Узел установки шинопровода на железобетонной подкрановой балке (средний ряд железобетонных колонн)	21
5.407-107.1.17	Кронштейн с удлинителем	22
5.407-107.1.18	Кронштейн длиной 325...625 мм	23
5.407-107.1.19	Кронштейн длиной 725...1550 мм	24

Инв.№ подл. | Подп. и дата | Взам. инв.№

Копировал Сергеева Формат А3

Обозначение	Наименование	Стр.
5.407-107.1.20	Подвес для крепления шинопровода на 250,400А к перекрытию	25
5.407-107.1.21	Подвес для крепления шинопровода на 630А к перекрытию	26
5.407-107.1.22	Подвес для крепления шинопровода на 250, 400А к перекрытию из сборных плит	27
5.407-107.1.23	Подвес для крепления шинопровода на 630А к перекрытию из сборных плит	28
5.407-107.1.24	Кронштейн для крепления шинопровода к металлической колонне	29
5.407-107.1.25	Обхват для крепления шинопровода к железобетонной колонне	30
5.407-107.1.26	Обхват для крепления шинопровода к двухветвевой железобетонной колонне	31
5.407-107.1.27	Подвес	32
5.407-107.1.28	Подвес для крепления шинопровода на 250,400А к металлической подкрановой балке. Тип 1	33
5.407-107.1.29	Подвес для крепления шинопровода на 630А к металлической подкрановой балке. Тип 1	34
5.407-107.1.30	Подвес для крепления шинопровода на 250,400А к металлической подкрановой балке. Тип 2	35
5.407-107.1.31	Подвес для крепления шинопровода на 630А к металлической подкрановой балке. Тип 2	36
5.407-107.1.32	Подвес к железобетонной подкрановой балке. Тип 1	37
5.407-107.1.33	Подвес к железобетонной подкрановой балке. Тип 2	38
5.407-107.1.34	Подвес к железобетонной подкрановой балке. Тип 3	39
5.407-107.1.35	Подвес к железобетоной подкрановой балке. Тип 4	40

Инв.№ подл. | Подп. и дата | Взам. инв.№

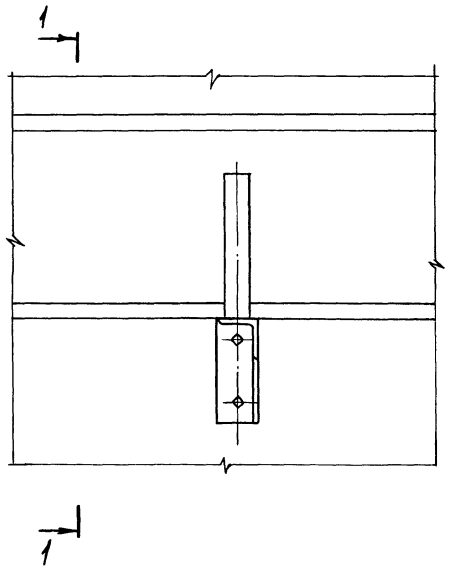

Разрез 1-1

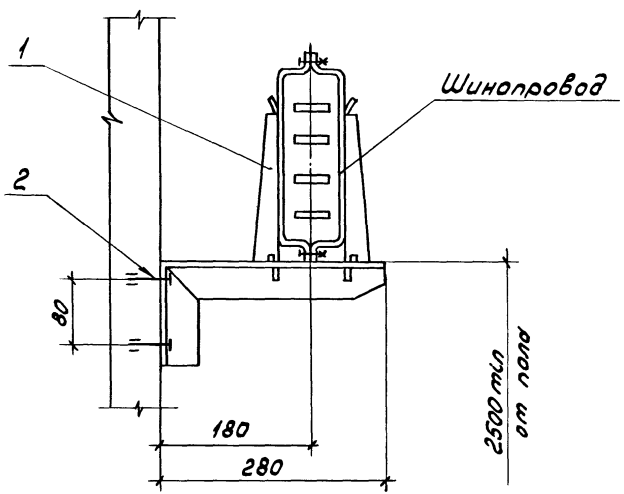

Разметка отверстий на стене

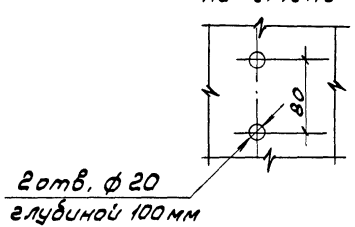

Поз.	Наименование	Кол.	Обозначение документа
1	Кронштейн У2081М У3		
	ТУ 36.18.29.01-12-87	1	
2	Дюбель У663 У3		
	ТУ 36-941-79	2	

Разраб.	Орлова		
Пров.	Орлова		
Гл.спец.	Лукошевич		09.84г.
Нач.отд.	Ивкин		
Н.контр.	Лукошевич		09.84г.

5.407-107.1.01

Узел установки шинопровода на стене с расстоянием от стены 180 мм

Стадия	Лист	Листов
Р		1

ВНИПИ ТЯЖПРОМЭЛЕКТРОПРОЕКТ имени Ф.Б. Якубовского МОСКВА

Инв.№ подл. | Подп. и дата | Взам.инв.№

Копировал Сергеева Формат А3

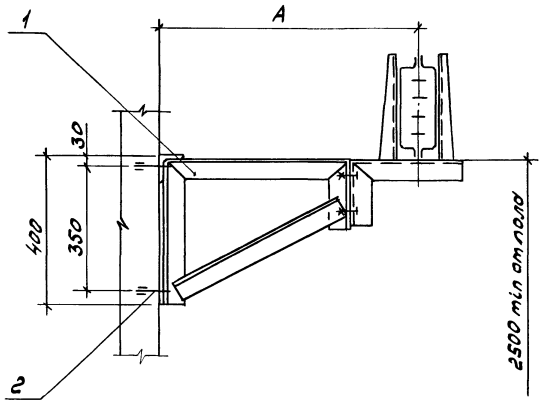

Обозначение	A мм	Поз.1
5.407-107.1.02	580	5.407-107.1.17
-01	680	-01
-02	780	-02
-03	980	-03

Расположение отверстий для дюбелей

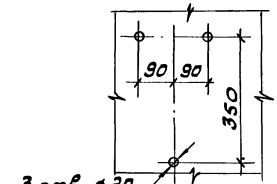

Поз.	Наименование	Кол.	Обозначение документа
1	Кронштейн с удлинителем	1	См. таблицу
2	Дюбель У663У3 ТУ36-941-79	2	

Разраб.	Орлова			5.407-107.1.02	
Пров.	Орлова				
Гл.спец.	Лукашевич		09.89г.	Узел установки шинопровода на стене с расстоянием от стены до 980мм	Стадия Р; Лист; Листов 1
Нач.отд.	Ивкин				ВНИПИ ТЯЖПРОМЭЛЕКТРОПРОЕКТ имени Ф.Б.ЯКУБОВСКОГО МОСКВА
Н.контр.	Лукашевич		09.89г.		

Инв.№подл. | Подп. и дата | Взам.инв.№

24046-02 6

Копировал Сергеева Формат А3

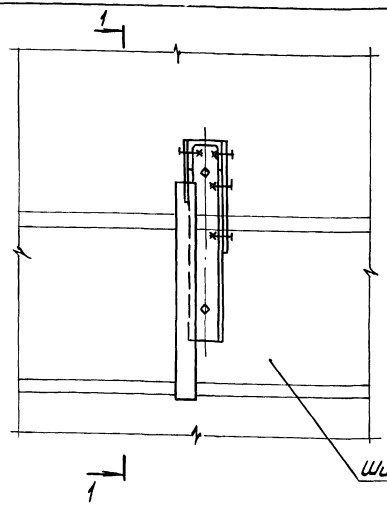

Разрез 1-1

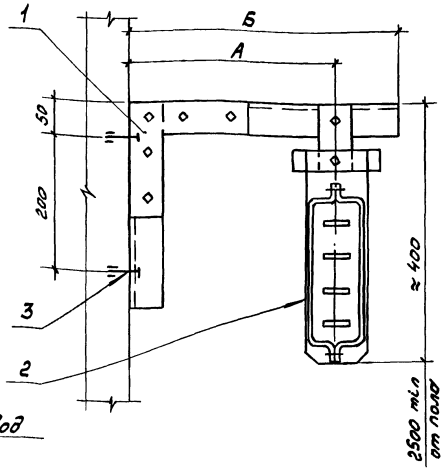

Разметка отверстий на стене

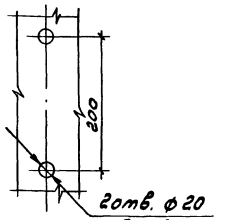

Обозначение	Номинальный ток шинопровода, А	Размеры, мм	
		А	Б
5.407	250, 400	200... 300	325
-01		300 ... 400	425
-02		400 ... 500	525
-03		500 ... 600	625
-04	630	200 ... 300	325
-05		300... 400	425
-06		400 ... 500	525
-07		500 ... 600	625

Поз	Наименование	Кол. на исполнение								Обозначение документа
			01	02	03	04	05	06	07	
1	Кронштейн	1				1				5.407-107.1.18
			1				1			-01
				1				1		-02
					1				1	-03
2	Подвес	1	1	1	1					5.407-107.1.27
						1	1	1	1	-01
3	Дюбель У66ЗУ3									
	ТУ36-941-79	2	2	2	2	2	2	2	2	

Разраб.	Орлова		
Пров.	Орлова		
Т. контр.	Лукашевич		03.80г.
Нач. отд.	Овкин		
Н. контр.	Лукашевич		03.80г.

5.407-107.1.03

Узел установки шинопровода на стене с расстоянием от стены до 600 мм

Стадия	Лист	Листов
Р		1

ВНИПИ ТЯЖПРОМЭЛЕКТРОПРОЕКТ ИМЕНИ Ф.Б.ЯКУБОВСКОГО МОСКВА

Инв.№ подл. | Подп. и дата | Взам.инв.№

Копировал Сергеева Формат А3

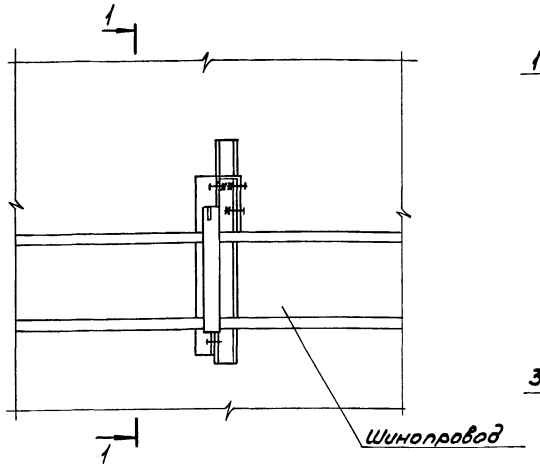

Разрез 1-1

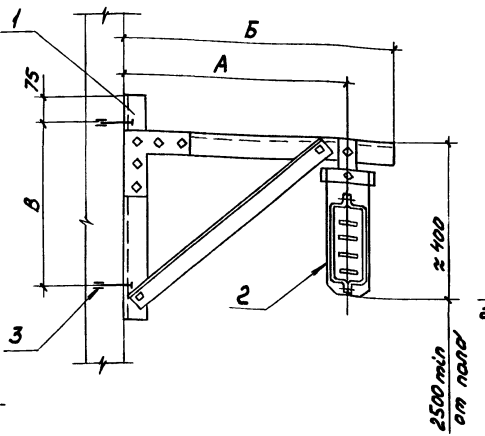

Разметка отверстий на стене

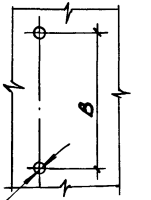

2 отв. ⌀20 глубиной 100мм

Обозначение	Номинальный ток шинопровода, А	Размеры, мм А	Б	В
5.407-107.1.04	250, 400	600...700	725	350
01		700...800	825	
-02		800...900	925	
-03		900...1000	1025	
04		1100...1200	1250	550
05		1300...1500	1550	
06	630	600...700	725	350
07		700...800	825	
08		800...900	925	
09		900...1000	1025	
10		1100...1200	1250	550
11		1300...1500	1550	

Поз.	Наименование	Кол. на исполнение 00	01	02	03	04	05	06	07	08	09	10	11	Обозначение документа
1	Кронштейн	1						1						5.407-107.1.19
			1						1					-01
				1						1				-02
					1						1			-03
						1						1		-04
							1						1	-05
2	Подвес	1	1	1	1	1	1							5.407-107.1.27
								1	1	1	1	1	1	-01
3	Дюбель У663 У3 ТУ36-941-79	2	2	2	2	2	2	2	2	2	2	2	2	

Разраб.	Орлова		
Пров.	Орлова		
Гл.спец.	Лукашевич		09.89г.
Н.оч.отд	Ивкин		
Н.контр.	Лукашевич		09.89г.

5.407-107.1.04

Узел установки шинопровода на стене с расстоянием от стены до 1500мм

Стадия	Лист	Листов

ВНИПИ ТЯЖПРОМЭЛЕКТРОПРОЕКТ имени Ф.Я.КУБОВСКОГО МОСКВА

Инв.№подл. | Подп. и дата | Взам.инв.№

Копировал Сергеева Формат А3

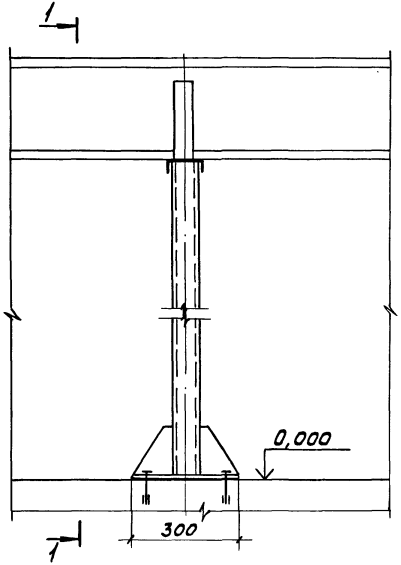

Расположение отверстий для дюбелей в полу

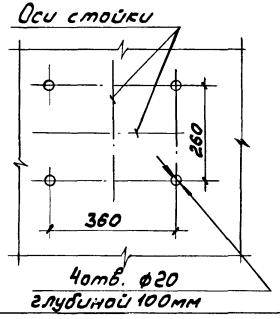

Разрез 1-1

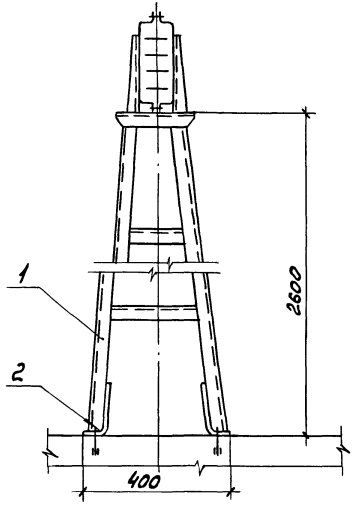

Поз.	Наименование	Кол.	Обозначение документа
1	Стойка У2084У3		
	ТУ36.18.29.01-12-87	1	
2	Дюбель У663		
	ТУ36-941-79	4	

Разраб.	Орлова			5.407-107.1.05	
Пров.	Орлова				
Гл.спец.	Лукашевич		09.89		
Нач.отд.	Ивкин			Узел установки шинопровода на стойках	Стадия: Р; Лист: 1; Листов: 1
Н.контр.	Лукашевич		09.89		ВНИПИ ТЯЖПРОМЭЛЕКТРОПРОЕКТ имени Ф.Б.ЯКУБОВСКОГО МОСКВА

Инв.№ подл. | Подп. и дата | Взам.инв.№

24046-02 9

Копировал Сергеева Формат А3

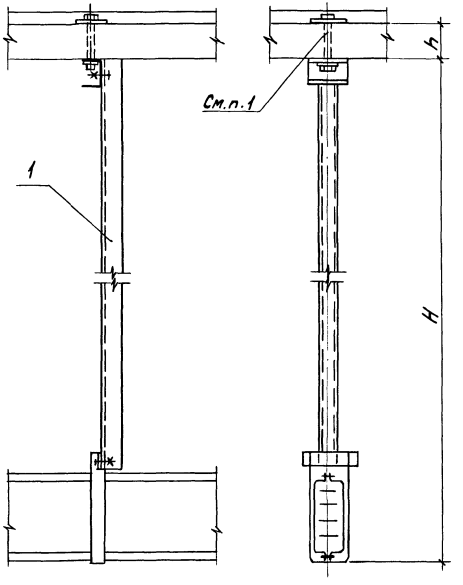

Обозначение	Номинальный ток шинопровода, А	Размеры, мм H	h	Поз. 1
5.407-107.1.06	250 400	800	100	5.407-107-1.20
01		1300		01
02		1800		02
03		2300		03
04		800	150	04
05		1300		05
06		1800		06
07		2300		07
08	630	800	100	5.407-107.1.21
09		1300		01
10		1800		02
11		2300		03
12		800	150	04
13		1300		05
14		1800		06
15		2300		07

Поз.	Наименование	Кол.	Обозначение документа
1	Подвес	1	См. таблицу

1. Отверстие в перекрытии ф 20мм

Разраб.	Орлова			5.407-107.1.06
Пров.	Орлова			
Гл.спец.	Лукашевич		09.84г.	Узел установки шинопровода под монолитным перекрытием
Нач.отд.	Ивкин			Стадия Р / Лист / Листов 5
Н.контр.	Лукашевич		09.84г.	ВНИПИ ТЯЖПРОМЭЛЕКТРОПРОЕКТ имени Ф.Б.ЯКУБОВСКОГО МОСКВА

Инв.№ подл. | Подп. и дата | Взам.инв.№

24046-02 10

Корнилова Сергеева

Формат А3

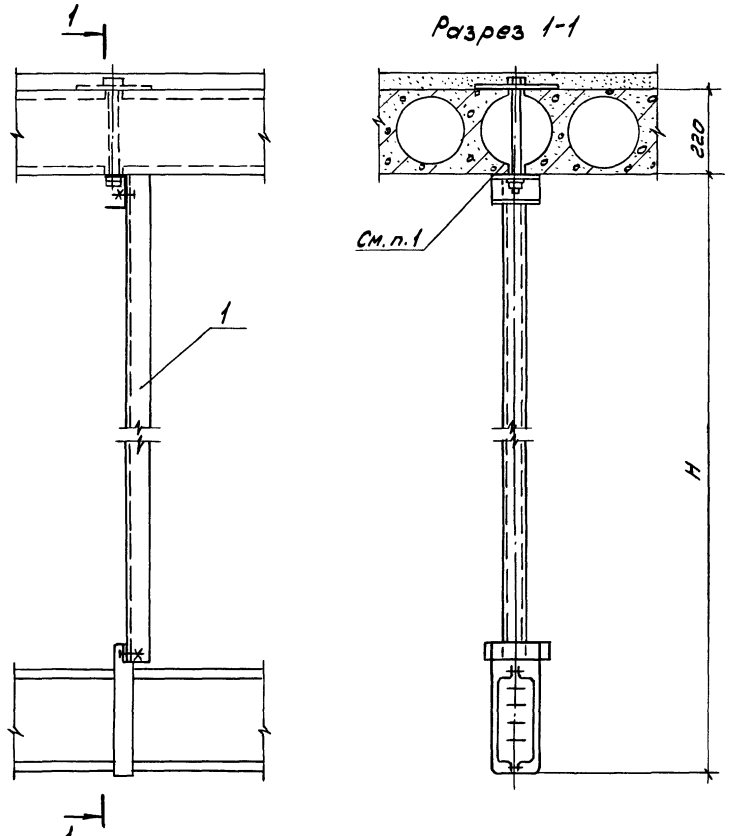

Обозначение	Номинальный типоразмер шинопровода, А	H, мм	Поз. 1
5.407-107.1.07	250, 400	800	5.407-107.1.20-08
01		1300	-09
02		1800	-10
03		2300	-11
04	630	800	5.407-107.1.21-08
05		1300	09
06		1800	10
07		2300	11

Поз.	Наименование	Кол.	Обозначение документа
1	Подвес	1	См. таблицу

1. Отверстие в перекрытии ф 20мм

Разраб.	Орлова		
Пров.	Орлова		
Гл.спец.	Лукашевич		09.89г.
Нач.отд	Ивкин		
Н.контр.	Лукашевич		09.89г.

5.407-107.1.07

Узел установки шинопровода под перекрытием из пустотных плит

Стадия	Лист	Листов

ВНИПИ ТЯЖПРОМЭЛЕКТРОПРОЕКТ имени Ф.Б.ЯКУБОВСКОГО МОСКВА

Инв.№ подл. | Подп. и дата | Взам.инв.№

Копировал Сергеева Формат А3

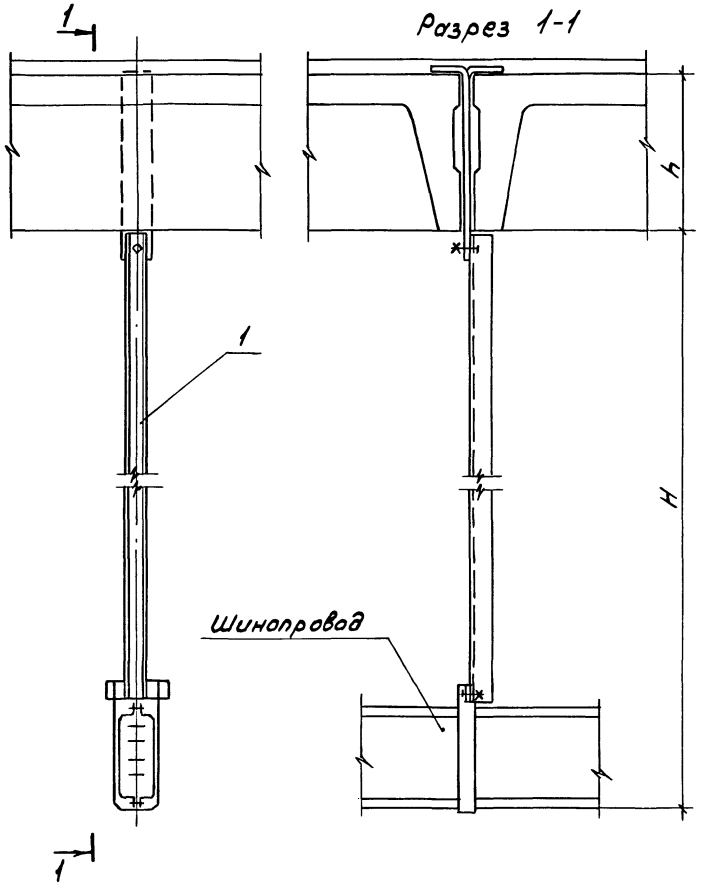

Обозначение	Номинальный ток шинопровода, А	Размеры, мм H	Размеры, мм h	Поз. 1
5.407-107.1.08	250, 400	800	300	5.407-107.1.22
-01		1300		01
-02		1800		-02
-03		2300		-03
-04		800	400	-04
-05		1300		-05
-06		1800		-06
-07		2300		-07
-08	630	800	300	5.407-107.1.23
-09		1300		-01
-10		1800		-02
-11		2300		-03
-12		800	400	-04
-13		1300		-05
-14		1800		-06
-15		2300		-07

Поз.	Наименование	Кол.	Обозначение документа
1	Подвес	1	См. таблицу

Разраб.	Орлова		09.89г.
Пров.	Орлова		
Гл.спец.	Лукашевич		
Нач.отд.	Ивкин		
Н.контр.	Лукашевич		09.89г.

5.407-107.1.08

Узел установки шинопровода под перекрытием из сборных плит

Стадия	Лист	Листов

ВНИИПИ ТЯЖПРОМЭЛЕКТРОПРОЕКТ имени Ф.Б.ЯКУБОВСКОГО МОСКВА

24046-02 12

Копировал Сергеева Формат А3

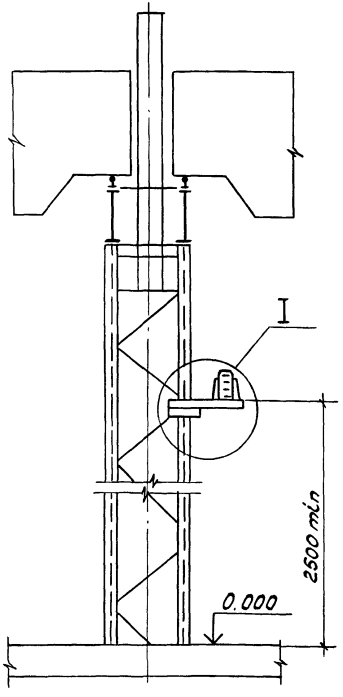

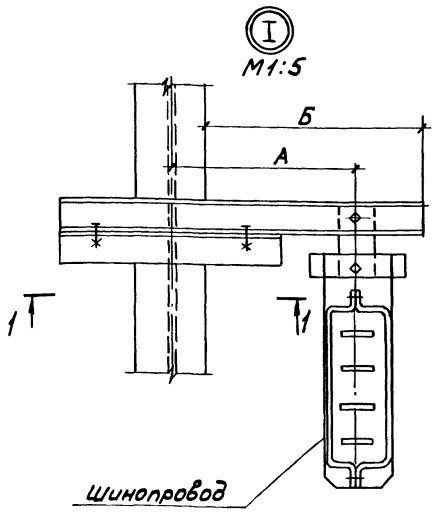

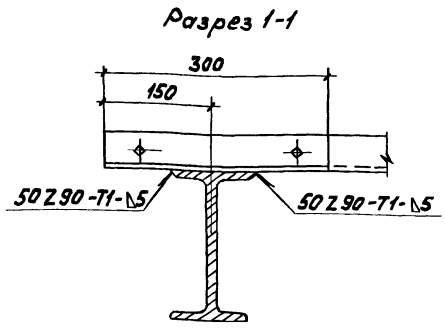

Сварку производить по ГОСТ 5264-80

Поз.	Наименование	Кол. на исполн.				Обозначение документа
			01	02	03	
1	Кронштейн	1		1		5.407-107.1.24
			1		1	-01
2	Подвес	1	1			5.407-107.1.27
				1	1	-01

Обозначение	Номинальный ток шинопровода, А	Размеры, мм	
		А	Б
5.407-107.1.09	250, 400	250 ... 400	425
-01		400 ... 500	525
-02	630	250 ... 400	425
-03		400 ... 500	525

Разраб.	Орлова		
Пров.	Орлова		
Гл.спец.	Лукашевич		09.89г.
Нач.отд.	Ивкин		
Н.контр.	Лукашевич		09.89г.

5.407-107.1.09

Узел установки шинопровода на металлической колонне

Стадия	Лист	Листов

ВНИПИ ТЯЖПРОМЭЛЕКТРОПРОЕКТ имени Ф.Б.ЯКУБОВСКОГО МОСКВА

Инв.№ подл. | Подп. и дата | Взам.инв.№

Копировал Сергеева Формат А3

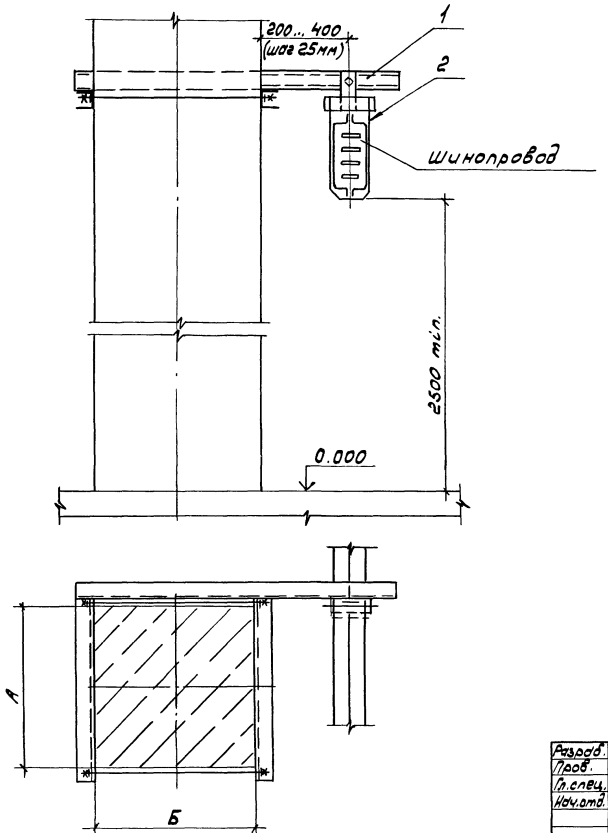

Обозначение	Размеры, мм		Поз.1
	А	Б	
5.407-107.1.10	300	300	5.407-107.1.25
-01	300	400	-01
-02	400	400	-02
-03	400	500	-03
-04	400	600	-04
-05	400	700	-05
-06	400	800	-06
-07	400	900	-07
-08	500	500	-08
-09	500	600	-09
-10	500	800	-10

Поз.	Наименование	Кол.	Обозначение документа
1	Обхват	1	См. таблицу
2	Подвес	1	5.407-107.1.27

Разраб.	Орлова		
Пров.	Орлова		
Гл.спец.	Лукошевич		09.89г.
Нач.отд.	Цвелин		
Н.контр.	Лукошевич		09.89г.

5.407-107.1.10

Узел установки шинопровода (на 250, 400А) на железобетонной колонне

Стадия	Лист	Листов
Р		1

ВНИПИ ТЯЖПРОМЭЛЕКТРОПРОЕКТ имени Ф.Б.ЯКУБОВСКОГО МОСКВА

Инв.№подл. | Подп. и дата | Взам.инв.№

24046-02 14

Копировал Сергеева Формат А3

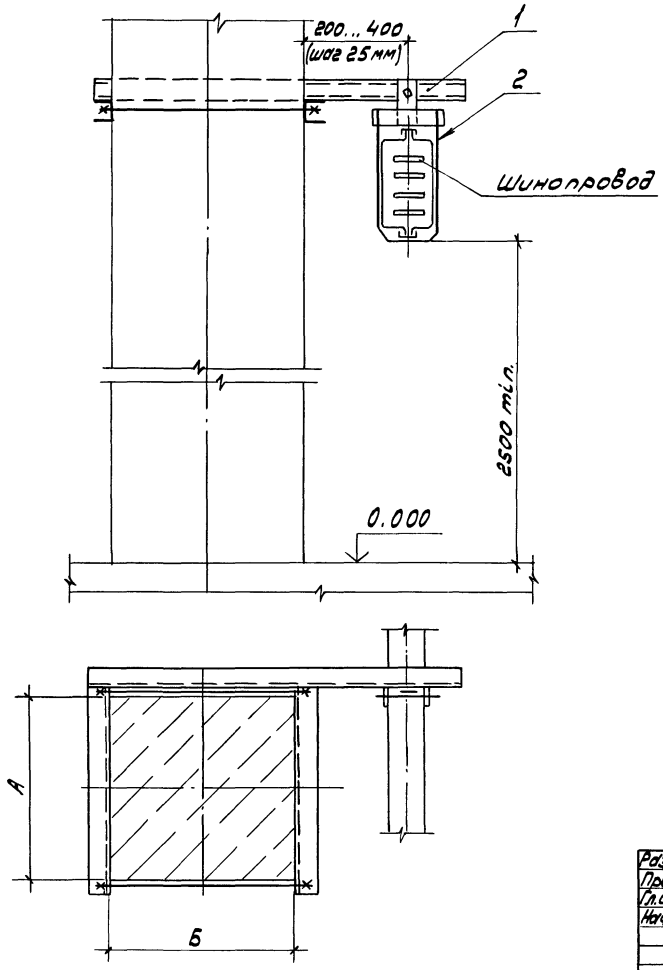

Обозначение	Размеры, мм		Поз.1
	А	Б	
5.407-107.1.11	300	300	5.407-107.1.25
-01	300	400	01
-02	400	400	02
-03	400	500	03
-04	400	600	04
-05	400	700	05
-06	400	800	06
-07	400	900	07
-08	500	500	08
-09	500	600	09
-10	500	800	10

Поз.	Наименование	Кол.	Обозначение документа
1	Обхват	1	См. таблицу
2	Подвес	1	5.407-107.1.27-01

Разраб.	Орлова			5.407-107.1.11	
Пров.	Орлова				
Гл.спец.	Лукашевич		09.91	Узел установки шинопровода (на 630А) на железобетонной колонне	Стадия: Р; Лист: 1; Листов: 1
Нач.отд.	Ивкин				ВНИИПИ ТЯЖПРОМЭЛЕКТРОПРОЕКТ имени Ф.Б.Якубовского МОСКВА
Н.контр.	Лукашевич		09.91		

Инв.№ подл. | Подп. и дата | Взам. инв.№

Копировал Сергеева Формат А3

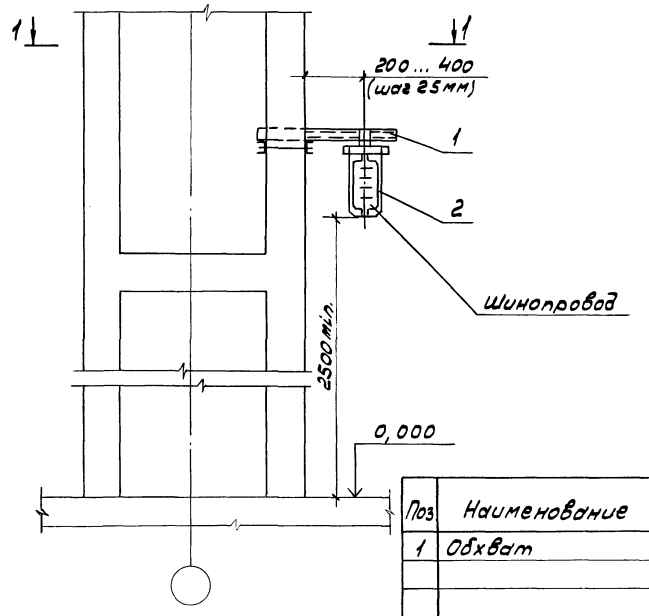

Разрез 1-1

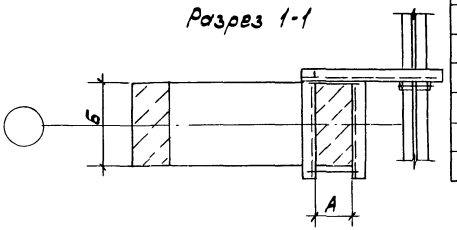

Обозначение	Номинальный ток шинопровода, А	Размеры, мм А	Б
5.407-107.1.12	250; 400	200	400
-01		200	500
-02		250	500
-03		250	600
-04		300	500
-05		300	600
-06		350	600
-07		350	700
-08	630	200	400
-09		200	500
-10		250	500
-11		250	600
-12		300	500
-13		300	600
-14		350	600
-15		350	700

Поз	Наименование	Количество на исполнение 00	01	02	03	04	05	06	07	08	09	10	11	12	13	14	15	Обозначение документа
1	Обхват	1								1								5.407-107.1.26
			1								1							01
				1								1						02
					1								1					03
						1								1				04
							1								1			05
								1								1		06
									1								1	07
2	Подвес	1	1	1	1	1	1	1	1									5.407-107.1.27
										1	1	1	1	1	1	1	1	-01

Разраб.	Орлова		
Пров.	Орлова		
Гл.спец.	Лукашевич		09.89.
Нач.отд.	Ивкин		
Н.контр.	Лукашевич		09.89.

5.407-107.1.12

Узел установки шинопровода на двухветвевой железобетонной колонне

Стадия	Лист	Листов
Р		1

ВНИПИ ТЯЖПРОМЭЛЕКТРОПРОЕКТ имени Ф.Б.Якубовского Москва

Инв.№ подл. | Подп. и дата | Взам.инв.№

Копировал Сергеева Формат А3

Рис. 1

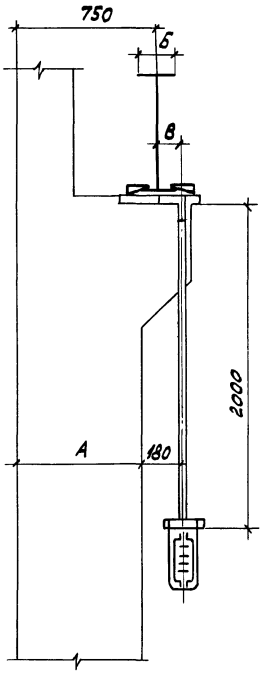

Обозначение	Номинальный ток шинопровода, А	Размеры, мм			Поз. 1 Обозначение
		А	Б	В	
5.407-107.1.13	250, 400	600	200...300	30	5.407-107.1.28
-01		700		130	-02
-02		800		230	-03
-03		600	300...400	30	-04
-04		700		130	-06
-05		800		230	-07
-06	630	600	200...300	30	5.407-107.1.29
-07		700		130	-02
-08		800		230	-03
-09		600	300...400	30	-04
-10		700		130	-06
-11		800		230	-07

Поз.	Обозначение	Кол.	Обозначение документа
1	Подвес	1	См. таблицу

Разраб.	Орлова		
Пров.	Орлова		
Гл.спец.	Лукашевич		09.88г.
Нач.отд.	Ивкин		
Н.контр.	Лукашевич		09.88г.

5.407-107.1.13

Узел установки шинопровода на металлической подкрановой балке (крайний ряд железобетонных колонн)

Стадия	Лист	Листов
Р	1	2

ВНИПИ ТЯЖПРОМЭЛЕКТРОПРОЕКТ ИМЕНИ Ф.Б.ЯКУБОВСКОГО МОСКВА

Инв.№ подл. | Подп. и дата | Взам.инв.№

Рис.2

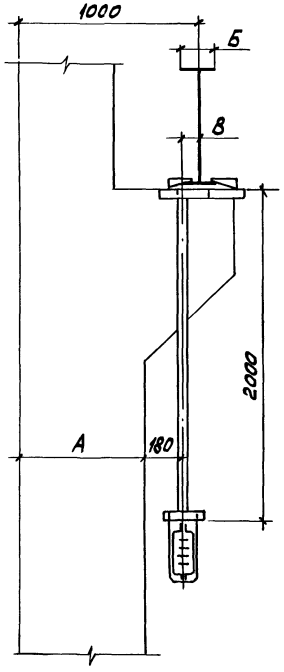

Рис. 3

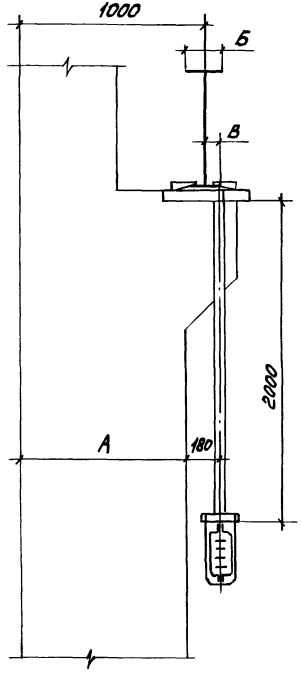

Обозначение	Номинальный ток шинопровода, А	Рис.	Размеры, мм			Поз. 1
			А	Б	В	
5.407-107.1.13-12	250, 400	2	700	200...300	120	5.407-107.1.30
-13			800		20	-02
-14		3	900		80	5.407-107.1.28-01
-15		2	700	300...400	120	5.407-107.1.30-03
-16			800		20	-05
-17		3	900		80	5.407-107.1.28-05
-18	630	2	700	200...300	120	5.407-107.1.31
-19			800		20	-02
-20		3	900		80	5.407-107.1.29-01
-21		2	700	300...400	120	5.407-107.1.31-03
-22			800		20	-05
-23		3	900		80	5.407-107.1.29-05

Инв.№ подл. | Подп. и дата | Взам. инв.№

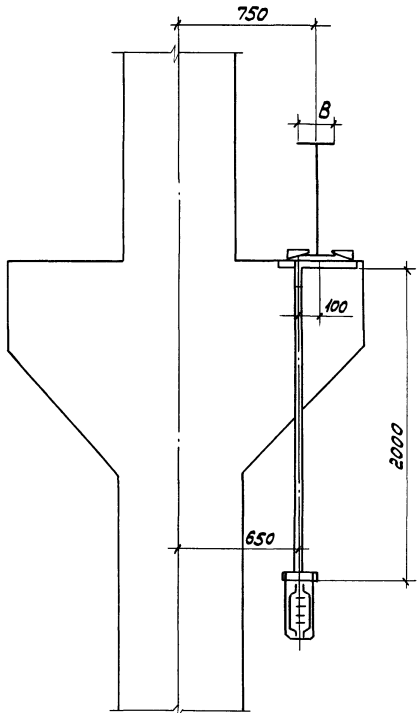

Обозначение	Номин. так шинопровода, А	В	Поз. 1
5.407-107.1.14	250, 400	200...300	5.407-107.1.30-01
-01		300...400	-04
-02	630	200...300	5.407-107.1.31-01
-03		300...400	-04

Поз.	Наименование	Кол.	Обозначение документа
1	Подвес	1	См. таблицу

Разраб.	Орлова			5.407-107.1.14
Пров.	Орлова			
Гл.спец.	Лукошевич		07.87г.	
Нач.отд.	Уваин			Узел установки шинопровода на металлической подкрановой балке (средний ряд железобетонных колонн)
Н.контр.	Лукошевич		09.87г.	

Стадия	Лист	Листов
Р		1

ВНИПИ ТЯЖПРОМЭЛЕКТРОПРОЕКТ ИМЕНИ Ф.Б.ЯКУБОВСКОГО МОСКВА

Инв.№ подл. | Подп. и дата | Взам.инв.№

Копировал Сергеева Формат А3

Рис. 1

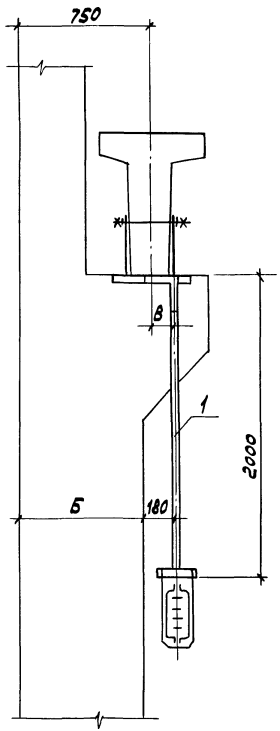

Рис. 2

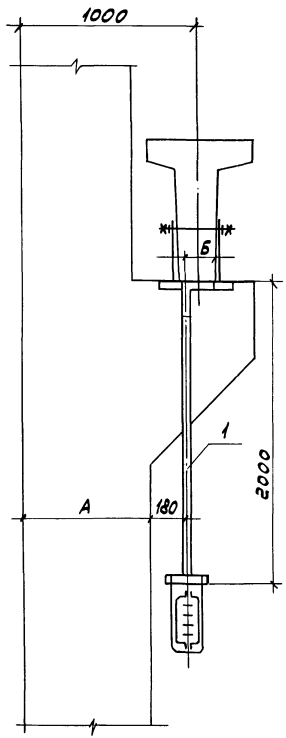

Обозначение	Номинальный ток шинопровода, А	Рис.	Размеры, мм		Поз. 1
			А	Б	
5.407-107.1.15	250, 400	1	600	30	5.407-107.1.32
-01			700	130	-01
-02			800	230	-02
-03	630		600	30	-03
-04			700	130	-04
-05			800	230	-05
-06	250,400	2	700	120	5.407-107.1.33
-07			800	20	-02
-08	630		700	120	-03
-09			800	20	-05

Поз.	Наименование	Кол.	Обозначение документа
1	Подвес	1	См. таблицу

Разраб.	Орлова		
Пров.	Орлова		
Гл.спец.	Лукашевич		09.87
Нач.отд.	Ивкин		
Инженер	Лукашевич		09.87

5.407-107.1.15

Узел установки шинопровода на железобетонной подкрановой балке (крайний ряд железобетонных колонн

Стадия	Лист	Листов
Р	1	2

ВНИПИ ТЯЖПРОМЭЛЕКТРОПРОЕКТ имени Ф.Б. ЯКУБОВСКОГО МОСКВА

24046-02 20

Инв.№ подл. | Подп. и дата | Взам.инв.№

Копировал Сергеева Формат А3

Рис.3

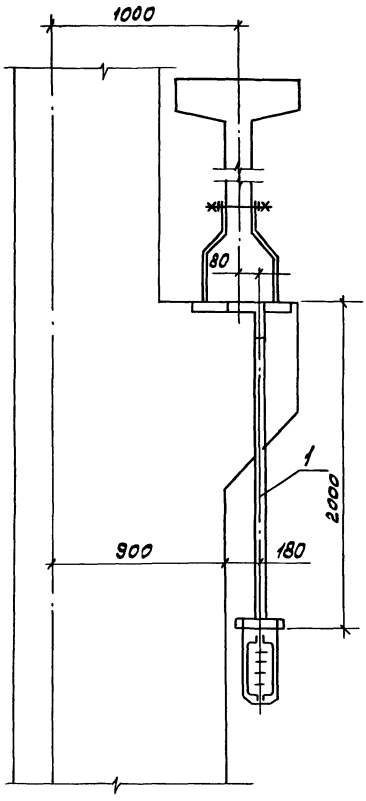

Рис. 4

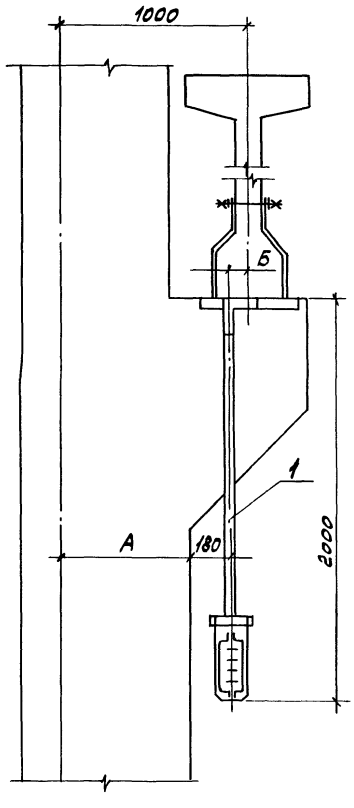

Обозначение	Номинальный ток шино-провода, А	Рис.	Размеры мм		Поз. 1
			А	Б	
5.407-107.1.15- 10	250, 400	3	–	–	5.407-107.1.34
-11	630		–	–	-01
-12	250, 400	4	700	120	5.407-107.1.35
-13			800	20	-01
-14	630		700	120	-03
-15			800	20	-05

Инв.№ подл. | Подп. и дата | Взам.инв.№

24046-02 21

Копировал Сергеева Формат А3

Рис. 1

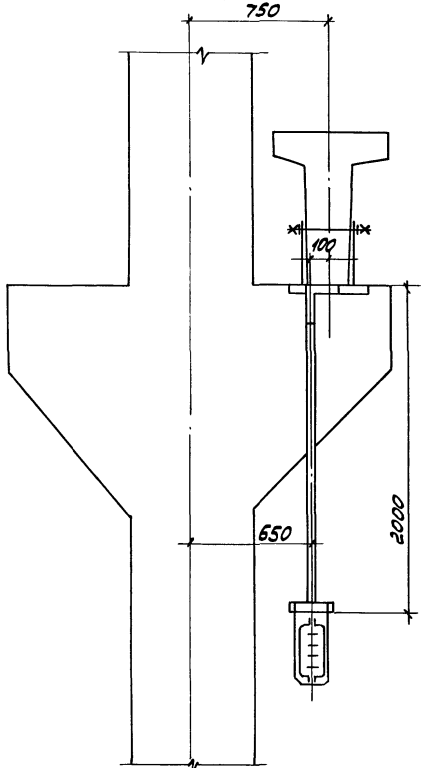

Рис. 2

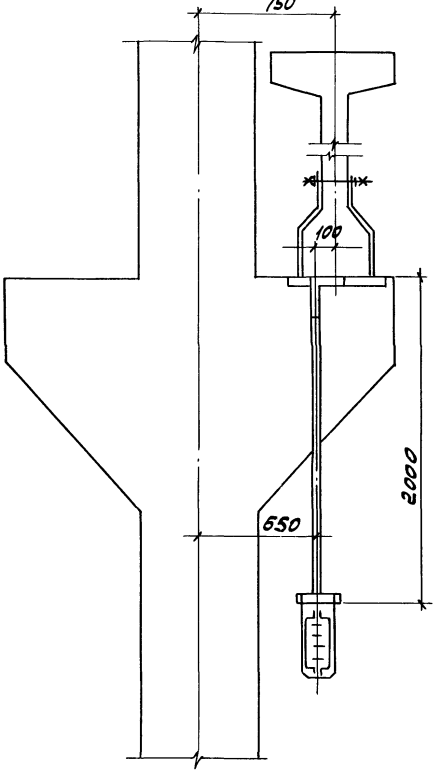

Обозначение	Номинальный ток шинопровода, А	Рис	Поз. 1
5.407-107.1.16	250, 400	1	5.407-107.1.33-01
-01		2	5.407-107.1.35-01
-02	630	1	5.407-107.1.33-04
-03		2	5.407-107.1.33-04

Поз.	Наименование	Кол.	Обозначение документа
1	Подвес	1	см. таблицу

Разраб.	Орлова			5.407-107.1.16	
Пров.	Орлова				
Гл.спец.	Лукашевич		09.83г.		
Нач.отд.	Цветкин			Узел установки шинопровода на железобетонной подкрановой балке (средний ряд железобетонных колонн)	Стадия: Р; Лист: 1; Листов: 1
Н.контр.	Лукашевич		09.83г.		ВНИПИ ТЯЖПРОМЭЛЕКТРОПРОЕКТ имени Ф.Б.Якубовского МОСКВА

Инв.№ подл. | Подп. и дата | Взам.инв.№

Калировал Сергеева

Формат А3

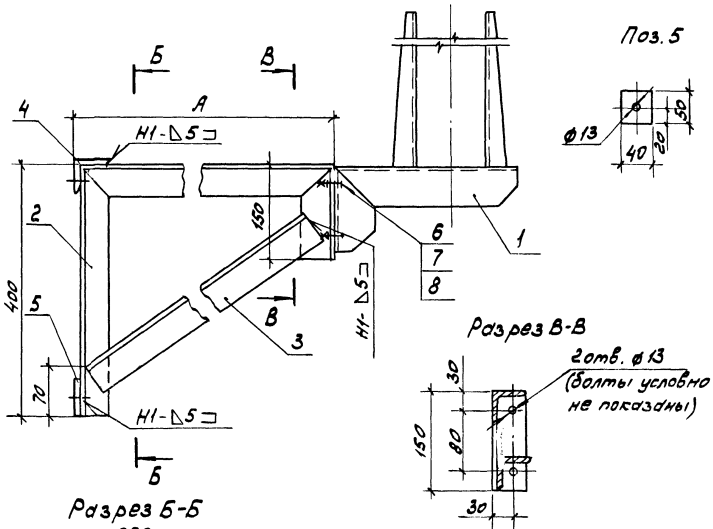

Поз. 5

Разрез В-В

Разрез Б-Б

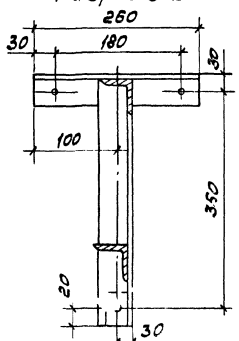

Обозначение	А мм	Масса кг
5.407-107.1.17	400	7,4
-01	500	8,2
-02	600	9,0
-03	800	10,5

Поз.	Наименование	Количество на исполнение 01	02	03	Обозначение документа
1	Кронштейн У2081 М43				
	ТУ36.18.29.01-12-87	1	1	1	1
2	Уголок 50×50×5				
	ГОСТ8509-72, L=950	1			
	L=1050		1		
	L=1150			1	
	L=1350				1
3	Уголок 50×50×5				
	ГОСТ8509-72, L=450	1			
	L=550		1		
	L=650			1	
	L=850				1
4	Уголок 50×50×5				
	ГОСТ8509-72, L=260	1	1	1	1
5	Полоса 5×50				
	ГОСТ 103-76, L=40	1	1	1	1
6	Болт М12×30 ГОСТ7798-70	2	2	2	2
7	Гайка М12 ГОСТ5915-70	2	2	2	2
8	Шайба пружинная				
	усж 76У1 ТУ36-2355-80	4	4	4	4

Сварку производить по ГОСТ 5264-80

Инв.№ подл. | Подп. и дата | Взам. инв.№

Разраб.	Орлова		
Пров.	Орлова		
Гл.спец.	Лукошевич		09.89
Нач.отд.	Цвкин		
Н.контр.	Лукошевич		09.89

5.407-107.1.17

Кронштейн с удлинителем

Стадия	Лист	Листов

ВНИПИ ТЯЖПРОМЭЛЕКТРОПРОЕКТ ИМЕНИ Ф.Э.ЯКУБОВСКОГО МОСКВА

24046-02 23

Копировал Сергеева Формат А3

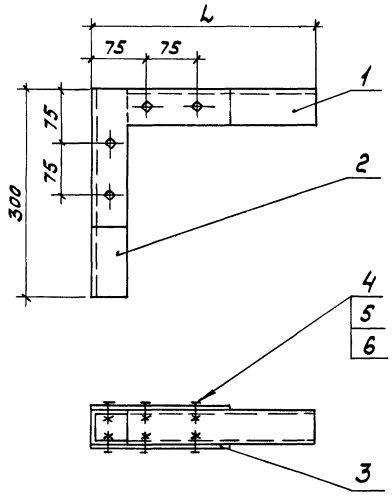

Кол.	Наименование	Кол. на испол.				Примечание
			01	02	03	
1	Швеллер УСЭК53У3					
	ТУ36-2355-80; L=325	1				
	L=425		1			
	L=525			1		
	L=625				1	
2	Швеллер УСЭК53У3					
	ТУ36-2355-80; L=300	1	1	1	1	
3	Уголь ник УСЭК59У1					
	ТУ36-2355-80	2	2	2	2	
4	Шайба царапающая					
	УСЭК76У1 ТУ36-2355-80	4	4	4	4	
5	Болт М12×30					
	ГОСТ7798-70	4	4	4	4	
6	Гайка М12 ГОСТ5915-70	4	4	4	4	

Обозначение	L мм	Масса кг
5.407-107.1.18	325	2,4
-01	425	2,7
-02	525	3,0
-03	625	3,25

Инв.№ подл. | Подп. и дата | Взам. инв.№

Разраб.	Орлова			5.407-107.1.18
Пров.	Орлова			
Гл. спец.	Лукашевич		07.84г	
Нач. отд.	Ивкин			Кронштейн длиной 325...625мм
Н. контр.	Лукашевич		09.84г	

Стадия	Лист	Листов
Р		1

ВНИПИ ТЯЖПРОМЭЛЕКТРОПРОЕКТ имени Ф.Б. ЯКУБОВСКОГО МОСКВА

Копировал Сергеева

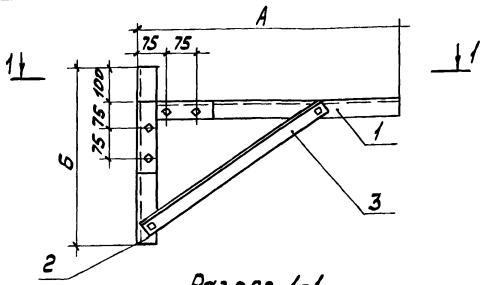

Разрез 1-1
(для исполн. 00...03)

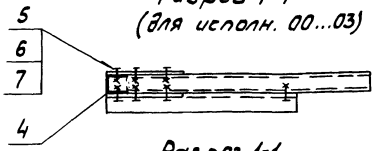

Разрез 1-1
(для исполн. 04... 05)

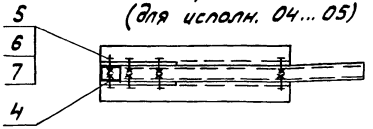

Обозначение	Размеры, мм		Масса кг
	А	Б	
5.407-107.1.19	725	500	6,0
-01	825	500	6,5
-02	925	500	6,8
-03	1025	500	7,1
-04	1250	700	12,0
-05	1550	700	12,9

Поз.	Наименование	Кол. на исполн.						Примечание
			01	02	03	04	05	
1	Швеллер УСЭК 53У3							
	ТУ36-2355-80; L=675	1						
	L=775		1					
	L=875			1				
	L=975				1			
	L=1200					1		
	L=1500						1	
2	Швеллер УСЭК 53У3							
	ТУ36-2355-80; L=500	1	1	1	1			
	L=700					1	1	
3	Швеллер УСЭК 53У3							
	ТУ36-2355-80; L=650	1						
	L=725		1	1	1			
	L=1050					2	2	
4	Уголь ник УСЭК 5 9У1							
	ТУ36-2355-80	2	2	2	2	2	2	
5	Шайба центрирующая							
	УСЭК 76У1 ТУ36-2355-80	10	10	10	10	10	10	
6	Болт М12×35							
	ГОСТ 7798-70	10	10	10	10	10	10	
7	Гайка М12 ГОСТ 5915-70	10	10	10	10	10	10	

Разраб.	Орлова		
Пров.	Орлова		
Гл.спец.	Лукашевич		09.89г.
Нач.отд.	Ивкин		
Н.контр.	Лукашевич		09.89г.

5.407-107.1.19

Кронштейн
длиной 725... 1550мм

Стадия	Лист	Листов
Р		1

ВНИПИ ТЯЖПРОМЭЛЕКТРОПРОЕКТ ИМЕНИ Ф.Б. ЯКУБОВСКОГО МОСКВА

Инв.№ подл. | Подп. и дата | Взам.инв.№

24046-02 25

Копировал Сергеева Формат А3

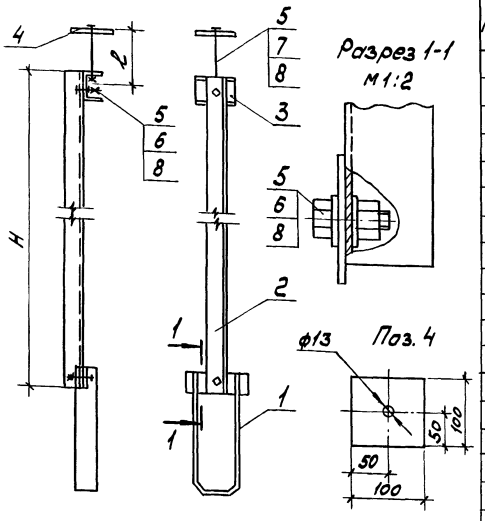

Поз.	Наименование	Кол. на исполн. 01	02	03	04	05	06	07	08	09	10	11	Примечание
1	Подвес У2080М1 УЗ												
	ТУ36.18.29.01-12-87	1	1	1	1	1	1	1	1	1	1	1	
2	Швеллер УСЭК 53 УЗ												
	ТУ36-2355-80, ℓ=500	1			1				1				
	ℓ=1000		1			1				1			
	ℓ=1500			1			1				1		
	ℓ=2000				1			1				1	
3	Швеллер УСЭК 54 УЗ												
	ТУ36-2355-80, ℓ=100	1	1	1	1	1	1	1	1	1	1	1	
4	Полоса Б2 6×60 ГОСТ 103-57												
	ℓ=100	1	1	1	1	1	1	1	1	1	1	1	
5	Шайба цаплающая												
	УСЭК 76 У1 ТУ36-2355-80	6	6	6	6	6	6	6	6	6	6	6	
6	Болт М12×40 ГОСТ 7798-70	2	2	2	2	2	2	2	2	2	2	2	
7	Болт М12×130 ГОСТ 7798-70	1	1	1	1								
7	Болт М12×180 ГОСТ 7798-70					1	1	1	1				
7	Болт М12×240 ГОСТ 7798-70									1	1	1	1
8	Гайка М12 ГОСТ 5915-70	3	3	3	3	3	3	3	3	3	3	3	3

Обозначение	Размеры, мм H	ℓ	Масса кг
5.407-107.1.20	500	130	2,6
-01	1000		4,0
-02	1500		5,5
-03	2000		6,9
-04	500	180	2,7
-05	1000		4,1
-06	1500		5,6
-07	2000		7,0
-08	500	240	2,8
-09	1000		4,2
-10	1500		5,7
-11	2000		7,1

Инв.№ подл. | Подп. и дата | Взам. инв.№

Разраб.	Орлова			5.407-107.1.20
Пров.	Орлова			
Т.контр.	Лукашевич		09.89г.	
Нач.отд.	Цвкин			Подвес для крепления шинопровода на 250, 400А к перекрытию
Н.контр.	Лукашевич		09.89г.	Стадия: — Лист: — Листов: —

ВНИПИ ТЯЖПРОМЭЛЕКТРОПРОЕКТ имени Ф.Б.ЯКУБОВСКОГО МОСКВА

24046-02 26

Копировал Сергеева Формат А3

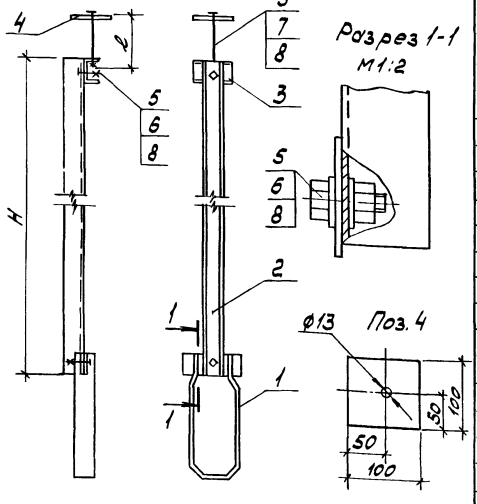

Поз.	Наименование	Кол. на исполн. 01	02	03	04	05	06	07	08	09	10	11	Примечание
1	Подвес У2080-М2У3												
	ТУ36.18.29.01-12-87	1	1	1	1	1	1	1	1	1	1	1	
2	Швеллер УСЭК53У3												
	ТУ36-2355-80, l=500	1			1				1				
	l=1000		1			1				1			
	l=1500			1			1				1		
	l=2000			1				1				1	
3	Швеллер УСЭК54У3												
	ТУ36-2355-80, l=100	1	1	1	1	1	1	1	1	1	1	1	
4	Полоса Б2 6×100 ГОСТ103-57												
	l=100	1	1	1	1	1	1	1	1	1	1	1	
5	Шайба грозящая												
	УСЭК76У1 ТУ36-2355-80	6	6	6	6	6	6	6	6	6	6	6	
6	Болт М12×40 ГОСТ7798-70	2	2	2	2	2	2	2	2	2	2	2	
7	Болт М12×130 ГОСТ7798-70	1	1	1	1								
7	Болт М12×180 ГОСТ7798-70				1	1	1	1					
7	Болт М12×240 ГОСТ7798-70								1	1	1	1	
8	Гайка М12 ГОСТ5915-70	3	3	3	3	3	3	3	3	3	3	3	

Обозначение	Размеры, мм A	l	Масса кг
5.407-107.1.21	500	130	2,6
-01	1000		4,0
-02	1500		5,5
-03	2000		6,9
-04	500	180	2,7
-05	1000		4,1
-06	1500		5,6
-07	2000		7,0
-08	500	240	2,8
-09	1000		4,2
-10	1500		5,7
-11	2000		7,1

Разраб.	Орлова		
Пров.	Орлова		
Гл.спец.	Лукошевич		09.87
Нач.отд.	Ивсин		
Н.контр.	Лукошевич		09.87

5.407-107.1.21

Подвес для крепления шинопровода на 630А к перекрытию

Стадия	Лист	Листов

ВНИПИ ТЯЖПРОМЭЛЕКТРОПРОЕКТ ИМЕНИ Ф.Б.ЯКУБОВСКОГО МОСКВА

Инв.№ подл. | Подпись и дата | Взам.инв.№

24046-02 27

Копировал Сергеева Формат А3

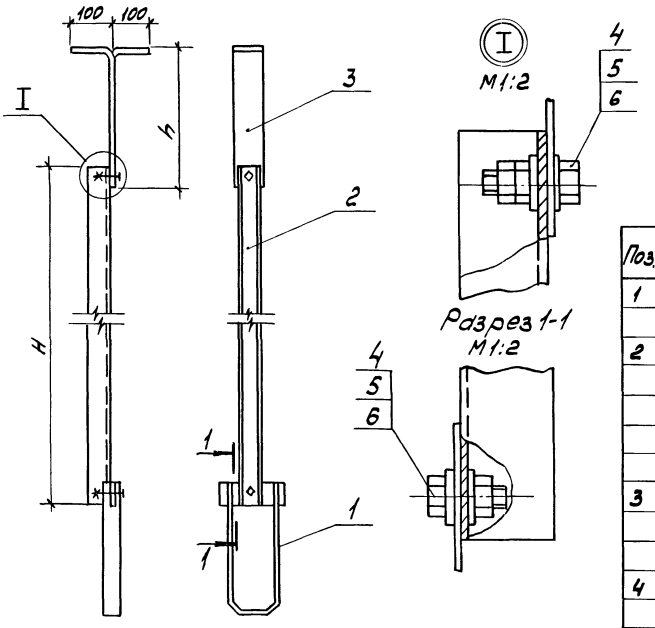

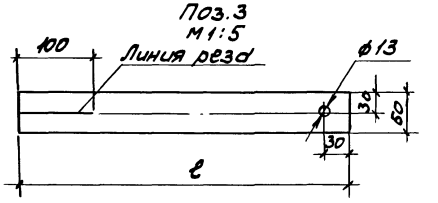

Поз.	Наименование	Кол. на исполн.								Примечание
			01	02	03	04	05	06	07	
1	Подвес У2080М1УЗ									
	ТУ36.18.29.01-12-87	1	1	1	1	1	1	1	1	
2	Швеллер УСЭК.53УЗ									
	ТУ36-2355-80; ℓ=500	1				1				
	ℓ=1000		1				1			
	ℓ=1500			1				1		
	ℓ=2000				1				1	
3	Полоса Б2 6×60 ГОСТ 103-57									
	ℓ=450	1	1	1	1					
	ℓ=550					1	1	1	1	
4	Шайба центрирующая									
	УСЭК76У1 ТУ36-2355-80	4	4	4	4	4	4	4	4	
5	Болт М12×35									
	ГОСТ 7798-70	2	2	2	2	2	2	2	2	
6	Гайка М12 ГОСТ 5915-70	3	3	3	3	3	3	3	3	

Обозначение	Размеры, мм		Масса кг
	H	h	
5.407-107.1.22	500	355	3,1
-01	1000		4,5
-02	1500		6,0
-03	2000		7,4
-04	500	455	3,3
-05	1000		4,8
-06	1500		6,2
-07	2000		7,7

Разраб.	Орлова			5.407-107.1.22
Пров.	Орлова			
Гл.спец.	Лукашевич		09.89г.	Подвес для крепления шинопроводов на 250, 400А к перекрытию из сборных плит
Нач.отд.	Ивкин			
Нач.отд.	Лукашевич		09.89г.	

Стадия Р | Лист | Листов 1

ВНИИПИ ТЯЖПРОМЭЛЕКТРОПРОЕКТ имени Ф.Э.ДЗЕРЖИНСКОГО МОСКВА

Инв.№ подл. | Подп. и дата | Взам.инв.№

Корректор Сергеева Формат А3

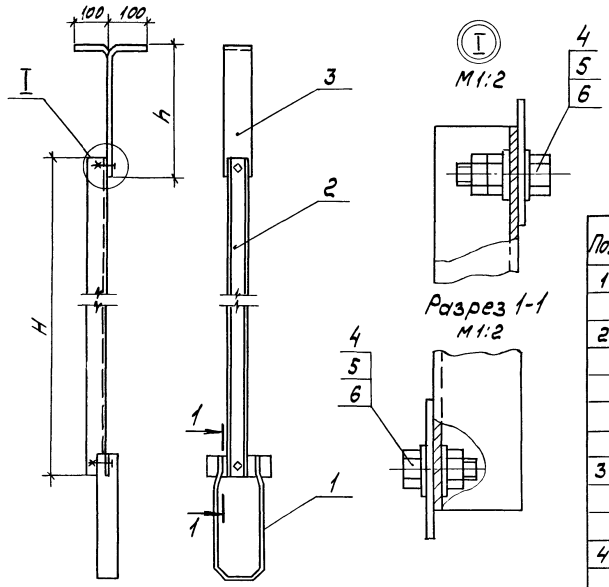

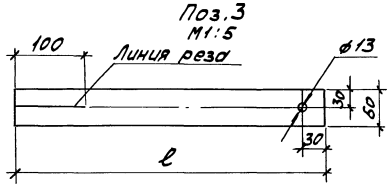

Поз.	Наименование	Кол. на испол.								Примечание
			01	02	03	04	05	06	07	
1	Подвес У2080 М2 У3									
	ТУ36.18.29.01-12-87	1	1	1	1	1	1	1	1	
2	Швеллер УСЭК 53 У3									
	ТУ36-2355-80, ℓ=500	1				1				
	ℓ=1000		1				1			
	ℓ=1500			1				1		
	ℓ=2000				1				1	
3	Полоса Б2 6×60 ГОСТ 103-57									
	ℓ=450	1	1	1	1					
	ℓ=550					1	1	1	1	
4	Шайба цараплющая									
	УСЭК 76 У1 ТУ36-2355-80	4	4	4	4	4	4	4	4	
5	Болт М12×35									
	ГОСТ 7798-70	2	2	2	2	2	2	2	2	
6	Гайка М12 ГОСТ 5915-70	3	3	3	3	3	3	3	3	

Обозначение	Размеры, мм H	Размеры, мм h	Масса кг
5.407-107.1.23	500	355	3,1
-01	1000		4,5
-02	1500		6,0
-03	2000		7,4
-04	500	455	3,3
-05	1000		4,8
-06	1500		6,2
-07	2000		7,7

Разраб.	Орлова		5.407-107.1.23
Пров.	Орлова		
Гл.спец.	Лукошевич	09.89г.	
Нач.отд.	Цвкин		Подвес для крепления шинопровода на 630А к перекрытию из сборных плит
Н.контр.	Лукошевич	09.89г.	

Стадия	Лист	Листов
Р		1

ВНИПИ ТЯЖПРОМЭЛЕКТРОПРОЕКТ имени Ф.Э.ЯКУБОВСКОГО МОСКВА

Инв.№ подл. | Подп. и дата | Взам.инв.№

Копировал Сергеева

Обозначение	А мм	Масса кг
5.407-107.1.24	425	2,3
-01	525	2,6

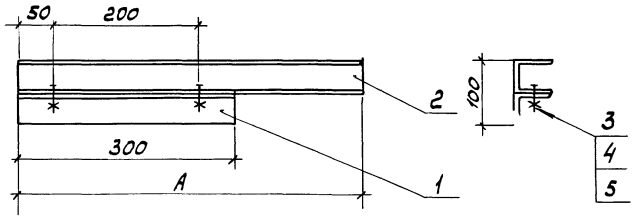

Поз.	Наименование	Кол. на испол.		Примечание
			01	
1	Уголок Б 50×50×5			
	ГОСТ 8509-86; ℓ=300	1	1	
2	Швеллер УСЭК 53У3			
	ТУ36-2355-80; L=425	1		
	L=525		1	
3	Шайба центрирующая			
	УСЭК 76 У1 ТУ36-2355-80	4	4	
4	Болт М12×35			
	ГОСТ 7798-70	2	2	
5	Гайка М12 ГОСТ 5915-70	2	2	

Поз. 2

М 1:2

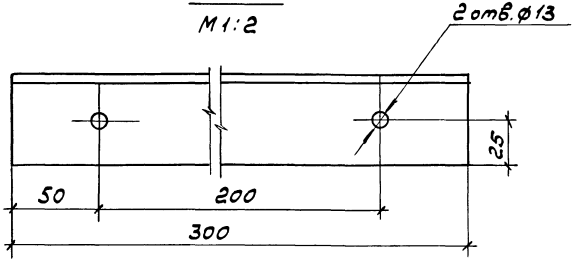

Разраб.	Орлова			5.407-107.1.24	
Пров.	Орлова				
Гл. спец.	Лукашевич		09.91г.		
Нач. отд.	Ивкин			Кронштейн для крепления шинопровода к металлической колонне	Стадия: Р; Лист; Листов
Н. контр.	Лукашевич		09.91г.		ВНИПИ ТЯЖПРОМЭЛЕКТРОПРОЕКТ имени Ф.Б. ЯКУБОВСКОГО МОСКВА

Инв. № подл. | Подп. и дата | Взам. инв. №

Копировал Сергеева Формат А3

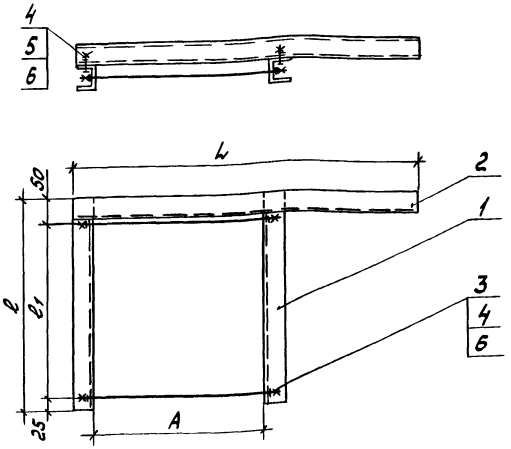

Поз.3 (на исполн. 03...10)
М1:2

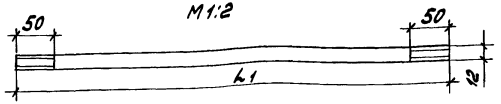

Обозначение	Размеры, мм A	ℓ1	ℓ	L	L1	Масса кг
5.407-107.1.25	300	325	400	800		5,3
-01	400	325	400	900		5,7
-02	400	425	500	900		6,2
-03	500	425	500	1000	550	6,8
-04	600	425	500	1100	650	7,3
-05	700	425	500	1200	750	7,8
-06	800	425	500	1300	850	8,3
-07	900	425	500	1400	950	8,7
-08	500	525	600	1000	550	7,4
-09	600	525	600	1100	650	7,9
-10	800	525	600	1300	850	8,9

Поз.	Наименование	Кол. на исполнение 01	02	03	04	05	06	07	08	09	10	Примечание
1	Швеллер УСЭК 53У3											
	ТУ36-2355-80, ℓ=400	2	2									
	ℓ=500			2	2	2	2	2	2			
	ℓ=600									2	2	2
2	Швеллер УСЭК 53У3											
	ТУ36-2355-80, ℓ=800	1										
	ℓ=900		1	1								
	ℓ=1000				1				1			
	ℓ=1100					1				1		
	ℓ=1200						1					
	ℓ=1300							1			1	
	ℓ=1400								1			
3	Шпилька УСЭК 81-3У1											
	ТУ36-2355-80	2										
	Шпилька УСЭК 81-4У1		2	2								
	Круг 12 ГОСТ 2590-71,		2	2								
	ℓ=550			2					2			
	ℓ=650				2					2		
	ℓ=750					2						
	ℓ=850						2				2	
	ℓ=950							2				
4	Шайба пружинная											
	УСЭК 76У1 ТУ36-2355-80	8	8	8	8	8	8	8	8	8	8	
5	Болт М12×35 ГОСТ 7798-70	2	2	2	2	2	2	2	2	2	2	
6	Гайка М12 ГОСТ 5915-70	6	6	6	6	6	6	6	6	6	6	

Разраб.	Орлова		
Пров.	Орлова		
Гл.спец.	Лукашевич		09.89г.
Нач.отд.	Ивкин		
Н.контр.	Лукашевич		09.89г.

5.407-107.1.25

Обвязка для крепления шинопроводов к железобетонной колонне

Стадия	Лист	Листов
Р		1

ВНИПИ ТЯЖПРОМЭЛЕКТРОПРОЕКТ ИМЕНИ Ф.Б.ЯКУБОВСКОГО МОСКВА

24046-02 31

Копировал Сергеева Формат А3

Инв.№ подл. | Подп. и дата | Взам.инв.№

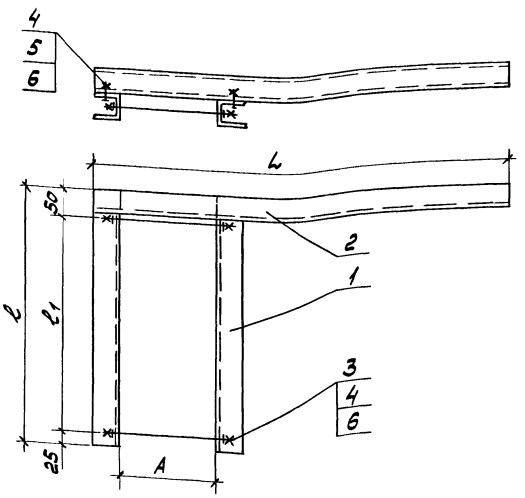

Поз.	Наименование	Кол. на испол.							Примечание
			01	02	03	04	05	06	07	
1	Швеллер УСЭК53У3									
	ТУ36-2355-80, l=525	2								
	l=525		2	2		2				
	l=725				2		2	2		
	l=825								2	
2	Швеллер УСЭК53У3									
	ТУ36-2355-80, L=650	1	1							
	L=700			1	1					
	L=750					1	1			
	L=800							1	1	
3	Шпилька УСЭК81-2У1									
	ТУ36-2355-80	2	2							
	Шпилька УСЭК81-3У1			2	2	2	2			
	Шпилька УСЭК81-4У1							2	2	
4	Шайба царапающая									
	УСЭК76У1 ТУ36-2355-80	8	8	8	8	8	8	8	8	
5	Болт М12×35									
	ГОСТ7798-70	2	2	2	2	2	2	2	2	
6	Гайка М12 ГОСТ5915-70	6	6	6	6	6	6	6	6	

Обозначение	Размеры, мм				Масса кг
	A	l1	l	L	
5.407-107.1.26	200	525	450	650	5,6
-01	200	625	550	650	6,0
-02	250	625	550	700	6,4
-03	250	725	650	700	7,1
-04	300	625	550	750	6,6
-05	300	725	650	750	7,3
-06	350	725	650	800	7,7
-07	350	825	750	800	8,3

Разраб.	Орлова			5.407-107.1.26
Пров.	Орлова			
Гл.спец.	Лукашевич		29.8.91	
Нач.отд.	Ивкин			Обхват для крепления шинопровода к двухветвевой железобетонной колонне
Н.контр.	Лукашевич		29.8.91	

Стадия	Лист	Листов
Р		1

ВНИПИ ТЯЖПРОМЭЛЕКТРОПРОЕКТ имени Ф.Б.ЯКУБОВСКОГО МОСКВА

Инв.№ подл. | Подп. и дата | Взам.инв.№

24046-02 32

Копировал Сергеева Формат А3

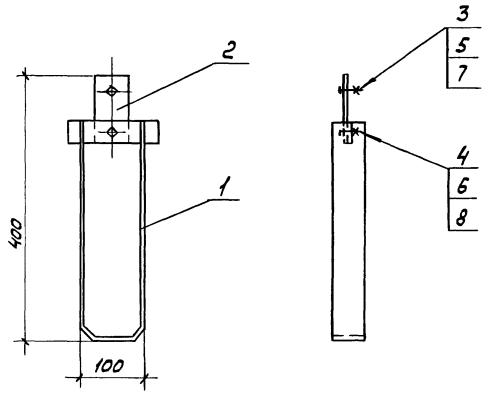

Поз.	Наименование	Кол. на испол. 00	Кол. на испол. 01	Примечание
1	Подвес У2080М1УЗ			
	ТУ36. 18.29.01-3-86)	1		
	Подвес У2080 М2УЗ		1	
2	Полоса УСЭК56У1, ℓ=100			
	ТУ36-1434-82	1	1	
3	Болт М12×30			
	ГОСТ 7798-70	1	1	
4	Болт М10×30			
	ГОСТ 7798-70	1	1	
5	Гайка М12 ГОСТ 5915-70	1	1	
6	Гайка М10 ГОСТ 5915-70	1	1	
7	Шайба пружинящая			
	УСЭК76У1 ТУ36-2355-80	1	1	
8	Шайба 10 ГОСТ 11371-78	1	1	

Обозначение	Номинальный ток шинопровода, А	Масса кг
5.407-107.1.27	250, 400	0,45
-01	630	0,4

Разраб.	Орлова			5.407-107.1.27
Пров.	Орлова			
Гл.спец.	Лукашевич		01.89г.	
Нач.отд.	Ивкин			Подвес
Н.контр.	Лукашевич		01.89г.	

Стадия	Лист	Листов

ВНИПИ ТЯЖПРОМЭЛЕКТРОПРОЕКТ имени Ф.Б.ЯКУБОВСКОГО МОСКВА

Инв.№ подл. | Подп. и дата | Взам.инв.№

Копировал Сергеева Формат А3

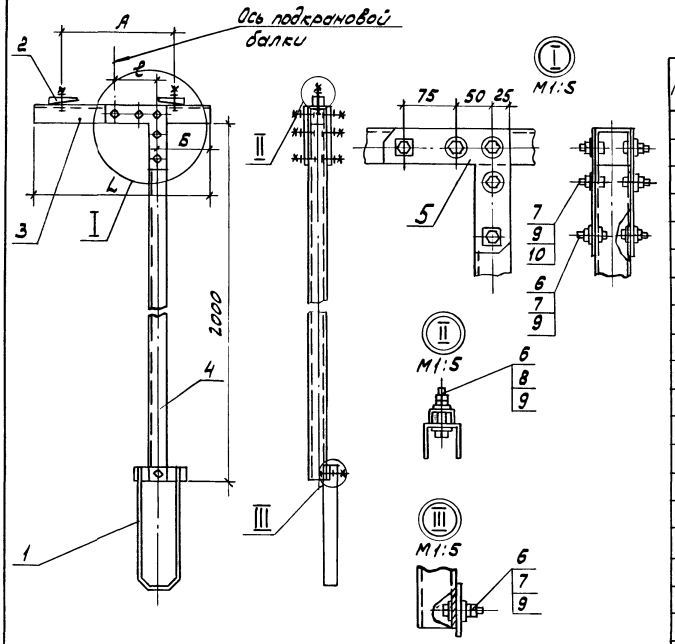

Поз.	Обозначение	Кол. на исполн.								Обозначение документа
			01	02	03	04	05	06	07	
1	Подвес У2080 М1УЗ									
	ТУ36.18.29.01-12-87	1	1	1	1	1	1	1	1	
2	Прижим УСЭК 65УЗ									
	ТУ36-2355-80	2	2	2	2	2	2	2	2	
3	Швеллер УСЭК 53УЗ									
	ТУ36-2355-80									
	ℓ=425	1	1	1						
	ℓ=550				1					
	ℓ=575					1	1	1		
	ℓ=600								1	
4	Швеллер УСЭК 53УЗ									
	ℓ=2000	1	1	1	1	1	1	1	1	
5	Угольник УСЭК 59У1									
	ТУ36-2355-80	2	2	2	2	2	2	2	2	
6	Шайба царапающая									
	УСЭК 76УЗ. ТУ36-2355-80	14	14	14	14	14	14	14	14	
7	Болт М12×30 ГОСТ 7798-70	11	11	11	11	11	11	11	11	
8	Болт М12×60 ГОСТ 7798-70	2	2	2	2	2	2	2	2	
9	Гайка М12 ГОСТ 5915-70	16	16	16	16	16	16	16	16	
10	Шайба 12 ГОСТ 11371-78	6	6	6	6	6	6	6	6	

Обозначение	Размеры, мм				Масса, кг
	ℓ	A	L	Б	
5.407-107.1.28	30	225..., 325	425	200	8,3
-01	80			150	8,3
-02	130			100	8,3
-03	230		550	75	8,7
-04	30	325..., 425	575	250	8,8
-05	80			200	8,8
-06	130			150	8,8
-07	230		600	75	8,9

Разраб.	Орлова			5.407-107.1.28	
Пров.	Орлова				
Гл.спец.	Лукашевич		01.89г.	Подвес для крепления шинопроводов на 250, 400А к металлической подкрановой балке. Тип 1	Стадия: Р; Лист: 1; Листов:
Нач.отд.	Ивкин				
Н.контр.	Лукашевич		01.89г.		ВНИПИ ТЯЖПРОМЭЛЕКТРОПРОЕКТ ИМЕНИ Ф.Б.ЯКУБОВСКОГО МОСКВА

Инв.№ подл. | Подп. и дата | Взам.инв.№

Перерисовал Сергеева Формат А3

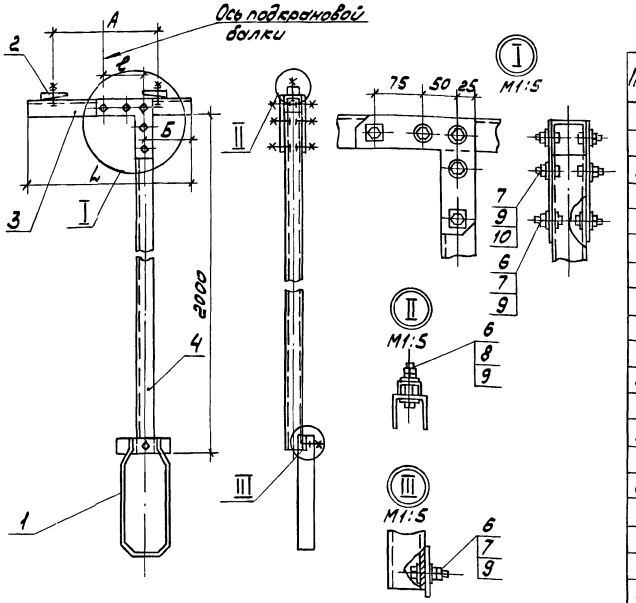

Поз.	Наименование	Кол. на исполн.							Обозначение документа
		01	02	03	04	05	06	07	
1	Подвес У2080 М2У3								
	ТУ36.18.29.01-12-87	1	1	1	1	1	1	1	
2	Прижим УСЭК 65У3								
	ТУ36-2355-80	2	2	2	2	2	2	2	
3	Швеллер УСЭК 53У3								
	ТУ36-2355-80								
	ℓ=475	1	1	1					
	ℓ=550				1				
	ℓ=575					1	1	1	
	ℓ=600							1	
4	Швеллер УСЭК 53У3								
	ℓ=2000	1	1	1	1	1	1	1	
5	Уголь ник УСЭК 59У1								
	ТУ36-2355-80	2	2	2	2	2	2	2	
6	Шайба цара пающая								
	УСЭК 76У3, ТУ36-2355-80	14	14	14	14	14	14	14	
7	Болт М12×30 ГОСТ 7798-70	11	11	11	11	11	11	11	
8	Болт М12×60 ГОСТ 7798-70	2	2	2	2	2	2	2	
9	Гайка М12 ГОСТ 5915-70	16	16	16	16	16	16	16	
10	Шайба 12 ГОСТ 11371-78	6	6	6	6	6	6	6	

Обозначение	Размеры, мм				Масса кг
	ℓ	A	L	Б	
5.407-107.1.29	30	225... 325	475	200	8,3
-01	80			150	8,3
-02	130			100	8,3
-03	230		550	75	8,7
-04	30	325... 425	575	250	8,8
-05	80			200	8,8
-06	130			150	8,8
-07	230		600	75	8,9

Разраб.	Орлова			5.407-107.1.29
Пров.	Орлова			
Гл.спец.	Лукошевич		09.89г.	Подвес для крепления шинопроводов на 630А к металлической подкрановой балке. Тип 1
Нач.отд.	Ивкин			Стадия Р; Лист; Листов 1
Н.контр.	Лукошевич		09.89г.	ВНИПИ ТЯЖПРОМЭЛЕКТРОПРОЕКТ имени Ф.Б.ЯКУБОВСКОГО МОСКВА

Копировал Сергеева

Взам.инв.№ | Подп. и дата | Инв.№ подл.

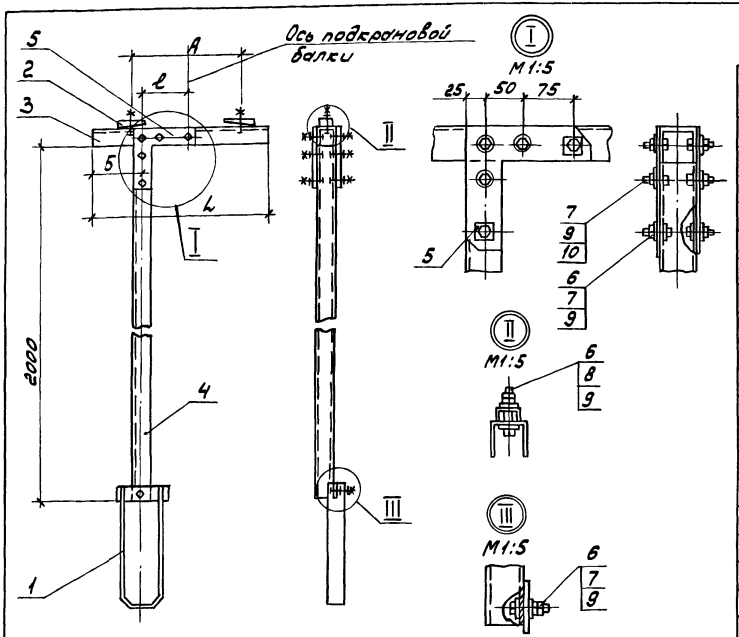

Поз.	Наименование	Кол. на исполн.						Обозначение документа
			01	02	03	04	05	
1	Подвес У2080М1УЗ							
	ТУ36.18.29.01-12-87	1	1	1	1	1	1	
2	Прижим УСЭК65УЗ							
	ТУ36-2355-80	2	2	2	2	2	2	
3	Швеллер УСЭК53УЗ							
	ТУ36-2355-80							
	l=475	1	1	1				
	l=575				1	1	1	
4	Швеллер УСЭК53УЗ							
	l=2000	1	1	1	1	1	1	
5	Уголь ник УСЭК59У1							
	ТУ36-2355-80	2	2	2	2	2	2	
6	Шайба параллющая							
	УСЭК76УЗ, ТУ36-2355-80	14	14	14	14	14	14	
7	Болт М12х30 ГОСТ7798-70	11	11	11	11	11	11	
8	Болт М12х60 ГОСТ7798-70	2	2	2	2	2	2	
9	Гайка М12 ГОСТ5915-70	16	16	16	16	16	16	
10	Шайба 12 ГОСТ11371-78	6	6	6	6	6	6	

Обозначение	Размеры, мм				Масса, кг
	l	A	L	Б	
5.407-107.1.30	120	225... 325	475	125	8,5
-01	100			150	8,5
-02	20			225	8,5
-03	120	325... 425	575	175	8,8
-04	100			200	8,8
-05	20			275	8,8

Разраб.	Орлова		
Пров.	Орлова		
Гл.спец.	Лукошевич		09.93
Нач.отд.	Ивкин		
Н.контр.	Лукошевич		09.93

5.407-107.1.30

Подвес для крепления шинопровода на 250, 400А к металлической подкрановой балке. Тип 2

Стадия	Лист	Листов
Р		1

ВНИПИ ТЯЖПРОМЭЛЕКТРОПРОЕКТ имени Ф.Б.ЯКУБОВСКОГО МОСКВА

24046-02 36

Копировал Сергеева Формат А3

Инв.№подл. | Подп. и дата | Взам.инв.№

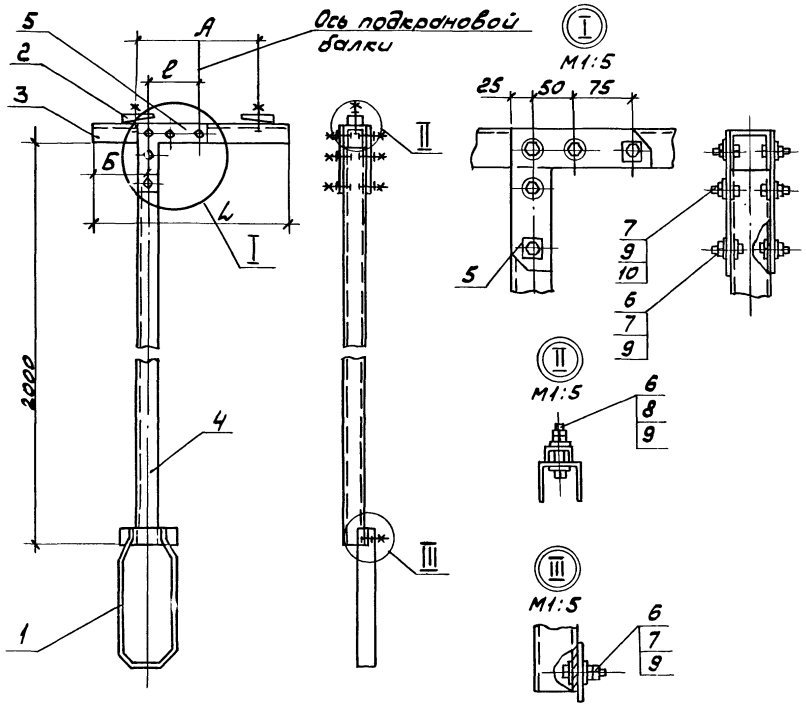

Поз.	Наименование	Кол. на исполн.						Обозначение документа
			01	02	03	04	05	
1	Подвес У2080 М2У3							
	ТУ36.18.29.01-12-87	1	1	1	1	1	1	
2	Прижим УСЭК 65 У3							
	ТУ36-2355-80	2	2	2	2	2	2	
3	Швеллер УСЭК 53У3							
	ТУ36-2355-80							
	ℓ=475	1	1	1				
	ℓ=575				1	1	1	
4	Швеллер УСЭК53У3							
	ℓ=2000	1	1	1	1	1	1	
5	Угольник УСЭК59У1							
	ТУ36-2355-80	2	2	2	2	2	2	
6	Шайба цапланющая							
	УСЭК 76У3, ТУ36-2355-80	14	14	14	14	14	14	
7	Болт М12×30 ГОСТ 7798-70	11	11	11	11	11	11	
8	Болт М12×60 ГОСТ 7798-70	2	2	2	2	2	2	
9	Гайка М12 ГОСТ 5915-70	16	16	16	16	16	16	
10	Шайба 12 ГОСТ 11371-78	6	6	6	6	6	6	

Обозначение	Размеры, мм				Масса, кг
	ℓ	А	L	Б	
5.407-107.1.31	120	225... 325	475	125	8,5
-01	100			150	8,5
-02	20			225	8,5
-03	120	325... 425	575	175	8,8
-04	100			200	8,8
-05	20			275	8,8

Разраб.	Орлова			5.407-107.1.31
Пров.	Орлова			
Гл.спец.	Лукашевич		09.89г.	Подвес для крепления шинопровода на 6,30А к металлической подкрановой балке. Тип 2
Нач.отд.	Ивкин			Стадия: Р; Лист; Листов: 1
Н.контр.	Лукашевич		09.89г.	ВНИПИ ТЯЖПРОМЭЛЕКТРОПРОЕКТ имени Ф.Б.Якубовского МОСКВА

Инв.№ подл. | Подп. и дата | Взам.инв.№

Копировал Сергеева Формат А3

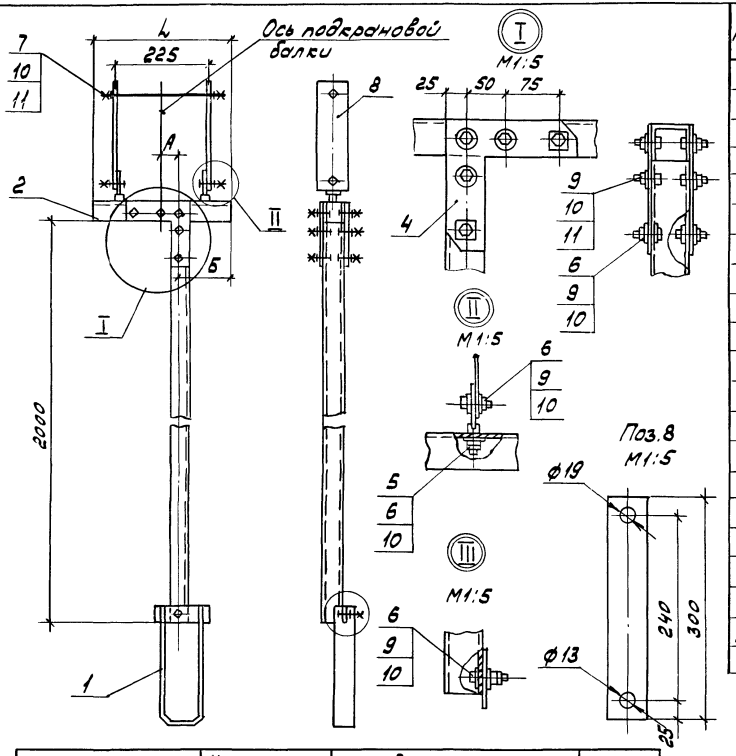

Поз.	Наименование	Кол. на исполн.						Примечание
			01	02	03	04	05	
1	Подвес У2080 М1УЗ							
	ТУ36.18.29.01-12-87	1	1	1				
	Подвес У2080 М2УЗ				1	1	1	
2	Швеллер УСЭК 53УЗ							
	ТУ36-2355-80, ℓ=375	1	1		1	1		
	ℓ=500			1			1	
3	Швеллер УСЭК 53УЗ							
	ℓ=2000	1	1	1	1	1	1	
4	Уголь ник УСЭК 59У1							
	ТУ36-2355-80	2	2	2	2	2	2	
5	Болт специальный							
	УСЭК 74УЗ	2	2	2	2	2	2	
6	Шайба центрирующая							
	УСЭК 76УЗ ТУ36-2355-80	15	15	15	15	15	15	
7	Шпилька К38 БУ1							
	ТУ36-95-81	2	2	2	2	2	2	
8	Полоса Б2 6×60 ГОСТ 103-76							
	ℓ=300	2	2	2	2	2	2	
9	Болт М12×30 ГОСТ 7798-70	13	13	13	13	13	13	
10	Гайка М12 ГОСТ 5915-70	18	18	18	18	18	18	
11	Шайба 12 ГОСТ 11371-78	6	6	6	6	6	6	

Обозначение	Номин. ток шинопровода	Размеры, мм			Масса, кг
		L	A	Б	
5.407-107.1.32	250, 400	375	30	150	11,6
-01			130	50	11,6
-02		500	230	75	12,0
-03	630	375	30	150	11,6
-04			130	50	11,6
-05		500	230	75	12,0

Разраб.	Орлова		
Пров.	Орлова		
Гл.спец.	Лукашевич		01.89г.
Нач.отд.	Ивкин		

5.407-107.1.32

Подвес к железобетонной подкрановой балке. Тип 1

Стадия	Лист	Листов
Р		1

ВНИПИ ТЯЖПРОМЭЛЕКТРОПРОЕКТ имени Ф.Б. ЯКУБОВСКОГО

Инв.№ подл. | Подп. и дата | Взам.инв.№

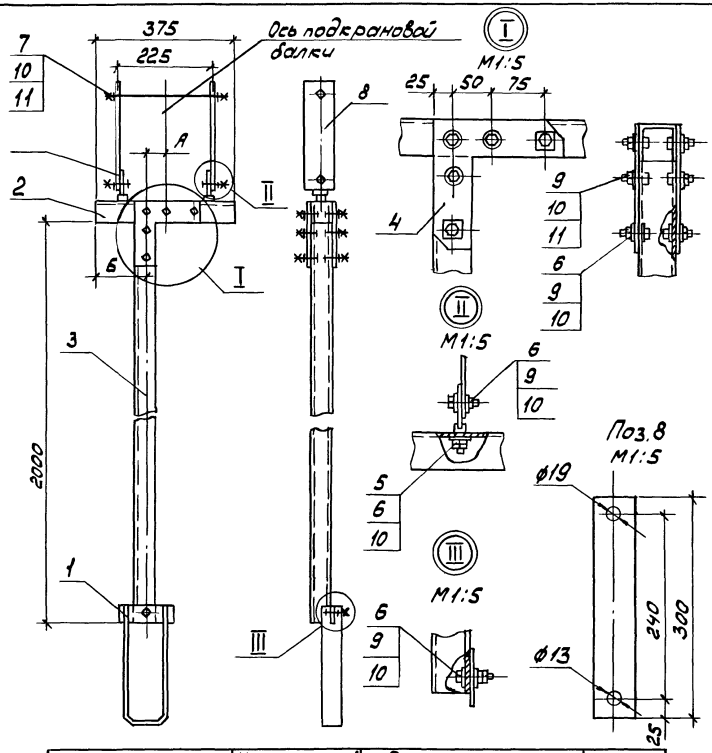

Поз.	Наименование	Кол. на испол.						Примечание
			01	02	03	04	05	
1	Подвес У2080 М1 УЗ							
	ТУ36.18.29.01-12-87	1	1	1				
	Подвес У2080М2 УЗ				1	1	1	
2	Швеллер УСЭК 53 УЗ							
	ТУ36-2355-80, ℓ=375	1	1	1	1	1	1	
3	Швеллер УСЭК 53 УЗ							
	ℓ=2000	1	1	1	1	1	1	
4	Уголь ник УСЭК 59 У1							
	ТУ36-2355-80	2	2	2	2	2	2	
5	Болт специальный							
	УСЭК 74 УЗ	2	2	2	2	2	2	
6	Шайба центрирующая							
	УСЭК 76 УЗ ТУ36-2355-80	15	15	15	15	15	15	
7	Шпилька К38Б У1							
	ТУ36-95-81	1	1	1	1	1	1	
8	Полоса Б2 6×60 ГОСТ 103-76							
	ℓ=300	2	2	2	2	2	2	
9	Болт М12×30 ГОСТ 7798-70	13	13	13	13	13	13	
10	Гайка М12 ГОСТ 5915-70	18	18	18	18	18	18	
11	Шайба 12 ГОСТ 11371-78	6	6	6	6	6	6	

Обозначение	Номинальный ток шинопровода, А	Размеры, мм		Масса кг
		А	Б	
5.407-107.1.33	250, 400	120	70	11,6
-01		100	100	11,6
-02		20	170	11,6
-03	630	120	70	11,6
-04		100	100	11,6
-05		20	170	11,6

Разраб.	Орлова		
Пров.	Орлова		
Гл.спец.	Лукашевич		07.87г.
Нач.отд	Ивкин		
Н.контр.	Лукашевич		07.87г.

5.407-107.1.33

Подвес к железобетонной подкрановой балке. Тип 2

Стадия	Лист	Листов
Р		1

ВНИПИ ТЯЖПРОМЭЛЕКТРОПРОЕКТ имени Ф.Б. ЯКУБОВСКОГО

Инв.№ подл. | Подп. и дата | Взам. инв.№

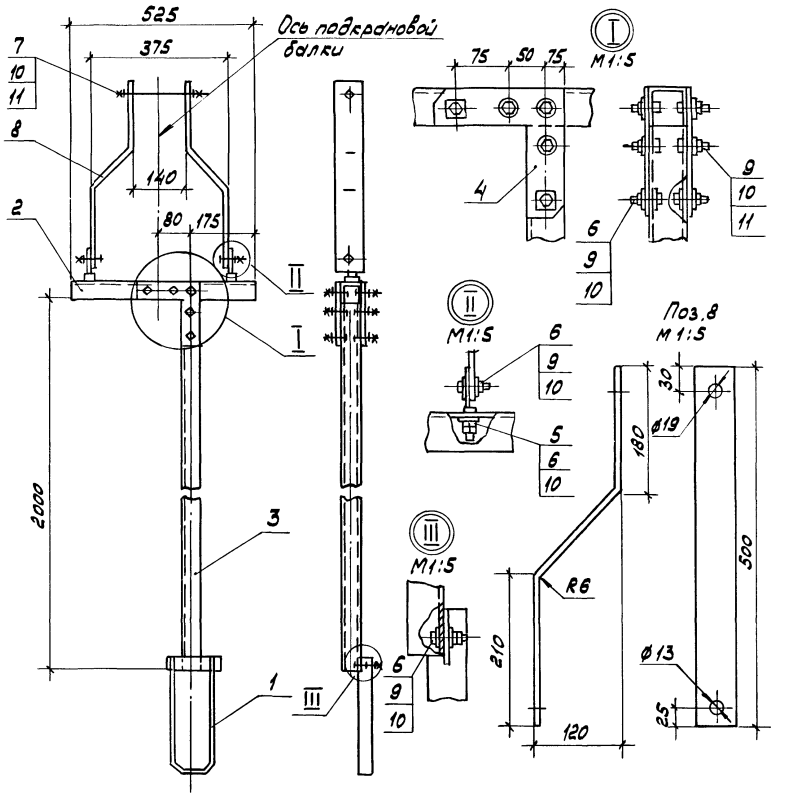

Поз.	Наименование	Кол. на исп.		Обозначение документа
			01	
1	Подвес УГ080-М1УЗ			
	ТУ36.18.29.01-12-87	1		
	Подвес УГ080М2УЗ		1	
2	Швеллер УСЭК53УЗ			
	ТУ36-2355-80; ℓ=525	1	1	
3	Швеллер УСЭК53УЗ			
	ℓ=2000	1	1	
4	Уголь ник УСЭК59У1			
	ТУ36-2355-80	2	2	
5	Болт специальный			
	УСЭК74УЗ ТУ36-2355-80	2	2	
6	Шайба царапающая			
	УСЭК76УЗ ТУ36-2355-80	15	15	
7	Шпилька К38БУ1			
	ТУ36-95-81	1	1	
8	Полоса Б26×60 ГОСТ103-76			
	ℓ=500	2	2	
9	Болт М12×30 ГОСТ7798-70	13	13	
10	Гайка М12 ГОСТ5915-70	18	18	
11	Шайба 12 ГОСТ11371-78	6	6	

Обозначение	Номинальный ток шинопровода, А	Масса кг
5.407-107.1.34	250, 400	12,0
-01	630	12,0

Разраб.	Орлова			5.407.-107.1.34
Пров.	Орлова			
Гл.спец.	Лукошевич		09.89г.	Подвес к железобетонной подкрановой балке. Тип 3
Нач.отд.	Ивкин			Стадия: Р; Лист; Листов: 1
Н.контр.	Лукошевич		09.89г.	ВНИПИ ТЯЖПРОМЭЛЕКТРОПРОЕКТ имени Ф.Б.ЯКУБОВСКОГО МОСКВА

Инв.№ подл. | Подп. и дата | Взам.инв.№

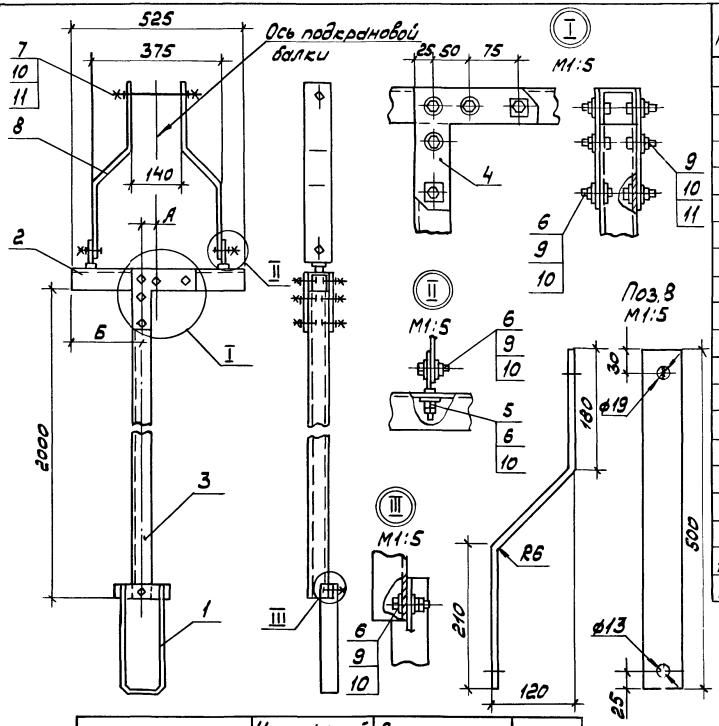

Поз.	Наименование	Кол. на исполн.						Примечание
			01	02	03	04	05	
1	Подвес У2080 М4У3							
	ТУ36.18.29.01-12-87	1	1	1				
	Подвес У2080 М2У3				1	1	1	
2	Швеллер УСЭК 5 3У3							
	ТУ36-2355-80; ℓ=525	1	1	1	1	1	1	
3	Швеллер УСЭК 5 3У3							
	ℓ=2000	1	1	1	1	1	1	
4	Уголь ник УСЭК 5 9У1							
	ТУ36-2355-80	2	2	2	2	2	2	
5	Болт специальный							
	УСЭК 7 4У3 ТУ36-2355-80	2	2	2	2	2	2	
6	Шайба цраплющая							
	УСЭК 7 6У3 ТУ36-2355-80	15	15	15	15	15	15	
7	Шплинька К3 8 6У1							
	ТУ36-95-81	1	1	1	1	1	1	
8	Полоса Б2 6х60 ГОСТ 103-76							
	ℓ=500	2	2	2	2	2	2	
9	Болт М12х30 ГОСТ 7798-70	13	13	13	13	13	13	
10	Гайка М12 ГОСТ 5915-70	18	18	18	18	18	18	
11	Шайба 12 ГОСТ 11371-78	6	6	6	6	6	6	

Обозначение	Номинальный ток шинопровода, А	Размеры, мм		Масса кг
		А	Б	
-00	250, 400	120	50	12,0
-01		100	150	12,0
02		20	250	12,0
-03	630	120	50	12,0
-04		100	150	12,0
-05		20	250	12,0

Разраб.	Орлова		
Пров.	Орлова		
Гл.спец.	Лукашевич		09.89г.
Нач.отд.	Ивкин		
Н.контр.	Лукашевич		09.89г.

5.407-107.1.35

Подвес к железобетонной подкрановой балке. Тип 4

Стадия	Лист	Листов
Р		1

ВНИПИ ТЯЖПРОМЭЛЕКТРОПРОЕКТ ИМЕНИ Ф.Б.ЯКУБОВСКОГО МОСКВА

gost.e-ecolog.ru