ИЗДЕЛИЯ И УЗЛЫ ИНЖЕНЕРНОГО ОБОРУДОВАНИЯ ЗДАНИЙ

СЕРИЯ 5.407-70

ПРОКЛАДКА РАСПРЕДЕЛИТЕЛЬНЫХ ШИНОПРОВОДОВ ШРП НА 250, 400, 630 А

ВЫПУСК 1

ЧЕРТЕЖИ МОНТАЖНЫЕ
ЧЕРТЕЖИ ИЗДЕЛИЙ

21048-02
ЦЕНА

gost.e-ecolog.ru

ИЗДЕЛИЯ И УЗЛЫ ИНЖЕНЕРНОГО ОБОРУДОВАНИЯ ЗДАНИЙ

СЕРИЯ 5.407-70

ПРОКЛАДКА РАСПРЕДЕЛИТЕЛЬНЫХ ШИНОПРОВОДОВ ШРП НА 250, 400, 630А

ВЫПУСК 1
ЧЕРТЕЖИ МОНТАЖНЫЕ
ЧЕРТЕЖИ ИЗДЕЛИЙ

РАЗРАБОТАНЫ
ВНИПИ ТЯЖПРОМЭЛЕКТРОПРОЕКТ
имени Ф.Б.ЯКУБОВСКОГО
ГЛАВЭЛЕКТРОМОНТАЖ
МИНМОНТАЖСПЕЦСТРОЯ СССР

УТВЕРЖДЕНЫ И
ВВЕДЕНЫ В ДЕЙСТВИЕ
МИНМОНТАЖСПЕЦСТРОЕМ СССР
ПРОТОКОЛ ОТ 26.11.85.

Директор института	Ю.Г. Барыбин
Главный инженер института	М.Г. Зименков
Начальник технического отдела	Л.Б. Годгельф
Начальник отдела типового проектирования	И.И Лигерман

А 223-1

Содержание

Обозначение	Наименование	Стр.
	Титульный лист	1
	Содержание	2
5.407-70 .1.10МЧ	Установка кронштейна с удлинителем на кирпичной стене	3
5.407-70 .1.20МЧ	Установка кронштейна с удлинителем на железобетонной стене	3
5.407-70 .1.30МЧ	Установка кронштейна на железобетонной колонне	4
5.407-70 .1.40МЧ	Установка кронштейна с удлинителем на железобетонной колонне	4
5.407-70 .1.50МЧ	Установка кронштейна на двухветвевой железобетонной колонне	5
5.407-70 .1.60МЧ	Установка кронштейна на прямоугольной железобетонной колонне	5
5.407-70 .1.70МЧ	Установка двух кронштейнов на прямоугольной железобетонной колонне	6
5.407-70 .1.80МЧ	Установка кронштейна на металлической колонне	6
5.407-70 .1.90МЧ	Установка подвеса на железобетонной подкрановой балке	7
5.407-70 .1.100МЧ	Установка подвеса на железобетонной подкрановой балке	8
5.407-70 .1.110МЧ	Установка подвеса на металлической подкрановой балке	9
5.407-70 .1.120МЧ	Установка стойки У2084У3	10
5.407-70 .1.130МЧ	Установка стойки У3299У3	10
5.407-70 .1.140МЧ	Установка кожуха для защиты кабеля	11
5.407-70 .1.150МЧ	Установка короба для защиты кабеля	12
5.407-70 .1.160ВА	Ведомость изделий и материалов для изготовления электромонтажных конструкций и деталей в МЭЗ	13,14
5.407-70 .1.170СБ	Кронштейн с удлинителем. Сборочный чертеж	15
5.407-70 .1.180СБ	Кронштейн с обхватом для двухветвевых колонн. Сборочный чертеж	16
5.407-70 .1.190СБ	Кронштейн с обхватом для колонны. Сборочный чертеж	17
5.407-70 .1.200СБ	Кронштейны с обхватом для колонны Сборочный чертеж	18
5.407-70 .1.210СБ	Кронштейн. Сборочный чертеж	19
5.407-70 .1.220СБ	Подвес для крепления шинопровода на железобетонной подкрановой балке. Вариант 1. Сборочный чертеж	20
5.407-70 .1.230СБ	Подвес для крепления шинопровода на железобетонной подкрановой балке Вариант 2. Сборочный чертеж	21
5.407-70 .1.240СБ	Подвес для крепления шинопровода на железобетонной подкрановой балке. Вариант 3. Сборочный чертеж	22
5.407-70 .1.250СБ	Подвес для крепления шинопровода на железобетонной подкрановой балке. Вариант 4. Сборочный чертеж	23
5.407-70 .1.260СБ	Подвес для крепления шинопровода на металлической подкрановой балке. Сборочный чертеж	24
5.407-70 .1.270СБ	Кожух для защиты кабелей. Сборочный чертеж	25
5.407-70 .1.280	Конструкция	26
5.407-70 .1.290СБ	Короб. Сборочный чертеж	27

Инв.№ подл. | Подп. и дата | Взам.инв.№

Копировал Ключникова Формат А3

Разрез 1-1

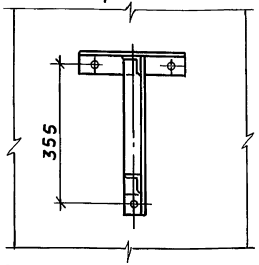

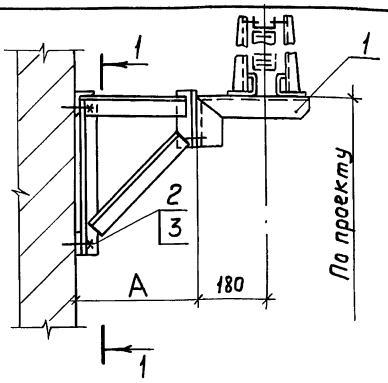

Расположение дюбель-винтов на стене

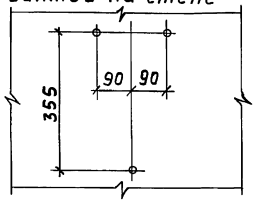

Обозначение	Поз. 1	А, мм
5.407-70.1.10МЧ	5.407-70.1.170СБ	200
-01	-01	300
-02	-02	400
-03	-03	500
-04	-04	600
-05	-05	800

Марка, поз.	Обозначение	Наименование	Кол.	Масса ед., кг	Примечание
1	См. таблицу	Кронштейн с удлинителем	1		
2		Дюбель-винт ДВМ 6×50 ТУ 14-4-1142-81	3		
3		Шайба 6 ГОСТ 11371-78	3		

Инв. № подл. | Подп. и дата | Взам. инв. №

Нач. отд	Лигерман		
Н. контр.	Лукашевич		11.85 г.
Гл. констр.	Лукашевич		
Ст. инж.	Плохих		XI.85 г.

5.407-70.1.10МЧ

Установка кронштейна с удлинителем на кирпичной стене

Стадия	Лист	Листов
Р		1

ВНИПИ ТЯЖПРОМЭЛЕКТРОПРОЕКТ имени Ф.Б. ЯКУБОВСКОГО МОСКВА

Копировал Ключникова Формат А4

Разрез 1-1

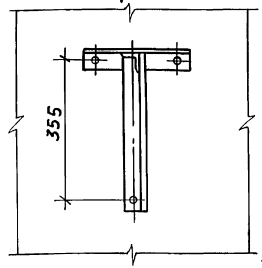

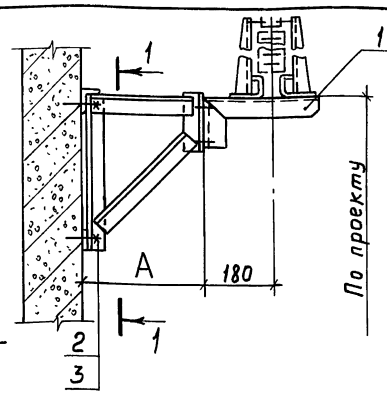

Расположение дюбель-винтов на стене

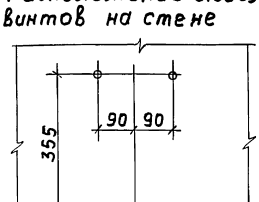

Обозначение	Поз. 1	А, мм
5.407-70.1.20МЧ	5.407-70.1.170СБ	200
-01	-01	300
-02	-02	400
-03	-03	500
-04	-04	600
-05	-05	800

Марка поз.	Обозначение	Наименование	Кол.	Масса ед., кг	Примечание
1	См. таблицу	Кронштейн с удлинителем	1		
2		Дюбель-винт ДВ 8×45 ТУ 14-4-1142-81	3		
3		Шайба 8 ГОСТ 11371-78	3		

Инв. № подл. | Подп. и дата | Взам. инв. №

Нач. отд	Лигерман		
Н. контр.	Лукашевич		11.85 г.
Гл. констр.	Лукашевич		
Ст. инж.	Плохих		XI.85 г.

5.407-70.1.20МЧ

Установка кронштейна с удлинителем на железобетонной стене

Стадия	Лист	Листов
Р		1

ВНИПИ ТЯЖПРОМЭЛЕКТРОПРОЕКТ имени Ф.Б. ЯКУБОВСКОГО МОСКВА

21048-02 4

Копировал Ключникова Формат А4

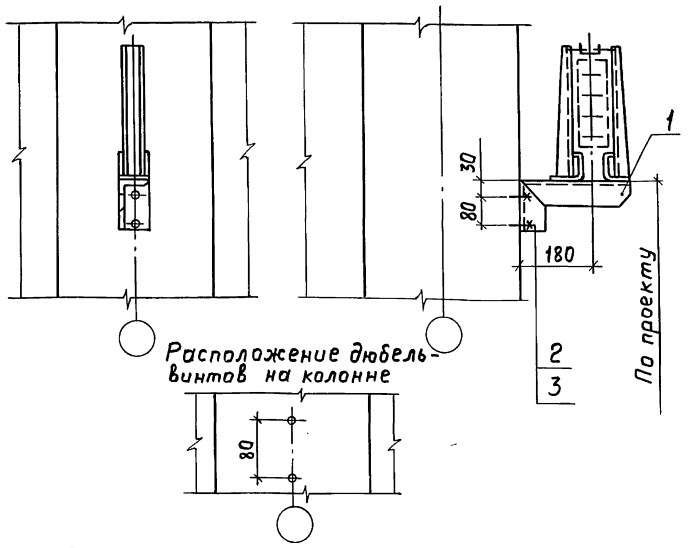

Расположение дюбель-винтов на колонне

Марка поз.	Обозначение	Наименование	Кол.	Масса ед., кг	Примечание
1		Кронштейн УГ0815У3	1	3,7	
2		Дюбель-винт ДВМ 8×45			
		ТУ 14-4-1142-81	2		
3		Шайба 8 ГОСТ 11371-78	2		

Взам. инв. № | Подп. и дата | Инв. № подл.

Нач. отд.	Лигерман		
Н. контр.	Лукашевич		11.85г.
Гл. констр.	Лукашевич		
Ст. инж.	Плохих		XI.85г.

5.407-70.1.30МЧ

Установка кронштейна на железобетонной колонне

Стадия	Лист	Листов
Р		1

ВНИПИ ТЯЖПРОМЭЛЕКТРОПРОЕКТ имени Ф.Б. ЯКУБОВСКОГО МОСКВА

Копировал Ключникова Формат А4

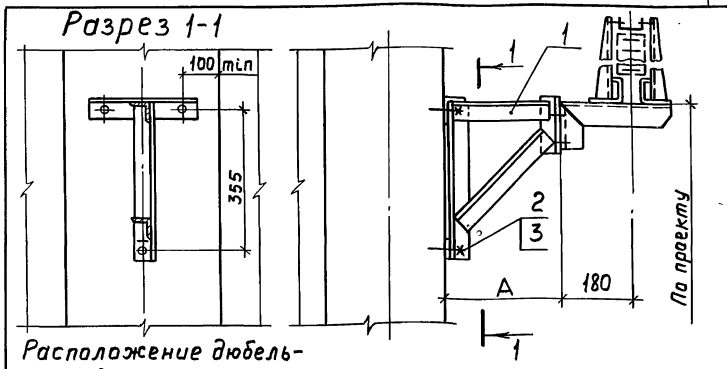

Расположение дюбель-винтов на колонне

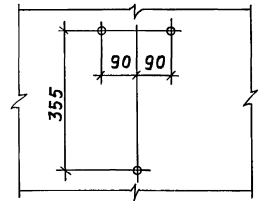

Обозначение	Поз. 1	А, мм
5.407-70.1.40МЧ	5.407-70.1.170СБ	200
-01	-01	300
-02	-02	400
-03	-03	500
-04	-04	600
-05	-05	800

Марка поз.	Обозначение	Наименование	Кол.	Масса ед., кг	Примечание
1	См. таблицу	Кронштейн с удлинителем	1		
2		Дюбель-винт ДВМ 8×45			
		ТУ 14-4-1142-81	3		
3		Шайба 8 ГОСТ 11371-78	3		

Взам. инв. № | Подп. и дата | Инв. № подл.

Нач. отд.	Лигерман		
Н. контр.	Лукашевич		11.85г.
Гл. констр.	Лукашевич		
Ст. инж.	Плохих		XI.85г.

5.407-70.1.40МЧ

Установка кронштейна с удлинителем на железобетонной колонне

Стадия	Лист	Листов
Р		1

ВНИПИ ТЯЖПРОМЭЛЕКТРОПРОЕКТ имени Ф.Б. ЯКУБОВСКОГО МОСКВА

21048-02 5

Копировала Ключникова Формат А4

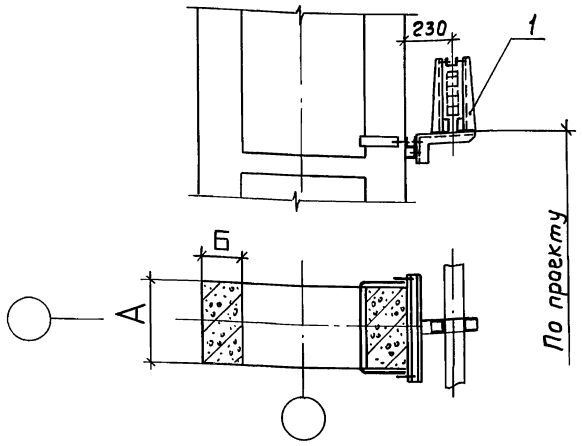

Обозначение	Поз. 1	Размеры, мм	
		А	Б
5.407-70.1.50МЧ	5.407-70.1.180СБ	400	200
-01	-01	500	200
-02	-02	500	250
-03	-03	600	250
-04	-04	500	300
-05	-05	600	300
-06	-06	600	350

Марка, поз.	Обозначение	Наименование	Кол.	Масса ед., кг	Примечание
1	См. таблицу	Кронштейн с обхватом	1		

Взам. инв. №
Подп. и дата
Инв. № подл.

Нач. отд.	Лигерман		
Н. контр.	Лукашевич		11.85
Гл. констр.	Лукашевич		
Ст. инж.	Плохих		XI.85

5.407-70.1.50МЧ

Установка кронштейна на двухветвевой железобетонной колонне

Стадия	Лист	Листов
Р		1

ВНИПИ ТЯЖПРОМЭЛЕКТРОПРОЕКТ имени Ф.Б. ЯКУБОВСКОГО МОСКВА

Копировал Ключникова Формат А4

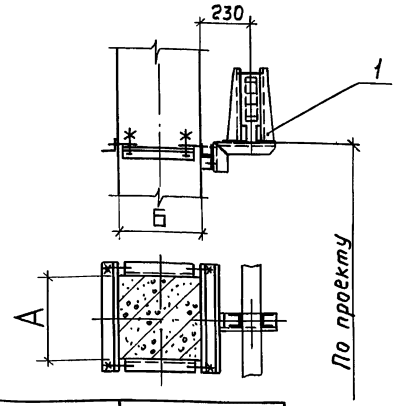

Обозначение	Поз. 1	Размеры, мм	
		А	Б
5.407-70.1.60МЧ	5.407-70.1.190СБ	300	300
-01	-01	300	400
-02	-02	400	400
-03	-03	400	500
-04	-04	400	600
-05	-05	400	700
-06	-06	400	800
-07	-07	500	500
-08	-08	500	600

Марка, поз.	Обозначение	Наименование	Кол.	Масса ед., кг	Примечание
1	См. таблицу	Кронштейн с обхватом	1		

Взам. инв. №
Подп. и дата
Инв. № подл.

Нач. отд.	Лигерман		
Н. контр.	Лукашевич		11.85
Гл. констр.	Лукашевич		
Ст. инж.	Плохих		XI.85

5.407-70.1.60МЧ

Установка кронштейна на прямоугольной железобетонной колонне

Стадия	Лист	Листов
Р		1

ВНИПИ ТЯЖПРОМЭЛЕКТРОПРОЕКТ имени Ф.Б. ЯКУБОВСКОГО МОСКВА

Копировал Ключникова Формат А4

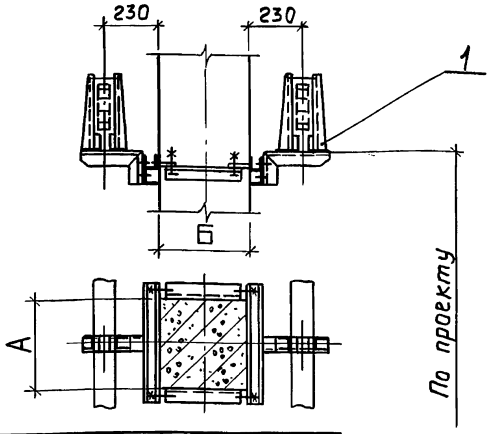

Обозначение	Поз. 1	Размеры, мм	
		А	Б
5.407-70.1.70МЧ	5.407-70.1.200СБ	300	300
-01	-01	300	400
-02	-02	400	400
-03	-03	400	500
-04	-04	400	600
-05	-05	400	700
-06	-06	400	800
-07	-07	500	500
-08	-08	500	600

Марка, поз.	Обозначение	Наименование	Кол.	Масса ед., кг	Примечание
1	См. таблицу	Кронштейны с обхватом	1		

Инв. № подл. | Подп. и дата | Взам. инв. №

Нач. отд.	Лигерман			
Н. контр.	Лукашевич		11.85г.	
Гл. констр.	Лукашевич			
Ст. инж.	Плохих		XI.85г.	

5.407-70.1.70МЧ

Установка двух кронштейнов на прямоугольной железобетонной колонне

Стадия	Лист	Листов
Р		1

ВНИПИ ТЯЖПРОМЭЛЕКТРОПРОЕКТ ИМЕНИ Ф.Б.ЯКУБОВСКОГО МОСКВА

Копировал Ключникова Формат А4

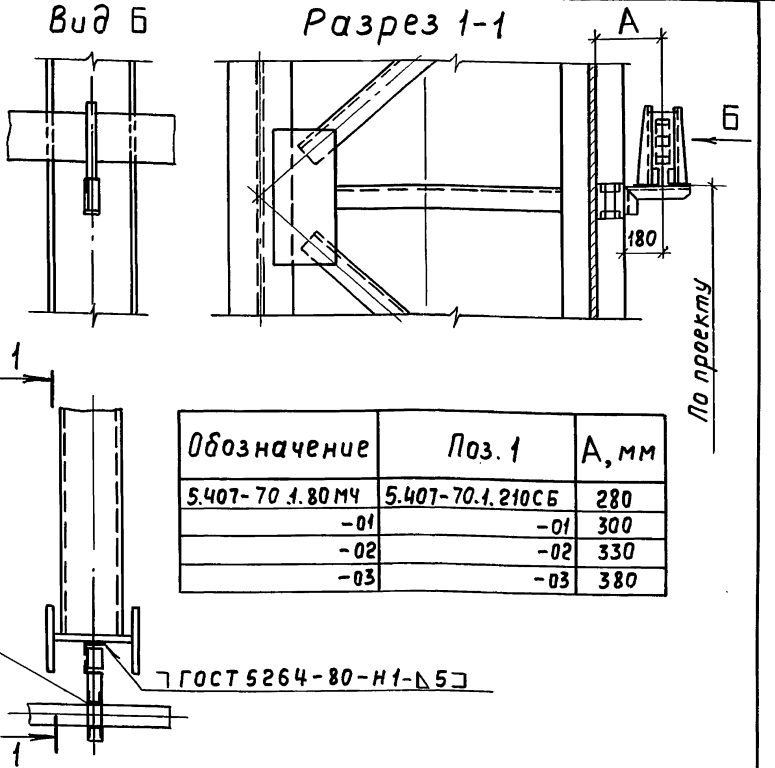

Обозначение	Поз. 1	А, мм
5.407-70.1.80МЧ	5.407-70.1.210СБ	280
-01	-01	300
-02	-02	330
-03	-03	380

Марка, поз.	Обозначение	Наименование	Кол.	Масса ед., кг	Примечание
1	См. таблицу	Кронштейн			

Инв. № подл. | Подп. и дата | Взам. инв. №

Нач. отд.	Лигерман			
Н. контр.	Лукашевич		11.85г.	
Гл. констр.	Лукашевич			
Ст. инж.	Плохих		XI.85	

5.407-70.1.80МЧ

Установка кронштейна на металлической колонне

Стадия	Лист	Листов
Р		1

ВНИПИ ТЯЖПРОМЭЛЕКТРОПРОЕКТ ИМЕНИ Ф.Б.ЯКУБОВСКОГО МОСКВА

21048-02 7

Копировал Ключникова Формат А4

Вид 1-1

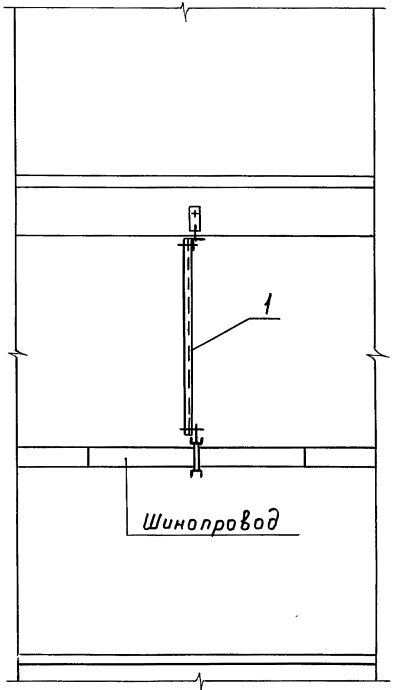

Крайний ряд колонн

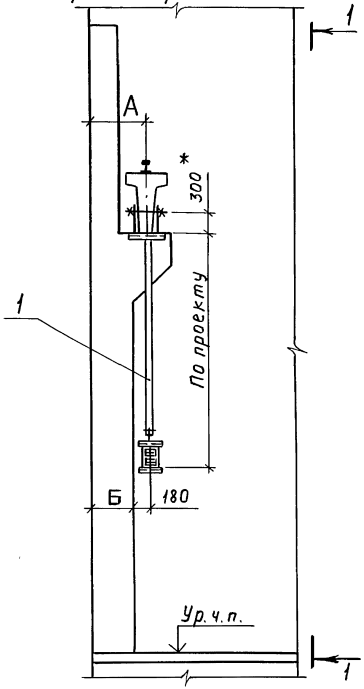

Средний ряд колонн

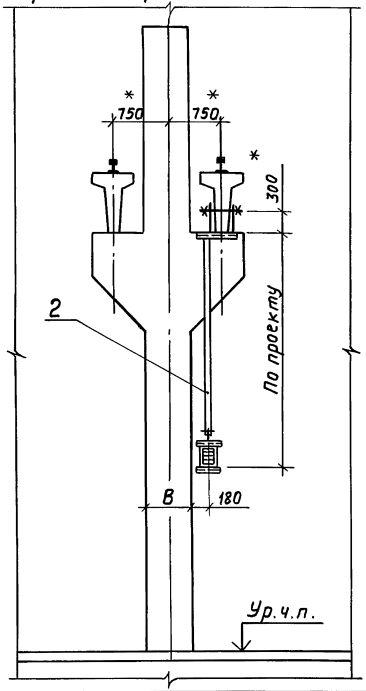

Обозначение	Поз. 1	Размеры, мм А	Размеры, мм Б
5.407-70.1.90МЧ	5.407-70.1.220	750	600
-01	-01	750	700
-02	-02	750	800
-03	-03	1000	700
-04	-04	1000	800
-05	-05	1000	900

Обозначение	Поз. 2	В, мм
5.407-70.1.90МЧ	5.407-70.1.230СБ	600
-01	-01	700
-02	-02	800
-03	-03	900

* Размеры для справок.

Марка, поз.	Обозначение	Наименование	Кол.	Масса ед., кг	Примечание
1	См. таблицу	Подвес	1		См. табл.
2	См. таблицу	Подвес	1		См. табл.

Нач. отд.	Лигерман		
Н. контр.	Лукашевич		11.85
Гл. констр.	Лукашевич		
Ст. инж.	Плохих		11.85

5.407-70.1.90МЧ

Установка подвеса на железобетонной подкрановой балке

Стадия	Лист	Листов
Р		1

ВНИПИ ТЯЖПРОМЭЛЕКТРОПРОЕКТ имени Ф.Б. ЯКУБОВСКОГО МОСКВА

Взам. инв. № | Подп. и дата | Инв. № подл.

21048-02 8

Копировал Ключникова Формат А3

Вид 1-1

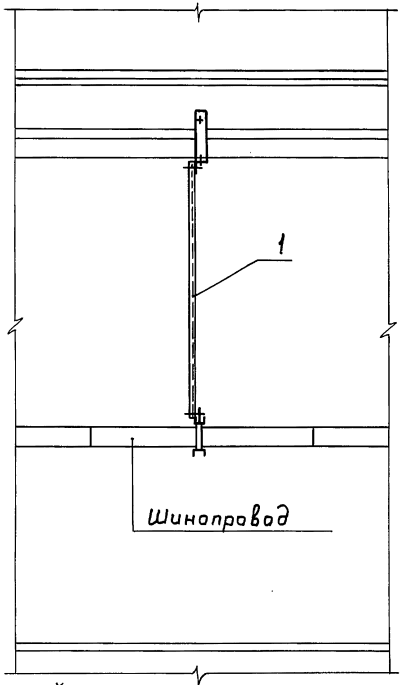

Крайний ряд колонн

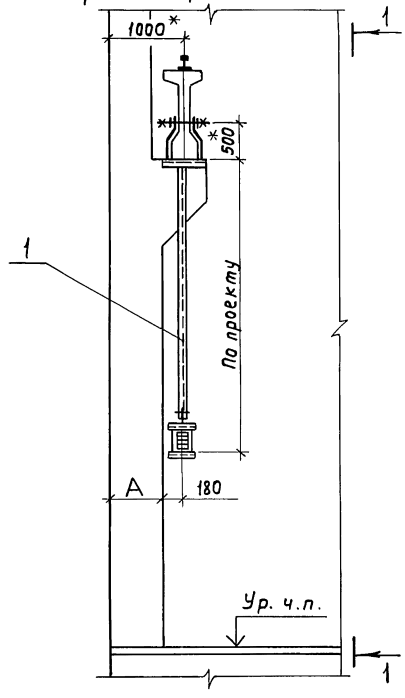

Средний ряд колонн

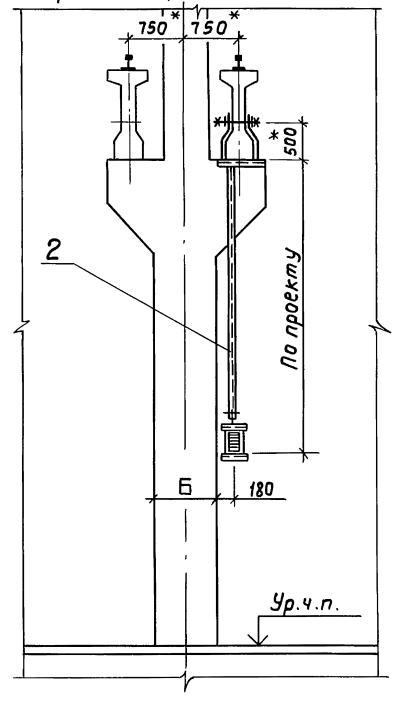

* Размеры для справок.

Обозначение	Поз.1	А, мм
5.407-70.1.100МЧ	5.407-70.1.240СБ	700
-01	-01	800
-02	-02	900

Обозначение	Поз. 2	Б, мм
5.407-70.1.100МЧ	5.407-70.1.250СБ	700
-01	-01	800
-02	-02	900

Марка, поз.	Обозначение	Наименование	Кол.	Масса ед, кг	Приме-чание
1	См. таблицу	Подвес	1		См. табл.
2	См. таблицу	Подвес	1		См. табл.

5.407-70.1.100МЧ

Установка подвеса на железобетонной подкрановой балке

Нач. отд.	Лигерман		
Н. контр.	Лукашевич		11.85г.
Гл. констр.	Лукашевич		
Ст. инж.	Плохих		XI.85

Стадия	Лист	Листов
Р		1

ВНИПИ ТЯЖПРОМЭЛЕКТРОПРОЕКТ имени Ф.Б.ЯКУБОВСКОГО МОСКВА

Инв. № подл. | Подп. и дата | Взам. инв. №

Копировал Ключникова Формат А3

Крайний ряд колонн

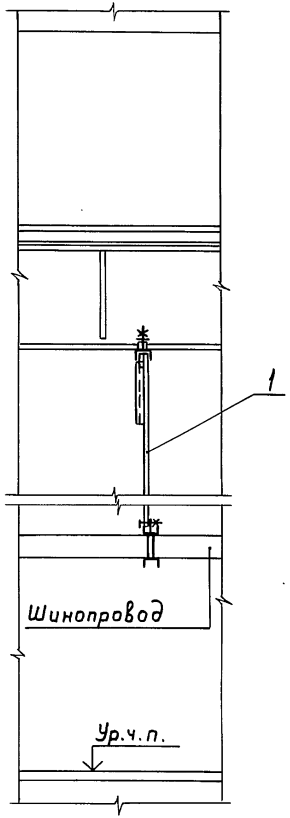

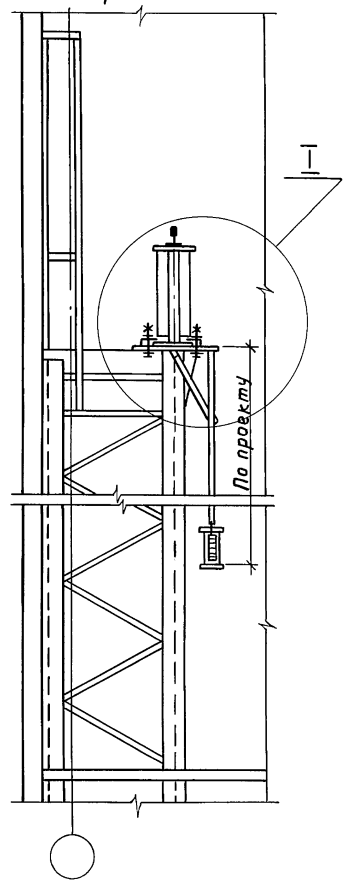

Средний ряд колонн

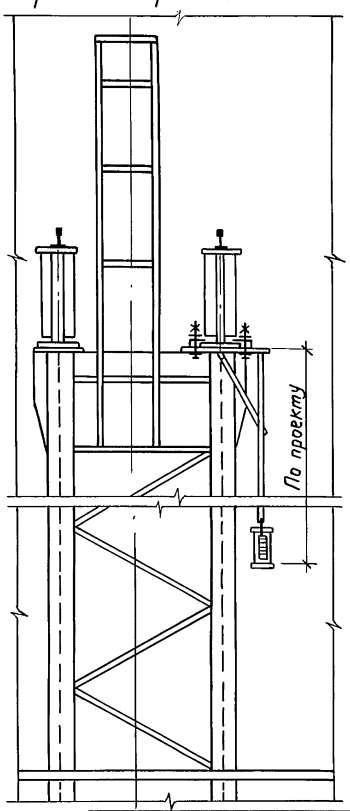

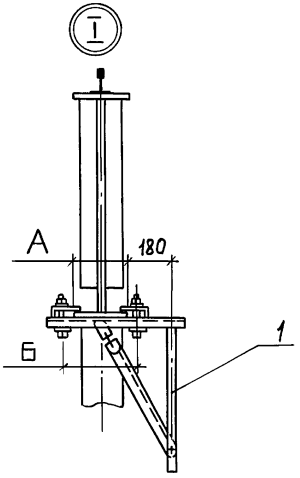

Обозначение	Поз. 1	Размеры, мм	
		А	Б
5.407-70.1.110МЧ	5.407-70.1.260СБ	250	300
-01	-01	280	325
-02	-02	320	375
-03	-03	360	400
-04	-04	400	450
-05	-05	450	500
-06	-06	560	600

Марка, поз.	Обозначение	Наименование	Кол.	Масса ед., кг	Примечание
1	См. таблицу	Подвес			

5.407-70.1.110МЧ

Установка подвеса на металлической подкрановой балке

Нач.отд.	Лигерман		
Н.контр.	Лукашевич		11.85г.
Гл.констр.	Лукашевич		
Ст.инж.	Плохих		XI.85г.

Стадия	Лист	Листов
Р		1

ВНИПИ ТЯЖПРОМЭЛЕКТРОПРОЕКТ имени Ф.Б.Я. КУБОВСКОГО МОСКВА

21048-02 10

Копировал Ключникова Формат А3

Инв.№ подл. | Подп. и дата | Взам. инв.№

Разрез 1-1

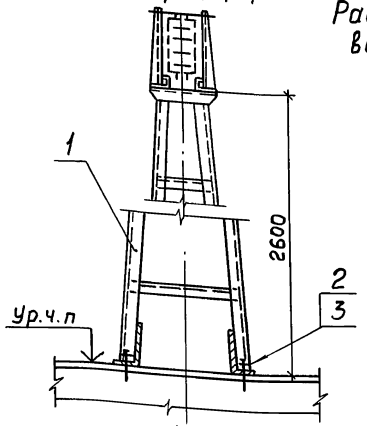

Расположение дюбель-винтов в полу

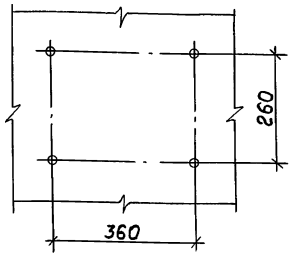

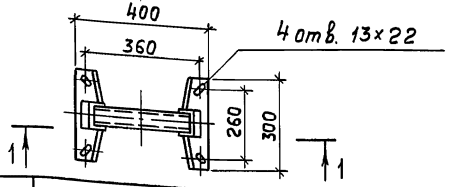

Марка, поз.	Обозначение	Наименование	Кол.	Масса ед., кг	Примечание
1		Стойка У208УЗ	1	18,6	
2		Дюбель-винт ДВМ8×55			
		ТУ14-4-1142-81	4		
		Шайба увеличенная 8			
3		ГОСТ 6958-78	4		

Взам.инв.№ | Подп. и дата | Инв.№ подл.

Нач.отд.	Лигерман		
Н.контр.	Лукашевич		11.85г.
Гл.констр.	Лукашевич		
Ст.инж.	Плохих		11.85

5.407-70.1.120МЧ

Установка стойки У208УЗ

Стадия	Лист	Листов
Р		1

ВНИПИ ТЯЖПРОМЭЛЕКТРОПРОЕКТ имени Ф.Б.ЯКУБОВСКОГО МОСКВА

Копировал Ключникова Формат А4

Разрез 1-1

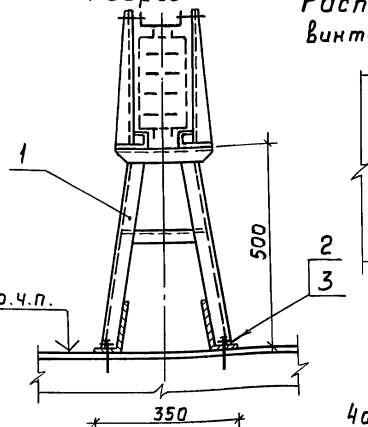

Расположение дюбель-винтов в полу

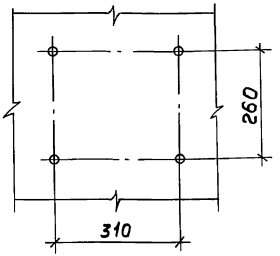

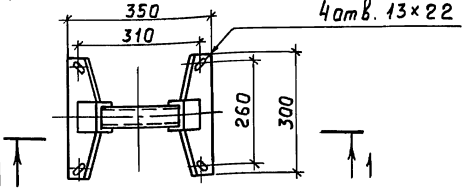

Марка, поз.	Обозначение	Наименование	Кол.	Масса ед., кг	Примечание
1		Стойка У329УЗ	1	5,54	
2		Дюбель-винт ДВМ8×55			
		ТУ14-4-1142-81	4		
3		Шайба увеличенная 8			
		ГОСТ 6958-78	4		

Взам.инв.№ | Подп. и дата | Инв.№ подл.

Нач.отд.	Лигерман		
Н.контр.	Лукашевич		11.85г.
Гл.констр.	Лукашевич		
Ст.инж.	Плохих		11.85

5.407-70.1.130МЧ

Установка стойки У329УЗ.

Стадия	Лист	Листов
Р		1

ВНИПИ ТЯЖПРОМЭЛЕКТРОПРОЕКТ имени Ф.Б.ЯКУБОВСКОГО МОСКВА

21048-02 11

Копировал Ключникова Формат А4

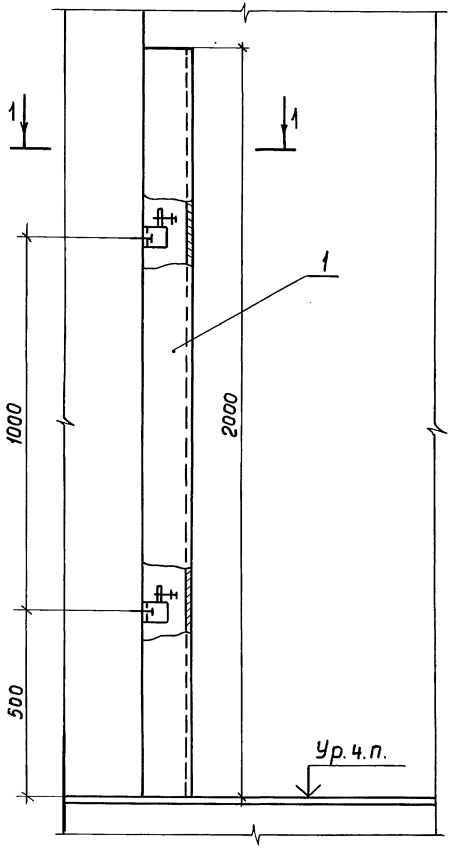

Разрез 1-1 повернуто

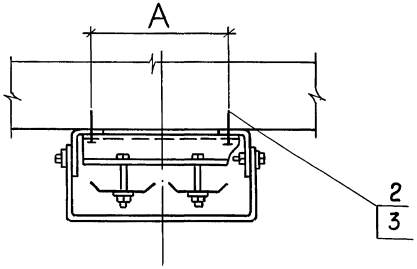

Расположение дюбель-винтов на стене или колонне

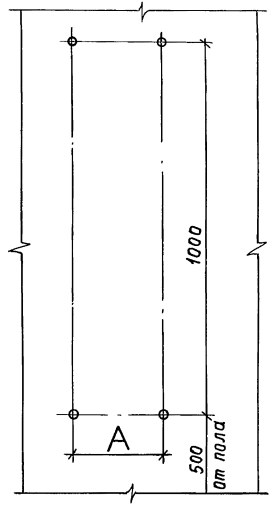

Марка, поз.	Обозначение	Наименование	Кол.	Масса ед., кг	Примечание
1	5.407-70 .1.290	Кожух	1		См. табл.
2		Дюбель-винт ДВМ8×45 ТУ14-4-1142-81	4		
3		Шайба 12 ГОСТ 11371-78	4		

Обозначение	Исполн.	Размеры кожуха, мм	A, мм
5.407-70 .1.140МЧ	1	100×200	150
-01	2	100×400	350
-02	3	100×600	550

Нач. отд.	Лигерман		
Н. контр.	Лукашевич		11.85г.
Гл. констр.	Лукашевич		
Ст. инж.	Плохих		XI.85г.

5.407-70 .1.140МЧ

Установка кожуха для защиты кабеля

Стадия	Лист	Листов
Р		1

ВНИПИ ТЯЖПРОМЭЛЕКТРОПРОЕКТ имени Ф. Б. ЯКУБОВСКОГО МОСКВА

21048-02 12

Копировал Ключникова Формат А3

Инв. № подл. | Подп. и дата | Взам. инв. №

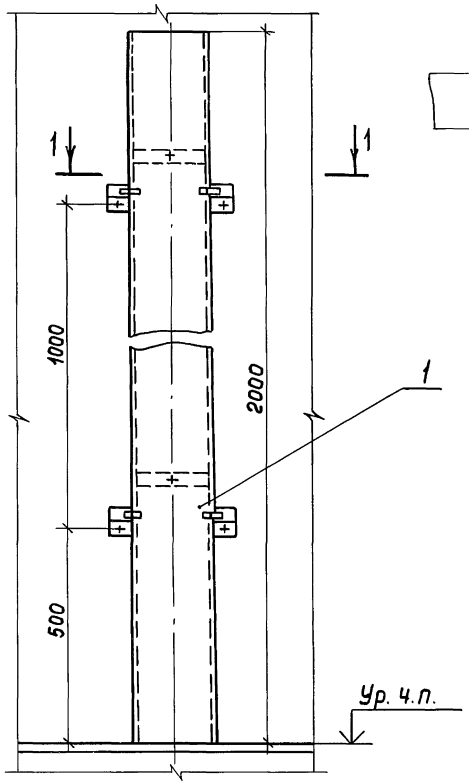

Разрез 1-1

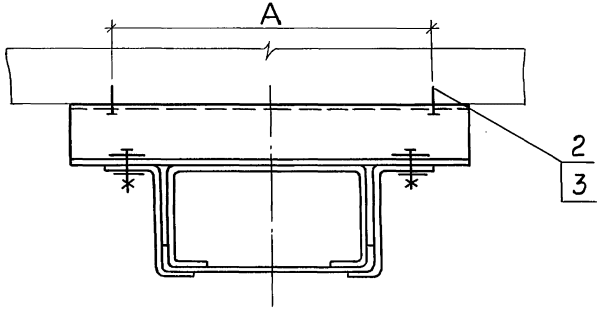

Расположение дюбель-винтов на стене или колонне

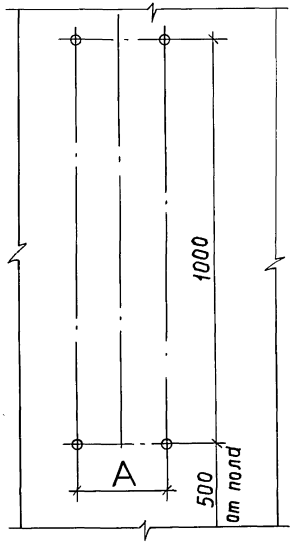

Марка поз.	Обозначение	Наименование	Кол.	Масса ед.кг	Примечание
1	5.407-70.1.290СБ	Короб	1		См. табл.
2		Дюбель-винт ДВМ8×45 ТУ14-4-1142-81	4		
3		Шайба 12 ГОСТ 11371-78	4		

Обозначение	Исполн.	Тип короба	А, мм
5.407-70.1.150МЧ	1	У1105У3	160
-01	2	У1079У3	210

Нач. отд.	Лигерман		
Н. контр.	Лукашевич		11.85г.
Гл. констр.	Лукашевич		
Ст. инж.	Плохих		XI.85

5.407-70.1.150МЧ

Установка короба для защиты кабеля

Стадия	Лист	Листов
Р		1

ВНИПИ ТЯЖПРОМЭЛЕКТРОПРОЕКТ имени Ф.Б. ЯКУБОВСКОГО МОСКВА

21048-02 13

Копировал Ключникова

Формат А3

Инв. № подл. | Подп. и дата | Взам. инв. №

Наименование и техническая характеристика изделия, материал	Тип, марка	Ед. изм.	Количество по обозначению 5.407-70.1. порядковый номер и исполнение .170СБ —	01	02	03	04	05	.180СБ —	01	02	03	04	05	06	.190СБ —	01	02	03	04	05	06	07	08	09
Изделия ГЭМ																										
Кронштейн	УГ2081 У3	шт.	1	1	1	1	1	1	1	1	1	1	1	1	1	1	1	1	1	1	1	1	1	1	1	1
Швеллер	УСЭК 53У3	м							0,5	0,6	0,6	0,7	0,6	0,7	0,7	0,4	0,4	0,5	0,5	0,5	0,5	0,5	0,5	0,6	0,6
Швеллер	УСЭК 54У3	м							0,1	0,1	0,1	0,1	0,1	0,1	0,1	0,1	0,1	0,1	0,1	0,1	0,1	0,1	0,1	0,1	0,1	0,1
Уголок	УСЭК 55У3	м														0,6	0,7	0,8	0,9	1,0	1,1	1,2	1,3	1,0	1,1
Полоса	УСЭК 56У3	м							0,7	0,8	0,9	1,0	1,0	1,1	1,2										
Болт специальный	УСЭК 74У1	шт.							2	2	2	2	2	2	2	4	4	4	4	4	4	4	4	4	4
Материалы																										
Полоса Б-2 5×50 ГОСТ 103-76 / В Ст 3кп 2-II ГОСТ 535-79		кг	0,1	0,1	0,1	0,1	0,1	0,1																	
Уголок Б-50×50×5 ГОСТ 8509-72 / В Ст 3кп 2-II ГОСТ 535-79		кг	4,9	5,6	6,2	6,9	7,5	9,1																	

Наименование и техническая характеристика изделия, материал	Тип, марка	Ед. изм.	Количество по обозначению 5.407-70.1. порядковый номер и исполнение .200СБ —	01	02	03	04	05	06	07	08	09	.210СБ —	01	02
Изделия ГЭМ															
Кронштейн	УГ2081 У3	шт.	2	2	2	2	2	2	2	2	2	2	1	1	1
Швеллер	УСЭК 53У3	м	0,8	0,8	1,0	1,0	1,0	1,0	1,0	1,0	1,2	1,2			
Швеллер	УСЭК 54У3	м	0,2	0,2	0,2	0,2	0,2	0,2	0,2	0,2	0,2	0,2			
Уголок	УСЭК 55У3	м	0,4	0,6	0,6	0,8	1,0	1,2	1,4	1,6	0,8				
Болт специальный	УСЭК 74У1	шт.	4	4	4	4	4	4	4	4	4	4			
Материалы															
Уголок Б-2 50×50×5 ГОСТ 8509-72 / В Ст 3кп 2-II ГОСТ 535-79		кг											1,9	2,2	2,5

Для составления ведомости потребности в электромонтажных изделиях общее количество перфорированных профилей и полос, поставляемых в штуках (мерными длинами по 2 м) определяют из суммарной длины данного вида изделия.

Нач. отд.	Лигерман		
Н. контр.	Лукашевич		XI.85г.
Гл. констр.	Лукашевич		
Ст. инж.	Плохих		XI.85г.

5.407-70.1.160ВА

Ведомость изделий и материалов для изготовления электромонтажных конструкций и деталей в МЭЗ

Стадия	Лист	Листов
Р	1	2

ВНИПИ ТЯЖПРОМЭЛЕКТРОПРОЕКТ имени Ф.Б. ЯКУБОВСКОГО МОСКВА

Взам. инв. № | Подп. и дата | Инв. № подл.

Копировал Ключникова Формат А3

Наименование и техническая характеристика изделия, материал	Тип, марка	Ед. изм.	Количество по обозначению 5.407-70.1. порядковый номер и исполнение																						
			.220СБ						.230СБ				.240СБ			.250СБ			.260СБ						
			—	01	02	03	04	05	—	01	02	03	—	01	02	—	01	02	—	01	02	03	04	05	06
Изделия ГЭМ																									
Подвес	У208УЗ	шт.	1	1	1	1	1	1	1	1	1	1	1	1	1	1	1	1	1	1	1	1	1	1	1
Профиль	УСЭК 51УЗ	м																	2,0	2,0	2,0	2,0	2,0	2,0	2,0
Швеллер	УСЭК 54УЗ	м																	0,58	0,61	0,65	0,69	0,73	0,78	0,89
Уголок	УСЭК 55УЗ	м	2,35	2,45	2,55	2,35	2,35	2,35	2,53	2,48	2,43	2,38	2,48	2,48	2,48	2,53	2,48	2,43	0,9	0,9	0,9	0,9	0,9	0,9	0,9
Полоса	УСЭК 56УЗ	м	0,6	0,6	0,6	0,6	0,6	0,6	0,6	0,6	0,6	0,6													
Угольник	УСЭК 58УЗ	шт.	1	1	1	1	1	1	1	1	1	1	1	1	1	1	1	1	1	1	1	1	1	1	1
Анкер	УСЭК 64УЗ	шт.																	1	1	1	1	1	1	1
Прижим	УСЭК 65УЗ	шт.																	2	2	2	2	2	2	2
Болт специальный	УСЭК 74У1	шт.	2	2	2	2	2	2	2	2	2	2	2	2	2	2	2	2	1	1	1	1	1	1	1
Шайба царапающая	УСЭК 76У1	шт.	6	6	6	6	6	6	6	6	6	6	6	6	6	6	6	6	10	10	10	10	10	10	10
Шпилька	УСЭК 81-2У1	шт.											1	1	1	1	1	1							
Шпилька	УСЭК 81-3У1	шт.	1	1	1	1	1	1	1	1	1	1													
Материалы																									
Полоса Б-2 6×60 ГОСТ 103-76 / В Ст3кп 2-II ГОСТ 535-79													3,0	3,0	3,0	3,0	3,0	3,0							

Наименование и техническая характеристика изделия, материал	Тип, марка	Ед. изм.	Количество по обозначению 5.407-70.1. порядковый номер и исполнение							
			.270СБ			.280			.210СБ	
			—	01	02	—	01	02	—	01
Изделие ГЭМ										
Короб	У1105УЗ	шт.							1	
Короб	У1079УЗ	шт.								1
Профиль	К241У2	м	0,18	0,38	0,58				0,4	0,5
Уголок	УСЭК 60УЗ	шт.	4	4	4					
Накладка	НТ-2У2	шт.	2	4	6					
Зажим	У1114УЗ	шт.							2	
Зажим	У1115УЗ	шт.								2
Скоба	У1059УЗ	шт.							4	
Скоба	У1078УЗ	шт.								4
Лист Б-ПН-0-1,5 ГОСТ 19903-74 / В Ст3кп ГОСТ 16523-74		кг				9,4	14,1	18,8		

Взам. инв. №

Подп. и дата

Инв. № подл.

5.407-70.1.160ВА

Лист 2

21048-02 15

Копировал Ключникова

Формат А3

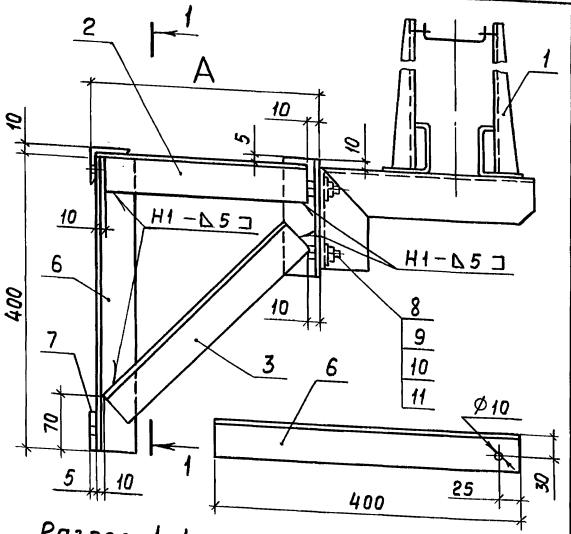

Разрез 1-1

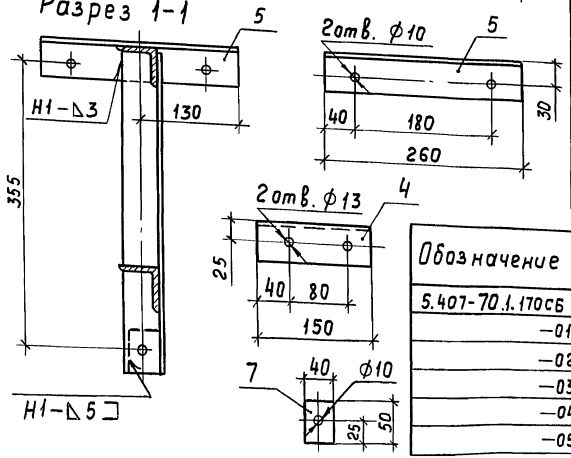

Формат	Зона	Поз.	Обозначение	Наименование	Кол. на испол. 5.407-70 .1.170сб —	01	02	03	04	05	Примечание
		1		Кронштейн У208143	1	1	1	1	1	1	3,7кг
				Уголок 50×50×5							
		2		ГОСТ 8509-72*, ℓ=180	1	—	—	—	—	—	0,7 кг
		2		ℓ=280	—	1	—	—	—	—	1,1кг
		2		ℓ=380	—	—	1	—	—	—	1,4кг
		2		ℓ=480	—	—	—	1	—	—	1,8кг
		2		ℓ=580	—	—	—	—	1	—	2,1кг
		2		ℓ=780	—	—	—	—	—	1	2,9кг
		3		ℓ=280	1	—	—	—	—	—	1,1кг
		3		ℓ=360	—	1	—	—	—	—	1,4кг
		3		ℓ=450	—	—	1	—	—	—	1,7кг
		3		ℓ=520	—	—	—	1	—	—	2,0кг
		3		ℓ=620	—	—	—	—	1	—	2,3кг
		3		ℓ=820	—	—	—	—	—	1	3,1кг
		4		ℓ=150	1	1	1	1	1	1	0,6кг
		5		ℓ=260	1	1	1	1	1	1	1,0кг
		6		ℓ=400	1	1	1	1	1	1	1,5кг
		7		Полоса 5×50 ГОСТ 103-76, ℓ=40	1	1	1	1	1	1	0,1кг
				Стандартные изделия							
		8		Болт М12×30 ГОСТ 7798-70*	2	2	2	2	2	2	
		9		Гайка М12 ГОСТ 5915-70*	2	2	2	2	2	2	
		10		Шайба 12 ГОСТ 11371-78	2	2	2	2	2	2	
		11		Шайба пружинная 12 ГОСТ 6402-70*	2	2	2	2	2	2	

Обозначение	А, мм	Масса, кг
5.407-70.1.170сб	200	8,7
—01	300	9,4
—02	400	10,0
—03	500	10,7
—04	600	11,3
—05	800	12,9

1. Сварные соединения выполнить по ГОСТ 5264-80.
2. Окрасить эмалью ПФ 115 серая, ГОСТ 6465-76, IV, У2.

Нач. отд.	Лигерман		
Н. контр.	Лукашевич		11.85г.
Гл. констр	Лукашевич		
Ст. инж.	Плохих		XI.85

5.407-70.1.170сб

Кронштейн с удлинителем. Сборочный чертеж

Стадия	Масса	Масштаб
Р	См. табл.	1:5
Лист	Листов 1	

ВНИПИ ТЯЖПРОМЭЛЕКТРОПРОЕКТ имени Ф.Б.ЯКУБОВСКОГО МОСКВА

21048-02 16

Копировал Ключникова Формат А3

Инв.№ подл. | Подп. и дата | Взам. инв.№

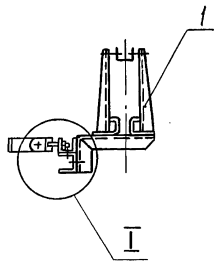

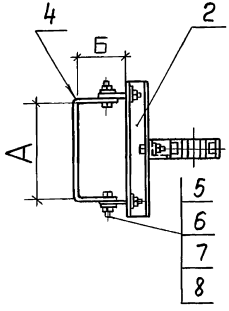

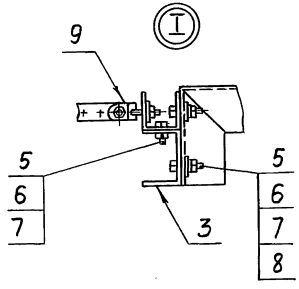

Формат	Зона	Поз.	Обозначение	Наименование	Кол. на исполн. 5.407-70.1.180СБ							Примечание
					—	01	02	03	04	05	06	
		1		Кронштейн У2081УЗ	1	1	1	1	1	1	1	3,7 кг
		2		Швеллер УСЭ53УЗ, ℓ=500	1	—	—	—	—	—	—	1,45 кг
		2		ℓ=600	—	1	1	—	1	—	—	1,74 кг
		2		ℓ=700	—	—	—	1	—	1	1	2,0 кг
		3		Швеллер УСЭК54УЗ, ℓ=100	1	1	1	1	1	1	1	0,32 кг
		4		Полоса УСЭК56УЗ, ℓ= 700	1	—	—	—	—	—	—	0,56 кг
		4		ℓ=800	—	1	—	—	—	—	—	0,64 кг
		4		ℓ=900	—	—	1	—	—	—	—	0,72 кг
		4		ℓ=1000	—	—	—	1	1	—	—	0,8 кг
		4		ℓ=1100	—	—	—	—	—	1	—	0,88 кг
		4		ℓ=1200	—	—	—	—	—	—	1	0,96 кг
				Стандартные изделия								
		5		Болт М12×50 ГОСТ 7798-70*	5	5	5	5	5	5	5	
		6		Гайка М12 ГОСТ 5915-70*	7	7	7	7	7	7	7	
		7		Шайба 12 ГОСТ 11371-78	7	7	7	7	7	7	7	
		8		Шайба пружинная ГОСТ 6402-70*	4	4	4	4	4	4	4	
				Прочие изделия								
		9		Болт специальный УСЭК74У1	2	2	2	2	2	2	2	0,2 кг

Обозначение	Размеры, мм А	Размеры, мм Б	Масса, кг
5.407-70.1.180СБ	400	200	6,2
-01	500	200	6,6
-02	500	250	6,7
-03	600	250	7,0
-04	500	300	6,8
-05	600	300	7,1
-06	600	350	7,2

Нач.отд.	Лигерман		
Н.контр.	Лукашевич		11.85
Гл.констр	Лукашевич		
Ст.инж.	Плохих		11.85

5.407-70.1.180СБ

Кронштейн с обхватом для двухветвевых колонн. Сборочный чертеж

Стадия	Масса	Масштаб
Р	См табл.	1:15
Лист	Листов 1	

ВНИПИ ТЯЖПРОМЭЛЕКТРОПРОЕКТ имени Ф.Б.ЯКУБОВСКОГО МОСКВА

21048-02 17

Копировал Ключникова Формат А3

Инв.№подл. | Подп. и дата | Взам.инв.№

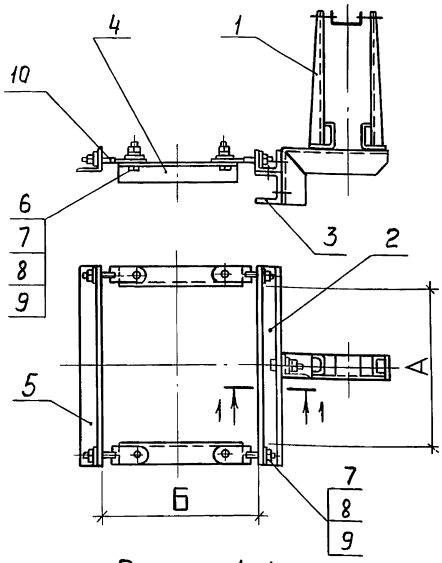

Разрез 1-1

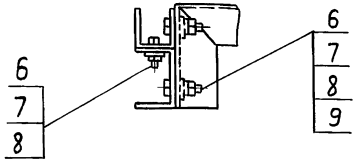

Формат	Зона	Поз.	Обозначение	Наименование	Кол-во на исполн. 5.407-70.1.190СБ —	01	02	03	04	05	06	07	08	09	Примечание
		1		Кронштейн У2081У3	1	1	1	1	1	1	1	1	1	1	3,7 кг
		2		Швеллер УСЭК 53У3, ℓ=400	1	1	—	—	—	—	—	—	—	—	1,15 кг
		2		ℓ=500	—	—	1	1	1	1	1	1	—	—	1,45 кг
		2		ℓ=600	—	—	—	—	—	—	—	—	1	1	1,70 кг
		3		Швеллер УСЭК 54У3, ℓ=100	1	1	1	1	1	1	1	1	1	1	0,32 кг
		4		Уголок УСЭК 55У3, ℓ=200	2	—	—	—	—	—	—	—	—	—	0,78 кг
		4		ℓ=300	—	2	2	—	—	—	—	—	—	—	1,17 кг
		4		ℓ=400	—	—	—	2	—	—	—	—	2	—	1,56 кг
		4		ℓ=500	—	—	—	—	2	—	—	—	—	2	1,95 кг
		4		ℓ=600	—	—	—	—	—	2	—	—	—	—	2,34 кг
		4		ℓ=700	—	—	—	—	—	—	2	—	—	—	2,73 кг
		4		ℓ=800	—	—	—	—	—	—	—	2	—	—	3,12 кг
		5		Уголок УСЭК 55У3, ℓ=400	1	1	—	—	—	—	—	—	—	—	0,78 кг
		5		ℓ=500	—	—	1	1	1	1	1	1	—	—	0,97 кг
		5		ℓ=600	—	—	—	—	—	—	—	—	1	1	1,17 кг
				Стандартные изделия											
		6		Болт М12×25 ГОСТ 7798-70*	7	7	7	7	7	7	7	7	7	7	
		7		Гайка М12 ГОСТ 5915-70*	11	11	11	11	11	11	11	11	11	11	
		8		Шайба 12 ГОСТ 11371-78	11	11	11	11	11	11	11	11	11	11	
		9		Шайба пружинная 12 ГОСТ 6402-70*	10	10	10	10	10	10	10	10	10	10	
				Прочие изделия											
		10		Болт специальный УСЭК 74У1	4	4	4	4	4	4	4	4	4	4	0,4 кг

Продолжение таблицы

Обозначение	Размеры, мм А	Б	Масса, кг
5.407-70.1.190СБ	300	300	7,1
-01	300	400	7,5
-02	400	400	8,0
-03	400	500	8,4
-04	400	600	8,8

Обозначение	Размеры, мм А	Б	Масса кг
-05	400	700	9,2
-06	400	800	9,6
-07	400	900	10,0
-08	500	500	8,9
-09	500	600	9,2

Нач. отд.	Лигерман		
Н. контр	Лукашевич		11.85
Гл. констр.	Лукашевич		
Ст. инж	Плохих		XI.85

5.407-70.1.190СБ

Кронштейн с обхватом для колонны. Сборочный чертеж

Стадия	Масса	Масштаб
Р	См. табл.	1:10
Лист	Листов 1	

ВНИПИ ТЯЖПРОМЭЛЕКТРОПРОЕКТ имени Ф.Б. ЯКУБОВСКОГО МОСКВА

Взам. инв. № | Подп. и дата | Инв. № подл.

21048-02 18

Копировал Ключникова Формат А3

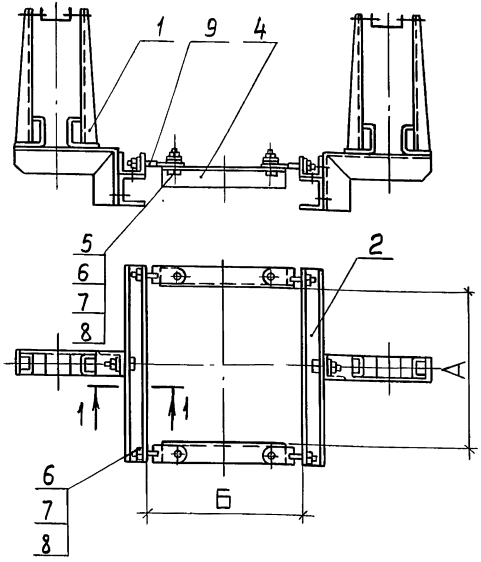

Разрез 1-1

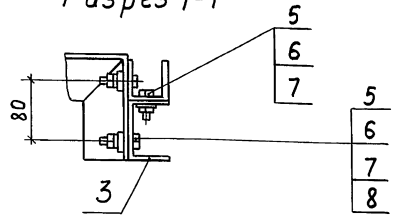

Формат	Зона	Поз.	Обозначение	Наименование	Кол-во на исполн. 5.407-70.1.200СБ										Примечание
					–	01	02	03	04	05	06	07	08	09	
		1		Кронштейн УГО81У3	2	2	2	2	2	2	2	2	2	2	7,4 кг
		2		Швеллер УСЭК 53У3, ℓ=400	2	2	—	—	—	—	—	—	—	—	2,3 кг
		2		ℓ=500	—	—	2	2	2	2	2	2	—	—	2,9 кг
		2		ℓ=600	—	—	—	—	—	—	—	—	2	2	3,4 кг
		3		Швеллер УСЭК 54У3, ℓ= 100	2	2	2	2	2	2	2	2	2	2	0,64 кг
		4		Уголок УСЭК 55У3, ℓ=200	2	—	—	—	—	—	—	—	—	—	0,78 кг
		4		ℓ=300	—	2	2	—	—	—	—	—	—	—	1,17 кг
		4		ℓ=400	—	—	—	2	—	—	—	—	2	—	1,56 кг
		4		ℓ=500	—	—	—	—	2	—	—	—	—	2	1,95 кг
		4		ℓ=600	—	—	—	—	—	2	—	—	—	—	2,34 кг
		4		ℓ=700	—	—	—	—	—	—	2	—	—	—	2,73 кг
		4		ℓ=800	—	—	—	—	—	—	—	2	—	—	3,12 кг
				Стандартные изделия											
		5		Болт М12×25 ГОСТ 7798-70*	10	10	10	10	10	10	10	10	10	10	
		6		Гайка М12 ГОСТ 5915-70*	14	14	14	14	14	14	14	14	14	14	
		7		Шайба 12 ГОСТ 11371-78	14	14	14	14	14	14	14	14	14	14	
		8		Шайба пружинная ГОСТ 6402-70*	12	12	12	12	12	12	12	12	12	12	
				Прочие изделия											
		9		Болт специальный УСЭК 74У1	4	4	4	4	4	4	4	4	4	4	0,4 кг

Продолжение таблицы

Обозначение	Размеры, мм А	Размеры, мм Б	Масса, кг
5.407-70.1.200СБ	300	300	11,5
-01	300	400	11,9
-02	400	400	12,5
-03	400	500	12,9
-04	400	600	13,3
-05	400	700	13,7
-06	400	800	14,0
-07	400	900	14,4
-08	500	500	13,4
-09	500	600	13,8

Нач. отд.	Лигерман		
Н. контр.	Лукашевич		11.85
Гл. констр.	Лукашевич		
Ст. инж.	Плохих		XI.85

5.407-70.1.200СБ

Кронштейны с обхватом для колонны. Сборочный чертеж

Стадия	Масса	Масштаб
Р	См. табл.	1:10
Лист	Листов 1	

ВНИПИ ТЯЖПРОМЭЛЕКТРОПРОЕКТ имени Ф.Б. ЯКУБОВСКОГО МОСКВА

Инв. № подл. | Подп. и дата | Взам. инв. №

Копировал Ключникова Формат А3

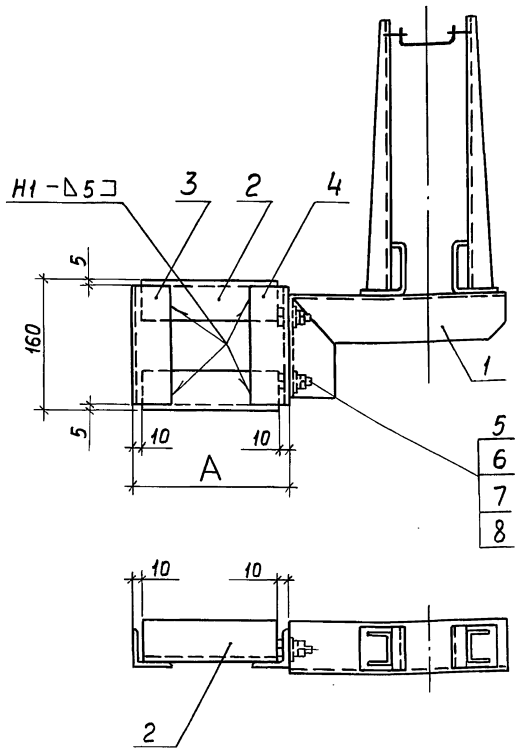

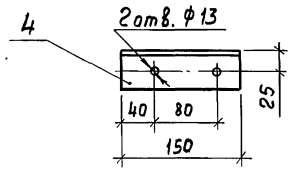

Обозначение	А, мм	Масса, кг
5.407-70.1.210СБ	120	5,6
-01	150	5,9
-02	200	6,2

Формат	Зона	Поз.	Обозначение	Наименование	Кол. на исполн. 5.407-70 .1.210СБ					Примечание
					—	01	02			
		1		Кронштейн У2081У3	1	1	1			3,7 кг
				Детали						
Бч		2	5.407-70 1.211	Уголок 50×50×5						
				ГОСТ 8509-72, ℓ=100	2	—	—			0,7 кг
Бч		2	5.407-70 .1.212	ℓ=130	—	2				1,0 кг
Бч		2	5.407-70 .1.213	ℓ=180	—	—	2			1,3 кг
Бч		3	5.407-70 .1.214	ℓ=150	1	1	1			0,6 кг
		4	5.407-70 .1.215	ℓ=150	1	1	1			0,6 кг
				Стандартные изделия						
		5		Болт М12×30 ГОСТ 7798-70*	2	2	2			
		6		Гайка М12 ГОСТ 5915-70*	2	2	2			
		7		Шайба 12 ГОСТ 11371-78	2	2	2			
		8		Шайба пружинная 12 ГОСТ 6402-70	2	2	2			

1. Сварные соединения выполнить по ГОСТ 5264-80.
2. Окрасить эмалью ПФ115 серая, ГОСТ 6465-76, IV, У2.

Нач. отд.	Лигерман		
Н. контр.	Лукашевич		11.85
Гл. констр	Лукашевич		
Ст. инж	Плохих		XI.85

5.407-70.1.210СБ

Кронштейн. Сборочный чертеж

Стадия	Масса	Масштаб
Р	См. табл.	1:5
Лист	Листов 1	

ВНИПИ ТЯЖПРОМЭЛЕКТРОПРОЕКТ имени Ф.Б. ЯКУБОВСКОГО МОСКВА

Взам. инв. №
Подп. и дата
Инв. № подл.

21048-02 20

Копировал Ключникова Формат А3

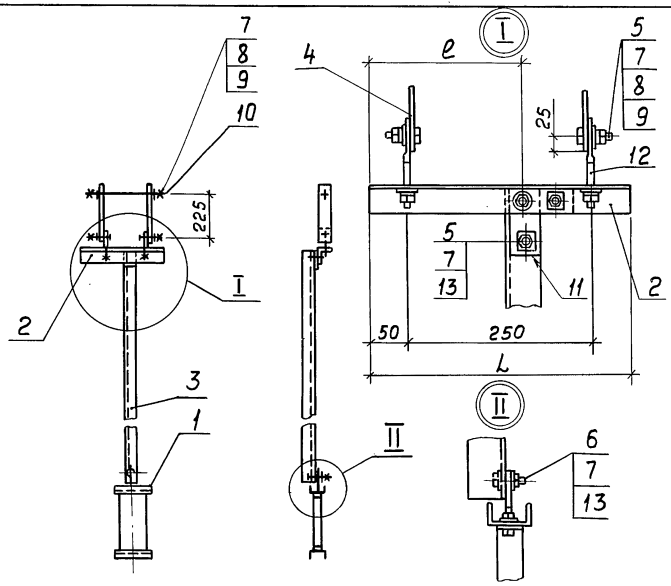

Формат	Зона	Поз.	Обозначение	Наименование	Кол.	Примечание
		1		Подвес У2080УЗ	1	2,0кг
				Детали		
		2		Уголок УСЭК 55У3	1	см. табл.
		3		Уголок УСЭК 55У3	1	длина по проекту
		4		Полоса УСЭК 56У3, ℓ=300	2	0,48кг
				Стандартные изделия		
		5		Болт М12×30 ГОСТ 7798-70*	5	
		6		Болт М12×40 ГОСТ 7798-70*	1	
		7		Гайка М12 ГОСТ 5915-70*	10	
		8		Шайба 12 ГОСТ 11371-78	8	
		9		Шайба пружинная		
				ГОСТ 6402-70*	6	
				Прочие изделия		
		10		Шпилька УСЭК 81-3У1	1	0,31кг
		11		Угольник УСЭК 58У3	1	0,11кг
		12		Болт специальный		
				УСЭК 74У1	2	0,2кг
		13		Шайба царапающая		
				УСЭК 76У1	6	

В общей массе подвеса учтена масса поз. 3 длиной 2м.

Обозначение	Размеры, мм ℓ	Размеры, мм L	Масса кг
5.407-70.1.220СБ	200	350	7,7
-01	300	450	7,8
-02	400	550	7,9
-03	50	350	7,7
-04	150	350	7,7
-05	250	350	7,7

Нач.отд	Лигерман		11.85г.
Н.контр.	Лукашевич		
Гл.констр.	Лукашевич		
Ст.инж.	Плохих		XI.85г.

5.407-70.1.220СБ

Подвес для крепления шинопровода на железобетонной подкрановой балке. Вариант 1. Сборочный чертеж

Стадия	Масса	Масштаб
Р	См. табл.	1:20
Лист	Листов 1	

ВНИПИ ТЯЖПРОМЭЛЕКТРОПРОЕКТ имени Ф.Б. ЯКУБОВСКОГО МОСКВА

Инв.№подл. | Подп. и дата | Взам.инв.№

21048-02 21

Копировал Ключникова Формат А3

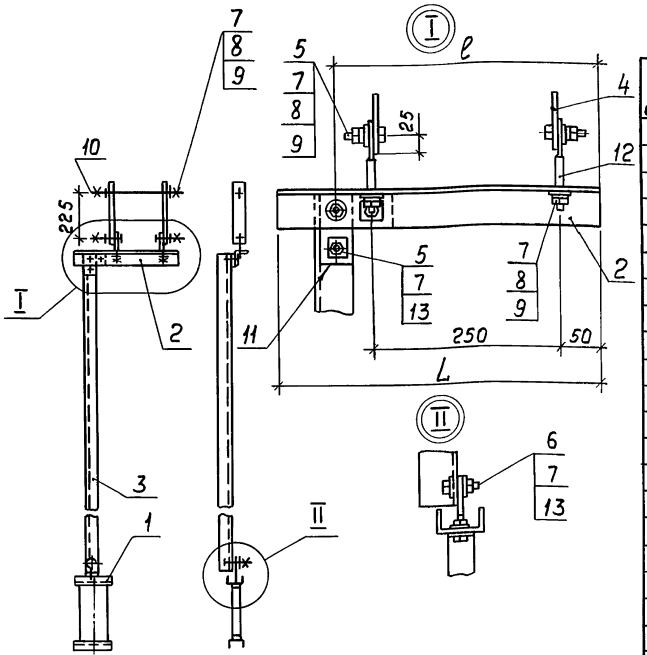

Формат	Зона	Поз.	Обозначение	Наименование	Кол.	Примечание
		1		Подвес У2080У3	1	2,0 кг
				Детали		
		2		Уголок УСЭК 55У3	1	См. табл.
		3		Уголок УСЭК 55У3	1	длина по проекту
		4		Полоса УСЭК 56У3, l=300	2	0,48 кг
				Стандартные изделия		
		5		Болт М12×30 ГОСТ 7798-70*	5	
		6		Болт М12×40 ГОСТ 7798-70*	1	
		7		Гайка М12 ГОСТ 5915-70*	10	
		8		Шайба 12 ГОСТ 11371-78	8	
		9		Шайба пружинная		
				ГОСТ 6402-70*	6	
				Прочие изделия		
		10		Шпилька УСЭК 81-3У1	1	0,31 кг
		11		Угольник УСЭК 58У3	1	0,11 кг
		12		Болт специальный		
				УСЭК 74У1	2	0,2 кг
		13		Шайба царапающая		
				УСЭК 76У1	6	

В общей массе подвеса учтена масса поз. 3 длиной 2 м.

Обозначение	Размеры, мм		Масса
	l	L	кг
5.407-70.1.230СБ	450	525	8,0
-01	400	475	7,9
-02	350	425	7,8
-03	300	375	7,7

Нач. отд.	Лигерман		
Н. контр.	Лукашевич		11.85г.
Гл. констр.	Лукашевич		
Ст. инж.	Плохих		XI.85

5.407-70.1.230СБ

Подвес для крепления шинопровода на железобетонной подкрановой балке. Вариант 2. Сборочный чертеж

Стадия	Масса	Масштаб
Р	см табл.	1:20
Лист	Листов 1	

ВНИПИ ТЯЖПРОМЭЛЕКТРОПРОЕКТ имени Ф.Б. ЯКУБОВСКОГО МОСКВА

21048-02 22

Копировал Ключникова Формат А3

Инв. № подл. | Подп. и дата | Взам. инв. №

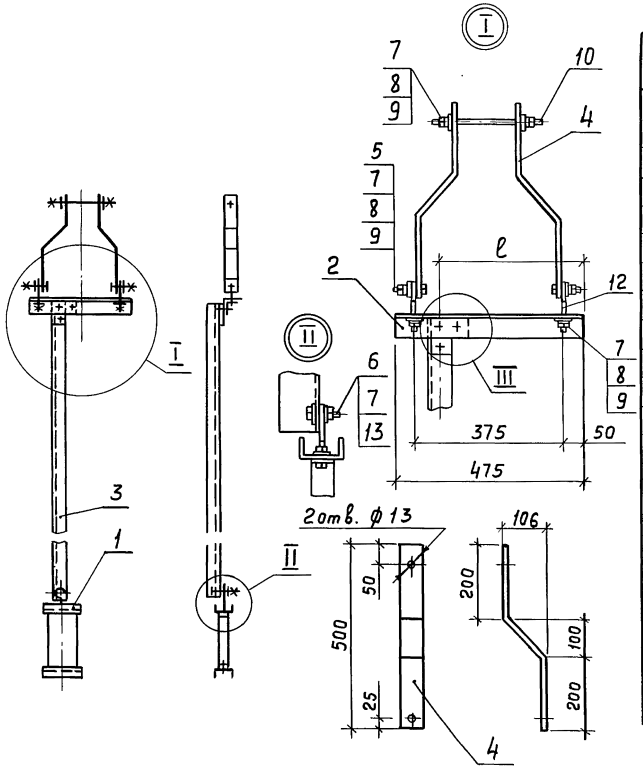

Формат	Зона	Поз.	Обозначение	Наименование	Кол.	Примечание
		1		Подвес У 2080У3	1	2,0 кг
				Детали		
		2		Уголок УСЭК 55У3, ℓ=475	1	0,93 кг
		3		Уголок УСЭК 55У3	1	длина по проекту
		4		Полоса 6×60 ГОСТ 103-76, ℓ=545	2	3,0 кг
				Стандартные изделия		
		5		Болт М12×30 ГОСТ 7798-70*	5	
		6		Болт М12×40 ГОСТ 7798-70*	1	
		7		Гайка М12 ГОСТ 5915-70*	10	
		8		Шайба 12 ГОСТ 11371-78	8	
		9		Шайба пружинная ГОСТ 6402-70	6	
				Прочие изделия		
		10		Шпилька УСЭК-81-2У1	1	0,22 кг
		11		Угольник УСЭК 5В У3	1	0,11 кг
		12		Болт специальный УСЭК 7 4У1	2	0,2 кг
		13		Шайба царапающая УСЭК 7 6У1	6	

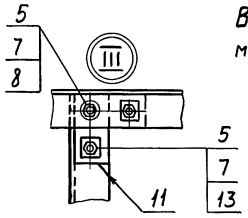

В общей массе подвеса учтена масса поз. 3 длиной 2 м.

Обозначение	ℓ, мм
5.407-70.1.240СБ	375
-01	275
-02	175

Нач.отд.	Лигерман		
Н.контр.	Лукашевич		11.85г.
Гл.констр.	Лукашевич		
Ст.инж.	Плохих		11.85

5.407-70.1.240СБ

Подвес для крепления шинопровода на железобетонной подкрановой балке. Вариант 3. Сборочный чертеж

Стадия	Масса	Масштаб
Р	10,4	1:20

Лист | Листов 1

ВНИПИ ТЯЖПРОМЭЛЕКТРОПРОЕКТ имени Ф.Б. ЯКУБОВСКОГО МОСКВА

Инв. № подл. | Подп. и дата | Взам. инв. №

21048-02 23

Копировал Ключникова Формат А3

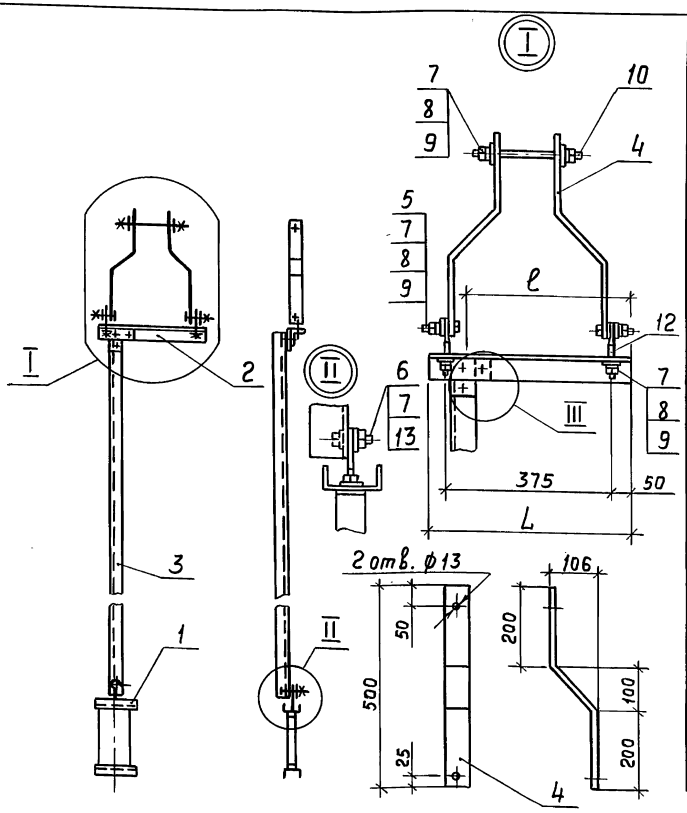

Формат	Зона	Поз.	Обозначение	Наименование	Кол.	Примечание
		1		Подвес УГ080У3	1	2,0 кг
				Детали		
		2		Уголок усэк 55У3	1	См. табл.
		3		Уголок усэк 55У3	—	длина по проекту
		4		Полоса 6×60 ГОСТ 103-76, ℓ=515	2	3,0 кг
				Стандартные изделия		
		5		Болт М12×30 ГОСТ 7798-70*	5	
		6		Болт М12×40 ГОСТ 7798-70*	1	
		7		Гайка М12 ГОСТ 5915-70*	10	
		8		Шайба 12 ГОСТ 11371-78	8	
		9		Шайба пружинная ГОСТ 6402-70	6	
				Прочие изделия		
		10		Шпилька усэк 81-2У1	1	0,22 кг
		11		Угольник усэк 58У3	1	0,11 кг
		12		Болт специальный усэк 74У1	2	0,2 кг
		13		Шайба царапающая усэк 76У1	6	

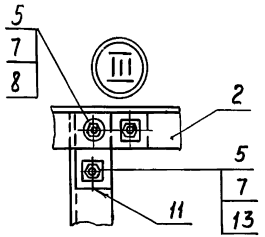

В общей массе подвеса учтена масса поз. 3 длиной 2 м.

Обозначение	Размеры, мм ℓ	Размеры, мм L	Масса, кг
5.407-70.1.250СБ	475	525	10,4
-01	425	475	10,3
-02	375	425	10,2

Нач. отд.	Лигерман		
Н. контр.	Лукашевич		11.85
Гл. констр.	Лукашевич		
Ст. инж.	Плохих		X1.85

5.407-70.1.250СБ

Подвес для крепления шинопровода на железобетонной подкрановой балке. Вариант 4. Сборочный чертеж

Стадия	Масса	Масштаб
Р	См. табл.	1:20
Лист	Листов 1	

ВНИПИ ТЯЖПРОМЭЛЕКТРОПРОЕКТ имени Ф.Б. ЯКУБОВСКОГО МОСКВА

Взам. инв. № | Подп. и дата | Инв. № подл.

Копировал Ключникова Формат А3

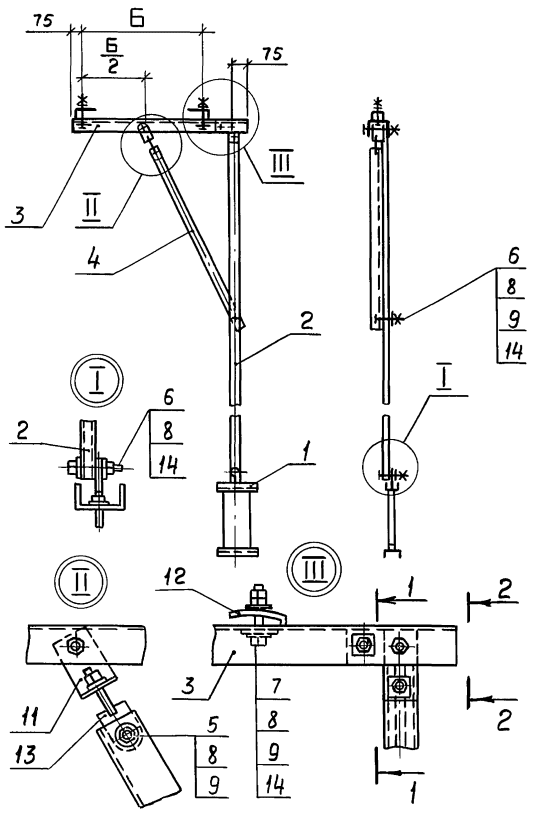

Формат	Зона	Поз.	Обозначение	Наименование	Кол-во на исполн. 5.407-70 .1. 260 СБ							Примечание
					—	01	02	03	04	05	06	
		1		Подвес УГ08ОУ3	1	1	1	1	1	1	1	2,0кг
				Детали								
		2		Профиль УСЭК 51У3	1	1	1	1	1	1	1	длина по проекту
		3		Швеллер УСЭК 54У3, ℓ=580	1	—	—	—	—	—	—	1,9кг
		3		ℓ=610	—	1	—	—	—	—	—	2,0кг
		3		ℓ=650	—	—	1	—	—	—	—	2,1кг
		3		ℓ=690	—	—	—	1	—	—	—	2,2кг
		3		ℓ=730	—	—	—	—	1	—	—	2,4кг
		3		ℓ=780	—	—	—	—	—	1	—	2,5кг
		3		ℓ=890	—	—	—	—	—	—	1	2,9кг
		4		Уголок УСЭК 55У3, ℓ=900	1	1	1	1	1	1	1	1,8кг
				Стандартные изделия								
		5		Болт М12×30 ГОСТ 7798-70*	2	2	2	2	2	2	2	
		6		Болт М12×55 ГОСТ 7798-70*	4	4	4	4	4	4	4	
		7		Болт М12×75 ГОСТ 7798-70*	2	2	2	2	2	2	2	
		8		Гайка М12 ГОСТ 5915-70*	11	11	11	11	11	11	11	
		9		Шайба 12 ГОСТ 11371-78	11	11	11	11	11	11	11	
		10		Угольник УСЭК 58У3	1	1	1	1	1	1	1	0,1кг
		11		Анкер УСЭК 64У3	1	1	1	1	1	1	1	0,32кг
		12		Прижим УСЭК 65У3	2	2	2	2	2	2	2	0,28кг
		13		Болт специальный УСЭК 74У1	1	1	1	1	1	1	1	0,1кг
		14		Шайба царапающая УСЭК 76У1	10	10	10	10	10	10	10	

В общей массе подвеса учтена масса поз. 2 длиной 2м.

Разрез 1-1 Вид 2-2

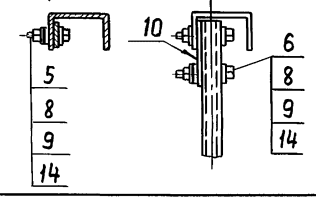

Обозначение	Б, мм	Масса кг
5.407-70.1.260СБ	300	8,8
01	325	8,9
02	375	9,0
03	400	9,1
04	450	9,3
05	500	9,4
06	600	9,8

Нач.отд.	Лигерман		
Н.контр.	Лукашевич		11.85г.
Гл.констр.	Лукашевич		
Ст.инж.	Плохих		XI.85г.

5.407-70.1.260СБ

Подвес для крепления шинопровода на металлической подкрановой балке. Сборочный чертеж

Стадия	Масса	Масштаб
Р	См. табл.	1:20
Лист	Листов 1	

ВНИПИ ТЯЖПРОМЭЛЕКТРОПРОЕКТ имени Ф.Б. ЯКУБОВСКОГО МОСКВА

Взам.инв.№ | Подп. и дата | Инв.№ подл.

21048-02 25

Копировал Ключникова Формат А3

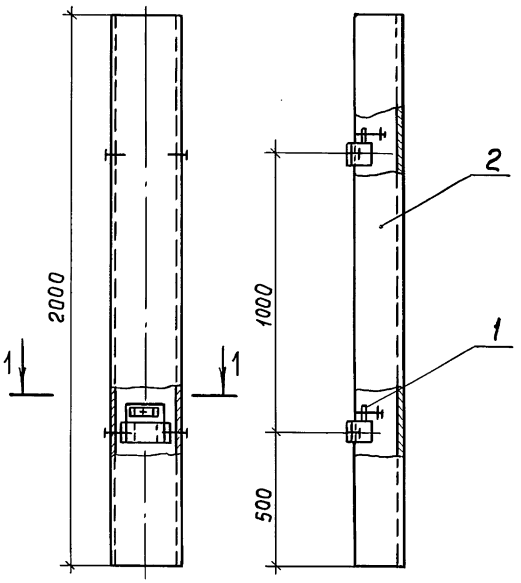

Формат	Зона	Поз.	Обозначение	Наименование	Кол. на исполн 5.407-70.1.270СБ —	01	02		Примечание
				Детали					
		1		Профиль К241У2, ℓ=180	2	—	—		0,55 кг
		1		ℓ=380	—	2	—		1,17 кг
		1		ℓ=580	—	—	2		1,78 кг
		2	5.407-70.1.280	Конструкция	1	—	—		9,40 кг
		2	-01	Конструкция	—	1	—		14,10 кг
		2	-02	Конструкция	—	—	1		18,80 кг
				Стандартные изделия					
		3		Болт М8×25 ГОСТ 7798-70*	4	4	4		
		4		Гайка М8 ГОСТ 5915-70*	4	4	4		
		5		Шайба 8 ГОСТ 11371-78	4	4	4		
				Прочие изделия					
		6		Уголок УСЭК 6ОУ3	4	4	4		0,33 кг
		7		Накладка НТ-2У2	2	4	6		

Разрез 1-1
(для исполнения 1)

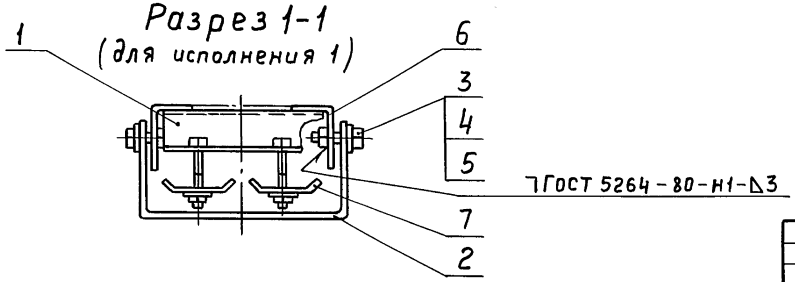

Обозначение	Исполн.	Кол-во накладок
5.407-70.1.270СБ	1	2
-01	2	4
-02	3	6

Нач.отд.	Лигерман			5.407-70.1.270СБ
Н.контр.	Лукашевич		11.85	Кожух для защиты кабелей. Сборочный чертеж
Гл.констр.	Лукашевич		11.85	Стадия: Р; Масса: —; Масштаб: 1:15; Лист; Листов 1
Ст.инж.	Плохих		11.85	ВНИПИ ТЯЖПРОМЭЛЕКТРОПРОЕКТ имени Ф.Б.ЯКУБОВСКОГО МОСКВА

Инв.№ подл. | Подп. и дата | Взам.инв.№

Копировал Ключникова Формат А3

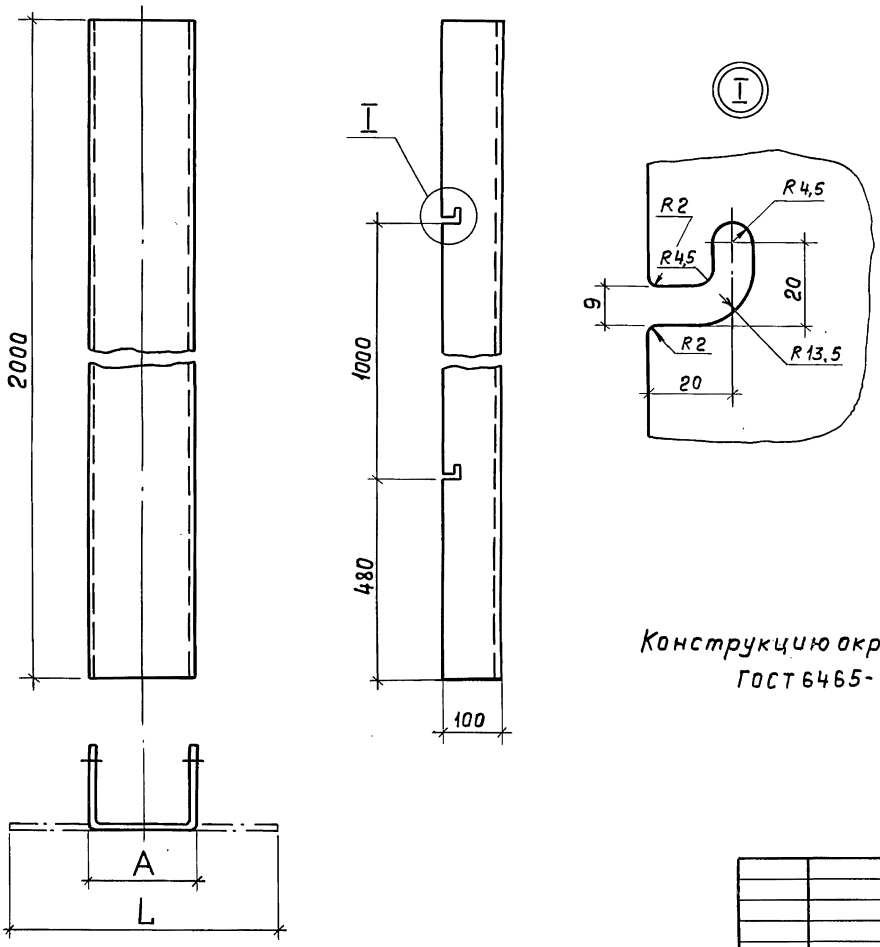

Обозначение	Размеры, мм		Масса кг
	A	L	
5.407-70.1.280	200	394	9,4
-01	400	594	14,1
-02	600	794	18,8

Конструкцию окрасить эмалью ПФ 115, серая, ГОСТ 6465-76, IV, У2.

				5.407-70.1.280			
				Конструкция	Стадия	Масса	Масштаб
					Р	См. табл.	1:10
Нач.отд.	Лигерман				Лист	Листов 1	
Н.контр.	Лукашевич		11.85г.	Лист Б-ПН-0-1,5 ГОСТ 19903-74 / В Ст 3 кп ГОСТ 16523-70	ВНИПИ ТЯЖПРОМЭЛЕКТРОПРОЕКТ ИМЕНИ Ф.Б.ЯКУБОВСКОГО МОСКВА		
Гл.констр.	Лукашевич						
Ст.инж.	Плохих		XI.85г.				

Взам.инв.№ | Подп. и дата | Инв.№ подл.

21048-02 27

Копировал Ключникова Формат А3

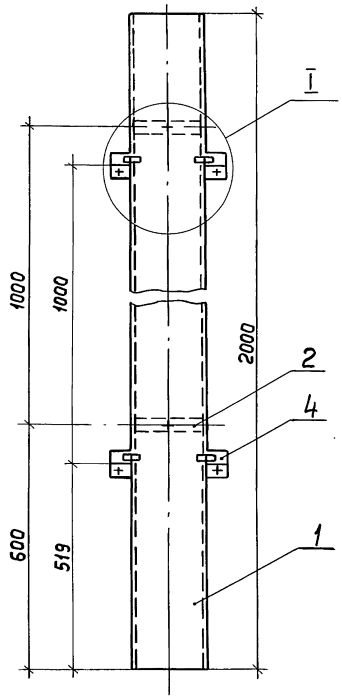

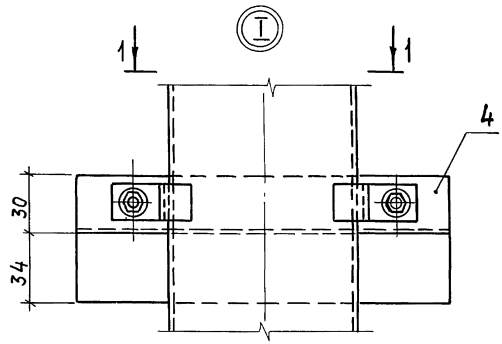

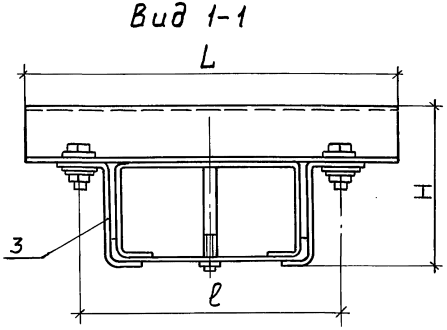

Формат	Зона	Поз.	Обозначение	Наименование	Кол. на исполн 5.407-70.1.290СБ —	01		Примечание
		1		Короб У1105У3	1	—		9,8 кг
		1		Короб У1079У3	—	1		15,2 кг
		2		Зажим У1114У3	2	—		0,36 кг
		2		Зажим У1115У3	—	2		0,62 кг
		3		Скоба У1059У3	4	—		0,16 кг
		3		Скоба У1078У3	—	4		0,2 кг
		4		Профиль К241У2,				
				ℓ=200	2	—		0,6 кг
		4		ℓ=250	—	2		0,8 кг

Обозначение	Тип короба	Размеры, мм L	ℓ	H	Масса кг
5.407-70.1.290СБ	У1105У3	200	140	89	10,9
-01	У1079У3	250	190	139	16,8

Нач.отд.	Лигерман		
Н.контр.	Лукашевич		XI.85г.
Гл.констр.	Лукашевич		
Ст.инж.	Плохих		XI.85г.

5.407-70.1.290СБ

Короб. Сборочный чертеж

Стадия	Масса	Масштаб
Р	См. табл.	1:10
Лист	Листов 1	

ВНИПИ ТЯЖПРОМЭЛЕКТРОПРОЕКТ ИМЕНИ Ф.Б.ЯКУБОВСКОГО МОСКВА

21048-02 (28)

Копировал Ключникова Формат А3

Инв.№подл. | Подп. и дата | Взам.инв.№

Пров: Кол. Яковлев

gost.e-ecolog.ru