ИЗДЕЛИЯ И УЗЛЫ ИНЖЕНЕРНОГО ОБОРУДОВАНИЯ ЗДАНИЙ

# СЕРИЯ 5.407-50

# ПРОКЛАДКА РАСПРЕДЕЛИТЕЛЬНОГО ШИНОПРОВОДА ШРМ 75 НА 100А ДЛЯ ГРУППОВЫХ ОСВЕТИТЕЛЬНЫХ СЕТЕЙ

## ВЫПУСК 1
## ЧЕРТЕЖИ МОНТАЖНЫЕ

gost.e-ecolog.ru

ЦЕНТРАЛЬНЫЙ ИНСТИТУТ ТИПОВОГО ПРОЕКТИРОВАНИЯ
ГОССТРОЯ СССР

Москва, А-445, Смольная ул., 22

Сдано в печать IV 1984 года

Заказ № 5709 Тираж 2600 экз.

ИЗДЕЛИЯ И УЗЛЫ ИНЖЕНЕРНОГО ОБОРУДОВАНИЯ ЗДАНИЙ

# СЕРИЯ 5.407-50

# ПРОКЛАДКА РАСПРЕДЕЛИТЕЛЬНОГО ШИНОПРОВОДА ШРМ 75 НА 100А ДЛЯ ГРУППОВЫХ ОСВЕТИТЕЛЬНЫХ СЕТЕЙ

## ВЫПУСК 1
## ЧЕРТЕЖИ МОНТАЖНЫЕ


РАЗРАБОТАНЫ
ВНИПИ ТЯЖПРОМЭЛЕКТРОПРОЕКТ
имени ФБ. ЯКУБОВСКОГО
ГЛАВЭЛЕКТРОМОНТАЖ
МИНМОНТАЖСПЕЦСТРОЯ СССР

УТВЕРЖДЕНЫ И
ВВЕДЕНЫ В ДЕЙСТВИЕ
МИНМОНТАЖСПЕЦСТРОЕМ СССР
ПРОТОКОЛ ОТ 24.11.1983г.

Директор института — Ю.Г. Барыбин
Главный инженер института — М.Г. Зименков
Начальник технического отдела — Л.Б. Годгельф
Начальник отдела типового проектирования — И.И. Лигерман


А209-1

| Лист | Стр. | Наименование | Примечание |
|---|---|---|---|
| | 1 | Титульный лист | |
| | 2 | Содержание | |
| 1 | 3 | Общие указания | |
| 2 | 4 | Установка стойки и балки на | |
| | | металлической стропильной ферме. | |
| | | Пролет 6 м | |
| 3 | 5 | Установка стойки и балки на | |
| | | металлической стропильной ферме. | |
| | | Пролет 12м | |
| 4 | 6 | Установка стойки и швеллера | |
| | | на металлической стропильной | |
| | | ферме. | |
| 5 | 7 | Установка стойки и балки на | |
| | | железобетонной стропильной | |
| | | ферме. Пролет 6м | |
| 6 | 8 | Установка стойки и балки на | |
| | | железобетонной стропильной | |
| | | ферме. Пролет 12м | |
| 7 | 9 | Установка стойки и швеллера на | |
| | | железобетонной стропильной | |
| | | ферме. | |
| 8 | 10 | Установка стойки и балки на | |
| | | металлической стропильной ферме у | |
| | | температурного шва здания. Пролет 6м. | |
| 9 | 11 | Установка стойки и балки на | |
| | | металлической стропильной ферме у | |
| | | температурного шва здания. Пролет 12м. | |
| 10 | 12 | Установка стойки и балки на | |
| | | железобетонной стропильной ферме у | |
| | | температурного шва здания. Пролет 6м | |
| 11 | 13 | Установка стойки и балки на | |
| | | железобетонной стропильной ферме у | |
| | | температурного шва здания. Пролет 12м. | |
| 12 | 14 | Установка светильника и конструкции | |
| | | для ПРА на шинопроводе | |
| 13 | 15 | Установка штепселя на шинопроводе | |
| 14 | 15 | Соединение комплектных балок. | |
| | | Вариант 1. | |
| 15 | 16 | Соединение комплектных балок. | |
| | | Вариант 2. | |

## 1. Исходные данные

Серия 5.407-50 выполнена на основании:

— технических условий ТУ36.2091-77,

— рабочих чертежей, разработанных ЦПКБ треста „Электромонтажконструкция" на шинопроводы распределительные ШРМ75 на 100А.

## 2. Содержание

Серия 5.407-50 состоит из 3[х] выпусков:

Выпуск 0 — Материалы для проектирования

Выпуск 1 — Чертежи монтажные

Выпуск 2 — Чертежи изделий

В выпуске 1 содержатся монтажные чертежи для работы в монтажной зоне при прокладке шинопроводов на стойках, устанавливаемых выше нижнего пояса металлических и железобетонных стропильных ферм. Приведена установка светильников и конструкции для пускорегулирующего аппарата (ПРА).

## 3. Область применения.

Шинопровод предназначен для прокладки в производственных и электротехнических помещениях. В части воздействия климатических факторов внешней среды шинопровод имеет климатическое исполнение и категорию размещения У3 по ГОСТ 15150-69.*

Шинопровод используют для выполнения осветительных четырехпроводных электрических сетей в системах с глухозаземленной нейтралью.

## 4. Основные положения

Комплектные балки для прокладки шинопровода выполнены в двух исполнениях длиной 6 и 12м соответственно для пролетов 6 и 12м. Соединение балок дано в двух вариантах: сваркой (лист 14) или на болтах (лист 15).

## 5. Порядок пользования

На металлических или железобетонных фермах устанавливают стойки для прокладки шинопроводов.

На стойках, в зависимости от пролета (6 или 12м), закрепляют комплектные балки длиной соответственно 6 или 12 м (листы 2...11).

К комплектным балкам подвешивают шинопровод.

Комплектация секций шинопровода осуществляется в соответствии с конкретным чертежом прокладки шинопровода.

На шинопроводе закрепляют светильники и пускорегулирующие аппараты (ПРА).

С помощью штепселей со шнуром (или заряженных шнуром) ПРА присоединяют к шинопроводу. ПРА и светильник соединяют кабелем АВВГ.

Монтаж предусматривается с кранов или других приспособлений, используемых для этой цели.

Инв. № подл. | Подп. и дата | Взам. инв. №

| | | | |
|---|---|---|---|
| Нач. отд. | Лигерман | | 5.407-50-В.1 |
| Н. контр. | Блейнис | | Общие указания |
| Инж. | Ребькина | | Стадия Р; Лист 1; Листов 14 |
| | | | ВНИПИ ТЯЖПРОМЭЛЕКТРОПРОЕКТ имени Ф.Б.ЯКУБОВСКОГО МОСКВА |

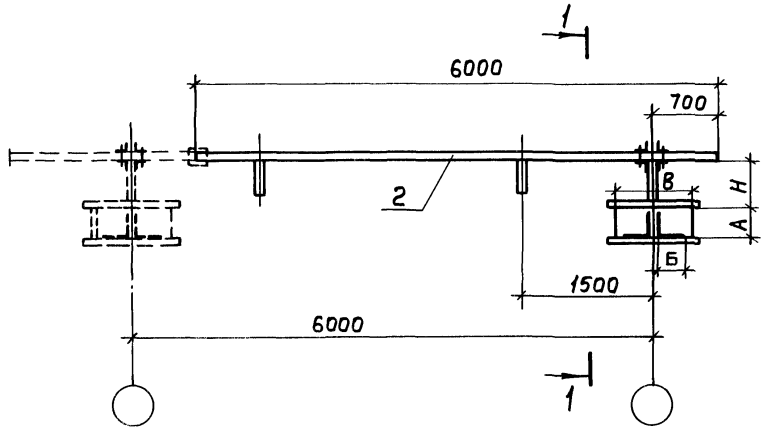


Разрез 1-1

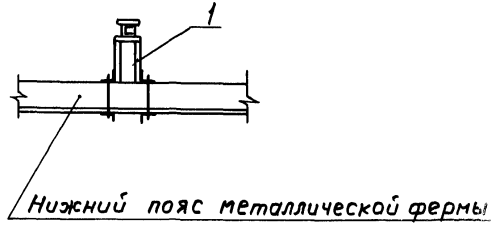


| Исполнение | Размеры, мм | | | Обозначение чертежа стойки и высота Н, мм | | | | | | | |
|---|---|---|---|---|---|---|---|---|---|---|---|
| | А | Б | В | 550 | 600 | 650 | 700 | 750 | 800 | 850 | 900 |
| 1 | 100,110 | 100,110 | 250 | 5.407-50-В.2 лист 2 | 5.407-50-В.2 лист 3 | 5.407-50-В.2 лист 4 | 5.407-50-В.2 лист 5 | 5.407-50-В.2 лист 6 | 5.407-50-В.2 лист 7 | 5.407-50-В.2 лист 8 | 5.407-50-В.2 лист 9 |
| 2 | 125 | 125 | 300 | | | | | | | | |
| 3 | 140 | 140 | 325 | | | | | | | | |
| 4 | 160 | 160 | 375 | | | | | | | | |
| 5 | 180 | 180 | 400 | | | | | | | | |
| 6 | 200 | 200 | 450 | | | | | | | | |
| 7 | 250 | 250 | 550 | | | | | | | | |
| 8 | 250 | 160 | 375 | | | | | | | | |
| 9 | 200 | 125 | 300 | | | | | | | | |

| Марка поз. | Обозначение | Наименование | Кол. | Масса ед. кг | Примечание |
|---|---|---|---|---|---|
| 1 | по таблице | Стойка. Исполн. 1...9 | 1 | | |
| 2 | 5.407-50-В.2 л. 19 | Балка комплектная | 1 | | |

| | | | |
|---|---|---|---|
| Нач. отд. | Лигерман | | |
| Н. контр. | Блейнис | | |
| Инж. | Редькина | | |

5.407-50-В.1

Установка стойки и балки на металлической стропильной ферме. Пролет 6 м

| Стадия | Лист | Листов |
|---|---|---|
| Р | 2 | |

ВНИПИ ТЯЖПРОМЭЛЕКТРОПРОЕКТ имени Ф.Б.ЯКУБОВСКОГО МОСКВА

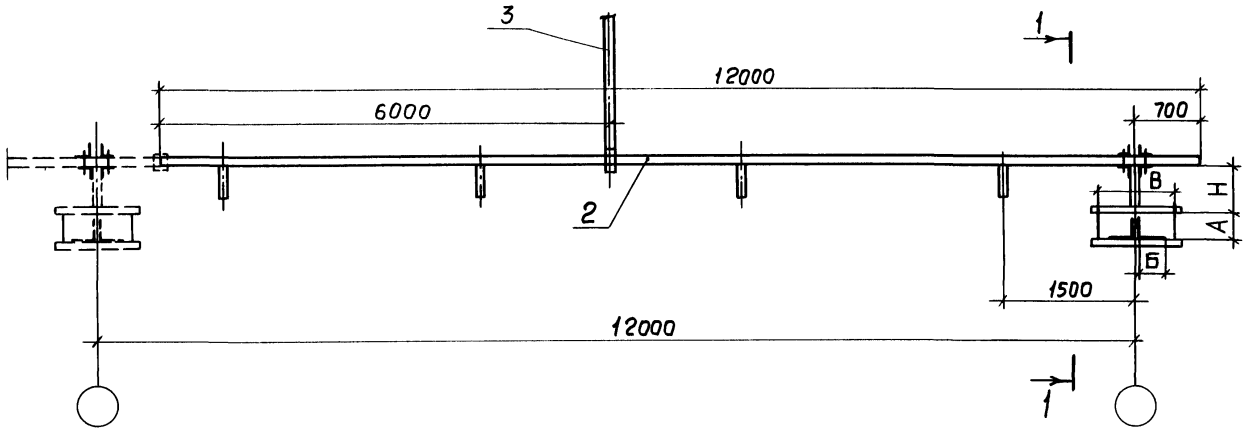


Разрез 1-1

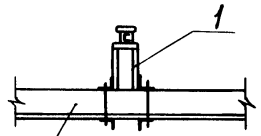


| Испол-нение | Размеры, мм | | | Обозначение чертежа стойки при Н, мм | | | | | | | |
|---|---|---|---|---|---|---|---|---|---|---|---|
| | А | Б | В | 550 | 600 | 650 | 700 | 750 | 800 | 850 | 900 |
| 1 | 100,110 | 100,110 | 250 | 5.407-50-В.2 лист 2 | 5.407-50-В.2 лист 3 | 5.407-50-В.2 лист 4 | 5.407-50-В.2 лист 5 | 5.407-50-В.2 лист 6 | 5.407-50-В.2 лист 7 | 5.407-50-В.2 лист 8 | 5.407-50-В.2 лист 9 |
| 2 | 125 | 125 | 300 | | | | | | | | |
| 3 | 140 | 140 | 325 | | | | | | | | |
| 4 | 160 | 160 | 375 | | | | | | | | |
| 5 | 180 | 180 | 400 | | | | | | | | |
| 6 | 200 | 200 | 450 | | | | | | | | |
| 7 | 250 | 250 | 550 | | | | | | | | |
| 8 | 250 | 160 | 375 | | | | | | | | |
| 9 | 200 | 125 | 300 | | | | | | | | |

| Марка поз. | Обозначение | Наименование | Кол. | Масса, ед, кг | Примечание |
|---|---|---|---|---|---|
| 1 | по таблице | Стойка. исполн. 1...9 | 1 | | |
| 2 | 5.407-50-В.2 л.21 | Балка комплектная | 1 | | |
| 3 | 5.407-50-В.2 л.24 | Подвес | 1 | | |

Инв.№ подл. | Подп. и дата | Взам.инв.№

| | | |
|---|---|---|
| Нач.отд | Лигерман | |
| Н.контр. | Блейнис | |
| Инж. | Редькина | |

# 5.407-50-В.1

Установка стойки и балки на металлической стропильной ферме. Пролет 12м

| Стадия | Лист | Листов |
|---|---|---|
| Р | 3 | |

ВНИПИ ТЯЖПРОМЭЛЕКТРОПРОЕКТ имени Ф.Б.ЯКУБОВСКОГО МОСКВА

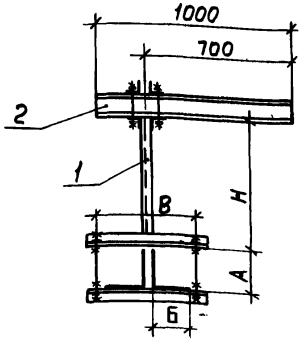


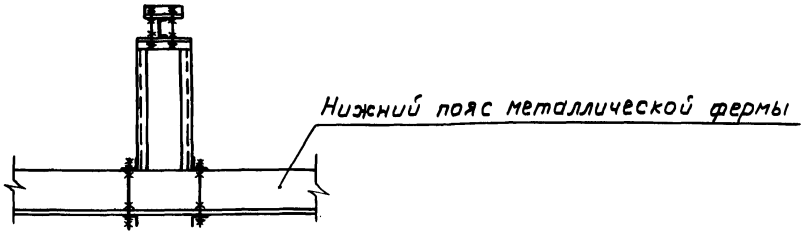


| Испол-нение | Размеры, мм | | | Обозначение чертежа стойки и высота Н, мм | | | | | | | |
|---|---|---|---|---|---|---|---|---|---|---|---|
| | А | Б | В | 550 | 600 | 650 | 700 | 750 | 800 | 850 | 900 |
| 1 | 100,110 | 100,110 | 250 | 5.407-50-В.2 лист 2 | 5.407-50-В.2 лист 3 | 5.407-50-В.2 лист 4 | 5.407-50-В.2 лист 5 | 5.407-50-В.2 лист 6 | 5.407-50-В.2 лист 7 | 5.407-50-В.2 лист 8 | 5.407-50-В.2 лист 9 |
| 2 | 125 | 125 | 300 | | | | | | | | |
| 3 | 140 | 140 | 325 | | | | | | | | |
| 4 | 160 | 160 | 375 | | | | | | | | |
| 5 | 180 | 180 | 400 | | | | | | | | |
| 6 | 200 | 200 | 450 | | | | | | | | |
| 7 | 250 | 250 | 550 | | | | | | | | |
| 8 | 250 | 160 | 375 | | | | | | | | |
| 9 | 200 | 125 | 300 | | | | | | | | |

| Марка, поз | Обозначение | Наименование | Кол. | Масса, ед, кг | Приме-чание |
|---|---|---|---|---|---|
| 1 | по таблице | Стойка. Исполн. 1...9 | 1 | | |
| 2 | | Швеллер № 8 | | | |
| | | ГОСТ 8240-72, L = 1000 | 1 | | |

| | | |
|---|---|---|
| Нач. отд. | Лигерман | |
| Н. контр. | Блейнис | |
| Инж. | Редькина | |

# 5.407-50-В.1

Установка стойки и швеллера на металлической стропильной ферме

| Стадия | Лист | Листов |
|---|---|---|
| Р | 4 | |

ВНИПИ ТЯЖПРОМЭЛЕКТРОПРОЕКТ имени Ф.Б.ЯКУБОВСКОГО МОСКВА

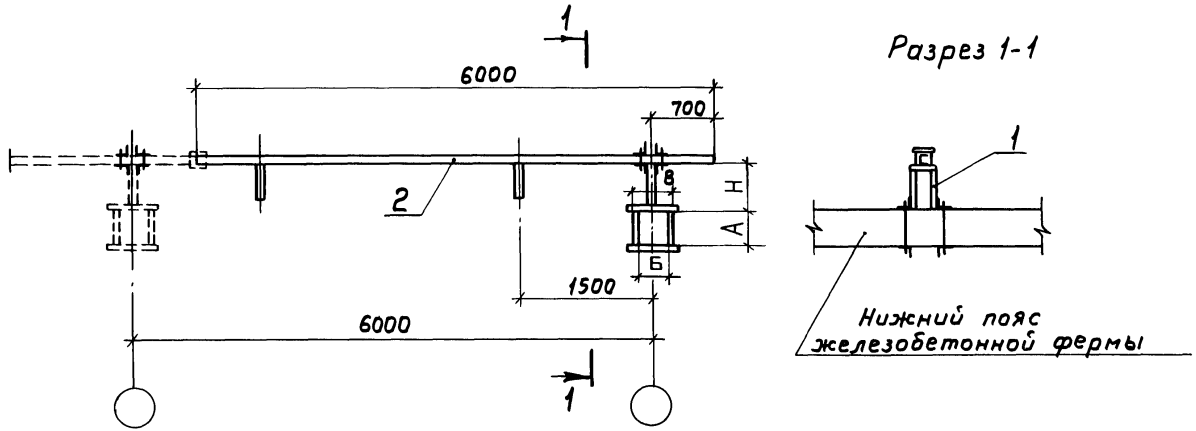


| Исполнение | Размеры, мм | | | Обозначение чертежа стойки и высота Н, мм | | | | | | | | |
|---|---|---|---|---|---|---|---|---|---|---|---|---|
| | А | Б | В | 400 | 450 | 500 | 550 | 600 | 650 | 700 | 750 | 800 |
| 1 | 180 | 200 | 225 | 5.407-50-В.2 лист 10 | 5.407-50-В.2 лист 11 | 5.407-50-В.2 лист 12 | 5.407-50-В.2 лист 13 | 5.407-50-В.2 лист 14 | 5.407-50-В.2 лист 15 | 5.407-50-В.2 лист 16 | 5.407-50-В.2 лист 17 | 5.407-50-В.2 лист 18 |
| | 200 | | | | | | | | | | | |
| 2 | 200 | 250 | 275 | | | | | | | | | |
| 3 | 220 | | | | | | | | | | | |
| | 300 | | | | | | | | | | | |
| 4 | 320 | 300 | 325 | | | | | | | | | |
| | 360 | | | | | | | | | | | |
| 5 | 380 | 350 | 375 | | | | | | | | | |

| Марка, поз. | Обозначение | Наименование | Кол. | Масса ед, кг | Примечание |
|---|---|---|---|---|---|
| 1 | по таблице | Стойка. Исполн. 1...5 | 1 | | |
| 2 | 5.407-50-В.2 л. 19 | Балка комплектная | 1 | | |

| | | | |
|---|---|---|---|
| Нач. отд. | Лигерман | | |
| Н. контр. | Блейнис | | |
| Инж. | Редькина | | |

# 5.407-50-В.1

Установка стойки и балки на железобетонной стропильной ферме. Пролет 6м

| Стадия | Лист | Листов |
|---|---|---|
| Р | 5 | |

ВНИПИ ТЯЖПРОМЭЛЕКТРОПРОЕКТ ИМЕНИ Ф. Б. ЯКУБОВСКОГО МОСКВА

Инв. № подл. | Подп. и дата | Взам. инв. №

19480-02 8

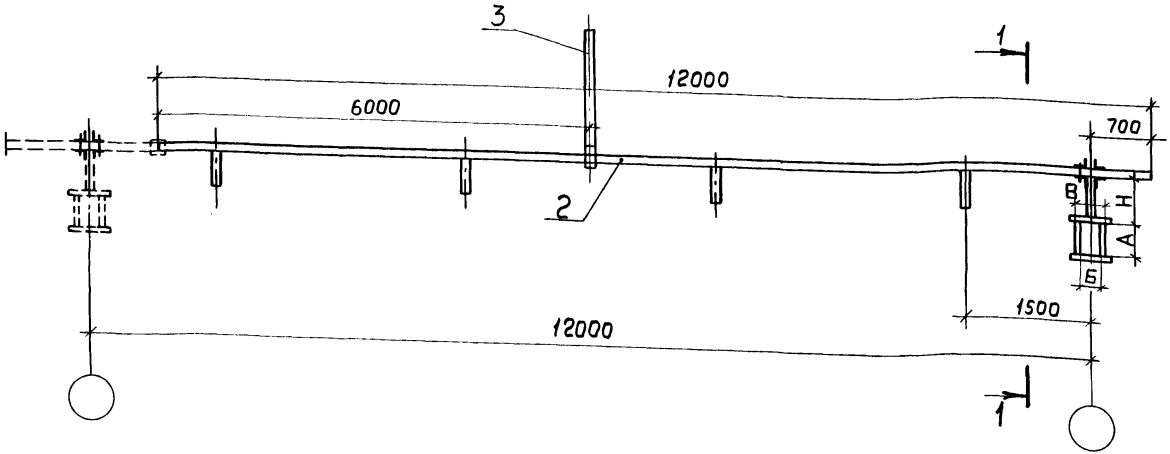


Разрез 1-1

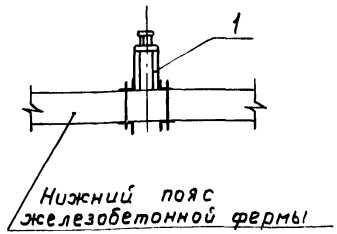


| Испол-нение | Размеры, мм | | | Обозначение чертежа стойки при Н, мм | | | | | | | | |
|---|---|---|---|---|---|---|---|---|---|---|---|---|
| | А | Б | В | 400 | 450 | 500 | 550 | 600 | 650 | 700 | 750 | 800 |
| 1 | 180 | 200 | 225 | 5.407-50-В.2 лист 10 | 5.407-50-В.2 лист 11 | 5.407-50-В.2 лист 12 | 5.407-50-В.2 лист 13 | 5.407-50-В.2 лист 14 | 5.407-50-В.2 лист 15 | 5.407-50-В.2 лист 16 | 5.407-50-В.2 лист 17 | 5.407-50-В.2 лист 18 |
| | 200 | | | | | | | | | | | |
| 2 | 200 | 250 | 275 | | | | | | | | | |
| 3 | 220 | | | | | | | | | | | |
| | 300 | | | | | | | | | | | |
| 4 | 320 | 300 | 325 | | | | | | | | | |
| | 360 | | | | | | | | | | | |
| 5 | 380 | 350 | 375 | | | | | | | | | |

| Марка, поз. | Обозначение | Наименование | Кол. | Масса ед.,кг | Примечание |
|---|---|---|---|---|---|
| 1 | по таблице | Стойка. Исполн. 1...5 | 1 | | |
| 2 | 5.407-50-В.2 л. 21 | Балка комплектная | 1 | | |
| 3 | 5.407-50-В.2 л. 24 | Подвес | 1 | | |

| | | |
|---|---|---|
| Нач. отд | Лигерман | |
| Н. контр | Блейнис | |
| Инж. | Редькина | |

5.407-50-В.1

Установка стойки и балки на железобетонной стропильной ферме Пролет 12м

| Стадия | Лист | Листов |
|---|---|---|
| Р | 6 | |

ВНИПИ ТЯЖПРОМЭЛЕКТРОПРОЕКТ имени Ф.Б.ЯКУБОВСКОГО МОСКВА

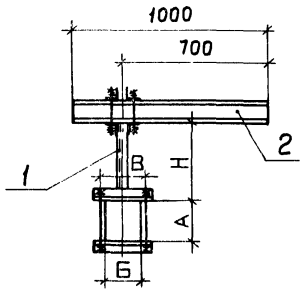


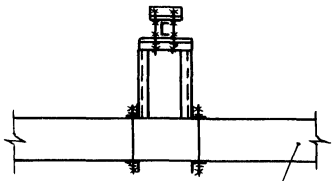

Нижний пояс железобетонной фермы

| Исполнение | Размеры, мм | | | Обозначение чертежа стойки при Н, мм | | | | | | | | |
|---|---|---|---|---|---|---|---|---|---|---|---|---|
| | А | Б | В | 400 | 450 | 500 | 550 | 600 | 650 | 700 | 750 | 800 |
| 1 | 180 | 200 | 225 | 5.407-50-В.2 лист 10 | 5.407-50-В.2 лист 11 | 5.407-50-В.2 лист 12 | 5.407-50-В.2 лист 13 | 5.407-50-В.2 лист 14 | 5.407-50-В.2 лист 15 | 5.407-50-В.2 лист 16 | 5.407-50-В.2 лист 17 | 5.407-50-В.2 лист 18 |
| | 200 | | | | | | | | | | | |
| 2 | 200 | 250 | 275 | | | | | | | | | |
| 3 | 220 | | | | | | | | | | | |
| | 300 | | | | | | | | | | | |
| 4 | 320 | 300 | 325 | | | | | | | | | |
| | 360 | | | | | | | | | | | |
| 5 | 380 | 350 | 375 | | | | | | | | | |

| Марка поз | Обозначение | Наименование | Кол. | Масса, ед, кг | Примечание |
|---|---|---|---|---|---|
| 1 | по таблице | Стойка. Исполн. 1...5 | 1 | | |
| 2 | | Швеллер № 8 | | | |
| | | ГОСТ 8240-72, L= 1000 | 1 | | |

| | | | |
|---|---|---|---|
| Нач.отд. | Лигерман | | |
| Н.контр. | Блёнис | | |
| Инж. | Редькина | | |

# 5.407-50-В.1

Установка стойки и швеллера на железобетонной стропильной ферме.

| Стадия | Лист | Листов |
|---|---|---|
| Р | 7 | |

ВНИИПИ ТЯЖПРОМЭЛЕКТРОПРОЕКТ имени Ф.Б.ЯКУБОВСКОГО МОСКВА

Инв.№ подл. | Подп. и дата | Взам.инв.№

194-89-03.10

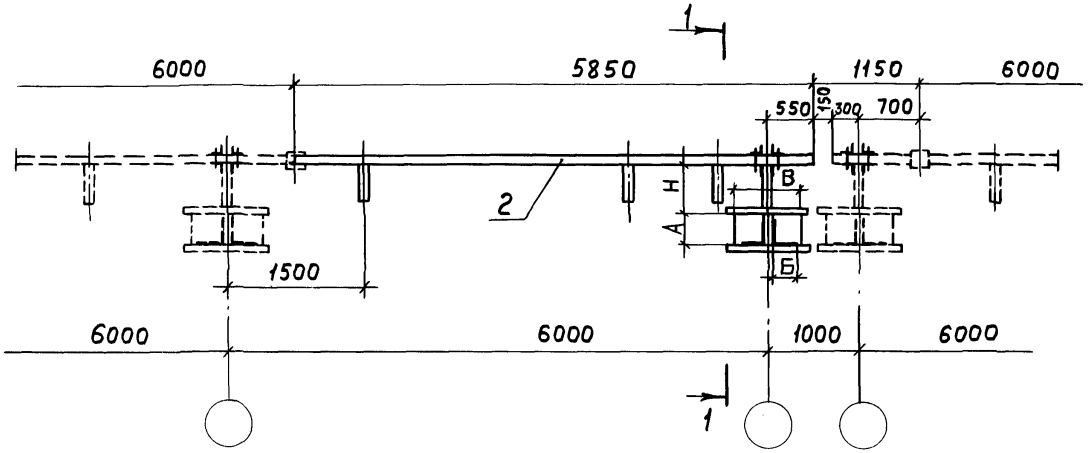


Разрез 1-1

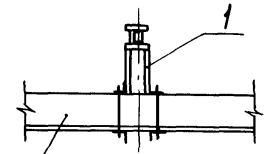


| Исполнение | Размеры, мм | | | Обозначение чертежа стойки и высота H, мм | | | | | | | |
|---|---|---|---|---|---|---|---|---|---|---|---|
| | А | Б | В | 550 | 600 | 650 | 700 | 750 | 800 | 850 | 900 |
| 1 | 100,110 | 100,110 | 250 | 5.407-50-В.2 лист 2 | 5.407-50-В.2 лист 3 | 5.407-50-В.2 лист 4 | 5.407-50-В.2 лист 5 | 5.407-50-В.2 лист 6 | 5.407-50-В.2 лист 7 | 5.407-50-В.2 лист 8 | 5.407-50-В.2 лист 9 |
| 2 | 125 | 125 | 300 | | | | | | | | |
| 3 | 140 | 140 | 325 | | | | | | | | |
| 4 | 160 | 160 | 375 | | | | | | | | |
| 5 | 180 | 180 | 400 | | | | | | | | |
| 6 | 200 | 200 | 450 | | | | | | | | |
| 7 | 250 | 250 | 550 | | | | | | | | |
| 8 | 250 | 160 | 375 | | | | | | | | |
| 9 | 200 | 125 | 300 | | | | | | | | |

| Марка, поз. | Обозначение | Наименование | Кол. | Масса ед, кг | Примечание |
|---|---|---|---|---|---|
| 1 | по таблице | Стойка. исполн. 1...9 | 1 | | |
| 2 | 5.407-50-В 2 л. 20 | Балка комплектная | 1 | | |

| | | |
|---|---|---|
| Нач.отд. | Лигерман | |
| Н. контр. | Блейнис | |
| Инж. | Редькина | |

5.407-50-В.1

Установка стойки и балки на металлической стропильной ферме у температурного шва здания Пролет 6 м

| Стадия | Лист | Листов |
|---|---|---|
| Р | 8 | |

ВНИПИ ТЯЖПРОМЭЛЕКТРОПРОЕКТ имени Ф.Б.ЯКУБОВСКОГО МОСКВА

19489-02 11

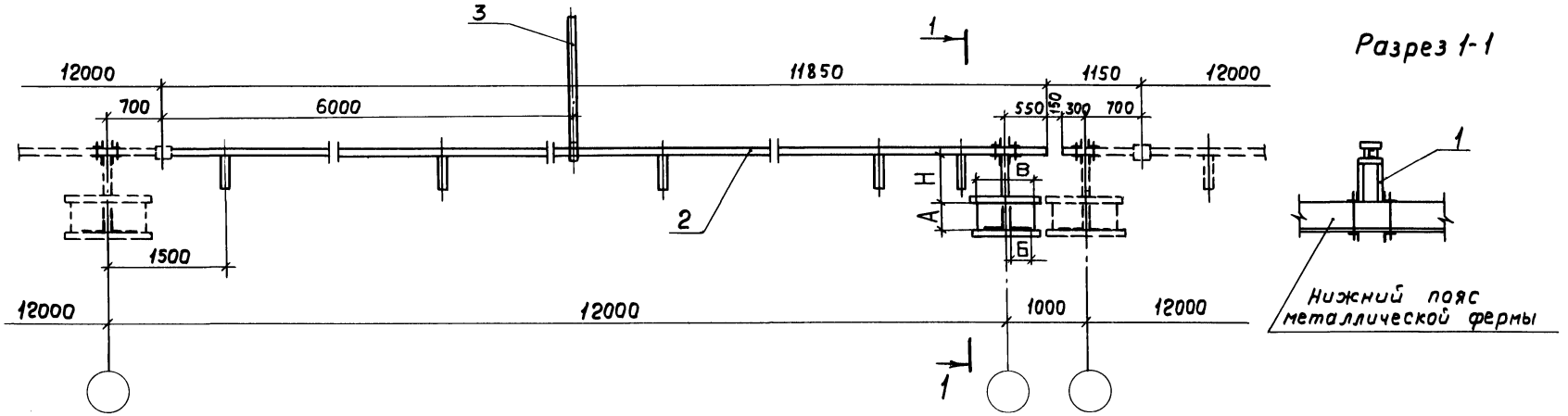


| Исполнение | Размеры, мм | | | Обозначение чертежа стойки и высота H, мм | | | | | | | |
|---|---|---|---|---|---|---|---|---|---|---|---|
| | А | Б | В | 550 | 600 | 650 | 700 | 750 | 800 | 850 | 900 |
| 1 | 100,110 | 100,110 | 250 | 5.407-50-В.2 лист 2 | 5.407-50-В.2 лист 3 | 5.407-50-В.2 лист 4 | 5.407-50-В.2 лист 5 | 5.407-50-В.2 лист 6 | 5.407-50-В.2 лист 7 | 5.407-50-В.2 лист 8 | 5.407-50-В.2 лист 9 |
| 2 | 125 | 125 | 300 | | | | | | | | |
| 3 | 140 | 140 | 325 | | | | | | | | |
| 4 | 160 | 160 | 375 | | | | | | | | |
| 5 | 180 | 180 | 400 | | | | | | | | |
| 6 | 200 | 200 | 450 | | | | | | | | |
| 7 | 250 | 250 | 550 | | | | | | | | |
| 8 | 250 | 160 | 375 | | | | | | | | |
| 9 | 200 | 125 | 300 | | | | | | | | |

| Марка, поз. | Обозначение | Наименование | Кол. | Масса, ед, кг | Примечание |
|---|---|---|---|---|---|
| 1 | по таблице | Стойка. Исполн 1...9 | 1 | | |
| 2 | 5.407-50-В.2 л.22 | Балка комплектная | 1 | | |
| 3 | 5.407-50-В.2 л.24 | Подвес | 1 | | |

| | | | |
|---|---|---|---|
| Нач.отд. | Лигерман | | |
| Н.контр. | Блейнис | | |
| Инж. | Редькина | | |

# 5.407-50-В.1

Установка стойки и балки на металлической стропильной ферме у температурного шва здания. Пролет 12м

| Стадия | Лист | Листов |
|---|---|---|
| Р | 9 | |

ВНИПИ ТЯЖПРОМЭЛЕКТРОПРОЕКТ имени Ф.Б.ЯКУБОВСКОГО МОСКВА

19489-02 12

Копировал Ключина

Формат А3

Взам. инв. №

Подп. и дата

Инв. № подл.

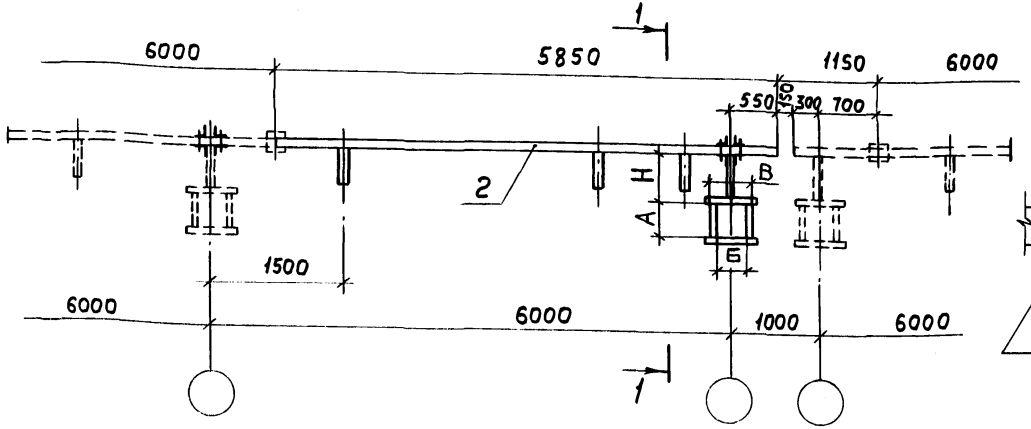


Разрез 1-1

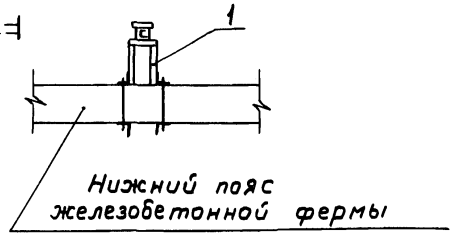


| Исполнение | Размеры, мм | | | Обозначение чертежа стойки и высота Н, мм | | | | | | | | |
|---|---|---|---|---|---|---|---|---|---|---|---|---|
| | А | Б | В | 400 | 450 | 500 | 550 | 600 | 650 | 700 | 750 | 800 |
| 1 | 180 | 200 | 225 | 5.407-50-В.2 лист 10 | 5.407-50-В.2 лист 11 | 5.407-50-В.2 лист 12 | 5.407-50-В.2 лист 13 | 5.407-50-В.2 лист 14 | 5.407-50-В.2 лист 15 | 5.407-50-В.2 лист 16 | 5.407-50-В.2 лист 17 | 5.407-50-В.2 лист 18 |
| | 200 | | | | | | | | | | | |
| 2 | 200 | 250 | 275 | | | | | | | | | |
| 3 | 220 | | | | | | | | | | | |
| | 300 | | | | | | | | | | | |
| 4 | 320 | 300 | 325 | | | | | | | | | |
| | 360 | | | | | | | | | | | |
| 5 | 380 | 350 | 375 | | | | | | | | | |

| Марка, поз. | Обозначение | Наименование | Кол. | Масса, ед, кг | Примечание |
|---|---|---|---|---|---|
| 1 | по таблице | Стойка. Исполн. 1...5 | 1 | | |
| 2 | 5.407-50-В.2 л. 20 | Балка комплектная | 1 | | |

| | | |
|---|---|---|
| Нач. отд. | Лигерман | |
| Н. контр. | Блейнис | |
| Инж. | Редькина | |

# 5.407-50-В.1

Установка стойки и балки на железобетонной стропильной ферме у температурного шва здания. Пролет 6 м

| Стадия | Лист | Листов |
|---|---|---|
| Р | 10 | |

ВНИПИ ТЯЖПРОМЭЛЕКТРОПРОЕКТ имени Ф.Б. ЯКУБОВСКОГО МОСКВА

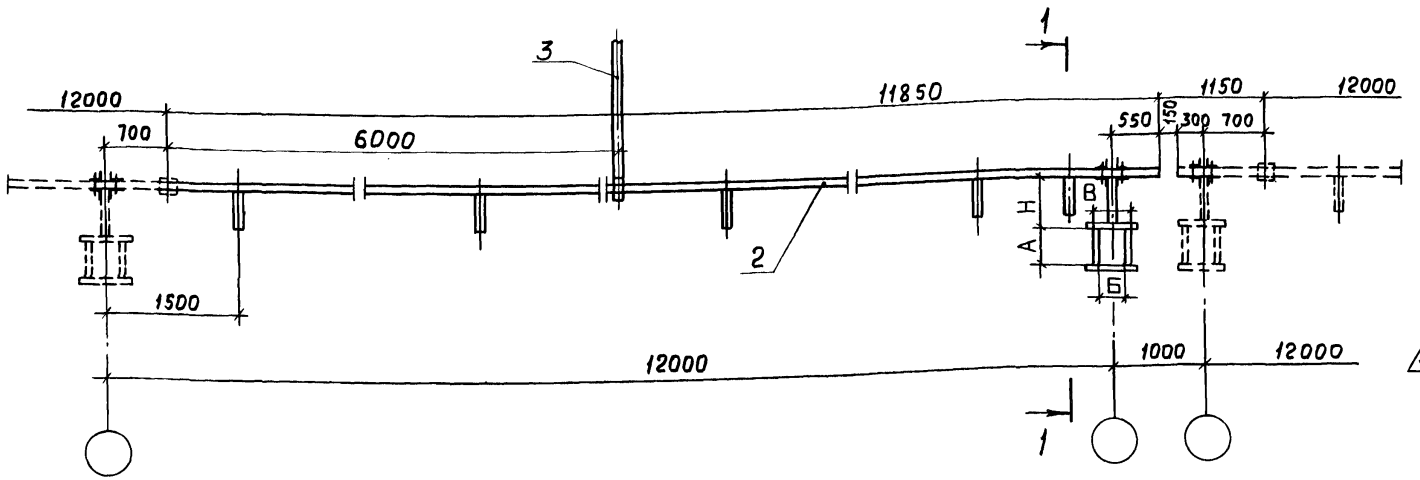


Разрез 1-1

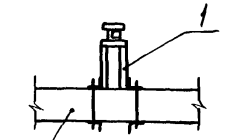


Нижний пояс железобетонной фермы

| Испол-нение | Размеры, мм | | | Обозначение чертежа стойки при Н, мм | | | | | | | | |
|---|---|---|---|---|---|---|---|---|---|---|---|---|
| | А | Б | В | 400 | 450 | 500 | 550 | 600 | 650 | 700 | 750 | 800 |
| 1 | 180 | 200 | 225 | 5.407-50-В2 лист 10 | 5.407-50-В.2 лист 11 | 5.407-50-В.2 лист 12 | 5.407-50-В.2 лист 13 | 5.407-50-В.2 лист 14 | 5.407-50-В.2 лист 15 | 5.407-50-В.2 лист 16 | 5.407-50-В.2 лист 17 | 5.407-50-В.2 лист 18 |
| | 200 | | | | | | | | | | | |
| 2 | 200 | 250 | 275 | | | | | | | | | |
| 3 | 220 | | | | | | | | | | | |
| | 300 | | | | | | | | | | | |
| 4 | 320 | 300 | 325 | | | | | | | | | |
| | 360 | | | | | | | | | | | |
| 5 | 380 | 350 | 375 | | | | | | | | | |

| Марка, поз. | Обозначение | Наименование | Кол. | Масса, ед, кг. | Примечание |
|---|---|---|---|---|---|
| 1 | по таблице | Стойка. Исполн. 1...5 | 1 | | |
| 2 | 5.407-50-В.2 л. 22 | Балка комплектная | 1 | | |
| 3 | 5.407-50-В.2 л. 24 | Подвес | 1 | | |

Взам. инв.№ | Подп. и дата | Инв.№ подл.

| | | |
|---|---|---|
| Нач. отд. | Лигерман | |
| Н. контр. | Блейнис | |
| Инж. | Редькина | |

# 5.407-50-В.1

Установка стойки и балки на железобетонной стропильной ферме у температурного шва здания Пролет 12м

| Стадия | Лист | Листов |
|---|---|---|
| Р | 11 | |

ВНИПИ ТЯЖПРОМЭЛЕКТРОПРОЕКТ имени Ф.Б.ЯКУБОВСКОГО

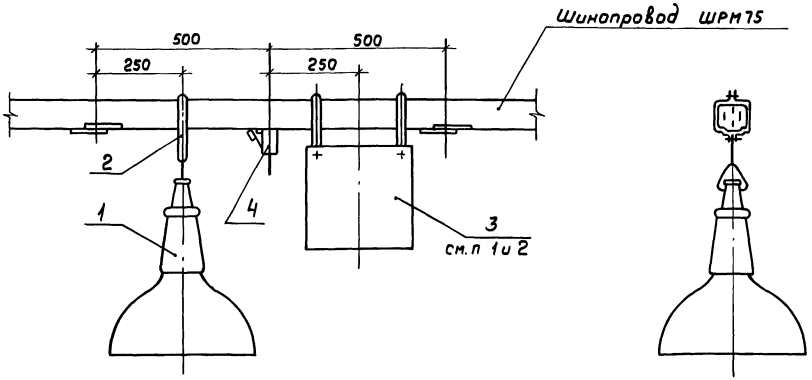


| Марка, поз. | Обозначение | Наименование | Кол. | Масса ед, кг | Примечание |
|---|---|---|---|---|---|
| 1 | по проекту | Светильник | 1 | | |
| 2 | | Подвес с крючком | | | |
| | | У2895 | 1 | | |
| 3 | 5.407-50-В.2 л.23 | Конструкция для ПРА | | | |
| 4 | | Штепсель У1970...У1973 | 1 | | |
| | | | | | |

1. Разметку отверстий под пускорегулирующее устройство (ПРА) выполнить по конкретному аппарату.
2. Конструкции с ПРА устанавливают так, чтобы каждый последующий аппарат находился в зеркальном изображении по отношению к предыдущему.

| | | |
|---|---|---|
| Нач. отд. | Лигерман | |
| Н. контр. | Блейнис | |
| Инж. | Редькина | |

**5.407-50-В.1**

Установка светильника и конструкции для ПРА на шинопроводе

| Стадия | Лист | Листов |
|---|---|---|
| Р | 12 | |

ВНИИ ТЯЖПРОМЭЛЕКТРОПРОЕКТ имени Ф.Э. ЯКУБОВСКОГО МОСКВА

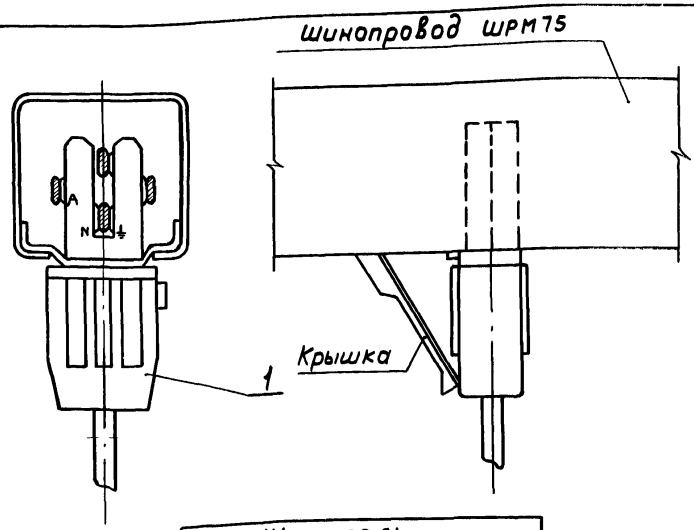


| Штепсель | | |
|---|---|---|
| Тип | Номинальный ток, А | Фазы |
| У1970 | 10 | А |
| У1971 | 10 | В |
| У1972 | 10 | С |
| У1973 | 25 | А, В, С |

| Марка, поз. | Обозначение | Наименование | Кол. | Масса, ед., кг | Примечание |
|---|---|---|---|---|---|
| 4 | | Штепсель см. | | | |
| | | таблицу | 1 | | |

| | | | |
|---|---|---|---|
| Нач.отд. | Лигерман | | |
| Н.контр. | Блейнис | | |
| Инж. | Редькина | | |

5.407-50-В.1

Установка штепселя на шинопроводе

| Стадия | Лист | Листов |
|---|---|---|
| Р | 13 | |

ВНИПИ ТЯЖПРОМЭЛЕКТРОПРОЕКТ имени Ф.Б.ЯКУБОВСКОГО МОСКВА

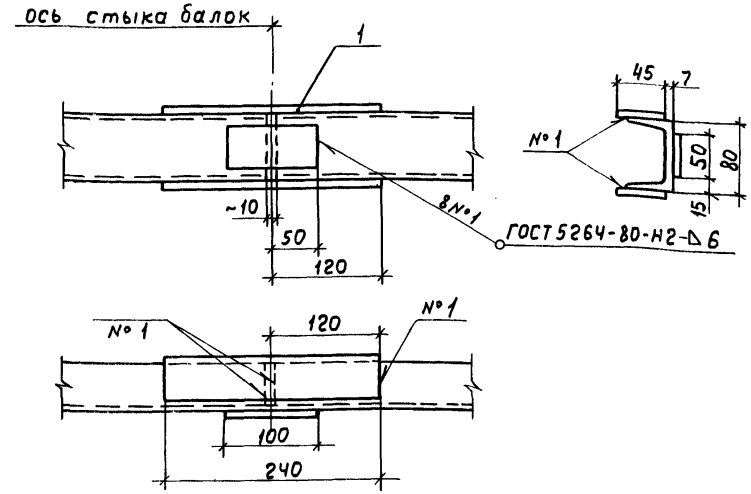


| Марка поз. | Обозначение | Наименование | Кол. | Масса ед., кг | Примечание |
|---|---|---|---|---|---|
| 1 | 5.407-50-В.2 л.25 | Комплект полос | 1 | | |

Взам.инв.№

Подп. и дата

Инв.№ подл.

| | | | |
|---|---|---|---|
| Нач.отд. | Лигерман | | |
| Н.контр. | Блейнис | | |
| Инж. | Редькина | | |

5.407-50-В.1

Соединение комплектных балок. Вариант 1

| Стадия | Лист | Листов |
|---|---|---|
| Р | 14 | |

ВНИПИ ТЯЖПРОМЭЛЕКТРОПРОЕКТ имени Ф.Б.ЯКУБОВСКОГО МОСКВА

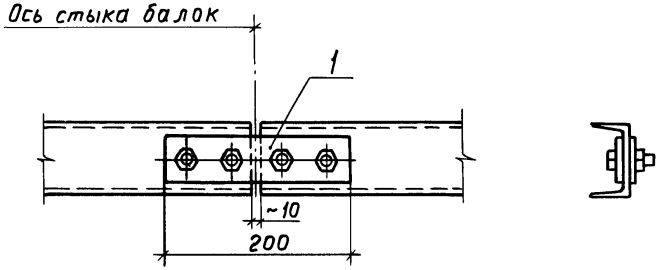


| Марка, поз. | Обозначение | Наименование | Кол. | Масса, ед, кг | Приме-чание |
|---|---|---|---|---|---|
| 1 | 5.407-50-В.2 л.26 | Комплект полос | 1 | | |
| | | | | | |
| | | | | | |

| | | |
|---|---|---|
| Нач. отд. | Лигерман | |
| Н. контр. | Блеймис | |
| Инж. | Редькина | |

5.407-50-В.1

Соединение комплектных балок. Вариант 2

| Стадия | Лист | Листов |
|---|---|---|
| Р | 15 | |

ВНИПИ ТЯЖПРОМЭЛЕКТРОПРОЕКТ имени Ф.Б.ЯКУБОВСКОГО МОСКВА

Взам. инв. №

Подп. и дата

Инв. № подл.

gost.e-ecolog.ru