ИЗДЕЛИЯ И УЗЛЫ ИНЖЕНЕРНОГО ОБОРУДОВАНИЯ ЗДАНИЙ

СЕРИЯ 5.407-40

ПРОКЛАДКА ШИНОПРОВОДОВ ШРМ75 НА 100А И ШОС 67 НА 25А И УСТАНОВКА СВЕТИЛЬНИКОВ НА МОСТИКАХ

РАБОЧИЕ ЧЕРТЕЖИ

gost.e-ecolog.ru

ИЗДЕЛИЯ И УЗЛЫ ИНЖЕНЕРНОГО ОБОРУДОВАНИЯ ЗДАНИЙ

СЕРИЯ 5.407-40

ПРОКЛАДКА ШИНОПРОВОДОВ ШРМ75 НА 100А И ШОС67 НА 25А И УСТАНОВКА СВЕТИЛЬНИКОВ НА МОСТИКАХ

РАБОЧИЕ ЧЕРТЕЖИ

РАЗРАБОТАНЫ
ВНИПИ ТЯЖПРОМЭЛЕКТРОПРОЕКТ
ИМЕНИ Ф.Б.ЯКУБОВСКОГО
ГЛАВЭЛЕКТРОМОНТАЖ
МИНМОНТАЖСПЕЦСТРОЯ СССР

УТВЕРЖДЕНЫ
И ВВЕДЕНЫ В ДЕЙСТВИЕ
МИНМОНТАЖСПЕЦСТРОЕМ СССР
ПРОТОКОЛ ОТ 06.05.83 г.

Директор института — Ю.Г.Барыбин
Главный инженер института — М.Г.Зименков
Начальник технического отдела — Л.Б.Годгельф
Начальник отдела типового проектирования — И.И.Лигерман

А200

Лист	Стр.	Наименование	Примечание
	1	Титульный лист	
	2	Содержание	
1,2	3,4	Общие указания	
3	5	Мостики для обслуживания светильников	
4...6	6...8	Размещение мостиков в пролете ферм	
7	9	Схема расположения шинопровода и светильников на плане. (Фрагмент)	
8	10	Установка светильника с лампой ДРЛ для сети рабочего освещения	
9	11	Установка светильника с лампой накаливания для сети аварийного освещения	
10	12	Установка светильника с лампой ДРЛ при совместной прокладке сети рабочего и аварийного освещения	
11	13	Установка светильника с лампой накаливания при совместной прокладке сети рабочего и аварийного освещения	
12	14	Крепление шинопровода ШРМ75	
13	15	Крепление шинопровода ШОС 67	
14	16	Крепление шинопроводов ШРМ75 и ШОС 67	
15	17	Обход кабелем поперечного переходного мостика (для шинопровода ШРМ75)	
16	18	Обход кабелем поперечного переходного мостика (для шинопровода ШОС 67)	
17	19	Обход кабелем поперечного переходного мостика (для шинопроводов ШРМ75 и ШОС 67)	
18	20	Установка светильника с лампой ДРЛ на кронштейне	
19	21	Установка светильника с лампой накаливания на кронштейне	
20	22	Кронштейн	
21	23	Скоба	
22	23	Держатель	
23	24	Стойка	
24	25	Ведомость изделий и материалов	

Инв.№подл. | Подп. и дата | Взам. инв.№

Копировал Формат А3

1. Исходные данные

Серия 5.407-40 выполнена на основе:

- рабочих чертежей мостиков по работе Промстройпроекта „Мостики для обслуживания электросветильников в зданиях промышленных предприятий", 1978 г. (шифр 3031-Э-77)
- рабочих чертежей кронштейна К291 для установки светильников на мостиках.

При этом, до модернизации этого кронштейна применены существующие кронштейны К291 с доработкой их в мастерских электромонтажных заготовок (МЭЗ) для возможности установки на существующих мостиках;

- рабочих чертежей шинопроводов ШРМ75 на 100А;
- рабочих чертежей шинопроводов ШОС67 на 25А

2. Содержание

В серии приведены справочные материалы по мостикам для ферм с шагом 4,6 и 12 м, расположение мостиков в пролетах ферм, пример схемы расположения светильников и проводок на плане, рабочие чертежи установки светильников и прокладки шинопроводов на мостиках, а также чертежи изделий МЭЗ.

3. Область применения

Применение мостиков для обслуживания светильников регламентируется требованиями работы „Технические правила по экономному расходованию основных строительных материалов" ТП 101-76 п. 2.31.

Шинопроводы и кронштейны, приведенные в серии, предназначены для применения в производственных помещениях, не содержащих агрессивных газов и паров, а также токопроводящей пыли.

4. Основные положения

Шинопроводы ШРМ75 на 100А применены для питания светильников рабочего освещения.

Шинопроводы ШОС67 на 25А применены для питания светильников аварийного и эвакуационного освещения.

Инв. № подл. | Подп. и дата | Взам. инв. №

		5.407-40	
Нач. отд.	Лигерман	Общие указания	Стадия: Р; Лист: 1; Листов: 24
Н. контр.	Блейнис		ВНИИПИ ТЯЖПРОМЭЛЕКТРОПРОЕКТ имени Ф. БЯКУБОВСКОГО МОСКВА
Инж.	Орлова		

В серии приведены варианты прокладки шинопроводов ШРМ 75 и ШОС 67 и установки светильников.

– при прокладке групповых сетей рабочего, аварийного и эвакуационного освещения на одном мостике;

– при прокладке групповых сетей рабочего, аварийного и эвакуационного освещения на разных мостиках.

Допускается использование одного шинопровода для рабочего, аварийного и эвакуационного освещения. При этом питание разных видов освещения осуществляется от разных фаз, а питание шинопровода выполняют отдельными линиями.

На чертежах прокладки шинопроводов указывают комплектацию их из отдельных секций (лист 7). При комплектации прямых секций шинопровода следует принимать секции наибольшей длины с количеством присоединений, обеспечивающим подключение светильников с заданным в проекте шагом.

Расстояние между креплениями шинопроводов ШРМ 75 и ШОС 67 принято 3 м. Расстояние между креплениями шинопровода ШОС 67 увеличено с 2 м до 3 м в виду того, что светильники устанавливают на специальных кронштейнах, а не на шинопроводах.

Шаг между светильниками рекомендуется: для рабочего освещения 2 или 3 м, аварийного освещения 6.... 24 м, с нарушением шага установки светильников рабочего освещения и без нарушения шага (предпочтительный вариант).

При шаге между светильниками рабочего освещения более 3 м рекомендуется в качестве групповых осветительных сетей вместо шинопроводов использовать кабели с ответвительными коробками и кронштейнами К290.

На листах 15.... 17 показаны узлы прокладки кабелей между шинопроводами, проложенными на электротехническом мостике, но разобщенными поперечным переходным мостиком. Такое решение принимают в тех случаях, когда осветительную групповую сеть не удается выполнить с разрывами между шинопроводами в местах наличия переходных мостиков.

5. Изделия МЭЗ.

В мастерских электромонтажных заготовок кронштейн К291 дополнительно снабжают деталями для крепления его к перилам и полу мостика. В МЭЗ изготовляют конструкции для крепления шинопроводов к стойкам перил мостика.

6. Порядок пользования.

В зависимости от способа прокладки сети рабочего, аварийного и эвакуационного освещения (совместно или раздельно) выбирают узел установки светильника (листы 8.... 11) и узел крепления шинопровода (листы 12.... 14).

Нач. отд.	Лигерман	5.407-40	
Н. контр.	Блейнис	Общие указания.	Стадия Р; Лист 2; Листов
Инж.	Орлова		ВНИИ ТЯЖПРОМЭЛЕКТРОПРОЕКТ имени Ф.Б. Якубовского Москва

Инв. № подл. | Подп. и дата | Взам. инв. №

При шаге ферм 4м

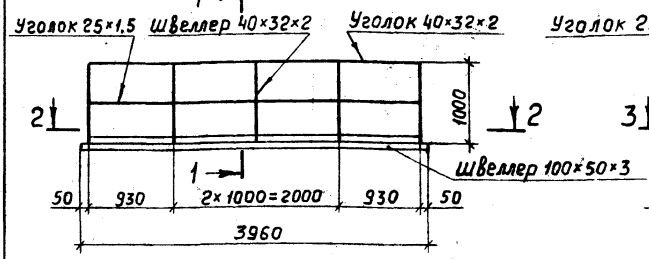

При шаге ферм 6м

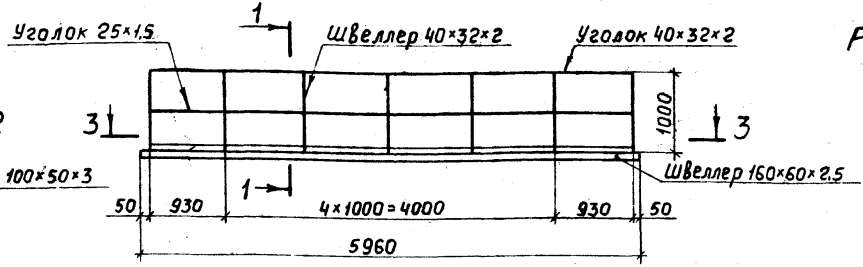

Разрез 1-1

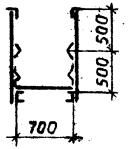

Разрез 2-2

(настил из просечно-вытяжной стали)

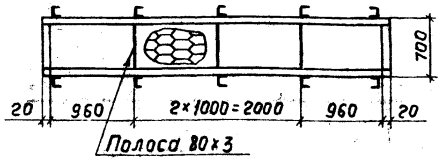

Разрез 3-3

(настил из просечно-вытяжной стали)

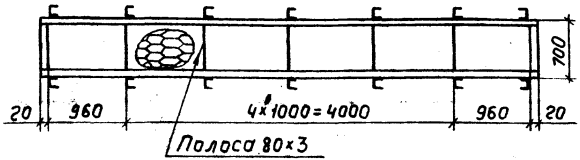

При шаге ферм 12м

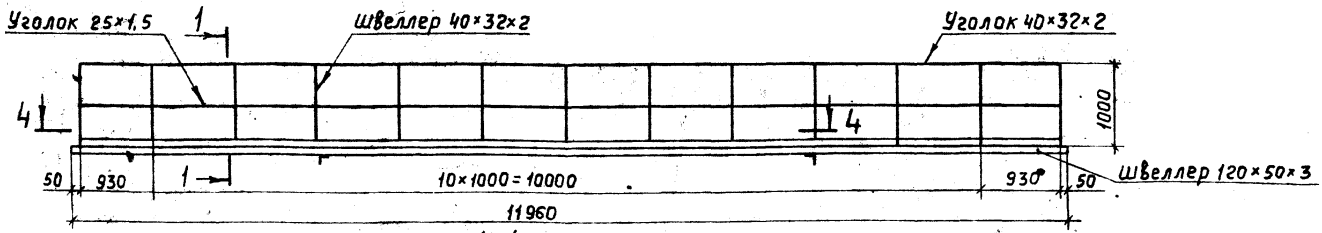

Разрез 4-4

(настил из просечно-вытяжной стали)

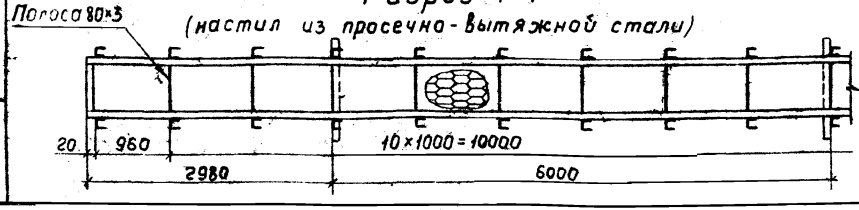

Нач.отд.	Лигерман	
Н.контр.	Блейнис	
Инж.	Орлова	

5.407-40

Мостики для обслуживания светильников

Стадия	Лист	Листов
Р	3	

ВНИПИ ТЯЖПРОМЭЛЕКТРОПРОЕКТ имени Ф.Б.ЯКУБОВСКОГО МОСКВА

Инв.№ подл. | Подп. и дата | Взам.инв.№

13980 6

Копировал

Формат А3

Серия, выпуск	Схемы размещения
1.460-4 Вып 1 1.460-2 Вып. 1	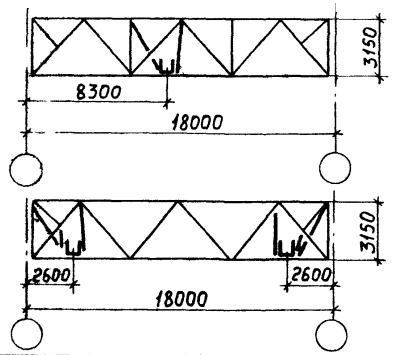
1.460-4 Вып. 1 1.460-2 Вып. 1	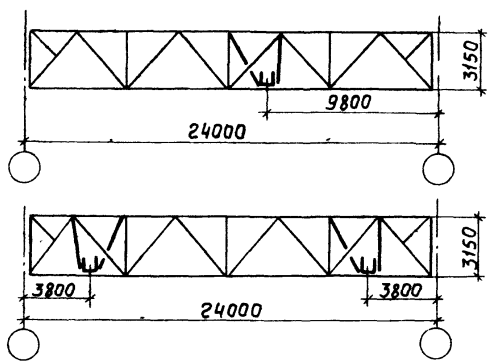
1.460-4 Вып. 1 1.460-2 Вып 1	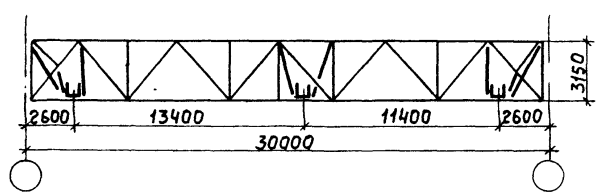

Серия, выпуск	Схемы размещения
1.460-4 Вып 1 1.460-2 Вып 1	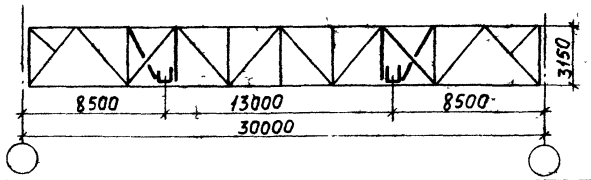
1.460-4 Вып 1 1 460-2 Вып 1	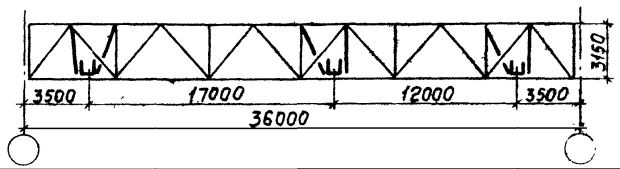
1.460-5 Вып. 1	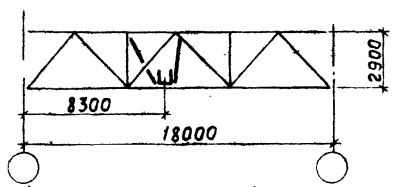

Данный лист рассматривать совместно с листами 5, 6

Взам. инв. №

Подп. и дата

Инв. № подл.

			5.407-40	
Нач. отд.	Лигерман		Размещение мостиков в пролете ферм	Стадия: Р; Лист: 4; Листов:
Н. контр.	Блейнис			ВНИПИ ТЯЖПРОМЭЛЕКТРОПРОЕКТ имени Ф.Б. ЯКУБОВСКОГО МОСКВА
Инж.	Орлова			

18980 7

Копировал Ключникова Формат А3

Серия, выпуск	Схемы размещения
1.460-5 Вып 1	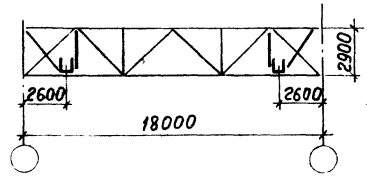
1.460-5 Вып. 1	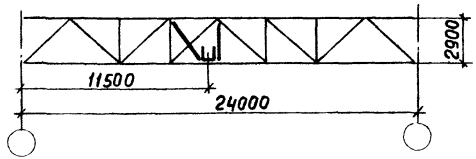 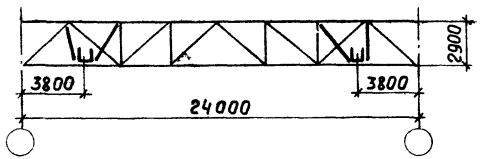
1.460-5 Вып 1	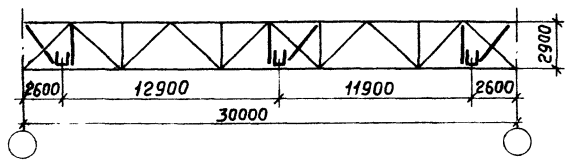 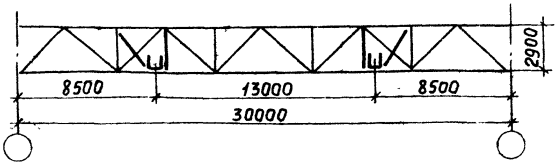

Серия, выпуск	Схемы размещения
ПК-01-130/66	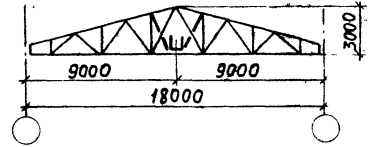
ПК-01-130/66	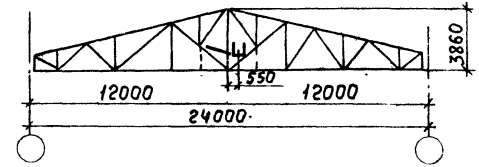
ПК-01-130/66	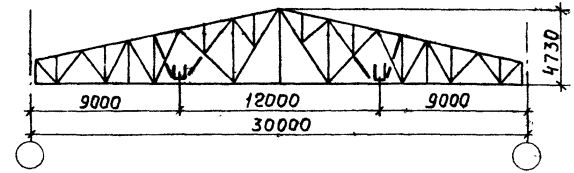

Нач.отд	Лигерман		
Н.контр	Блейнис		
Инж.	Орлова		

5.407-40

Размещение мостиков в пролете ферм

Стадия	Лист	Листов
Р	5	

ВНИПИ ТЯЖПРОМЭЛЕКТРОПРОЕКТ имени Ф.Б.ЯКУБОВСКОГО МОСКВА

Инв.№ подл. | Подп. и дата | Взам. инв.№

18980 8

Копировал Ключико

Формат А3

Серия, выпуск	Схемы размещения
ПК-01-130/66	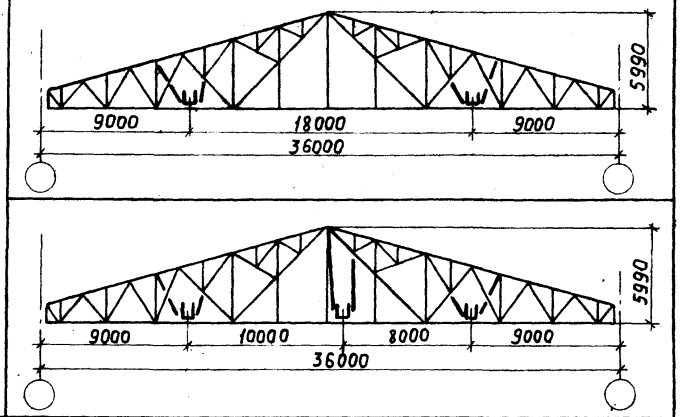
ПК-01-129/68 В I-1, II	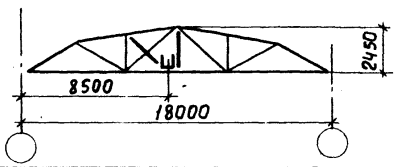
ПК-01-129/68 Вып I-1, III	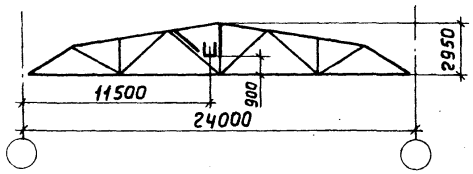

Серия, выпуск	Схемы размещения
ПК-01-129/68 Вып. I-1, III	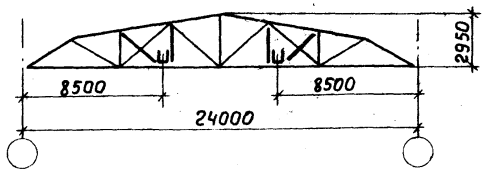
1.463-9 Вып. 2, Вып. 1	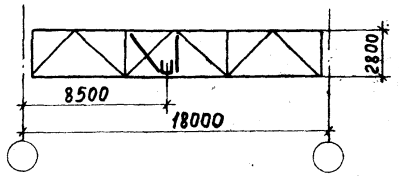
	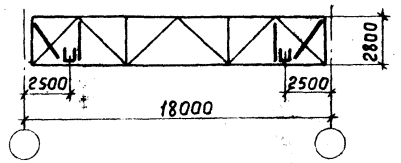

Взам. инв.№ | Подп. и дата | Инв.№ подл.

Нач. отд.	Лигерман		
Н. контр.	Блейнис		
Инж.	Орлова		

5.407-40

Размещение мостиков в пролете ферм

Стадия	Лист	Листов
Р	6	

ВНИПИ ТЯЖПРОМЭЛЕКТРОПРОЕКТ имени Ф.Б.ЯКУБОВСКОГО МОСКВА

Копировал Клюшкина Формат А3

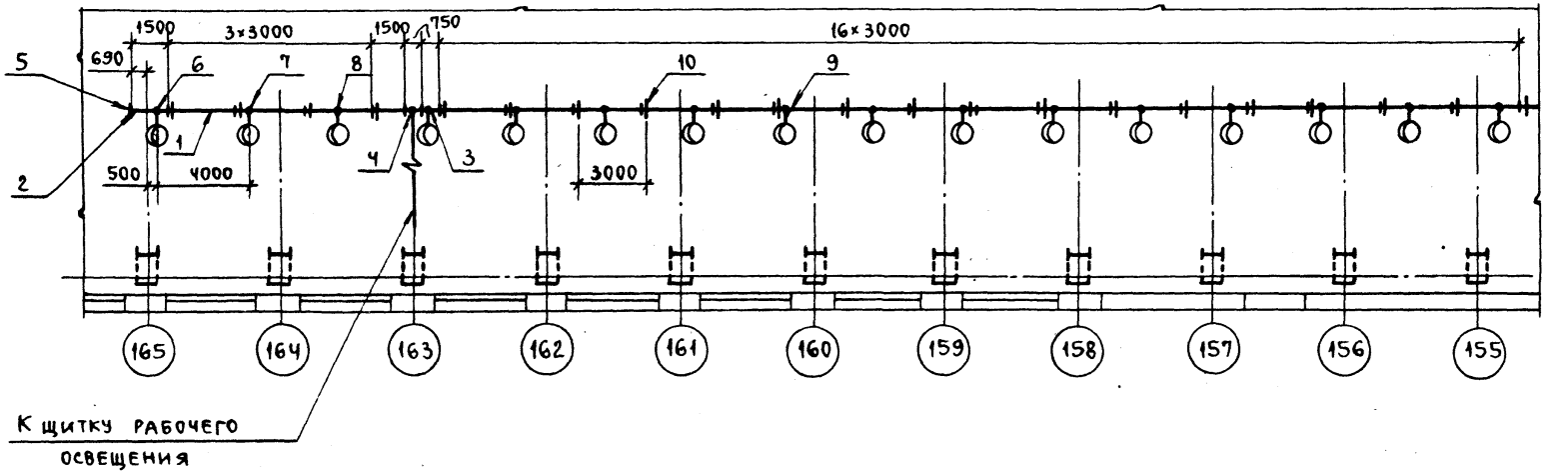

Стык секций шинопровода

Марка, поз.	Обозначение	Наименование	Кол.	Масса ед., кг	Приме-чание
1		Секция прямая 3000мм У2880	19		
2		Секция прямая 1500мм У2881	2		
3		Секция прямая 750мм У2882	1		
4		Секция вводная У2885	1		
5		Заглушка торцовая У2887	1		
6		Штепсель У1970	6		
7		Штепсель У1971	5		
8		Штепсель У1972	5		
9	5.407-40 лист 8	Установка светильника	16		
10	5.407-40 лист 12	Крепление шинопровода	21		

5.407-40

Нач.отд.	Лигерман	Подп.	
Н.контр.	Блейнис	"	
Инж.	Орлова	"	

Схема расположения шинопровода и светильников на плане (фрагмент)

Стадия	Лист	Листов
Р	7	

ВНИПИ Тяжпромэлектропроект имени Ф.Б.Якубовского Москва

Инв.№ подл. | Подп. и дата | Взам.инв.№

Коп.

Разрез 1-1

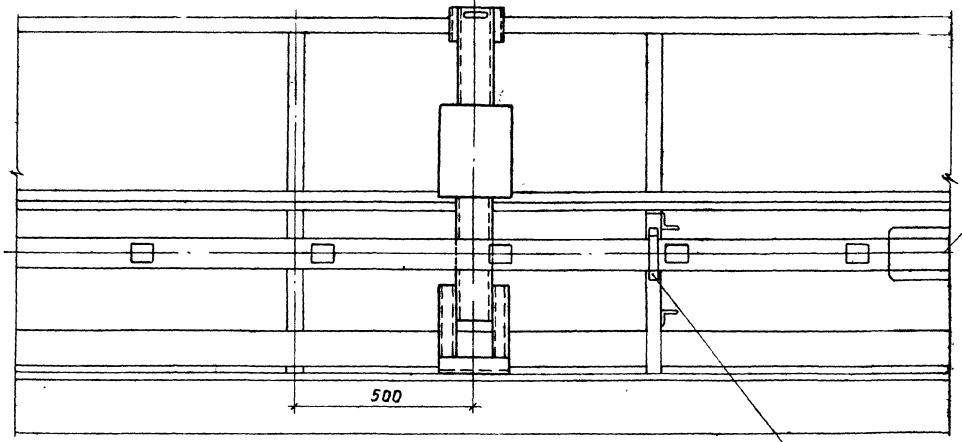

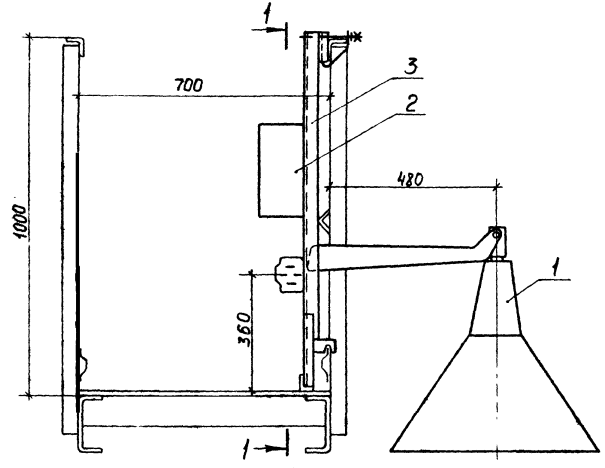

Марка, поз.	Обозначение	Наименование	Кол.	Масса ед, кг	Примечание
1	по проекту	Светильник	1		
2	по проекту	Пускорегулирующий аппарат	1		
3	5.407-40 лист 20	Кронштейн	1		

Нач.отд.	Лигерман		
Н.контр	Блейнис		
Инж	Орлова		

5.407-40

Установка светильника с лампой ДРЛ для сети рабочего освещения

Стадия	Лист	Листов
Р	8	

ВНИПИ ТЯЖПРОМЭЛЕКТРОПРОЕКТ имени Ф.Б.ЯКУБОВСКОГО МОСКВА

Инв.№ подл. | Подп. и дата | Взам. инв.№

Формат А3

Разрез 1-1

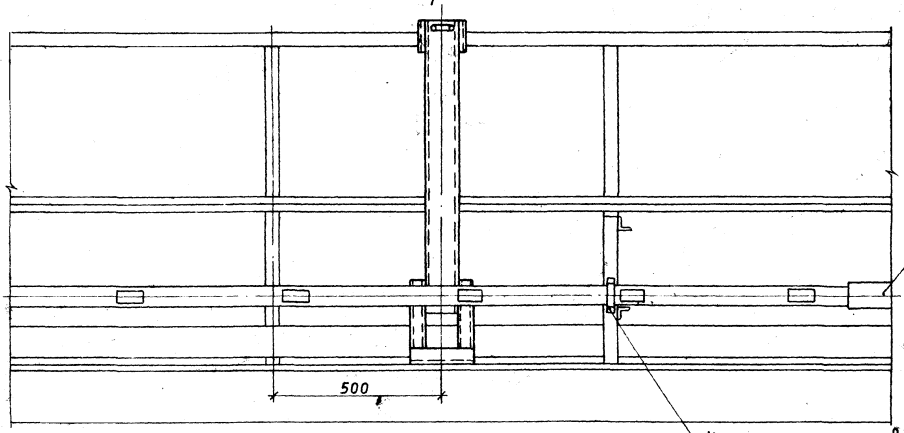

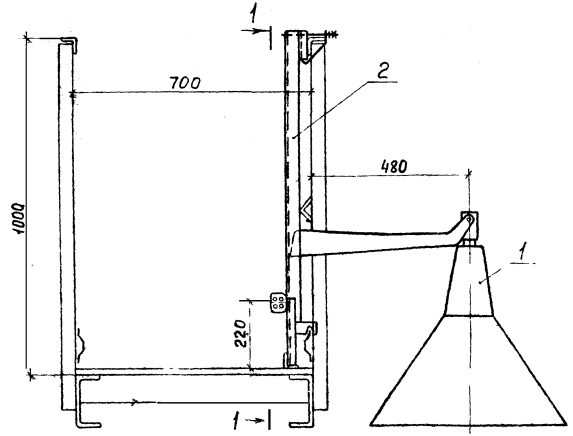

Марка, поз.	Обозначение	Наименование	Кол	Масса ед., кг	Примечание
1	по проекту	Светильник	1		
2	5.407-40 лист 20	Кронштейн	1		

Инв. № подл. | Подп. и дата | Взам. инв. №

Нач. отд.	Дигерман		
Н. контр.	Бейнис		
Инж.	Орлова		

5.407-40

Установка светильника с лампой накаливания для сети аварийного освещения

Стадия	Лист	Листов
Р	9	

ВНИПИ ТЯЖПРОМЭЛЕКТРОПРОЕКТ имени Ф.Э. ДЗЕРЖИНСКОГО МОСКВА

18980 12

Копировал Ключникова Формат А3

Разрез 1-1

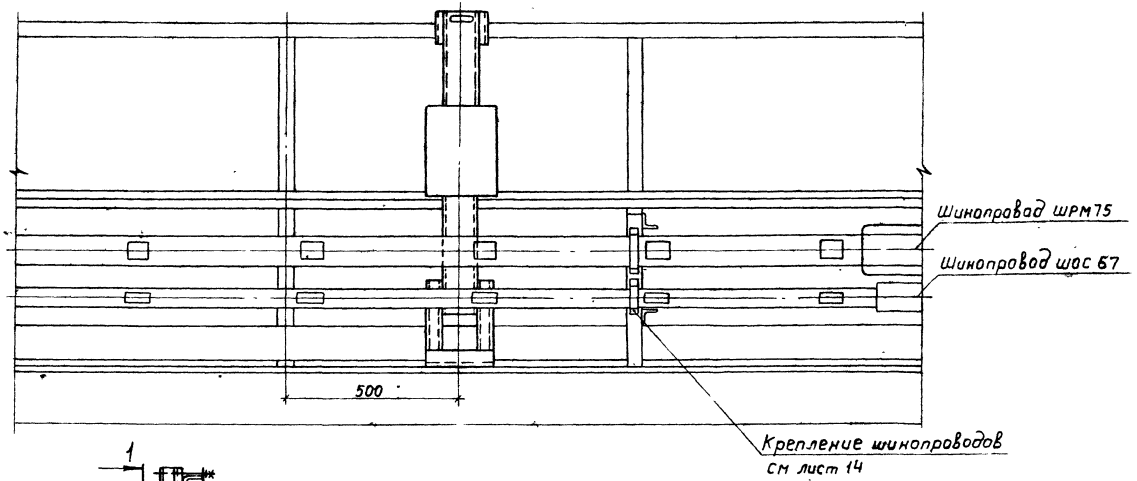

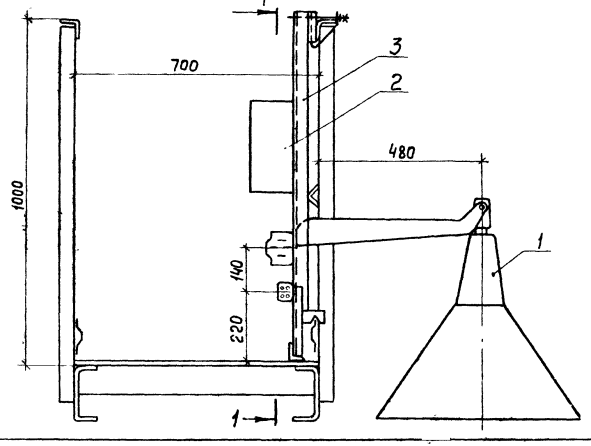

Марка, поз.	Обозначение	Наименование	Кол.	Масса ед, кг	Примечание
1	по проекту	Светильник	1		
2	по проекту	Пускорегулирующий			
		аппарат	1		
3	5.407-40 лист 20	Кронштейн	1		

Нач отд	Лигерман		
Н контр.	Блейнис		
Инж	Орлова		

5.407-40

Установка светильника с лампой ДРЛ при совместной прокладке сети рабочего и аварийного освещения

Стадия	Лист	Листов
Р	10	

ВНИПИ ТЯЖПРОМЭЛЕКТРОПРОЕКТ ИМЕНИ Ф.Б.ЯКУБОВСКОГО МОСКВА

Инв.№ подл. | Подп. и дата | Взам.инв.№

18980 13

Копировал Клюшин

Формат А3

Разрез 1-1

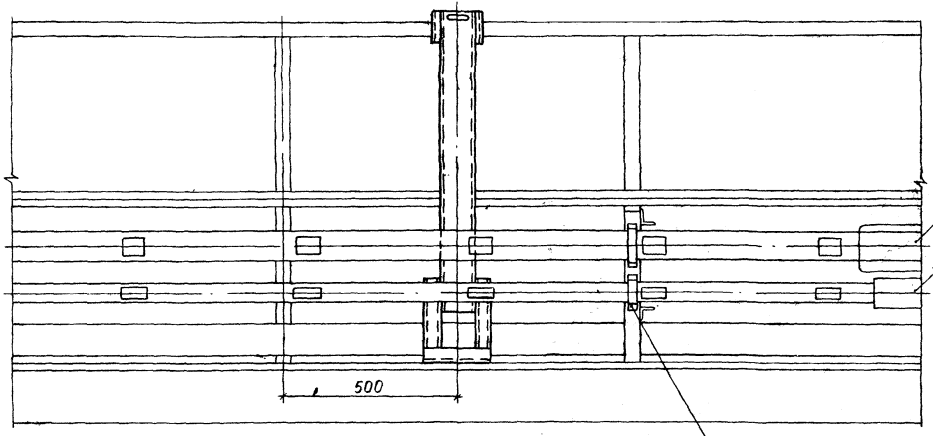

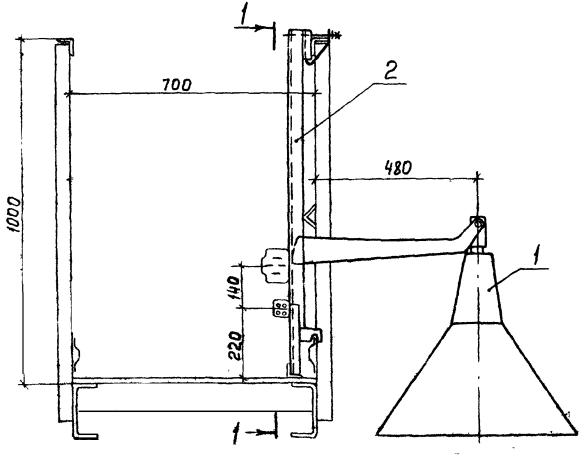

Марка, поз.	Обозначение	Наименование	Кол.	Масса ед. кг	Пр. ч.
1	по проекту	Светильник	1		
2	5.407-40 лист 20	Кронштейн	1		

Инв. № подл. | Подп. и дата | Взам. инв. №

Нач. отд.	Лигерман		
Н. контр.	Блейкис		
Инж.	Орлова		

5.407-40

Установка светильника с лампой накаливания при совместной прокладке сети рабочего и аварийного освещения

Стадия	Лист	Листов
Р	11	

ВНИПИ ТЯЖПРОМЭЛЕКТРОПРОЕКТ имени Ф. БЯКУБОВА МОСКВА

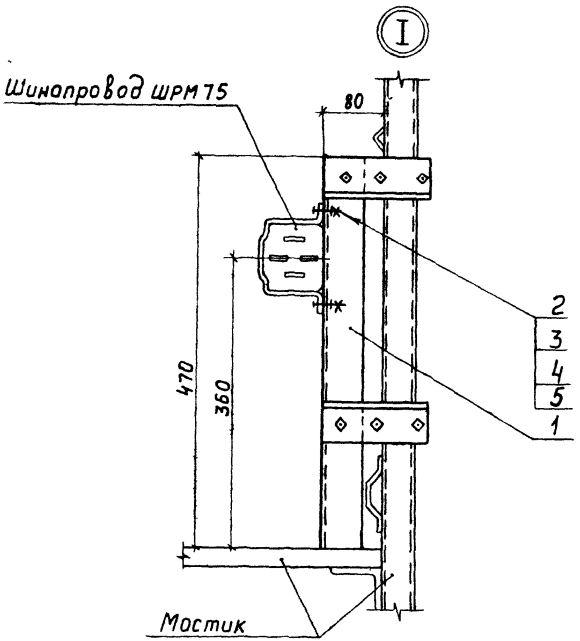

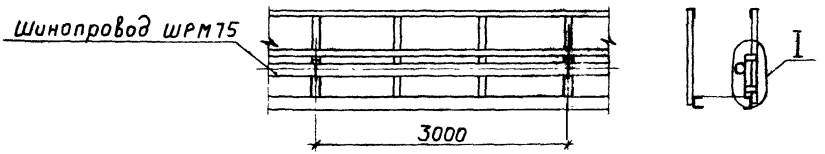

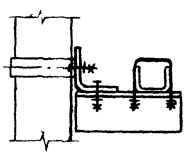

Марка, поз.	Обозначение	Наименование	Кол.	Масса ед., кг	Примечание
1	5.407-40 лист 23	Стойка	1		
2		Болт М8×30 ГОСТ 7798-70	2		
3		Гайка М8 ГОСТ 5915-70	2		
4		Шайба 8 ГОСТ 11371-80	2		
5		Кронштейн У2893	1		

				5.407-40		
				Крепление шинопровода ШРМ75	Стадия	Лист	Листов
					Р	12	
Нач отд.	Лигерман				ВНИПИ ТЯЖПРОМЭЛЕКТРОПРОЕКТ ИМЕНИ Ф.Б.ЯКУБОВСКОГО МОСКВА		
Н контр.	Блейнис						
Инж.	Орлова						

Инв. № подл. | Подп. и дата | Взам инв. №

18980 - 75

Копировал Клишникова

Формат А3

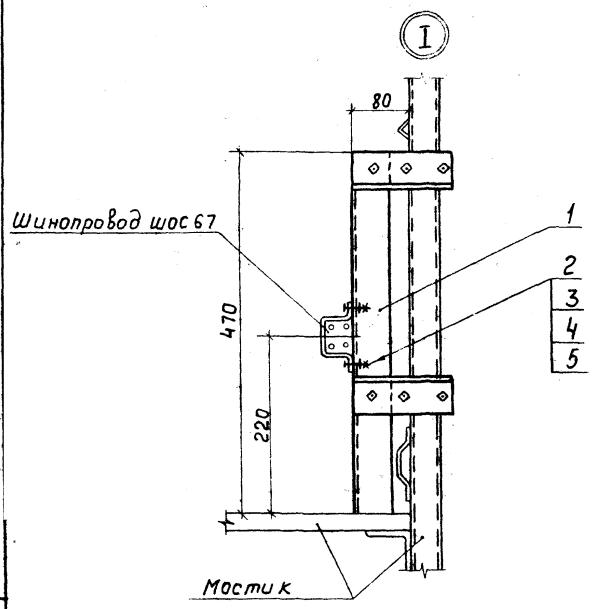

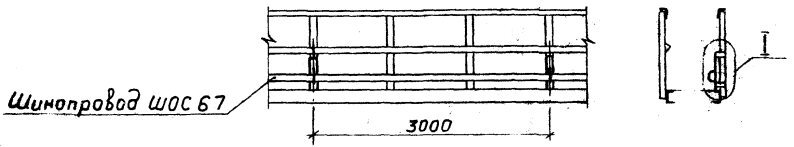

Марка, поз.	Обозначение	Наименование	Кол.	Масса ед., кг	Примечание
1	5.407-40 лист 23	Стойка	1		
2		Болт М6×30 ГОСТ 7798-70	2		
3		Гайка М6 ГОСТ 5915-70	2		
4		Шайба 6 ГОСТ 6958-78	2		
5		Скоба К474	1		

Нач. отд.	Лигерман		
Н. контр.	Блейнис		
Инж.	Орлова		

5.407-40

Крепление шинопровода ШОС 67

Стадия	Лист	Листов
Р	13	

ВНИПИ ТЯЖПРОМЭЛЕКТРОПРОЕКТ имени Ф.Б. ЯКУБОВСКОГО МОСКВА

Инв. № подл. | Подп. и дата | Взам. инв. №

Копировал Ключников

18980 16

Формат А3

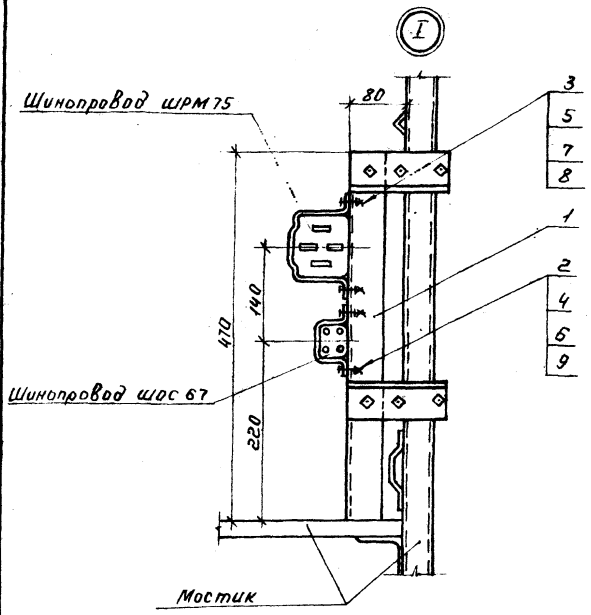

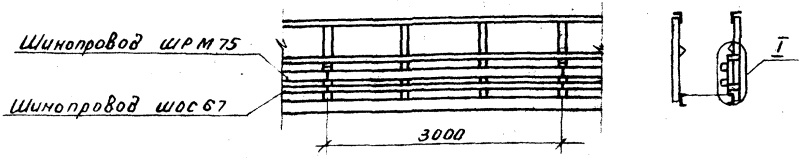

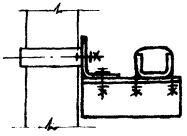

Марка, поз.	Обозначение	Наименование	Кол.	Масса ед., кг	Примечание
1	5.407-40 лист 23	Стойка	1		
2		Болт М6х30 ГОСТ 7798-70	2		
3		Болт М8х30 ГОСТ 7798-70	2		
4		Гайка М6 ГОСТ 5915-70	2		
5		Гайка М8 ГОСТ 5915-70	2		
6		Шайба 6 ГОСТ 6958-78	2		
7		Шайба 8 ГОСТ 11371-80	2		
8		Кронштейн У2893	1		
9		Скоба К474	1		

Нач. отд.	Лигерман			5.407-40
Н. контр.	Блейнис			Крепление шинопроводов ШРМ75 и шос 67
Инж.	Орлова			

Стадия	Лист	Листов
Р	14	

ВНИПИ ТЯЖПРОМЭЛЕКТРОПРОЕКТ имени Ф.Б. Якубовского Москва

18980 17

Инв. № подл. | Подп. и дата | Взам. инв. №

Пров. Оленцов 27.11.86г.

Коп Петрук

Разрез 2-2

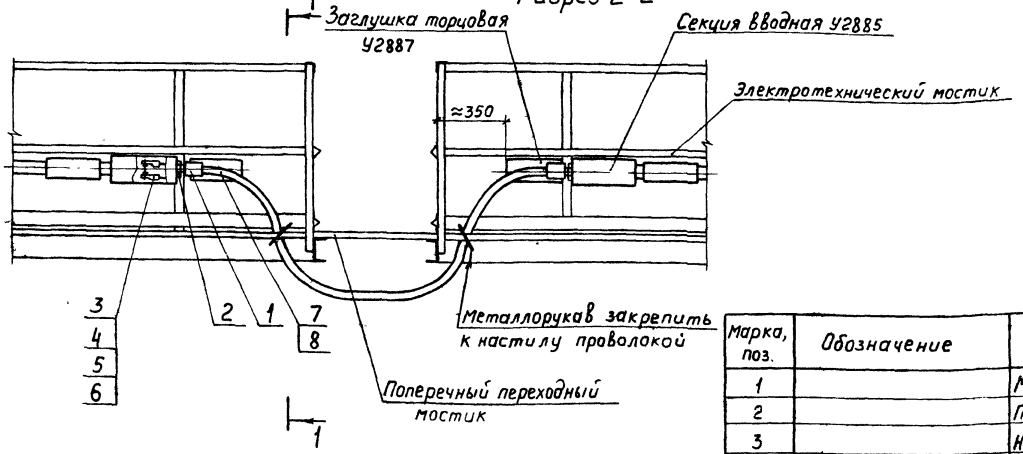

Разрез 1-1

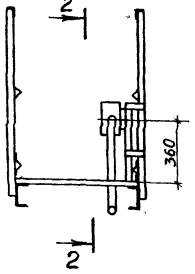

Марка, поз.	Обозначение	Наименование	Кол	Масса ед., кг	Приме-чание
1		Муфта ТР-7	2		
2		Патрубок У478	2		
3		Наконечник ТАМ-7	8		
4		Болт М8×20 ГОСТ 7798-70	8		
5		Гайка М8 ГОСТ 5915-70	8		
6		Шайба 8 ГОСТ 11371-78	16		
7		Металлорукав РЗ-Ц-Х-38			
		ТУ22-3988-77	3м		
8		Кабель АВВГ 4×25			
		ТУ16.505.685-75	3м		

Инв. № подл. | Подп. и дата | Взам. инв. №

Нач. отд	Лигерман		
Н. контр.	Блейнис		
Инж.	Орлова		

5.407-40

Обход кабелем поперечного переходного мостика (для шинопровода ШРМ 75)

Стадия	Лист	Листов
Р	15	

ВНИПИ ТЯЖПРОМЭЛЕКТРОПРОЕКТ имени Ф.Б. ЯКУБОВСКОГО МОСКВА

1980 18

Копировал Клюшкина Формат А3

Разрез 2-2

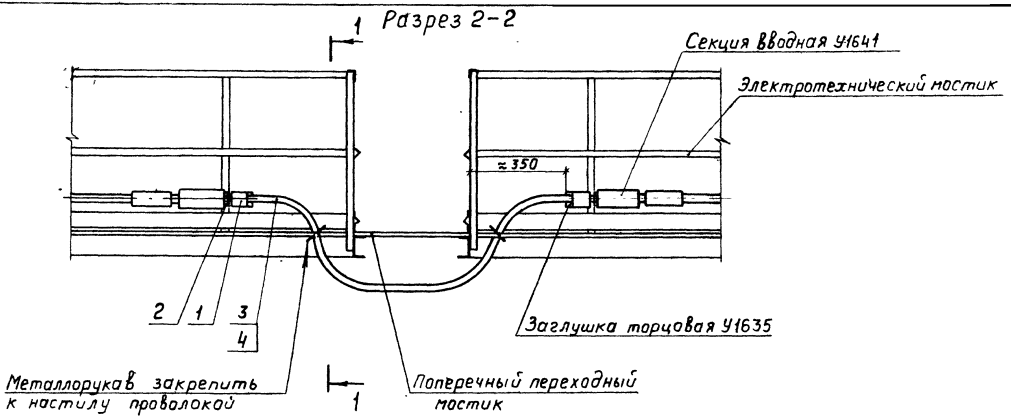

Разрез 1-1

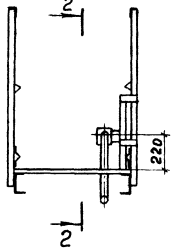

Марка, поз.	Обозначение	Наименование	Кол.	Масса ед., кг	Примечание
1		Муфта ТР5	2		
2		Патрубок У476	2		
3		Металлорукав Р3-Ц-Х-32			
		ТУ 22-3988-77	3м		
4		Кабель АВВГ 4×4			
		ТУ16 505.685-75	3м		

Инв. № подл. | Подп. и дата | Взам. инв. №

Нач. отд.	Лигерман		
Н. контр.	Блейнис		
Инж.	Орлова		

5407-40

Обход кабелем поперечного переходного мостика (для шинопровода ШОС 67)

Стадия	Лист	Листов
Р	16	

ВНИПИ ТЯЖПРОМЭЛЕКТРОПРОЕКТ имени Ф.Б. ЯКУБОВСКОГО МОСКВА

18980 19

Копировал

Формат А3

Разрез 2-2

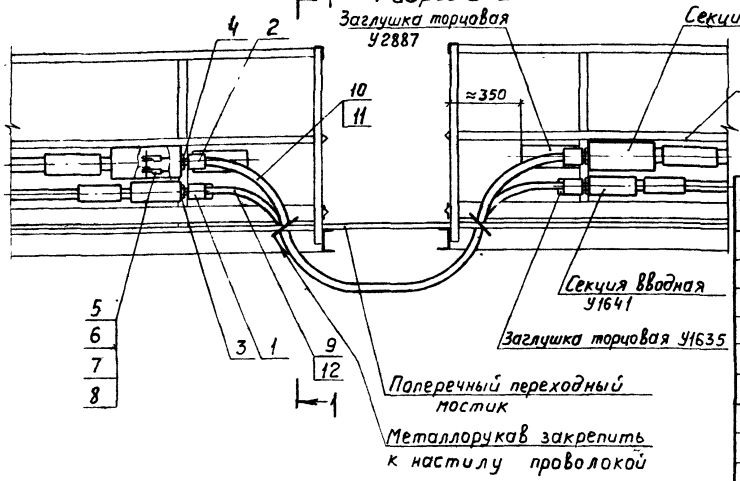

Разрез 1-1

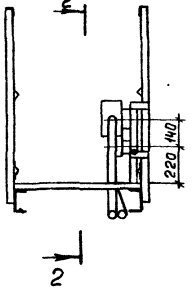

Марка, поз	Обозначение	Наименование	Кол	Масса ед, кг	Примечание
1		Муфта ТР-5	2		
2		Муфта ТР-7	2		
3		Патрубок У476	2		
4		Патрубок У478	2		
5		Наконечник ТАМ-7	8		
6		Болт М8×20 ГОСТ 7798-70	8		
7		Гайка М8 ГОСТ 5915-70	8		
8		Шайба 8 ГОСТ 11371-78	16		
9		Металлорукав Р3-Ц-Х-32			
		ТУ22-3988-77	3м		
10		Металлорукав Р3-Ц-Х-38			
		ТУ22-3988-77	3м		
11		Кабель АВВГ 4×4			
		ТУ16.505.685-75	3м		
12		Кабель АВВГ 4×25			
		ТУ16.505.685-75	3м		

Нач.отд.	Лигерман		
Н.контр.	Блейнис		
Инж.	Орлова		

5.407-40

Обход кабелем поперечного переходного мостика (для шинопроводов ШРМ75 и ШОС 67)

Стадия	Лист	Листов
Р	17	

ВНИПИ ТЯЖПРОМЭЛЕКТРОПРОЕКТ ИМЕНИ Ф.Б.ЯКУБОВСКОГО МОСКВА

18980 20

Копировал Ключникова

Формат А3

Инв. № подл. | Подп. и дата | Взам. инв. №

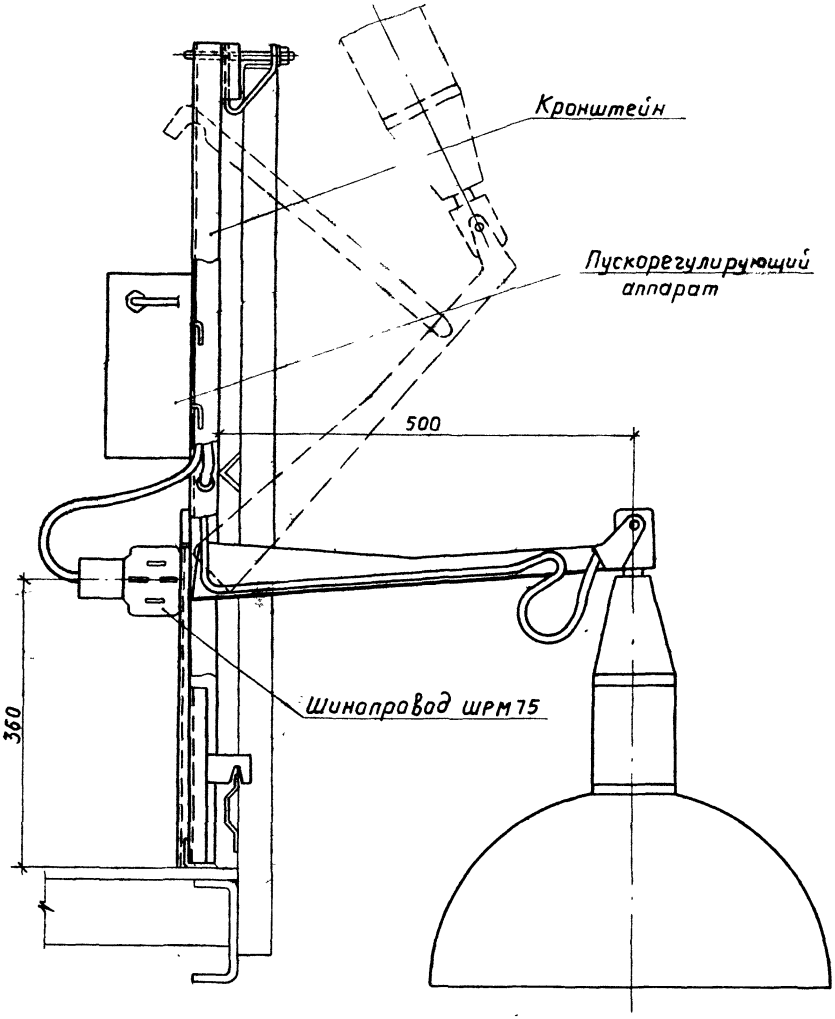

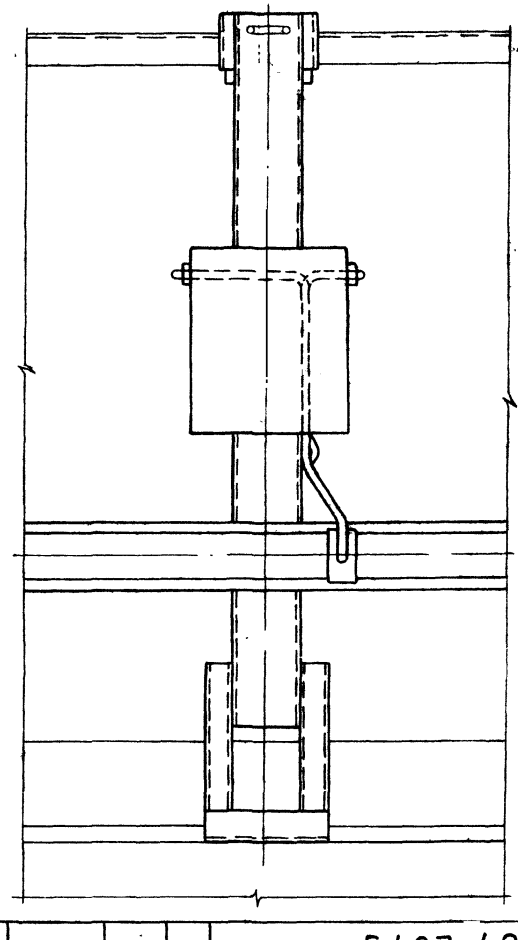

Нач.отд.	Лигерман		5.407-40			
Н.контр.	Блейнис		Установка светильника с лампой ДРЛ на кронштейне	Стадия	Лист	Листов
Инж	Орлова			Р	18	
				ВНИПИ ТЯЖПРОМЭЛЕКТРОПРОЕКТ ИМЕНИ Ф.Б.ЯКУБОВСКОГО МОСКВА		

Инв. № подл. | Подп. и дата | Взам. инв. №

18980. 21

Копировал Клюшина

Формат А3

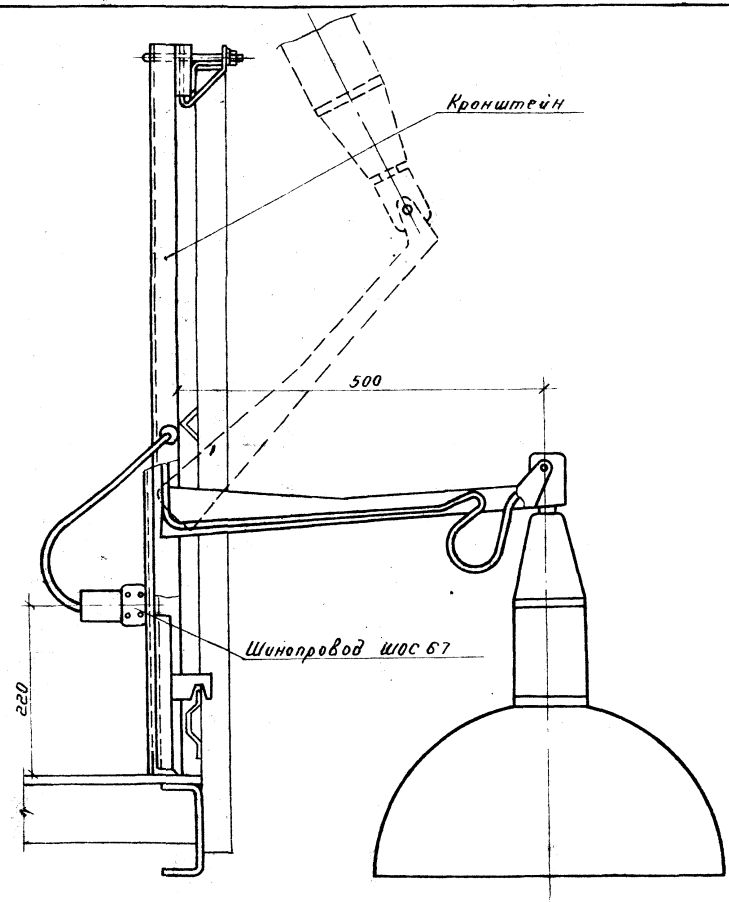

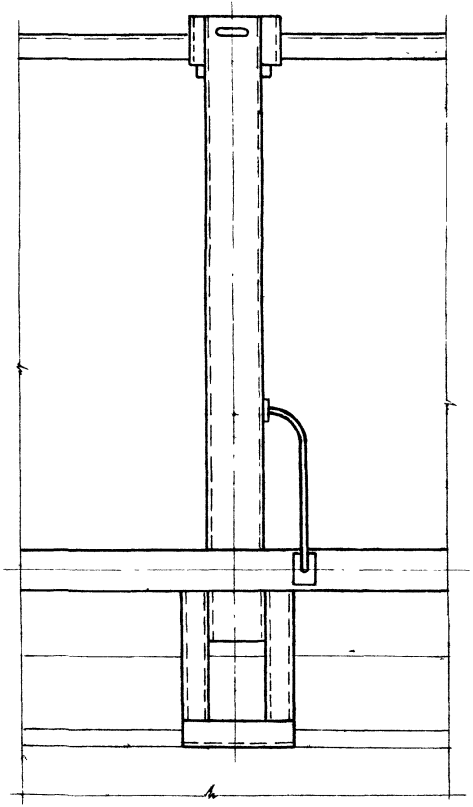

Инв.№ подл. | Подп. и дата | Взам. инв.№

Нач. отд.	Лигерман	
Н. контр.	Блейнис	
Инж.	Орлова	

5.407-40

Установка светильника с лампой накаливания на кронштейне

Стадия	Лист	Листов
Р	19	

ВНИПИ ТЯЖПРОМЭЛЕКТРОПРОЕКТ имени Ф.Б.Якубовского Москва

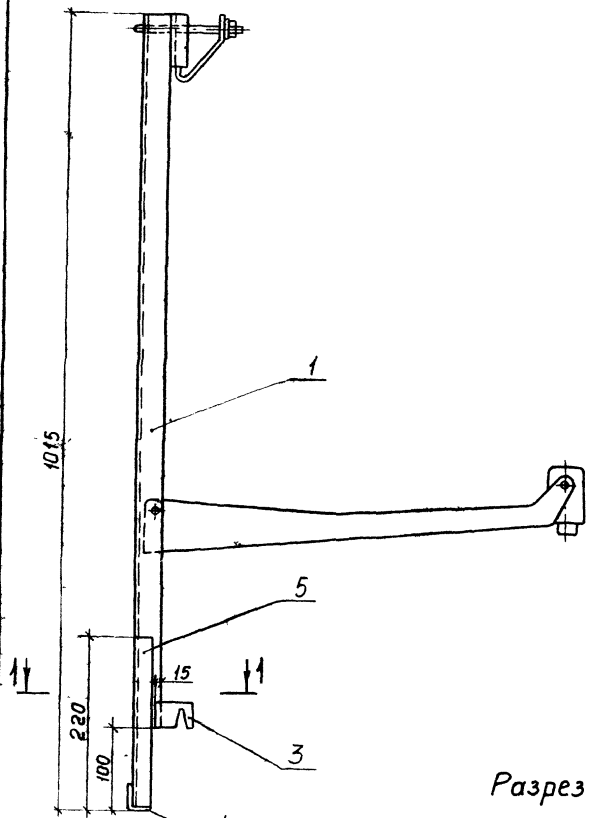

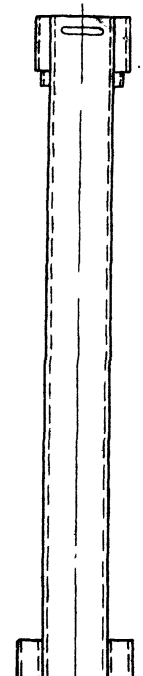

Поз. 4

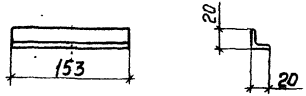

Формат	Зона	Поз	Обозначение	Наименование	Кол.	Примечание
		1		Кронштейн К291	1	5,0кг
		2	5.407-40 лист 21	Скоба	1	0,1 кг
		3	5.407-40 лист 22	Держатель	2	0,06кг
		4		Лист 2 ГОСТ 19903-74		
				153×37	1	0,09кг
		5		Профиль монтажный		
				К347, L=220	2	0,36кг

Разрез 1-1

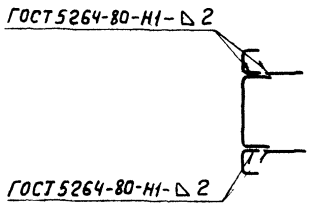

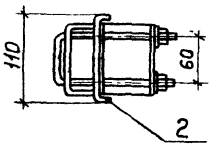

Инв.№подл | Подп. и дата | Взам.инв.№

Нач.отд.	Лигерман		
Н.контр.	Блейнис		
Инж.	Орлова		

5.407-40

Кронштейн

Стадия	Масса	Масштаб
Р	5,6	1:5

Лист 20 Листов

ВНИПИ ТЯЖПРОМЭЛЕКТРОПРОЕКТ имени Ф.Б.ЯКУБОВСКОГО МОСКВА

Копировал Ключникова

Формат А3

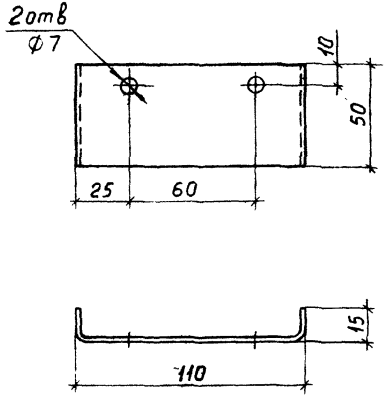

5.407-40			
Скоба	Стадия: Р	Масса: 0,1	Масштаб: 1:2
	Лист 21	Листов	
Нач отд Лигерман	Лента 50×2 ГОСТ 6009-74 ℓ = 134	ВНИПИ ТЯЖПРОМЭЛЕКТРОПРОЕКТ имени Ф.Б. ЯКУБОВСКОГО МОСКВА	
Н. контр. Блейнис			
Инж. Орлова			

Инв. № подл. | Подп. и дата | Взам. инв. №

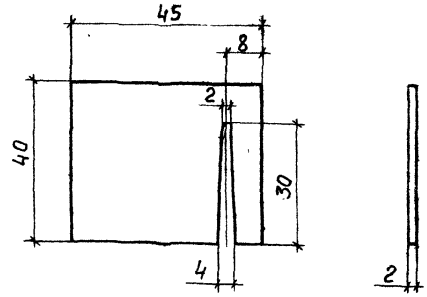

5.407-40			
Держатель	Стадия: Р	Масса: 0,03	Масштаб: 1:1
	Лист 22	Листов	
Нач отд Лигерман	Лента 40×2 ГОСТ 6009-74 ℓ = 45	ВНИПИ ТЯЖПРОМЭЛЕКТРОПРОЕКТ имени Ф.Б. ЯКУБОВСКОГО МОСКВА	
Н. контр. Блейнис			
Инж Орлова			

Инв. № подл. | Подп. и дата | Взам. инв. №

Формат А4

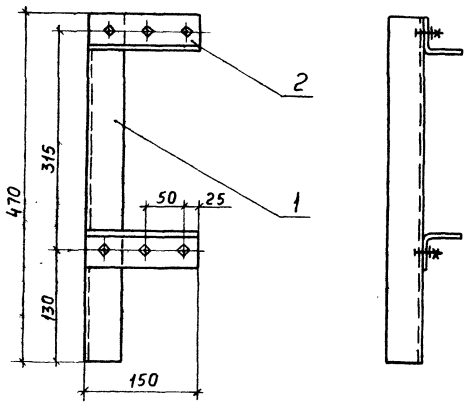

Формат	Зона	Поз	Обозначение	Наименование	Кол	Примечание
		1		Уголок УСЭК 55		
				L=470	1	0,92 кг
		2		Уголок УСЭК 55		
				L=150	2	0,58 кг
		3		Шайба царалающая		
				УСЭК 76	8	0,03 кг
		4		Круг 8 ГОСТ 2590-71		
				L=170	2	0,15 кг
		5		Болт М12×30 ГОСТ 7798-70	2	
		6		Гайка М8 ГОСТ 5915-70	4	
		7		Гайка М12 ГОСТ 5915-70	2	
		8		Шайба 8 ГОСТ 11371-80	4	

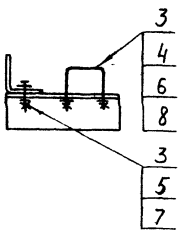

Поз. 4
м1:2

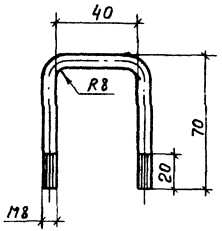

Инв. № подл. | Подп. и дата | Взам. инв. №

Нач. отд	Лигерман		
Н. контр.	Блейнис		
Инж.	Орлова		

5.407-40

Стойка

Стадия	Масса	Масштаб
Р	1,7	1:5

Лист 23 Листов

ВНИПИ ТЯЖПРОМЭЛЕКТРОПРОЕКТ имени Ф.Б. ЯКУБОВСКОГО МОСКВА

18980 25

Копировал Ключникова Формат А3

Наименование изделий и материалов	Единица измерения	Количество по чертежу 5.407-40 лист 8	9	10	11	12	13	14	15	16	1
Изделия заводов ГЭМ											
Кронштейн К291	шт.	1	1	1	1	—	—	—	—	—	—
Профиль монтажный К347	м	0,44	0,44	0,44	0,44	—	—	—	—	—	—
Уголок УСЭК 55	м	—	—	—	—	0,8	0,8	0,8	—	—	—
Шайба царапающая УСЭК 76	шт	—	—	—	—	8	8	8	—	—	—
Муфта ТР-5	шт	—	—	—	—	—	—	—	—	2	—
Муфта ТР-7	шт	—	—	—	—	—	—	—	2	—	2
Патрубок У476	шт	—	—	—	—	—	—	—	—	2	2
Патрубок У478	шт	—	—	—	—	—	—	—	2	—	2
Наконечник ТАМ-7	шт	—	—	—	—	—	—	—	8	—	8
Скоба К474	шт	—	—	—	—	—	1	1	—	—	—
Кронштейн У2893	шт	—	—	—	—	1	—	1	—	—	—
Материалы											
Круг В ГОСТ 2590-71	кг	—	—	—	—	0,15	0,15	0,15	—	—	—
Лента 40×2 ГОСТ 6009-74	кг	0,06	0,06	0,06	0,06	—	—	—	—	—	—
Лента 50×2 ГОСТ 6009-74	кг	0,1	0,1	0,1	0,1	—	—	—	—	—	—
Лист 2 ГОСТ 19903-74	кг	0,1	0,1	0,1	0,1	—	—	—	—	—	—
Металлорукав негерметичный											
Р3-Ц-Х-32 ТУ 2210.1104-74	м	—	—	—	—	—	—	—	—	3	3
Металлорукав негерметичный											
Р3-Ц-Х-38 ТУ 2210.1104-74	м	—	—	—	—	—	—	—	3	—	3
Кабель АВВГ 4×4 ТУ16.505.685-75	м	—	—	—	—	—	—	—	—	3	3
Кабель АВВГ 4×25 ТУ16.505.685-75	м	—	—	—	—	—	—	—	3	—	3

Для составления ведомости потребности в электромонтажных изделиях общее количество УСЭК, поставляемых в штуках (мерными длинами по 2 м), определяют исходя из суммарной длины УСЭК данного вида.

Инв. № подл. | Подп. и дата | Взам. инв. №

gost.e-ecolog.ru

Нач. отд.	Лигерман		
Н. контр.	Баевнис		
Инж.	Орлова		

5.407-40

Ведомость изделий и материалов

Стадия	Лист	Листов
Р	24	

ВНИПИ ТЯЖПРОМЭЛЕКТРОПРОЕКТ имени Ф. БЯКУБОВСКОГО МОСКВА