ИЗДЕЛИЯ И УЗЛЫ ИНЖЕНЕРНОГО ОБОРУДОВАНИЯ ЗДАНИЙ

СЕРИЯ 5.407-58

ПРОКЛАДКА ОСВЕТИТЕЛЬНОГО ШИНОПРОВОДА ШОС80 НА 16А

ВЫПУСК

ЧЕРТЕЖИ МОНТАЖНЫЕ

20392

ОТПУСКНАЯ ЦЕНА НА МОМЕНТ РЕАЛИЗАЦИИ, УКАЗАНА В СЧЕТ-НАКЛАДНОЙ

gost.e-ecolog.ru

Проб. Чал 6.12.90г Коп. ФЛ

ИЗДЕЛИЯ И УЗЛЫ ИНЖЕНЕРНОГО ОБОРУДОВАНИЯ ЗДАНИЙ

СЕРИЯ 5.407-58

ПРОКЛАДКА ОСВЕТИТЕЛЬНОГО ШИНОПРОВОДА ШОС80 НА 16А

ВЫПУСК

ЧЕРТЕЖИ МОНТАЖНЫЕ

РАЗРАБОТАНЫ
ВНИПИ ТЯЖПРОМЭЛЕКТРОПРОЕКТ
ИМЕНИ Ф.Б. ЯКУБОВСКОГО
ГЛАВЭЛЕКТРОМОНТАЖА
МИНМОНТАЖСПЕЦСТРОЯ СССР

УТВЕРЖДЕНЫ И
ВВЕДЕНЫ В ДЕЙСТВИЕ
МИНМОНТАЖСПЕЦСТРОЕМ СССР С 01.01.85г.
ПРОТОКОЛ ОТ 07.01.85г.

ДИРЕКТОР ИНСТИТУТА	Ю.Г. Барыбин
ГЛАВНЫЙ ИНЖЕНЕР ИНСТИТУТА	М.Г. Зименков
НАЧАЛЬНИК ТЕХНИЧЕСКОГО ОТДЕЛА	Л.Б. Годгельф
НАЧАЛЬНИК ОТДЕЛА ТИПОВОГО ПРОЕКТИРОВАНИЯ	И.И. Лигерман

А216

Содержание

Обозначение	Наименование	Стр.
	Титульный лист	
	Содержание	2
5.407-58.П3	Общие указания	3,4
5.407-58.10ГЧ	Габаритный чертеж шинопровода ШОС-80	5...7
5.407-58.20Д	Прокладка шинопровода по стене на кронштейнах У1921У3. Пример	8
5.407-58.30Д	Прокладка шинопровода по стене на кронштейнах (расстояние между опорами 1м). Пример	9
5.407-58.40Д	Прокладка шинопровода по стене на кронштейнах (расстояние между опорами 2м). Пример	10
5.407-58.50Д	Прокладка шинопровода по стене на кронштейнах (расстояние между опорами 3м). Пример	11
5.407-58.60Д	Прокладка шинопровода под перекрытием (расстояние между опорами 1м). Пример	12
5.407-58.70Д	Прокладка шинопровода под перекрытием (расстояние между опорами 2м) Пример	13
5.407-58.80Д	Прокладка шинопровода под перекрытием (расстояние между опорами 3м). Пример	14
5.407-58.90Д	Прокладка шинопровода под перекрытием на подвесе (расстояние между опорами 1м). Пример	15
5.407-58.100Д	Прокладка шинопровода под перекрытием на подвесе (расстояние между опорами 2м). Пример	16,17
5.407-58.110Д	Горизонтальная прокладка шинопровода с применением угловых секций. Пример	18
5.407-58.120Д	Горизонтальная прокладка шинопровода с применением тройниковых секций. Пример	19
5.407-58.130Д	Переход шинопровода проложенного по стене из одной плоскости в другую. Пример	20
5.407-58.140МЧ	Установка светильника с лампой накаливания на шинопроводе	21
5.407-58.150МЧ	Установка светильника с лампой накаливания на стене	22
5.407-58.160МЧ	Установка светильника с лампой накаливания под перекрытием	23
5.407-58.170МЧ	Установка кронштейна У1921У3 на стене	24
5.407-58.180МЧ	Установка кронштейна на стене	25
5.407-58.190МЧ	Установка закрепа потолочного под перекрытием	26
5.407-58.200МЧ	Установка подвеса под перекрытием	27
5.407-58.210 МЧ	Установка вводной секции в начале линии	28
5.407-58.220МЧ	Установка вводной секции в середине линии	29
5.407-58. 230МЧ	Установка светильника с люминесцентной лампой на шинопроводе	30
5.407-58.240МЧ	Установка светильника с люминесцентной лампой на стене	31
5.407-58. 250 МЧ	Установка светильника с люминесцентной лампой под перекрытием	32
5.407-58. 260	Кронштейн	33
5.407-58. 270	Подвес	34
5.407-58. 280	Подвес	35
5.407-58. 291	Скоба	36

Инв.№подл. | Подп. и дата | Взам.инв№

1. Исходные данные

Серия 5.407-58 выполнена на основании:

- рабочих чертежей шинопровода, разработанных ЦПКБ треста „Электромонтажконструкция."
- технических условий на шинопровод осветительный ШОС 80, на 16А ТУ 1903.000, 1983 г.
- экспресс-информации на ШОС 80, 1983 г.

2. Содержание

В серии содержатся:

чертежи примеров прокладки шинопровода по стенам, под перекрытием, на подвесах, узлы прокладки шинопровода в горизонтальных и вертикальных плоскостях, монтажные чертежи крепления конструкций для прокладки шинопровода, установки светильников и вводных секций, а также чертежи изделий МЭЗ и номенклатура изделий (стр. 5...7)

3. Область применения

Шинопровод предназначен для выполнения групповых осветительных линий общего и местного освещения в помещениях общественных зданий, а также в административных и бытовых помещениях промышленных зданий. Эти шинопроводы могут применяться также в производственных помещениях и электропомещениях. Для помещений с улучшенной отделкой, где предъявляются повышенные требования к эстетике (например, музеи, выставки и т.п) предполагается применение специальных малогабаритных светильников после освоения их производством.

Вид климатического исполнения и категория размещения шинопровода У3 по ГОСТ 15150-69.

4. Основные положения

Номинальный ток шинопровода - 16 А, номинальный ток штепселя - 6А, номинальное напряжение 220В, частота 50 Гц, электродинамическая стойкость 3КА; степень защиты оболочки IP20 по ГОСТ 14254-80.

Шинопровод представляет собой алюминиевый короб, по боковым стенкам которого проложены

Инв.№ подл. | Подп. и дата | Взам.инв.№

Нач.отд	Лигерман		5.407-58.ПЗ
Н.контр.			Общие указания
Ст.инж.	Орлова		Стадия Р; Лист 1; Листов 2
			ВНИПИ ТЯЖПРОМЭЛЕКТРОПРОЕКТ имени Ф.Б.ЯКУБОВСКОГО МОСКВА

Копировал Ключникова Формат А3

две медные шины (фазная и нулевая) с размерами сечения 1×5мм, находящиеся в изолированных профилях.

На конце каждой секции установлена стыковочная пластина, с помощью которой производится механическое соединение коробов стыкуемых секций и осуществляется их электрическое соединение друг с другом в цепи заземления.

Электрическое соединение шин секций шинопровода между собой осуществляется с помощью соединителя У1907У3. Для питания шинопровода используют вводную секцию У1914У3, в которой нулевая шина соединена с корпусом шинопровода.

Конструкция отдельных секций шинопровода и внутренние соединения обеспечивают их сочленение с учетом соблюдения фазировки шин.

Конструкция шинопровода позволяет подключение светильников, с помощью штепселя, в любом месте.

Максимально допустимое расстояние между точками крепления секций:

1м – при нагрузке от светильников от 4 кг/м до 10 кг/м.

2м – при нагрузке от светильников до 4 кг/м

3м – при установке светильников отдельно от шинопровода.

Высоту прокладки шинопроводов в производственных помещениях принимают не менее 2,5м. В электротехнических помещениях высота прокладки шинопровода не нормируется.

5. Порядок пользования

При проектировании в качестве примеров прокладки шинопровода используют чертежи 5.407-58. 20Д ... 5.407-58. 130Д.

При монтаже используют чертежи 5.407-58. 140МЧ... 5.407-58. 250МЧ.

Для мастерских электромонтажных заготовок используют чертежи 5.407-58. 260... 5.407-58. 291.

По мере освоения заводами ГЭМ подобных изделий, номенклатура изделий МЭЗ пересматривается.

Взам. инв.№ | Подп. и дата | Инв.№ подл.

20392 5
Копировал Ключникова Формат А3

Секции прямые У1900УЗ

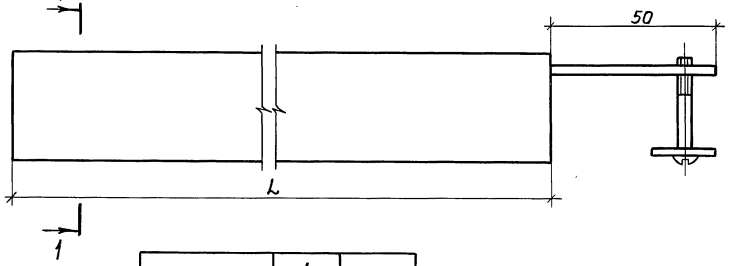

Тип	L мм	Масса кг
У1900УЗ	600	0,6
У1901УЗ	900	0,9
У1902УЗ	1500	1,2
У1903УЗ	3000	2,4

Разрез 1-1

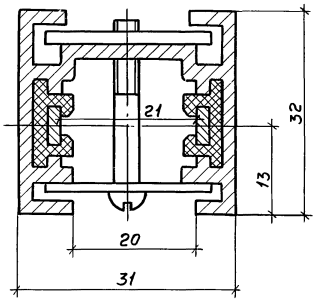

Соединитель У1907УЗ

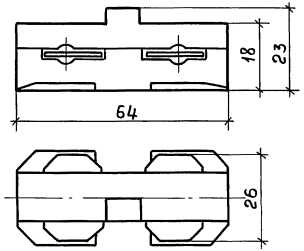

Штепсель У1918УЗ

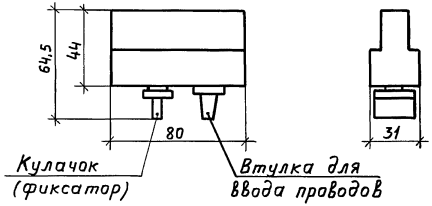

Нач.отд.	Лигерман		
Н.контр.			
Ст.инж.	Орлова		

5.407-58.10ГЧ

Габаритный чертеж шинопровода ШОС80

Стадия	Лист	Листов
Р	1	3

ВНИПИ ТЯЖПРОМЭЛЕКТРОПРОЕКТ имени Ф.Э.Я КУБОВСКОГО МОСКВА

20392 6

Копировал Ключникова Формат А3

Инв.№подл. | Подп. и дата | Взам.инв.№

Секция тройниковая правая У1910У3 (масса 0,5кг)

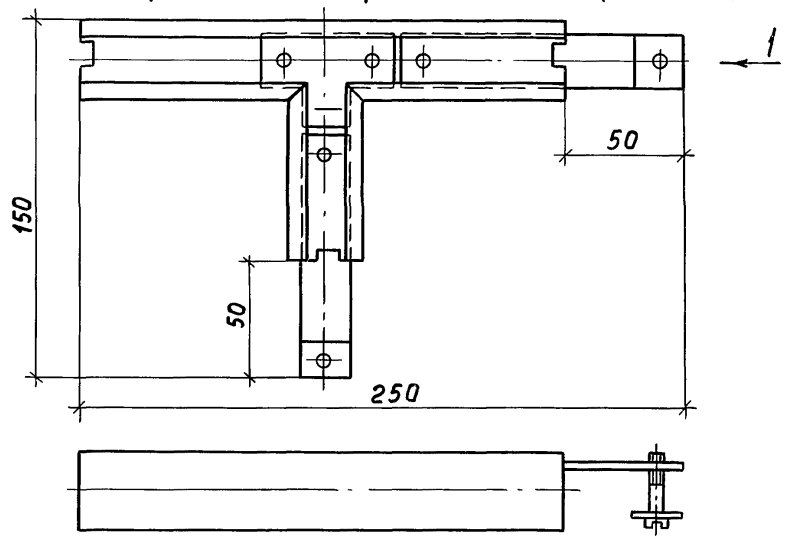

Секция угловая правая У1908У3 (масса 0,2кг)

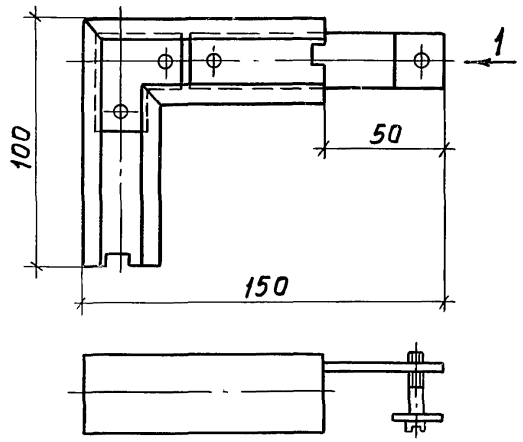

Секция угловая левая У1909У3 (масса 0,2кг)

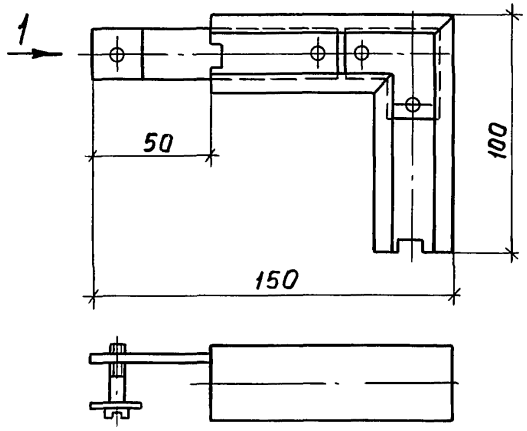

Секция тройниковая левая У1911У3 (масса 0,5кг)

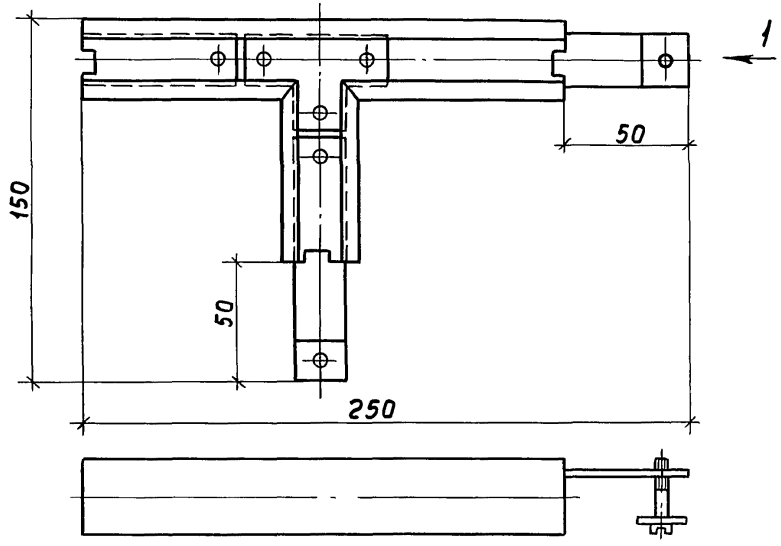

Инв. № подл.	Подп. и дата	Взам. инв. №

Секция вводная У1914УЗ

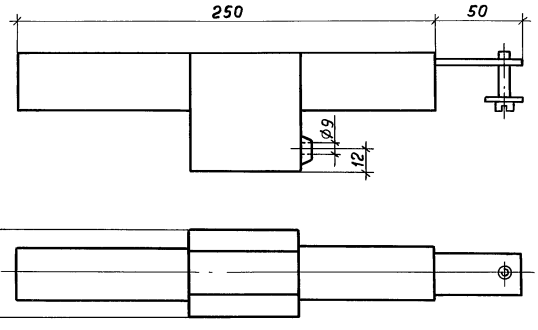

Кронштейн настенный У1921УЗ

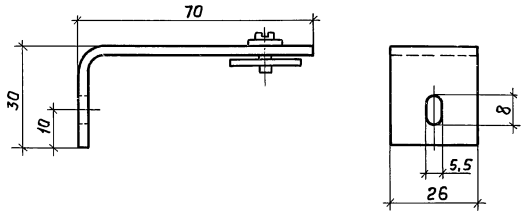

Закреп потолочный У1920УЗ

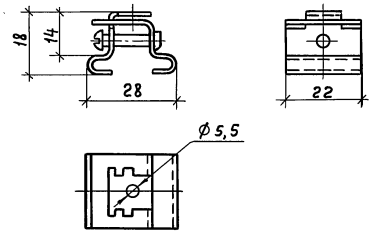

Крюк закладной У1922УЗ

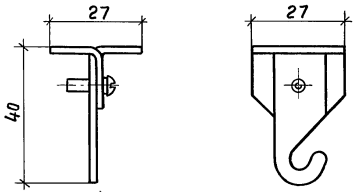

Заглушка торцовая У1917УЗ

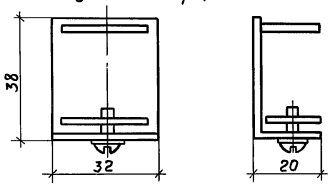

Инв.№ подл. | Подп. и дата | Взам. инв.№

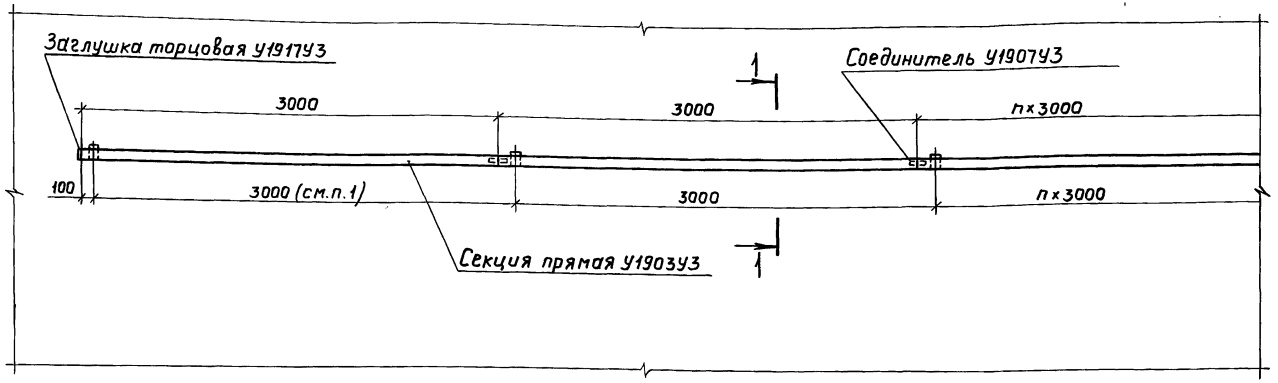

Разрез 1-1

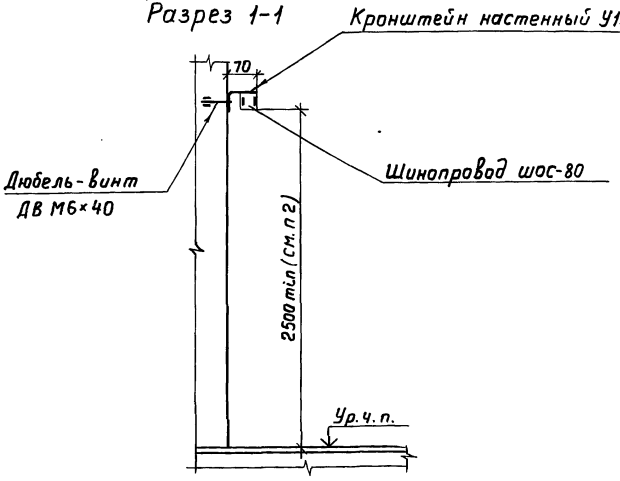

1. Прокладку шинопровода по стене на кронштейне У1921УЗ применяют при установке светильников на отдельных конструкциях.
2. В электропомещениях высота прокладки шинопровода не нормируется.

Нач.отд.	Лигерман		
Н.контр.			
Ст.инж.	Орлова		

5.407-58.20Д

Прокладка шинопровода по стене на кронштейнах У1921УЗ. Пример

Стадия	Лист	Листов
Р	1	

ВНИПИ ТЯЖПРОМЭЛЕКТРОПРОЕКТ имени Ф.Я.КУБЯКОВСКОГО МОСКВА

Инв.№ подл. | Подп. и дата | Взам.инв.№

Копировал Ключникова

20392 9

Формат А3

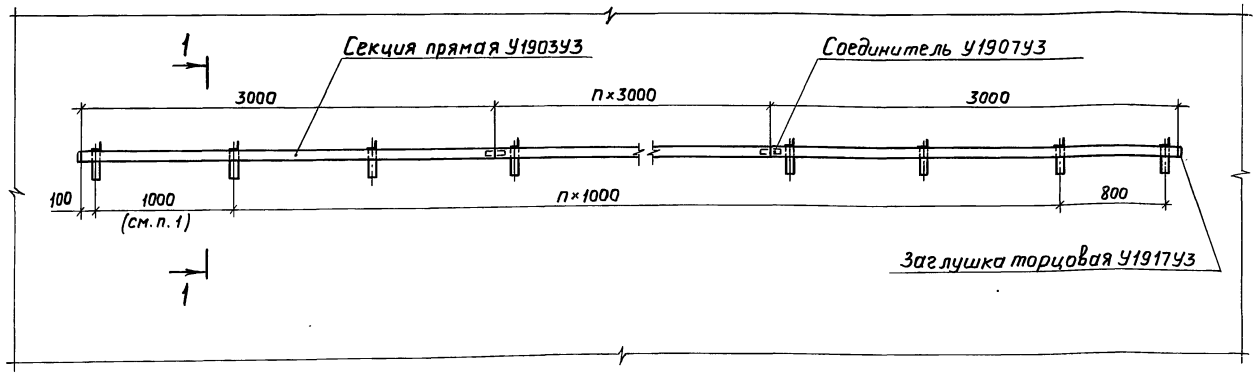

Разрез 1-1

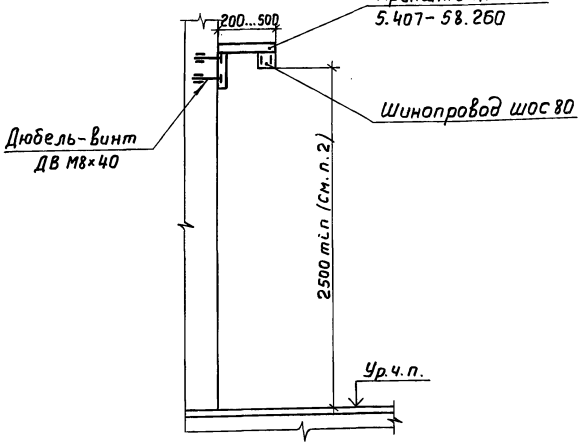

1. Расстояние между креплениями 1м принимают при нагрузке от светильников от 4кг/м до 10кг/м.
2. В электропомещениях высота прокладки шинопровода не нормируется.

				5.407-58.30Д	
Нач. отд.	Лигерман		Прокладка шинопровода по стене на кронштейнах (расстояние между опорами 1м). Пример	Стадия: Р	Лист: —	Листов: 1
Н. контр.				ВНИПИ ТЯЖПРОМЭЛЕКТРОПРОЕКТ имени Ф.Б. ЯКУБОВСКОГО МОСКВА		
Ст. инж.	Орлова					

20392 10

Копировал Ключникова Формат А3

Инв. № подл. | Подп. и дата | Взам. инв. №

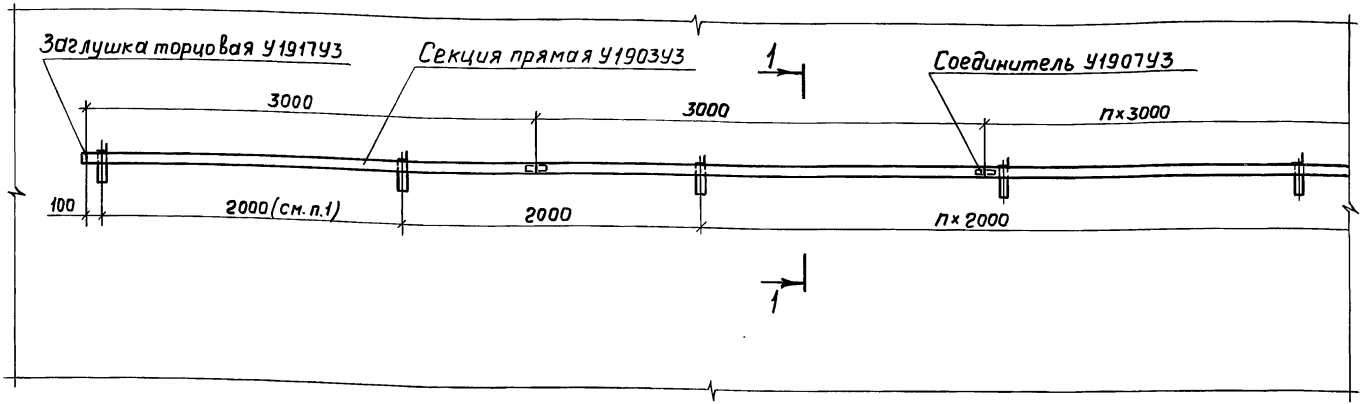

Разрез 1-1

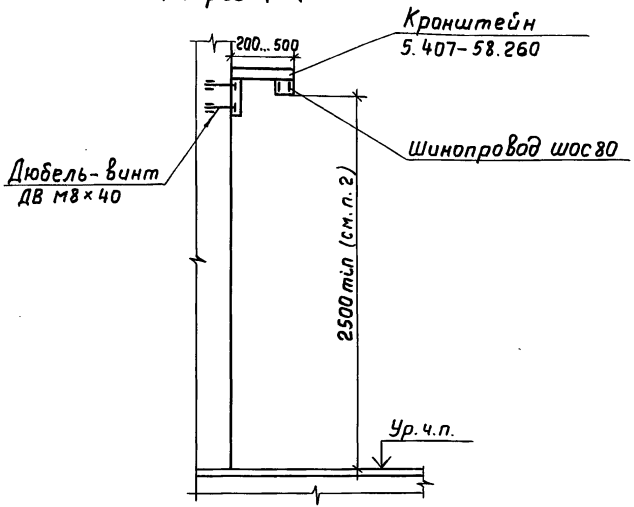

1. Расстояние между креплениями 2м принимают при нагрузке от светильников до 4кг/м
2. В электропомещениях высота прокладки шинопровода не нормируется.

Нач.отд.	Лигерман		5.407-58.40Д			
Н.контр.			Прокладка шинопровода по стене на кронштейнах (расстояние между опорами 2м). Пример	Стадия: Р	Лист: 1	Листов:
Ст.инж.	Орлова			ВНИПИ ТЯЖПРОМЭЛЕКТРОПРОЕКТ имени Ф.Б.ЯКУБОВСКОГО МОСКВА		

Взам.инв.№ | Подп. и дата | Инв.№ подл.

Копировал Ключникова Формат А3

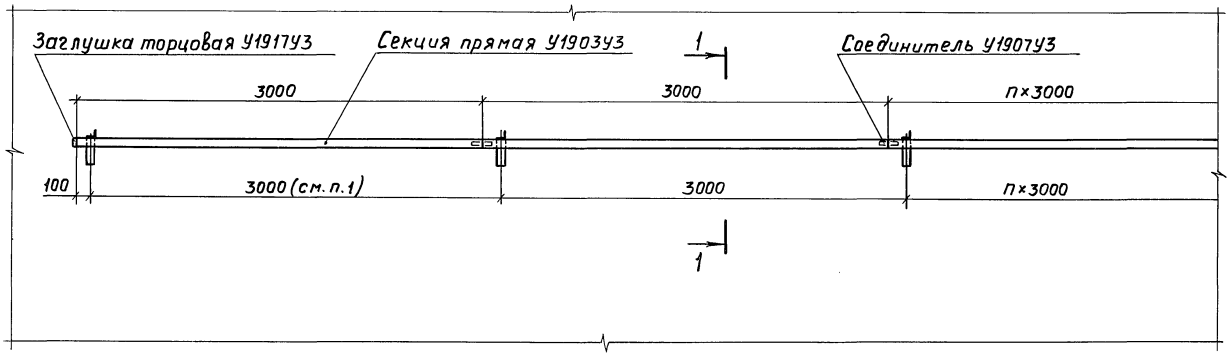

Разрез 1-1

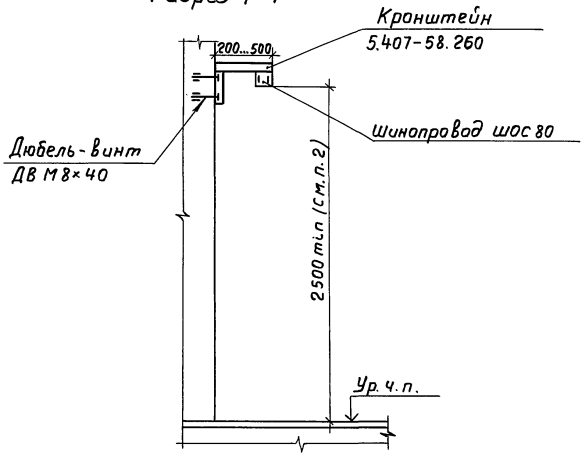

1. Расстояние между креплениями 3м принимают в случаях, когда светильники устанавливают отдельно, а шинопровод необходимо проложить на расстоянии 200... 500мм от стены (например, при выступающих строительных конструкциях).
2. В электропомещениях высота прокладки шинопровода не нормируется.

				5.407-58.50Д		
				Прокладка шинопровода по стене на кронштейнах (расстояние между опорами 3м). Пример.	Стадия: Р	Лист: 1	Листов:
Нач. отд.	Лигерман				ВНИПИ ТЯЖПРОМЭЛЕКТРОПРОЕКТ имени Ф.Б. ЯКУБОВСКОГО МОСКВА	
Н. контр.						
Ст. инж.	Орлова					

Инв. № подл. | Подп. и дата | Взам. инв. №

Копировал Ключникова Формат А3

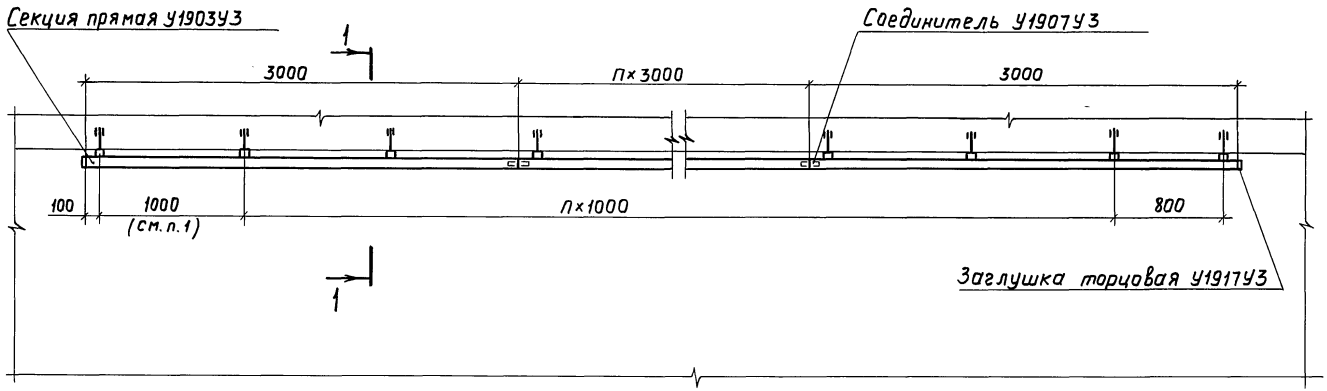

Разрез 1-1

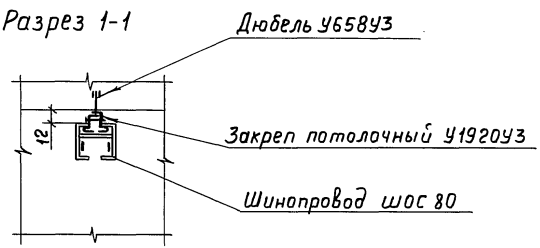

1. Расстояние между креплениями 1м принимают при нагрузке от светильников от 4 кг/м до 10 кг/м.

				5.407-58.60Д	
				Прокладка шинопровода под перекрытием (расстояние между опорами 1м). Пример	Стадия: Р; Лист: ; Листов: 1
Нач.отд.	Лигерман				ВНИПИ ТЯЖПРОМЭЛЕКТРОПРОЕКТ имени Ф.Э.ДЗЕРЖИНСКОГО МОСКВА
Н.контр.					
Ст.инж.	Орлова				

Инв.№ подл. | Подп. и дата | Взам.инв.№

Копировал Ключникова Формат А3

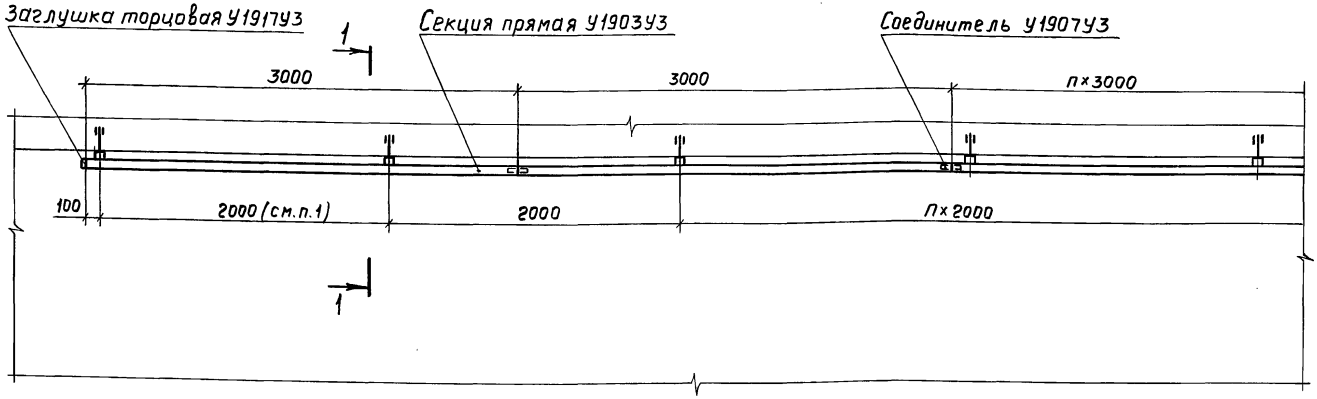

Разрез 1-1

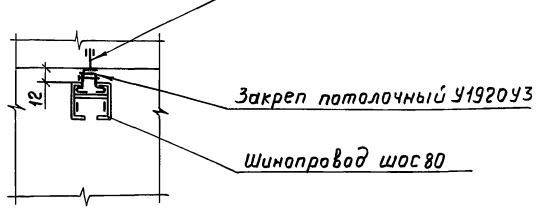

1. Расстояние между креплениями 2м принимают при нагрузке от светильников до 4 кг/м.

Нач.отд.	Лигерман		5.407-58.70Д		
Н.контр.			Прокладка шинопровода под перекрытием (расстояние между опорами 2 м). Пример	Стадия: Р	Лист:	Листов: 1
Ст.инж.	Орлова			ВНИПИ ТЯЖПРОМЭЛЕКТРОПРОЕКТ имени Ф.Б. ЯКУБОВСКОГО МОСКВА		

Инв. № подл. | Подп. и дата | Взам. инв. №

Копировал Ключникова 20392 14 Формат А3

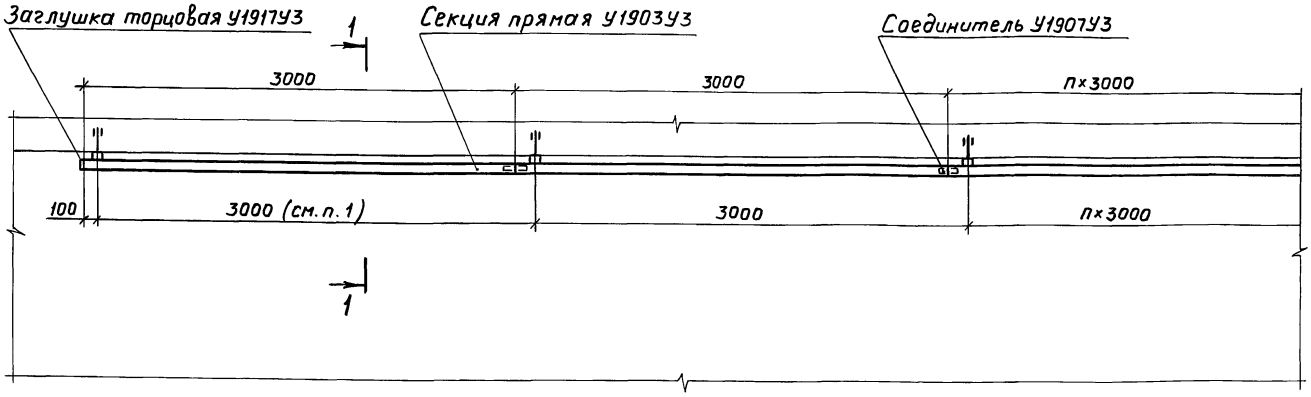

Разрез 1-1

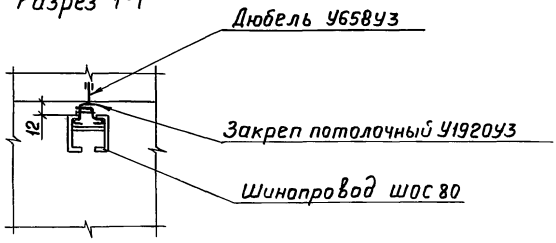

1. Расстояние между креплениями 3м принимают в тех случаях, когда светильники не навешиваются на шинопровод, а устанавливаются отдельно.

Нач.отд	Лигерман		
Н.контр			
Ст.инж	Орлова		

5.407-58.80Д

Прокладка шинопровода под перекрытием (расстояние между опорами 3м). Пример

Стадия	Лист	Листов
Р		1

ВНИИПИ ТЯЖПРОМЭЛЕКТРОПРОЕКТ имени Ф.Б.ЯКУБОВСКОГО МОСКВА

Инв.№ подл. | Подп. и дата | Взам.инв.№

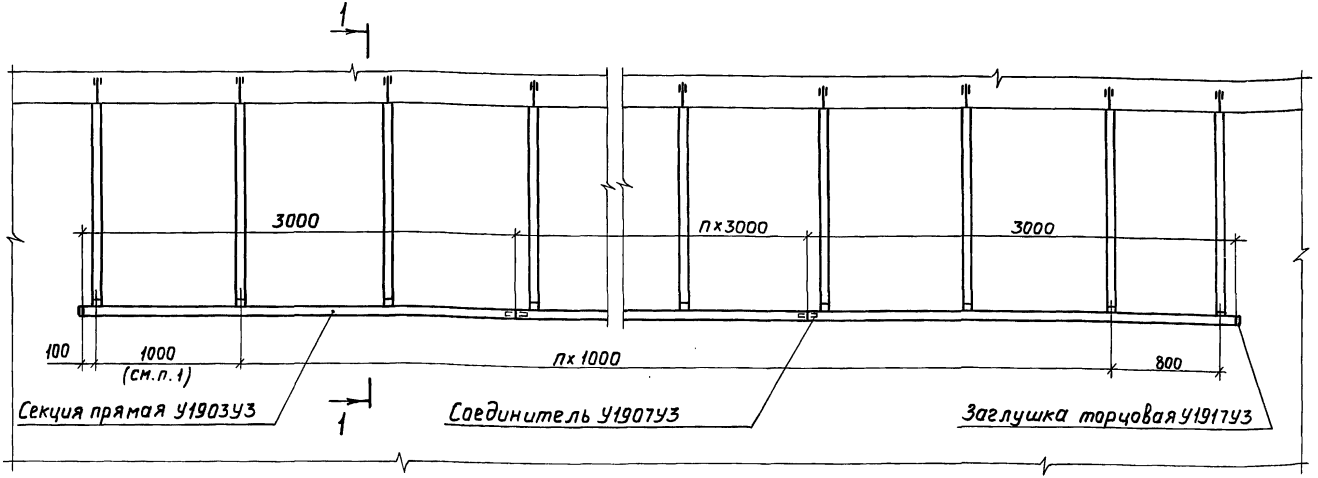

Разрез 1-1

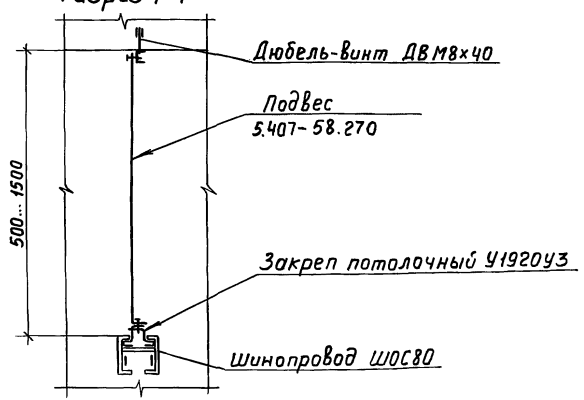

1. Расстояние между креплениями 1м принимают при нагрузке от светильников от 4кг/м до 10кг/м.

Нач.отд.	Лигерман		
Н.контр.			
Ст.инж.	Орлова		

5.407-58.90Д

Прокладка шинопровода под перекрытием на подвесе (расстояние между опорами 1м). Пример.

Стадия	Лист	Листов
Р		1

ВНИПИ ТЯЖПРОМЭЛЕКТРОПРОЕКТ имени Ф.Б. ЯКУБОВСКОГО МОСКВА

Инв.№ подл. | Подп. и дата | Взам.инв.№

Копировал Ключникова

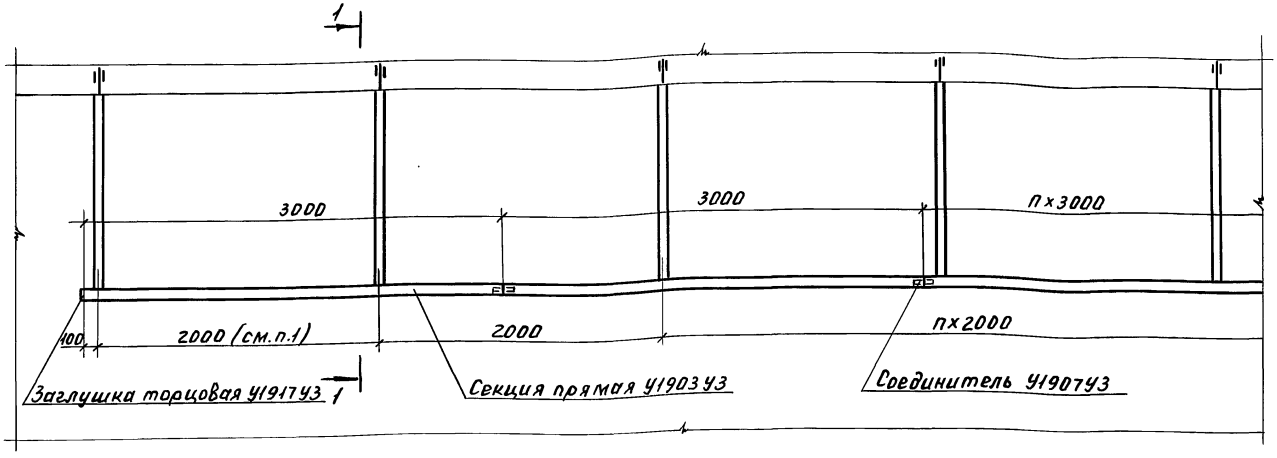

Разрез 1-1

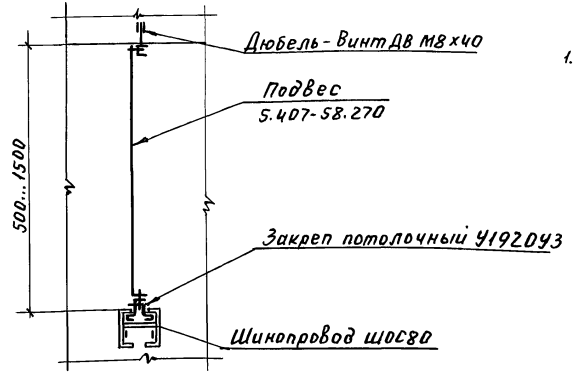

1. Расстояние между креплениями 2м принимают при нагрузке от светильников до 4кг/м.

				5.407-58.100Д		
				Прокладка шинопровода под перекрытием, на подвесе (расстояние между опорами 2м). Пример	Стадия: Р; Лист: 1; Листов:	
Нач. отд	Лигерман	подп.			ВНИПИ тяжпромэлектропроект им. Ф.Б. Якубовского г. Москва	
Н. контр						
Ст. инж	Орлова	"				

Инв.№ подл. | Подп. и дата | Взам. инв.№

Пров. [illegible] 27.8.90г Коп. Петрук

20392 17

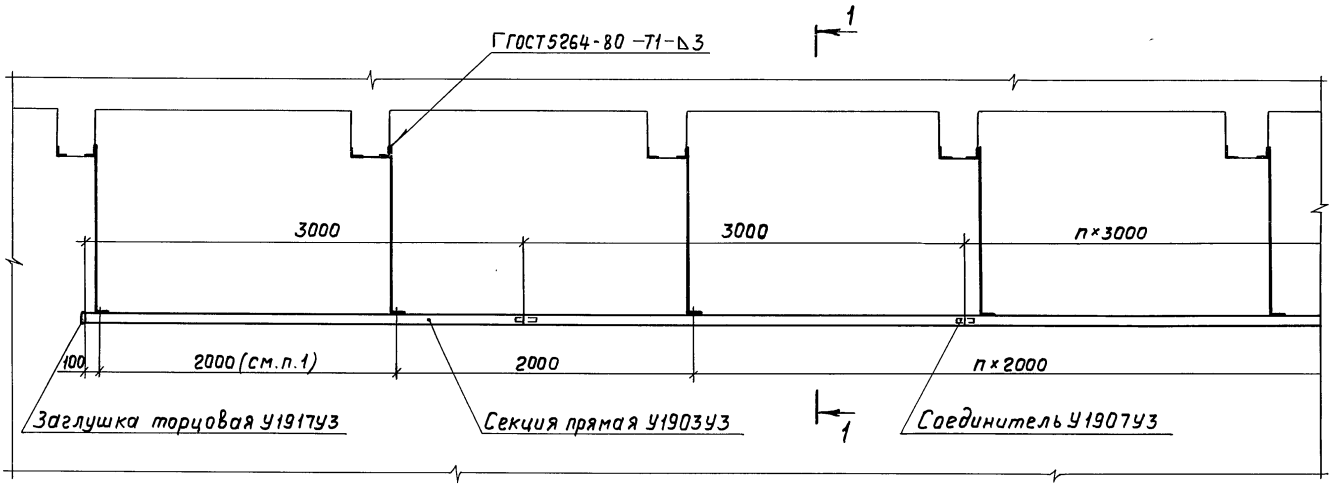

Разрез 1-1

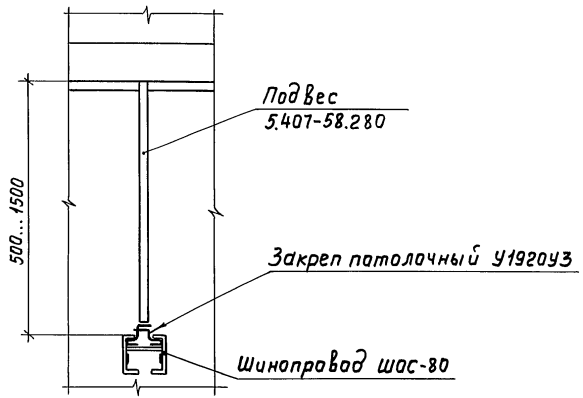

Взам. инв.№ | Подп. и дата | Инв.№ подл.

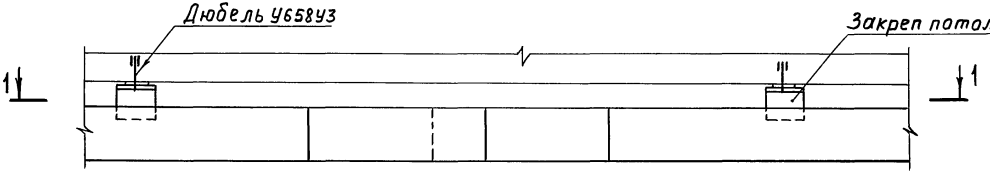

Разрез 1-1

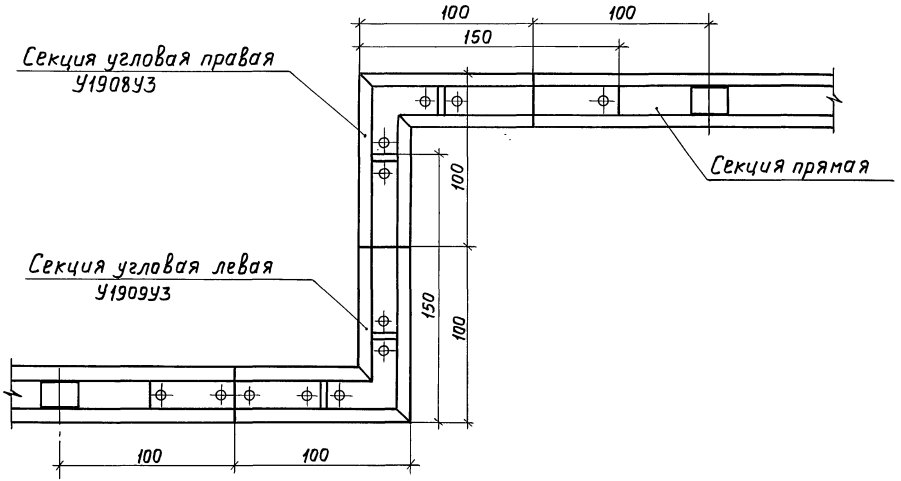

Нач.отд.	Лигерман		
Н.контр.			
Ст.инж.	Орлова		

5.407-58 110Д

Горизонтальная прокладка шинопровода с применением угловых секций. Пример

Стадия	Лист	Листов
Р		1

ВНИПИ ТЯЖПРОМЭЛЕКТРОПРОЕКТ имени Ф.Б.ЯКУБОВСКОГО МОСКВА

Инв.№ подл. | Подп. и дата | Взам.инв.№

Копировал Ключникова

Формат А3

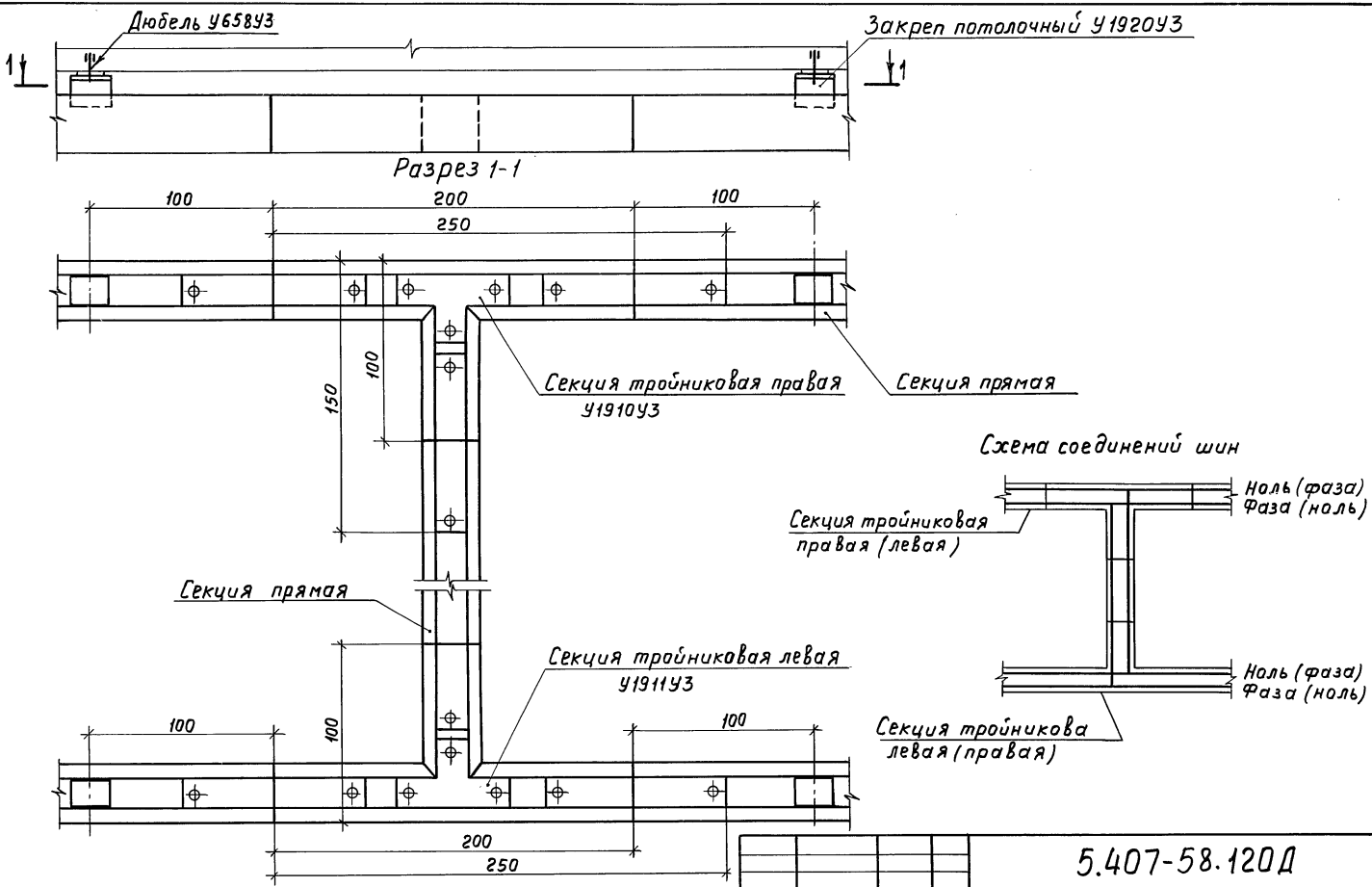

				5.407-58.120Д			
				Горизонтальная прокладка шинопровода с применением тройниковых секций. Пример	Стадия	Лист	Листов
					Р		1
Нач.отд	Лигерман				ВНИПИ ТЯЖПРОМЭЛЕКТРОПРОЕКТ ИМЕНИ Ф.Б.КУБОВСКОГО МОСКВА		
Н.контр							
Ст.инж	Орлова						

Инв.№подл. | Подп. и дата | Взам.инв.№

Копировал Ключникова 20392 20 Формат А3

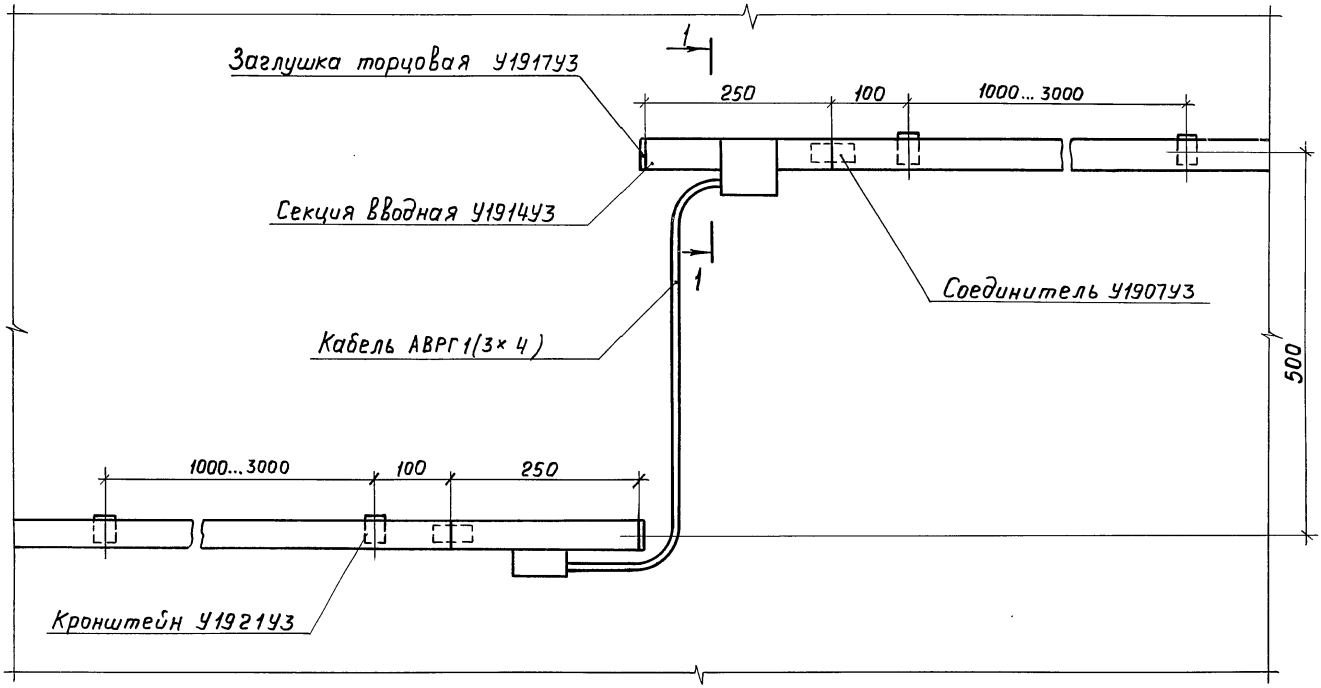

Разрез 1-1

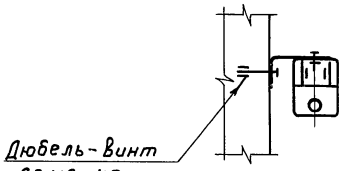

Инв.№ подл.	Подп. и дата	Взам.инв.№	

Нач.отд.	Лигерман		
Н.контр.			
Ст.инж.	Орлова		

5.407-58.130Д

Переход шинопровода, проложенного по стене, из одной плоскости в другую. Пример

Стадия	Лист	Листов
Р		1

ВНИПИ ТЯЖПРОМЭЛЕКТРОПРОЕКТ имени Ф.Б.ЯКУБОВСКОГО МОСКВА

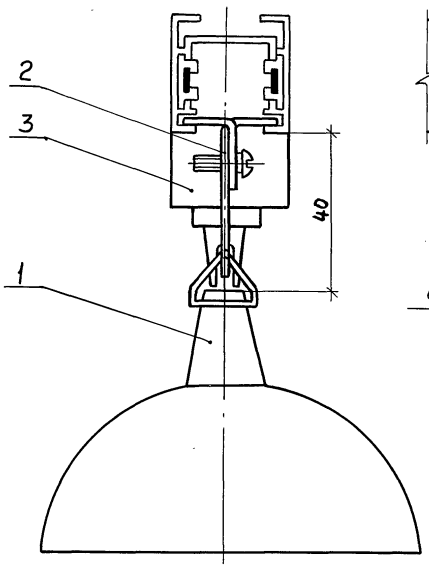

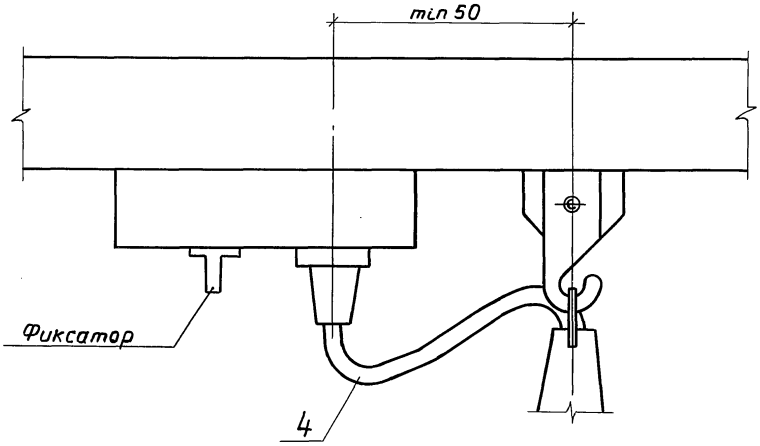

Подключение проводов к штепселю

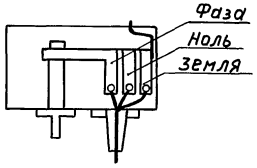

Марка, поз.	Обозначение	Наименование	Кол.	Масса ед., кг	Примечание
1		Светильник	1		по проекту
2		Крюк закладной			
		У19ГГУЗ	1		
3		Штепсель У1918УЗ	1		
4		Кабель			по проекту

Нач.отд.	Лигерман		
Н.контр			
Ст.инж	Орлова		

5.407-58.140М4

Установка светильника слампой накаливания на шинопроводе

Стадия	Лист	Листов
Р		1

ВНИПИ ТЯЖПРОМЭЛЕКТРОПРОЕКТ ИМЕНИ Ф.Б.ЯКУБОВСКОГО МОСКВА

Инв.№ подл. | Подп. и дата | Взам.инв.№

20392 22

Копировал Ключникова Формат А3

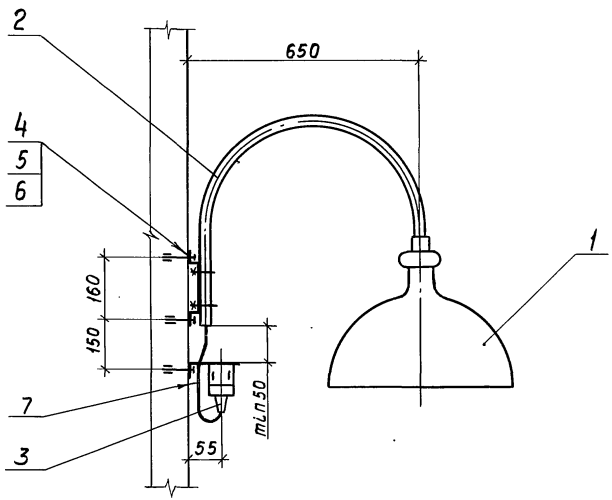

Марка, поз.	Обозначение	Наименование	Кол.	Масса ед., кг	Примечание
1		Светильник	1		по проекту
2		Кронштейн К986У3	1		ТУ36-1459-82
3		Штепсель У1918У3	1		
4		Трубный держатель			ТУ36-1459-
		К939У3	1		82
5		Дюбель-винт ДВМ8×40			
		ТУ14-4-1142-81	2		
6		Шайба 8 Гост 11371-78	2		
7		Кабель			по проекту

		5.407-58.150МЧ	
Нач.отд	Лигерман	Установка светильника с лампой накаливания на стене	Стадия: Р; Лист: 1; Листов: 2
Н.контр.			ВНИПИ ТЯЖПРОМЭЛЕКТРОПРОЕКТ имени Ф.Б.ЯКУБОВСКОГО МОСКВА
Ст.инж.	Орлова		

Инв.№подл. | Подп. и дата | Взам.инв.№

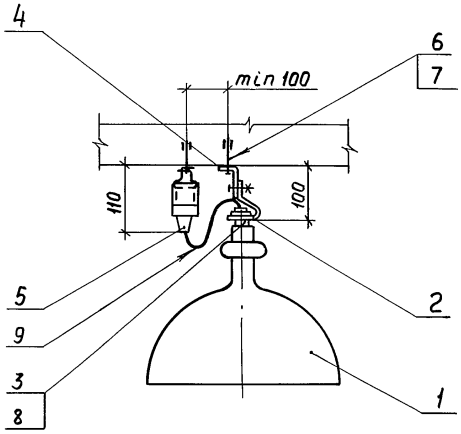

Марка, поз.	Обозначение	Наименование	Кол.	Масса ед., кг	Примечание
1		Светильник	1		по проекту
2		Держатель У25м	1		ТУ36-1459-82
3		Гайка установочная К481	1		ТУ36-1447-82
4		Уголок УСЭК 60, ℓ=100	1		ТУ36-2355-80
5		Штепсель У1918У3	1		
6		Дюбель-винт ДВ М8×40 ТУ 14-4-1142-81	1		
7		Шайба 8 ГОСТ 11371-78	1		
8		Ниппель 20 ГОСТ 8958-79	1		
9		Кабель	1		по проекту

Нач. отд.	Лигерман		
Н. контр.			
Ст. инж.	Орлова		

5.407-58.160МЧ

Установка светильника с лампой накаливания под перекрытием

Стадия	Лист	Листов
Р	1	

ВНИПИ ТЯЖПРОМЭЛЕКТРОПРОЕКТ имени Ф.Б.ЯКУБОВСКОГО МОСКВА

Взам. инв. №

Подп. и дата

Инв. № подл.

Копировал Ключникова Формат А3

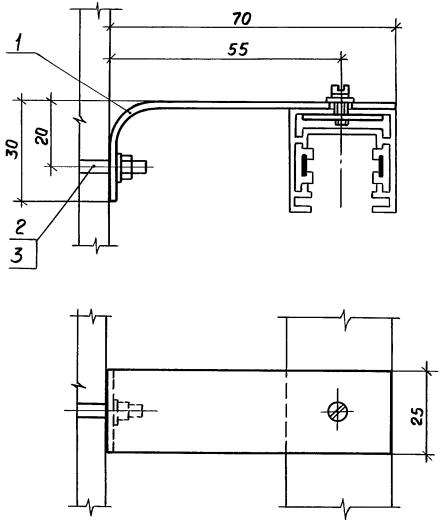

Марка, поз.	Обозначение	Наименование	Кол.	Масса ед., кг	Примечание
		Изделия заводов			
1		Кронштейн настенный У1921У3	1		
2		Дюбель-винт ДВ М6×40 ТУ14-4-1142-81	1		
		Стандартные изделия			
3		Шайба 6 ГОСТ11371-78	1		

Инв. № подл. | Подп. и дата | Взам. инв. №

			5.407-58.170 МЧ	
Нач. отд.	Лигерман		Установка кронштейна У1921У3 на стене	Стадия: Р; Лист; Листов: 1
Н. контр.				ВНИПИ ТЯЖПРОМЭЛЕКТРОПРОЕКТ имени Ф.Б. Якубовского МОСКВА
Ст. инж.	Орлова			

Копировал Ключникова 20392 25 Формат А3

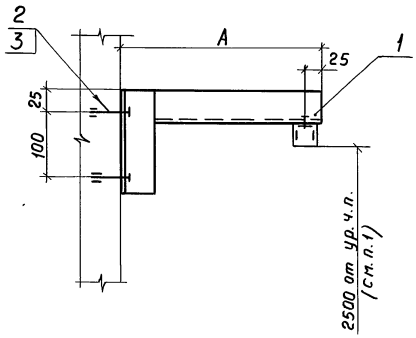

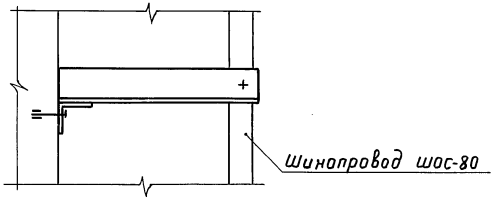

Обозначение	A, мм	Поз. 1
5.407-58.180МЧ	200	5.407-58.260
-01	300	-01
-02	400	-02
-03	500	-03

Марка, поз.	Обозначение	Наименование	Кол.	Масса ед., кг	Приме-чание
		Сборочные единицы			
1	См. таблицу	Кронштейн	1		
		Изделия заводов			
2		Дюбель-винт ДВМ8×40			
		ТУ14-4-1142-81	2		
		Стандартные изделия			
3		Шайба 10			
		ГОСТ 11371-78	2		

1. В электропомещениях высота прокладки шинопровода не нормируется.

Инв. № подл. | Подп. и дата | Взам. инв. №

Нач. отд.	Лигерман		
Н. контр.			
Ст. инж.	Орлова		

5.407-58.180МЧ

Установка кронштейна на стене

Стадия	Лист	Листов
Р		1

ВНИПИ ТЯЖПРОМЭЛЕКТРОПРОЕКТ имени Ф.Б. ЯКУБОВСКОГО МОСКВА

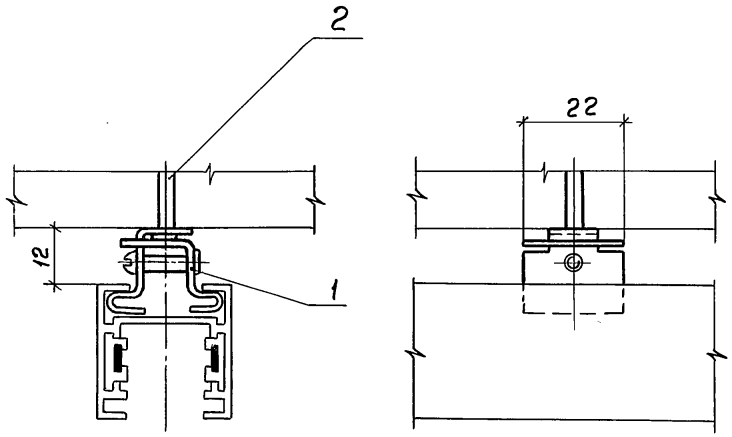

Марка, поз.	Обозначение	Наименование	Кол.	Масса ед., кг	Примечание
		Изделия заводов			
1		Закреп потолочный			
		У1920У3	1		
2		Дюбель У658У3	1		ТУ36-941-79

Нач.отд.	Лигерман		
Н.контр.			
Ст.инж.	Орлова		

5.407-58.190МЧ

Установка закрепа потолочного под перекрытием

Стадия	Лист	Листов
Р		1

ВНИПИ ТЯЖПРОМЭЛЕКТРОПРОЕКТ имени Ф.Б.ЯКУБОВСКОГО МОСКВА

Инв.№ подл. | Подп. и дата | Взам.инв.№

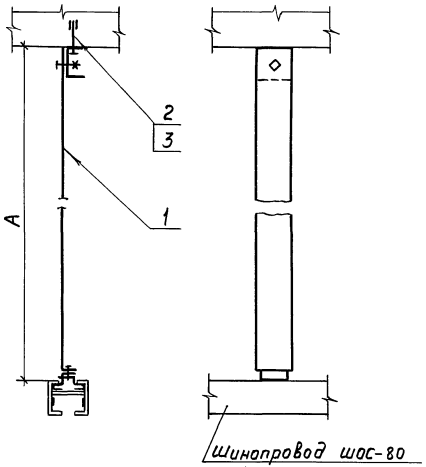

Обозначение	А, мм	Поз.1
5.407-58.200МЧ	500	5.407-58.270
-01	800	-01
-02	1000	-02
-03	1500	-03

Марка, поз.	Обозначение	Наименование	Кол.	Масса ед, кг	Примечание
		Сборочные единицы			
1	См. таблицу	Подвес	1		
		Изделия заводов			
2		Дюбель-винт ДВМ8×40			
		ТУ14-4-1142-81	1		
		Стандартные изделия			
3		Шайба 8			
		ГОСТ 11371-78	1		

Инв.№ подл. | Подп. и дата | Взам.инв.№

Нач. отд.	Лигерман		
Н. контр.			
Ст. инж.	Орлова		

5.407-58.200МЧ

Установка подвеса под перекрытием

Стадия	Лист	Листов
Р		1

ВНИПИ ТЯЖПРОМЭЛЕКТРОПРОЕКТ имени Ф.Б.ЯКУБОВСКОГО МОСКВА

Копировал Ключникова Формат А3

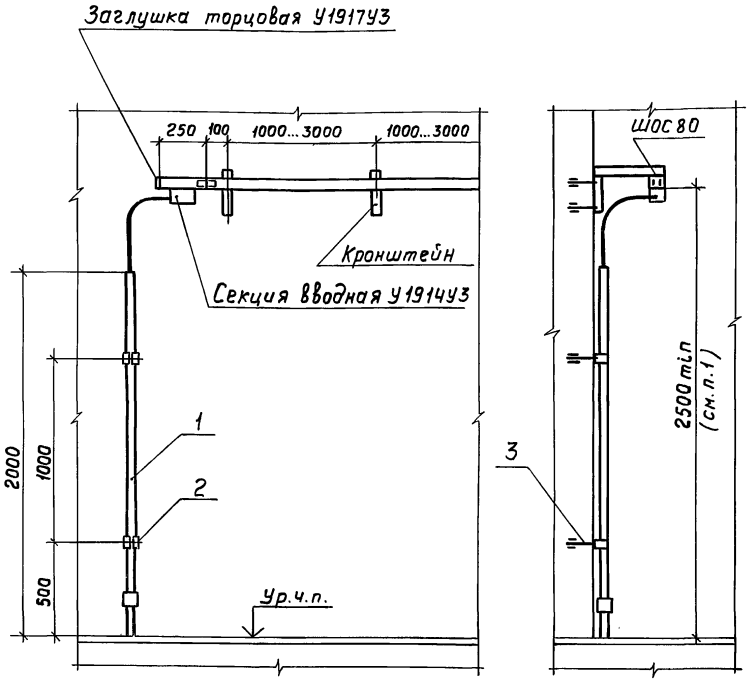

1. В электропомещениях высота прокладки шинопровода не нормируется.

Подвод проводов к вводной секции

Разрез 1-1

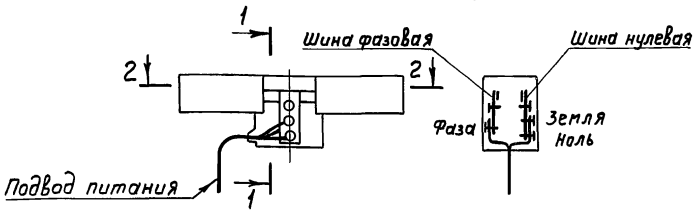

Разрез 2-2

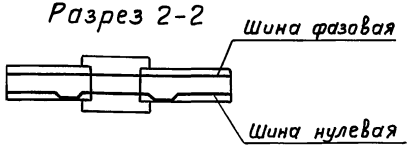

Марка, поз.	Обозначение	Наименование	Кол.	Масса ед., кг	Примечание
1		Труба легкая 20×2,35 ГОСТ 3262-75	1		
2		Клица Л75УЗ	2		ТУ36-1886-75
3		Дюбель У658УЗ	2		ТУ36-941-79

Нач.отд.	Лигерман		5.407-58.210МЧ		
Н.контр.			Установка вводной секции в начале линии.	Стадия: Р	Лист	Листов: 1
Ст.инж.	Орлова			ВНИПИ ТЯЖПРОМЭЛЕКТРОПРОЕКТ имени Ф.Б.ЯКУБОВСКОГО МОСКВА	

Инв.№ подл. | Подп. и дата | Взам.инв.№

Копировал Ключникова Формат А3

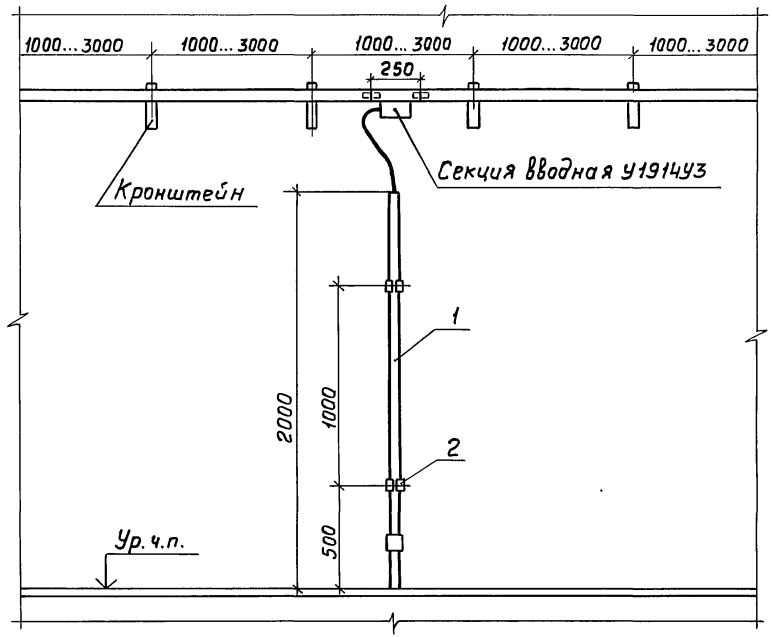

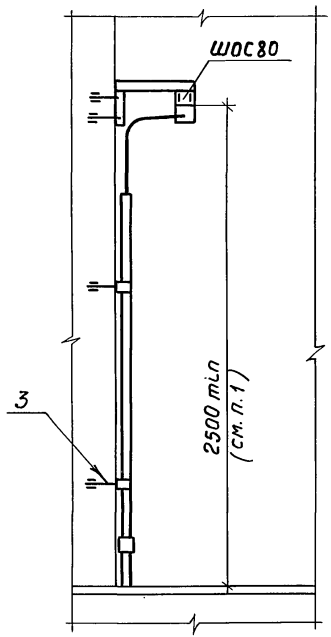

1. В электропомещениях высота прокладки шинопровода не нормируется.

Марка, поз.	Обозначение	Наименование	Кол.	Масса ед., кг	Приме-чание
1		Труба легкая 20×2,35			
		ГОСТ 3262-75	1		
2		Клица Л75УЗ	2		ТУ36-1886-75
3		Дюбель У658УЗ	2		ТУ36-941-79

Нач. отд.	Лигерман		
Н. контр.			
Ст. инж.	Орлова		

5.407-58.220МЧ

Установка вводной секции в середине линии

Стадия	Лист	Листов
Р		1

ВНИПИ ТЯЖПРОМЭЛЕКТРОПРОЕКТ имени Ф.Б. ЯКУБОВСКОГО МОСКВА

Взам. инв. № | Подп. и дата | Инв. № подл.

Копировал Ключникова Формат А3

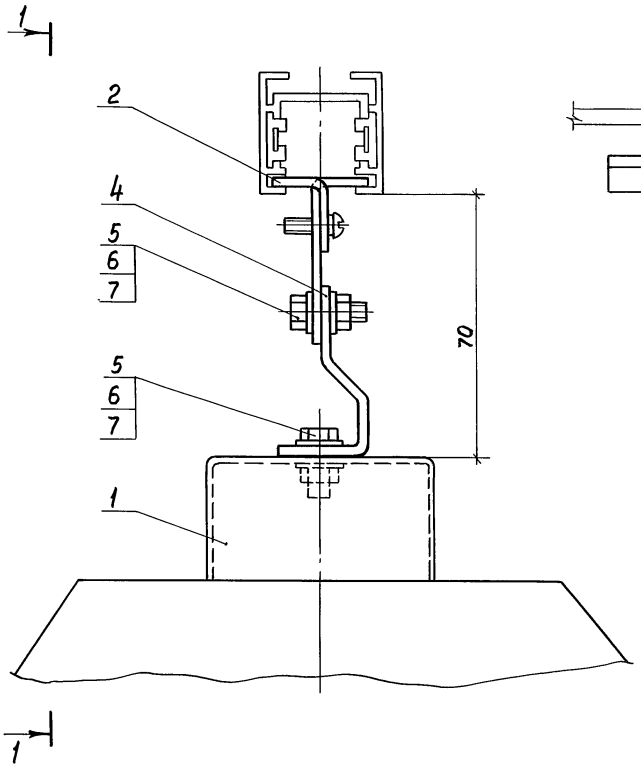

Вид 1-1

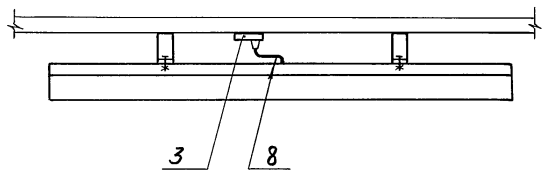

Марка, поз.	Обозначение	Наименование	Кол.	Масса ед., кг	Примечание
1		Светильник	1		по проекту
2		Крюк закладной У1972УЗ	2		
3		Штепсель У1918УЗ	1		
4	5.407-58.291	Скоба	2		
5		Болт М6×30 ГОСТ 7798-70	4		
6		Гайка М6 ГОСТ 5915-70	4		
7		Шайба 6 ГОСТ 11371-78	8		
8		Кабель			по проекту

Нач. отд.	Лигерман	
Н. контр.		
Ст. инж.	Орлова	

5.407-58.230М4

Установка светильника с люминесцентной лампой на шинопроводе

Стадия	Лист	Листов
Р		1

ВНИПИ ТЯЖПРОМЭЛЕКТРОПРОЕКТ имени Ф.Б.ЯКУБОВСКОГО МОСКВА

Инв. № подл. | Подп. и дата | Взам. инв. №

20392 31

Копировал Ключникова Формат А3

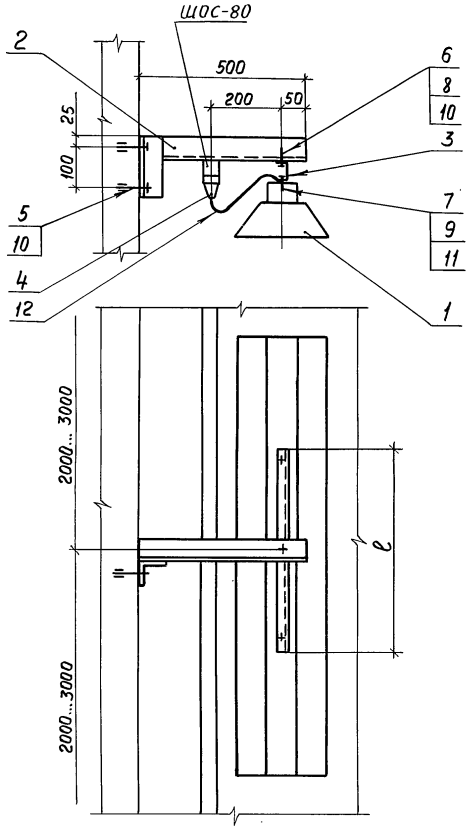

1. При установке светильников в непрерывную линию профиль (поз. 3) предусмотреть по всей длине линии. При этом расстояние между опорными конструкциями (поз. 2) принимают 3 м.

Марка, поз.	Обозначение	Наименование	Кол.	Масса ед. кг	Примечание
1		Светильник	1		по проекту
2	5.407-58.260-03	Кронштейн	1		
3		Профиль К347У2, ℓ-по проекту	1		ТУ36-1434-82
4		Штепсель У1918У3	1		
5		Дюбель-винт ДВ М8×40			
		ТУ14-4-1142-81	2		
6		Болт М8×30 ГОСТ 7798-70	1		
7		Болт М6×30 ГОСТ 7798-70	2		
8		Гайка М8 ГОСТ 5915-70	1		
9		Гайка М6 ГОСТ 5915-70	2		
10		Шайба 8 ГОСТ 11371-78	3		
11		Шайба 6 ГОСТ 11371-78	2		
12		Кабель			по проекту

Нач. отд.	Лигерман		
Н. контр.			
Ст. инж.	Орлова		

5.407-58.240МЧ

Установка светильника с люминесцентной лампой на стене

Стадия	Лист	Листов
Р		1

ВНИПИ ТЯЖПРОМЭЛЕКТРОПРОЕКТ имени Ф.Б. ЯКУБОВСКОГО МОСКВА

Инв. № подл. | Подп. и дата | Взам. инв. №

Копировал Ключникова Формат А3

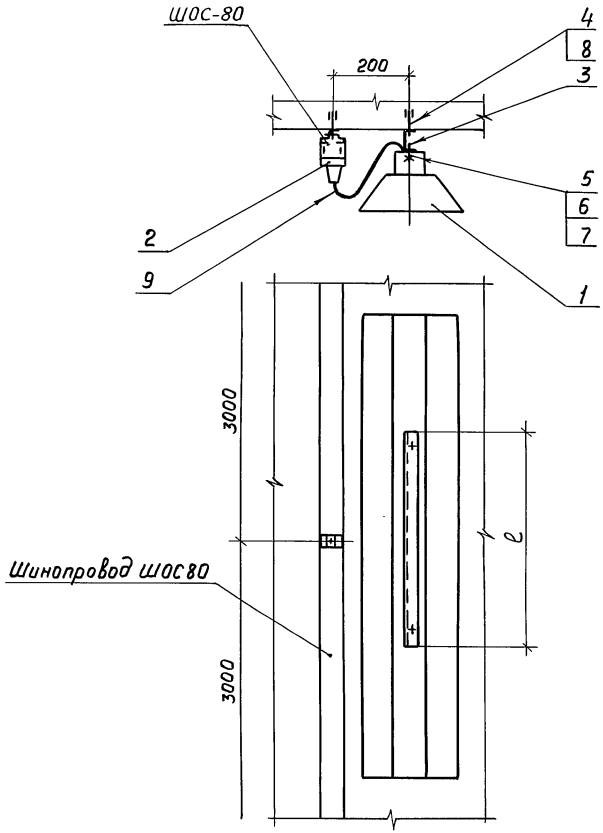

1. При установке светильников в непрерывную линию профиль (поз.3) предусмотреть по всей длине линии.

Марка, поз.	Обозначение	Наименование	Кол.	Масса ед., кг	Примечание
1		Светильник	1		по проекту
2		Штепсель У1918У3	1		
3		Профиль К34742, ℓ-по проекту	1		ТУ36-1434-82
4		Дюбель-винт ДВ М8×40			
		ТУ14-4-1142-81	2		
5		Болт М6×30 ГОСТ 7798-70	2		
6		Гайка М6 ГОСТ 5915-70	2		
7		Шайба 6 ГОСТ 11371-78	2		
8		Шайба 8 ГОСТ 11371-78	2		
9		Кабель			по проекту

Нач.отд.	Лигерман		
Н.контр.			
Ст.инж	Орлова		

5.407-58.250МЧ

Установка светильника с люминесцентной лампой под перекрытием

Стадия	Лист	Листов
Р		1

ВНИПИ ТЯЖПРОМЭЛЕКТРОПРОЕКТ имени Ф.Б.ЯКУБОВСКОГО МОСКВА

Взам.инв.№ | Подп. и дата | Инв.№подл.

Копировал Ключникова Формат А3

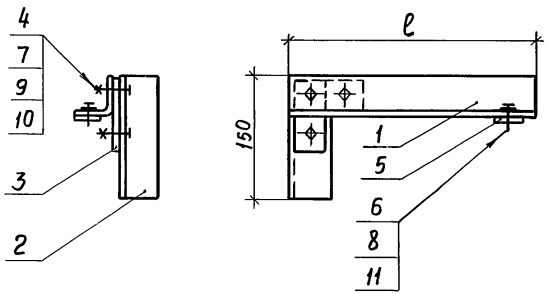

Поз. 5

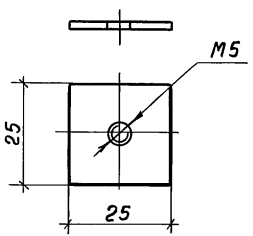

Поз. 6

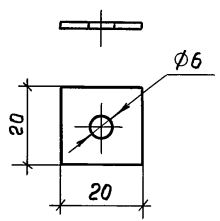

Формат	Зона	Поз.	Обозначение	Наименование	Кол. на испол 5.407-58.260 —	01	02	03	Примечание
				Детали					
		1		Уголок УСЭК 55У3					ТУ36-2355-80
БЧ			5.407-58.261	ℓ=200	1				
БЧ			5.407-58.261-01	ℓ=300		1			
БЧ			5.407-58.261-02	ℓ=400			1		
БЧ			5.407-58.261-03	ℓ=500				1	
БЧ		2	5.407-58.262	Уголок УСЭК 55У3					
				ℓ=150	1	1	1	1	
		3		Угольник УСЭК 58У3	1	1	1	1	
		4		Шайба царапающая УСЭК7641	6	6	6	6	
		5		Пластина	1	1	1	1	
				Лист Б-ПН-О-2 ГОСТ 19903-74 / В Ст-3-2-IV-Н ГОСТ 16523-70					
		6		Шайба	1	1	1	1	
				Лист Б-ПН-О-1,5 ГОСТ 19903-74 / В Ст-3-2-IV-Н ГОСТ 16523-70					
				Стандартные изделия					
		7		Болт М12×40 ГОСТ 7798-70	3	3	3	3	
		8		Винт М5×10 ГОСТ 1491-80	1	1	1	1	
		9		Гайка М12 ГОСТ 5915-70	3	3	3	3	
		10		Шайба 12 ГОСТ 11371-78	3	3	3	3	
		11		Шайба 5 ГОСТ 6402-70	1	1	1	1	

Обозначение	ℓ, мм	Масса, кг
5.407-58.260	200	1,7
-01	300	2,1
-02	400	2,5
-03	500	2,9

Взам. инв. №
Подп. и дата
Инв. № подл.

Нач. отд.	Лигерман		
Н. контр.			
Ст. инж.	Орлова		

5.407-58.260

Кронштейн

Стадия	Масса	Масштаб
Р	см. табл.	1:5
Лист	Листов 1	

ВНИПИ ТЯЖПРОМЭЛЕКТРОПРОЕКТ имени Ф.Б. ЯКУБОВСКОГО МОСКВА

Копировал Клюшина Формат А3

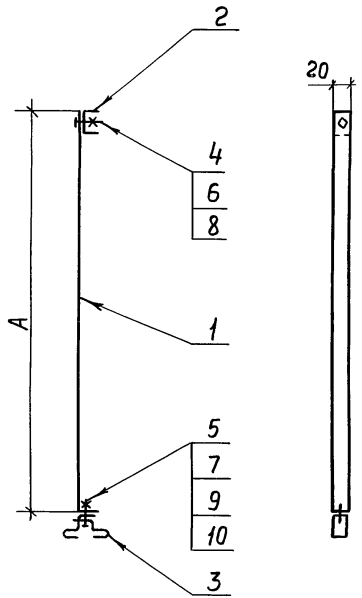

Формат	Зона	Поз.	Обозначение	Наименование	Кол. на испол. 5.407-58.280 —	01	02	03			Примечание
				Детали							
		1		Полоса К202У2							ТУ36-1434-82
БЧ			5.407-58.271	ℓ=514	1						
БЧ			5.407-58.271-01	ℓ=814		1					
БЧ			5.407-58.271-02	ℓ=1014			1				
БЧ			5.407-58.271-03	ℓ=1514				1			
БЧ		2	5.407-58.272	Швеллер К347У2							
				ℓ=40	1	1	1	1			
		3		Закреп потолочный							ТУ36-1434-82
				У19 20У3	1	1	1	1			
				Стандартные изделия							
		4		Болт М6×30 ГОСТ 7798-70	1	1	1	1			
		5		Винт М5×16 ГОСТ 1491-80	1	1	1	1			
		6		Гайка М6 ГОСТ 5915-70	1	1	1	1			
		7		Гайка М5 ГОСТ 5915-70	1	1	1	1			
		8		Шайба 6 ГОСТ 11371-78	2	2	2	2			
		9		Шайба 5 ГОСТ 5915-70	1	1	1	1			
		10		Шайба 5 ГОСТ 6402-70	1	1	1	1			

Обозначение	А, мм	Масса, кг
5.407-58.270	500	0,6
-01	800	0,9
-02	1000	1,1
-03	1500	1,6

Поз. 1

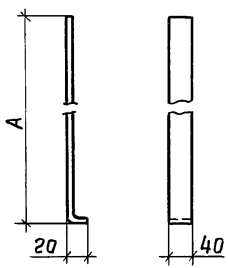

Нач. отд.	Лигерман		
Н. контр.			
Ст. инж.	Орлова		

5.407-58.270

Подвес

Стадия	Масса	Масштаб
Р	см. табл.	1:10

Лист | Листов 1

ВНИПИ ТЯЖПРОМЭЛЕКТРОПРОЕКТ имени Ф.Б. ЯКУБОВСКОГО МОСКВА

Инв. № подл. | Подп. и дата | Взам. инв. №

Копировал Ключникова Формат А3

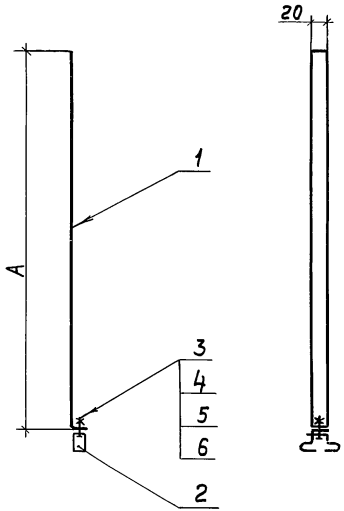

Формат	Зона	Поз.	Обозначение	Наименование	Кол. на исполн. 5.407-58.280 —	01	02	03	Примечание
				Детали					
		1		Полоса К202У2					
Б4			5.407-58.281	ℓ=514	1				
Б4			5.407-58.281-01	ℓ=814		1			
Б4			5.407-58.281-02	ℓ=1014			1		
Б4			5.407-58.281-03	ℓ=1514				1	
		2		Закреп потолочный					
				У1920У2	1	1	1	1	
				Стандартные изделия					
		3		Винт М5×16 ГОСТ1491-80	1	1	1	1	
		4		Гайка М5 ГОСТ5915-70	1	1	1	1	
		5		Шайба 5 ГОСТ11371-78	1	1	1	1	
		6		Шайба 5 ГОСТ6402-70	1	1	1	1	

Обозначение	А, мм	Масса, кг
5.407-58.280	500	0,6
-01	800	0,9
-02	1000	1,1
-03	1500	1,6

Поз. 1

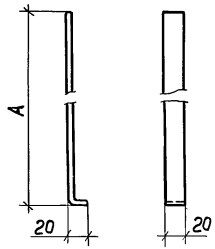

Нач.отд.	Лигерман		
Н.контр.			
Ст.инж.	Орлова		

5.407-58.280

Подвес

Стадия	Масса	Масштаб
Р	См. табл.	1:10
Лист	Листов 1	

ВНИПИ ТЯЖПРОМЭЛЕКТРОПРОЕКТ имени Ф.Б.ЯКУБОВСКОГО МОСКВА

Взам.инв.№ | Подп. и дата | Инв.№подл.

20392 36

Копировал Ключникова Формат А3

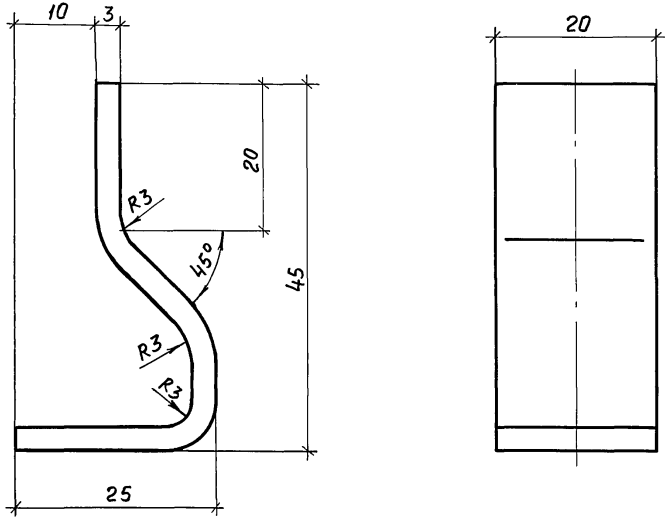

				5.407-58.291		
				Скоба	Стадия: Р	Масса:	Масштаб: 2:1
					Лист:	Листов 1
Нач. отд.	Лигерман			Полоса К202У2 ℓ=70	ВНИПИ ТЯЖПРОМЭЛЕКТРОПРОЕКТ имени Ф.Б.ЯКУБОВСКОГО МОСКВА	
Н. контр.						
Ст. инж.	Орлова					

Инв. № подл. | Подп. и дата | Взам. инв. №

gost.e-ecolog.ru

Копировал Ключить Формат А3