ТИПОВАЯ ДОКУМЕНТАЦИЯ НА КОНСТРУКЦИИ, ИЗДЕЛИЯ
И УЗЛЫ ЗДАНИЙ И СООРУЖЕНИЙ

СЕРИЯ 5.407-128

УСТАНОВКА ИЗДЕЛИЙ ДЛЯ ЦЕХОВЫХ МОДУЛЬНЫХ РАСПРЕДЕЛИТЕЛЬНЫХ СЕТЕЙ ДО 100А

ВЫПУСК 2

ИЗДЕЛИЯ. РАБОЧИЕ ЧЕРТЕЖИ

24621 -02

gost.e-ecolog.ru

ТИПОВАЯ ДОКУМЕНТАЦИЯ НА КОНСТРУКЦИИ ИЗДЕЛИЯ
И УЗЛЫ ЗДАНИЙ И СООРУЖЕНИЙ

СЕРИЯ 5.407-128

Установка изделий для цеховых модульных распределительных сетей до 100А

ВЫПУСК 2

ИЗДЕЛИЯ. РАБОЧИЕ ЧЕРТЕЖИ

РАЗРАБОТАНЫ
УГППКИ ТЯЖПРОМЭЛЕКТРОПРОЕКТ
НПО УКРЭЛЕКТРОМОНТАЖ
МИНМОНТАЖСПЕЦСТРОЯ УССР

УТВЕРЖДЕНЫ НПО ЭЛЕКТРОМОНТАЖ ММСС СССР
ТЕХНИЧЕСКОЕ ЗАДАНИЕ ОТ 22.03.90г.
ВВЕДЕНЫ В ДЕЙСТВИЕ С 01.01.91г.
УГППКИ ТЯЖПРОМЭЛЕКТРОПРОЕКТ
ПРИКАЗ ОТ 23.10.90г. № 35

Директор института	М.А.Каменев
Главный инженер института	Е.Г. Поддубный
Начальник технического отдела	В.И.Назарок
Начальник отдела типового проектирования	В.Л. Тюрин

Содержание выпуска

Обозначение документа	Наименование	Стр.
	Титульный лист	
	Содержание выпуска	2
5.407-128.2-10ТБ	Таблица выбора чертежей	4
5.407-128.2-20	Колонка распределительная с пре-	
	дохранителями на 2 группы	5
5.407-128.2-30	Корпус	6
5.407-128.2-31	Короб верхний	8
5.407-128.2-32	Короб нижний	8
5.407-128.2-33	Дверь	9
5.407-128.2-34	Уголынник	9
5.407-128.2-35	Пластина	10
5.407-128.2-36	Втулка	10
5.407-128.2-37	Ось	11
5.407-128.2-38	Скоба	11
5.407-128.2-40	Рама вставная	12
5.407-128.2-50	Блок	13
5.407-128.2-21	Пластина	14
5.407-128.2-41	Шайба-звездочка	14
5.407-128.2-60	Рама	15
5.407-128.2-51	Плита	16
5.407-128.2-61	Стойка	16
5.407-128.2-62	Стойка	17
5.407-128.2-63	Скоба	17
5.407-128.2-64	Скоба	18
5.407-128.2-65	Скоба	18
5.407-128.2-66	Полоса	19
5.407-128.2-70	Шина фазы „А"	19
5.407-128.2-71	Шина	20
5.407-128.2-72	Шина	20
5.407-128.2-80	Шина фазы „В"	21
5.407-128.2-81	Шина	21
5.407-128.2-90	Шина фазы „С"	22
5.407-128.2-91	Шина	22
5.407-128.2-100	Колонка распределительная с пре-	
	дохранителями на 4 группы	23
5.407-128.2-110	Рама вставная	25
5.407-128.2-120	Рама	27
5.407-128.2-130	Шина фазы „А"	28
5.407-128.2-131	Шина	28
5.407-128.2-140	Шина фазы „В"	29
5.407-128.2-150	Шина фазы „С"	29
5.407-128.2-160	Колонка распределительная с авто-	
	матическими выключателями на	
	2 группы	30
5.407-128.2-181	Шина	31
5.407-128.2-161	Экран	31
5.407-128.2-170	Корпус	32
5.407-128.2-171	Короб нижний	34
5.407-128.2-172	Короб верхний	35
5.407-128.2-173	Уголынник	35
5.407-128.2-180	Рама вставная	36
5.407-128.2-190	Рама	37
5.407-128.2-191	Стойка	38
5.407-128.2-192	Полоса	38
5.407-128.2-200	Колонка распределительная с авто-	
	матическими выключателями на	
	4 группы	39

Инв. № подл. | Подпись и дата | Взам. инв. №

Обозначение документа	Наименование	Стр.
5.407-128.2-210	Рама вставная	40
5.407-128.2-220	Рама	41
5.407-128.2-221	Полоса	42
5.407-128.2-230	Шина фазы „А"	42
5.407-128.2-231	Шина	43
5.407-128.2-232	Шина	43
5.407-128.2-240	Шина фазы „В"	44
5.407-128.2-250	Шина фазы „С"	44

Инв.№подл. | Подпись и дата | Взам.инв.№

Эскиз	Кол. групп	Сечение жил магистрали, мм²	Размеры, мм А	Размеры, мм Б	Обозначение чертежа общего вида колонки
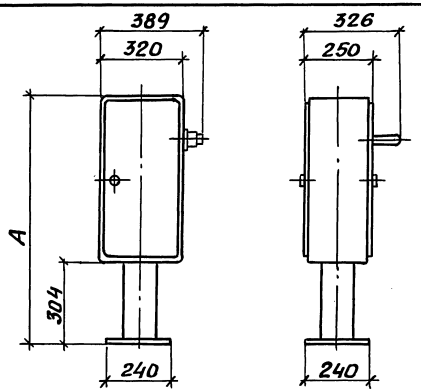	2	10	804	–	5.407-128.2-20
		16...35			-01
	4	10	1004		5.407-128.2-100
		16...35			-01
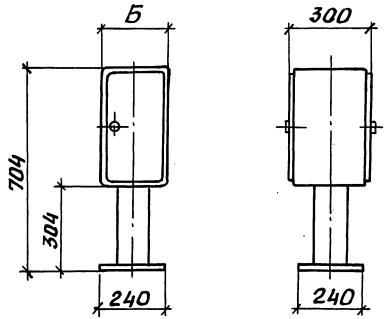	2	10	–	220	5.407-128.2-160
		16...35			-01
	4	10		320	5.407-128.2-200
		16...35			-01

Разраб.	Курган		08.90г.
Зав.сек.	Тычинин		10.90г.
Нач.отд.	Тюрин		
Н.контр.	Тычинин		

5.407-128.2-10 ТБ

Таблица выбора чертежей

Стадия	Лист	Листов
Р		1

УГППКИ ТЯЖПРОМЭЛЕКТРОПРОЕКТ ХАРЬКОВ

Инв.№ подл. | Подпись и дата | Взам.инв.№

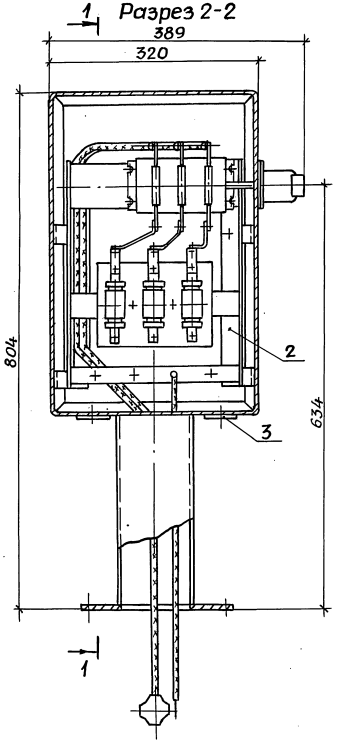

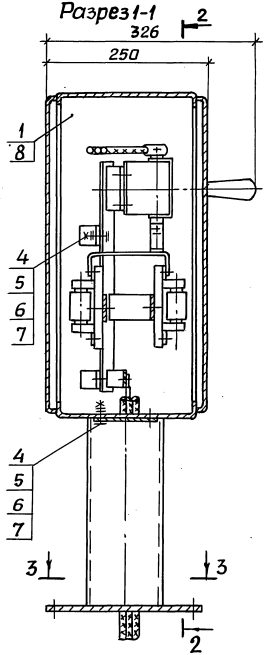

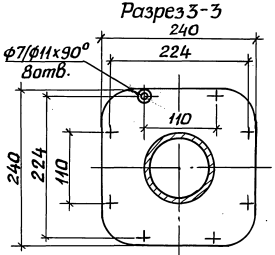

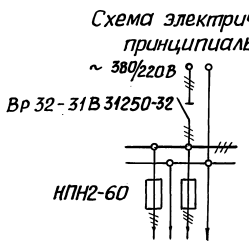

1. Размеры для справок.
2. Отверстия в пластинах (поз.3) выполняются на монтаже по размерам штуцеров гибких выводов.
3. Рукоятка рубильника снимается только в выключенном положении рубильника.

Поз.	Наименование	Кол.на —	Кол.на 01	Обозначение документа
1	Корпус	1	1	5.407-128.2-30
2	Рама вставная	1		5.407-128.2-40
			1	-01
3	Пластина	2	2	5.407-128.2-21
4	Болт М6х20 ГОСТ 7798-70	8	8	
5	Гайка М6 ГОСТ 5915-70	8	8	
6	Шайба 6 ГОСТ 11371-78	8	8	
7	Шайба 6 ГОСТ 6402-70	8	8	
8	Замок ЗЯ-4У1			
	ТУ 36.70.07.0914-12-89	2	2	

Обозначение документа	Сечение жил магистрали, мм²	Масса, кг
5.401-128.2-20	10	19,3
-01	16...35	19,4

Разраб.	Курган		08.90
Зав.сек.	Тычинин		10.90
Нач.отд.	Тюрин		
Н.контр.	Тычинин		

5.407-128.2-20

Колонка распределительная с предохранителями на 2 группы

Стадия	Масса	Масштаб
Р	См. табл	1:5
Лист	Листов 1	

УГППКИ ТЯЖПРОМЭЛЕКТРОПРОЕКТ ХАРЬКОВ

Инв.№ подл. | Подпись и дата | Взам.инв.№

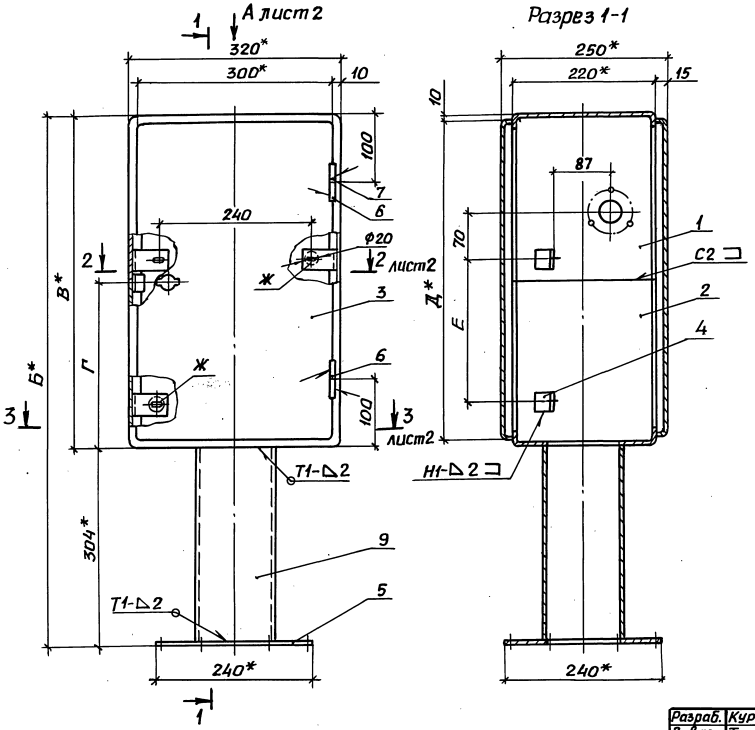

1. Продолжение спецификации см. лист 2.
2. * Размеры для справок.
3. Сварку выполнить по ГОСТ 5264-80.
4. Покрытие эмаль ПФ-115 серая. VI. У3
5. Символ электрического напряжения ГОСТ 12.4.026-76 нанести эмалью ПФ-115 красной VI. У3.
6. Поверхности Ж зачистить с двух сторон до металлического блеска и смазать смазкой ЦИАТИМ-201 ГОСТ 6267-74.

Поз.	Наименование	Кол. на —	Кол. на 01	Обозначение документа
1	Короб верхний	1		5.407-128.2-31
			1	-01
2	Короб нижний	1		5.407-128.2-32
			1	-01
3	Дверь	2		5.407-128.2-33 - 02
			2	-03

Обозначение документа	Рис.	Размеры, мм Б	В	Г	Д	Е	Масса, кг
5.407-128.2-30	1	804	500	250	480	215	13,5
-01	2	1004	700	350	680	405	16,6

Разраб.	Курган		08.90
Зав.сек.	Тычинин		10.90
Нач.отд.	Тюрин		
Н.контр.	Тычинин		

5.407-128.2-30

Корпус

Стадия	Масса	Масштаб
Р	См. табл.	1:5

Лист 1 | Листов 2

УГППКИ ТЯЖПРОМЭЛЕКТРОПРОЕКТ ХАРЬКОВ

Инв.№ подл. | Подпись и дата | Взам.инв.№

Копировал Лаф

Вид А лист1

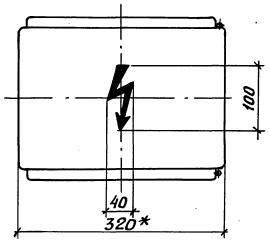

Разрез 2-2 лист1

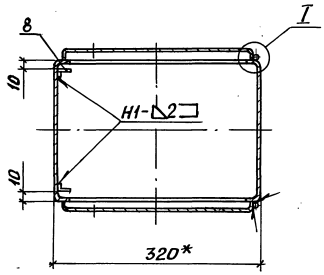

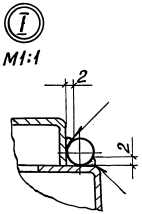

Разрез 3-3 лист 1

Рис 1

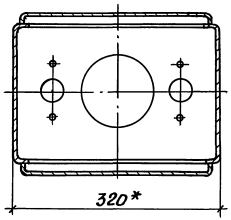

Рис.2

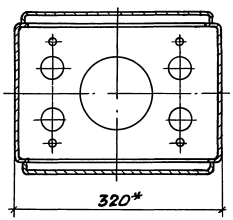

Поз.	Наименование	Кол.на —	Кол.на 01	Обозначение документа
4	Угольник	4	4	5.407-128.2-34
5	Пластина	1	1	5.407-128.2-35
6	Втулка	4	4	5.407-128.2-36
7	Ось	4	4	5.407-128.2-37
8	Скоба	2	2	5.407-128.2-38
9	Труба 120х2			
	ГОСТ 8734-75, ℓ=300;			
	1,76 кг	1	1	Без черт.

Инв.№ подл. | Подпись и дата | Взам.инв.№

Копировал Лад. 24621-02 8 Формат А3

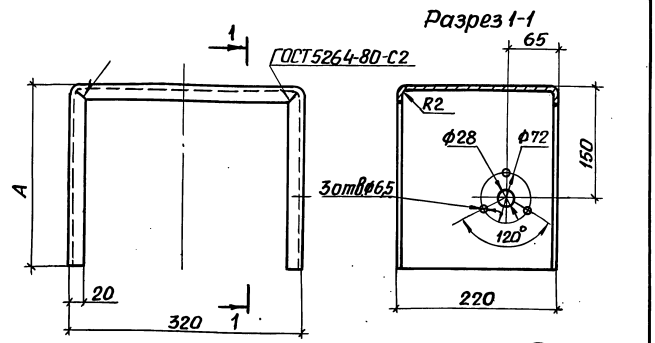

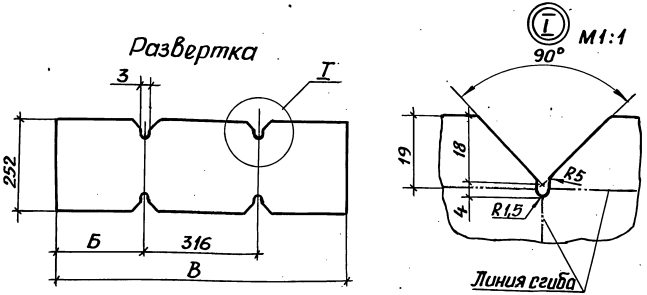

Обозначение документа	Размеры, мм А	Б	В	Масса, кг
5.407-128.2-31	250	248	812	3,2
-01	350	348	1012	4,0

Разраб.	Курган			08.90
Зав.сек.	Тычинин			10.90г.
Нач.отд.	Тюрин			
Н.контр.	Тычинин			

5.407-128.2-31

Короб верхний

Стадия	Масса	Масштаб
Р	См. табл.	1:5
Лист	Листов 1	

Лист 2/к К260В-4-IV ГОСТ 16523-89 Б-ПН-0-2.0 ГОСТ 19903-74

УГППКИ ТЯЖПРОМЭЛЕКТРОПРОЕКТ ХАРЬКОВ

Инв.№ подл. | Подпись и дата | Взам.инв.№

Копировал Лазо Формат А4

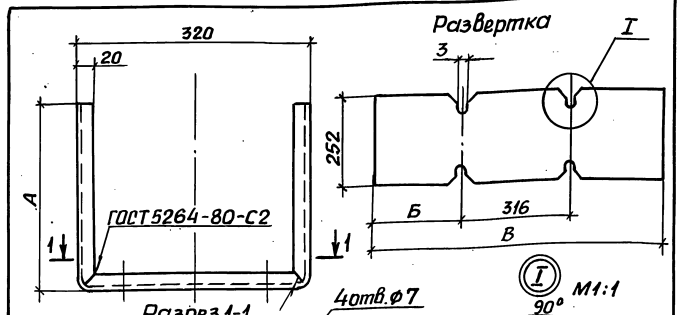

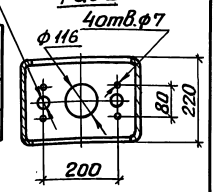

Обозначение документа	Рис.	Размеры, мм А	Б	В	Масса, кг
5.407-128.2-32	1	250	248	812	3,0
-01		350	348	1012	3,8

Разраб.	Курган			08.90г.
Зав.сек.	Тычинин			10.90г.
Нач.отд.	Тюрин			
Н.контр.	Тычинин			

5.407-128.2-32

Короб нижний

Стадия	Масса	Масштаб
Р	См. табл.	1:5
Лист	Листов 1	

Лист 2/к К260В-4-IV ГОСТ 16523-89 Б-ПН-0-2.0 ГОСТ 19903-74

УГППКИ ТЯЖПРОМЭЛЕКТРОПРОЕКТ ХАРЬКОВ

Инв.№ подл. | Подпись и дата | Взам.инв.№

Копировал Лазо 24621-02 9 Формат А4

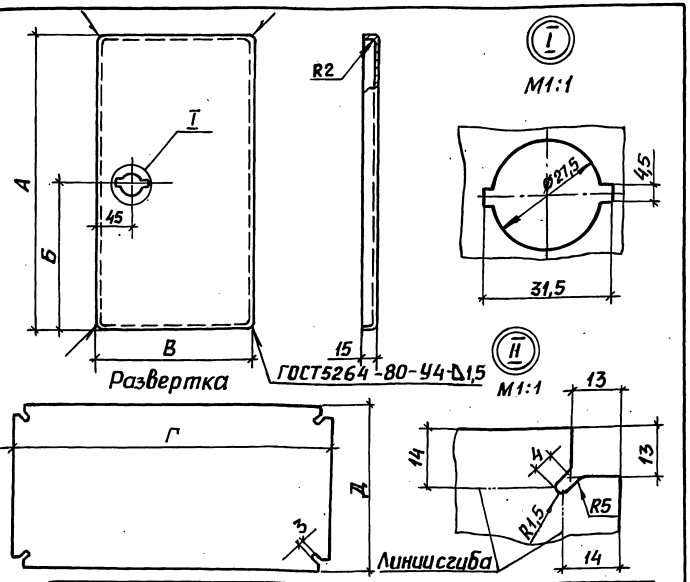

Обозначение документа	Размеры, мм					Масса, кг
	А	Б	В	Г	Д	
5.407-128.2-33	380	190	200	404	224	1,1
-01	380	190	300	404	324	1,5
-02	480	240	300	504	324	1,9
-03	680	340	300	704	324	2,7

Инв.№ подл. | Подпись и дата | Взам.инв.№

Разраб.	Курган		08.90.
Зав.сек.	Тычинин		1.10.90.
Нач.отд.	Тюрин		
Н.контр.	Тычинин		

5.407-128.2-33

Дверь

Стадия	Масса	Масштаб
Р	См. табл.	1:5
Лист	Листов 1	

Лист 2/к Б-ПН-О-1,5 ГОСТ 19903-74
К260В-4-IУ ГОСТ 16523-89

УГППКИ ТЯЖПРОМЭЛЕКТРОПРОЕКТ ХАРЬКОВ

Копировал Формат А4

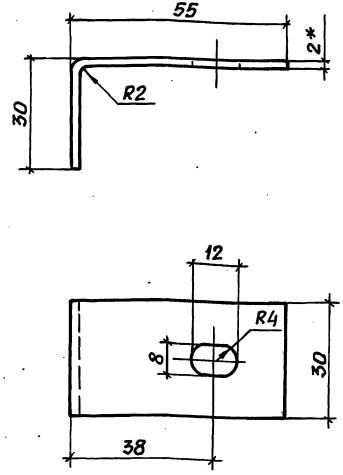

1.* Размер для справок.
2. Длина развертки 81мм.

Инв.№ подл. | Подпись и дата | Взам.инв.№

Разраб.	Курган		08.90.
Зав.сек.	Тычинин		10.10.90.
Нач.отд.	Тюрин		
Н.контр.	Тычинин		

5.407-128.2-34

Угольник

Стадия	Масса	Масштаб
Р	0,04	1:1
Лист	Листов 1	

Лист 2/к Б-ПН-О-2,0 ГОСТ 19903-74
К260В-4-IУ ГОСТ 16523-89

УГППКИ ТЯЖПРОМЭЛЕКТРОПРОЕКТ ХАРЬКОВ

Копировал 24621-02 10 Формат А4

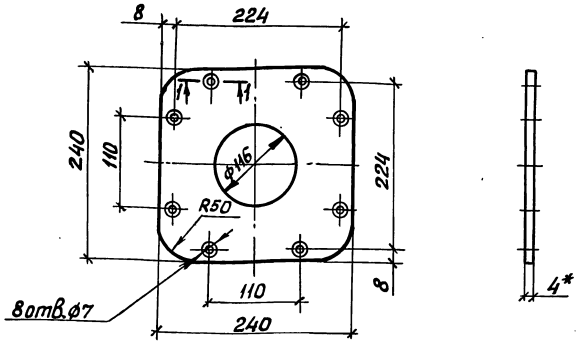

Разрез 1-1
М1:1

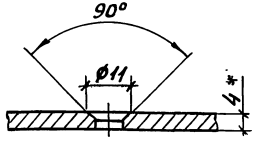

* Размер для справок

Разраб.	Курган		08.90	5.407-128.2-35		
Зав.сек.	Тычинин		г.			
Нач.отд.	Тюрин			Пластина	Стадия: Р	Масса: 1,47	Масштаб: 1:5
					Лист	Листов 1
Н.контр.	Тычинин			Лист 6-ПН-О-4 ОГОСТ 19903-74 / Ст3кп ГОСТ 14637-89	УГППКИ ТЯЖПРОМЭЛЕКТРОПРОЕКТ ХАРЬКОВ	

Копировал Лазг Формат А4

Инв.№ подл. | Подпись и дата | Взам.инв.№

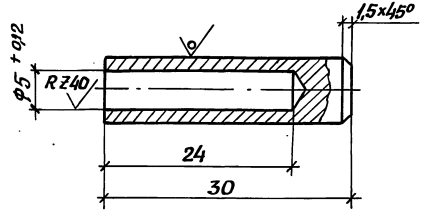

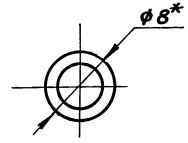

* Размер для справок

Разраб.	Курган		08.90	5.407-128.2-36		
Зав.сек.	Тычинин		г.			
Нач.отд.	Тюрин			Втулка	Стадия: Р	Масса: 0,01	Масштаб: 2:1
					Лист	Листов 1
Н.контр.	Тычинин			Круг 8-В ГОСТ 2590-88 / Ст3кп I-I ГОСТ 535-88	УГППКИ ТЯЖПРОМЭЛЕКТРОПРОЕКТ ХАРЬКОВ	

Копировал Лазг 24621-02 11 Формат А4

Инв.№ подл. | Подпись и дата | Взам.инв.№

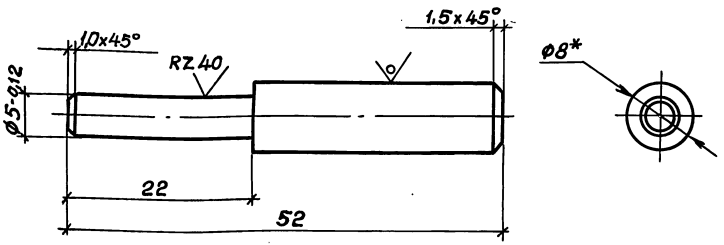

* Размер для справок

Разраб.	Курган		08.90	5.407-128.2-37		
Зав.сек.	Тычинин		10.90г.			
Нач.отд	Тюрин					
				Ось	Стадия: Р	Масса: 0,02	Масштаб: 2:1
					Лист	Листов 1
Н.контр.	Тычинин			Круг 8-в ГОСТ 2590-88 / Ст3 кп I-I ГОСТ 535-88	УГППКИ ТЯЖПРОМЭЛЕКТРОПРОЕКТ ХАРЬКОВ	

Инв.№ подл. | Подпись и дата | Взам.инв.№

Копировал

Формат А4

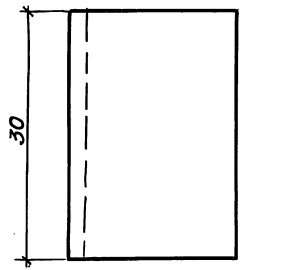

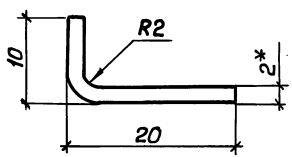

1.* Размер для справок.
2. Длина развертки 26 мм.

Разраб	Курган		08.90г	5.407-128.2-38		
Зав.сект.	Тычинин		10.90г.			
Нач.отд	Тюрин					
				Скоба	Стадия: Р	Масса: 0,01	Масштаб: 2:1
					Лист	Листов 1
Н.контр.	Тычинин			Лист 2/к Б-ПН-0-2,0 ГОСТ 19903-74 / К260В-4-IV ГОСТ 16523-89	УГППКИ ТЯЖПРОМЭЛЕКТРОПРОЕКТ ХАРЬКОВ	

Инв.№ подл. | Подпись и дата | Взам.инв.№

Копировал

24621-02 12 Формат А4

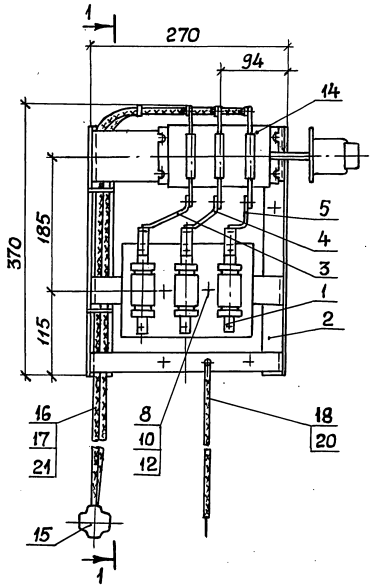

Разрез 1-1

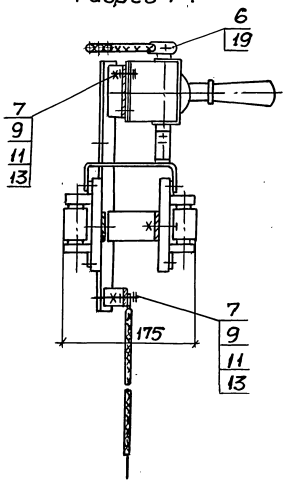

1. Продолжение спецификации см. лист 2.
2. Размеры для справок.

Поз.	Наименование	Кол. на —	Кол. на 01	Обозначение документа
	Сборочные единицы			
1	Блок	2	2	5.407-128.2-50
2	Рама	1	1	5.407-128.2-60
3	Шина фазы „А"	1	1	5.407-128.2-70
4	Шина фазы „В"	1	1	5.407-128.2-80
5	Шина фазы „С"	1	1	5.407-128.2-90
	Детали			
6	Шайба-звездочка	3		5.407-128.2-41
	Стандартные изделия			
7	Винт ВМ6х16 ГОСТ17473-80	7	7	
8	Болт М8х30 ГОСТ7798-70	4	4	
9	Гайка М6 ГОСТ5915-70	7	7	
10	Гайка М8 ГОСТ5915-70	4	4	
11	Шайба 6 ГОСТ11371-78	7	7	
12	Шайба 8 ГОСТ11371-78	4	4	
13	Шайба 6 ГОСТ6402-70	7	7	

Обозначение документа	Сечение жил магистрали, мм²	Масса, кг
5.407-128.2-40	10	5,3
-01	16...35	5,4

Разраб.	Курган		08.90г.
Зав.сек.	Тычинин		10.90г.
Нач.отд.	Тюрин		
Н.контр.	Тычинин		

5.407-128.2-40

Рама вставная

Стадия	Масса	Масштаб
Р	См. табл.	1:5

Лист 1 Листов 2

УГППКИ ТЯЖПРОМЭЛЕКТРОПРОЕКТ ХАРЬКОВ

Инв.№ подл. | Подпись и дата | Взам.инв.№

Поз.	Наименование	Кол.на —	Кол.на 01	Обозначение документа
	Прочие изделия			
14	Выключатель врубной			
	ВР32-31В 31250-32УХЛ3			
	ТУ16-642.033-85	1	1	
15	Сжим ответвительный			
	ОСТ 36-69-82			
	У731МУ3	3		
	У734МУ3		3	
16	Лента ЛМ5 УХЛ2			
	ТУ 36-2699-85, м	0,4	0,4	
17	Кнопка 3,5			
	ТУ36-2699-85	8	8	
18	Шайба-звездочка У1У3			
	ТУ36-96-82	1	1	
19	Наконечник кабельный			
	25-8-7МА УХЛ3			
	ГОСТ9581-80		3	
	Материалы			
	Провод АПВ ГОСТ 6323-79Е			
20	6, м	0,7		
	10, м		0,7	
21	10, м	4,5		
	25, м		4,5	

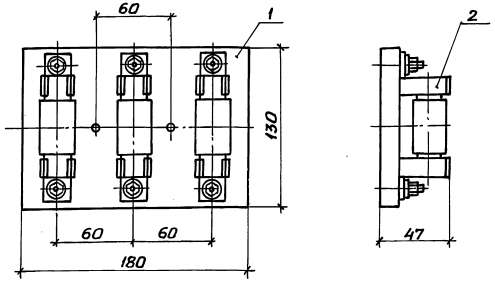

1. Размеры для справок.
2. После установки предохранителей на плите головки всех винтов залить составом МБ-90/75 ГОСТ6997-77.
3. Номинальный ток плавкой вставки предохранителя выбирается по проекту.

Поз.	Наименование	Кол.	Обозначение документа
1	Плита	1	5.407-128.2-51
2	Предохранитель		
	НПН2-60-0У3		
	ТУ16-521-010-75	3	

Разраб.	Курган		08.90
Зав.сек.	Тычинин		10.90
Нач.отд.	Тюрин		
Н.контр.	Тычинин		

5.407-128.2-50

Блок

Стадия	Масса	Масштаб
Р	0,96	1:2,5
Лист	Листов 1	

ЦГПКИ ТЯЖПРОМЭЛЕКТРОПРОЕКТ ХАРЬКОВ

Инв.№подл. | Подпись и дата | Взам.инв.№

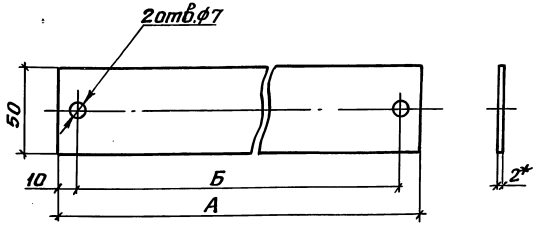

Обозначение документа	Размеры, мм А	Б	Масса, кг
5.407-128.2-21	100	80	0,08
-01	180	160	0,14

* Размер для справок

Разраб.	Курган		08.90г.	5.407-128.2-21	
Зав.сек.	Тычинин		10.90г.		
Нач.отд.	Тюрин			Пластина	Стадия: Р; Масса: см. табл.; Масштаб: 4:1
					Лист; Листов 1
Н.контр.	Тычинин			Лист 2/к Б-ПН-О-2,0 ГОСТ19903-74 К260В-4-IУ ГОСТ16523-89	УГППКИ ТЯЖПРОМЭЛЕКТРОПРОЕКТ ХАРЬКОВ

Инв.№ подл. | Подпись и дата | Взам.инв.№

Копировал Лаф Формат А4

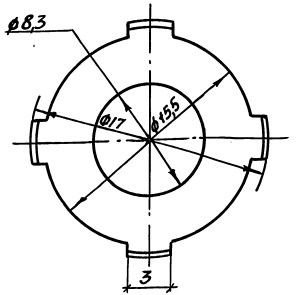

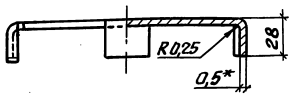

Развертка М2:1

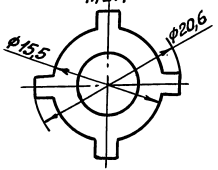

1. * Размер для справок.
2. Покрытие Ц6.

Разраб.	Курган		08.90г.	5.407-128.2-41	
Зав.сек.	Тычинин		10.90г.		
Нач.отд.	Тюрин			Шайба-звездочка	Стадия: Р; Масса: 0,001; Масштаб: 4:1
					Лист; Листов 1
Н.контр.	Тычинин			Лента ЛМц58-2-Т-Н-0,5х48 ГОСТ2208-75	УГППКИ ТЯЖПРОМЭЛЕКТРОПРОЕКТ ХАРЬКОВ

Инв.№ подл. | Подпись и дата | Взам.инв.№

Копировал Лаф

Разрез 1-1

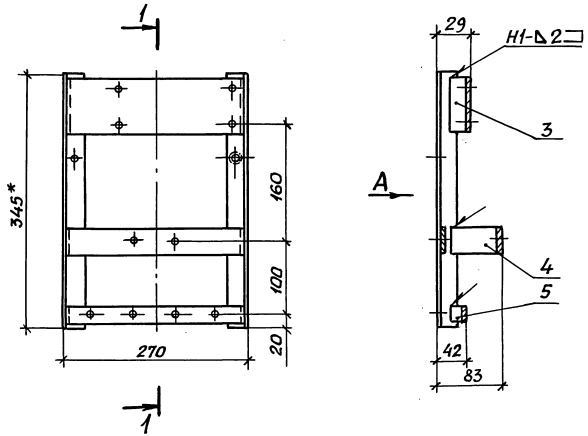

Вид А

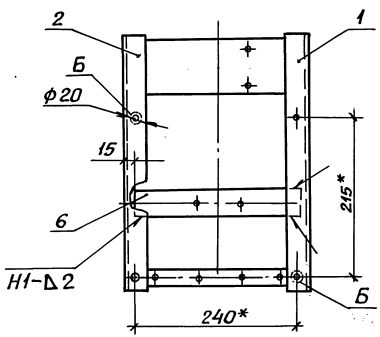

1.* Размеры для справок.

2. Сварку выполнить по ГОСТ 5264-80.

3. Покрытие эмаль ПФ-115 серая. VI.У3, за исключением луженных поверхностей и поверхностей Б.

4. Поверхности Б зачистить с двух сторон до металлического блеска и смазать смазкой ЦИАТИМ-201 ГОСТ 6267-74.

Поз.	Наименование	Кол.	Обозначение документа
1	Стойка	1	5.407-128.2-61
2	Стойка	1	5.407-128.2-62
3	Скоба	1	5.407-128.2-63
4	Скоба	1	5.407-128.2-64
5	Скоба	1	5.407-128.2-65
6	Полоса	1	5.407-128.2-66

Разраб.	Курган		08.90
Зав.сек.	Тычинин		08.90
Нач.отд.	Тюрин		
Н.контр.	Тычинин		

5.407-128.2-60

Рама

Стадия	Масса	Масштаб
Р	1,38	1:5
Лист	Листов 1	

УГППКИ ТЯЖПРОМЭЛЕКТРОПРОЕКТ ХАРЬКОВ

Инв.№подл. | Подпись и дата | Взам.инв.№

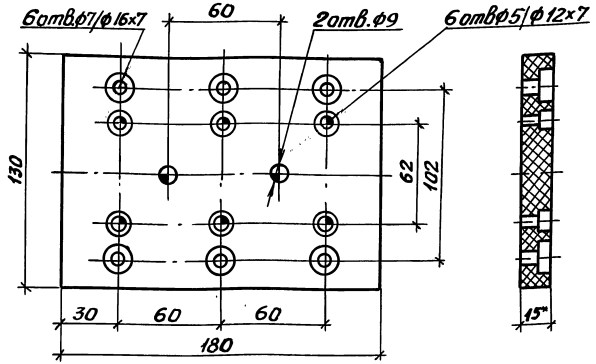

* Размер для справок

Разраб.	Курган		08.90
Зав.сек	Тычинин		10.91г.
Нач.отд.	Тюрин		
Н.контр.	Тычинин		

5.407-128.2-51

Плита

Стадия	Масса	Масштаб
Р	0,47	1:2
Лист	Листов 1	

Гетинакс II 15,0 ГОСТ 2718-74

УГППКИ ТЯЖПРОМЭЛЕКТРОПРОЕКТ ХАРЬКОВ

Копировал Ладг Формат А4

Инв.№ подл. | Подпись и дата | Взам.инв.№

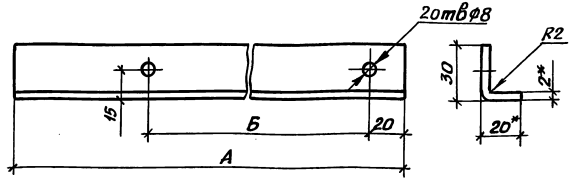

Обозначение документа	Размеры, мм			Масса, кг
	А	Б	Длина развертки	
5.407-128.2-61	345	215	46	0,25
-01	535	405		0,40

* Размеры для справок.

Разраб.	Курган		08.90г.
Зав.сек	Тычинин		10.91г.
Нач.отд.	Тюрин		
Н.контр.	Тычинин		

5.407-128.2-61

Стойка

Стадия	Масса	Масштаб
Р	См. табл.	1:2
Лист	Листов 1	

Лист 24 Б-ПН-О-20 ГОСТ 19903-74
К260В-4-УГОСТ 16523-89

УГППКИ ТЯЖПРОМЭЛЕКТРОПРОЕКТ ХАРЬКОВ

Копировал Ладг 24621-02 17 Формат А4

Инв.№ подл. | Подпись и дата | Взам.инв.№

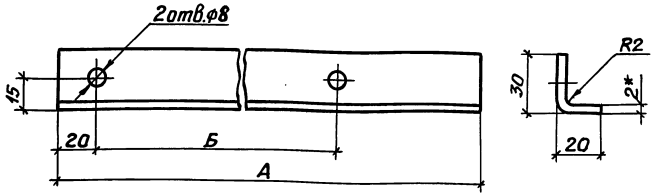

Обозначение документа	Размеры, мм			Масса, кг
	А	Б	Длина развертки	
5.407-128.2-62	345	215	46	0,25
-01	535	405		0,40

* Размер для справок.

Разраб.	Курган		08.90г.	5.407-128.2-62		
Зав.сек.	Тычинин		10.90г.			
Нач.отд.	Тюрин			Стойка	Стадия: Р	Масса: см. табл.	Масштаб: 1:2
					Лист	Листов 1
Н.контр.	Тычинин			Лист 2/к К260В-4-IУ ГОСТ16523-89	УГППКИ ТЯЖПРОМЭЛЕКТРОПРОЕКТ ХАРЬКОВ	

Копировал Формат А4

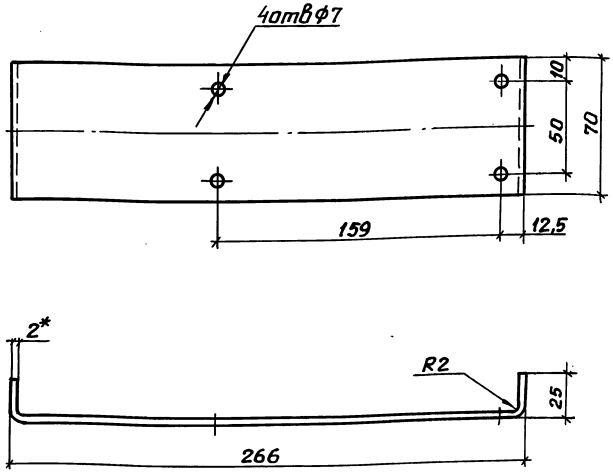

1.* Размер для справок
2. Длина развертки 308 мм.

Разраб.	Курган		08.90г.	5.407-128.2-63		
Зав.сек.	Тычинин		10.90г.			
Нач.отд.	Тюрин			Скоба	Стадия: Р	Масса: 0,34	Масштаб: 1:2
					Лист	Листов 1
Н.контр.	Тычинин			Лист 2/к Б-ПН-О-2,0 ГОСТ19903-74 К260В-4-IУ ГОСТ16523-89	УГППКИ ТЯЖПРОМЭЛЕКТРОПРОЕКТ ХАРЬКОВ	

Копировал Формат А4

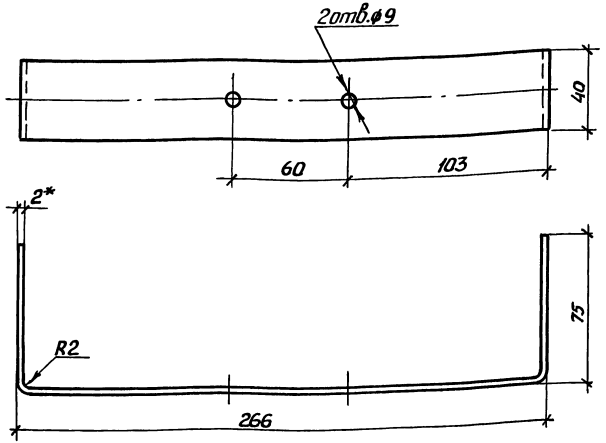

1.* Размер для справок.
2. Длина развертки 408 мм.

Разраб.	Курган		08.90г.	5.407-128.2-64		
Зав.сек.	Тычинин		10.90г.			
Нач.отд.	Тюрин					
				Скоба	Стадия: Р; Масса: 0,26; Масштаб: 1:2	
					Лист; Листов 1	
Н.контр.	Тычинин			Лист 2/к Б-ПН-0-2,0 ГОСТ 19903-74 К260В-4-IV ГОСТ 16523-89	УГППКИ ТЯЖПРОМЭЛЕКТРОПРОЕКТ ХАРЬКОВ	

Инв.№ подл. | Подпись и дата | Взам.инв.№

Копировал Лазг

Формат А4

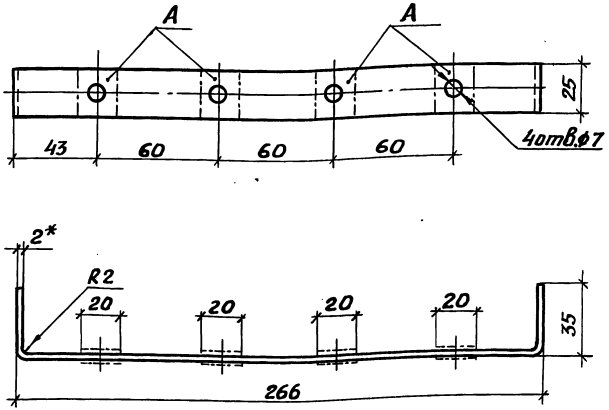

1.* Размер для справок.
2. Поверхности А лудить с двух сторон.
3. Длина развертки 328 мм.

Разраб.	Курган		08.90г.	5.407-128.2-65		
Зав.сек.	Тычинин		10.90г.			
Нач.отд.	Тюрин					
				Скоба	Стадия: Р; Масса: 0,13; Масштаб: 1:2	
					Лист; Листов 1	
Н.контр.	Тычинин			Лист 2/к Б-ПН-0-2,0 ГОСТ 19903-74 К260В-4-IV ГОСТ 16523-89	УГППКИ ТЯЖПРОМЭЛЕКТРОПРОЕКТ ХАРЬКОВ	

Инв.№ подл. | Подпись и дата | Взам.инв.№

Копировал Лазг

Формат А4

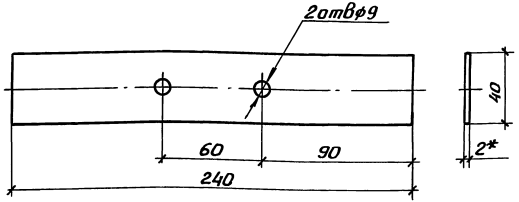

*Размер для справок

Разраб.	Курган		08.90г.
Зав.сек.	Тычинин		10.90г.
Нач.отд.	Тюрин		
Н.контр.	Тычинин		

Инв.N подл. | Подпись и дата | Взам.инв.N

5.407-128.2-66

Полоса

Стадия	Масса	Масштаб
Р	0,15	1:2

Лист | Листов 1

Лист 2/к Б-ПН-0-2,0ГОСТ19903-74 К260В-4-IV ГОСТ16523-89

УГППКИ ТЯЖПРОМЭЛЕКТРОПРОГКТ ХАРЬКОВ

Копировал Лаф

Формат А4

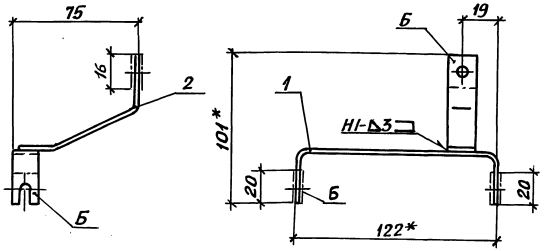

1.* Размеры для справок.

2. Сварку выполнить по ГОСТ 14806-80.

3. Покрытие эмаль ПФ-115 желтая. VI. У3, за исключением поверхностей Б.

4. Поверхности Б зачистить с двух сторон до металлического блеска и смазать смазкой ЦИАТИМ-201 ГОСТ6267-74.

Поз.	Наименование	Кол.	Обозначение документа
1	Шина	1	5.407-128.2-71
2	Шина	1	5.407-128.2-72

Разраб.	Курган		08.90г.
Зав.сек.	Тычинин		10.90г.
Нач.отд.	Тюрин		
Н.контр.	Тычинин		

Инв.N подл. | Подпись и дата | Взам.инв.N

5.407-128.2-70

Шина фазы „А"

Стадия	Масса	Масштаб
Р	0,03	1:2

Лист | Листов 1

УГППКИ ТЯЖПРОМЭЛЕКТРОПРОЕКТ ХАРЬКОВ

Копировал Лаф

24621-02 20 Формат А4

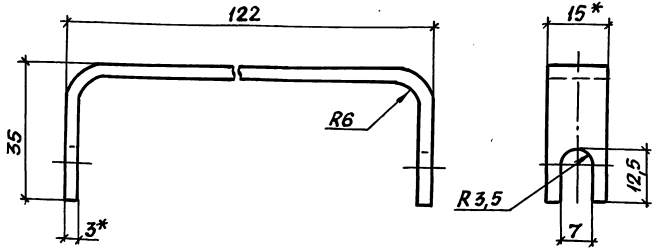

1* Размеры для справок.

2. Длина развертки 178мм.

Разраб.	Курган		08.90	5.407-128.2-71		
Зав.сек.	Тычинин		10.90			
Нач.отд.	Тюрин					
				Шина	Стадия: Р; Масса: 0,02; Масштаб: 1:1	
					Лист; Листов 1	
Н.контр.	Тычинин			Шина АД31Т-3х15 ГОСТ 15176-89Е	УГППКИ ТЯЖПРОМЭЛЕКТРОПРОЕКТ ХАРЬКОВ	

Копировал Лазг

Формат А4

Инв.№ подл. | Подпись и дата | Взам.инв.№

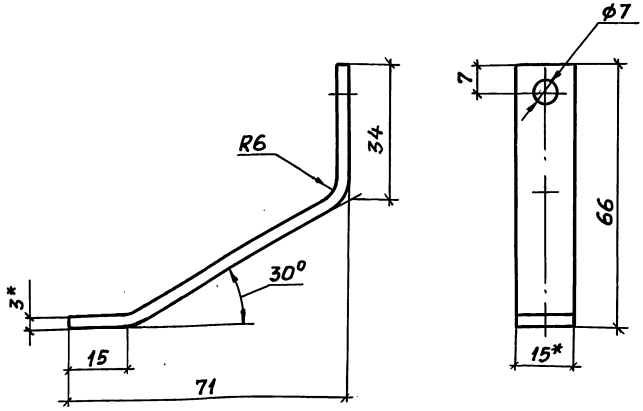

1* Размеры для справок.

2. Длина развертки 110мм.

Разраб.	Курган		08.90	5.407-128.2-72		
Зав.сек.	Тычинин		10.90			
Нач.отд.	Тюрин					
				Шина	Стадия: Р; Масса: 0,01; Масштаб: 1:1	
					Лист; Листов 1	
Н.контр.	Тычинин			Шина АД31Т-3х15 ГОСТ 15176-89Е	УГППКИ ТЯЖПРОМЭЛЕКТРОПРОЕКТ ХАРЬКОВ	

Копировал Лазг

Формат А4

Инв.№ подл. | Подпись и дата | Взам.инв.№

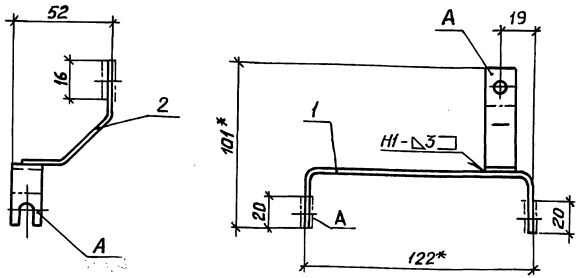

1* Размеры для справок.

2. Сварку выполнить по ГОСТ 14806-80.

3. Покрытие эмаль ПФ-115 зеленая, VI. У3, за исключением поверхностей А.

4. Поверхности А зачистить с двух сторон до металлического блеска и смазать смазкой ЦИАТИМ-201 ГОСТ 6267-74.

Поз.	Наименование	Кол.	Обозначение документа
1	Шина	1	5.407-128.2-71
2	Шина	1	5.407-128.2-81

Разраб.	Курган		08.90г.
Зав.сек.	Тычинин		10.90г.
Нач.отд.	Тюрин		
Н.контр.	Тычинин		

5.407-128.2-80

Шина фазы „В"

Стадия	Масса	Масштаб
Р	0,03	1:2

Лист | Листов 1

УГППКИ ТЯЖПРОМЭЛЕКТРОПРОЕКТ ХАРЬКОВ

Инв.N подл. | Подпись и дата | Взам.инв.N

Копировал Ладэ

Формат А4

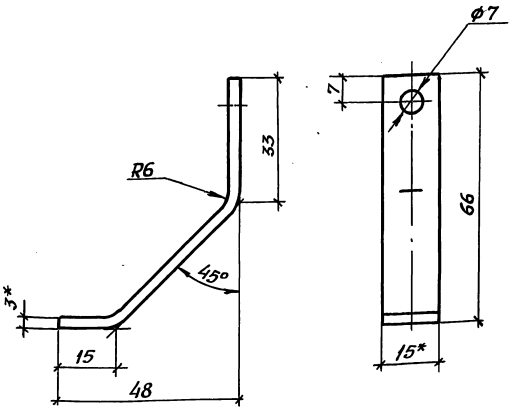

1.* Размеры для справок.

2. Длина развертки 91мм.

Разраб.	Курган		08.90г.
Зав.сект.	Тычинин		10.90г.
Нач.отд.	Тюрин		
Н.контр.	Тычинин		

5.407-128.2-81

Шина

Стадия	Масса	Масштаб
Р	0,01	1:1

Лист | Листов 1

Шина АД31Т-3×15 ГОСТ 15176-89Е

УГППКИ ТЯЖПРОМЭЛЕКТРОПРОЕКТ ХАРЬКОВ

Инв.N подл. | Подпись и дата | Взам.инв.N

Копировал Ладэ

24621-02 22 Формат А4

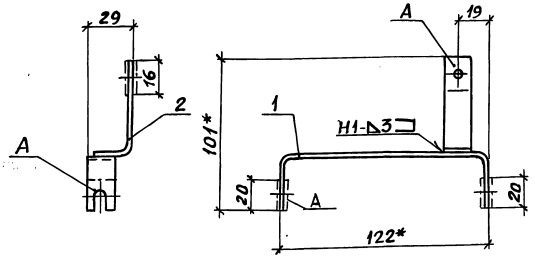

1.* Размеры для справок.

2. Сварку выполнить по ГОСТ 14806-80.

3. Покрытие эмаль ПФ-115 красная. VI. У3, за исключением поверхностей А.

4. Поверхности А зачистить с двух сторон до металлического блеска и смазать смазкой ЦИАТИМ-201 ГОСТ 6267-74.

Поз	Наименование	Кол.	Обозначение документа
1	Шина	1	5.407-128.2-71
2	Шина	1	5.407-128.2-91

Разраб.	Курган		08.90
Зав.сек.	Тычинин		10.91
Нач.отд.	Тюрин		
Н.контр.	Тычинин		

5.407-128.2-90

Шина фазы „С"

Стадия	Масса	Масштаб
Р	0,03	1:2
Лист	Листов 1	

УГППКИ ТЯЖПРОМЭЛЕКТРОПРОЕКТ ХАРЬКОВ

Копировал Лад

Формат А4

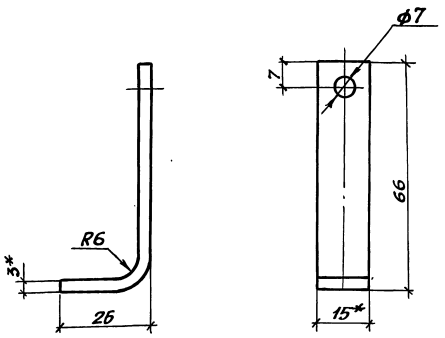

1.* Размеры для справок.

2. Длина развертки 81 мм.

Разраб.	Курган		08.90
Зав.сек.	Тычинин		10.91
Нач.отд.	Тюрин		
Н.контр.	Тычинин		

5.407-128.2-91

Шина

Стадия	Масса	Масштаб
Р	0,01	1:1
Лист	Листов 1	

Шина А,Д,31Т-3х15 ГОСТ 15176-89Е

УГППКИ ТЯЖПРОМЭЛЕКТРОПРОЕКТ ХАРЬКОВ

Копировал Лад

Формат А4

Инв.№ подл. | Подпись и дата | Взам.инв.№

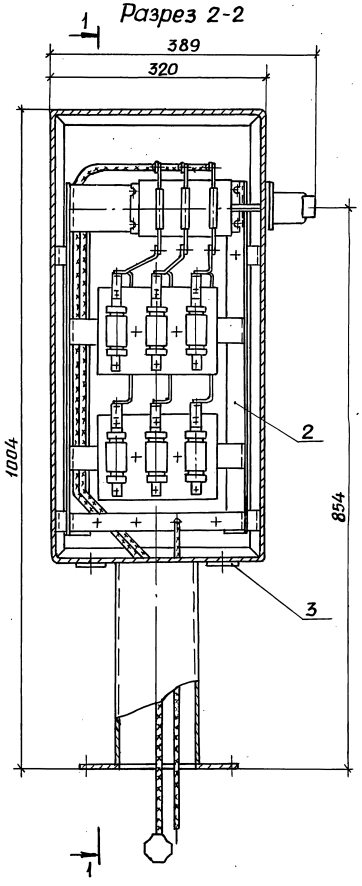

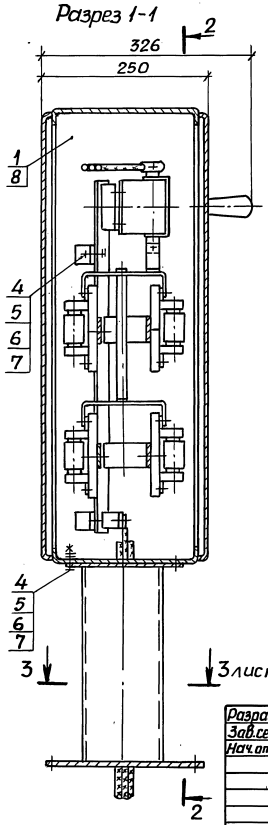

Обозначение документа	Сечение жил магистрали, мм²	Масса, кг
5.407-128.2-100	10	25,3
-01	16 ÷ 35	25,7

1. Размеры для справок.

2. Отверстия в пластинах (поз. 3) выполняются на монтаже по замерам штуцеров гибких вводов.

3. Рукоятка рубильника снимается только в выключенном положении рубильника.

Поз.	Наименование	Кол. на —	Кол. на 01	Обозначение документа
1	Корпус	1	1	5.407-128.2-30 -01
2	Рама вставная	1		5.407-128.2-110
			1	-01
3	Пластина	2	2	5.407-128.2-21 - 01
4	Болт М6х20 ГОСТ 7798-70	8	8	
5	Гайка М6 ГОСТ 5915-70	8	8	
6	Шайба 6 ГОСТ 11371-78	8	8	
7	Шайба 6 ГОСТ 6402-70	8	8	
8	Замок ЗЯ-4У1 ТУ 36.70.07.0914-12-89	2	2	

Разраб.	Курган		08.90
Зав.сек.	Тычинин		08.90
Нач.отд.	Тюрин		
Н.контр.	Тычинин		

5.407-128.2-100

Колонка распределительная с предохранителями на 4 группы

Стадия	Масса	Масштаб
Р	См. табл.	1:5

Лист 1 Листов 2

УГППКИ ТЯЖПРОМЭЛЕКТРОПРОЕКТ ХАРЬКОВ

Инв.№ подл. | Подпись и дата | Взам.инв.№

Копировал Лазг 24621-02 24 Формат А3

Разрез 3-3 лист1

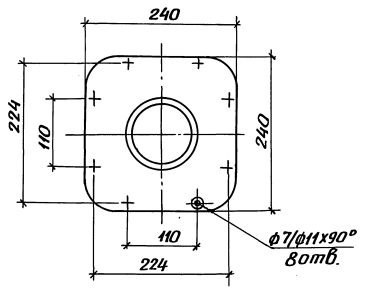

Схема электрическая принципиальная

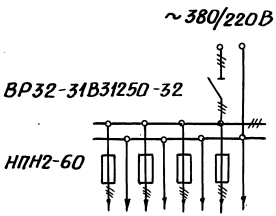

Копировал Мод 24621-02 25 Формат А3

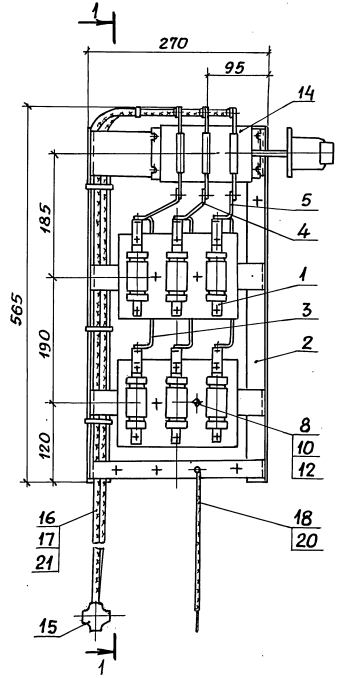

Разрез 1-1

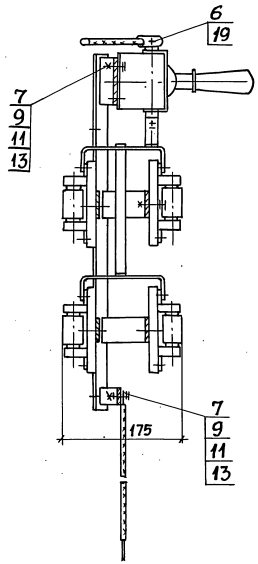

Обозначение документа	Сечение жил магистрали, мм²	Масса, кг
5.407-128.2-110	10	8,2
-01	16...35	8,6

1. Продолжение спецификации см. лист 2.
2. Размеры для справок.

Поз.	Наименование	Кол. на —	Кол. на 01	Обозначение документа
	Сборочные единицы			
1	Блок	4	4	5.407-128.2-50
2	Рама	1	1	5.407-128.2-120
3	Шина фазы „А"	1	1	5.407-128.2-130
4	Шина фазы „В"	1	1	5.407-128.2-140
5	Шина фазы „С"	1	1	5.407-128.2-150
	Детали			
6	Шайба-звездочка	3	–	5.407-128.2-41

Разраб.	Курган		08.90
Зав.сек.	Тычинин		11.90
Нач.отд.	Тюрин		
Н.контр.	Тычинин		

5.407-128.2-110

Рама вставная

Стадия	Масса	Масштаб
Р	см. табл.	1:5

Лист 1 Листов 2

УГППКИ ТЯЖПРОМЭЛЕКТРОПРОЕКТ ХАРЬКОВ

Инв.№ подл. | Подпись и дата | Взам.инв.№

Поз.	Наименование	Кол.на —	Кол.на 01	Обозначение документа
16	Лента ЛМ5 УХЛ2			
	ТУ36-2699-85; м	0,5	0,5	
17	Кнопка 3,5			
	ТУ36-2699-85	10	10	
18	Шайба-звездочка У19 У3	1	1	
19	Наконечник кабельный			
	25-8-7МА УХЛ3			
	ГОСТ9581-80		3	
	Материалы			
	Провод АПВ ГОСТ6323-79Е			
20	6, м	0,7		
	10, м		0,7	
21	10, м	5,0		
	25, м		5,0	

Поз.	Наименование	Кол.на —	Кол.на 01	Обозначение документа
	Стандартные изделия			
7	Винт М6х16 ГОСТ17473-80	8	8	
8	Болт М8х30 ГОСТ7798-70	8	8	
9	Гайка М6 ГОСТ5915-70	8	8	
10	Гайка М8 ГОСТ5915-70	8	8	
11	Шайба 6 ГОСТ11371-78	8	8	
12	Шайба 8 ГОСТ11371-78	8	8	
13	Шайба 6 ГОСТ6402-70	8	8	
	Прочие изделия			
14	Выключатель врубной			
	ВР32-31В3 1250-32УХЛ3			
	ТУ16-642.033-85	1	1	
15	Сжим ответвитель-			
	ный ОСТ36-69-82			
	У731 МУ3	3		
	У734 МУ3		3	

Инв.№ подл. | Подпись и дата | Взам.инв.№

Копировал Лад№ 24621-02 27 Формат А3

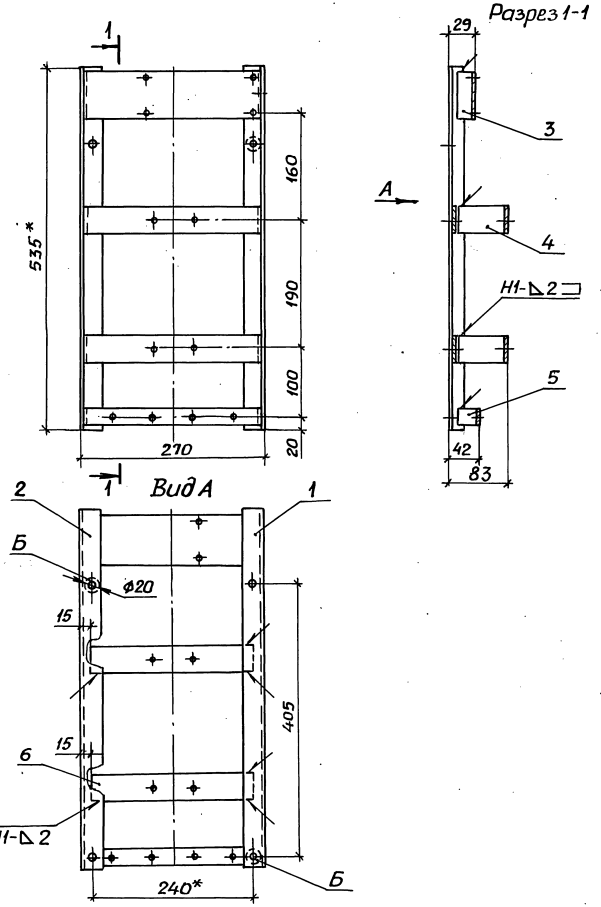

1.* Размеры для справок.

2. Сварку выполнить по ГОСТ 5264-80.

3. Покрытие эмаль ПФ-115 серая. VI. У3, за исключением луженных поверхностей и поверхностей Б.

4. Поверхности Б зачистить с двух сторон до металлического блеска и смазать смазкой ЦИАТИМ-201 ГОСТ 6267-74.

Поз.	Наименование	Кол.	Обозначение документа
1	Стойка	1	5.407-128.2-61-01
2	Стойка	1	5.407-128.2-62-01
3	Скоба	1	5.407-128.2-63
4	Скоба	2	5.407-128.2-64
5	Скоба	1	5.407-128.2-65
6	Полоса	2	5.407-128.2-66

Разраб.	Курган			5.407-128.2-120	
Зав.сек.	Тычинин				
Нач.отд.	Тюрин				
				Рама	Стадия: Р; Масса: 2,1; Масштаб: 1:5
					Лист; Листов 1
Н.контр.	Тычинин				УГППКИ ТЯЖПРОМЭЛЕКТРОПРОЕКТ ХАРЬКОВ

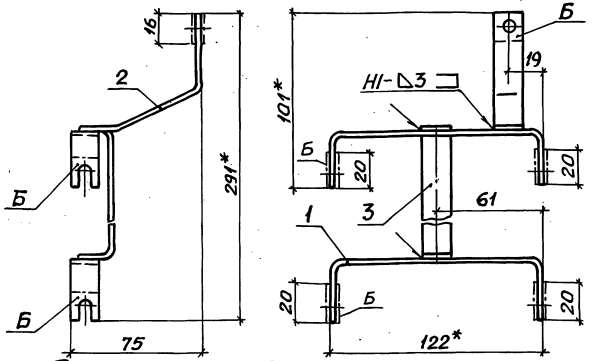

1.* Размеры для справок.

2. Сварку выполнить по ГОСТ 14806-80.

3. Покрытие эмаль ПФ-115 желтая. VI.У3, за исключенинием поверхностей Б.

4. Поверхности Б зачистить с двух сторон до металлического блеска и смазать смазкой ЦИАТИМ-201 ГОСТ 6267-74.

Поз.	Наименование	Кол.	Обозначение документа
1	Шина	2	5.407-128.2-71
2	Шина	1	5.407-128.2-72
3	Шина	1	5.407-128.2-131

Разраб.	Курган		08.90г.
Зав.сек.	Тычинин		10.90г.
Нач.отд.	Тюрин		
Н.контр.	Тычинин		

5.407-128.2-130

Шина фазы „А"

Стадия	Масса	Масштаб
Р	0,09	1:2

Лист | Листов 1

УГППКИ ТЯЖПРОМЭЛЕКТРОПРОЕКТ ХАРЬКОВ

Инв.№ подл. | Подпись и дата | Взам.инв.№

Копировал Лаф

Формат А4

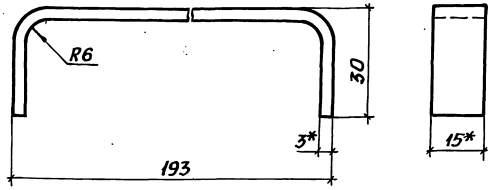

1.* Размеры для справок.

2. Длина развертки 239 мм.

Разраб.	Курган		08.90г.
Зав.сек.	Тычинин		10.90г.
Нач.отд.	Тюрин		
Н.контр.	Тычинин		

5.407-128.2-131

Шина

Стадия	Масса	Масштаб
Р	0,03	1:1

Лист | Листов 1

Шина АД31Т-3×15 ГОСТ 15176-89Е

УГППКИ ТЯЖПРОМЭЛЕКТРОПРОЕКТ ХАРЬКОВ

Инв.№ подл. | Подпись и дата | Взам.инв.№

Копировал Лаф

24621-02 29

Формат А4

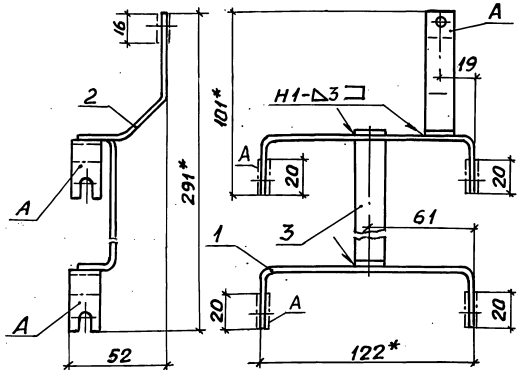

1*Размеры для справок.

2. Сварку выполнить по ГОСТ 14806-80.

3. Покрытие эмаль ПФ-115 зеленая. VI.У3, за исключением поверхностей А.

4. Поверхности А зачистить с двух сторон до металлического блеска и смазать смазкой ЦИАТИМ-201 ГОСТ 6267-74.

Поз.	Наименование	Кол.	Обозначение документа
1	Шина	2	5.407-128.2-71
2	Шина	1	5.407-128.2-81
3	Шина	1	5.407-128.2-131

Взам. инв. №

Подпись и дата

Инв. № подл.

Разраб.	Курган		08.90	5.407-128.2-140
Зав.сек.	Тычинин		10.90г.	
Нач.отд.	Тюрин			
				Шина фазы „В"
Н.контр.	Тычинин			

Стадия	Масса	Масштаб
Р	0,09	1:2
Лист	Листов 1	

УГППКИ ТЯЖПРОМЭЛЕКТРОПРОЕКТ ХАРЬКОВ

Копировал Лади Формат А4

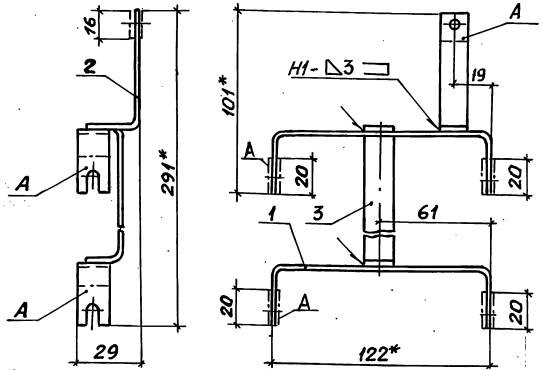

1*Размеры для справок.

2. Сварку выполнить по ГОСТ 14806-80.

3. Покрытие эмаль ПФ-115 красная VI.У3, за исключением поверхностей А.

4. Поверхности А зачистить с двух сторон до металлического блеска и смазать смазкой ЦИАТИМ-201 ГОСТ 6267-74.

Поз.	Наименование	Кол.	Обозначение документа
1	Шина	2	5.407-128.2-71
2	Шина	1	5.407-128.2-91
3	Шина	1	5.407-128.2-131

Взам. инв. №

Подпись и дата

Инв. № подл.

Разраб.	Курган		08.90	5.407-128.2-150
Зав.сек.	Тычинин		10.90г.	
Нач.отд.	Тюрин			
				Шина фазы „С"
Н.контр.	Тычинин			

Стадия	Масса	Масштаб
Р	0,08	1:2
Лист	Листов 1	

УГППКИ ТЯЖПРОМЭЛЕКТРОПРОЕКТ ХАРЬКОВ

Копировал Лади

Формат А4

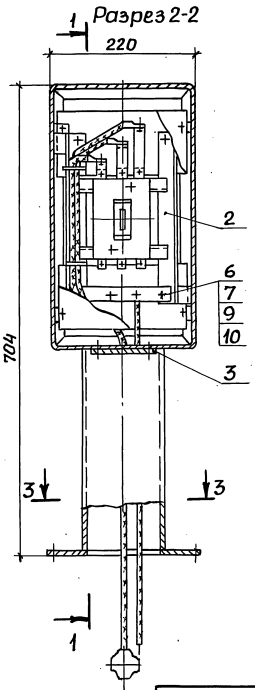

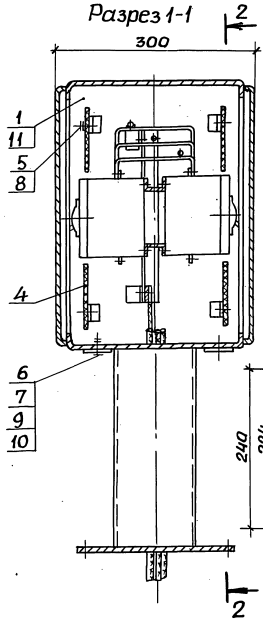

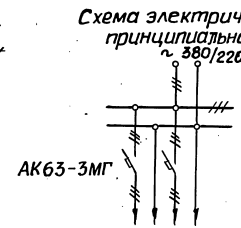

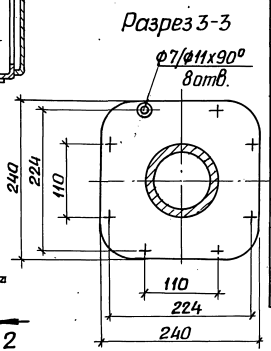

1. Размеры для справок.
2. Отверстия в пластинах (поз.3) выполняются на монтаже по размерам штуцеров гибких вводов.

Поз.	Наименование	Кол.на —	Кол.на 01	Обозначение документа
1	Корпус	1	1	5.407-128.2-170
2	Рама вставная	1		5.407-128.2-180
			1	-01
3	Пластина	2	2	5.407-128.2-21
4	Экран	4	4	5.407-128.2-161
5	Винт В.М4х10 ГОСТ 17473-80	8	8	
6	Болт М6х20 ГОСТ 7798-70	8	8	
7	Гайка М6 ГОСТ 5915-70	8	8	
8	Шайба 4 ГОСТ 11371	8	8	
9	Шайба 6 ГОСТ 11371	8	8	
10	Шайба 6 ГОСТ 6402-70	8	8	
11	Замок ЗЯ-4У1			
	ТУ 36.70.07.0914-19-89	2	2	

Обозначение документа	Сечение жил магистрали, мм²	Масса, кг
5.407-128.2-160	10	16,0
-01	16...35	16,3

Разраб.	Курган		08.90г.
Зав.сек.	Тычинин		10.90г.
Нач.отд.	Тюрин		
Н.контр.	Тычинин		

5.407-128.2-160

Колонка распределительная с автоматическими выключателями на 2 группы

Стадия	Масса	Масштаб
Р	См. табл.	1:5
Лист	Листов 1	

ЦГПКИ ТЯЖПРОМЭЛЕКТРОПРОЕКТ ХАРЬКОВ

Инв.№ подл. | Подпись и дата | Взам.инв.№

Копировал Лазг 24621-02 31 Формат А3

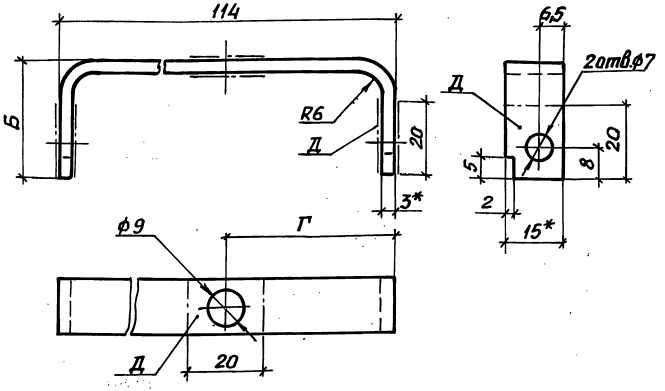

Обозначение документа	Фаза	Размеры, мм Б	Г	Длина развертки мм	Цвет покрытия	Масса, кг
5.407-128.2-181	А	32	25	164	желтый	0,02
-01	В	52	57	204	зеленый	0,025
-02	С	72	89	244	красный	0,03

1* Размеры для справок.

2. Покрытие эмаль ПФ-115. VI. У3, за исключением поверхностей Д.

3. Поверхности Д зачистить с двух сторон до металлического блеска и смазать смазкой ЦИАТИМ-201 ГОСТ 6267-74.

Разраб.	Курган		08.90г.	5.407-128.2-181		
Зав.сек.	Тычинин		10.90г.			
Нач.отд.	Тюрин					
				Шина	Стадия: Р; Масса: См. табл.; Масштаб: 1:1	
					Лист; Листов 1	
Н.контр.	Тычинин			Шина АД31Т-3х15 ГОСТ 15176-89Е	УГППКИ ТЯЖПРОМЭЛЕКТРОПРОЕКТ ХАРЬКОВ	

Копировал Лад

Формат А 4

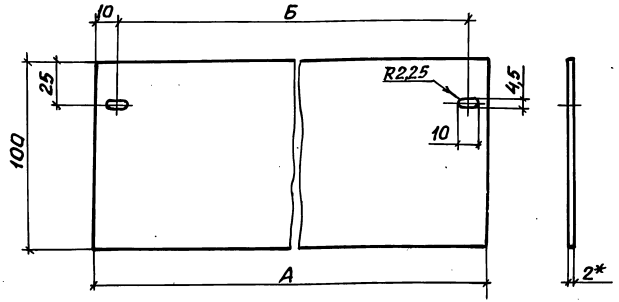

Обозначение документа	Размеры, мм А	Б	Масса, кг
5.407-128.2-161	190	170	0,05
-01	290	270	0,08

* Размер для справок

Разраб.	Курган		08.90г.	5.407-128.2-161		
Зав.сек.	Тычинин		10.90г.			
Нач.отд.	Тюрин					
				Экран	Стадия: Р; Масса: См. табл.; Масштаб: 1:2	
					Лист; Листов 1	
Н.контр.	Тычинин			Гетинакс II 2,0 ГОСТ 2718-74	УГППКИ ТЯЖПРОМЭЛЕКТРОПРОЕКТ ХАРЬКОВ	

Копировал Лад

Формат А 4

Инв.№ подл. | Подпись и дата | Взам.инв.№

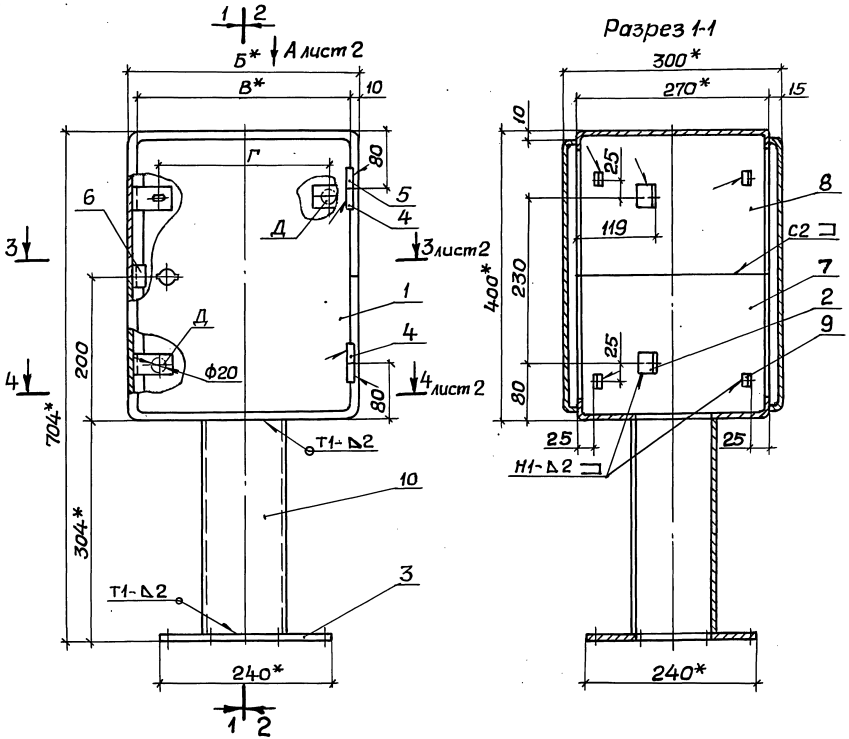

1.* Размеры для справок.

2. Сварку выполнить по ГОСТ5264-80.

3. Покрытие эмаль ПФ-115 серая. VI. У3.

4. Символ электрического напряжения ГОСТ12.4.026-76 нанести эмалью ПФ-115 красной. VI. У3.

5. Поверхности Д зачистить с двух сторон до металлического блеска и смазать ЦИАТИМ-201 ГОСТ6267-74.

Поз.	Наименование	Кол. на —	Кол. на 01	Обозначение документа
1	Дверь	2		5.407-128.2-33
			2	-01
2	Угольник	4	4	5.407-128.2-34
3	Пластина	1	1	5.407-128.2-35
4	Втулка	4	4	5.407-128.2-36
5	Ось	4	4	5.407-128.2-37
6	Скоба	2	2	5.407-128.2-38
7	Короб нижний	1		5.407-128.2-171
			1	-01
8	Короб верхний	1		5.407-128.2-172
			1	-01
9	Угольник	8	8	5.407-128.2-173
10	Труба 120х2			
	ГОСТ8734-75, ℓ=300,			
	1,76 кг	1	1	без черт.

Обозначение документа	Рис.	Размеры, мм Б	В	Г	Масса, кг
5.407-128.2-170	1	220	200	140	11,3
-01	2	320	300	240	13,0

Разраб.	Курган		08.90
Зав.сек.	Тычинин		10.90г.
Нач.отд.	Тюрин		
Н.контр.	Тычинин		

5.407-128.2-170

Корпус

Стадия	Масса	Масштаб
Р	См. табл.	1:5

Лист 1 | Листов 2

УГППКИ ТЯЖПРОМЭЛЕКТРОПРОЕКТ ХАРЬКОВ

Инв.N подл. | Подпись и дата | Взам.инв.N

24621-02 33 Копировал. А. Порич. Формат А3

Разрез 2-2 лист 1

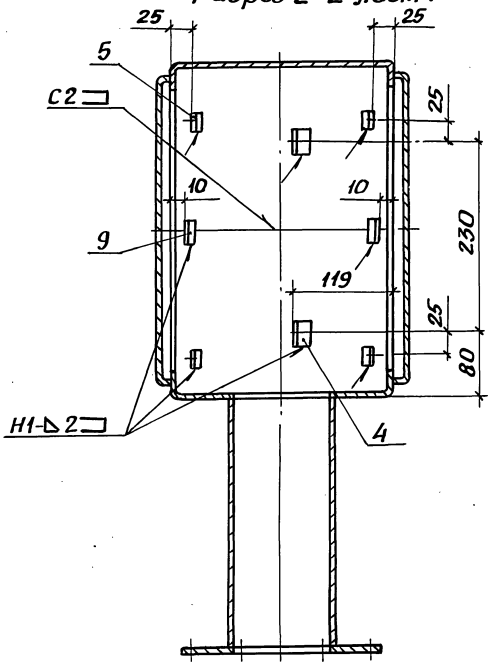

Разрез 3-3 лист 1

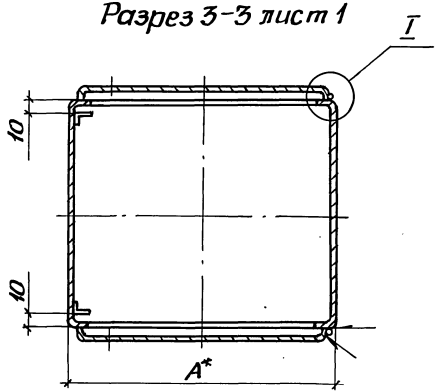

Вид А лист 1

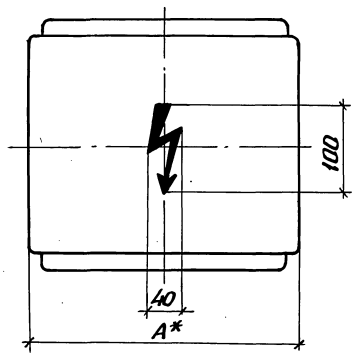

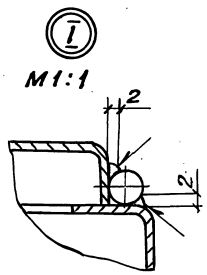

Разрез 4-4 лист 1

Рис.1

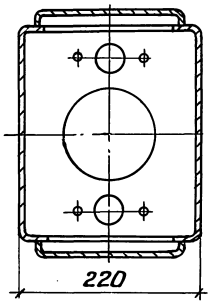

Рис.2

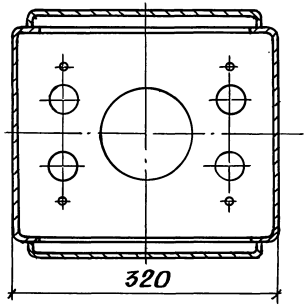

Инв.№ подл. | Подпись и дата | Взам.инв.№

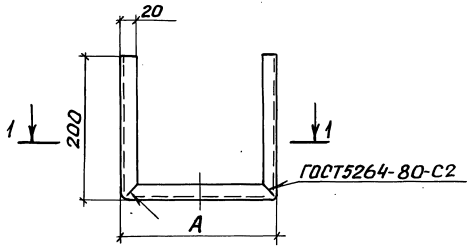

Развертка

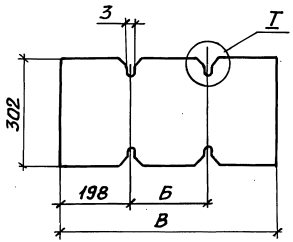



М1:1

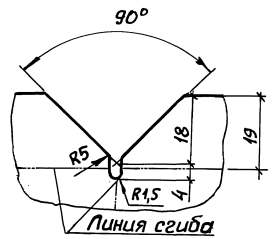

Разрез 1-1

Рис.1

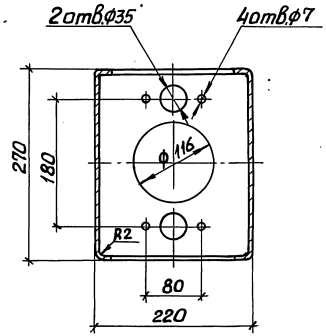

Рис.2

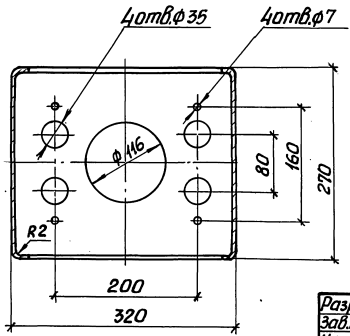

Обозначение документа	Рис.	Размеры, мм			Масса, кг
		А	Б	В	
5.407-128.2-171	1	220	216	612	2,7
-01	2	320	316	712	3,1

Разраб.	Курган		08.90г.
Зав.сек.	Тычинин		10.90г.
Нач.отд.	Тюрин		
Н.контр.	Тычинин		

5.407-128.2-171

Короб нижний

Стадия	Масса	Масштаб
Р	См. табл.	1:5

Лист | Листов 1

Лист 2/к Б-ПН-0-2,0 ГОСТ 19903-74
К260В-4-IV ГОСТ 16523-89

УГППКИ ТЯЖПРОМЭЛЕКТРОПРОЕКТ ХАРЬКОВ

Инв.№ подл. | Подпись и дата | Взам.инв.№

Копировал 24621-02 35 Формат А3

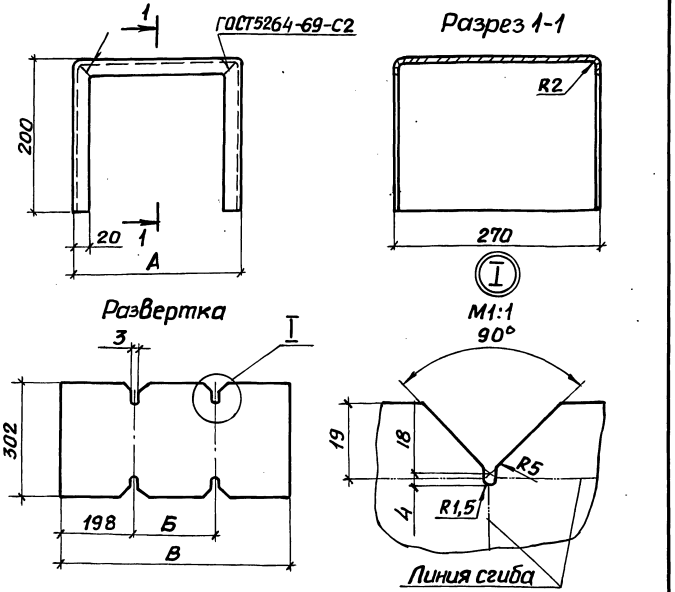

Обозначение документа	Размеры, мм А	Б	В	Масса, кг
5.407-128.2-172	220	216	612	2,9
-01	320	316	712	3,3

Разраб.	Курган		08.90
Зав.сек.	Тычинин		10.90г.
Нач.отд.	Тюрин		
Н.контр.	Тычинин		

5.407-128.2-172

Короб верхний

Стадия	Масса	Масштаб
Р	См. табл.	1:5

Лист | Листов 1

Лист 2/к Б-ПН-О-2,0 ГОСТ 19903-74
К260В-4-IV ГОСТ 16523-89

УГППКИ ТЯЖПРОМЭЛЕКТРОПРОЕКТ ХАРЬКОВ

Инв.№ подл. | Подпись и дата | Взам.инв.№

Копировал Лаф Формат А4

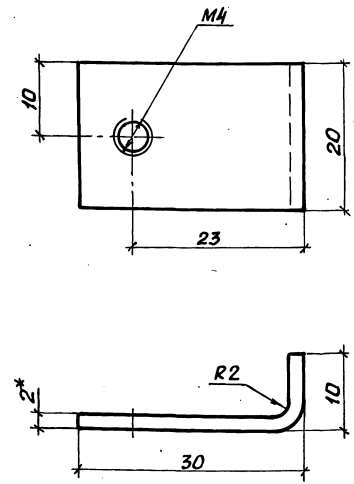

1.* Размер для справок.

2. Длина развертки 36 мм.

Разраб.	Курган		08.90
Зав.сек.	Тычинин		10.90г.
Нач.отд.	Тюрин		
Н.контр.	Тычинин		

5.407-128.2-173

Угольник

Стадия	Масса	Масштаб
Р	0,01	2:1

Лист | Листов 1

Лист 2/к Б-ПН-О-2,0 ГОСТ 19903-74
К260В-4-IV ГОСТ 16523-89

УГППКИ ТЯЖПРОМЭЛЕКТРОПРОЕКТ ХАРЬКОВ

Инв.№ подл. | Подпись и дата | Взам.инв.№

Копировал Лаф

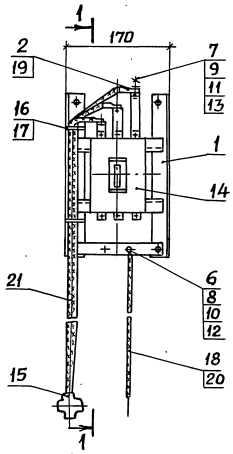

Разрез 1-1

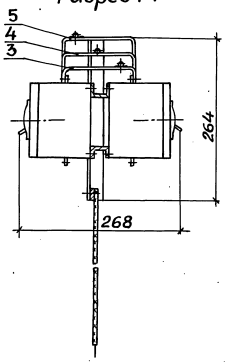

Обозначение документа	Сечение жил магистрали, мм²	Масса, кг
5.407-128.2-180	10	4,1
-01	16...35	4,4

1. Продолжение спецификации см. лист 2.
2. Размеры для справок.

Поз.	Наименование	Кол. на —	Кол. на 01	Обозначение документа
	Сборочные единицы			
1	Рама	1	1	5.407-128.2-190
	Детали			
2	Шайба-звездочка	3		5.407-128.2-41
3	Шина	1	1	5.407-128.2-181
4	Шина	1	1	-01
5	Шина	1	1	-02
	Стандартные изделия			
6	Винт В.М6×16 ГОСТ 17473-80	2	2	
7	Болт М8×25 ГОСТ 7798-70	3	3	
8	Гайка М6 ГОСТ 5915-70	2	2	
9	Гайка М8 ГОСТ 5915-70	3	3	
10	Шайба 6 ГОСТ 11371-78	2	2	
11	Шайба 8 ГОСТ 11371-78	6	6	
12	Шайба 6 ГОСТ 6402-70	2	2	
13	Шайба 8 ГОСТ 6402-70	3	3	

Разраб.	Курган		09.90
Зав.сек.	Тычинин		
Нач.отд.	Тюрин		
Н.контр.	Тычинин		

5.407-128.2-180

Рама вставная

Стадия	Масса	Масштаб
Р	см. табл.	1:5
Лист 1	Листов 2	

УГППКИ ТЯЖПРОМЭЛЕКТРОПРОЕКТ ХАРЬКОВ

Копировал Лада

24621-02 37 Формат А3

Инв.№ подл. | Подпись и дата | Взам.инв.№

Поз.	Наименование	Кол. на —	Кол. на 01	Обозначение документа
	Прочие изделия			
14	Выключатель			
	АК63-3МГУ3 перемен-			
	ного тока, 50×12, с. к.			
	131Р, крепление переднее			
	ТУ16-522.140.78	2	2	
15	Сжим ответвительный			
	ОСТ36-69-82			
	У731МУ3	3		
	У734МУ3		3	
16	Лента ЛМ5 УХЛ2			
	ТУ36-2699-85, м	0,4	0,4	
17	Кнопка 3,5			
	ТУ36-2699-85	8	8	
18	Шайба-звездочка У19У3			
	ТУ36-96-82	1	1	
19	Наконечник кабельный			
	25-8-7МА УХЛ3			
	ГОСТ 9581-80		3	
	Материалы			
	Провод АПВ ГОСТ 6323-79Е			
20	6, м	0,7		
	10, м		0,7	
21	10, м	3,3		
	25, М		3,3	

Инв.№ подл. | Подпись и дата | Взам.инв.№

5.407-128.2-180 Лист 2

Копировал Format А4

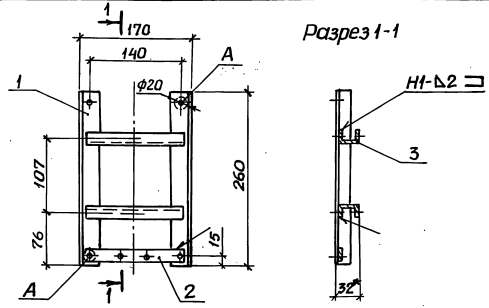

1.* Размер для справок.

2. Сварку выполнить по ГОСТ 5264-80.

3. Покрытие эмаль ПФ-115 серая VI. У3, за исключением луженных поверхностей и поверхностей А.

4. Поверхности А зачистить с двух сторон до металлического блеска и смазать смазкой ЦИАТИМ-201 ГОСТ 6267-74.

Поз.	Наименование	Кол.	Обозначение документа
1	Стойка	2	5.407-128.2-191
2	Полоса	1	5.407-128.2-192
3	Швеллер К347У2		
	ТУ36-1434-82, ℓ=150, 0,12 кг	2	Без черт.

Инв.№ подл. | Подпись и дата | Взам.инв.№

Разраб.	Курган			08.90
Зав.сек.	Тычинин			08.90
Нач.отд.	Тюрин			
Н.контр.	Тычинин			

5.407-128.2-190

Рама

Стадия	Масса	Масштаб
Р	0,68	1:5
Лист	Листов 1	

УГППКИ ТЯЖПРОМЭЛЕКТРОПРОЕКТ ХАРЬКОВ

Копировал Format А4

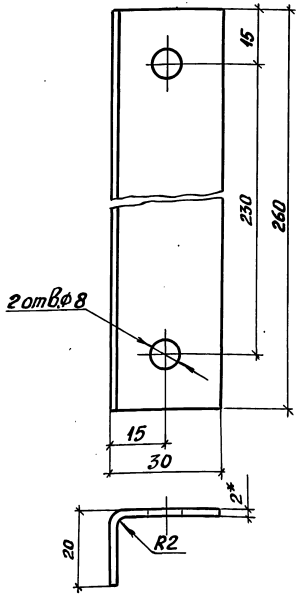

1. * Размеры для справок.
2. Длина развертки 46мм.

Разраб.	Курган		08.90	5.407-128.2-191			
Зав.сек.	Тычинин		10.90г.				
Нач.отд.	Тюрин			Стойка	Стадия	Масса	Масштаб
					Р	0,19	1:2
					Лист	Листов 1	
Н.контр.	Тычинин			Лист 2/К Б-ПН-0-2,0ГОСТ19903-74 К260В-4-IV ГОСТ16523-89	УГППКИ ТЯЖПРОМЭЛЕКТРОПРОЕКТ ХАРЬКОВ		

Взам.инв.N | Подпись и дата | Инв.N подл.

Копировал Лаф Формат А4

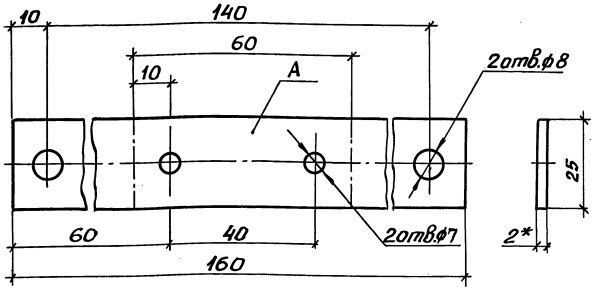

1.* Размер для справок.
2. Поверхность А лудить с двух сторон.

Разраб.	Курган		08.90	5.407-128.2-192			
Зав.сек.	Тычинин		10.90г.				
Нач.отд.	Тюрин			Полоса	Стадия	Масса	Масштаб
					Р	0,06	1:1
					Лист	Листов 1	
Н.контр.	Тычинин			Лист 2/К Б-ПН-0-2,0ГОСТ19903-74 К260В-4-IV ГОСТ16523-89	УГППКИ ТЯЖПРОМЭЛЕКТРОПРОЕКТ ХАРЬКОВ		

Взам.инв.N | Подпись и дата | Инв.N подл.

Копировал Лаф 24621-02 39 Формат А4

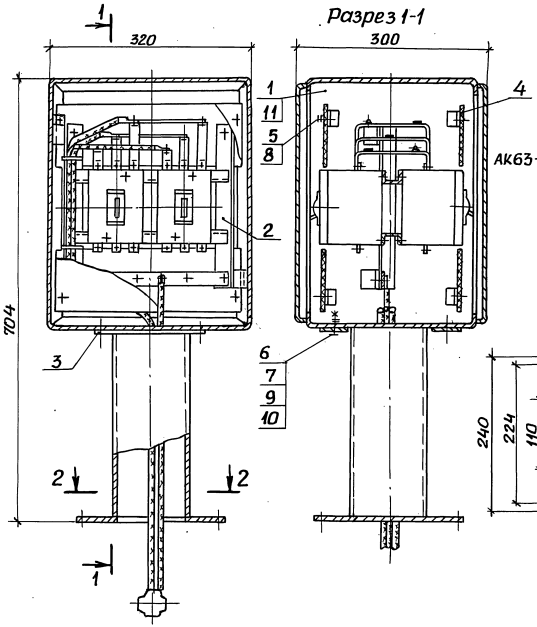

Разрез 1-1

Схема электрическая принципиальная

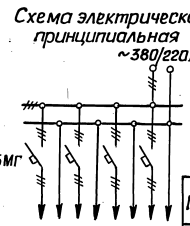

Разрез 2-2

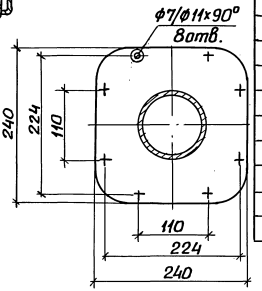

1. Размеры для справок.
2. Отверстия в пластинах (поз.3) выполняются на монтаже по размерам штуцеров гибких выводов.

Поз.	Наименование	Кол. на —	Кол. на 01	Обозначение документа
1	Корпус	1	1	5.407-128.2-170-01
2	Рама вставная	1		5.407-128.2-210
			1	-01
3	Пластина	2	2	5.407-128.2-21-01
4	Экран	4	4	5.407-128.2161-01
5	Винт ВМ4х10 ГОСТ 17473-80	8	8	
6	Болт М6х20 ГОСТ 7798-70	8	8	
7	Гайка М6 ГОСТ 5915-70	8	8	
8	Шайба 4 ГОСТ 11371-78	8	8	
9	Шайба 6 ГОСТ 11371-78	8	8	
10	Шайба 6 ГОСТ 6402-70	8	8	
11	Замок ЗЯ-4У1			
	ТУ 36.70.07.0914-12-89	2	2	

Обозначение документа	Сечение жил магистрали, мм²	Масса, кг
5.407-128.2-200	10	21,4
-01	16...35	21,7

Разраб.	Курган		08.90
Зав.сек.	Тычинин		10.90г.
Нач.отд.	Тюрин		
Н.контр.	Тычинин		

5.407-128.2-200

Колонка распределительная с автоматическими выключателями на 4 группы

Стадия	Масса	Масштаб
Р	См. табл.	1:5
Лист	Листов 1	

УГППКИ ТЯЖПРОМЭЛЕКТРОПРОЕКТ ХАРЬКОВ

Инв.№ подл. | Подпись и дата | Взам.инв.№

Копировал Лазг 24621-02 40 Формат А3

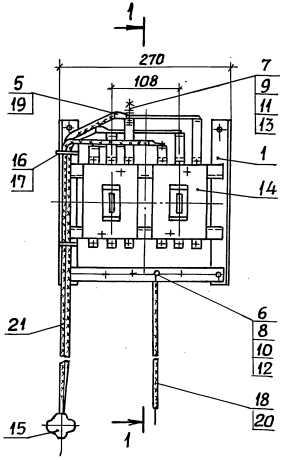

Разрез 1-1

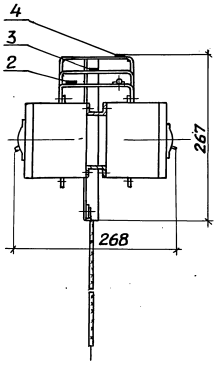

1. Продолжение спецификации см. лист 2.
2. Размеры для справок.

Поз.	Наименование	Кол-на —	Кол-на 01	Обозначение документа
	Сборочные единицы			
1	Рама	1	1	5.407-128.2-220
2	Шина фазы „А"	1	1	5.407-128.2-230
3	Шина фазы „В"	1	1	5.407-128.2-240
4	Шина фазы „С"	1	1	5.407-128.2-250
	Детали			
5	Шайба-звездочка	3		5.407-128.2-41
	Стандартные изделия			
6	Винт В.М6х16 ГОСТ 17473-80	4	4	
7	Болт М8 х25 ГОСТ 7798-70	3	3	
8	Гайка М6 ГОСТ 5915-70	4	4	
9	Гайка М8 ГОСТ 5915-70	3	3	
10	Шайба 6 ГОСТ 11371-78	4	4	
11	Шайба 8 ГОСТ 11371-78	6	6	
12	Шайба 6 ГОСТ 6402-70	4	4	
13	Шайба 8 ГОСТ 6402-70	3	3	

Обозначение документа	Сечение жил магистрали, мм²	Масса, кг
5.407-128.2-210	10	7,5
-01	16...35	7,8

Разраб.	Курган			5.407-128.2-210
Зав.сек.	Тычинин			
Нач.отд.	Тюрин			Рама вставная
Н.контр.	Тычинин			

Стадия	Масса	Масштаб
Р	См. табл.	1:5
Лист 1	Листов 2	

УГППКИ ТЯЖПРОМЭЛЕКТРОПРОЕКТ ХАРЬКОВ

Взам.инв.№ | Подпись и дата | Инв.№ подл.

Поз.	Наименование	Кол.на —	Кол.на 01	Обозначение документа
	Прочие изделия			
14	Выключатель			
	АК63-3МГУ3 перемен-			
	ного тока 50×12, с.к.			
	131Р, крепление переднее			
	ТУ16-522.140.78	4	4	
15	Сжим ответвительный			
	ОСТ36-69-82			
	У731МУ3	3		
	У734МУ3		3	
16	Лента ЛМ5УХЛ2			
	ТУ36-2699-85, м	0,4	0,4	
17	Кнопка 3,5			
	ТУ36-2699-85	8	8	
18	Шайба-звездочка У19У3			
	ТУ36-96-82	1	1	
19	Наконечник кабельный			
	25-8-7МА УХЛ3			
	ГОСТ9581-80	–	3	
	Материалы			
	Провод АПВ ГОСТ6323-79Е			
20	6, м	0,7		
	10, м		0,7	
21	10, м	3,3		
	25, м		3,3	

Инв.№ подл. | Подпись и дата | Взам.инв.№

5.407-128.2-210 Лист 2

Копировал Лазарь Формат А4

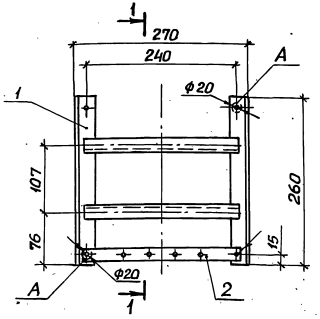

1.*Размер для справок.

2. Сварку выполнить по ГОСТ 5264-80.

3. Покрытие эмаль ПФ-115 серая VI.У3, за исключением луженных поверхностей и поверхностей А.

4. Поверхности А зачистить с двух сторон до металлического блеска и смазать смазкой ЦИАТИМ-201 ГОСТ6267-74.

Поз.	Наименование	Кол.	Обозначение документа
1	Стойка	2	5.407-128.2-191
2	Полоса	1	5.407-128.2-221
3	Швеллер К34Ч2		
	ТУ36-1434-82, ℓ=250, 0,21кг	2	Без черт.

Инв.№ подл. | Подпись и дата | Взам.инв.№

Разраб	Курган			08.90
Зав.сек.	Тычинин			
Нач.отд.	Тюрин			
Н.контр.	Тычинин			

5.407-128.2-220

Рама

Стадия	Масса	Масштаб
Р	0,9	1:5
Лист	Листов 1	

УГППКИ ТЯЖПРОМЭЛЕКТРОПРОЕКТ ХАРЬКОВ

Копировал Лазарь 24621-02 42 Формат А4

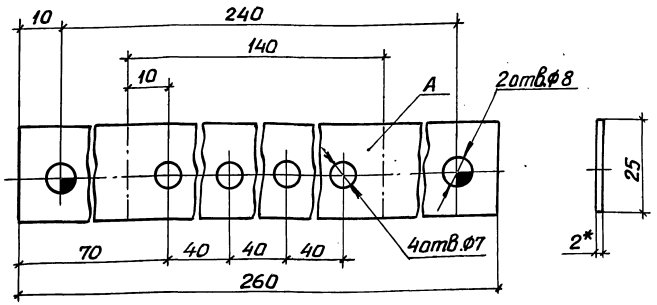

1.*Размер для справок.

2. Поверхность А лудить с двух сторон.

Разраб.	Курган		08.90г.
Зав.сек.	Тычинин		10.90г.
Нач.отд.	Тюрин		
Н.контр.	Тычинин		

5.407-128.2-221

Полоса	Стадия	Масса	Масштаб
	Р	0,1	1:1
	Лист	Листов 1	

Лист 2/к Б-ПН-О-2,0 ГОСТ 19903-74
К260В-4-IV ГОСТ 16523-89

УГППКИ ТЯЖПРОМЭЛЕКТРОПРОЕКТ ХАРЬКОВ

Копировал Лазі Формат А4

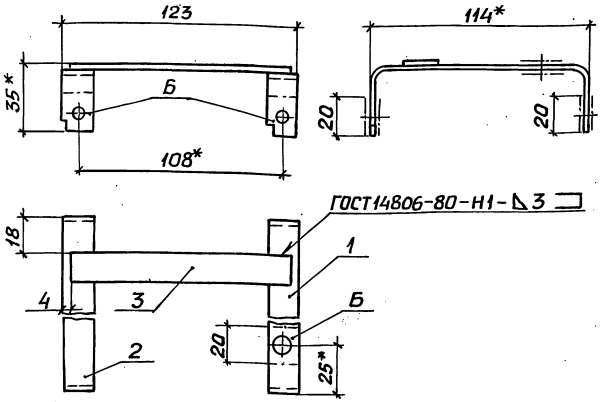

1.*Размеры для справок.

2. Покрытие эмаль ПФ-115 желтая. VI. У3, за исключением поверхностей Б.

3. Поверхности Б зачистить с двух сторон до металлического блеска и смазать смазкой ЦИАТИМ-201 ГОСТ 6267-74.

Поз.	Наименование	Кол.	Обозначение документа
1	Шина	1	5.407-128.2-231
2	Шина	1	5.407-128.2-232
3	Шина АД31Т-3х15		
	ГОСТ15176-89Е, ℓ=115; 0,01кг	1	без черт.

Разраб.	Курган		08.90г.
Зав.сек.	Тычинин		10.90г.
Нач.отд.	Тюрин		
Н.контр.	Тычинин		

5.407-128.2-230

Шина фазы „А"	Стадия	Масса	Масштаб
	Р	0,05	1:2
	Лист	Листов 1	

УГППКИ ТЯЖПРОМЭЛЕКТРОПРОЕКТ ХАРЬКОВ

Копировал Лазі 24621-02 43 Формат А4

Инв.№ подл. | Подпись и дата | Взам.инв.№

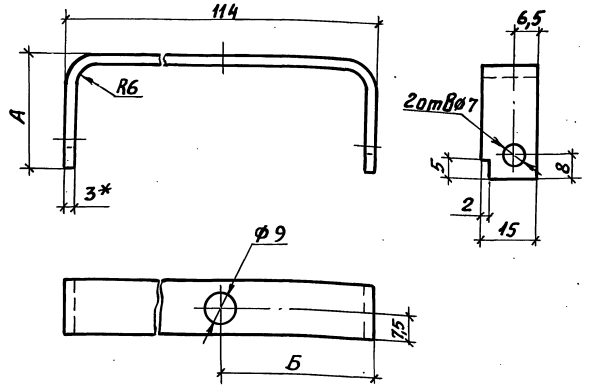

Обозначение документа	Размеры, мм А	Б	Длина развертки, мм	Масса, кг
5.407-128.2-231	32	89	164	0,02
-01	52	89	204	0,025
-02	72	25	244	0,03

Разраб.	Курган			08.90
Зав.сек	Тычинин			10.90г.
Нач.отд	Тюрин			
Н.контр	Тычинин			

5.407-128.2-231

Шина

Стадия	Масса	Масштаб
Р	см. табл.	1:1
Лист	Листов 1	

Шина АД31Т-3х15ГОСТ15176-89Е

УГППКИ ТЯЖПРОМЭЛЕКТРОПРОЕКТ ХАРЬКОВ

Копировал Лазг Формат А4

Инв.№ подл. | Подпись и дата | Взам.инв.№

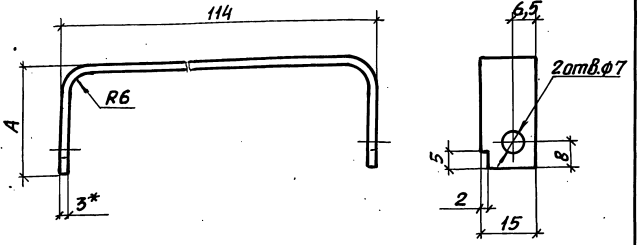

Обозначение документа	Размер А, мм	Длина развертки, мм	Масса, кг
5.407-128.2-232	32	164	0,02
-01	52	204	0,025
-02	72	244	0,03

Разраб.	Курган			08.90
Зав.сек	Тычинин			10.90г.
Нач.отд	Тюрин			
Н.контр	Тычинин			

5.407-128.2-232

Шина

Стадия	Масса	Масштаб
Р	см. табл.	1:1
Лист	Листов 1	

Шина АД31Т-3х15ГОСТ15176-89Е

УГППКИ ТЯЖПРОМЭЛЕКТРОПРОЕКТ ХАРЬКОВ

Копировал Лазг 24621-02 44 Формат А4

Инв.№ подл. | Подпись и дата | Взам.инв.№

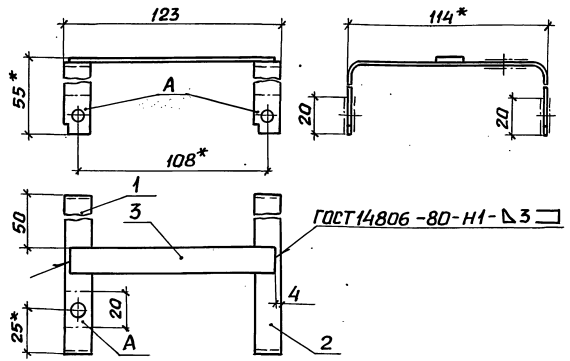

1.* Размеры для справок.

2. Покрытие эмаль ПФ-115 зеленая. VI.У3, за исключением поверхностей А.

3. Поверхности А зачистить с двух сторон до металлического блеска и смазать смазкой ЦИАТИМ-201 ГОСТ6267-74.

Поз.	Наименование	Кол.	Обозначение документа
1	Шина	1	5.407-128.2-231-01
2	Шина	1	5.407-128.2-232-01
3	Шина АД31Т-3х15		
	ГОСТ15176-89Е, ℓ=115; 0,01кг	1	без черт.

Разраб.	Курган		08.90
Зав.сек	Тычинин		10.90
Нач.отд.	Тюрин		
Н.контр.	Тычинин		

5.407-128.2-240

Шина фазы „В"

Стадия	Масса	Масштаб
Р	0,06	1:2
Лист	Листов 1	

УГППКИ ТЯЖПРОМЭЛЕКТРОПРОЕКТ ХАРЬКОВ

Инв.№подл. | Подпись и дата | Взам.инв.№

gost.e-ecolog.ru

Копировал Лазарь Формат А4

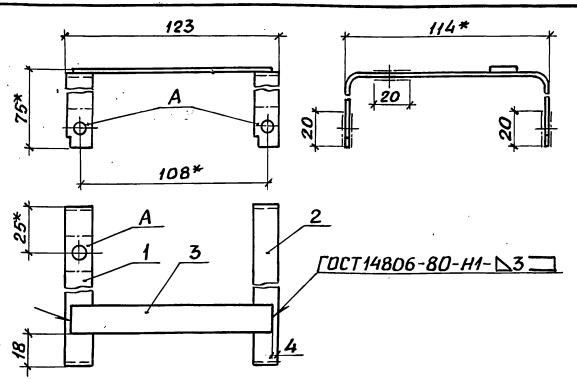

1.* Размеры для справок.

2. Покрытие эмаль ПФ-115 красная. VI.У3, за исключением поверхностей А.

3. Поверхности А зачистить с двух сторон до металлического блеска и смазать смазкой ЦИАТИМ-201 ГОСТ6267-74.

Поз.	Наименование	Кол.	Обозначение документа
1	Шина	1	5.407-128.2-231-02
2	Шина	1	5.407-128.2-232-02
3	Шина АД31Т-3х15		
	ГОСТ15176-89Е, ℓ=115; 0,01кг	1	без черт.

Разраб.	Курган		08.90
Зав.сек	Тычинин		10.90
Нач.отд.	Тюрин		
Н.контр.	Тычинин		

5.407-128.2-250

Шина фазы „С"

Стадия	Масса	Масштаб
Р	0,07	1:2
Лист	Листов 1	

УГППКИ ТЯЖПРОМЭЛЕКТРОПРОЕКТ ХАРЬКОВ

Инв.№подл. | Подпись и дата | Взам.инв.№

Копировал Лазарь

04.02.91.