ИЗДЕЛИЯ И УЗЛЫ ИНЖЕНЕРНОГО ОБОРУДОВАНИЯ ЗДАНИЙ

СЕРИЯ 5.407-36

Установка распределительных пунктов серий ПР22, ПР22Д, ПР24, ПР24Г, ПР24Д и ПР24Н

ВЫПУСК 1

РАБОЧИЕ ЧЕРТЕЖИ

18433-02

gost.e-ecolog.ru

ИЗДЕЛИЯ И УЗЛЫ ИНЖЕНЕРНОГО ОБОРУДОВАНИЯ ЗДАНИЙ

СЕРИЯ 5.407-36

Установка распределительных пунктов серий ПР22, ПР22Д, ПР24, ПР24Г, ПР24Д и ПР24Н

ВЫПУСК 1

РАБОЧИЕ ЧЕРТЕЖИ

РАЗРАБОТАНА
УГПИ ТЯЖПРОМЭЛЕКТРОПРОЕКТ
УКРГЛАВЭЛЕКТРОМОНТАЖ
МИНМОНТАЖСПЕЦСТРОЯ УССР

УТВЕРЖДЕНА И ВВЕДЕНА
В ДЕЙСТВИЕ
МИНМОНТАЖСПЕЦСТРОЕМ СССР
ПРОТОКОЛ ОТ 30 11. 1982г

Директор института — М А Каменев
Главный инженер института — Е Г Поддубный
Начальник технического отдела — В М Марков
Начальник отдела типового проектирования — В Л Тюрин

А434-1

© ГУП ЦПП, 2001

Лист	Стр	Наименование	Примечание
	1	Титульный лист	
1-3	2-4	Содержание	
4-6	4-6	Общие указания	
7	7	Установка распределительного пункта на полу или перекрытии	
8	8	Установка распределительного пункта на полу или перекрытии, на цоколе	
9	9	Установка распределительного пункта на перекрытии	
10	10	Установка распределительного пункта на полу с кабельным каналом	
11	11	Установка распределительного пункта на стене. Подвод внешних проводников - сверху	
12	12	Установка распределительного пункта на стене. Подвод внешних проводников - сверху и снизу	
13	13	Установка распределительного пункта на стене. Пункт с вводным выключателем. Подвод питающих проводников-снизу	
14	14	Установка распределительного пункта на стене. Пункт без вводного выключателя. Подвод питающих проводников-снизу	
15	15	Установка распределительного пункта на колонне шириной 1000мм. Подвод внешних проводников-сверху	
16	16	Установка распределительного пункта на колонне шириной 1000мм. Подвод внешних проводников-сверху и снизу	
17	17	Установка распределительного пункта на колонне шириной 1000мм. Пункт с вводным выключателем Подвод питающих проводников-снизу	
18	18	Установка распределительного пункта на колонне шириной 1000мм Пункт без вводного выключателя. Подвод питающих проводников - снизу	
19	19	Установка распределительного пункта на колонне шириной 1300мм. Подвод внешних проводников - сверху	

Инв.№подл. | Подпись и дата | Взам.инв.№

Нач.отд	Тюрин		
Гл.спец	Богданов		10.82
Н.контр	Богданов		
Рук.гр	Манс		

5.407-36 В.1

Содержание (начало)

Стадия	Лист	Листов
Р	1	

УГПИ Тяжпромэлектропроект Харьков

Лист	Стр.	Наименование	Примечание
20	20	Установка распределительного пункта на колонне шириной 1300мм. Подвод внешних проводников-сверху и снизу	
21	21	Установка распределительного пункта на колонне шириной 1300мм. Пункт с вводным выключателем. Подвод питающих проводников-снизу	
22	22	Установка распределительного пункта на колонне шириной 1300 мм. Пункт без вводного выключателя. Подвод питающих проводников – снизу.	
23	23	Установка распределительного пункта на колонне шириной 1400 мм. Подвод внешних проводников-сверху.	
24	24	Установка распределительного пункта на колонне шириной 1400мм. Подвод внешних проводников-сверху и снизу.	
25	25	Установка распределительного пункта на колонне шириной 1400 мм. Пункт с вводным выключателем. Подвод питающих проводников - снизу	

Лист	Стр.	Наименование	Примечание
26	26	Установка распределительного пункта на колонне шириной 1400мм. Пункт без вводного выключателя. Подвод питающих проводников – снизу.	
27	27	Установка распределительного пункта на колонне шириной 1900 мм. Подвод внешних проводников – сверху.	
28	28	Установка распределительного пункта на колонне шириной 1900 мм. Подвод внешних проводников – сверху и снизу.	
29	29	Установка распределительного пункта на колонне шириной 1900 мм. Пункт с вводным выключателем. Подвод питающих проводников – снизу.	
30	30	Установка распределительного пункта на колонне шириной 1900 мм. Пункт без вводного выключателя. Подвод питающих проводников - снизу.	
31	31	Блок из патрубка	
32	32	Блок из двух патрубков	
33	33	Блок из трех патрубков	

Инв.№ подл. | Подпись и дата | Взам.инв.№

Нач.отд	Тюрин		
Гл.спец.	Богданов		10.82
Н.контр	Богданов		
Рук.гр.	Монс		

5.407-36 В.1

Содержание (продолжение)

Стадия	Лист	Листов
Р	2	

УГПИ ТЯЖПРОМЭЛЕКТРОПРОЕКТ ХАРЬКОВ

Лист	Стр.	Наименование	Примечание
34	34	Заглушка	
35	34	Скоба	
36	35	Планка переходная	
37	36	Кожух	
38	37	Кожух	
39	38	Лапка	
40	39	Лапка	
41	40	Короб	
42	41	Планка переходная	
43,44	42,43	Кожух	
45,46	44,45	Кожух	
47,48	4647	Кожух	
49,50	48,49	Планка переходная	
51	50	Лист	
52	51	Планка переходная	

Инв. № подл. | Подпись и дата | Взам. инв. №

		5.407-36 в.1	
Нач. отд	Тюрин	Содержание (окончание)	Стадия Р; Лист 3; Листов
Гл. спец	Богданов	10.82	УГПИ ТЯЖПРОМЭЛЕКТРОПРОЕКТ ХАРЬКОВ
Н. контр	Богданов		
Рук. гр	Манс		

1. Исходные данные

Исходные данные указаны в выпуске 0 настоящей серии.

2. Содержание

Серия содержит рабочие чертежи установки распределительных пунктов серий ПР22, ПР22Д, ПР24, ПР24Г, ПР24Д и ПР24Н на полу, на стене и на двухветвевых железобетонных колоннах и чертежи изделий, а также материалы для проектирования. Серия состоит из двух выпусков:

выпуск 0 (В.0)-материалы для проектирования;
выпуск 1 (В.1) - рабочие чертежи.

Выпуск 1 содержит чертежи установки распределительных пунктов, а также чертежи изделий, для изготовления их в промышленных базах электромонтажных организаций.

3. Область применения.

Серия предназначена для использования при выполнении проектных и монтажных работ по установке распределительных пунктов в производственных помещениях, электропомещениях и др. помещениях.

Чертежи серии не предусмотрены для установки распределительных пунктов во взрывоопасных

		5.407-36 в.1	
Нач. отд	Тюрин	Общие указания (начало)	Стадия Р; Лист 4; Листов
Гл. спец	Богданов	10.82	УГПИ ТЯЖПРОМЭЛЕКТРОПРОЕКТ ХАРЬКОВ
Н. контр	Богданов		
Рук. гр	Манс		

и пожароопасных зонах.

4. Основные положения

4.1. Распределительные пункты напольного исполнения крепятся к полам и перекрытиям путем приварки пунктов к закладным изделиям, устанавливаемым строительной организацией заподлицо с чистым полом.

В проемы для ввода кабелей по чертежам на листах 9 и 10 устанавливаются блоки из патрубков по чертежам на листах 31, 32 и 33. Если блоки из патрубков заполняют не весь проем по его длине, часть проема закладывают заглушками (см. листы 9 и 10). В случае, когда количество кабелей, вводимых в пункт через проем, превышает количество патрубков, установленных в проеме, в одном патрубке прокладывают 2-3 кабеля.

4.2. Распределительные пункты навесного исполнения крепятся к стене одним из следующих способов, по усмотрению электромонтажной организации:

а) дюбель-гвоздями, с помощью переходных планок;

б) дюбелями типа У663;

в) болтами М12.

Кожуха крепятся к стене одним из следующих способов, по усмотрению электромонтажной организации:

а) дюбель-гвоздями;

б) дюбелями типа У678;

в) болтами М5.

Марку дюбель-гвоздей для крепления распределительных пунктов и кожухов к стене следует выбирать по табл 4 „Инструкции по применению пороховых инструментов при производстве монтажных и специальных строительных работ" (ВСН 410-80), в зависимости от материала стены.

4.3. К двухветвевым железобетонным колоннам распределительные пункты и кожуха крепятся дюбель-гвоздями марки ДГПШ 4,5×40 с помощью переходных планок.

4.4. Зануление (заземление) шкафов напольных и навесных распределительных пунктов электромонтажники выполняют согласно конкретному проекту. Ниже приведены рекомендации по проектированию зануления (заземления) этих шкафов.

4.4.1. Зануление шкафа распределительного пункта переменного тока рекомендуется выполнять при помощи нулевых рабочих или нулевых защитных жил питающих кабелей или проводов, один конец которых присоединяют к нулевой шине распределительного щита переменного тока, а второй конец - к нулевой шине распределительного пункта. Кроме того в случае, если зануление корпусов электрооборудования, питаемого от данного распределительного пункта, осуществляется от магистрали зануления, необходимо этот распределительный пункт присоединить, при помощи ответвления, к магистрали зануления. Ответвление присоединяют к болту заземления снаружи

Инв. № подл. | Подпись и дата | Взам. инв. №

				5.407-36 в.1	
Нач. отд	Тюрин			Общие указания (продолжение)	Стадия: Р; Лист: 5; Листов:
Гл. спец.	Богданов		10.82		УГПИ ТЯЖПРОМЭЛЕКТРОПРОЕКТ ХАРЬКОВ
Н. контр.	Богданов				
Рук. гр.	Монс				

шкафа.

4.4.2. Заземление шкафа распределительного пункта постоянного тока рекомендуется выполнять при помощи ответвления от магистрали заземления. Ответвление присоединяют к болту заземления снаружи шкафа.

4.5. Зануление (заземление) кожуха и переходных планок для крепления распределительного пункта и кожуха, при установке навесного пункта на стене или колонне, электромонтажники выполняют как указано ниже.

Поверхность петель поз.2 (см.рис.) следует зачистить со стороны шайбы и гайки до металлического блеска и смазать антикоррозийной смазкой. Благодаря этому обеспечивается электрический контакт между переходными планками поз.3 и петлями зануленного (заземленного) шкафа.

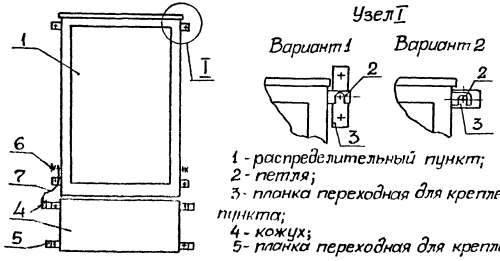

1 - распределительный пункт;
2 - петля;
3 - планка переходная для крепления пункта;
4 - кожух;
5 - планка переходная для крепления кожуха;
6 - болт заземления;
7 - перемычка из полосовой стали 4×40.

Рис. Зануление (заземление) кожуха и переходных планок для крепления навесного распределительного пункта и кожуха

Согласно чертежам настоящего выпуска, детали кожуха поз.4 и переходные планки поз.5 имеют электрические контакты в местах сочленения. Поэтому для зануления (заземления) кожуха и переходных планок поз.5 необходимо приварить к верхней переходной планке перемычку поз.7, второй конец которой следует присоединить к болту заземления снаружи шкафа.

5. Порядок пользования

5.1. Порядок пользования при проектировании.

Чертежи настоящего выпуска используются в случае необходимости установки распределительных пунктов в конкретном проекте, а также при составлении „Ведомости изделий МЭЗ" и „Ведомости изделий и материалов для изготовления изделий МЭЗ".

5.2. Порядок пользования при монтаже.

По чертежам изделий в промышленных базах электромонтажных организаций изготавливаются необходимые изделия. В монтажной зоне используются установочные чертежи.

Зануление (заземление) распределительного пункта выполняется согласно п.п. 4.4 и 4.5.

Инв.№ подл. | Подпись и дата | Взам.инв.№

Нач.отд	Тюрин		
Гл.спец	Богданов		10.82
Н.контр	Богданов		
Гип.ор	Мэнс		

5.407-36 В.1

Общие указания (окончание)

Стадия	Лист	Листов
Р	6	

УГПИ ТЯЖПРОМЭЛЕКТРОПРОЕКТ ХАРЬКОВ

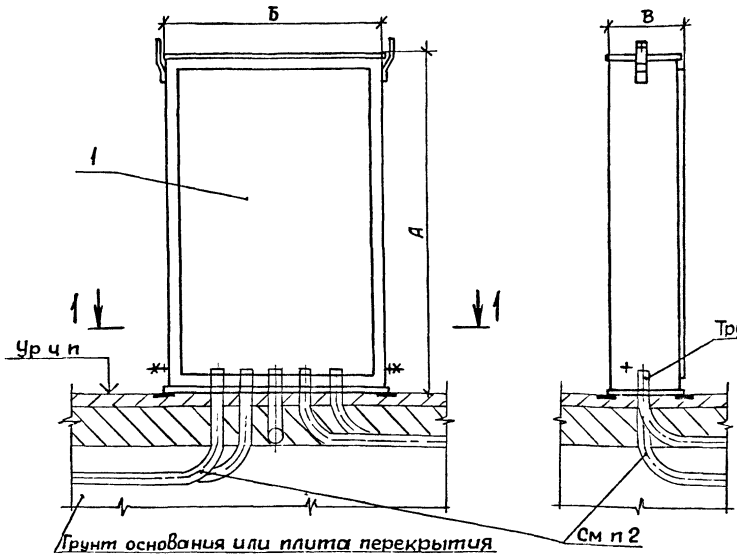

Разрез 1-1

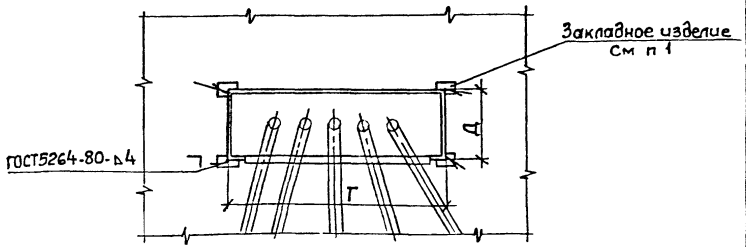

1 Закладные изделия устанавливает строительная организация
2 Трубы электропроводки, проложенные в грунте.

Марка, поз	Обозначение	Наименование	Кол. на испол 1 и 2	Масса ед., кг	Примечание
1		Пункт распределительный	1		Типоиспол-нение по проекту

Испол	Тип пункта	Размеры, мм А	Б	В	Г*	Д*
1	ПР22-71, ПР22-74 ПР24-71, ПР24-74 ПР24Н71, ПР24Н74	1400	1000	300	1000	265
2	ПР22-72, ПР22-75 ПР22Д72, ПР22Д75 ПР24-72, ПР24-75 ПР24Д72, ПР24Д75	1700 (1500)	1100	350	1100	315
	ПР24Г72, ПР24Г75 ПР24Н72, ПР24Н75 ПР24Г82, ПР24Г85 ПР24Н82, ПР24Н85	1500				
	ПР24Г73, ПР24Г76 ПР24Н73, ПР24Н76	1700				

* размеры по закладным изделиям

Инв № подл | Подпись и дата | Взам инв №

Нач отд	Тюрин		
Гл спец	Богданов		
Н контр	Богданов		10 82
Рук гр	Монс		

5.407-36 В.1

Установка распределительного пункта на полу или перекрытии

Стадия	Лист	Листов
Р	7	

УГПИ

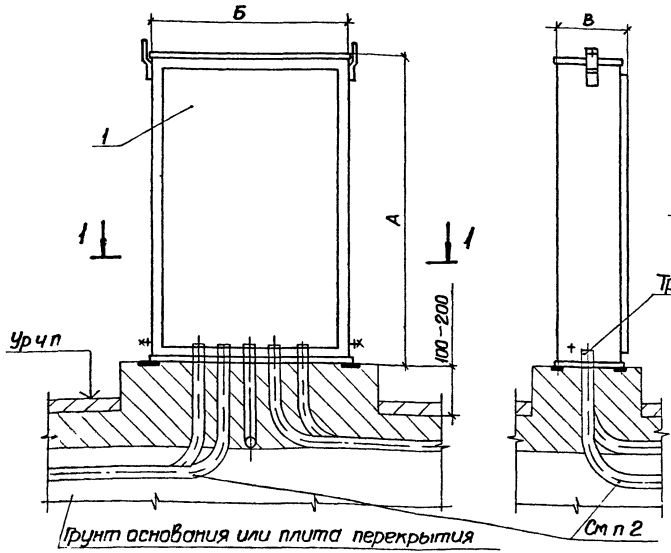

Разрез 1-1

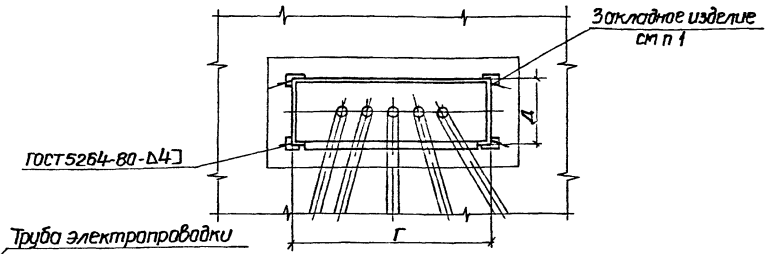

1. Сооружение цоколя и установку закладных изделий выполняет строительная организация
2. Трубы электропроводки в грунте

Марка, поз	Обозначение	Наименование	Кол на испол 1 и 2	Масса ед., кг	Примечание
1		Пункт распредели-			Типоиспол-нение по проекту
		тельный	1		

Испол	Тип пункта	Размеры, мм А	Б	В	Г*	Д*
1	ПР22-71, ПР22-74 ПР24-71, ПР24-74, ПР24Н71, ПР24Н74	1400	1000	300	1000	265
2	ПР22 72, ПР22-75, ПР22Д72 ПР22Д75, ПР24-72 ПР24 75, ПР24Д72, ПР24Д75	1700 (1500)	1100	350	1100	315
	ПР24Г72, ПР24Г75 ПР24Н72, ПР24Н75 ПР24Г82, ПР24Г85 ПР24Н82, ПР24Н85	1500				
	ПР24Г73, ПР24Г76 ПР24Н73, ПР24Н76	1700				

*-размеры по закладным изделиям

Инв № подл | Подпись и дата | Взам. инв. №

Нач отд	Тюрин			
Гл спец	Богданов		10 82	
Н контр	Богданов			
Рук гр				

5.407-36 в.1

Установка распределительного пункта на полу или перекрытии, на цоколе

Стадия	Лист	Листов
Р	8	

УГПИ ТЯЖПРОМЭЛЕКТРОПРОЕКТ ХАРЬКОВ

18433 01 9

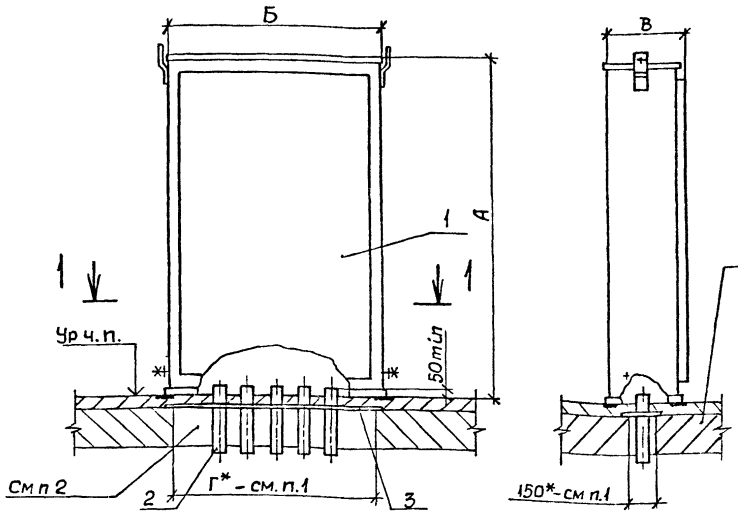

Разрез 1-1

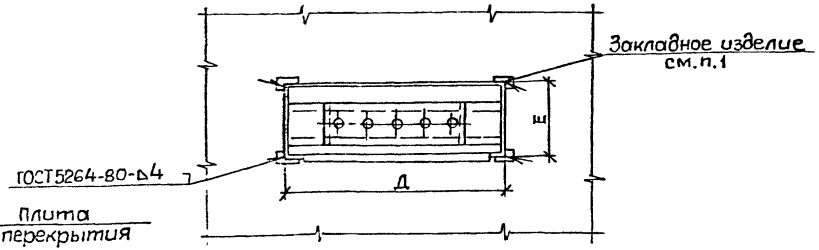

1.*- размер для справок

2 Проем для патрубков и установку закладных изделий выполняет строительная организация. Электромонтажники устанавливают блоки из патрубков и заглушки до устройства пола.

3. Номер листа чертежа блока из патрубков, исполнение заглушек и количество блоков и заглушек определяется в проекте и указывается на чертеже кабельной проводки.

4. Кабели в патрубках уплотнить несгораемым, легко пробиваемым материалом согласно п.7.8 СНиП III-33-76.

Исполн.	Тип пункта	Размеры, мм А	Б	В	Г	Д**	Е**
1	ПР22-71, ПР22-74 ПР24-71, ПР24-74 ПР24Н71, ПР24Н74	1400	1000	300	900	1000	265
2	ПР22-72, ПР22-75 ПР22Д72, ПР22Д75 ПР24-72, ПР24-75 ПР24Д72, ПР24Д75	1700 (1500)	1100	350	1050	1100	315
	ПР24Г72, ПР24Г75 ПР24Н72, ПР24Н75 ПР24Г82, ПР24Г85 ПР24Н82, ПР24Н85	1500					
	ПР24Г73, ПР24Г76 ПР24Н73, ПР24Н76	1700					

**-размеры по закладным изделиям

Марка, поз.	Обозначение	Наименование	Кол. на исполн. 1 и 2	Масса ед., кг	Примечание
1		Пункт распредели-			Типоиспол
		тельный	1		нение по проекту
2	5.407-36 В.1	Блок из патрубков	См.п.3		
3	5.407-36 В.1 п.34	Заглушка			

Нач.отд	Тюрин		
Гл.спец	Богданов		10.82
Н.контр	Богданов		
Рук гр.	Монс		

5.407-36 В.1

Установка распределительного пункта на перекрытии

Стадия	Лист	Листов
Р	9	

УГПИ ТЯЖПРОМЭЛЕКТРОПРОЕКТ ХАРЬКОВ

Инв.№ подл. | Подпись и дата | Взам.инв.№

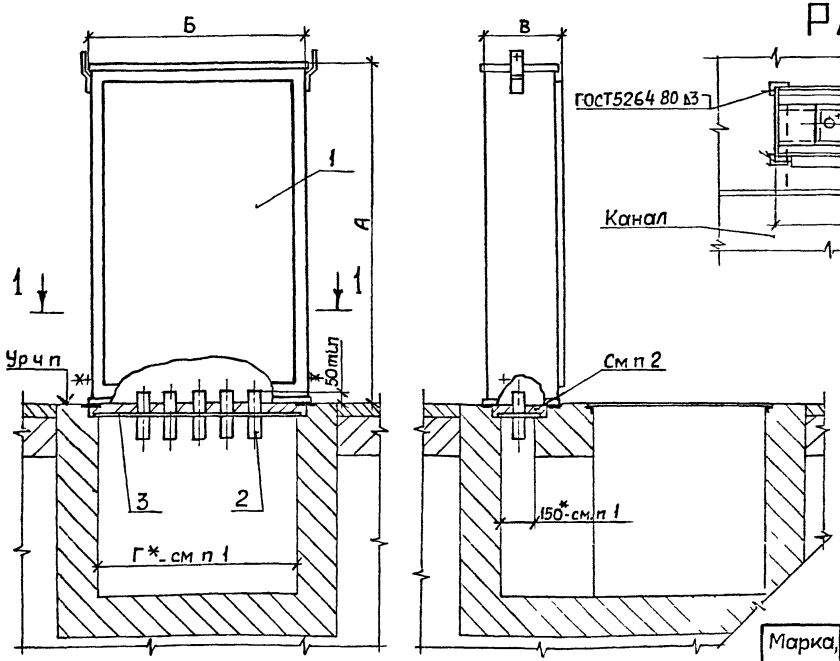

Разрез 1-1

1. *- размеры для справок

2 Кабельный канал, проем для патрубков и установку закладных изделий выполняет строительная организация Электромонтажники устанавливают блоки из патрубков и заглушки, после чего строительная организация заполняет верхнюю часть проема бетонным раствором

3 Номер листа чертежа блока из патрубков, исполнение заглушек и количество блоков и заглушек определяются в проекте и указывается на чертеже кабельной проводки

4 Кабели в патрубках уплотнить несгораемым, легко пробиваемым материалом согласно п 7.8 СНиП III-33-76

Марка, поз	Обозначение	Наименование	Кол на исполн. 1 и 2	Масса ед., кг	Примечание
1		Пункт распределительный	1		Типоисполнение по проекту
2	5.407-36 В.1	Блок из патрубков	см. п 3		
3	5.407-36 В.1 т 34	Заглушка			

Исполн	Тип пункта	Размеры, мм А	Б	В	Г	Д**	Е**
1	ПР22-71, ПР22-74 ПР24-71, ПР24-74 ПР24Н71, ПР24Н74	1400	1000	300	900	1000	265
2	ПР22-72, ПР22-75 ПР22Д72, ПР22Д75 ПР24-72, ПР24-75 ПР24Д72, ПР24Д75	1700 (1500)	1100	350	1050	1100	315
	ПР24Г72, ПР24Г75 ПР24Н72, ПР24Н75 ПР24Г82, ПР24Г85 ПР24Н82, ПР24Н85	1500					
	ПР24Г73, ПР24Г76 ПР24Н73, ПР24Н76	1700					

**- размеры по закладным изделиям

Нач отд	Тюрин		
Гл спец	Богданов		10.82
Н контр	Богданов		
Рук гр	Монс		

5.407-36 В.1

Установка распределительного пункта на полу с кабельным каналом

Стадия	Лист	Листов
Р	10	

УГПИ Тяжпромэлектропроект ААРы ОБ

Инв № подл | Подпись и дата | Взам инв №

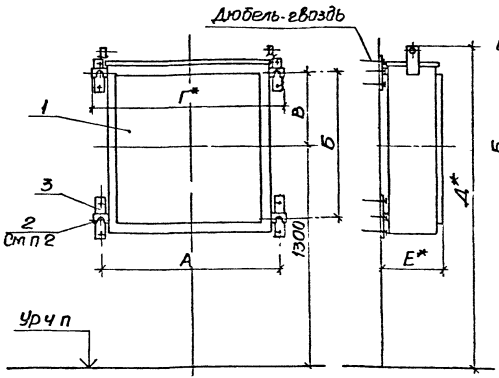

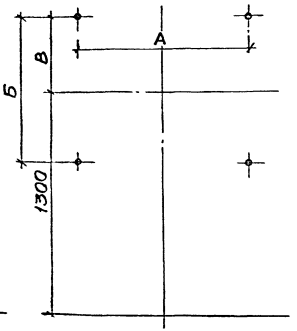

Разметка отверстий для крепления к основанию дюбелями поз 2 или болтами

1*– размеры для справок

2 Крепление распределительного пункта к основанию выполняется дюбель-гвоздями с помощью переходной планки поз 3 или дюбелями поз 2 (при этом поз 3 не требуется)

3 При отсутствии опасности механических повреждений кабели могут быть подведены также снизу.

Испол	Тип пункта	Размеры, мм					
		А	Б	В	Г	Д	Е
1	ПР22-31, ПР22-34, ПР24-31, ПР24-34, ПР24Н31, ПР24Н34	1035	1020	500	1085	1900	320
2	ПР22-32, ПР22Д32, ПР22-35, ПР22Д35, ПР24-32, ПР24Д32, ПР24-35, ПР24Д35, ПР24Н32, ПР24Н35	1135	1200	600	1185	2000	370
3	ПР22-33, ПР22Д33, ПР22-36, ПР22Д36, ПР24-33, ПР24Г33, ПР24Н33, ПР24-36, ПР24Г36, ПР24Н36, ПР24Г52, ПР24Н52, ПР24Г55, ПР24Н55	1135	1200	700	1185	2100	370
4	ПР22-51, ПР22-54, ПР24-51, ПР24Н51, ПР24-54, ПР24Н54	1035	1200	650	1085	2050	320
5	ПР22-52, ПР22Д52, ПР22-55, ПР22Д55, ПР24-52, ПР24Д52, ПР24-55, ПР24Д55, ПР24Г53, ПР24Г56, ПР24Н53, ПР24Н56	1135	1200	800	1185	2200	370

Марка, поз	Обозначение	Наименование	Кол на испол					Масса ед, кг	Примечание
			1	2	3	4	5		
1		Пункт распредели-							Типоисполнение по проекту
		тельный	1	1	1	1	1		
2		Дюбель У663	4	4	4	4	4		См п 2
3	5.407-36 в 1 л 36	Планка переходная	4	4	4	4	4		

Нач отд	Тюрин		
Гл спец	Богданов		10.82
Н.контр	Богданов		
Рук гр	Моне		

5.407-36 в.1

Установка распределительного пункта на стене подвод внешних проводников-сверху

Стадия	Лист	Листов
Р	11	

УГПИ ТЯЖПРОМЭЛЕКТРОПРОЕКТ ХАРЬКОВ

Инв № подл | Подпись и дата | Взам инв №

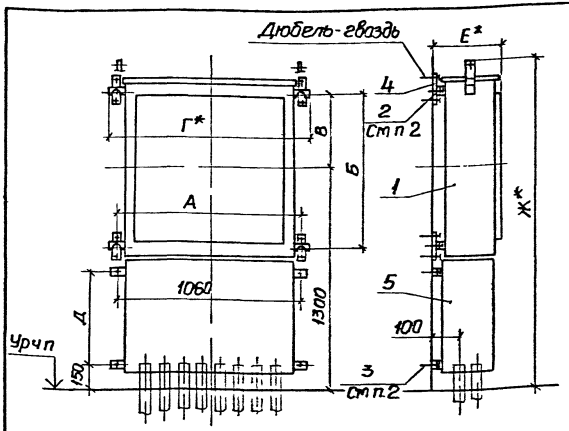

Разметка отверстий для крепления к основанию дюбелями поз 2 и 3 или болтами

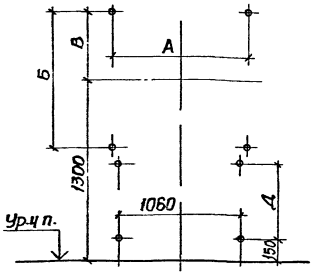

1.*- размеры для справок

2. Крепление распределительного пункта к основанию выполняется дюбель-гвоздями с помощью переходной планки поз 4 или дюбелями поз 2 (при этом поз 4 не требуется). Крепление кожуха выполняется дюбель-гвоздями или дюбелями поз 3

Испол.	Тип пункта	Размеры, мм.						
		А	Б	В	Г	Д	Е	Ж
1	ПР22-31, ПР22-34, ПР24-31, ПР24-34, ПР24н31, ПР24н34	1035	1020	500	1085	550	320	1900
2	ПР22 32, ПР22Д32, ПР22-35, ПР22Д35, ПР24-32, ПР24Д32, ПР24-35, ПР24Д35, ПР24н32, Г.24н35	1135	1200	600	1185	450	370	2000
3	ПР22-33, ПР22Д33, ПР22-36, ПР22Д36, ПР24-33, ПР24Г33, ПР24н33, ПР24 36, ПР24Г36, ПР24н36, ПР24Г52, ПР24н52, ПР24Г55, ПР24н55	1135	1200	700	1185	350	370	2100
4	ПР22-51, ПР22-54, ПР24-51, ПР24н51, ПР24-54, ПР24н54	1035	1200	650	1085	500	320	2050
5	ПР22-52, ПР22Д52, ПР22-55, ПР22Д55, ПР24-52, ПР24Д52, ПР24-55, ПР24Д55, ПР24Г53, ПР24Г56, ПР24н53, ПР24н56	1135	1200	800	1185	250	370	2200

Марка, поз.	Обозначение	Наименование	кол на испол 1	2	3	4	5	Масса ед., кг	Примечание
1		Пункт распредели-							Типоиспол-
		тельный	1	1	1	1	1		нение по проекту
2		Дюбель У663	4	4	4	4	4		
3		Дюбель У678	4	4	4	4	4		См п 2
4	5.407-36 в 1, л 36	Планка переходная	4	4	4	4	4		
5	5.407-36 в 1, л 37	Кожух, исполн 1					1		
5	5.407-36 в 1 л 37	Кожух, исполн 2			1				
5	5.407-36 в 1, л 37	Кожух, исполн 3				1			
5	5.407-36 в 1, л 37	Кожух, исполн 4		1					
5	5.407-36 в 1 л 37	Кожух, исполн 5	1						

Инв. № подл. | Подпись и дата | Взам. инв. №

Нач. отд	Тюрин		
Гл. спец	Богданов		
Н. контр	Богданов		
Рук. гр	Минс		

5.407-36 в.1

Установка распределительного пункта на стене. Подвод внешних проводников - сверху и снизу

Стадия	Лист	Листов
Р	12	

УГПИ ТЯЖПРОМЭЛЕКТРОПРОЕКТ ХАРЬКОВ

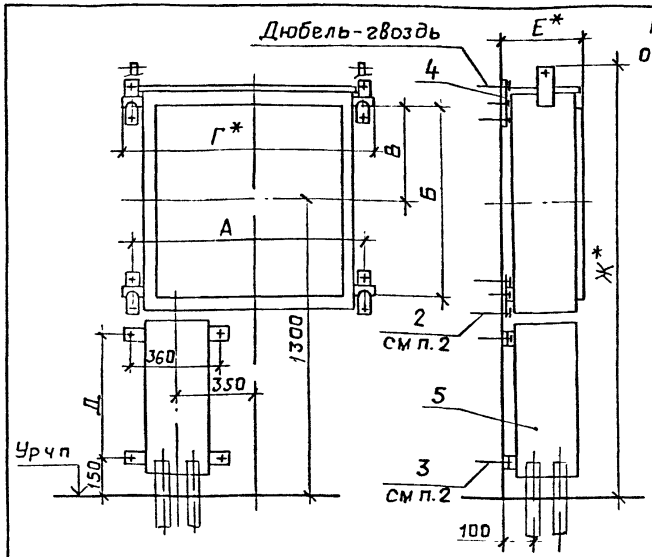

Разметка отверстий для крепления к основанию дюбелями поз 2 и 3 или болтами

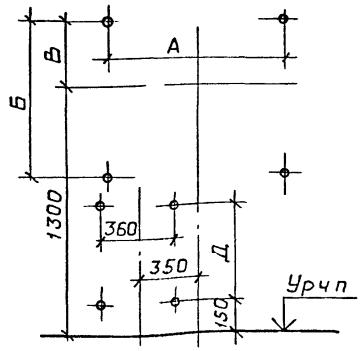

1*-размеры для справок

2 Крепление распределительного пункта к основанию выполняется дюбель-гвоздями с помощью переходной планки поз 4 или дюбелями поз 2 (при этом поз 4 не требуется) Крепление кожуха выполняется дюбель-гвоздями или дюбелями поз 3

3 Проводники отходящих линий подводятся к пункту сверху.

Испол	Тип пункта	Размеры, мм						
		А	Б	В	Г	Д	Е	Ж
1	ПР22-31, ПР22-34, ПР24-31, ПР24-34 ПР24Н31, ПР24Н34	1035	1020	500	1085	550	320	1900
2	ПР22-32, ПР22Д32, ПР22-35, ПР22Д35, ПР24-32, ПР24Д32, ПР24-35, ПР24Д35, ПР24Н32, ПР24-Н35	1135	1200	600	1185	450	370	2000
3	ПР22-33, ПР22Д33, ПР22-36, ПР22Д36, ПР24-33, ПР24Г33, ПР24-Н33, ПР24-36, ПР24Г36, ПР24-Н36, ПР24Г52, ПР24Н52, ПР24Г55, ПР24Н55	1135	1200	700	1185	350	370	2100
4	ПР22-51, ПР22-54, ПР24-51, ПР24-Н51 ПР24-54, ПР24Н54	1035	1200	650	1085	500	320	2050
5	ПР22-52, ПР22Д52, ПР22-55, ПР22Д55, ПР24-52, ПР24Д52, ПР24-55, ПР24Д55, ПР24Г53, ПР24Г56, ПР24Н53, ПР24Н56	1135	1200	800	1185	250	370	2200

Марка, поз	Обозначение	Наименование	Кол на испол 1	2	3	4	5	Масса ед, кг	Примечание
1		Пункт распредели-							Тип испол-нение по проекту
		тельный	1	1	1	1	1		
2		Дюбель У663	4	4	4	4	4		
3		Дюбель У678	4	4	4	4	4		См п.2
4	5.407-36 В 1. л 36	Планка переходная	4	4	4	4	4		
5	5.407-36 в 1. л 38	Кожух, испол 1					1		
5	5.407-36 в 1 л 38	Кожух, испол 2			1				
5	5.407-36 в 1 л 38	Кожух, испол 3				1			
5	5.407-36 в 1. л 38	Кожух, испол 4		1					
5	5.407-36 в 1. л 38	Кожух, испол 5	1						

Взам инв N | Подп и дата | Инв № подл

Нач отд	Тюрин	Подп.
Гл спец.	Богданов	"
Н контр	Богданов	"
Рук гр	Монс	"

5.407-36 в1

Установка распределительного пункта на стене Пункт с вводным выключателем Подвод питающих проводников - снизу

Стадия	Лист	Листов
Р	13	

УГПИ ТЯЖПРОМЭЛЕКТРОПРОЕКТ ХАРЬКОВ

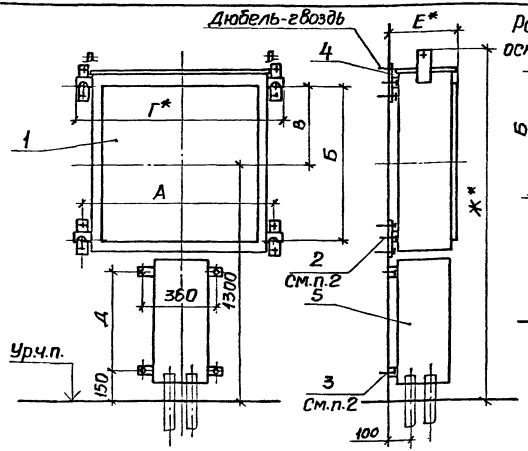

Разметка отверстий для крепления к основанию дюбелями поз.2 и 3 или болтами

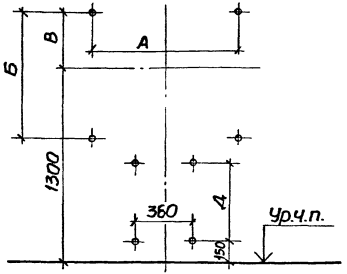

1. *- размеры для справок.

2. Крепление распределительного пункта к основанию выполняется дюбель-гвоздями с помощью переходной планки поз.4 или дюбелями поз.2 (при этом поз.4 не требуется) Крепление кожуха выполняется дюбель-гвоздями или дюбелями поз.3.

3. Проводники отходящих линий подводятся к пункту сверху.

Испол.	Тип пункта	Размеры, мм						
		А	Б	В	Г	Д	Е	Ж
1	ПР22-31, ПР22-34, ПР24-31, ПР24-34, ПР24Н31, ПР24Н34	1035	1020	500	1085	550	320	1900
2	ПР22-32, ПР22Д32, ПР22-35, ПР22Д35, ПР24-32, ПР24Д32, ПР24-35, ПР24Д35, ПР24Н32, ПР24Н35	1135	1200	600	1085	450	370	2000
3	ПР22-33, ПР22Д33, ПР22-36, ПР22Д36, ПР24-33, ПР24Г33, ПР24Н33, ПР24-35, ПР24Г36, ПР24Н36, ПР24Г52, ПР24Н52, ПР24Г55, ПР24Н55	1135	1200	700	1185	350	370	2100
4	ПР22-51, ПР22-54, ПР24-51, ПР24Н51, ПР24-54, ПР24Н54	1035	1200	650	1085	500	320	2050
5	ПР22-52, ПР22Д52, ПР22-55, ПР22Д55, ПР24-52, ПР24Д52, ПР24-55, ПР24Д55, ПР24Г53, ПР24Г56, ПР24Н53, ПР24Н56	1135	1200	800	1185	250	370	2200

Марка, поз.	Обозначение	Наименование	Кол на испол. 1	2	3	4	5	Масса ед, кг	Примечание
1		Пункт распределительный	1	1	1	1	1		Типоисполнение по проекту
2		Дюбель У663	4	4	4	4	4		См.п 2
3		Дюбель У678	4	4	4	4	4		
4	5.407-36 в.1, л.36	Планка переходная	4	4	4	4	4		
5	5.407-36 в.1, л.38	Кожух, исполн. 1					1		
5	5.407-36 в.1, л.38	Кожух, исполн.2			1				
5	5.407-36 в.1, л.38	Кожух, исполн.3				1			
5	5.407-36 в.1, л.38	Кожух, исполн 4		1					
5	5.407-36 в.1, л.38	Кожух, исполн.5	1						

Инв.№ подл. | Подпись и дата | Взам.инв.№

Нач.отд.	Тюрин			5.407-36 в.1	
Гл.спец	Богданов		10.82	Установка распределительного пункта на стене. Пункт без вводного выключателя. Подбор питающих проводников - сверху	Стадия Р, Лист 4, Листов
Н.контр	Богданов				УГПИ ТЯЖПРОМЭЛЕКТРОПРОЕКТ ХАРЬКОВ
Рук.гр.	Моне				

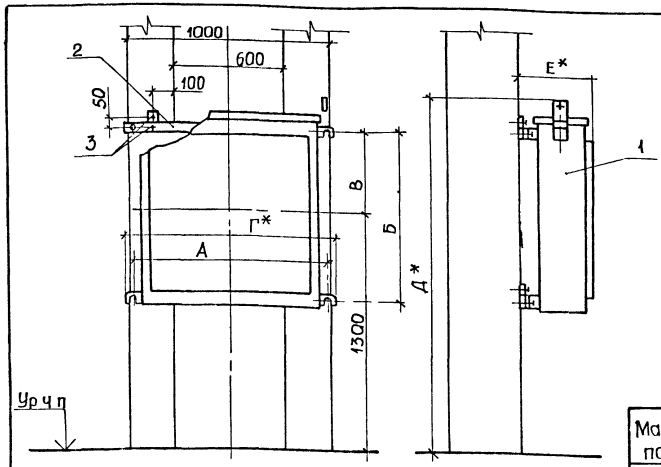

1 * – размеры для справок.

2 Крепление распределительного пункта к основанию выполняется дюбель-гвоздями с помощью переходных планок поз 2

3 При отсутствии опасности механических повреждений провода в винипластовых трубах или кабели могут быть подведены также снизу

Испол	Тип пункта	Размеры, мм					
		А	Б	В	Г	Д	Е
1	ПР22-31, ПР22-34, ПР24-31 ПР24-34, ПР24Н31, ПР24Н34	1035	1020	500	1085	1900	320
2	ПР22-32, ПР22Д32, ПР22-35 ПР22Д35, ПР24-32, ПР24Д32 ПР24-35, ПР24Д35, ПР24Н32 ПР24Н35	1135	1200	600	1185	2000	370
3	ПР22-33, ПР22Д33, ПР22-36 ПР22Д36, ПР24-33, ПР24Г33 ПР24Н33, ПР24-36, ПР24Г36 ПР24Н36, ПР24Г52, ПР24Н52 ПР24Г55, ПР24Н55	1135	1200	700	1185	2100	370
4	ПР22-51, ПР22-54, ПР24-51 ПР24Н51, ПР24-54, ПР24Н54	1035	1200	650	1085	2050	320
5	ПР22-52, ПР22Д52, ПР22-55 ПР22Д55, ПР24-52, ПР24Д52 ПР24-55, ПР24Д55, ПР24Г53 ПР24Г56, ПР24Н53, ПР24Н56	1135	1200	800	1185	2200	370

Марка, поз	Обозначение	Наименование	Кол на испол					Масса ед кг	Примечание
			1	2	3	4	5		
1		Пункт распредели-							Типоиспол
		тельный	1	1	1	1	1		нение по проекту
2	5 407-36 в 1,л 42	Планка переходная,							
		испол 1	2			2			
2	5 407-36 в 1 л 52	Планка переходная,							
		испол 2		2	2		2		
3		Дюбель ДГПШ 4,5х40							
		ТУ14-4-794-77	8	8	8	8	8		

Инв № подл | Подпись и дата | Взам инв №

Нач отд	Тюрин		
Гл спец	Богданов		10.82
Н контр	Богданов		
Рук гр	Монс		

5.407-36 В.1

Установка распределительного пункта на колонне шириной 1000 мм. Подвод внешних проводников – сверху

Стадия	Лист	Листов
Р	15	

УГПИ ТЯЖПРОМЭЛЕКТРОПРОЕКТ ХАРЬКОВ

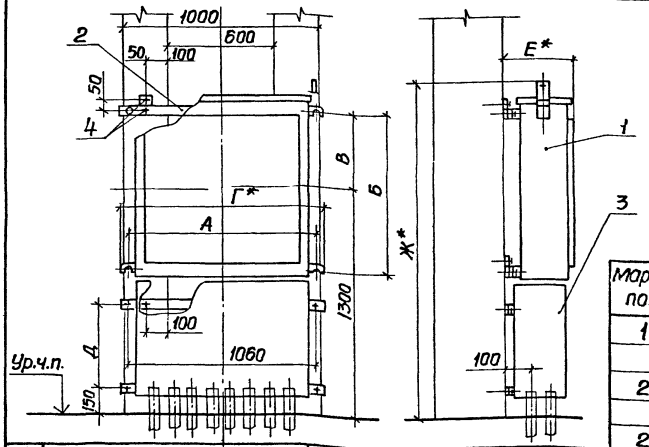

1. *- размеры для справок.

2. Крепление распределительного пункта к основанию выполняется дюбель-гвоздями с помощью переходной планки поз 2. Крепление кожуха выполняется дюбель-гвоздями.

Испол.	Тип пункта	Размеры, мм А	Б	В	Г	Д	Е	Ж
1	ПР22-31, ПР22-34, ПР24-31 ПР24-34, ПР24Н31, ПР24Н34	1035	1020	500	1085	550	320	1900
2	ПР22-32, ПР22Д32, ПР22-35, ПР22Д35, ПР24-32, ПР24Д32, ПР24-35, ПР24Д35, ПР24Н32, ПР24Н35	1135	1200	600	1185	450	370	2000
3	ПР22-33, ПР22Д33, ПР22-36, ПР22Д36, ПР24-33, ПР24Г33, ПР24Н33, ПР24-36, ПР24Г36, ПР24Н36, ПР24Г52, ПР24Н52, ПР24Г55, ПР24Н55	1135	1200	700	1185	350	370	2100
4	ПР22-51, ПР22-54, ПР24-51, ПР24Н51, ПР24-54, ПР24Н54	1035	1200	650	1085	500	320	2050
5	ПР22-52, ПР22Д52, ПР22-55, ПР22Д55, ПР24-52, ПР24Д52, ПР24-55, ПР24Д55, ПР24Г53, ПР24Г56, ПР24Н53, ПР24Н56	1135	1200	800	1185	250	370	2200

Марка, поз.	Обозначение	Наименование	Кол. на испол. 1	2	3	4	5	Масса ед., кг	Примечание
1		Пункт распредели-							Типоисполнение по проекту.
		тельный	1	1	1	1	1		
2	5.407-36 в.1, л. 52	Планка переходная,							
		исполн. 1	2			2			
2	5.407-36 в.1, л. 42	Планка переходная,							
		исполн. 2		2	2		2		
3	5.407-36 в.1, л. 43,44	Кожух, исполн. 1					1		
3	5.407-36 в.1, л. 43,44	Кожух, исполн. 2			1				
3	5.407-36 в.1, л. 43,44	Кожух, исполн. 3				1			
3	5.407-36 в.1, л. 43,44	Кожух, исполн 4		1					
3	5.407-36 в.1, л. 43,44	Кожух, исполн 5	1						
4		Дюбель 4ГПШ4,5×40							
		ТУ14-4-794-77	16	16	16	16	16		

Инв. № подл. | Подпись и дата | Взам. инв. №

Нач отд	Тюрин			5.407-36 в.1
Гл. спец.	Богданов		10.87	Установка распределительного пункта на колонне шириной 1000мм Подвод внешних проводников - сверху и снизу
Н. контр.	Богданов			Стадия Р; Лист 16; Листов
Рук гр	Монс			УГПИ ТЯЖПРОМЭЛЕКТРОПРОЕКТ ХАРЬКОВ

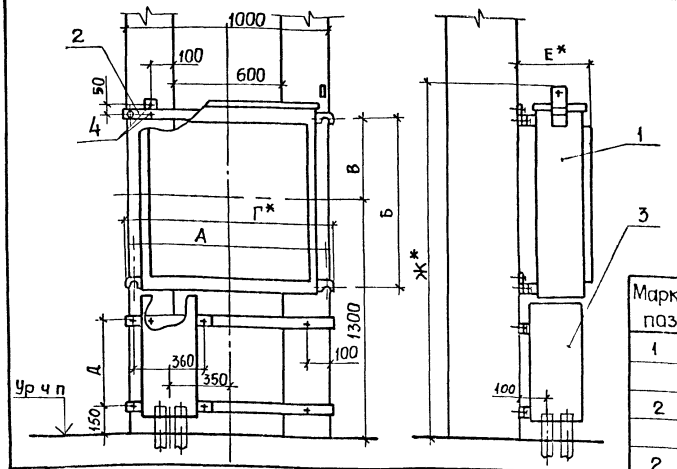

1 * - размеры для справок

2 Крепление распределительного пункта к основанию выполняется дюбель-гвоздями с помощью переходной планки поз 2 Крепление кожуха выполняется дюбель-гвоздями

3 Проводники отходящих линий подводятся к пункту сверху

Испол	Тип пункта	Размеры, мм						
		А	Б	В	Г	Д	Е	Ж
1	ПР22-31, ПР22-34, ПР24-31 ПР24-34, ПР24Н31, ПР24Н34	1035	1020	500	1085	550	320	1900
2	ПР22-32, ПР22Д32, ПР22-35 ПР22Д35, ПР24-32, ПР24Д32 ПР24-35, ПР24Д35, ПР24Н32 ПР24Н35	1135	1200	600	1185	450	370	2000
3	ПР22-33, ПР22Д33, ПР22-36 ПР22Д36, ПР24-33, ПР24Г33 ПР24Н33, ПР24-36, ПР24Г36 ПР24Н36, ПР24Г52, ПР24Н52 ПР24Г55, ПР24Н55	1135	1200	700	1185	350	370	2100
4	ПР22-51, ПР22-54, ПР24-51 ПР24Н51, ПР24-54, ПР24Н54	1035	1200	650	1085	500	320	2050
5	ПР22-52, ПР22Д52, ПР22-55 ПР22Д55, ПР24-52, ПР24Д52 ПР24-55, ПР24Д55, ПР24Г53 ПР24Г56, ПР24Н53, ПР24Н56	1135	1200	800	1185	250	320	2200

Марка, поз	Обозначение	Наименование	Кол на испол. 1	2	3	4	5	Масса ед, кг	Примечание
1		Пункт распредели-							Типаислол
		тельный	1	1	1	1	1		нение по проекту
2	5 407-36 в 1,л 52	Планка переходная							
		испол 1	2			2			
2	5 407-36 в 1,л 42	Планка переходная							
		испол 2		2	2		2		
3	5 407-36 в 1,л 45,46	Кожух, испол. 1					1		
3	5 407-36 в 1,л 45,46	Кожух, испол 2			1				
3	5 407-36 в 1,л 45,46	Кожух, испол 3				1			
3	5 407-36 в 1,л 45,46	Кожух, испол 4		1					
3	5 407-36 в 1,л 45,46	Кожух, испол 5	1						
4		Дюбель ДГПШ 4,5х40							
		ТУ 14-4-794-77	16	16	16	16	16		

Инв № подл | Подпись и дата | Взам инв №

Нач отд	Тюрин		
Гл спец	Богданов		10.82
Н контр	Богданов		
Рук гр	Манс		

5.407 - 36 в.1

Установка распределительного пункта на колонне шириной 1000 мм. Пункт с вводным выключателем. Подвод питающих проводников - снизу

Стадия	Лист	Листов
Р	17	

УГПИ ТЯЖПРОМЭЛЕКТРОПРОЕКТ ХАРЬКОВ

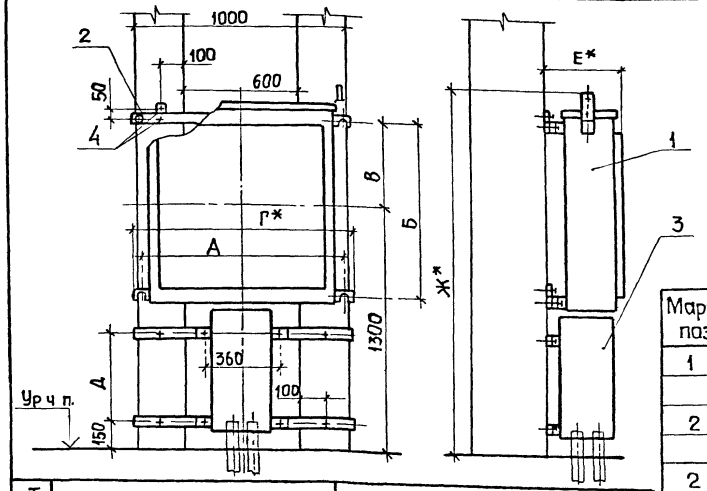

Испол	Тип пункта	Размеры, мм						
		А	Б	В	Г	Д	Е	Ж
1	ПР22-31, ПР22-34, ПР24-31 ПР24-34, ПР24Н31, ПР24Н34	1035	1020	500	1085	550	320	1900
2	ПР22-32, ПР22Д32, ПР22-35 ПР22Д35, ПР24-32, ПР24Д32 ПР24-35, ПР24Д35, ПР24Н32 ПР24Н35	1135	1200	600	1185	450	370	2000
3	ПР22-33, ПР22Д33, ПР22-36 ПР22Д36, ПР24-33, ПР24Г33 ПР24Н33, ПР24-36, ПР24Г36 ПР24Н36, ПР24Г52, ПР24Н52 ПР24Г55, ПР24Н55	1135	1200	700	1185	350	370	2100
4	ПР22-51, ПР22-54, ПР24-51 ПР24Н51, ПР24-54, ПР24Н54	1035	1200	650	1085	500	320	2050
5	ПР22-52, ПР22Д52, ПР22-55 ПР22Д55, ПР24-52, ПР24Д52 ПР24-55, ПР24Д55, ПР24Г53 ПР24Г56, ПР24Н53, ПР24Н56	1135	1200	800	1185	250	370	2200

1.* - размеры для справок.

2. Крепление распределительного пункта к основанию выполняется дюбель-гвоздями с помощью переходных планок поз. 2. Крепление кожуха выполняется дюбель-гвоздями.

3 Проводники отходящих линий подводятся к пункту сверху.

Марка, поз.	Обозначение	Наименование	Кол. на испол. 1	2	3	4	5	Масса ед, кг	Примечание
1		Пункт распредели-							Типоиспол
		тельный	1	1	1	1	1		нение по проекту
2	5 407-36 в.1 л.32	Планка переходная,							
		испол. 1	2			2			
2	5 407-36 в.1 л.42	Планка переходная,							
		испол. 2		2	2		2		
3	5 407-36 в.1, л.47,48	Кожух, испол. 1					1		
3	5 407-36 в.1, л.47,48	Кожух, испол 2			1				
3	5 407-36 в.1, л.47,48	Кожух, испол. 3				1			
3	5 407-36 в.1, л.47,48	Кожух, испол. 4		1					
3	5 407-36 в.1, л.47,48	Кожух, испол. 5	1						
4		Дюбель ДГПШ-4,5х40							
		ТУ14-4-794-77	16	16	16	16	16		

Инв. № подл. | Подпись и дата | Взам. инв. №

Нач. отд	Тюрин		
Гл. спец	Богданов		10.82
Н. контр	Богданов		
Рук. гр	Манс		

5.407-36 в.1

Установка распределительного пункта на колонне шириной 1000 мм пункт без вводного выключателя подвод питающих проводников-снизу

Стадия	Лист	Листов
Р	18	

УГПИ ТЯЖПРОМЭЛЕКТРОПРОЕКТ г. АРЗАМАС

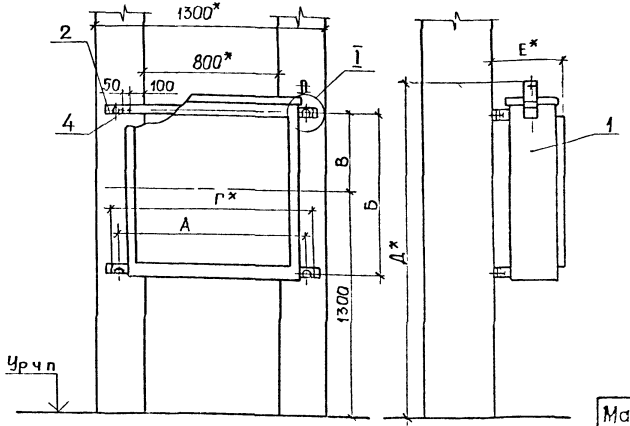

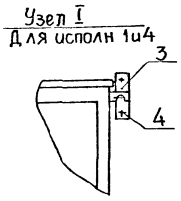

1 *- размеры для справок

2 Крепление распределительного пункта к основанию выполняется дюбель-гвоздями с помощью переходных планок поз 2 или 3

3 При отсутствии опасности механических повреждений провода в винипластовых трубах или кабели могут быть подведены также снизу

Испол	Тип пункта	Размеры, мм					
		А	Б	В	Г	Д	Е
1	ПР22-31, ПР22-34, ПР24-31 ПР24-34, ПР24Н31, ПР24Н34	1035	1020	500	1085	1900	320
2	ПР22-32, ПР22Д32, ПР22-35 ПР22Д35, ПР24-32, ПР24Д32 ПР24-35, ПР24Д35, ПР24Н32 ПР24Н35	1135	1200	600	1185	2000	370
3	ПР22-33, ПР22Д33, ПР22-36 ПР22Д36, ПР24-33, ПР24Г33 ПР24Н33, ПР24-36, ПР24Г36 ПР24Н36, ПР24Г52, ПР24Н52 ПР24Г55, ПР24Н55	1135	1200	700	1185	2100	370
4	ПР22-51, ПР22-54, ПР24-51 ПР24Н51, ПР24-54, ПР24Н54	1035	1200	650	1085	2050	320
5	ПР22-52, ПР22Д52, ПР22-55 ПР22Д55, ПР24-52, ПР24Д52 ПР24-55, ПР24Д55, ПР24Г53 ПР24Г56, ПР24Н53, ПР24Н56	1135	1200	800	1185	2200	370

Марка, поз	Обозначение	Наименование	Кол на испол 1	2	3	4	5	Масса ед. кг	Примечание
1		Пункт распредели-							Типоиспол-
		тельный	1	1	1	1	1		нение по проекту
2	5.407-36 в1 л42	Планка переходная,							
		исполн 2		2	2		2		
3	5.407-36 в1, л36	Планка переходная	4			4			
4		Дюбель ДГПШ 4,5×40							
		ТУ14-4-794-77	8	8	8	8	8		

Инв № подл | Подпись и дата | Взам инв №

Нач отд	Тюрин		
Гл спец	Богданов		10.82
Н контр	Богданов		
Рук гр	Монс		

5.407-36 в.1

Установка распределительного пункта на колонне шириной 1300мм Подвод внешних проводников – сверху

Стадия	Лист	Листов
Р	19	

УГПИ ТЯЖПРОМЭЛЕКТРОПРОЕКТ ХАРЬКОВ

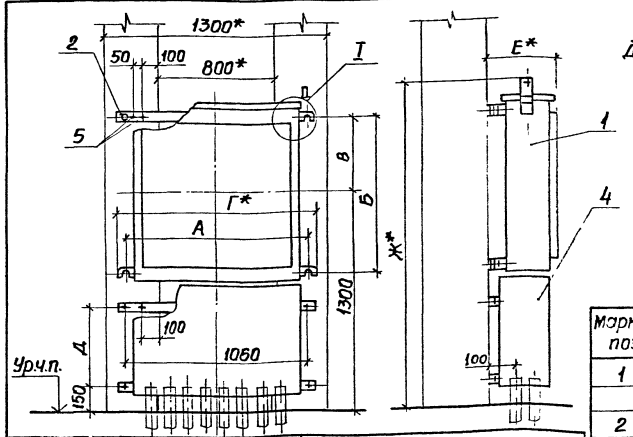

Узел I
Для исполн.1и4

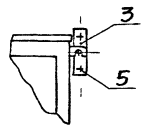

1. *- размеры для справок.
2. Крепление распределительного пункта к основанию выполняется дюбель-гвоздями с помощью переходных планок поз. 2 или 3. Крепление кожуха выполняется дюбель-гвоздями.

Марка, поз.	Обозначение	Наименование	Кол. на исполн. 1	2	3	4	5	Масса ед., кг	Примечание
1		Пункт распределительный	1	1	1	1	1		Типовое применение по проекту
2	5.407-36 в.1, л.42	Планка переходная, исполн.2		2	2		2		
3	5.407-36 в.1, л.36	Планка переходная,	4			4			
4	5.407-36 в.1, л.43,44	Кожух, исполн.1					1		
4	5.407-36 в.1, л.43,44	Кожух, исполн.2			1				
4	5.407-36 в.1, л.43,44	Кожух, исполн.3				1			
4	5.407-36 в.1, л.43,44	Кожух, исполн.4		1					
4	5.407-36 в.1, л.43,44	Кожух, исполн.5	1						
5		Дюбель ДГПШ 4,5×40 ТУ14-4-794-77	16	16	16	16	16		

Исполн.	Тип пункта	Размеры, мм А	Б	В	Г	Д	Е	Ж
1	ПР22-31, ПР22-34, ПР24-31, ПР24-34, ПР24н31, ПР24н34	1035	1020	500	1085	550	320	1900
2	ПР22-32, ПР22Д32, ПР22-35, ПР22Д35, ПР24-32, ПР24Д32, ПР24-35, ПР24Д35, ПР24н32, ПР24н35	1135	1200	600	1185	450	370	2000
3	ПР22-33, ПР22Д33, ПР22-36, ПР22Д36, ПР24-33, ПР24Г33, ПР24н33, ПР24-36, ПР24Г36, ПР24н36, ПР24Г52, ПР24н52, ПР24Г55, ПР24н55	1135	1200	700	1185	350	370	2100
4	ПР22-51, ПР22-54, ПР24-51, ПР24н51, ПР24-54, ПР24н54	1035	1200	650	1085	500	320	2050
5	ПР22-52, ПР22Д52, ПР22-55, ПР22Д55, ПР24-52, ПР24Д52 ПР24-55, ПР24Д55, ПР24Г53, ПР24Г56, ПР24н53, ПР24н56	1135	1200	800	1185	250	370	2200

Инв.№подл. | Подпись и дата | Взам.инв.№

Нач.отд.	Тюрин		
Гл.спец.	Богданов		
Н.контр.	Богданов		
Рук.гр.	Жлис		

5.407-36 в.1

Установка распределительного пункта на колонне шириной 1300мм. Подвод внешних проводников - сверху и снизу

Стадия	Лист	Листов
Р	20	

ЧГПИ
ТЯЖПРОМЭЛЕКТРОПРОЕКТ
ХАРЬКОВ

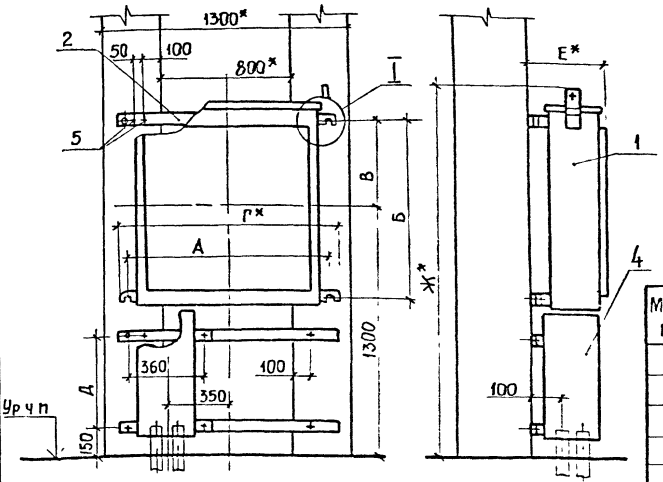

Узел I
Для исполн 1 и 4

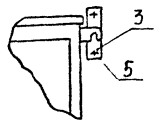

1 * - размеры для справок

2 Крепление распределительного пункта к основанию выполняется дюбель-гвоздями с помощью переходных планок поз 2 или 3 Крепление кожуха выполняется дюбель-гвоздями

3 Проводники отходящих линий подводятся к пункту сверху

Испол	Тип пункта	Размеры, мм						
		А	Б	В	Г	Д	Е	Ж
1	ПР22-31, ПР22-34, ПР24-31 ПР24-34, ПР24Н31, ПР24Н34	1035	1020	500	1085	550	320	1900
2	ПР22-32, ПР22Д32, ПР22-35 ПР22Д35, ПР24-32, ПР24Д32 ПР24-35, ПР24Д35, ПР24Н32 ПР24Н35	1135	1200	600	1185	450	370	2000
3	ПР22-33, ПР22Д33, ПР22-36 ПР22Д36, ПР24-33, ПР24Г33 ПР24Н33, ПР24-36, ПР24Г36 ПР24Н36, ПР24Г52, ПР24Н52 ПР24Г55, ПР24Н55	1135	1200	700	1185	350	370	2100
4	ПР22-51, ПР22-54, ПР24-51 ПР24Н51, ПР24-54, ПР24Н54	1035	1200	650	1085	500	320	2050
5	ПР22-52, ПР22Д52, ПР24-55 ПР22Д55, ПР24-52, ПР24Д52 ПР24-55, ПР24Д55, ПР24Г53 ПР24Г56, ПР24Н53 ПР24Н56	1135	1200	800	1185	250	370	2200

Марка, поз	Обозначение	Наименование	Кол на испол 1	2	3	4	5	Масса ед кг	Примечание
1		Пункт распредели-							Типоиспол
		тельный	1	1	1	1	1		нение по проекту
2	5 407-36 в 1,л 42	Планка переходная							
		испол 2		2	2		2		
3	5 407-36 в 1,л 36	Планка переходная	4			4			
4	5 407-36 в 1,л 45,46	Кожух, испол 1					1		
4	5 407-36 в 1,л 45,46	Кожух, испол 2			1				
4	5 407-36 в 1,л 45,46	Кожух, испол 3				1			
4	5 407-36 в 1,л 45,46	Кожух, испол 4		1					
4	5 407-36 в 1,л 45,46	Кожух, испол 5	1						
5		Дюбель ДГПШ 4,5×40							
		ТУ 14-4-794-77	16	16	16	16	16		

Инв № подл | Подпись и дата | Взам инв №

Нач отд	Тюрин		
Гл спец	Богданов		10 82
Н контр	Богданов		
Рук гр	Монс		

5.407-36 в.1

Установка распределительного пункта на колонне шириной 1300 мм
Пункт с вводным выключателем, подвод питающих проводников - снизу.

Стадия	Лист	Листов
Р	21	

УГПИ ТЯЖПРОМЭЛЕКТРОПРОЕКТ ХАРЬКОВ

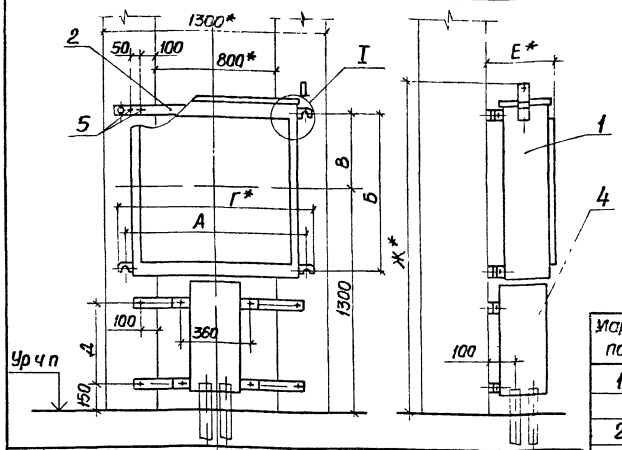

Узел I

Для испол 1и4

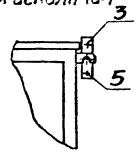

1 *-размеры для справок

2 Крепление распределительного пункта к основанию выполняется дюбель-гвоздями с помощью переходных планок поз 2 или 3 Крепление кожуха выполняется дюбель-гвоздями

3 Проводники отходящих линий подводятся к пункту сверху

Испол	Тип пункта	Размеры, мм						
		А	Б	В	Г	Д	Е	Ж
1	ПР22-31, ПР22-34, ПР24-31, ПР24-34, ПР24Н31, ПР24Н34	1035	1020	500	1085	550	320	1900
2	ПР22-32, ПР22Д32, ПР22-35, ПР22Д35, ПР24-32, ПР24Д32, ПР24-35, ПР24Д35, ПР24Н32, ПР24Н35	1135	1200	600	1185	450	370	2000
3	ПР22-33, ПР22Д33, ПР22-36, ПР22Д36, ПР24-33, ПР24Г33, ПР24Н33, ПР24-36, ПР24Г36, ПР24Н36, ПР24Г52, ПР24Н52, ПР24Г55, ПР24Н55	1135	1200	700	1185	350	370	2100
4	ПР22-51, ПР22-54, ПР24-51, ПР24Н51, ПР24-54, ПР24Н54	1035	1200	650	1085	500	320	2050
5	ПР22-52, ПР22Д52, ПР22-55, ПР22Д55, ПР24-52, ПР24Д52, ПР24-55, ПР24Д55, ПР24Г53, ПР24Г56, ПР24Н53, ПР24Н56	1135	1200	800	1185	250	370	2200

Марка, поз.	Обозначение	Наименование	Кол на испол 1	2	3	4	5	Масса ед, кг	Примечание
1		Пункт распределительный	1	1	1	1	1		Типоиспол нение по проекту
2	5.407-36 в.1, л 42	Планка переходная, испол. 2		2	2		2		
3	5.407-36 в.1, л 36	Планка переходная	4			4			
4	5.407-36 в.1, л. 47.48	Кожух, испол 6					1		
4	5.407-36 в.1, л 47,48	Кожух, испол 7			1				
4	5.407-36 в.1, л. 47, 48	Кожух, испол 8				1			
4	5.407-36 в.1, л. 47,48	Кожух, испол 9		1					
4	5.407-36 в1, л 47,48	Кожух, испол. 10	1						
5		Дюбель ДГШ 4,5х40 ТУ14-4-794-77	16	16	16	16	16		

Нач отд	Тарим		
Гл.спец	Богданов		10 82
Н.контр	Богданов		
Рук гр	Манс		

5.407-36 В.1

Установка распределительного пункта на колонне шириной 1300мм Пункт без вводного выключателя Подвод внешних проводников - снизу

Стадия	Лист	Листов
Р	22	

ЧГПИ ТЯЖПРОМЭЛЕКТРОПРОЕКТ ХАРЬКОВ

Инв.№подл. | Подпись и дата | Взам.инв.№

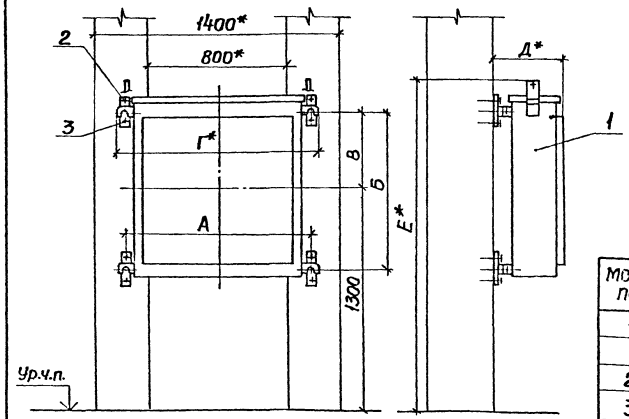

1. *– размеры для справок.
2. Крепление распределительного пункта к основанию выполняется дюбель-гвоздями с помощью переходных планок поз.2.
3. При отсутствии опасности механических повреждений провода в винипластовых трубах или кабели могут быть подведены также снизу.

Марка, поз.	Обозначение	Наименование	Кол. на исполн. 1	2	3	4	5	Масса ед., кг	Примечание
1		Пункт распредели-							Тип уточняется при привязке проекту
		тельный	1	1	1	1	1		
2	5.407-36 в.1, л. 36	Планка переходная	4	4	4	4	4		
3		Дюбель ДГПШ 4,5х40							
		ТУ14-4-794-77	8	8	8	8	8		

Исполн.	Тип пункта	Размеры, мм А	Б	В	Г	Д	Е
1	ПР22-31, ПР22-34, ПР24-31, ПР24-34, ПР24н31, ПР24н34	1035	1020	500	1085	320	1900
2	ПР22-32, ПР22Д32, ПР22-35, ПР22Д35, ПР24-32, ПР24Д32, ПР24-35, ПР24Д35, ПР24н32, ПР24н35	1135	1200	600	1185	370	2000
3	ПР22-33, ПР22Д33, ПР22-36, ПР22Д36, ПР24-33, ПР24г33, ПР24н33, ПР24-36, ПР24г36, ПР24н36, ПР24г52, ПР24н52, ПР24г55, ПР24н55	1135	1200	700	1185	370	2100
4	ПР22-51, ПР22-54, ПР24-51, ПР24н51, ПР24-54, ПР24н54	1035	1200	650	1085	320	2050
5	ПР22-52, ПР22Д52, ПР22-51, ПР22Д55, ПР24-52, ПР24Д52, ПР24-55, ПР24Д55, ПР24г53, ПР24г56, ПР24н53, ПР24н55	1135	1200	800	1185	370	2200

Инв.№ подл. | Подпись и дата | Взам. инв.№

Нач.отд	Тюрин		5.407-36 в.1	
Гл.спец.	Богданов		то.32	
Н.контр.	Богданов		Установка распределительного пункта на колонне шириной 1400мм. Подвод внешних проводников – сверху.	Стадия Р; Лист 23; Листов
Рук.гр.	Монс			УГПИ ТЯЖПРОМЭЛЕКТРОПРОЕКТ ХАРЬКОВ
Констр.	Шевейко			

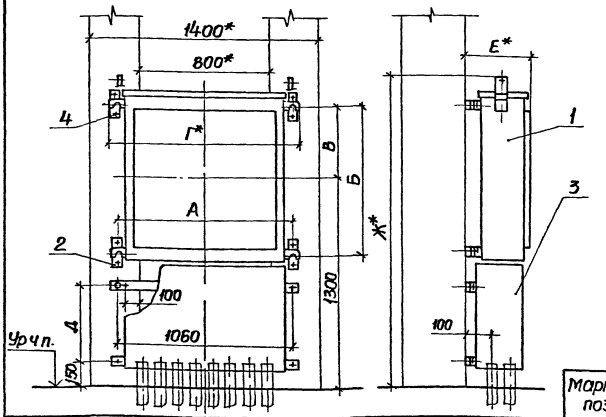

1 *- размеры для справок.

2 Крепление распределительного пункта к основанию выполняется дюбель-гвоздями с помощью переходной планки поз 2. Крепление кожуха выполняется дюбель-гвоздями

Исполн	Тип пункта	Размеры, мм						
		А	Б	В	Г	Д	Е	Ж
1	ПР22-31, ПР22-34, ПР24-31, ПР24-34, ПР24Н31, ПР24Н34	1035	1020	500	1035	550	320	1900
2	ПР22Г32, ПР22Д32, ПР22-35, ПР22Д35, ПР24-32, ПР24Д32, ПР24-35, ПР24Д35, ПР24Н32, ПР24Н35	1135	1200	500	1185	450	370	2000
3	ПР22-33, ПР22Д33, ПР22-36, ПР22Д36, ПР24-33, ПР24Г33, ПР24Н33, ПР24-36, ПР24Г36, ПР24Н36, ПР24Г52, ПР24Н52, ПР24Г55, ПР24Н55	1135	1200	700	1185	350	370	2100
4	ПР22-51, ПР22-54, ПР24-51, ПР24Н51, ПР24-54, ПР24Н54	1035	1200	650	1085	500	320	2050
5	ПР22-52, ПР22Д52, ПР22-55, ПР22Д55, ПР24 52, ПР24Д52, ПР24-55, ПР24Д55, ПР24Г53, ПР24Г56, ПР24Н53, ПР24Н56	1135	1200	800	1185	250	370	2200

Марка, поз	Обозначение	Наименование	Кол на исполн					Масса ед, кг	Примечание
			1	2	3	4	5		
1		Пункт распредели-							Тип испол
		тельный	1	1	1	1	1		нение по проекту
2	5407-36 В1,Л 36	Планка переходная	4	4	4	4	4		
3	5407-36 В1,Л 43,44	Кожух, исполн 1					1		
3	5407-36 В1,Л43,44	Кожух, исполн 2			1				
3	5407-36 В1,Л 43,44	Кожух, исполн 3				1			
3	5407-36 В1,Л 43,44	Кожух, исполн 4		1					
3	5407-36 В1,Л 43,44	Кожух, исполн 5	1						
4		Дюбель ДГПШ 4,5х40							
		ТУ14-4-794-77	16	16	16	16	16	16	

Нач отд	Тюрин		
Гл спец	Богданов		10 61
Н контр	Богданов		
Рук гр	Макс		

5.407-36 В.1

Установка распределительного пункта на колонне шириной 1400мм Подвод внешних проводников - сверху и снизу

Стадия	Лист	Листов
Р	24	

УГПИ ТЯЖПРОМЭЛЕКТРОПРОЕКТ ХАРЬКОВ

Инв.№ подл | Подпись и дата | Взам.инв.№

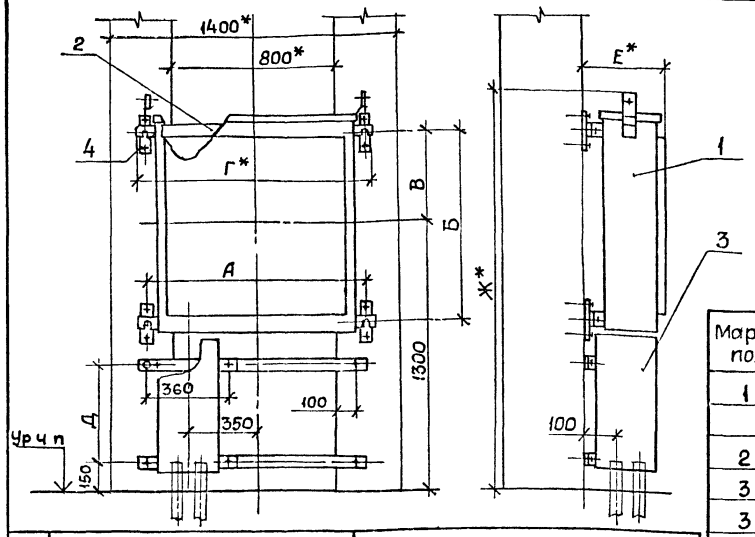

1* – размеры для справок

2 Крепление распределительного пункта к основанию выполняется дюбель-гвоздями с помощью переходной планки поз 2 Крепление кожуха выполняется дюбель-гвоздями

3 Проводники отходящих линий подводятся к пункту сверху

Марка, поз	Обозначение	Наименование	Кол на исполн					Масса ед, кг	Примечание
			1	2	3	4	5		
1		Пункт распределительный	1	1	1	1	1		Типоисполнение по проекту
2	5.407-36 в 1 л 36	Планка переходная	4	4	4	4	4		
3	5.407-36 в 1 л 45,46	Кожух, исполн 1					1		
3	5.407-36 в 1 л 45,46	Кожух, исполн 2			1				
3	5.407-36 в 1 л 45,46	Кожух, исполн 3				1			
3	5.407-36 в 1 л 45,46	Кожух, исполн 4		1					
3	5.407-36 в 1 л 45,46	Кожух, исполн 5	1						
4		Дюбель ДГПШ 4,5х40 ТУ 14-4-794 77	16	16	16	16	16		

Исполн	Тип пункта	Размеры, мм						
		А	Б	В	Г	Д	Е	Ж
1	ПР22-31, ПР22-34, ПР24-31 ПР24-34, ПР24Н31, ПР24Н34	1035	1020	500	1085	550	320	1900
2	ПР22-32, ПР22Д32, ПР22-35 ПР22Д35, ПР24-32, ПР24Д32 ПР24-35, ПР24Д35, ПР24Н32 ПР24Н35	1135	1200	600	1185	450	370	2000
3	ПР22-33, ПР22Д33, ПР22-36 ПР22Д36, ПР24-33, ПР24Г33 ПР24Н33, ПР24-36, ПР24Г36 ПР24Н36 ПР24Г52, ПР24Н52 ПР24Г55, ПР24Н55	1135	1200	700	1185	350	370	2100
4	ПР22-51, ПР22-54, ПР24-51 ПР24Н51, ПР24-54, ПР24Н54	1035	1200	650	1085	500	320	2050
5	ПР22-52, ПР22Д52, ПР22-55 ПР22Д55, ПР24-52, ПР24Д52 ПР24-55, ПР24Д55, ПР24Г53 ПР24Г56, ПР24Н53, ПР24Н56	1135	1200	800	1185	250	370	2200

Инв № подл | Подпись и дата | Взам инв №

Нач отд	Тюрин		5.407-36 в.1
Гл спец	Богданов	10.82	Установка распределительного пункта на колонне шириной 1400 мм. Пункт с вводным выключателем. Ввод питающих проводников – снизу
Н контр	Богданов		Стадия Р; Лист 25; Листов
Рук гр	Монс		УГПИ ТЯЖПРОМЭЛЕКТРОПРОЕКТ ХАРЬКОВ

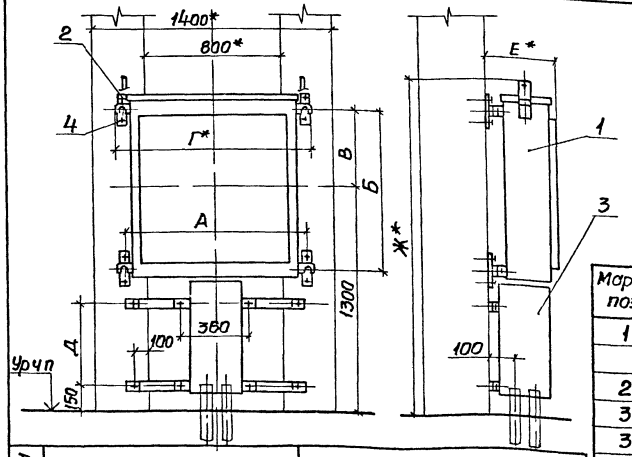

1 *– размеры для справок

2 Крепление распределительного пункта к основанию выполняется дюбель-гвоздями с помощью переходной планки поз 2 Крепление кожуха выполняется дюбель-гвоздями

3 Проводники отходящих линий подводятся к пункту сверху

Марка, поз	Обозначение	Наименование	Кол на исполн 1	2	3	4	5	Масса ед, кг	Примечание
1		Пункт распределительный	1	1	1	1	1		Типоисполнение по проекту
2	5407-36 в1,л 36	Планка переходная	4	4	4	4	4		
3	5407-36 в1,л 47,48	Кожух, исполн 6					1		
3	5407-36 в1,л 47,48	Кожух, исполн 7			1				
3	5407-36 в1,л 47,48	Кожух, исполн 8				1			
3	5407-36 в1,л 47,48	Кожух, исполн 9		1					
3	5407-36 в1,л 47,48	Кожух, исполн 10	1						
4		Дюбель ДГПШ4,5х40							
		ТУ14-4-794-77	16	16	16	16	16		

Исполн	Тип пункта	Размеры, мм А	Б	В	Г	Д	Е	Ж
1	ПР22-31, ПР22-34, ПР24-31, ПР24-34, ПР24н31, ПР24н34	1035	1020	500	1085	550	320	1900
2	ПР22-32, ПР22Д32, ПР22-35, ПР22Д35, ПР24-32, ПР24Д32, ПР24-35, ПР24Д35, ПР24н32, ПР24н35	1135	1200	600	1185	450	370	2000
3	ПР22-33, ПР22Д33, ПР22-36, ПР22Д36, ПР24-33, ПР24г33, ПР24н33, ПР24-36, ПР24г36, ПР24н36, ПР24г52, ПР24н52, ПР24г55, ПР24н55	1135	1200	700	1185	350	370	2100
4	ПР22-51, ПР22-54, ПР24-51, ПР24н51, ПР24-54, ПР24н54	1035	1200	650	1085	500	320	2050
5	ПР22-52, ПР22Д52, ПР22-55, ПР22Д55, ПР24-52, ПР24Д52, ПР24-55, ПР24Д55, ПР24г53, ПР24г56, ПР24н53, ПР24н56	1135	1200	800	1185	250	370	2200

Нач.отд	Тюрин		
Гл.спец	Богданов		10.82
Н.контр	Богданов		
Рук гр	Монс		

5.407-36 в.1

Установка распределительного пункта на колонне шириной 140 мм

Пункт безвводного выключателя. Подвод путающих проводников – снизу

Стадия	Лист	Листов
Р	26	

УГПИ ТЯЖПРОМЭЛЕКТРОПРОЕКТ ХАРЬКОВ

Инв № подл | Подпись и дата | Взам инв №

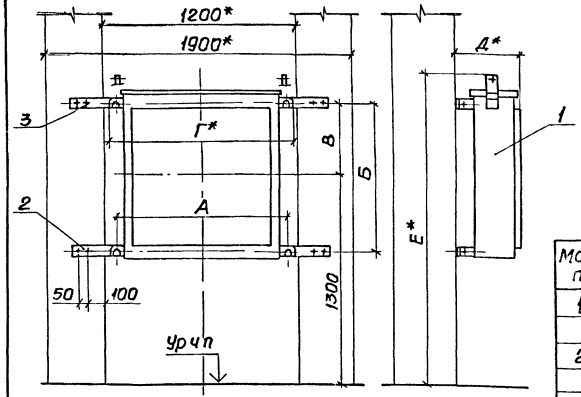

1 *- размеры для справок

2 Крепление распределительного пункта к основанию выполняется дюбель-гвоздями с помощью переходных планок поз 2

3 При отсутствии опасности механических повреждений провода в винипластовых трубах или кабели могут быть подведены также снизу.

Испол	Тип пункта	Размеры, мм					
		А	Б	В	Г	Д	Е
1	ПР22-31, ПР22-34, ПР24-31, ПР24-34, ПР24н31, ПР24н34	1035	1020	500	1085	320	1900
2	ПР22-32, ПР22Д32, ПР22-35, ПР22Д35, ПР24-32, ПР24Д32, ПР24-35, ПР24Д35, ПР24н32, ПР24н35	1135	1200	600	1185	370	2000
3	ПР22-33, ПР22Д33, ПР22-36, ПР22Д36, ПР24-33, ПР24Г33, ПР24н33, ПР24-36, ПР24Г36, ПР24н36, ПР24Г52, ПР24н52, ПР24Г55, ПР24н55	1135	1200	700	1185	370	2100
4	ПР22-51, ПР22-54, ПР24-51, ПР24н51, ПР24-54, ПР24н54	1035	1200	650	1085	320	2050
5	ПР22-52, ПР22Д52, ПР22-55, ПР22Д55, ПР24-52, ПР24Д52, ПР24-55, ПР24Д55, ПР24Г53, ПР24Г56, ПР24н53, ПР24н56	1135	1200	800	1185	370	2200

Марка поз	Обозначение	Наименование	Кол на испол 1	2	3	4	5	Масса ед., кг	Примечание
1		Пункт распредели-							Типоисполнение по проекту
		тельный	1	1	1	1	1		
2	5.407-36 в1,л 42	Планка переходная,							
		испол 3	2			2			
2	5.407-36 в1,л 42	Планка переходная,							
		испол 4		2	2		2		
3		Дюбель ДГПШ 4,5х40							
		ТУ14-4-794-77	8	8	8	8	8		

Инв.№ подл. | Подпись и дата | Взам.инв.№

Нач.отд.	Тюрин		
Гл.спец.	Богданов		10.82
Н.контр.	Богданов		
Рук.гр.	Монс		
Конструктор	Шевелко		

5.407-36 в.1

Установка распределительного пункта на колонне шириной 1900мм. Подвод внешних проводников-сверху

Стадия	Лист	Листов
Р	27	

УГПИ ТЯЖПРОМЭЛЕКТРОПРОЕКТ ХАРЬКОВ

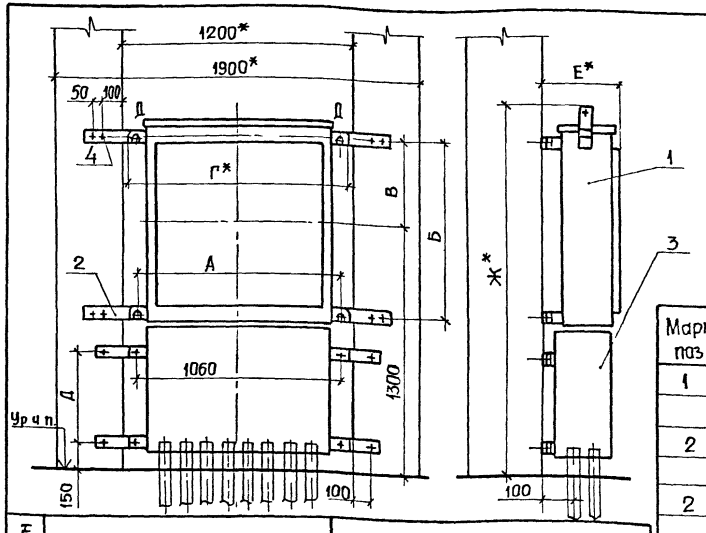

1 * - размеры для справок

2 Крепление распределительного пункта к основанию выполняется дюбель-гвоздями с помощью переходной планки поз 2
Крепление кожуха выполняется дюбель-гвоздями

Марка, поз	Обозначение	Наименование	Кол на исполн					Масса ед, кг	Примечание
			1	2	3	4	5		
1		Пункт распредели-							Типоиспол
		тельный	1	1	1	1	1		нение по проекту
2	5 407-36 в1 л 42	Планка переходная							
		исполн 3	2			2			
2	5 407-36 в.1 л 42	Планка переходная							
		исполн 4		2	2		2		
3	5 407-36 В1 л 43,44	Кожух, исполн 6					1		
3	5 407-36 В1 л 43,44	Кожух, исполн 7			1				
3	5 407-36 В1 л 43,44	Кожух, исполн 8				1			
3	5 407-36 В1 л 43,44	Кожух, исполн 9		1					
3	5 407-36 В1 л 43,44	Кожух, исполн 10	1						
4		Дюбель ДГПШ 4,5х40							
		ТУ 14-4-794-77	15	15	15	15	15		

Исполн	Тип пункта	Размеры, мм						
		А	Б	В	Г	Д	Е	Ж
1	ПР22-31, ПР22-34, ПР24-31 ПР24-34, ПР24Н31, ПР24Н34	1035	1020	500	1085	550	320	1900
2	ПР22-32, ПР22Д32, ПР22-35 ПР22Д35, ПР24-32, ПР24Д32 ПР24-35, ПР24Д35, ПР24Н32 ПР24Н35	1135	1200	600	1185	450	370	2000
3	ПР22-33, ПР22Д33, ПР22-36 ПР22Д36, ПР24-33, ПР24Г33 ПР24Н33, ПР24-36, ПР24Г36 ПР24Н36, ПР24Г52, ПР24Н52 ПР24Г55, ПР24Н55	1135	1200	700	1185	350	370	2100
4	ПР22-51, ПР22-54, ПР24-51 ПР24Н51, ПР24-54 ПР24Н54	1035	1200	650	1085	500	320	2050
5	ПР22-52, ПР22Д52, ПР22-55 ПР22Д55, ПР24-52, ПР24Д52 ПР24-55, ПР24Д55, ПР24Г53 ПР24Г56, ПР24Н53, ПР24Н56	1135	1200	800	1185	250	370	2200

Инв № подл | Подпись и дата | Взам инв №

Нач отд	Тюрин		
Гл спец	Богданов		10.82
Н контр	Богданов		
Рук гр	Мано		

5.407-36 в.1

Установка распределительного пункта на колонне шириной 1900 мм
Подвод [illegible] проводников - сбоку

Стадия	Лист	Листов
Р	28	

УГПИ ТЯЖПРОМЭЛЕКТРОПРОЕКТ Харьков

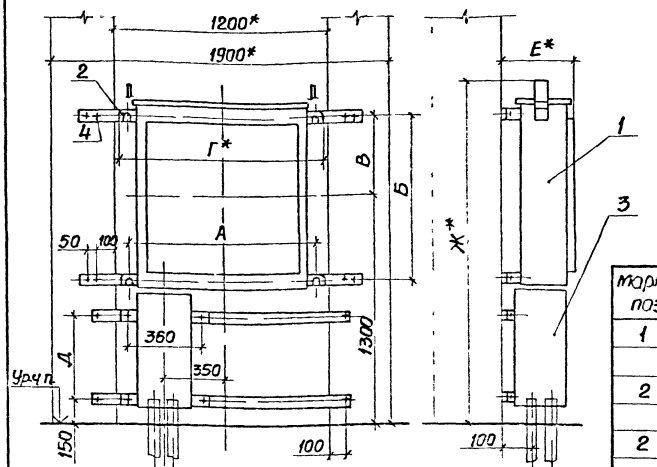

1 *- размеры для справок

2 Крепление распределительного пункта к основанию выполняется дюбель-гвоздями с помощью переходной планки поз 2
Крепление кожуха выполняется дюбель-гвоздями

Испол	Тип пункта	Размер, мм						
		А	Б	В	Г	Д	Е	Ж
1	ПР22-31, ПР22-34, ПР24-31, ПР24-34, ПР24н31, ПР24н34	1035	1020	500	1085	550	320	1900
2	ПР22-32, ПР22Д32, ПР22-35, ПР22Д35, ПР24-32, ПР24Д32, ПР24-35, ПР24Д35, ПР24н32, ПР24н35	1135	1200	600	1185	450	370	2000
3	ПР22-33, ПР22Д33, ПР22-36, ПР22Д36, ПР24-33, ПР24г33, ПР24н33, ПР24-36, ПР24г36, ПР24н36, ПР24г52, ПР24н52, ПР24г55, ПР24н55	1135	1200	700	1185	350	370	2100
4	ПР22-51, ПР22-54, ПР24-51, ПР24н51, ПР24-54, ПР24н54	1035	1200	650	1085	500	320	2050
5	ПР22-52, ПР22Д52, ПР22-55, ПР22Д55, ПР24-52, ПР24Д52, ПР24-55, ПР24Д55, ПР24г53, ПР24г56, ПР24н53, ПР24н56	1135	1200	800	1185	250	370	2200

Марка, поз	Обозначение	Наименование	Кол на испол 1	2	3	4	5	Масса ед, кг	Примечание
1		Пункт распредели-							Типоисполнение по проекту
		тельный	1	1	1	1	1		
2	5.407-36 в 1, л 42	Планка переходная,							
		исполн 3	2			2			
2	5.407-36 в 1, л 42	Планка переходная,							
		исполн 4		2	2		2		
3	5.407-36 в 1, л 45, 46	Кожух, исполн 6					1		
3	5.407-36 в 1, л 45, 46	Кожух, исполн 7			1				
3	5.407-36 в 1, л 45, 46	Кожух, исполн 8				1			
3	5.407-36 в 1, л 45, 46	Кожух, исполн 9		1					
3	5.407-36 в 1, л 45, 46	Кожух, исполн 10	1						
4		Дюбель ДГПШ 4,5х40							
		ТУ 14-4-794-77	16	16	16	16	16		

Инв. № подл. | Подпись и дата | Взам. инв. №

Нач. отд	Тюрин			
Гл. спец	Богданов		10.87	
Н. контр	Богданов			
Рук. гр	Монс			
Констр	Шевейко			

5.407 - 36 в.1

Установка распределительного пункта на колонне шириной 1900мм
Пункт с вводным выключателем подвод питающих проводников - снизу

Стадия	Лист	Листов
Р	29	

УГПИ ТЯЖПРОМЭЛЕКТРОПРОЕКТ ХАРЬКОВ

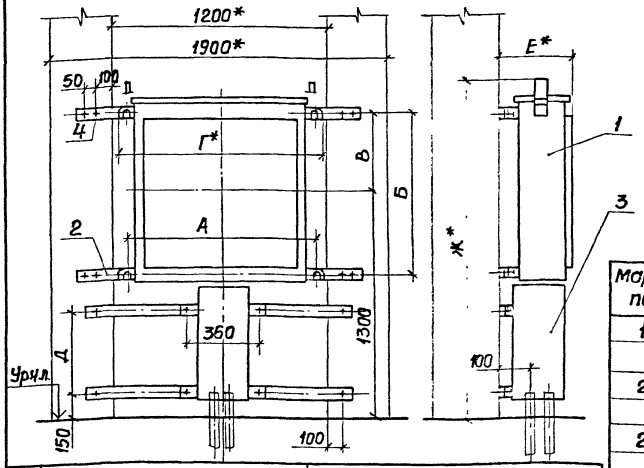

1.*- размеры для справок.

2. Крепление распределительного пункта к основанию выполняется дюбель-гвоздями с помощью переходной планки поз.2. Крепление кожуха выполняется дюбель-гвоздями.

Исполн.	Тип пункта	Размеры, мм						
		А	Б	В	Г	Д	Е	Ж
1	ПР22-31, ПР22-34, ПР24-31, ПР24-34, ПР24Н31, ПР24Н34	1035	1020	500	1085	550	320	1900
2	ПР22-32, ПР22Д32, ПР22-35, ПР22Д35, ПР24-32, ПР24Д32, ПР24-35, ПР24Д35, ПР24Н32, ПР24Н35	1135	1200	600	1185	450	370	2000
3	ПР22 33, ПР22Д33, ПР22-36, ПР22Д36, ПР24-33, ПР24Г33, ПР24Н33, ПР24-36, ПР24Г36, ПР24Н36, ПР24Г52, ПР24Н52, ПР24Г55, ПР24Н55	1135	1200	700	1185	350	370	2100
4	ПР22-51, ПР22-54, ПР24-51, ПР24Н51, ПР24-54, ПР24Н54	1035	1200	650	1085	500	320	2050
5	ПР22-52, ПР22Д52, ПР22-55, ПР22Д55, ПР24-52, ПР24Д52, ПР24-55, ПР24Д55, ПР24Г53, ПР24Г56, ПР24Н53, ПР24Н56	1135	1200	800	1185	250	370	2200

Марка, поз.	Обозначение	Наименование	Кол. на исполн.					Масса ед., кг	Примечание
			1	2	3	4	5		
1		Пункт распредели-							Типоисполнение по проекту
		тельный	1	1	1	1	1		
2	5.407-36 в.1, л.42	Планка переходная,							
		исполн. 3	2			2			
2	5.407-36 в.1, л.42	Планка переходная,							
		исполн. 4		2	2		2		
3	5.407-36 в.1, л.47,48	Кожух, исполн. 11					1		
3	5.407-36 в.1, л.47,48	Кожух, исполн. 12			1				
3	5.407-36 в.1, л.47,48	Кожух, исполн. 13				1			
3	5.407-36 в.1, л.47,48	Кожух, исполн. 14		1					
3	5.407-36 в.1, л 47,48	Кожух, исполн. 15	1						
4		Дюбель ДГПШ 4,5х40							
		ТУ14-4-794-77	16	16	16	16	16		

Инв.№ подл. | Подпись и дата | Взам. инв.№

Нач.отд.	Тюрин		
Гл.спец.	Богданов		10.82
Н.контр.	Богданов		
Рук.гр.	Моне		
Констр.	Шевейко		

5.407-36 в.1

Установка распределительного пункта на колонне шириной 1900мм. пункт без вводного выключателя. Подвод питающих проводников - снизу.

Стадия	Лист	Листов
Р	30	

УГПИ ТЯЖПРОМЭЛЕКТРОПРОЕКТ ХАРЬКОВ

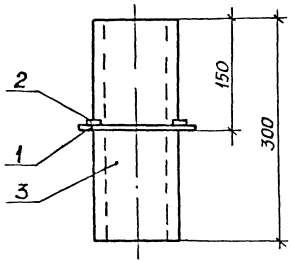

Поз 1

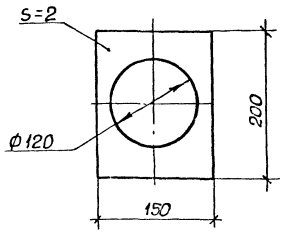

Поз 3

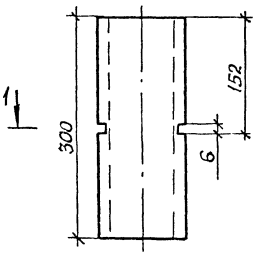

Разрез 1-1

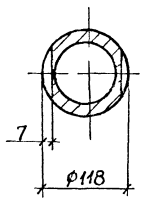

* - размер для справок

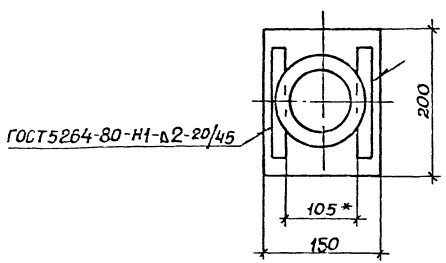

Формат	Зона	Поз	Обозначение	Наименование	Кол	Примечание
		1		Лист 2 ГОСТ 19903-74 200×150	1	0,36 кг
		2		Лист 2 ГОСТ 19903-74, 150×15	2	0,07 кг
		3		Труба асбестоцементная		
				100, ГОСТ 1839-72, ℓ=300	1	0,60 кг

Нач отд	Тюрин		
Гл спец	Богданов		10.82
Н контр	Богданов		
Рук гр	Монс		13 VIII

5.407-36 В.1

Блок из патрубка

Стадия	Масса	Масштаб
Р	1,03	1:5
Лист 31	Листов	

УГПИ ТЯЖПРОМЭЛЕКТРОПРОЕКТ ХАРЬКОВ

Инв № подл. | Подпись и дата | Взам инв №

Поз.1

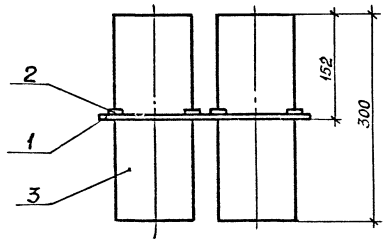

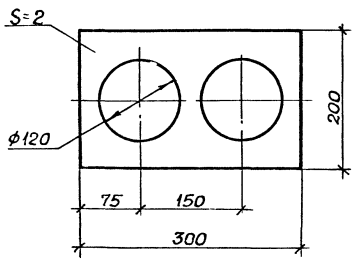

Поз 3

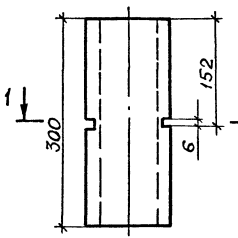

Разрез 1-1

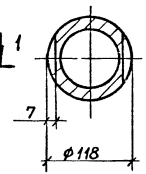

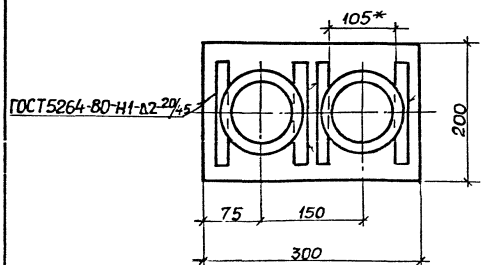

*-размер для справок

Формат	Зона	Поз	Обозначение	Наименование	Кол	Примечание
		1		Лист 2 ГОСТ 19903-74, 300×200	1	0,66кг
		2		Лист 2 ГОСТ 19903-74, 150×15	4	0,14кг
		3		Труба асбестоцементная		
				100 ГОСТ 1839-72, ℓ=300	2	1,20кг

		5.407-36 в.1	
		Блок из двух патрубков	Стадия: Р; Масса: 2,0; Масштаб: 1:5
			Лист 32; Листов
Нач отд	Тюрин		УГПИ ТЯЖПРОМЭЛЕКТРОПРОЕКТ ХАРЬКОВ
Гл спец	Богданов	10.82	
Н контр	Богданов		
Рук гр	Монс	13.10.82	

Инв № подл. | Подпись и дата | Взам инв №

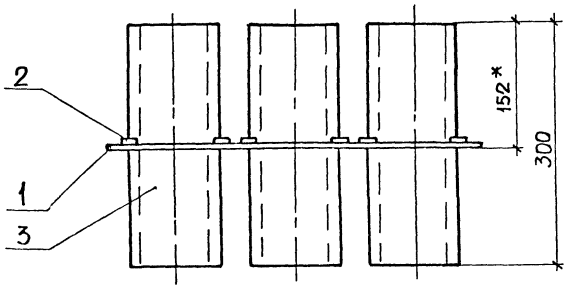

Поз. 1

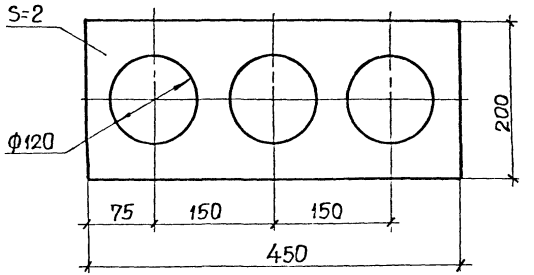

Поз. 2

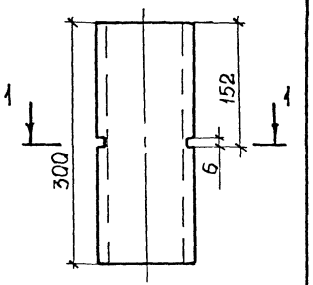

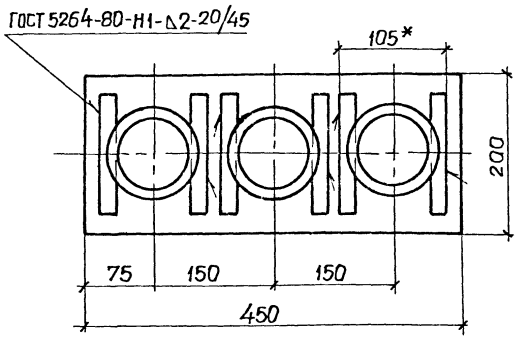

* - размеры для справки

Разрез 1-1

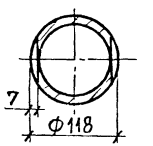

Формат	Зона	Поз.	Обозначение	Наименование	Кол.	Примечание
		1		Лист 2 ГОСТ 19903-74, 450х200	1	0,94 кг
		2		Лист 2 ГОСТ 19903-74, 150х15	6	0,21 кг
		3		Труба асбестоцементная		
				100 ГОСТ 1839-72, ℓ=300	3	1,80 кг

Нач. отд	Тюрин		
Гл. спец	Богданов		Т.82
Н. контр.	Богданов		
Рук. гр.	Монс		

5.407-36 В.1

Блок из трех патрубков

Стадия	Масса	Масштаб
Р	2,95	1:5
Лист 33	Листов	

УГПИ ТЯЖПРОМЭЛЕКТРОПРОЕКТ ХАРЬКОВ

Инв. № подл. | Подпись и дата | Взам. инв. №

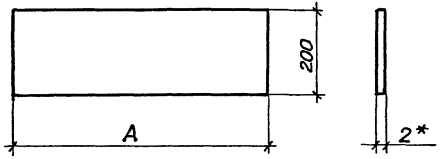

Исполн	А, мм	Масса, кг
1	170	0,54
2	320	1,0
3	470	1,47
4	620	1,95

*-размер для справок

Изм.	Кол. уч.	Лист	№ док.	Подпись	Дата
Нач. отд.	Тюрин				
Гл. спец.	Богданов				10.82
Н. контр.	Богданов				
Рук. гр.	Монс				12.82

5.407-36 в1

Заглушка

Стадия	Масса	Масштаб
Р	По табл.	1:10
Лист 34	Листов	

Лист 2 ГОСТ 19903-74

УГПИ ТЯЖПРОМЭЛЕКТРОПРОЕКТ ХАРЬКОВ

Инв. № подл. | Подпись и дата | Взам. инв. №

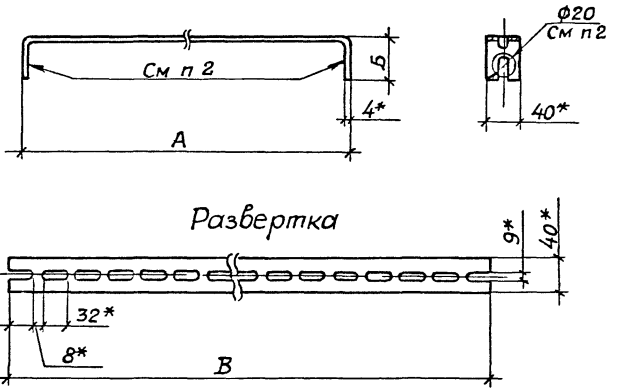

Исполн	Размеры, мм			Масса, кг
	А	Б	В	
1	288[-1]	38	348[-2]	0,36
2	988[-1]	48	1068[-2]	1,10

1* - размеры для справок
2 Поверхность скобы зачистить до металлического блеска и смазать антикоррозийной смазкой

Изм.	Кол. уч.	Лист	№ док.	Подпись	Дата
Нач. отд.	Тюрин				
Гл. спец.	Богданов				10.82
Н. контр.	Богданов				
Рук. гр.	Монс				

5.407-36 в1

Скоба

Стадия	Масса	Масштаб
Р	По табл.	1:5
Лист 35	Листов	

Полоса К106

УГПИ ТЯЖПРОМЭЛЕКТРОПРОЕКТ ХАРЬКОВ

Инв. № подл. | Подпись и дата | Взам. инв. №

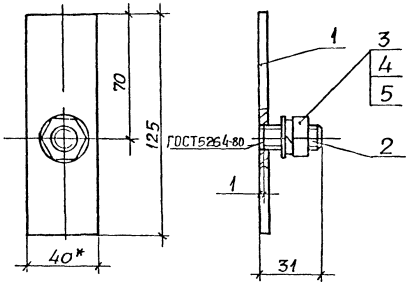

1*-размеры для справок

2 Планку переходную окрасить эмалью ПФ115 серая, ГОСТ6465-76, IV С1 Резьбу предохранить от попадания эмали

Формат	Зона	Поз.	Обозначение	Наименование	Кол.	Примечание
				Детали		
		1		Планка (полоса 4×40 ГОСТ103-76)	1	0,157кг
		2		Шпилька (круг 12 ГОСТ2590-71)	1	0,027кг
				Стандартные изделия		
		3		Гайка М12 ГОСТ5915-70	1	
		4		Шайба 12 ГОСТ11371-78	1	
		5		Шайба 12 ГОСТ6402-70	1	

Поз 1

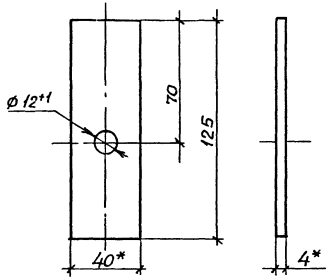

Поз 2
М11

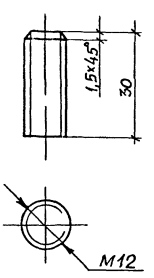

				5.407-36 в.1	
				Планка переходная	Стадия: Р; Масса: 0,19; Масштаб: 1:2
Нач.отд	Тюрин				Лист 36 Листов
Гл.спец	Богданов		10.82		УГПИ ТЯЖПРОМЭЛЕКТРОПРОЕКТ ХАРЬКОВ
Н.контр	Богданов				
Рук.гр	Монс		15 VIII		

Инв.№подл. | Подпись и дата | Взам.инв.№

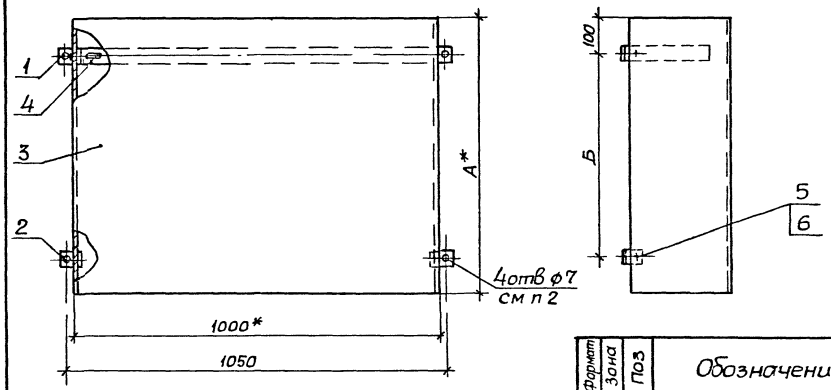

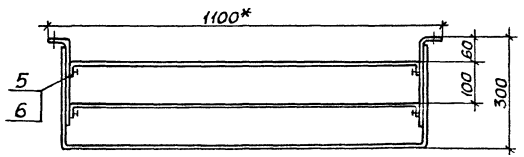

Исполн	Размеры, мм А	Размеры, мм Б	Масса, кг
1	450	250	14,0
2	550	350	16,5
3	650	450	19,0
4	700	500	20,2
5	750	550	21,5

1.*-размеры для справок

2 В случае крепления кожуха к основанию дюбель-гвоздями отверстия ф7 не выполняются

Формат	Зона	Поз	Обозначение	Наименование	Кол на исполн 1	2	3	4	5	Примечание
				Сборочные единицы						
		1	5.407-36 в1,л 39	Лапка	2	2	2	2	2	
		2	5.407-36 в1,л 40	Лапка	2	2	2	2	2	
				Детали						
		3	5.407-36 в1,л 41	Короб, исполн 6	1					
		3	5.407-36 в1,л 41	Короб, исполн 7		1				
		3	5.407-36 в1,л 41	Короб, исполн 8			1			
		3	5.407-36 в1,л 41	Короб, исполн 9				1		
		3	5.407-36 в1,л 41	Короб, исполн 10					1	
		4	5.407-36 в1,л 35	Скоба	2	2	2	2	2	
				Стандартные изделия						
		5		Гайка М8 ГОСТ 5915-70	8	8	8	8	8	
		6		Шайба 8 ГОСТ 11371-78	8	8	8	8	8	

Инв № подл | Подпись и дата | Взам инв №

Нач отд	Тюрин		
Гл спец	Богданов		10.82
Н контр	Богданов		
Рук гр	Монс		

5.407-36 в.1

Кожух

Стадия	Масса	Масштаб
Р	По табл	1:10

Лист 37 Листов

УГПИ Тяжпромэлектропроект Харьков

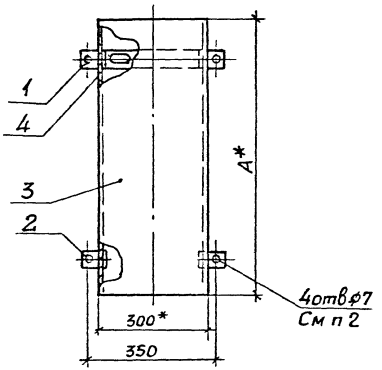

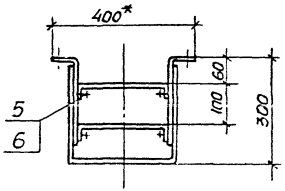

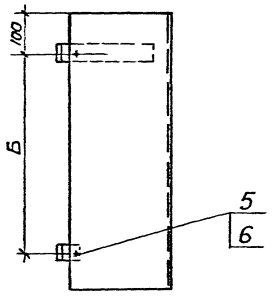

Исполн	Размеры, мм		Масса, кг
	А	Б	
1	450	250	7,6
2	550	350	9,1
3	650	450	10,3
4	700	500	11,1
5	750	550	11,8

1*-размеры для справок.

2. В случае крепления кожуха к основанию дюбель-гвоздями отвертия ф7 не выполняются

Формат	Зона	Поз	Обозначение	Наименование	Кол на исполн 1	2	3	4	5	Примечание
				Сборочные единицы						
		1	5 407-36 в.1, л 39	Лапка	2	2	2	2	2	0,53 кг
		2	5.407-36 в 1, л 40	Лапка	2	2	2	2	2	0,19 кг
				Детали						
		3	5 407-36 в 1 л 41	Короб, исполн 1	1					
		3	5 407-36 в 1 л 41	Короб, исполн 2		1				
		3	5.407-36 в 1 л 41	Короб, исполн 3			1			
		3	5 407-36 в 1 л 41	Короб, исполн 4				1		
		3	5 407-36 в 1 л 41	Короб, исполн 5					1	
		4	5 407-36 в 1 л 35	Скоба	2	2	2	2	2	
				Стандартные изделия						
		5		Гайка М8 ГОСТ 5915-70	8	8	8	8	8	
		6		Шайба 8 ГОСТ 11371-78	8	8	8	8	8	

Нач отд	Тюрин		
Гл. спец	Богданов		10 82
Н контр	Богданов		
Рук гр	Мочс		18
Чертежн	Иванов		

5.407-36 в.1

Кожух

Стадия	Масса	Масштаб
Р	По табл	1:10

Лист 38 Листов

УГПИ
ТЯЖПРОМЭЛЕКТРОПРОЕКТ
ХАРЬКОВ

Инв № подл | Подпись и дата | Взам инв №

18423 02 -8

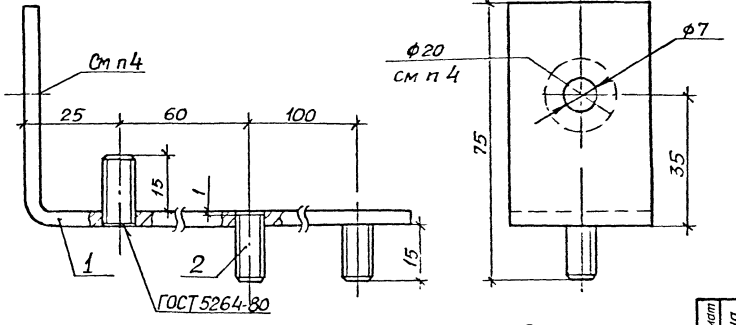

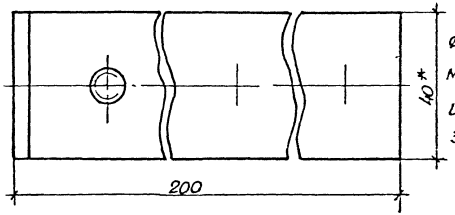

4 Поверхность лапки-ф20мм зачистить до металлического блеска и смазать антикоррозийной смазкой

Поз 2

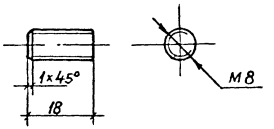

1.*-размеры для справки

2 Лапку окрасить эмалью ПФ115 серая, ГОСТ6465-76, IV с, Резьбу предохранить от попадания эмали

3 В случае крепления лапки к основанию дюбель-гвоздями отверстие ф7 не выполняется

Формат	Зона	Поз	Обозначение	Наименование	Кол	Примечание
		1		Угольник (полоса 4х40		
				ГОСТ 103-76, ℓ=252)	1	0,237кг
		2		Шпилька (круг 8		
				ГОСТ 2590-71, ℓ=18)	3	0,024кг

Поз.1
М1 2

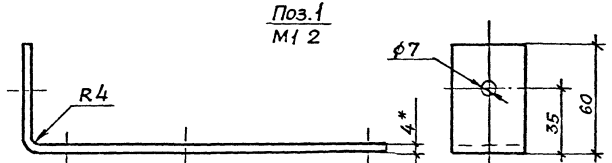

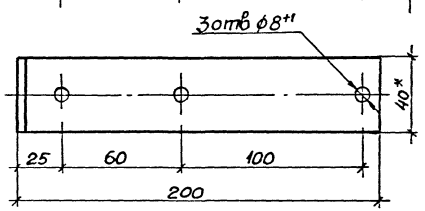

Нач отд	Тюрин		
Гл спец	Богданов		10.82
Н контр	Богданов		
Рук гр	Монс		15.VII

5.407-36 в1

Лапка

Стадия	Масса	Масштаб
Р	0,261	1:1

Лист 39 Листов

УГПИ ТЯЖПРОМЭЛЕКТРОПРОЕКТ ХАРЬКОВ

Инв.№ подл. | Подпись и дата | Взам.инв.№

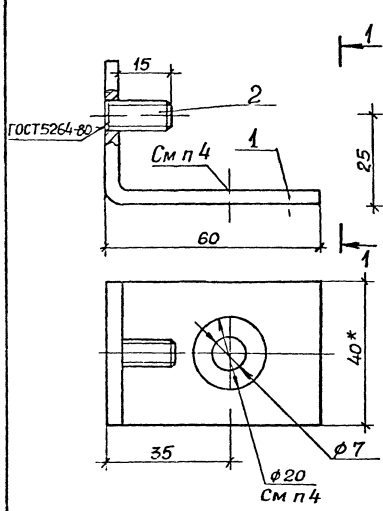

4 Поверхность лапки ф20мм зачистить до металлического блеска и смазать антикоррозийной смазкой

1* – размеры для справок

2 Лапку окрасить эмалью ПФ115 серая, ГОСТ6465-76, IV с1
Резьбу предохранить от попадания эмали

3 В случае крепления лапки к основанию дюбель-гвоздями отверстие ф7 не выполняется

Формат	Зона	Поз.	Обозначение	Наименование	Кол.	Примечание
		1		Уголь ник (полоса 4×40		
				ГОСТ 103-76, ℓ = 92)	1	0,086
		2		Шпилька (круг 8		
				ГОСТ 2590-71, ℓ = 18)	1	0,008

Поз 1
м12

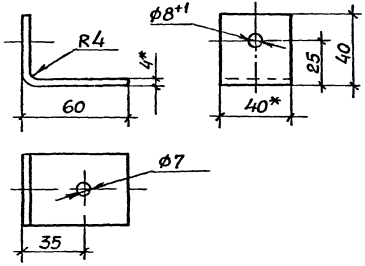

Поз 2

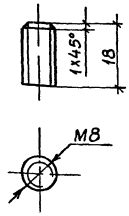

Начотд	Тюрин		
Гл спец	Богданов		10.82
Н контр	Богданов		
Рук гр	Монс		18 VIII

5.407-36 в.1

Лапка

Стадия	Масса	Масштаб
Р	0,094	1:1
Лист 40	Листов	

УГПИ ТЯЖПРОМЭЛЕКТРОПРОЕКТ ХАРЬКОВ

Инв N подл. | Подпись и дата | Взам. инв. N

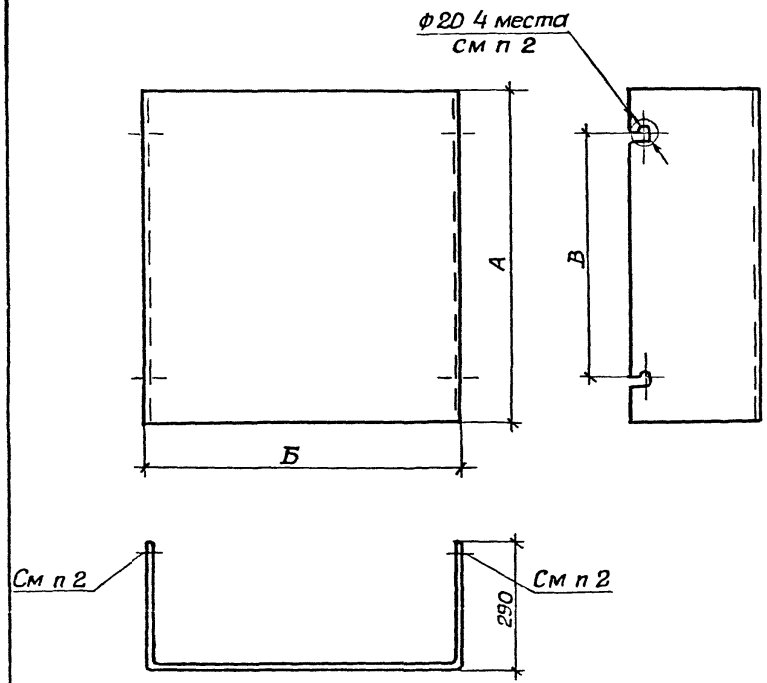

Исполн	Размеры, мм				Масса, кг
	А	Б	В	Г	
1	450	300	250	872	6,1
2	550		350		7,6
3	650		450		8,8
4	700		500		9,6
5	750		550		10,3
6	450	1000	250	1572	11,1
7	550		350		13,6
8	650		450		16,1
9	700		500		17,3
10	750		550		18,6

1 Короб окрасить эмалью ПФ115 серая, ГОСТ 6465-76, IV С1

2 Поверхность короба ф20мм зачистить до металлического блеска и смазать антикоррозийной смазкой

Развертка
М1 20

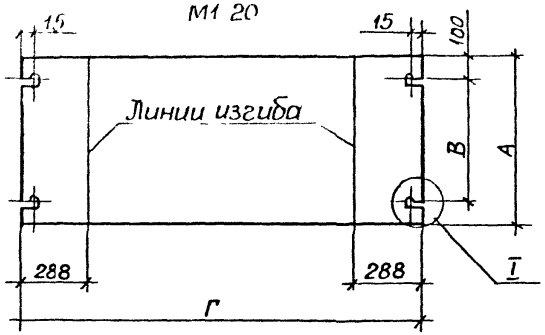

Узел I
М1 1

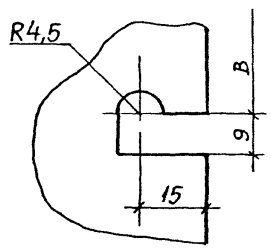

Нач отд	Тюрин			5.407-36 В1		
Гл спец	Богданов		10 82	Короб	Стадия	Масса	Масштаб
Н контр	Богданов				Р	—	1 10
Рук гр	Монс		18 VIII	Лист 2 ГОСТ 19903-74	Лист 41	Листов	
					УГПИ ТЯЖПРОМЭЛЕКТРОПРОЕКТ ХАРЬКОВ		

Инв № подл | Подпись и дата | Взам инв №

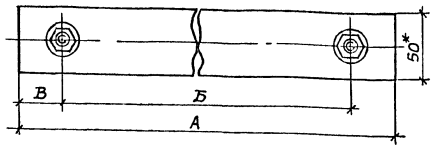

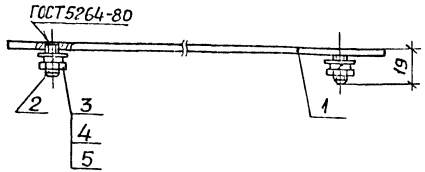

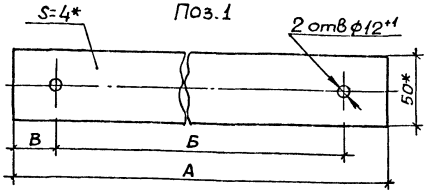

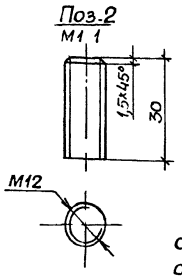

Исполн	Размеры, мм			Масса, кг
	А	Б	В	
1	1185	1135	25	2,86
2	1550	1035	257	3,74
3		1135	207	

1*- размеры для справок

2 Планку переходную окрасить эмалью ПФ115 серая, ГОСТ6465-76, IV С1 Резьбу предохранить от попадания эмали

Формат	Зона	Поз	Обозначение	Наименование	кол на исполн 1	2	3	Примечание
				Детали				
		1		Планка(полоса 4х50 ГОСТ 103-76, ℓ=1185)	1			2,80кг
		1		Планка (полоса 4х50 ГОСТ 103-76, ℓ=1550)		1		3,66кг
		1		Планка(полоса 4х50 ГОСТ 103-76, ℓ=1550)			1	3,66кг
		2		Шпилька (круг 12 ГОСТ 2590-71, ℓ=30)	2	2	2	0,05кг
				Стандартные изделия				
		3		Гайка М12 ГОСТ 5915-70	2	2	2	
		4		Шайба 12 ГОСТ 11371-78	2	2	2	
		5		Шайба 12 ГОСТ 6402-70	2	2	2	

Нач отд	Тюрин		
Гл спец	Богданов		10.82
Н контр	Богданов		
Рук гр	Монс		19.VIII

5.407-36 В.1

Планка переходная

Стадия	Масса	Масштаб
Р	По табл.	1:2,5
Лист 42	Листов	

ЦГПИ ТЯЖПРОМЭЛЕКТРОПРОЕКТ ХАРЬКОВ

Инв № подл. | Подпись и дата | Взам инв №

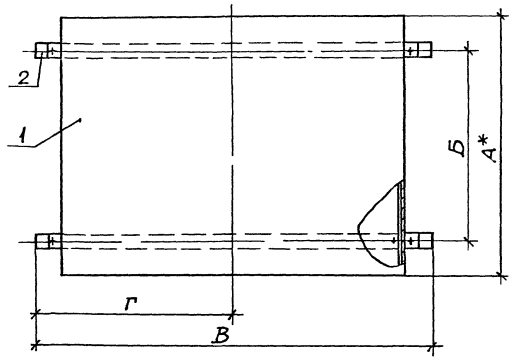

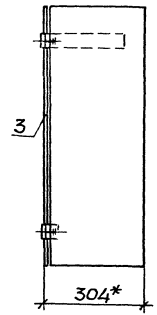

1 Данный лист рассматривать совместно с п 44
2* Размеры для справок

Исполн	Размеры, мм А	Б	В	Г	Масса, кг
1	450	250	1200	600	24,3
2	550	350			28,3
3	650	450			32,3
4	700	500			34,4
5	750	550			36,4
6	450	250	1450	725	25,1
7	550	350			29,1
8	650	450			33,1
9	700	500			35,1
10	750	550			37,2

Инв.№ подл. | Подпись и дата | Взам. инв.№

Нач.отд.	Тюрин		
Гл.спец.	Богданов		10.82
Н.контр.	Богданов		
Рук.гр.	Монс		16.VIII
Констр.	Шевейко		

5.407-36 в1

Кожух

Стадия	Масса	Масштаб
Р	По табл.	1:10

Лист 43 Листов

УГПИ
ТЯЖПРОМЭЛЕКТРОПРОЕКТ
ХАРЬКОВ

Формат	Зона	Поз.	Обозначение	Наименование	Кол. на исполн. 1	2	3	4	5	6	7	8	9	10	Примечание
				Сборочные единицы											
		1	5.407-36 В.1, л.37	Кожух, исполн.1	1					1					
		1	5.407-36 В.1, л.37	Кожух, исполн.2		1					1				
		1	5.407-36 В.1 л.37	Кожух, исполн.3			1					1			
		1	5.407-36 В.1 л.37	Кожух, исполн.4				1					1		
		1	5.407-36 В.1 л.37	Кожух, исполн.5					1					1	
		2	5.407-36 В.1 л.49	Планка переходная											
				исполн.4	2	2	2	2	2						
		2	5.407-36 В.1 л.49	Планка переходная,											
				исполн.7						2	2	2	2	2	
				Детали											
		3	5.407-36 В.1, л.51	Лист, исполн.6	1					1					
		3	5.407-36 В.1, л.51	Лист, исполн.7		1					1				
		3	5.407-36 В.1, л.51	Лист, исполн.8			1					1			
		3	5.407-36 В.1, л.51	Лист, исполн.9				1					1		
		3	5.407-36 В.1, л.51	Лист, исполн.10					1					1	

Инв.№подл. | Подпись и дата | Взам. инв.№

Нач.отд.	Тюрин		
Гл.спец.	Богданов		10.82
Н.контр.	Богданов		
Рук.гр.	Монс		13.VIII
Констр.	Шебейко		

5.407-36 в.1

Кожух

Стадия	Масса	Масштаб
Р		
Лист 44	Листов	

УГПИ ТЯЖПРОМЭЛЕКТРОПРОЕКТ ХАРЬКОВ

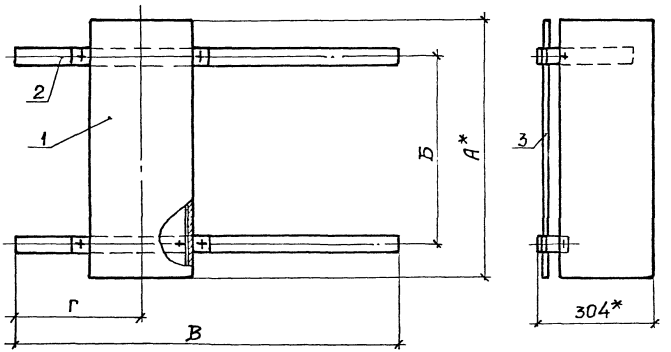

1. Данный лист рассматривать совместно с л.46
2. *Размеры для справок.

Исполн.	Размеры, мм				Масса, кг
	А	Б	В	Г	
1	450	250	1200	250	13,0
2	550	350			14,9
3	650	450			16,6
4	700	500			17,6
5	750	550			18,5
6	450	250	1450	375	13,7
7	550	350			15,6
8	650	450			17,3
9	700	500			18,3
10	750	550			19,3

Нач отд	Тюрин		
Гл спец	Богданов		10.82
Н контр	Богданов		
Рук гр	Монс		
Констр	Шеверико		

5.407-36 в.1

Кожух

Стадия	Масса	Масштаб
Р	По табл.	1:10
Лист 45	Листов	

УГПИ тяжпромэлектропроект Харьков

Инв. № подл. | Подпись и дата | Взам. инв. №

Формат	Зона	Поз	Обозначение	Наименование	Кол на исполн 1	2	3	4	5	6	7	8	9	10	Примечание
				Сборочные единицы											
		1	5.407-36 В 1, л 38	Кожух, исполн 1	1					1					
		1	5.407-36 В 1 л 38	Кожух, исполн 2		1					1				
		1	5.407-36 В 1 л 38	Кожух, исполн 3			1					1			
		1	5.407-36 В 1 л 38	Кожух, исполн 4				1					1		
		1	5.407-36 В 1 л 38	Кожух, исполн 5					1					1	
		2	5.407-36 В 1 л 49	Планка переходная исполн 3	2	2	2	2	2						
		2	5.407-36 В 1 л 49	Планка переходная исполн 6						2	2	2	2	2	
				Детали											
		3	5.407-36 В 1 л 51	Лист, исполн 1	1					1					
		3	5.407-36 В 1 л 51	Лист. исполн 2		1					1				
		3	5.407-36 В 1 л 51	Лист, исполн 3			1					1			
		3	5.407-36 В 1 л 51	Лист исполн 4				1					1		
		3	5.407-36 В 1 л 51	Лист, исполн 5					1					1	

Инв № подл. | Подпись и дата | Взам. инв. №

			5.407-36 в.1
			Кожух
Начотд	Тюрин		Стадия: Р; Масса: ; Масштаб:
Гл.спец	Богданов	10.82	Лист 46 Листов
Н.контр	Богданов		УГПИ
Рук.гр	Монс	16.VII	ТЯЖПРОМЭЛЕКТРОПРОЕКТ
Констр	Шебейко		ХАРЬКОВ

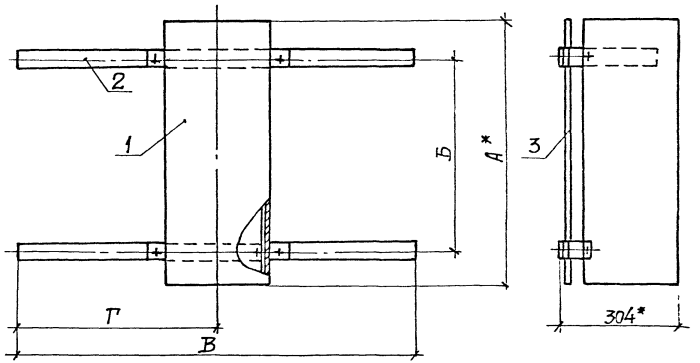

1. Данный лист рассматривать совместно с л 48
2. * Размеры для справок

Исполн	Размеры, мм				Масса, кг
	А	Б	В	Г	
1	450	250	850	425	12,2
2	550	350			14,1
3	650	450			15,8
4	700	500			16,8
5	750	550			17,8
6	450	250	1200	600	13,0
7	550	350			14,9
8	650	450			16,6
9	700	500			17,6
10	750	550			18,5
11	450	250	1450	725	13,7
12	550	350			15,6
13	650	450			17,3
14	700	500			18,3
15	750	550			19,3

Инв № подл. | Подпись и дата | Взам. инв. №

Нач. отд.	Тюрин		
Гл. спец.	Богданов		10.82
Н. контр.	Богданов		
Рук. гр.	Манс		16 VIII
Констр.	Шевейко		

5.407 - 36 в.1

Кожух

Стадия	Масса	Масштаб
Р	По табл.	1:10

Лист 47 | Листов

УГПИ ТЯЖПРОМЭЛЕКТРОПРОЕКТ ХАРЬКОВ

Формат	Зона	Поз	Обозначение	Наименование	Кол на исполн 1	2	3	4	5	6	7	8	9	10	11	12	13	14	15	Примечание
				Сборочные единицы																
		1	5 407-36 В1, л38	Кожух, исполн 1	1					1					1					
		1	5.407-36 В1, л 38	Кожух, исполн 2		1					1					1				
		1	5.407-36 В1, л 38	Кожух, исполн 3			1					1					1			
		1	5 407-36 В1, л 38	Кожух, исполн 4				1					1					1		
		1	5 407-36 В1, л 38	Кожух, исполн 5					1					1					1	
		2	5 407-36 В1, л 49	Планка переходная																
				исполн 1	2	2	2	2	2											
		2	5 407-36 В1, л 49	Планка переходная,																
				исполн 2						2	2	2	2	2						
		2	5 407-36 В1, л 49	Планка переходная,																
				исполн 5											2	2	2	2	2	
				Детали																
		3	5 407-36 В1, л 51	Лист, исполн 1	1					1					1					
		3	5 407-36 В1, л 51	Лист, исполн 2		1					1					1				
		3	5.407-36 В1, л 51	Лист, исполн 3			1					1					1			
		3	5.407-36 В.1, л 51	Лист, исполн 4				1					1					1		
		3	5 407-36 В1, л 51	Лист, исполн 5					1					1					1	

Инв.№ подл. | Подпись и дата | Взам.инв.№

Нач отд	Тюрин		
Гл спец.	Богданов		10.82
Н контр.	Богданов		
Рук гр	Монс		16.XII
Н.контр	Шевейко		

5.407-36 в.1

Кожух

Стадия	Масса	Масштаб
Р		
Лист 48	Листов	

УГПИ ТЯЖПРОМЭЛЕКТРОПРОЕКТ ХАРЬКОВ

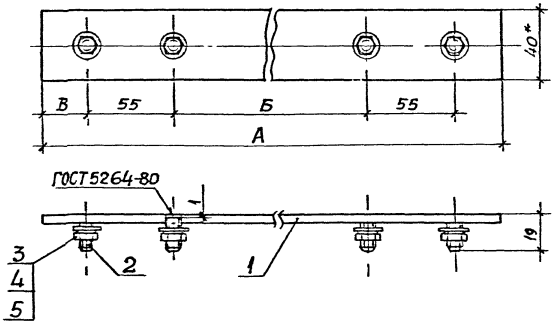

Поз 1

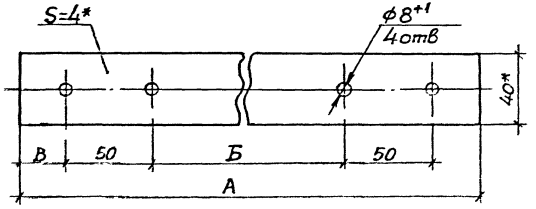

Поз 2

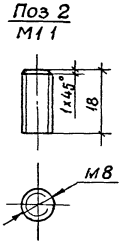

Исполн	Размеры, мм А	Б	В	Масса, кг
1	850	250	245	1,26
2	1200		420	1,64
3			70	
4		950		
5	1450	250	546	2,02
6			195	
7		950		

1 Данный лист рассматривать совместно с л 50

2 *-размеры для справок

3 Планку переходную окрасить эмалью ПФ115 серая, ГОСТ6465-75, IV сл. Резьбу предохранить от попадания эмали.

Инв № подл. | Подпись и дата | Взам. инв. №

				5.407-36 В.1
				Планка переходная
Нач отд	Тюрин			Стадия: Р; Масса: По табл.; Масштаб: 1:2
Гл спец	Богданов		10.82	Лист 49; Листов
Н контр	Богданов			УГПИ ТЯЖПРОМЭЛЕКТРОПРОЕКТ ХАРЬКОВ

Формат	Зона	Поз	Обозначение	Наименование	Кол на испол 1	2	3	4	5	6	7	Примечание
				Детали								
		1		Планка (полоса 4х40,								
				ГОСТ 103-76, ℓ=850)	1							1,20 кг
		1		Планка (полоса 4х40,								
				ГОСТ 103-76, ℓ=1200)		1						1,58 кг
		1		Планка (полоса 4х40,								
				ГОСТ 103-76, ℓ=1200			1					1,58 кг
		1		Планка (полоса 4х40,								
				ГОСТ 103-76, ℓ=1200)				1				1,58 кг
		1		Планка (полоса 4х40,								
				ГОСТ 103-76, ℓ=1450)					1			1,96 кг
		1		Планка (полоса 4х40,								
				ГОСТ 103-76, ℓ=1450)						1		1,96 кг
		1		Планка (полоса 4х40								
				ГОСТ 103-76, ℓ=1450)							1	1,96 кг
		2		Шпилька (круг 8								
				ГОСТ 2590-71)	4	4	4	4	4	4	4	0,03 кг
				Стандартные изделия								
		3		Гайка М8 ГОСТ 5915-70	4	4	4	4	4	4	4	
		4		Шайба 8 ГОСТ 11371-78	4	4	4	4	4	4	4	
		5		Шайба 8 ГОСТ 6402-70	4	4	4	4	4	4	4	

Инв. № подл. | Подпись и дата | Взам. инв. №

Нач. отд	Тюрин		
Гл. спец.	Богданов		10.82
Н. контр.	Богданов		
Рук. гр	Монс		16.VIII

5.407-36 в.1

Планка переходная

Стадия	Масса	Масштаб
Р		
Лист 50	Листов	

УГПИ ТЯЖПРОМЭЛЕКТРОПРОЕКТ ХАРЬКОВ

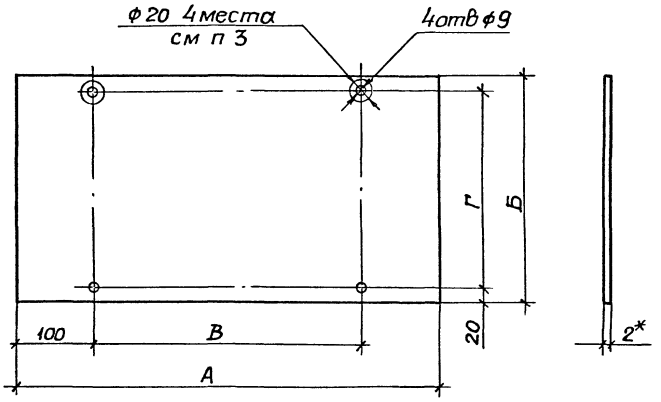

1.* размер для справок

2. Лист окрасить эмалью ПФ115, серая ГОСТ 6465-76 - IV.с1

3 Поверхность листа ф20 со стороны гайки зачистить до металлического блеска и смазать антикоррозийной смазкой

Исполн.	Размеры, мм				Масса, кг
	А	Б	В	Г	
1	450	290	250	250	2,05
2	550		350		2,50
3	650		450		2,97
4	700		500		3,18
5	750		550		3,42
6	450	990	250	950	6,98
7	550		350		8,53
8	650		450		10,02
9	700		500		10,85
10	750		550		11,62

Инв. № подл. | Подпись и дата | Взам. инв. №

		5.407-36 в.1	
		Лист	Стадия: Р; Масса: По табл.; Масштаб: 1:5
Нач. отд.	Тюрин		Лист 51; Листов
Гл. спец.	Богданов	10.82	УГПИ ТЯЖПРОМЭЛЕКТРОПРОЕКТ ХАРЬКОВ
Н. контр.	Богданов		
Рук. гр.	Монс	16 VIII	Лист 2 ГОСТ 19904-70

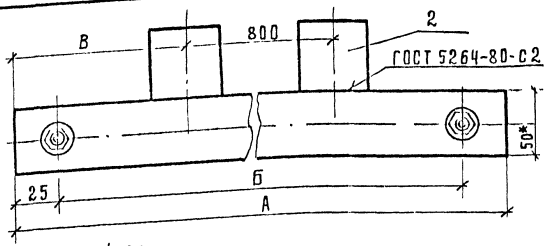

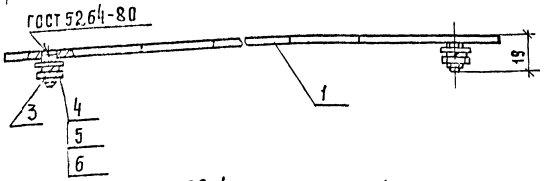

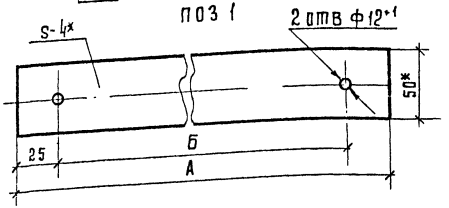

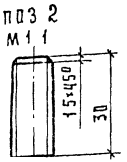

Исполн	Размеры, мм			Масса, кг
	А	Б	В	
1	1085	1035	142	2.82
2	1185	1135	192	3.04

1.*-размеры для справок

2. Планку переходную окрасить эмалью ПФ 115 серая, ГОСТ 6465-76, IV сл. Резьбу предохранить от попадания эмали.

Схема	Зона	Поз.	Обозначение	Наименование	Кол. на испол. 1	Кол. на испол. 2	Примечание
				Детали			
		1		Планка (полоса 4х50 ГОСТ 103-76, ℓ=1085)	1		2.56 кг.
		1		Планка (полоса 4х50 ГОСТ 103-76, ℓ=1185)		1	2.80 кг.
		2		Полоса 4х50 ГОСТ 103-76 ℓ=50	2	2	
		3		Шпилька (круг 12 ГОСТ 2590-71 ℓ=30)	2	2	0.05 кг
				Стандартные изделия			
		4		Гайка М12 ГОСТ 5915-70	2	2	
		5		Шайба 12 ГОСТ 11371-78	2	2	
		6		Шайба 12 ГОСТ 16402-70	2	2	

Нач. отд.	Тюрин	Подпись
Гл. спец.	Богданов	~"~
Н. контр.	Богданов	~"~
Рук. гр.	Макс	~"~

5.407-36 В.1

Планка переходная

Стадия	Масса	Масштаб
Р	по табл.	1:25
Лист 52	Листов 52	

УГПИ ТЯЖПРОМЭЛЕКТРОПРОЕКТ Харьков

Инв. № подл. | Подп. и дата | Взам. инв. №

ПРОВ Брагин 16.XII.82 КОП Гагарр

18433-02

gost.e-ecolog.ru