ТИПОВАЯ ДОКУМЕНТАЦИЯ НА КОНСТРУКЦИИ, ИЗДЕЛИЯ И УЗЛЫ ЗДАНИЙ И СООРУЖЕНИЙ

СЕРИЯ 7.501-2

УСТАНОВКА И ПОДКЛЮЧЕНИЕ КОМПЛЕКТНЫХ ТРАНСФОРМАТОРНЫХ ПОДСТАНЦИЙ (КТП) К ЛИНИЯМ ПРОДОЛЬНОГО ЭЛЕКТРОСНАБЖЕНИЯ 25 кв

РАБОЧИЕ ЧЕРТЕЖИ

ВЫПУСК 4

Железобетонные изделия

20723/05
цена 0-38

gost.e-ecolog.ru

ТИПОВАЯ ДОКУМЕНТАЦИЯ НА КОНСТРУКЦИИ, ИЗДЕЛИЯ И УЗЛЫ ЗДАНИЙ И СООРУЖЕНИЙ

СЕРИЯ 7.501-2

УСТАНОВКА И ПОДКЛЮЧЕНИЕ КОМПЛЕКТНЫХ ТРАНСФОРМАТОРНЫХ ПОДСТАНЦИЙ (КТП) К ЛИНИЯМ ПРОДОЛЬНОГО ЭЛЕКТРОСНАБЖЕНИЯ 25 кв

РАБОЧИЕ ЧЕРТЕЖИ

ВЫПУСК 4

ЖЕЛЕЗОБЕТОННЫЕ ИЗДЕЛИЯ

Разработаны Трансэлектропроектом

главный инженер института Акопян
главный инженер проекта Пискунов

Утверждены и введены в действие
Министерством путей сообщения
Приказ № А-26816 от 26.08.85г.

Содержание

Обозначение	Наименование	Стр.
	Содержание альбома	2
7.501-2 -4.100	Стойка (АС1-25; АС1-1-25)	3
7.501-2 -4.200	Стойка (АС2-25; АС2-1-25)	4
7.501-2 -4.300	Фундамент АФ1-25	5
7.501-2 -4.320	Сетка (С1, С1-1)	6
7.501-2 -4.310	Каркас плоский Кр7	7
7.501-2 -4.301	Петля П1	
7.501-2 -4.110	Каркас плоский (Кр1... Кр1-5)	8

Инв. № подл. | Подпись и дата | Взам. инв. №

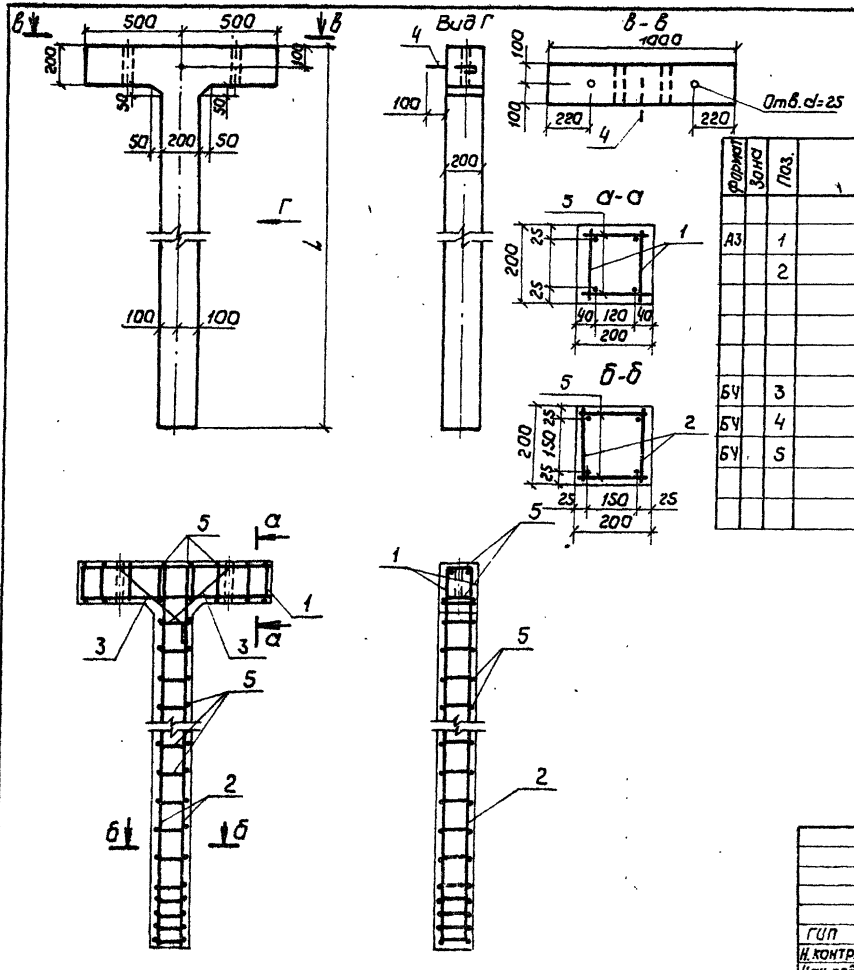

Серия 7.501-2 Вып. 4

Обозначение	Марка	L, мм	Масса, кг
7.501-2-4.100	АС1-25	4300	504,0
4.100-01	АС1-1-25	3700	432,0

Формат	Зона	Поз.	Обозначение	Наименование	Кол. на испол. —	Кол. на испол. 01	Примечание
				Сборочные единицы			
А3		1	7.501-2-4.110-04	Каркас плоский КР1-4	2	2	
		2	4.110	Каркас плоский КР-1	2	—	
			4.110-01	Каркас плоский КР1-1	—	2	
				Детали			
БЧ		3	7.501-2-4.101	ф12 А III ГОСТ 5781-82, ℓ=810	4	4	0,72 кг
БЧ		4	4.102	ф8 А I ГОСТ 5781-82, ℓ=330	1	1	0,13 кг
БЧ		5	4.103	ф6 А I ГОСТ 5781-82, ℓ=190	84	76	0,042 кг
				Материалы			
				Бетон марки 300	0,21	0,18	м³

Ведомость расхода стали на элемент, кг

Марка элемента	Изделия арматурные						Всего	Общий расход
	Арматура класса							
	А-I			А-III				
	ГОСТ 5781-82			ГОСТ 5781-82				
	ф6	ф8	Итого	ф12		Итого		
АС1-25	7,07	0,13	7,20	21,56		21,56	28,76	28,76
АС1-1-25	6,39	0,13	6,52	19,44		19,44	25,96	25,96

ГИП	Лискунов	
Н. контр.	Пригарева	
Нач. отд.	Нуриджанов	
Гл. спец.	Степанов	
Рук. гр.	Шур	
Инженер	Туманова	

7.501-2-4.100

Стойка (АС1-25; АС1-1-25)

Стадия	Масса	Масштаб
Р	см. табл.	
Лист	Листов 1	

ТРАНСЭЛЕКТРОПРОЕКТ

Инв. № подл. | Подпись и дата | Взам. инв. №

Копировал Куликова

Формат А3

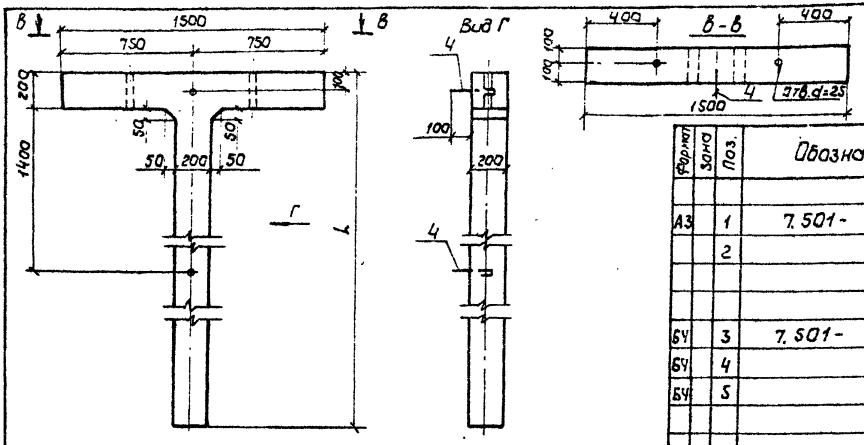

Обозначение	Марка	L, мм	Масса кг
7.501-2-4.200	АС2-25	3400	456.0
4.200-01	АС2-1-25	2800	408.0

Формат	Зона	Поз.	Обозначение	Наименование	Кол. на испол. —	Кол. на испол. 0,1	Примечание
				Сборочные единицы			
А3		1	7.501-2-4.110-05	Каркас плоский КР1-5	2	2	
		2	4.110-02	Каркас плоский КР1-2	2	—	
			4.110-03	Каркас плоский КР1-3	—	2	
				Детали			
БЧ		3	7.501-2-4.201	ф12 AIII ГОСТ 5781-82; ℓ=810	4	4	0,72 кг
БЧ		4	4.202	ф8 AI ГОСТ 5781-82, ℓ=330	2	2	0,13 кг
БЧ		5	4.203	ф6 AI ГОСТ 5781-82, ℓ=190	82	74	0,042 кг
				Материалы			
				Бетон марки 300	0,19	0,17	м³

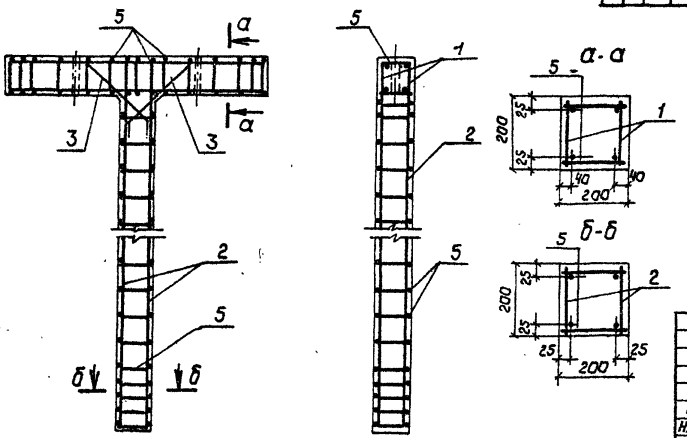

Ведомость расхода стали на элемент, кг

Марка элемента	Изделия арматурные						
	Арматура класса					Всего	Общий расход
	A-I ГОСТ 5781-82			A-III ГОСТ 5781-82			
	ф6	ф8	Итого	ф12	Итого		
АС2-25	6,88	0,13	7,01	20,08	20,08	27,09	27,09
АС2-1-25	6,21	0,13	6,34	17,96	17,96	24,30	24,30

ГИП	Пискунов	
Н.контр.	Пригорева	
Нач.отд.	Курицкая	
Гл.спец.	Степанов	
Рук.гр.	Шур	
Инженер	Туманова	

7.501-2-4.200

Стойка (АС2-25; АС2-1-25)

Стадия	Масса	Масштаб
Р	см. табл.	
Лист	Листов 1	

ТАНГЕЛЕКТРОПРОЕКТ

Серия 7.501-2 Вып.4

Инв.№ подл. | Подпись и дата | Взам.инв.№

Копировал Кликунова Формат А3

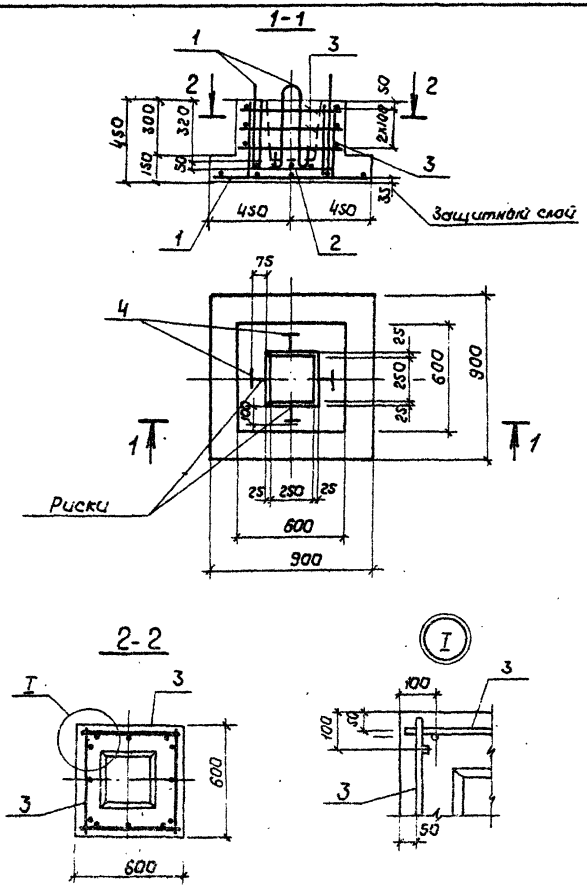

Формат	Зона	Поз.	Обозначение	Наименование	Кол.	Примечание
				Сборочные единицы		
АЧ		1	7.501-2-4.320	Сетка С1	1	
		2	4.320-01	Сетка С1-1	1	
АЧ		3	4.310	Каркас Кр7	4	
				Детали		
АЧ		4	4.301	Петля П1	4	0,24кг
				Материал		
				Бетон М200	0,21	$м^3$

Ведомость расхода стали на элемент, кг

Марка элемента	Изделия арматурные						Общий расход
	Арматура класса					Всего	
	А-I		А-III				
	ГОСТ 5781-82		ГОСТ 5781-82				
	ф6	Итого	ф6	ф8	Итого		
АФ1-25	0,96	0,96	2,44	4,6	7,04	8,00	8,00

ГИП	Пискунов	
Н.контр.	Пригорева	
Нач.отд.	Нуриджанов	
Гл.спец.	Степанов	
Рук.гр.	Шур	
Инженер	Врадий	

7.501-2-4.300

Фундамент АФ1-25

Стадия	Масса	Масштаб
Р	0,525т	
Лист	Листов 1	

ТРАНСЭЛЕКТРОПРОЕКТ

Серия 7.501-2 вып. 4

Инв. № подл. | Подпись и дата | Взам. инв. №

Копировал Кликунова Формат 2

ГОСТ 14098-68-К7-2

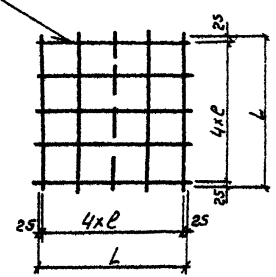

Размеры в мм

Обозначение	Марка	L	ℓ	Масса
7.501-2-4.320	С1	850	200	3,4
4.320-01	С1-1	450	100	1,0

Формат	Зона	Поз	Обозначение	Наименование	Кол.	Примечание
			Переменные данные для исполнений			
				Детали		
				7.501-2-4.320		
64		1	7.501-2-4.321	ф8А-III ГОСТ 5781-82; ℓ=850	10	0,34кг
				7.501-2-4.320-01		
64		1	7.501-2-4.322	ф6А-III ГОСТ 5781-82, ℓ=450	10	0,10кг

Инв.№ подл. | Подпись и дата | Взам. инв.№

ГИП	Пискунов	
Н. контр.	Григорева	
Нач. отд.	Нуриджанов	
Гл. спец.	Степанов	
Рук. гр.	Шур	
Инженер	Вадина	

7.501-2-4.320

Сетка С1, С1-1

Стадия	Масса	Масштаб
Р	см. табл.	
Лист	Листов 1	

ТРАНСЭЛЕКТРОПРОЕКТ

Копировал Кликунова

Серия 7.501-2 Вып 4

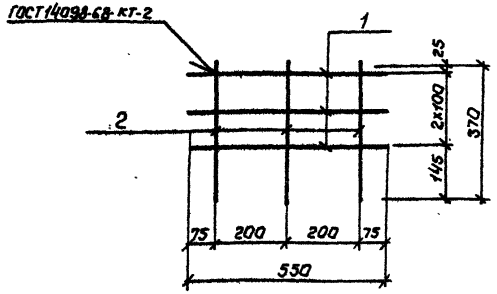

Формат	Зона	Поз.	Обозначение	Наименование	Кол.	Примечание
				Детали		
Б4		1	7.501-2-4.311	ФбАIII ГОСТ5781-82 ℓ=550	3	0,12кг
Б4		2	4.312	ФвАIII ГОСТ5781-82 ℓ=370	2	0,15кг

Инв. № подл. | Подпись и дата | Взам. инв. №

ГИП	Лискунов		
Н. контр.	Григорьева		
Нач. отд.	Нурудинов		
Гл. спец.	Степанов		
Рук. гр.	Шур		
Инженер	Вродий		

7.501-2-4.310

Каркас плоский Кр 7

Стадия	Масса	Масштаб
Р	0,66	1:10
Лист	Листов 1	

ТРАНСЭЛЕКТРОПРОЕКТ

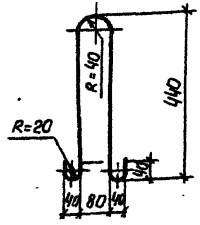

Длина развертки ℓ=1050мм

Инв. № подл. | Подпись и дата | Взам. инв. №

ГИП	Лискунов		
Н. контр.	Григорьева		
Нач. отд.	Нурудинов		
Гл. спец.	Степанов		
Рук. гр.	Шур		
Инженер	Вродий		

7.501-2-4.301

Петля П1

А-I ГОСТ5781-82

Стадия	Масса	Масштаб
Р	0,24	1:10
Лист	Листов 1	

ТРАНСЭЛЕКТРОПРОЕКТ

Копировал Кликунова Формат А4

Рис.1

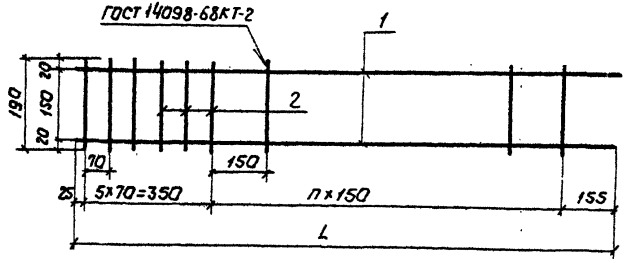

Размеры в мм

Обозначение	Марка	Рис.	L	n	Масса, кг
7.501-2-4.110	Кр1	1	4280	25	8.91
-01	Кр1-1	1	3680	21	7.67
-02	Кр1-2	1	3380	19	7.05
-03	Кр1-3	1	2780	15	5.82
-04	Кр1-4	2	980	9	2.20
-05	Кр1-5	2	1480	14	3.27

Рис.2

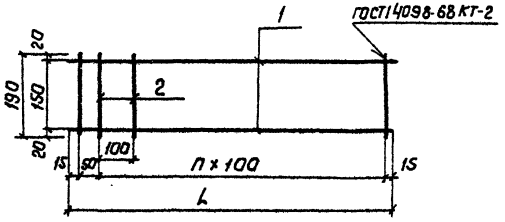

Формат	Зона	Поз.	Обозначение	Наименование	Кол. на исполнение 4.110- —	01	02	03	04	05	Примечание
				Детали							
				Стержни							
				Ф12 А-III ГОСТ 5781-82							
БЧ		1	7.501-2-4.111	L = 4280	2						3.80 кг
БЧ		1	4.112	L = 3680		2					3.27 кг
БЧ		1	4.113	L = 3380			2				3.00 кг
БЧ		1	4.114	L = 2780				2			2.47 кг
БЧ		1	4.115	L = 980					2		0,87 кг
БЧ		1	4.116	L = 1480						2	1.31 кг
БЧ		2	4.117	Стержень							
				Ф8 А-I ГОСТ 5781-82, ℓ=190	31	27	25	21	11	16	

Серия 7.501-2 Вып. 4

Инв.№подл. | Подпись и дата | Взам.инв.№

ГИП	Лискунов		
Н.контр.	Григорева		
Нач.отд.	Нуриджанов		
Гл.спец.	Степанов		
Рук.гр.	Шур		
Инженер	Вадий		

7.501-2-4.110

Каркас (Кр1 ... Кр1-5)

Стадия	Масса	Масштаб
Р	см. табл.	
Лист	Листов 1	

ТРАНСЭЛЕКТРОПРОЕКТ

gost.e-ecolog.ru