ТИПОВАЯ ДОКУМЕНТАЦИЯ НА КОНСТРУКЦИИ, ИЗДЕЛИЯ И УЗЛЫ ЗДАНИЙ И СООРУЖЕНИЙ

СЕРИЯ 7.501-2

УСТАНОВКА И ПОДКЛЮЧЕНИЕ КОМПЛЕКТНЫХ ТРАНСФОРМАТОРНЫХ ПОДСТАНЦИЙ (КТП) К ЛИНИЯМ ПРОДОЛЬНОГО ЭЛЕКТРОСНАБЖЕНИЯ 25 кВ

РАБОЧИЕ ЧЕРТЕЖИ

ВЫПУСК 3

Металлические изделия

gost.e-ecolog.ru

Цена 0-44

ТИПОВАЯ ДОКУМЕНТАЦИЯ НА КОНСТРУКЦИИ, ИЗДЕЛИЯ И УЗЛЫ ЗДАНИЙ И СООРУЖЕНИЙ

СЕРИЯ 7.501-2

УСТАНОВКА И ПОДКЛЮЧЕНИЕ КОМПЛЕКТНЫХ ТРАНСФОРМАТОРНЫХ ПОДСТАНЦИЙ (КТП) К ЛИНИЯМ ПРОДОЛЬНОГО ЭЛЕКТРОСНАБЖЕНИЯ 25 кВ

РАБОЧИЕ ЧЕРТЕЖИ

ВЫПУСК 3

Металлические изделия

Разработаны Трансэлектропроектом

главный инженер института Акопян
главный инженер проекта Пискунов

Утверждены и введены в действие
Министерством путей сообщения
приказ № А-26816 от 26.08.85г.

Содержание

Обозначение	Наименование	Стр.
	Содержание	2
7.501-2-3-12.4.010	Кронштейн тип I	3
7.501-2-3-12.4.010 СБ	То же, сборочный чертеж	
7.501-2-3-12.4.020	Кронштейн тип II	4
7.501-2-3-12.4.020 СБ	То же, сборочный чертеж	
7.501-2-3-17.1.100	Кронштейн однополюсного разъединителя	5
7.501-2-3-17.1.100 СБ	То же, сборочный чертеж	
7.501-2-3-17.1.200	Кронштейн привода разъединителя	6
7.501-2-3-17.1.200 СБ	То же, сборочный чертеж	
7.501-2-3-17.1.300	Кронштейн предохранителя	7
7.501-2-3-17.1.300 СБ	То же, сборочный чертеж	
7.501-2-3-17.1.400	Вал	8
7.501-2-3-17.1.400 СБ	То же, сборочный чертеж	
7.501-2-3-17.1.500	Муфта	9
7.501-2-3-12.4.011	Штырь	
7.501-2-3-18.2.100	Кронштейн разъединителя левый	10
7.501-2-3-18.2.200	Кронштейн разъединителя правый	11
7.501-2-3-18.2.100 СБ	Кронштейн разъединителя левый	12
	Сборочный чертеж	
7.501-2-3-18.2.200 СБ	Кронштейн разъединителя	
	правый. Сборочный чертеж	
7.501-2-3-19.3.100	Кронштейн двухполюсного разъединителя	13
7.501-2-3-19.3.100 СБ	То же, сборочный чертеж	14
7.501-2-3-19.3.200	Кронштейн привода разъединителя	15
7.501-2-3-19.3.200 СБ	То же, сборочный чертеж	16
7.501-2-3-17.1.001	Подкладка	17
7.501-2-3-17.1.002	Хомут	

Обозначение	Наименование	Стр.
7.501-2-3-17.1.003	Скоба	18
7.501-2-3-17.1.006	Шплинт специальный	
7.501-2-3-17.1.004	Рог разрядника	19
7.501-2-3-17.1.005	Рог разъединителя	
7.501-2-3-17.1.301	Ушко	20
7.501-2-3-18.2.001	Распорка	
7.501-2-3-19.3.300	Клемма заземления КТП на рельс	21
7.501-2-3-19.3.300 СБ	То же, сборочный чертеж	
7.501-2-3 19.3.400	Клемма	22
7.501-2-3-19.3.400 СБ	То же, сборочный чертеж	
7.501-2-3-19.3.301	Знак опасности	23
7.501-2-3-19.3.401	Швеллер	
7.501-2-3-19.3.302	Гайка круглая	24
7.501-2-3-8.3.303	Скоба	

7.501-2-3-12.4.010 СБ

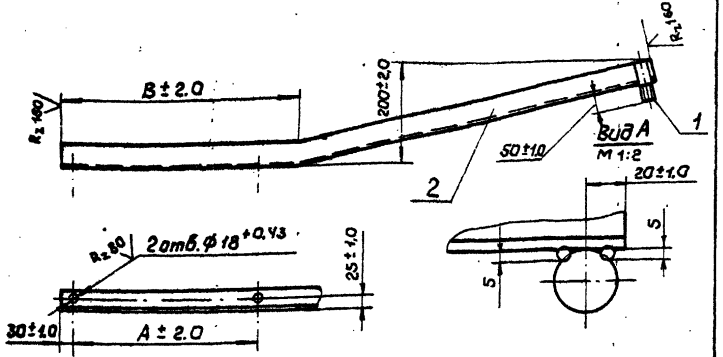

Обозначение	Размеры, мм			Масса, кг
	A	B	ℓ* разв. поз. 2	
7.501-2-3-2.4.010	470	600	1520	6,44
-01	760	890	1810	7,53

1. Сварка ручная электродуговая.
2. После изготовления зачистить и окрасить масляной краской по ГОСТ 8292-75, резьбу смазать антикоррозионной смазкой по ГОСТ 2712-75

Взам. инв. № | Подпись и дата | Инв. № подл.

Изм.	Лист	№ докум.	Подп.	Дата
Разраб.		Пайченко		
Пров.		Брад		
Т. контр.				
Рук. гр.		Пайченко		
Н. контр.		Перова		
Утв.		Гамаюнов		

7.501-2-3-12.4.010 СБ

Кронштейн тип I
Сборочный чертеж

Литера	Масса	Масштаб
Р	см. табл.	1:10
Лист	Листов 1	

ТРАНСЭЛЕКТРОПРОЕКТ

Копировал Кликунова

Формат	Зона	Поз.	Обозначение	Наименование	Кол.	Примечание
				Документация		
А4			7.501-2-3-12.4.010 СБ	Сборочный чертеж		
				Детали		
А4		1	7.501-2-3-12.4.011	Шпыра	1	
				Переменные данные для исполнений:		
				7.501-2-3-12.4.010		
				Детали		
Б4		2	7.501-2-3-12.4.012	Стержень		
				Уголок Б-50×50×5 ГОСТ 8509-72 / ВСт3пс4 ГОСТ 535-79		
				ℓ разв. = 1520 ± 2.0	1	5,73 кг
				7.501-2-3-12.4.010-01		
				Детали		
Б4		2	7.501-2-3-12.4.012-01	Стержень		
				Уголок Б-50×50×5 ГОСТ 8509-72 / ВСт3пс4 ГОСТ 535-79		
				ℓ разв. = 1810 ± 2.0	1	6,82 кг

Взам. инв. № | Инв. № дубл. | Подпись и дата

Изм.	Лист	№ докум.	Подп.	Дата
Разраб.		Пайченко		
Пров.		Брад		
Рук. гр.		Пайченко		
Н. контр.		Перова		
Утв.		Гамаюнов		

7.501-2-3-12.4.010

Кронштейн тип I

Литера	Лист	Листов
Р		1

ТРАНСЭЛЕКТРОПРОЕКТ

Инв. № подл. | Подпись и дата

Серия 7.501-2 Вып. 3

7.501-2-3-12.4.020 СБ

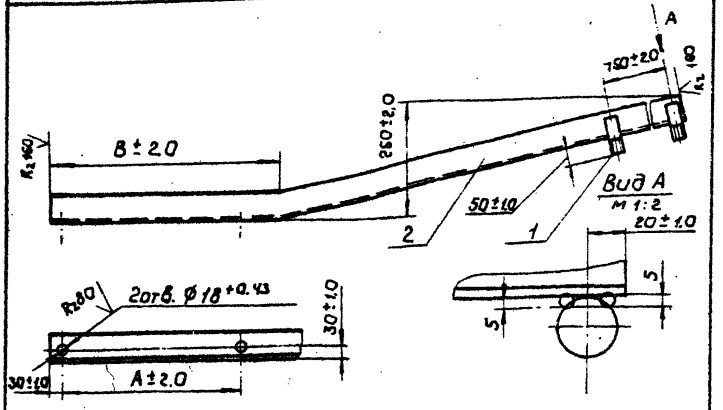

Обозначение	Размеры, мм			Масса, кг
	A	B	$\ell_{разв}$	
7.501-2-3-12.4.020	470	600	2270	13,63
-01	760	890	2560	15,19

1. Сварка ручная электродуговая.
2. После изготовления зачистить и окрасить масляной краской по ГОСТ 8292-75, резьбу смазать антикоррозионной смазкой по ГОСТ 2712-75.

Инв.№ подл. | Подп. и дата | Взам. инв.№ | Инв.№ дубл. | Подп. и дата

Изм.	Лист	№ докум.	Подп.	Дата
Разраб.		Пойченко		
Пров.		Брод		

7.501-2-3-12.4.020 СБ

Кронштейн тип II
Сборочный чертеж

Литера	Масса	Масштаб
Р	см. табл.	1:10
Лист	Листов 1	

Формат	Зона	Поз.	Обозначение	Наименование	Кол.	Примечание
				Документация		
А4			7.501-2-3-12.4.020 СБ	Сборочный чертеж		
				Детали		
А4		1	7.501-2-3-12.4.011	Штырь	2	
				Переменные данные для исполнений:		
				7.501-2-3-12.4.020		
				Детали		
Б4		2	7.501-2-3-12.4.021	Стержень		
				Уголок Б-70х70х5 ГОСТ 8509-72 / В Ст3пс4 ГОСТ 535-79		
				$\ell_{разв}$ = 2270 ± 3,0	1	12,21 кг
				7.501-2-3-12.4.020-01		
				Детали		
Б4		2	7.501-2-3-12.4.021-01	Стержень		
				Уголок Б-70х70х5 ГОСТ 8509-72 / В Ст3пс4 ГОСТ 535-79		
				$\ell_{разв}$ = 2560 ± 3,0	1	13,77 кг

Инв.№ подл. | Подп. и дата | Взам. инв.№ | Инв.№ дубл. | Подп. и дата

Изм.	Лист	№ докум.	Подп.	Дата
Разраб.		Пойченко		
Провер.		Брод		
Рук.гр.		Пойченко		

7.501-2-3-12.4.020

Кронштейн тип II

Литера	Лист	Листов
Р		1

ТРАНСЭЛЕКТРОПРОЕКТ

Вып.3

Серия 7.501-2

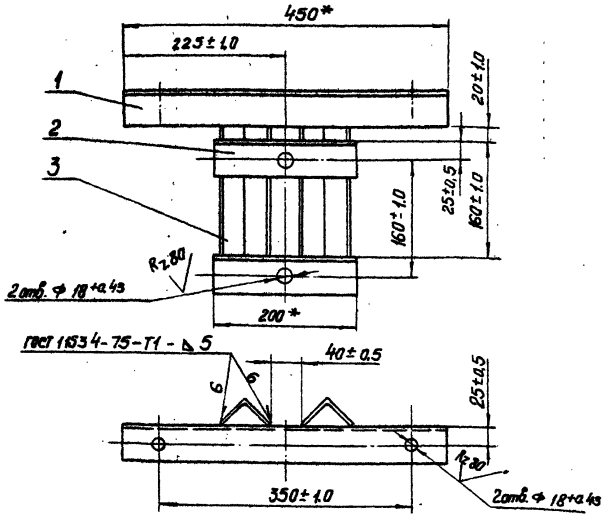

1. После изготовления зачистить и окрасить масляной краской по ГОСТ 8292-75.

2.* Размеры для справок.

Изм.	Лист	№ докум.	Подп.	Дата
Разраб.		Пайченко		
Пров.		Брод		
Т. контр.				
Рук. гр.		Пайченко		
Н. контр.		Перова		
Утв.		Гамаюнов		

7.501-2-3-17.1.100 СБ

Кронштейн однополюсного разъединителя. Сборочный чертеж

Литера	Масса	Масштаб
Р	5.32	1:5
Лист	Листов 1	

ТРАНСЭЛЕКТРОПРОЕКТ

Копировал Лобс Формат А4

Инв.№ подл. | Подп. и дата | Взам. инв.№ | Инв.№ дубл. | Подп. и дата

Формат	Зона	Поз.	Обозначение	Наименование	Кол.	Примечание
				Документация		
А4			7.501-2-3-17.1.100	Сборочный чертеж		
				Детали		
Б4		1	7.501-2-3-17.1.101	Балка опорная		
				Уголок 5-50×50×5 ГОСТ 8509-72 Ст3пс4 ГОСТ 535-79		
				L = 450 ± 1.0 мм	1	1.70 кг
Б4		2	7.501-2-3-17.1.102	Балка крепительная		
				Уголок 5-50×50×5 ГОСТ 8509-72 Ст3пс4 ГОСТ 535-79		
				L = 200 ± 1.0 мм	2	0.75 кг
Б4		3	7.501-2-3-17.1.103	Упор		
				Уголок 5-50×50×5 ГОСТ 8509-72 Ст3пс4 ГОСТ 535-79		
				L = 280 ± 1.0 мм	2	1.06 кг

Изм.	Лист	№ докум.	Подп.	Дата
Разраб.		Пайченко		
Пров.		Брод		
Рук. гр.		Пайченко		
Н. контр.		Перова		
Утв.		Гамаюнов		

7.501-2-3-17.1.100

Кронштейн однополюсного разъединителя

Литера	Лист	Листов
Р		1

ТРАНСЭЛЕКТРОПРОЕКТ

Копировал Лобс Формат А4

Инв.№ подл. | Подп. и дата | Взам. инв.№ | Инв.№ дубл. | Подп. и дата

Серия 7.501-2 вып. 3

7.501-2-3-17.1.200 СБ

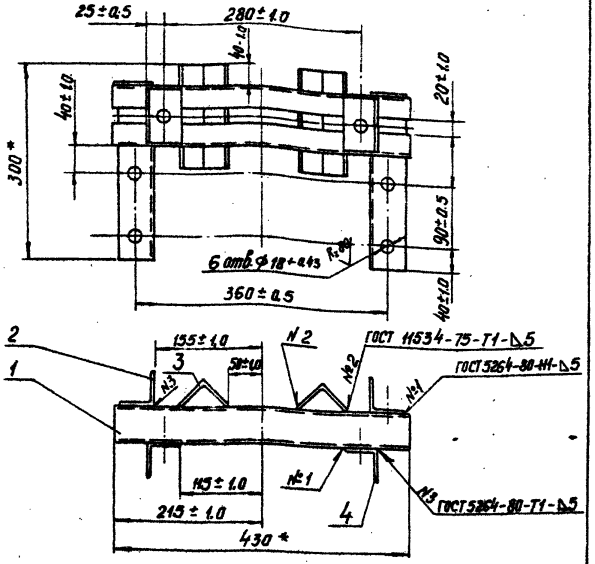

1. После изготовления зачистить и окрасить масляной краской по ГОСТ 8292-75.
2. * Размер для справок.

Изм.	Лист	№ докум.	Подп.	Дата
Разраб.		Пойченко		
Пров.		Брод		
Т. контр.				
Рук. гр.		Пойченко		
Н. контр.		Перова		
Утв.		Гамаюнов		

7.501-2-3-17.1.200 СБ

Кронштейн привода разъединителя
Сборочный чертеж

Литера	Масса	Масштаб
Р	7,68	

Лист | Листов 1

ТРАНСЭЛЕКТРОПРОЕКТ

Копировал Лоос | Формат А4

Инв. № подл. | Подп. и дата | Взам. инв. № | Инв. № дубл. | Подп. и дата

Формат	Зона	Поз.	Обозначение	Наименование	Кол.	Примечание
				Документация		
А4			7.501-2-3-17.1.200 СБ	Сборочный чертеж		
				Детали		
Б4		1	7.501-2-3-17.1.201	Балка		
				Швеллер 5 ГОСТ 8240-72 / В Ст3пс4 ГОСТ 535-79		
				L = 430 ± 1.0 мм	2	2.08 кг
Б4		2	7.501-2-3-17.1.202	Подвес		
				Уголок Б-50×50×5 ГОСТ 8509-72 / В Ст3пс4 ГОСТ 535-79		
				L = 260 ± 1.0 мм	2	0.98 кг
Б4		3	7.501-2-3-17.1.203	Упор		
				Уголок Б-50×50×5 ГОСТ 8509-72 / В Ст3пс4 ГОСТ 535-79		
				L = 150 ± 1.0 мм	2	0.57 кг
Б4		4	7.501-2-3-17.1.204	Коротыш		
				Уголок Б-50×50×5 ГОСТ 8509-72 / В Ст3пс4 ГОСТ 535-79		
				L = 70 ± 1.0 мм	2	0.26 кг

Изм.	Лист	№ докум.	Подп.	Дата
Разраб.		Пойченко		
Пров.		Брод		
Рук. гр.		Пойченко		
Н. контр.		Перова		
Утв.		Гамаюнов		

7.501-2-3-17.1.200

Кронштейн привода разъединителя

Литера	Лист	Листов
Р		1

ТРАНСЭЛЕКТРОПРОЕКТ

Копировал Лоос | Формат А4

Инв. № подл. | Подп. и дата | Взам. инв. № | Инв. № дубл. | Подп. и дата

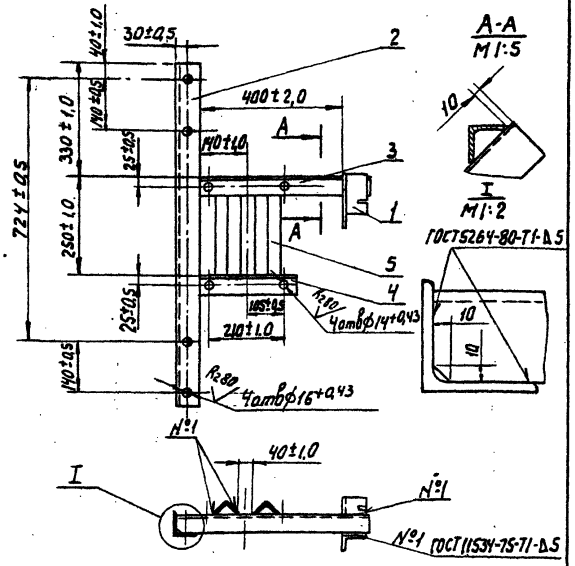

После изготовления зачистить и окрасить масляной краской по ГОСТ 8292-75

Изм.	Лист	№ докум.	Подп.	Дата
Разраб.		Пайченко		
Пров.		Брод		
Т.контр.				
Рук.гр.		Пайченко		
Н.контр.		Перова		
Утв.		Гамаюнов		

7.501-2-3-17.1.300 СБ

Кронштейн предохранителя
Сборочный чертеж

Литера	Масса	Масштаб
Р	10,17	1:10

Лист	Листов 1

ТРАНСЭЛЕКТРОПРОЕКТ

Копировал Гусева Формат А4

Формат	Зона	Поз.	Обозначение	Наименование	Кол.	Примечание
				Документация		
А4			7.501-2-3-17.1.300 СБ	Сборочный чертеж		
				Детали		
А4		1	7.501-2-3-17.1.301	Ушко	1	
Б4		2	7.501-2-3-17.1.302	Балка опорная		
				Уголок б-63х63х5 ГОСТ 8509-72 Вст3пс4 ГОСТ 535-79		
				L = 945 ± 2,0 мм	1	4,56 кг
Б4		3	7.501-2-3-17.1.303	Поперечина длинная		
				Уголок б-50х50х5 ГОСТ 8509-72 Вст3пс4 ГОСТ 535-79		
				L = 530 ± 1,0 мм	1	2,00 кг
Б4		4	7.501-2-3-17.1.304	Поперечина короткая		
				Уголок б-50х50х5 ГОСТ 8509-72 Вст3пс4 ГОСТ 535-79		
				L = 345 ± 1,0 мм	1	1,30 кг
Б4		5	7.501-2-3-17.1.305	Упор		
				Уголок б-50х50х3 ГОСТ 8509-72 Вст3пс4 ГОСТ 535-79		
				L = 300 ± 1,0 мм	2	1,13 кг

Изм.	Лист	№ докум.	Подп.	Дата
Разраб.		Пайченко		
Пров.		Брод		
Рук.гр.		Пайченко		
Н.контр.		Перова		
Утв.		Гамаюнов		

7.501-2-3-17.1.300

Кронштейн предохранителя

Литера	Лист	Листов
Р		1

ТРАНСЭЛЕКТРОПРОЕКТ

Копировал Гусева Формат А4

Серия 7.501-2 Вып. 3

7.501-2-3-17.1.400СБ

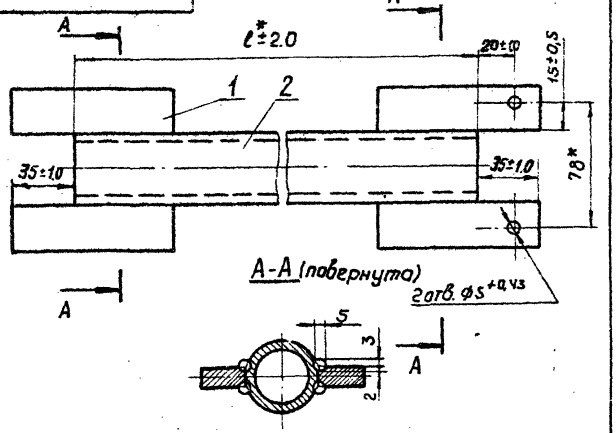

Обозначение	Тип	ℓ^*, мм	Масса дет. 2, кг	Масса общая, кг
7.501-2-3-17.1.400	I	3100	10,32	11,04
-01	II	3140	10,46	11,18
-02	III	4100	13,65	14,37
-03	IV	4140	13,79	14,51
-04	V	6100	17,00	17,72
-05	VI	6140	17,14	17,86

1. Сварка ручная электродуговая.
2. После изготовления зачистить и окрасить масляной краской по ГОСТ 8292-75.
3. *Размеры для справок.

Изм	Лист	№ докум.	Подп.	Дата
Разраб.		Пойченко		
Пров.		Брод		
Т. контр.				
Рук. гр.		Пойченко		
Н. контр.		Перова		

7.501-2-3-17.1.400 СБ

Вал
Сборочный чертеж

Литера	Масса	Масштаб
Р	см. табл.	1:2

Лист | Листов 1

ТРАНСЭЛЕКТРОПРОЕКТ

Инв. № подл. | Подп. и дата | Взам. инв. № | Инв. № дубл. | Подпись и дата

Обозначение	Наименование	Кол. на исполн. 7.501-2-3-17.1.400-						Примечание
		–	01	02	03	04	05	
	Документация							
	Детали							
7.501-2-3-17.1.400 СБ		X	X	X	X	X	X	
7.501-2-3-17.1.401	Планка							
	Полоса 10×25 ГОСТ 103-76 / 8Ст3пс4 ГОСТ 535-79							
	$\ell=90\pm0,5$	4	4	4	4	4	4	0,18кг
	Материалы							
7.501-2-3-17.1.402	Труба 32×2,6 ГОСТ 3262-75	3,10	3,14	4,10	4,14	6,10	6,14	м

Изм.	Лист	№ докум.	Подп.	Дата
Разраб.		Пойченко		
Пров.		Брод		
Рук. гр.		Пойченко		
Н. контр.		Перова		
Утв.		Гамаюнов		

7.501-2-3-17.1.400

Вал

Литера	Лист	Листов
Р		1

ТРАНСЭЛЕКТРОПРОЕКТ

7501-2-3-12.4.011

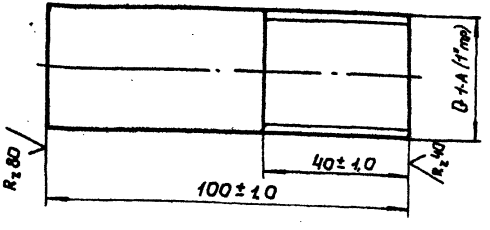

Изм.	Лист	№ докум.	Подп.	Дата
Разраб.		Пойченко		
Пров.		Брод		
Т. контр.				
Рук. гр.		Пойченко		
Н. контр.		Перова		
Утв.		Гамаюнов		

7.501-2-3-12.4.011

Штырь

Литера	Масса	Масштаб
Р	0,71	1:1

Лист | Листов 1

Круг В 34 ГОСТ 2590-71
В Ст 3 сп 5 ГОСТ 535-79

ТРАНСЭЛЕКТРОПРОЕКТ

Копировал | Формат А4

7501-2-3-17.1.500

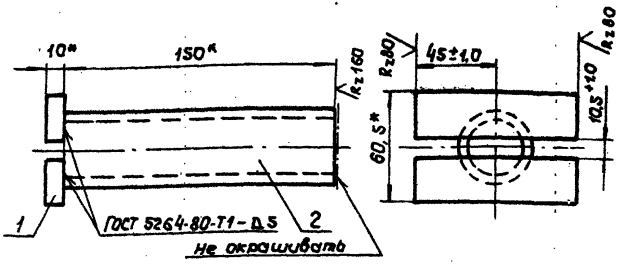

1. После изготовления зачистить и окрасить масляной краской по ГОСТ 8292-75.
2. * Размеры для справок

Формат	Зона	Поз.	Обозначение	Наименование	Кол.	Примечание
				Детали		
Б4		1	7.501-2-3-17.1.501	Планка		
				Полоса 10х25 ГОСТ 103-76 / В Ст 3 пс 4 ГОСТ 535-79		
				ℓ = 90±0,5	2	0,18кг
Б4		2	7.501-2-3-17.1.502	Патрубок		
				Труба 32х2,8 ГОСТ 3262-75		
				ℓ = 150±1,0	1	0,41кг

Изм.	Лист	№ докум.	Подп.	Дата
Разраб.		Пойченко		
Пров.		Брод		
Т. контр.				
Рук. гр.		Пойченко		
Н. контр.		Перова		
Утв.		Гамаюнов		

7.501-2-3-17.1.500

Муфта

Литера	Масса	Масштаб
Р	0,77	1:2

Лист | Листов 1

ТРАНСЭЛЕКТРОПРОЕКТ

Формат А4

Инв. № подл. | Подп. и дата | Взам. инв. № | Инв. № дубл. | Подпись и дата

Вып. 3

Серия 7.501-2

Формат	Зона	Поз.	Обозначение	Наименование	Кол.	Примечание
				Документация		
А4			7.501-2-3-18.2.1 ОО СБ	Сборочный чертеж		
				Детали		
А4		1	7.501-2-3-17.1.301	Ушко	1	
Б4		2	7.501-2-3-18.2.1 01	Раскос		
				Уголок Б-32х32х4 ГОСТ 8509-72 / Ст3пс4 ГОСТ 535-79		
				L = 850±2,0мм	1	1.62кг
Б4		3	7.501-2-3-18.2.1 02	Балка опорная		
				Уголок Б-50х50х5 ГОСТ 8509-72 / Ст3пс4 ГОСТ 535-79		
				L = 1200±2,0мм	1	4.52кг
Б4		4	7.501-2-3-18.2.1 03	Балка горизонтальная		
				Уголок Б-50х50х5 ГОСТ 8509-72 / Ст3пс4 ГОСТ 535-79		
				L = 900±2,0мм	1	3.39кг
Б4		5	7.501-2-3-18.2.1 04	Коротыш		
				Уголок Б-50х50х5 ГОСТ 8509-72 / Ст3пс4 ГОСТ 535-79		
				L = 150±1,0мм	2	0.57кг
Б4		6	7.501-2-3-18.2.1 05	Балка крепительная		
				Уголок Б-50х50х5 ГОСТ 8509-72 / Ст3пс4 ГОСТ 535-79		
				L = 200±1,0мм	2	0.75кг

Инв. № подл. | Подп. и дата | Взам. инв. № | Инв. № дубл. | Подп. и дата

Изм.	Лист	№ докум.	Подп.	Дата
Разраб.		Побченко		
Пров.		Брод		
Рук. гр.		Побченко		
Н. контр.		Перова		
Утв.		Гимаканов		

7.501-2-3-18.2.100

Кронштейн разъединителя левый

Литера	Лист	Листов
	1	2

ТРАНСЭЛЕКТРОПРОЕКТ

Формат	Зона	Поз.	Обозначение	Наименование	Кол.	Примечание
Б1		7	7.501-2-3-18.2.1 06	Упор		
				Б-50х50х5 ГОСТ 8509-72 / Уголок Ст3пс4 ГОСТ 535-79		
				L = 650 = 1.0мм	2	2.45кг
Б4		8	7.501-2-3-18.2.1 07	Балка вертикальная		
				Б-63х63х5 ГОСТ 8509-72 / Уголок Ст3пс4 ГОСТ 535-79		
				L = 1240±2,0мм	1	5.86кг

Инв. № подл. | Подп. и дата | Взам. инв. № | Инв. № дубл. | Подп. и дата

Изм.	Лист	№ докум.	Подп.	Дата

7.501-2-3-18.2.100

Лист 2

Серия 7.501-2 Вып. 3

Формат	Зона	Поз.	Обозначение	Наименование	Кол.	Примечание
				Документация		
А4			7.501-2-3-18.2. 2 00 СБ	Сборочный чертеж		
				Детали		
Б4		1	7.501-2-3-18.2. 2 01	Раскос		
				Уголок Б-32х32х4 ГОСТ8509-72 / ВСт3пс4 ГОСТ 535-79		
				L = 850 ± 2.0 мм	1	1.62 кг
Б4		2	7.501-2-3-18.2. 2 02	Раскос		
				Уголок Б-32х32х4 ГОСТ8509-72 / ВСт3пс4 ГОСТ 535-79		
				L = 650 ± 1.0 мм	1	2.45 кг
Б4		3	7.501-2-3-18.2. 2 03	Балка опорная		
				Уголок Б-50х50х5 ГОСТ8509-72 / ВСт3пс4 ГОСТ 535-79		
				L = 1200 ± 2.0 мм	1	4.52 кг
Б4		4	7.501-2-3-18.2. 2 04	Балка горизонтальная		
				Уголок Б-50х50х5 ГОСТ8509-72 / ВСт3пс4 ГОСТ 535-79		
				L = 900 ± 2.0 мм	1	3.39 кг
Б4		5	7.501-2-3-18.2. 2 05	Коротыш		
				Уголок Б-50х50х5 ГОСТ8509-72 / ВСт3пс4 ГОСТ 535-79		
				L = 150 ± 1.0 мм	2	0.57 кг

Изм.	Лист	№ докум.	Подп.	Дата
Разраб.		Пойченко		
Пров.		Бров		
Рук. гр.		Пойченко		
Н. контр.		Перова		
Утв.		Гамаюнов		

7.501-2-3-18.2.200

Кронштейн разъединителя правый

Литера	Лист	Листов
Р	1	2

ТРАНЭЛЕКТРОПРОЕКТ

Инв. № подл. | Подп. и дата | Взам. инв. № | Инв. № дубл. | Подп. и дата

Кроировал Лукашова Формат А4

Формат	Зона	Поз.	Обозначение	Наименование	Кол.	Примечание
Б4		6	7.501-2-3-18.2. 2 06	Балка крепительная		
				Уголок Б-50х50х5 ГОСТ8509-72 / ВСт3пс4 ГОСТ 535-79		
				L = 200 ± 1.0 мм	2	0.75 кг
Б4		7	7.501-2-3-18.2 2 07	Упор		
				Уголок Б-50х50х5 ГОСТ8509-72 / ВСт3пс4 ГОСТ 535-79		
				L = 650 ± 1.0 мм	2	2.45 кг

Изм.	Лист	№ докум.	Подп.	Дата

7.501-2-3-18.2.200

Лист 2

Инв. № подл. | Подп. и дата | Взам. инв. № | Инв. № дубл. | Подп. и дата

Серия 7.501-2 Вып.3

Инв.№ подл. | Подп. и дата | Взамен инв.№ | Инв.№ дубл. | Подп. и дата

7.501-2-3-18.2.100 СБ

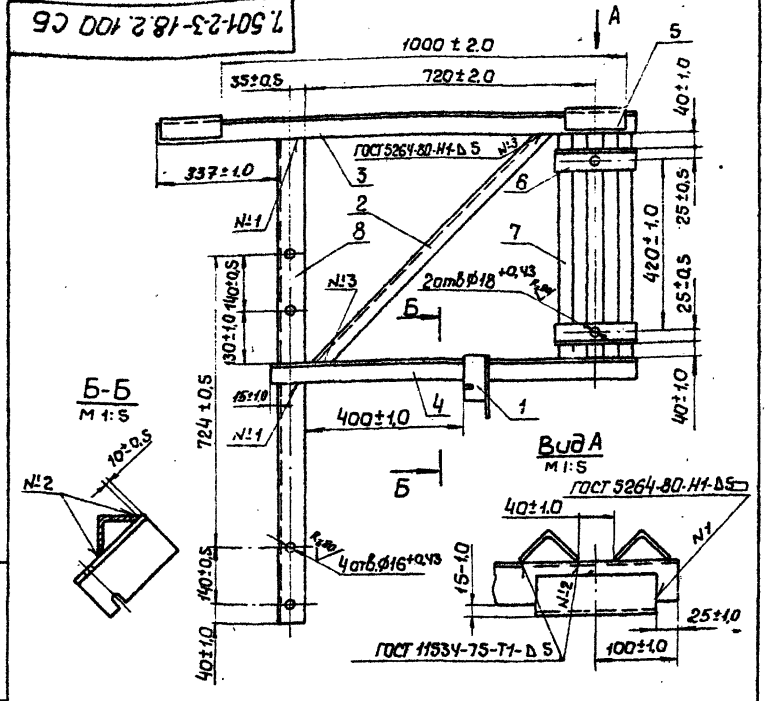

После изготовления зачистить и окрасить масляной краской по ГОСТ 8292-75.

Изм.	Лист	№ докум.	Подп.	Дата
Разраб.		Пайченко		
Пров.		Бров		
Т.контр.				
Рук.гр.		Пайченко		
Н.контр.		Перова		
Утв.		Гамаюнов		

7.501-2-3-18.2.100 СБ

Кронштейн разъединителя левый. Сборочный чертеж

Литера	Масса	Масштаб
Р	23,03	1:10
Лист	Листов 1	

ТРАНСЭЛЕКТРОПРОЕКТ

7.501-2-3-18.2.200 СБ

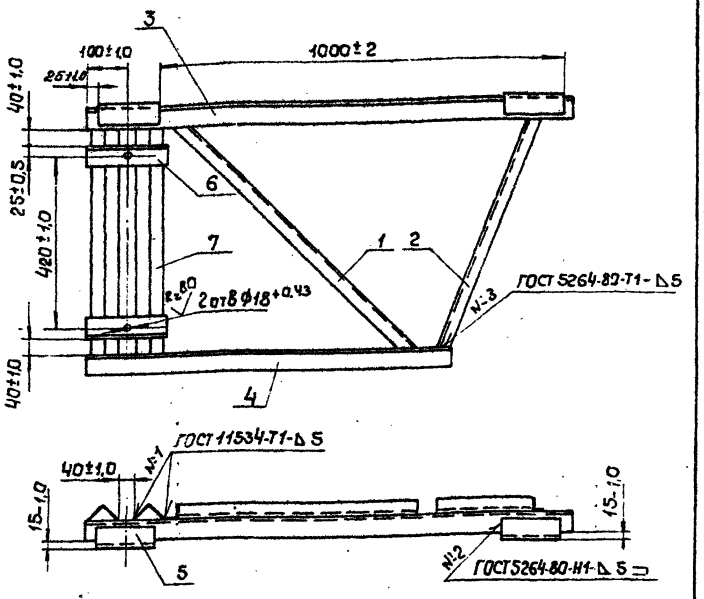

После изготовления зачистить и окрасить масляной краской по ГОСТ 8292-75.

Изм.	Лист	№ докум.	Подп.	Дата
Разраб.		Пайченко		
Пров.		Бров		
Т.контр.				
Рук.гр.		Пайченко		
Н.контр.		Перова		
Утв.		Гамаюнов		

7.501-2-3-18.2.200 СБ

Кронштейн разъединителя правый. Сборочный чертеж

Литера	Масса	Масштаб
Р	18,31	1:10
Лист	Листов 1	

ТРАНСЭЛЕКТРОПРОЕКТ

Серия 7.501-2 Вып. 3

Формат	Зона	Поз.	Обозначение	Наименование	Кол.	Примечание
				Документация		
А3			7.501-2-3-19.3.100 СБ	Сборочный чертеж		
				Детали		
БЧ		1	7.501-2-3-19.3.101	Балка опорная		
				Уголок Б-50×50×5 ГОСТ 8509-72 / ВСт3пс4 ГОСТ 535-79		
				ℓ = 2400 ± 2,0	2	9,05 кг
БЧ		2	7.501-2-3-19.3.102	Подкос		
				Уголок Б-50×50×5 ГОСТ 8509-72 / ВСт3пс4 ГОСТ 535-79		
				ℓ = 1750 ± 2,0	2	6,60 кг
БЧ		3	7.501-2-3-19.3.103	Распорка		
				Уголок Б-45×45×5 ГОСТ 8509-72 / ВСт3пс4 ГОСТ 535-79		
				ℓ = 260 ± 1,0	1	0,88 кг
БЧ		4	7.501-2-3-19.3.104	Распорка		
				Уголок Б-45×45×5 ГОСТ 8509-72 / ВСт3пс4 ГОСТ 535-79		
				ℓ = 180 ± 1,0	2	0,61 кг
БЧ		5	7.501-2-3-19.3.105	Упор		
				Уголок Б-45×45×5 ГОСТ 8509-72 / ВСт3пс4 ГОСТ 535-79		
				ℓ = 460 ± 1,0	2	1,52 кг

Изм	Лист	№ докум.	Подп.	Дата
Разраб.		Пойченко		
Пров.		Брод		
Рук. гр.		Пойченко		
Н. контр.		Перова		
Утв.		Гамзюнов		

7.501-2-3-19.3.100

Кронштейн двухполюсного разъединителя

Литера	Лист	Листов
Р	1	2

ТРАНСЭЛЕКТРОПРОЕКТ

Копировал Клукунова Формат А4

Формат	Зона	Поз.	Обозначение	Наименование	Кол.	Примечание
БЧ		6	7.501-2-3-19.3.106	Планка		
				Полоса 5×40 ГОСТ 103-76 / ВСт3пс4 ГОСТ 535-79		
				ℓ = 160 ± 0,5	4	0,24 кг
БЧ		7	7.501-2-3-19.3.107	Пруток заземления		
				Круг В 10 ГОСТ 2590-71 / ВСт3кп ГОСТ 535-79		
				ℓ = 250 ± 1,0	1	0,15 кг
			Переменные	данные для исполнений:		
				7.501-2-3-19.3.100		
				Детали		
БЧ		8	7.501-2-3-19.3.108	Поперечина		
				Уголок Б-50×50×5 ГОСТ 8509-72 / ВСт3пс4 ГОСТ 535-79		
				ℓ = 480 ± 1,0	2	1,81 кг
				7.501-2-3-19.3.100-01		
				Детали		
БЧ		8	7.501-2-3-19.3.108-01	Поперечина		
				Уголок Б-50×50×5 ГОСТ 8509-72 / ВСт3пс4 ГОСТ 535-79		
				ℓ = 520 ± 1,0	2	1,96 кг

Изм	Лист	№ докум.	Подп.	Дата

7.501-2-3-19.3.100

Лист 2

Копировал Клукунова Формат А4

Подп. и дата | Инв. № дубл. | Взам. инв. № | Подп. и дата | Инв. № подл.

7.501-2-3-19.3.100 СБ

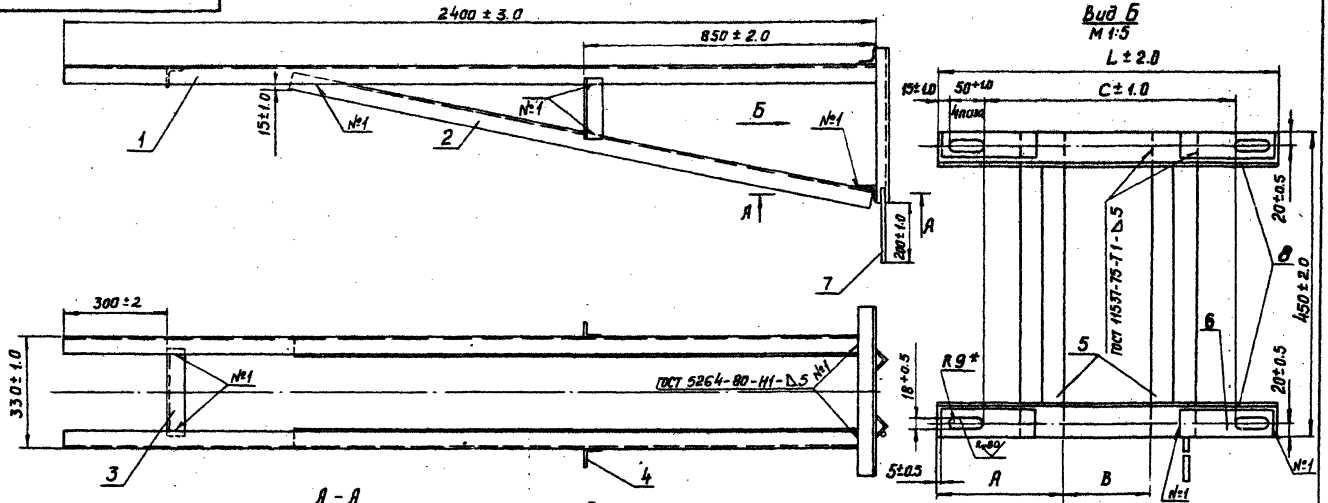

А – А
М 1:1

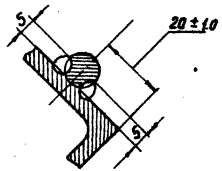

1. Сварной шов №2 – сварка ручная электродуговая.
2. После изготовления зачистить и окрасить масляной краской по ГОСТ 8292-75. Свободный конец детали поз. 7 не окрашивать.
3. На виде по стрелке Б детали поз. 1, 2 не показаны.

мм

Обозначение	Тип	A	B	C	L	Масса, кг
19.21 00	I	175	130	350	480	40.19
-01	II	190	140	390	520	40.49

Изм.	Лист	№ докум.	Подп.	Дата
Разраб.		Пойченко		
Пров.		Брод		
Т. контр.				
Рук. гр.		Пойченко		
Н. контр.		Перова		
Утв.		Гамаленов		

7.501-2-3-19.3. 100 СБ

Кронштейн двухполюсного разъединителя
Сборочный чертеж

Литера	Масса	Масштаб
Р	см. табл.	
Лист	Листов 1	

ТРАНСЭЛЕКТРОПРОЕКТ

Серия 7.501-2 Вып. 3

Инв. № подл. | Подп. и дата | Взам. инв. № | Инв. № дубл. | Подп. и дата

Серия 7.411-2 Вып 3

Формат	Зона	Поз.	Обозначение	Наименование	Кол.	Примечание
				Документация		
А3			7.501-2-3-19.3.200 СБ	Сборочный чертеж		
				Детали		
Б4		1	7.501-2-3-19.3.201	Балка опорная		
				Уголок $\frac{Б\text{-}50\times50\times5\ ГОСТ\ 8509\text{-}72}{ВСт3пс4\ ГОСТ\ 535\text{-}79}$		
				$\ell = 1500 \pm 2.0$	1	5,66 кг
Б4		2	7.501-2-3-19.3.202	Раскос		
				Уголок $\frac{Б\text{-}50\times50\times5\ ГОСТ\ 8509\text{-}72}{ВСт3пс4\ ГОСТ\ 535\text{-}79}$		
				$\ell = 1400 \pm 2.0$	1	5,28 кг
Б4		3	7.501-2-3-19.3.203	Подкос		
				Уголок $\frac{Б\text{-}50\times50\times5\ ГОСТ\ 8509\text{-}72}{ВСт3пс4\ ГОСТ\ 535\text{-}79}$		
				$\ell = 1080 \pm 1.0$	1	4,07 кг
Б4		4	7.501-2-3-19.3.204	Каротыш		
				Уголок $\frac{Б\text{-}50\times50\times5\ ГОСТ\ 8509\text{-}72}{ВСт3пс4\ ГОСТ\ 535\text{-}79}$		
				$\ell = 90 \pm 0.5$	2	0,34 кг
Б4		6	7.501-2-3-19.3.205	Упор		
				Уголок $\frac{Б\text{-}45\times45\times5\ ГОСТ\ 8509\text{-}72}{ВСт3пс4\ ГОСТ\ 535\text{-}79}$		
				$\ell = 450 \pm 1.0$	2	1,52 кг

Инв. № подл. | Подп. и дата | Взам. инв. № | Инв. № дубл. | Подпись и дата

Изм.	Лист	№ докум.	Подп.	Дата
Разраб.		Пайченко		
Пров.		Врав		
Н. контр.		Пайченко		
Утв.		Перова		
ГИП				

7.501-2-3-19.3.200

Кронштейн привода разъединителя

Литера	Лист	Листов
Р	1	2

ТРАНСЭЛЕКТРОПРОЕКТ

Копировал Кликунова Формат А4

Формат	Зона	Поз.	Обозначение	Наименование	Кол.	Примечание
Б4		6	7.501-2-3-19.3.206	Планка		
				Полоса $\frac{5\times40\ ГОСТ\ 103\text{-}76}{ВСт3пс4\ ГОСТ\ 535\text{-}79}$		
				$\ell = 150 \pm 0.5$	4	0,24 кг
Б4		7	7.501-2-3-19.3.207	Пруток заземления		
				Круг $\frac{В10\ ГОСТ\ 2590\text{-}71}{ВСт3кп\ ГОСТ\ 535\text{-}79}$		
				$\ell = 250 \pm 1.0$	1	0,15 кг
				Переменные данные для исполнений		
				7.501-2-3-19.3.200		
				Детали		
Б4		8	7.501-2-3-19.3.208	Поперечина		
				Уголок $\frac{Б\text{-}50\times50\times5\ ГОСТ\ 8509\text{-}72}{ВСт3пс4\ ГОСТ\ 535\text{-}79}$		
				$\ell = 480 \pm 1.0$	2	1,81 кг
				7.501-2-3-19.3.200-01		
				Детали		
Б4		8	7.501-2-3-19.3.208-01	Поперечина		
				Уголок $\frac{Б\text{-}50\times50\times5\ ГОСТ\ 8509\text{-}72}{ВСт3пс4\ ГОСТ\ 535\text{-}79}$		
				$\ell = 520 \pm 1.0$	2	1,96 кг

Инв. № подл. | Подп. и дата | Взам. инв. № | Инв. № дубл. | Подпись и дата

Изм.	Лист	№ докум.	Подп.	Дата

7.501-2-3-19.3.200

Лист 2

Копировал Кликунова Формат А4

7.501-2-3-19.3.200 СБ

Серия 7.501-2 Вып 3

Инв.№ подл. | Подп. и дата | Взам.инв.№ | Инв.№ дубл. | Подп. и дата

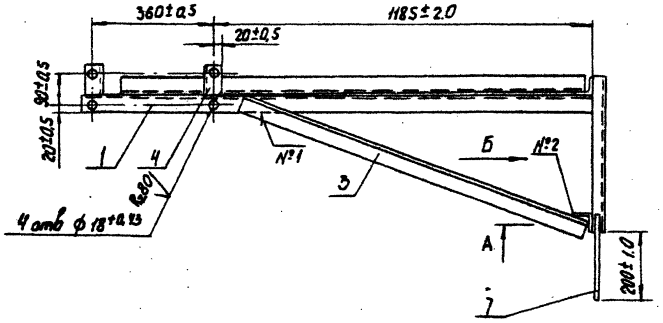

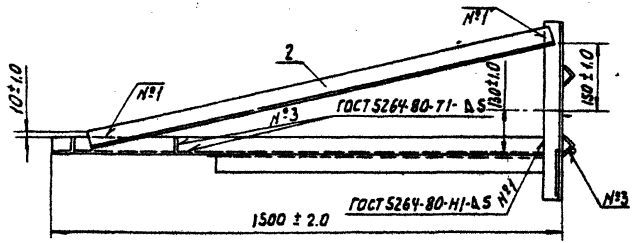

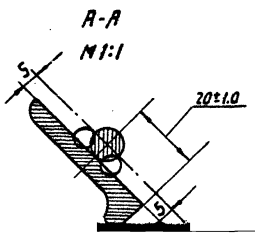

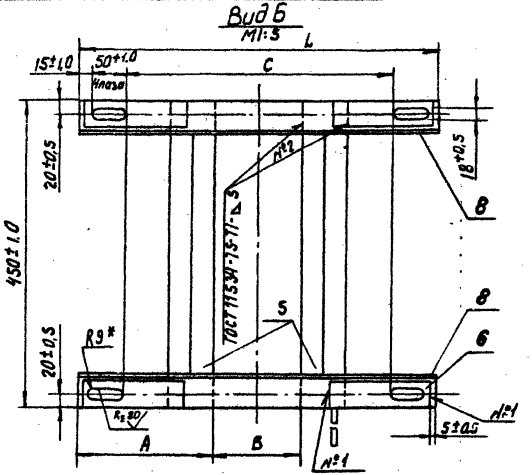

Обозначение	Тип	A	B	C	L	Масса, кг
7.501-2-3-19.3.200	I	175	130	350	480	22,49
-01	II	190	140	390	520	22.79

1. Сварной шов №3 - сварка ручная электродуговая.
2. После изготовления зачистить и окрасить масляной краской по ГОСТ 8292-75. Свободный конец детали поз. 7 не окрашивать.
3. На виде по стрелке Б детали поз. 1, 2, 3 условно не показаны.
4* Размер для справок.

Изм.	Лист	№ докум.	Подп.	Дата
Разраб.		Поучения		
Пров.		Ерод		
Т.контр.				
Рук.гр.		Поучения		
Н.контр.		Перова		

7.501-2-3-19.3.200 СБ

Кронштейн привода разъединителя
Сборочный чертеж

Лит	Масса	Масштаб
Р	сл. табл.	—
Лист	Листов 1	

ТРАНСЭЛЕКТРОПРОЕКТ

7.501-2-3-17.1.001

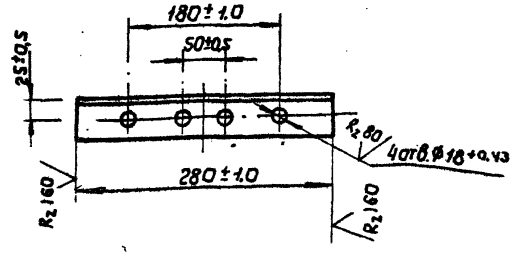

После изготовления зачистить и окрасить масляной краской по ГОСТ 8292-75

Изм.	Лист	№ докум.	Подп.	Дата
Разраб.		Пойченко		
Пров.		Брод		
Т. контр.				
Рук. гр.		Пойченко		
Н. контр.		Перова		
Утв.		Семенов		

7.501-2-3-17.1.001

Подкладка

Литера	Масса	Масштаб
Р	1.02	1:5
Лист	Листов 1	

Сталь Б-50-3-0К5 ГОСТ 8509-72 / Ст3пс4 ГОСТ 535-79

ТРАНСЭЛЕКТРОПРОЕКТ

Копировал

Формат А4

7.501-2-3-17.1.002

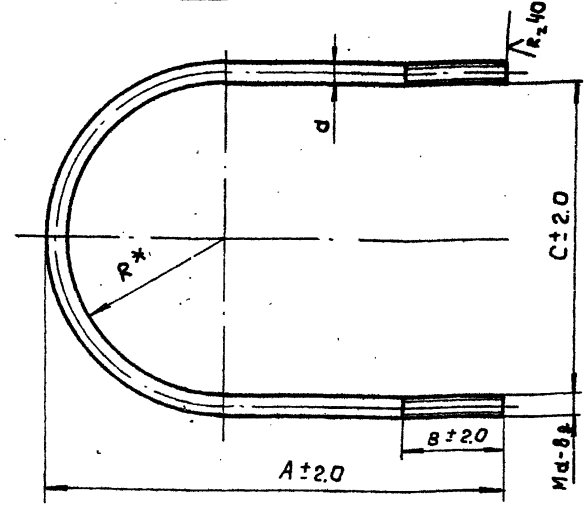

Обозначение	Размеры, мм						Масса, кг
	d	R	A	B	C	$e^{2}_{разв}$	
7.501-2-3-17.1.002	12	90	240	50	180	578	0,51
-01	16	130	365	50	260	875	1,38
-02		212	488	130	424	1210	1,91
-03		233	530	130	466	1320	2,09

1. После изготовления зачистить, резьбу смазать антикоррозианной смазкой по ГОСТ 2712-75, остальное окрасить масляной краской по ГОСТ 8292-75.
2. * Размер для справок

Изм.	Лист	№ докум.	Подп.	Дата
Разраб.		Пойченко		
Пров.		Брод		
Т. контр.				
Рук. бр.		Пойченко		
Н. контр.		Перова		
Утв.		Гамалиано		

7.501-2-3-17.1.002

Хомут

Литера	Масса	Масштаб
Р	см. табл.	
Лист	Листов 1	

Круг ГОСТ 2590-71 / ВСт3сп5 ГОСТ 535-79

ТРАНСЭЛЕКТРОПРОЕКТ

Копировал Кликун

Формат А4

Инв. № подл. | Подп. и дата | Взам. инв. № | Инв. № дубл. | Подп. и дата

7.501-2-3-17.1.003

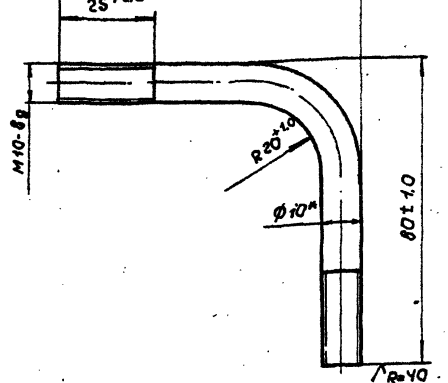

Развернутая длина 140 мм*

1. После изготовления зачистить, резьбу смазать антикоррозионной смазкой по ГОСТ 2712-75, остальное окрасить масляной краской по ГОСТ 8292-75.
2.* Размеры для справок

Изм.	Лист	№ докум.	Подп.	Дата
Разраб.		Пайченко		
Пров.		Брад		
Т.контр.				
Рук.бр.		Пайченко		
Н.контр.		Перова		
Утв.		Гамаюнов		

7.501-2-3-17.1.003

Скоба

Литера	Масса	Масштаб
Р	0,09	1:1

Лист | Листов 1

Круг $\frac{\text{В-10 ГОСТ 2590-71}}{\text{Ст3сп5 ГОСТ 535-79}}$

ТРАНСЭЛЕКТРОПРОЕКТ

Копировал Кликунова Формат А4

Инв.№ подл. | Подп. и дата | Взам.инв.№ | Инв.№ дубл. | Подп. и дата

7.501-2-3-17.1.006

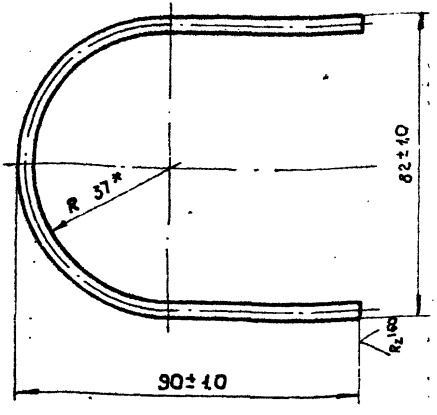

Развернутая длина 220 мм*

*Размер для справок

Изм.	Лист	№ докум.	Подп.	Дата
Разраб.		Пайченко		
Пров.		Брад		
Т.контр.				
Рук.бр.		Пайченко		
Н.контр.		Перова		
Утв.		Гамаюнов		

7.501-2-3-17.1.006

Шплинт специальный

Литера	Масса	Масштаб
Р	0,02	1:1

Лист | Листов 1

Проволока 4БСМ ГОСТ 3282-79

ТРАНСЭЛЕКТРОПРОЕКТ

Инв.№ подл. | Подп. и дата | Взам.инв.№ | Инв.№ дубл. | Подп. и дата

Серия 7.501-2 Вып.3

Инв.№ подл. | Подп. и дата | Взам. инв.№ | Инв.№ дубл. | Подп. и дата

7.501-2-3-17.1.005

(А)

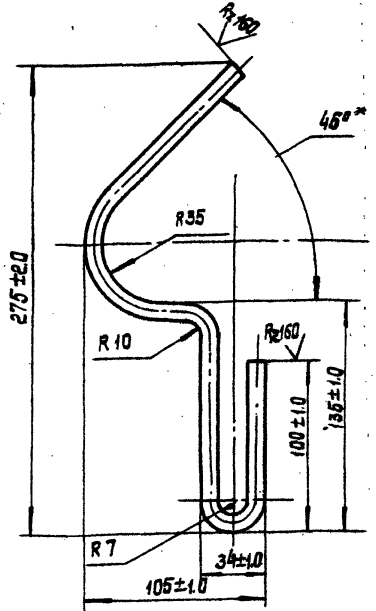

Развернутая длина 455* мм

*Размер для справок

Изм.	Лист	№ докум.	Подп.	Дата
Разраб.		Пайченко		
Пров.		Брод		
Т.контр.				
Рук.бр.		Пайченко		
Н.контр.		Переда		
Утв.		Гамаюнов		

7.501-2-3-17.1.005

Рог предохранителя

Литера	Масса	Масштаб
Р	0.28	1:2

Лист | Листов 1

Круг В-10 ГОСТ 2590-71 / ВСт3кп2 ГОСТ 535-79

ТРАНСЭЛЕКТРОПРОЕКТ

7.501-2-3-17.1.004

(А)

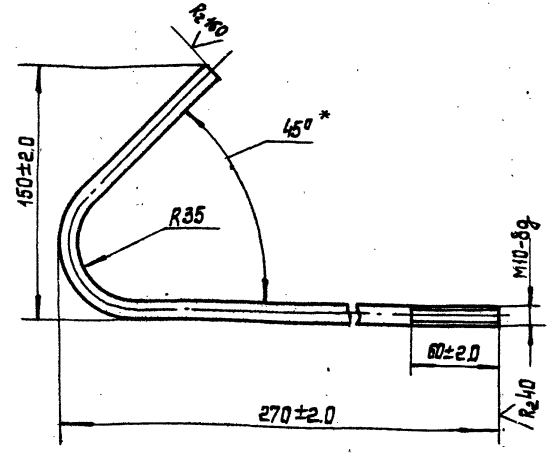

Развернутая длина 420* мм

*Размер для справок

Изм.	Лист	№ докум.	Подп.	Дата
Разраб.		Пайченко		
Пров.		Брод		
Т.контр.				
Нач.бр.		Пайченко		
Н.контр.		Переда		
Утв.		Гамаюнов		

7.501-2-3-17.1.004

Рог разрядника

Литера	Масса	Масштаб
Р	0,25	1:2

Лист | Листов 1

Круг В-10 ГОСТ 2590-71 / ВСт3кп2 ГОСТ 535-79

ТРАНСЭЛЕКТРОПРОЕКТ

Серия 7.501-2 Вып.3

7.501-2-3-17.1.301

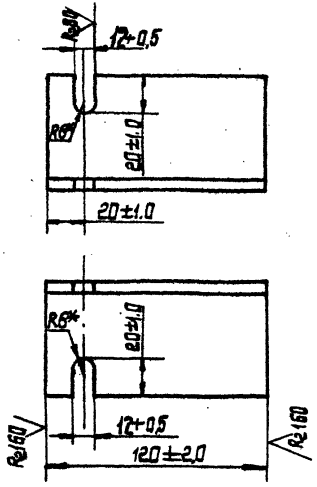

* Размер для справок

Изм.	Лист	№ докум.	Подп.	Дата
Разраб.		Пойченко		
Пров.		Брод		
Т. контр.				
Рук. гр.		Пойченко		
Н. контр.		Перова		
Утв.		Гамаянов		

7.501-2-3-17.1.301

Ушко

Литера	Масса	Масштаб
Р	0,55	1:2

Лист | Листов 1

Уголок Б-63×63×5 ГОСТ 8509-72 / В Ст3пс4 ГОСТ 535-79

ТРАНСЭЛЕКТРОПРОЕКТ

Копировал Лукашова формат А4

Инв. № подл. | Подп. и дата | Взам. инв. № | Инв. № дубл. | Подп. и дата

7.501-2-3-18.2.001

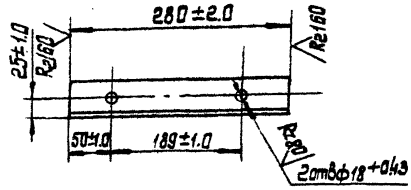

После изготовления зачистить и окрасить масляной краской по ГОСТ 8292-75.

Изм.	Лист	№ докум.	Подп.	Дата
Разраб.		Пойченко		
Пров.		Брод		
Т. контр.				
Рук. гр.		Пойченко		
Н. контр.		Перова		
Утв.		Гамаянов		

7.501-2-3-18.2.001

Распорка

Литера	Масса	Масштаб
Р	1,05	1:5

Лист | Листов 1

Уголок Б-50×50×5 ГОСТ 8509-72 / В Ст3пс4 ГОСТ 535-79

ТРАНСЭЛЕКТРОПРОЕКТ

Копировал Лукашова формат А4

Инв. № подл. | Подп. и дата | Взам. инв. № | Инв. № дубл. | Подп. и дата

Серия 7.501-2 Вып. 3

Формат	Зона	Поз.	Обозначение	Наименование	Кол.	Примеч.
				Документация		
А4			7.501-2-3-19.3.300 СБ	Сборочный чертеж		
				Детали		
А4		1	7.501-2-3-19.3.400	Клемма	1	1,14 кг
А4		2	7.501-2-3-19.3.301	Знак опасности	1	
А4		3	7.501-2-3-19.3.302	Гайка круглая М 18	4	
				Прочие изделия		
		4		Болт крюковой		
				М 18/225 ЛЭ3.41.02.14	2	Люберецк. ЭТЗ

Изм.	Лист	№ докум.	Подпись	Дата
Разраб.		Пиковская		
Пров.		Забавин		
Гл.спец.		Шульман		
Н.контр.		Перова		
Утв.		Пискунов		

7.501-2-3-19.3.300

Клемма заземления КТП на рельс (узел А)

Стадия	Лист	Листов
Р		1

ТРАНСЭЛЕКТРОПРОЕКТ

Инв. № подл. | Подпись и дата | Взам. инв. № | Инв. № дубл. | Подпись и дата

7.501-2-3-19.3.300 СБ

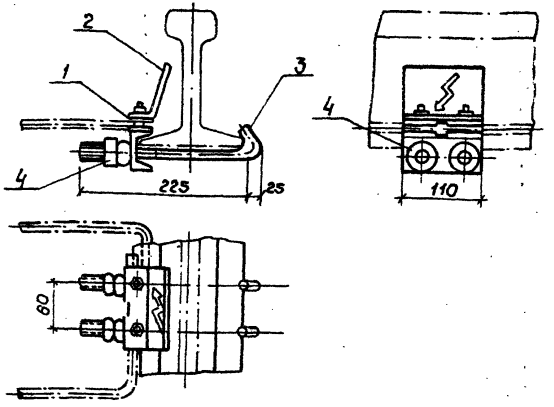

Изм.	Лист	№ докум.	Пос.
Разраб.		Пиковская	
Пров.		Забавин	
Т.контр.			
Гл.спец.		Шульман	
Н.контр.		Перова	
Утв.		Пискунов	

7.501-2-3-19.3.300 СБ

Клемма заземления КТП на рельс (узел А) Сборочный чертеж

Лит	Масса	Масштаб
Р	3.0	1:5

Лист | Листов 1

ТРАНСЭЛЕКТРОПРОЕКТ

Инв. № подл. | Подпись и дата | Взам. инв. № | Инв. № дубл. | Подпись и дата

Копировал Клюкунова Формат А4

Серия 7.501-2 Вып. 3

Формат	Зона	Поз.	Обозначение	Наименование	Кол.	Примеч.
				Документация		
АЧ			7.501-2-3-19.3.400 СБ	Сборочный чертеж		
				Детали		
АЧ		1	7.501-2-3-19.3.401	Швеллер	1	
АЧ		2	7.501-2-3-19.3.302	Гайка круглая М10	4	
				Прочие изделия		
		3		Зажим плашечный для заземляющего провода 066-76	4	Тбилис. ЭТЗ

Изм.	Лист	№ докум.	Подпись	Дата
Разраб.		Пиковская		
Провер.		Забавин		
Гл. спец.		Шульман		
Н. контр.		Перова		
Утв.		Пискунов		

7.501-2-3-19.3.400

Клемма

Стадия	Лист	Листов
Р		1

ТРАНСЭЛЕКТРОПРОЕКТ

Подпись и дата | Инв. № дубл. | Взам. инв. № | Подпись и дата | Инв. № подл.

7.501-2-3-19.3.400 СБ

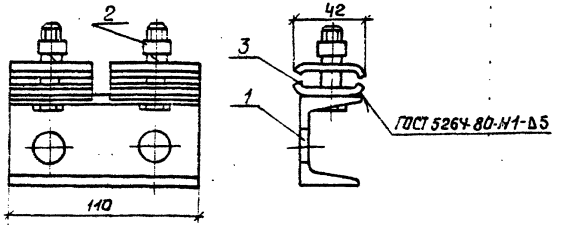

После изготовления смазать антикоррозийной смазкой по ГОСТ 2712-75.

Изм.	Лист	№ докум.	Подпись	Дата
Разраб.		Пиковская		
Пров.		Забавин		
Т. контр.				
Гл. спец.		Шульман		
Н. контр.		Перова		
Утв.		Пискунов		

7.501-2-3-19.3.400 СБ

Клемма. Сборочный чертеж

Лит	Масса	Масштаб
Р	1.14	1:2

Лист | Листов 1

ТРАНСЭЛЕКТРОПРОЕКТ

Копировал Кликунова Формат АЧ

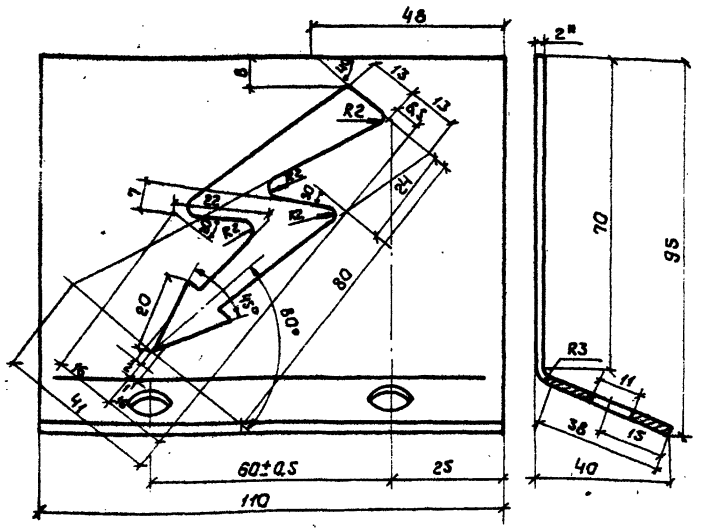

Развернутая длина 115мм*

1. Стрелку вырубить. Острые углы стрелки закруглить R=1,5мм.
2. После изготовления зачистить и окрасить красной эмалью за два раза.
3. * Размер для справок.

Изм.	Лист	№ докум.	Подпись	Дата	
Разраб.		Пиковская			
Провер.		Забавин			
Т. контр.					
Гл. спец.		Шульман			
Н. контр.		Перова			
Утв.		Пискунов			

7.501-2-3-19.3.301

Знак опасности

Лит.	Масса	Масштаб
Р	0,22	1:1

Лист | Листов 1

Лист 6-ПН2 ГОСТ 19903-74
Ч-17-В Ст3 ГОСТ 16523-70

ТРАНСЭЛЕКТРОПРОЕКТ

Копировал Клякунова Формат А4

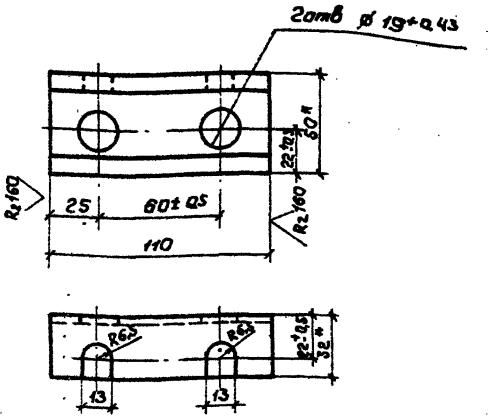

* Размер для справок

Изм.	Лист	№ докум.	Подпись	Дата	
Разраб.		Пиковская			
Провер.		Забавин			
Т. контр.					
Гл. спец.		Шульман			
Н. контр.		Перова			
Утв.		Пискунов			

7.501-2-3-19.3.401

Швеллер

Лит.	Масса	Масштаб
Р	0,48	1:2

Лист | Листов 1

Швеллер 5 ГОСТ 8240-72 / Вст3пс6 ГОСТ 535-79

ТРАНСЭЛЕКТРОПРОЕКТ

Копировал Клякунова Формат А4

Rz 40

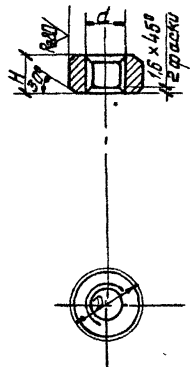

мм

d	D	H	Масса кг
M10	24	10	0,029
M18	32	18	0,077

Инв.№подл. | Подпись и дата | Взам.инв.№ | Инв.№дубл. | Подпись и дата

Изм.	Лист	№ докум.	Подпись	Дата
Разраб.		Ликовская		
Провер.		Забавин		
Т.контр.				
Гл.спец.		Шульман		
Н.контр.		Перова		
Утв.		Лисичнов		

7.501-2-3-19.3.302

Гайка круглая

Лит.	Масса	Масштаб
Р	Ст.табл.	1:1

Лист | Листов 1

Круг Д ГОСТ 2590-71 / Ст3кп2 ГОСТ 535-79

ТРАНСЭЛЕКТРОПРОЕКТ

Копировал Ликовская

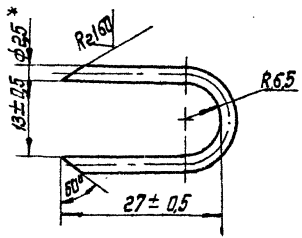

* Размер для справок

Инв.№подл. | Подпись и дата | Взам.инв.№ | Инв.№дубл. | Подпись и дата

Изм.	Лист	№ докум.	Подпись	Дата
Разраб.		Ликовская		
Провер.		Забавин		
Т.контр.				
Гл.спец.		Шульман		
Н.контр.		Перова		
Утв.		Лисичнов		

7.501-2-3-8 3.303

Скоба

Лит.	Масса	Масштаб
Р	0,03	2:1

Лист | Листов 1

Проволока 2,5-I ГОСТ 3282-74

ТРАНСЭЛЕКТРОПРОЕКТ

gost.e-ecolog.ru