ТИПОВАЯ ДОКУМЕНТАЦИЯ НА КОНСТРУКЦИИ, ИЗДЕЛИЯ И УЗЛЫ ЗДАНИЙ И СООРУЖЕНИЙ

СЕРИЯ 7.501-2

УСТАНОВКА И ПОДКЛЮЧЕНИЕ КОМПЛЕКТНЫХ ТРАНСФОРМАТОРНЫХ ПОДСТАНЦИЙ (КТП) К ЛИНИЯМ ПРОДОЛЬНОГО ЭЛЕКТРОСНАБЖЕНИЯ 25 кВ

РАБОЧИЕ ЧЕРТЕЖИ

ВЫПУСК 2

Схемы подключения

gost.e-ecolog.ru

ТИПОВАЯ ДОКУМЕНТАЦИЯ НА КОНСТРУКЦИИ, ИЗДЕЛИЯ И УЗЛЫ ЗДАНИЙ И СООРУЖЕНИЙ

СЕРИЯ 7.501-2

УСТАНОВКА И ПОДКЛЮЧЕНИЕ КОМПЛЕКТНЫХ ТРАНСФОРМАТОРНЫХ ПОДСТАНЦИЙ (КТП) К ЛИНИЯМ ПРОДОЛЬНОГО ЭЛЕКТРОСНАБЖЕНИЯ 25 кв

РАБОЧИЕ ЧЕРТЕЖИ

ВЫПУСК 2

Схемы подключения

Разработаны Трансэлектропроектом

Главный инженер института Акопян
Главный инженер проекта Писунов

Утверждены и введены в действие
Министерством путей сообщения
Приказ № А-26816 от 26.08.85г.

Обозначение	Наименование	Стр
	Содержание альбома Вып. 2	2
7.501-2-2-100.00	Схемы подключения КТП-П-2/25 У1	
	на площадке	3
7.501-2-2-200.00	Схемы подключения КТПО 4/25 У1,	
	КТПО 10/25 У1 на площадке	4
7.501-2-2-300.00	Схемы подключения КТПО 4/25 У1,	
	КТПО 10/25 У1 в выемке	5
7.501-2-2-400.00	Схемы подключения КТПО 4/25 У1,	
	КТПО 10/25 У1 на насыпи	6
7.501-2-2-500.00	Схемы подключения КТП 25/25 У1	
	на площадке	7
7.501-2-2-600.00	Схема подключения КТП 25/25 У1	
	в выемке	8
7.501-2-2-700.00	Схемы подключения КТП 25/25 У1	
	на насыпи	9
7.501-2-2-800.00	Схемы подключения	
	КТП 100-250-400/25 У1	10
7.501-2-2-900.00	Схема подключения КТП 100-250-400/25 У1	
	на площадке (Т-образная надставка)	11
7.501-2-2-10 00.00	Схемы подключения	
	КТП 100-250-400/25 У1 в выемке	12
7.501-2-2-11 00.00	Схемы подключения	
	КТП 100-250-400/25 У1 на насыпи	13
7.501-2-2-12 00.00	Схемы подключения	
	КТП 25-100-250-400/25 У1 на площад-	
	ке при расположении проводов	
	ДПР с одной стороны	14
7.501-2-2-13.00.00 л.1	Перекидка проводов ДПР	15
7.501-2-2-13 00.00 л.2	Перекидка проводов ДПР	16

Инв. № подл. | Подпись и дата | Взам. инв. №

Вып 2

Серия 7.501-2

Инв. № подл. | Подпись и дата | Взам. инв. №

Схема 1

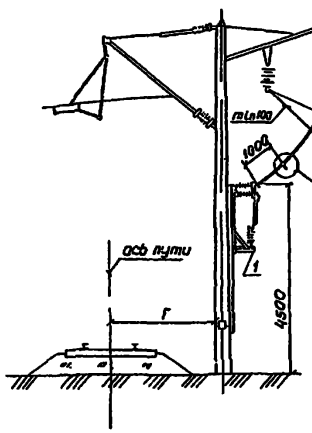

Схема 2

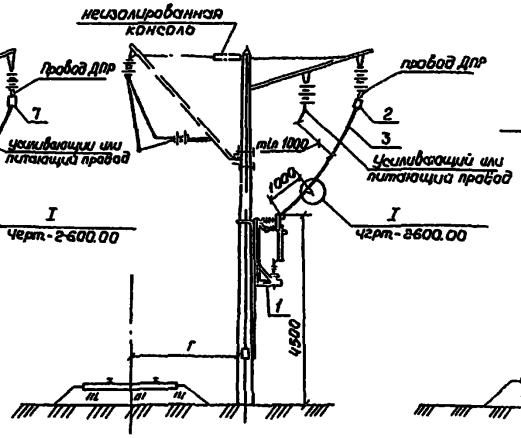

Схема 3

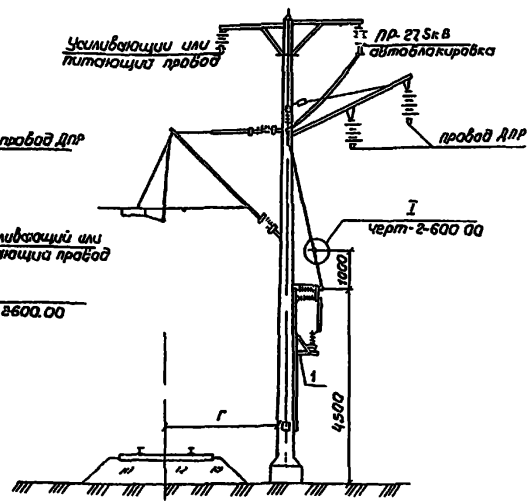

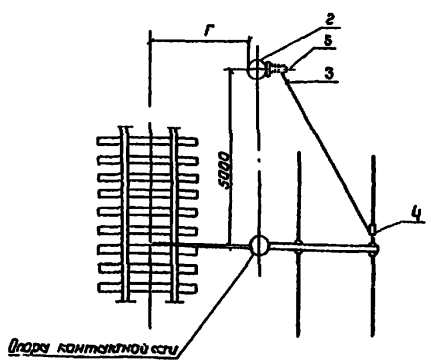

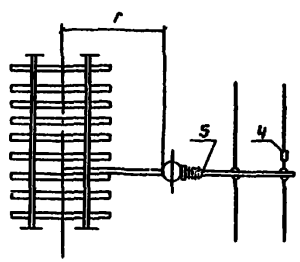

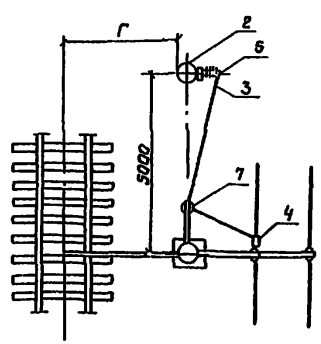

Поз	Обозначение	Наименование	Кол	Примеч
		Схема 1		
1	КТП-П-2/25 У1	Комплектная трансформаторная		
		подстанция подъемно опускная	1	
2	СКЦ-4,5/10,8	Коническая ж б стойка опор к/сети	1	
3	АС35/6,2, АС-50/8,0	Провод сталеалюминиевый ГОСТ 839-80Е	6	
4	ПА-2-1/К	Зажим петлевой плашечный	2	Тбилисск ЭТЗ
5	А2А-35-7, А2А-50-7	Зажим аппаратный прессуемый	1	
6	7.501-2-1-200 00	Сталь ф12 ГОСТ 2590-71 для присоединения		0,89кг
	Вып 3, 193 300	к рельсу L=6000 мм	2	
7	Ч 407-122 альб 2	Установка заземляющего контура		При сбор. ДПР для ВЧ
	черт КС-1839-71	СК-6	1	связи
		Схема 2		
1	КТП-П-2/25 У1	Комплектная трансформаторная		
		подстанция подъемно опускная	1	
2	Ч 407-122, Альб 2	Установка заземляющего контура		При сбор.
	черт КС-1839-71	СК-6	1	ДПР для ЧЦ связи
3	АС3/6,2, АС-50/8,0	Провод сталеалюминиевый ГОСТ 839 80Е	6	
4	ПА-2-1/К	Зажим петлевой плашечный	2	Тбилисск ЭТЗ
5	А2А-357, А2А 50-7	Зажим аппаратный прессуемый	1	
6	7.5012-1-200 00	Сталь ф 12 ГОСТ 2590-71 для		0,89кг
	Вып 3, 193 300	присоедин к рельсу L=6000 мм	2	
		Схема 3		
1	КТП-П-2/25 У1	Комплектная трансформаторная		
		подстанция подъемно-опускная	1	
2	СКЦ-4,5/10,8	Коническая ж б стойка опор к/сети	1	
3	АС35/6,2, АС-50/8,0	Провод сталеалюминиевый ГОСТ 839 80Е	6	
4	ПА-2-1/К	Зажим петлевой плашечный	2	Тбилисск ЭТЗ
5	А2А35-7, А2А-50 7	Зажим аппаратный прессуемый	1	
6	7.501-2-1-200.00	Сталь ф 12 ГОСТ 2590-71 для		0,89кг
	Вып 3, 193.300	присоединения к рельсу L= 6000мм	2	
7	4.501-20 альб 1 л КС-9	Кронштейн типа КФ-5	1	48 04кг

ГИП	Пискунов		7.501-2 -2-100. 00
Н.контр	Гривкова		
Гл.спец	Шульман		
Рук.гр	Николаева		Стадия: Р; Лист: 1; Листов:
Вед.инж.	Забавин		Схемы подключения КТП-П-2/25 У1 на площадке
Инж	Соина		ТРАНСЭЛЕКТРОПРОЕКТ

Серия 7.501-2 Вып 2

Схема 4

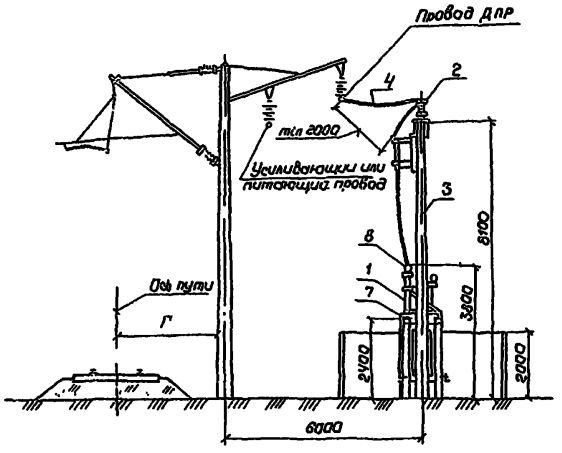

Схема 5

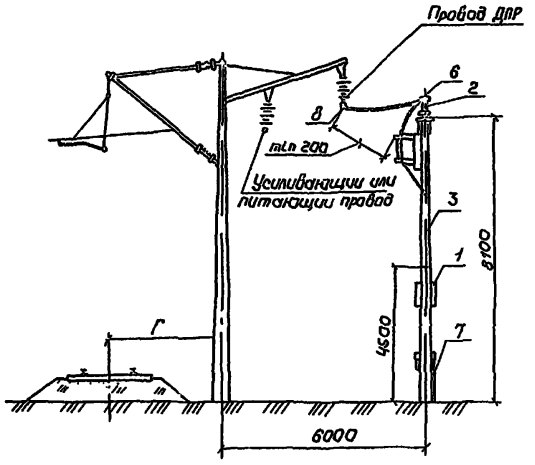

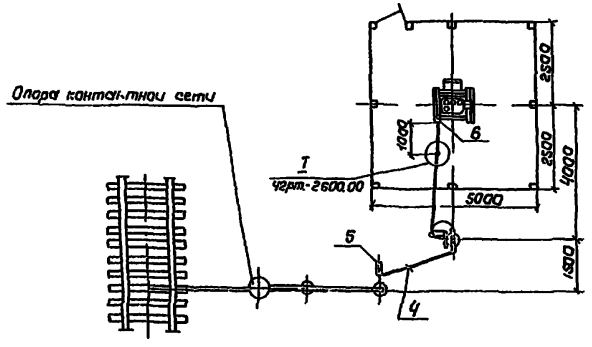

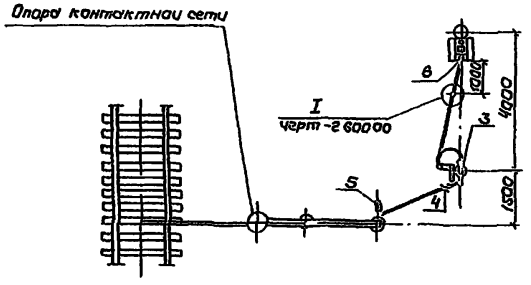

Поз.	Обозначение	Наименование	Кол.	Прим.
		Схема 4		
1	КТПО 10/25 У1	Комплектная трансформаторная подстанция	1	
2	7.501-2-1-17.00.00	Установка однополюсного разъединителя, предохранителя и разрядника на опоре линии автоблокировки	1	
3	3.501.1-132 Вып 3	Коническая ж/б стойка С 1.85/10.1	1	
4	АС-35/6,2, АС-50/8,0	Провод сталеалюминиевый ГОСТ 839-80Е	6	Черт. 973
5	ПА-2-1/К	Зажим петлевой плашечный	2	
6	А2А-35-7, А2А-50-7	Зажим аппаратный прессуемый	1	
7	7.501-2-1-10.00.00	Заземляющее устройство	1	
8	7.501-2-1-30.00	Установка заземляющего контура СК-6	1	
		Схема 5		
1	КТПО 4/25 У1	Комплектная трансформаторная подстанция	1	
2	7.501-2-1-17.00.00	Установка однополюсного разъединителя, предохранителя и разрядника на опоре линии автоблокировки	1	
3	3.501.1-132 вып 3	Коническая ж/б стойка С 1.85/10.1	2	
4	АС-35/6,2, АС-50/8,0	Провод сталеалюминиевый ГОСТ 839-80Е	6	
5	ПА-2-1/К	Зажим петлевой плашечный	2	Черт. 973
6	А2А-35-7, А2А-50-7	Зажим аппаратный прессуемый	1	
7	7.501-2-1-10.00.00	Заземляющее устройство	1	
8	4.407-122 альбом 2	Установка заземляющего контура		
	Черт КС 1839-71	СК-6	1	
		Полухомут Ф16 для крепления КТПО на ж/б стойке С 1.85/10.1 автоблокир	5	0,9 кг

ГИП	Пискунов		7.501-2-2-203.00	
Н.контр	Грибкова			
Гл.спец	Шульман		Схема подключения КТПО 4/25У1, КТПО 10/25У1 на площадке	Стадия: Р; Лист: 1; Листов:
Рук.гр	Николаева			ТРАНСЭЛЕКТРОПРОЕКТ
Ведущ.	Забавин			
Инж.	Саина			

Инв. № подл. | Подпись и дата | Взам. инв. №

Серия 7.501-2 Вып. 2

Схема 4в

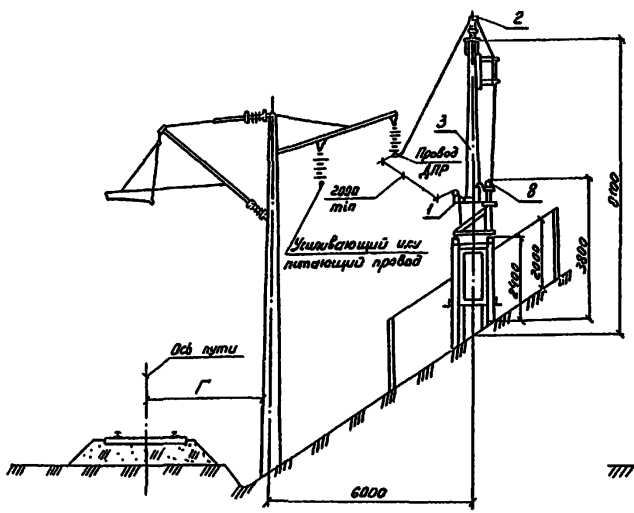

Схема 5в

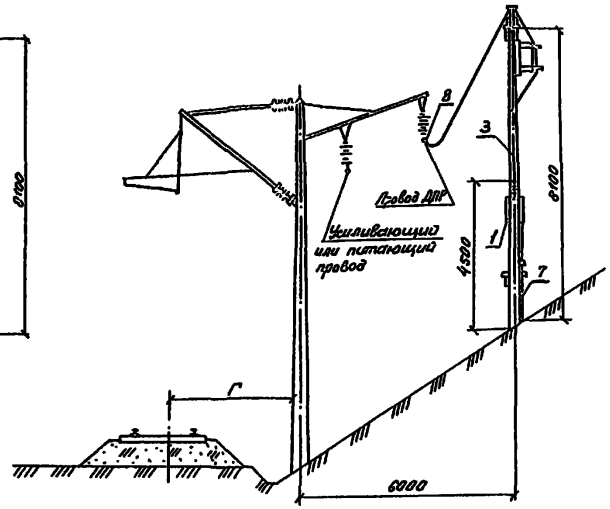

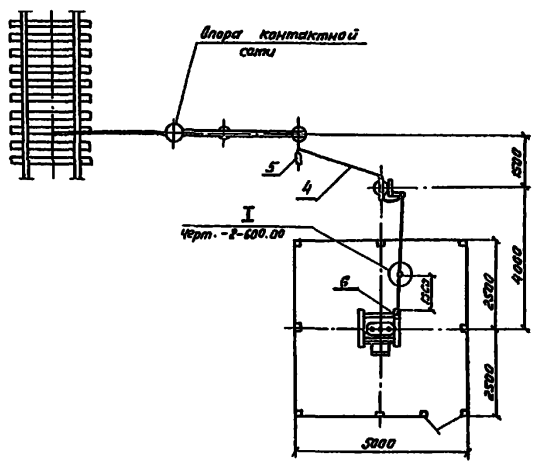

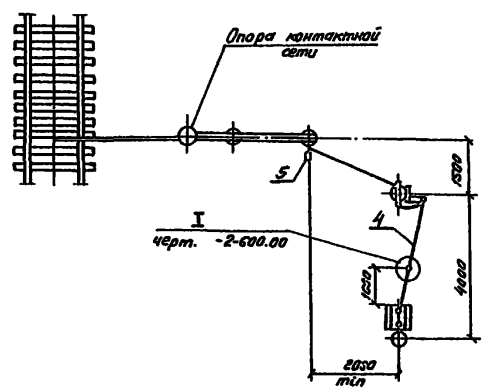

Поз	Обозначение	Наименование	Кол.	Приме-чание
		Схема 4в		
1	КТПО 10/25У	Комплектная трансформаторная подстанция	1	
2	7.501-2-4-17 00.00	Установка однополюсного разъединителя, предохранителя и разрядника на опоре линии автоблокировки	1	
3	3.501.1-132 Вып.3	Коническая ж.б стойка с 1,85/10,1	1	
4	АС-35/6,2; АС-50/8,0	Провод сталеалюминиевый ГОСТ 839-80Е	6	
5	ПА-2-1/К	Зажим петлевой плашечный	2	Тбилисск. ЭТЗ
6	А2А-35-7; А2А-50-7	Зажим аппаратный прессуемый	1	
7	Вып.3; 19.3.300 7.501-2-1-10 00.00	Заземляющее устройство	1	
8	7.501-2-1-3 00.00	Установка запирающего контура СК-6	1	
		Схема 5в		
1	КТПО 4/25У1	Комплектная трансформаторная подстанция	1	
2	7.501-2-1-17 00.00	Установка однополюсного разъединителя, предохранителя и разрядника на опоре линии автоблокировки	1	
3	3.501.1-132 Вып.3	Коническая ж.б. стойка с 1,85/10,1	2	
4	АС-35/6,2; АС-50/8,0	Провод сталеалюминиевый ГОСТ 839-80Е	6	
5	ПА-2-1/К	Зажим петлевой плашечный	2	Тбилисск. ЭТЗ
6	А2А-35-7; А2А-50-7	Зажим аппаратный прессуемый	1	
7	Вып. 3; 19.3.300 7.501-2-1-10 00.00	Заземляющее устройство	1	
8	4.407-122, альб. 2	Установка запирающего контура		
	черт. КС-1839-71	СК-6	1	
		Полухомут ф16 для крепления КТПО		
		на ж.б. стойке с 1,85/10,1 автоблокир.	5	0,9 кг

ГИП	Лискунов		7.501-2-2-300.00
Н.контр.	Грибкова		
Гл.спец.	Шульман		Схемы подключения КТПО 4/25У1, КТПО 10/25У1 в выемке
Рук.гр.	Николаева		Стадия: Р; Лист: 1; Листов:
Вед.инж.	Забавин		ТРАНСЭЛЕКТРОПРОЕКТ
Инж.	Соина		

Инв.№ подл. | Подпись и дата | Взам.инв.№

Серия 7.501-2 Вып. 2

Схема 4н

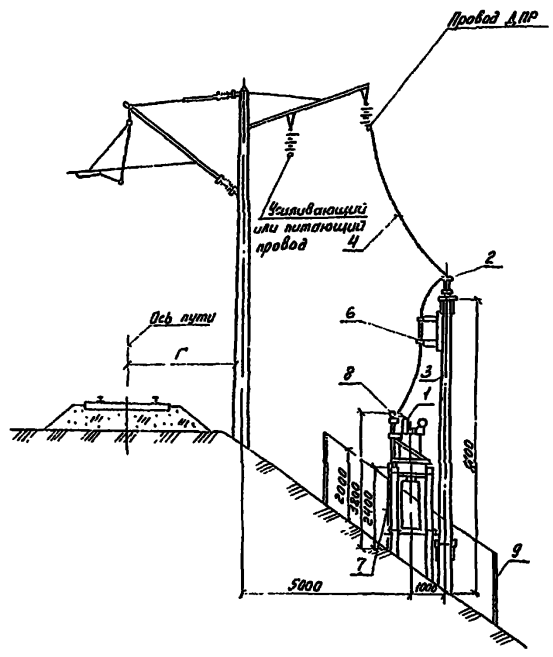

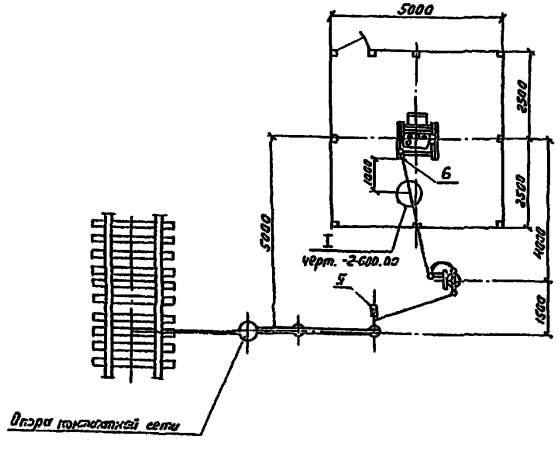

Схема 5н

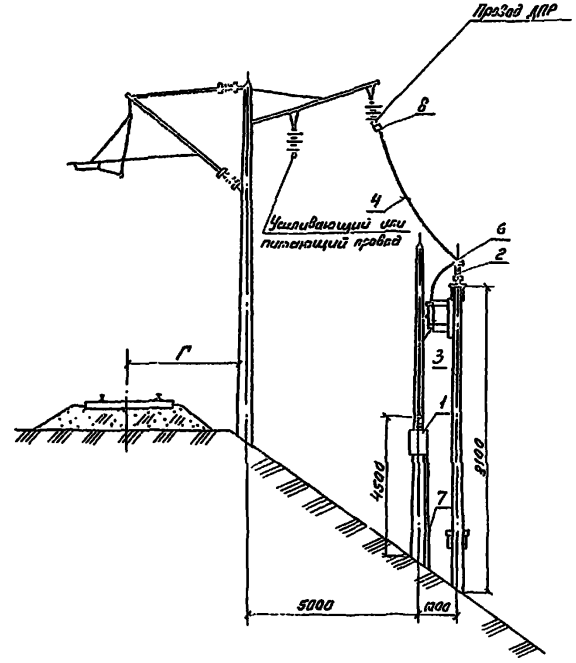

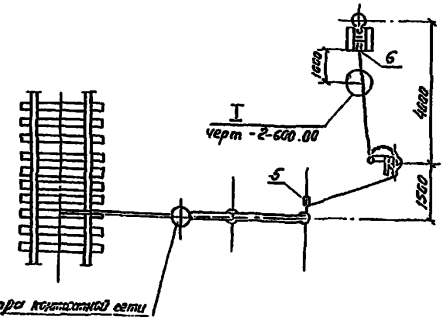

Поз.	Обозначение	Наименование	Кол.	Примечание
		Схема 4н		
1	КТПО 10/25 У1	Комплектная трансформаторная подстанция	1	
2	7.501-2-1-17 00.00	Установка однополюсного разъединителя, предохранителя и разрядника на опоре линии автоблокировки	1	
3	3.501.1-132 Вып. 3	Коническая ж.б. стойка С 1,25/10,1	1	
4	АС-35/6,2; АС-50/8,0	Провод сталеалюминиевый ГОСТ 839-80Е	6	
5	ПА-2-1/К	Зажим петлевой плашечный	2	Тбилисский ЭТЗ
6	А2А-35-7; А2А-50-7	Зажим аппаратный прессуемый	1	
7	7.501-2-1-10 00.00	Заземляющее устройство	1	
8	7.501-2-1-300 00	Установка запирающего контура СК-5	1	
9	7.501-2-1-20 00.00	Фундамент и ограждение I вариант	1	
		Схема 5н		
1	КТПО 4/25 У1	Комплектная трансформаторная подстанция	1	
2	7.501-2-1-17 00.00	Установка однополюсного разъединителя, предохранителя и разрядника на опоре линии автоблокировки	1	
3	3.501.1-132 Вып. 3	Коническая ж.б. стойка С 1,85/10,1	2	
4	АС-35/6,2; АС-50/8,0	Провод сталеалюминиевый ГОСТ 839-80Е	6	
5	ПА-2-1/К	Зажим петлевой плашечный	2	Тбилисский ЭТЗ
6	А2А-35-7; А2А-50-7	Зажим аппаратный прессуемый	1	
7	7.501-2-1-10 00.00	Заземляющее устройство	1	
8	4.407-122 альб. 2	Установка запирающего контура		
	Черт. КС-1839-71	СК-6	1	
		Полухомут ф16 для крепления КТПО на ж.б стойке С 1,85/10,1 автоблок	5	0,9 кг

ГИП	Лискунов		7.501-2-2-400.00
Н.контр.	Грибкова		
Гл.спец.	Шульман		
Рук.гр.	Николаева		
Вед.инж.	Забавин		Схемы подключения КТПО 4/25 У1, КТПО 10/25 У1 на насыпи
Инж.	Сошка		Стадия Р; Лист 1; Листов 3
			ТРАНСЭЛЕКТРОПРОЕКТ

Инв. № подл. | Подпись и дата | Взам. инв. №

Серия 7.501-2 Вып. 2

Схема 6

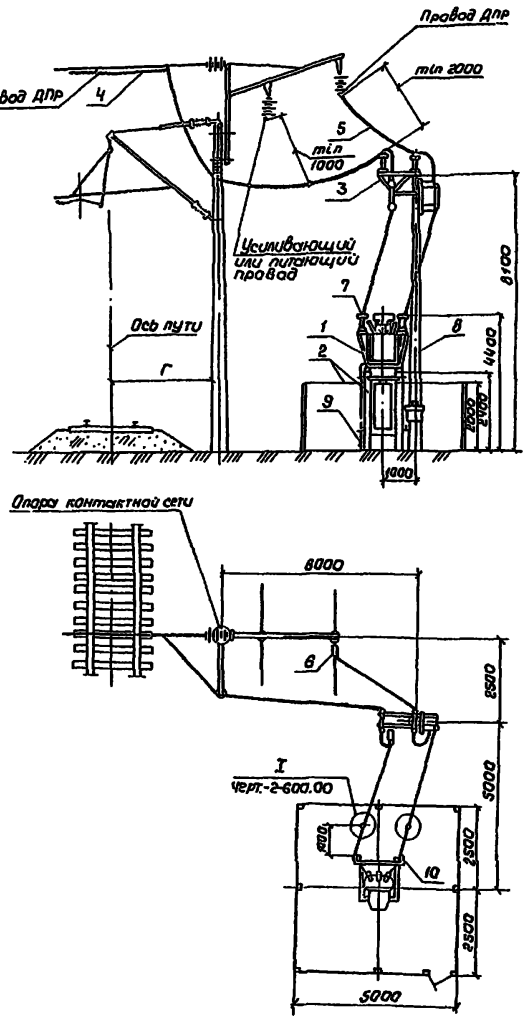

Схема 7

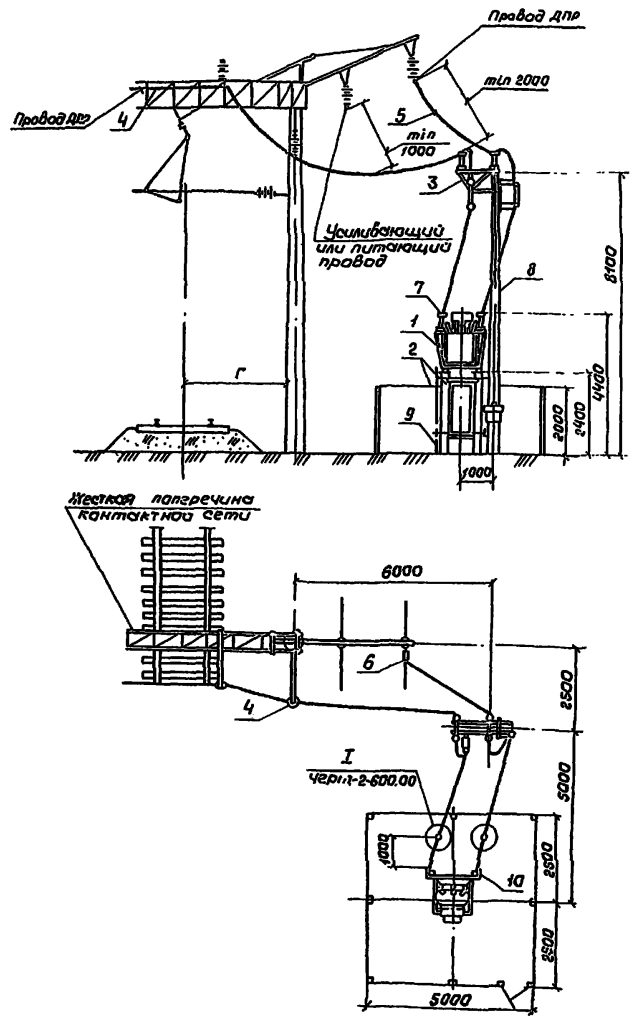

Поз	Обозначение	Наименование	Кол.	Прим
		Схема 6		
1	КТП 25/25 У1	Комплектная трансформаторная подстанция	1	
2	7.501-2-1-20.00.00	Фундамент и ограждение III вариант	1	
3	7.501-2-1-18.00.00	Установка двухполюсного разъединителя, привода, предохранителей, разрядников на опоре автоблокировки	1	
4	7.501-2-2-1500.00.1	Перекидка провода ДПР	1	
5	АС35/6,2; АС-50/8,0	Провод сталеалюминиевый ГОСТ 839-80	40	
6	ПА-2-1/к	Зажим петлевой плашечный	4	Тбилисск. ЭТЗ
7	А2А-35-7; А2А-50-7	Зажим аппаратный прессуемый	2	
8	3.501.1-132 вып.3	Коническая ж.б. стойка с 1,85/10,1	1	
9	7.501-2-1-1000.00	Заземляющее устройство КТП	1	
10	7.501-2-1-400.00	Установка заграждающего контура СК-6	1	
		Схема 7		
1	КТП 25/25 У1	Комплектная трансформаторная подстанция	1	
2	7.501-2-1-2000.00	Фундамент и ограждение III вариант	1	
3	7.501-2-1-1800.00	Установка двухполюсного разъединителя, привода, предохранителей, разрядников на опоре автоблокировки	1	
4	7.501-2-2-1500.00.2	Перекидка провода ДПР на жесткой поперечине III вариант	1	
5	АС-35/6,2; АС-50/8,0	Провод сталеалюминиевый ГОСТ 839-80	40	
6	ПА-2-1/к	Зажим петлевой плашечный	4	Тбилисск. ЭТЗ
7	А2А-35-7; А2А-5-7	Зажим аппаратный прессуемый	2	
8	3.501.1-132 вып.3	Коническая ж.б. стойка с 1,85/10,1	1	
9	7.501-2-1-1000.00	Заземляющее устройство КТП	1	
10	7.501-2-1-400.00	Установка заграждающего контура СК-6	2	

Инв. № подл. | Подпись и дата | Взамен инв. №

ГИП	Лискунов		7.501-2-2-500.00
Н. контр.	Грибкова		
Гл. спец.	Шульман		Схемы подключения КТП 25/25 У1 на площадке
Рук. гр.	Николаев		Стадия: Р; Лист: 1; Листов:
Ст. инж.	Забавин		ТРАНСЭЛЕКТРОПРОЕКТ
Инж.	Сорина		

Серия 1.501-2 Вып. 2

Схема 8в

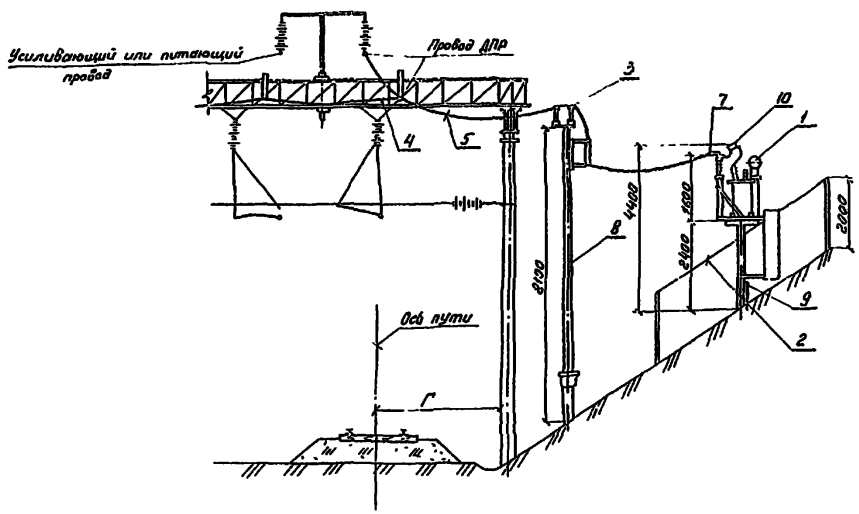

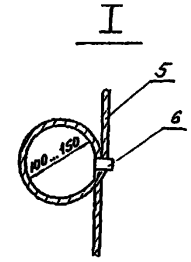

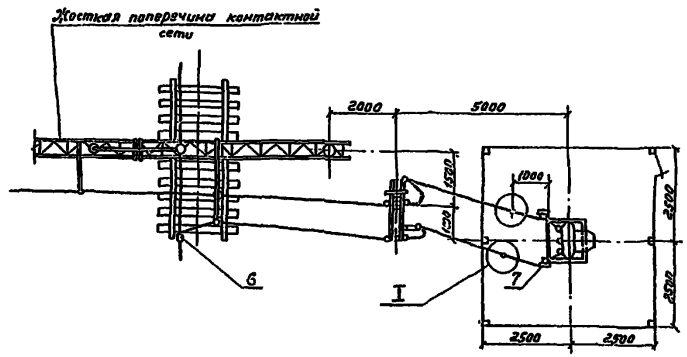

Поз	Обозначение	Наименование	Кол	Примеч.
		Схема 8в		
1	КТП 25/25 У1	Комплектная трансформаторная подстанция	1	
2	7.501-2-1-20 00 00	Фундамент и ограждение II вариант	1	
3	7.501-2-1-18 00 00	Установка двухполюсного разъединителя, привода, предохранителей, разрядников на опоре автоблокировки	1	
4	7.501-2-2-1300 00 л.1,2	Перекидка проводов ДПР по жесткой поперечине I или II варианты	1	
5	АС-35/6,2; АС-50/8,0	Провод сталеалюминиевый ГОСТ 839-80 Б	40	
6	ПА-2-1/К	Зажим петлевой плашечный	4	Таблица 273
7	А2А-35-7; А2А-50-7	Зажим аппаратный прессуемый	2	
8	3.501.1-132, вып 3	Коническая ж/б стойка С 1.85/10.1	1	
9	7.501-2-1 10 00 00	Заземляющее устройство КТП	1	
10	7.501-2-1-400 00	Установка запирающего контура СК-6	1	

Инв. № подл. | Подпись и дата | Взам. инв. №

ГИП	Лисунов		
Н.контр.	Грибкова		
Гл. спец.	Шупбтман		
Рук. гр	Николаева		
Вед. инж.	Забавин		
Инж.	Соцка		

7.501-2-2-600.00

Схема подключения КТП 25/25 У1 в ВЫЕМКЕ

Стадия	Лист	Листов
Р	1	

ТРАНСЭЛЕКТРОПРОЕКТ

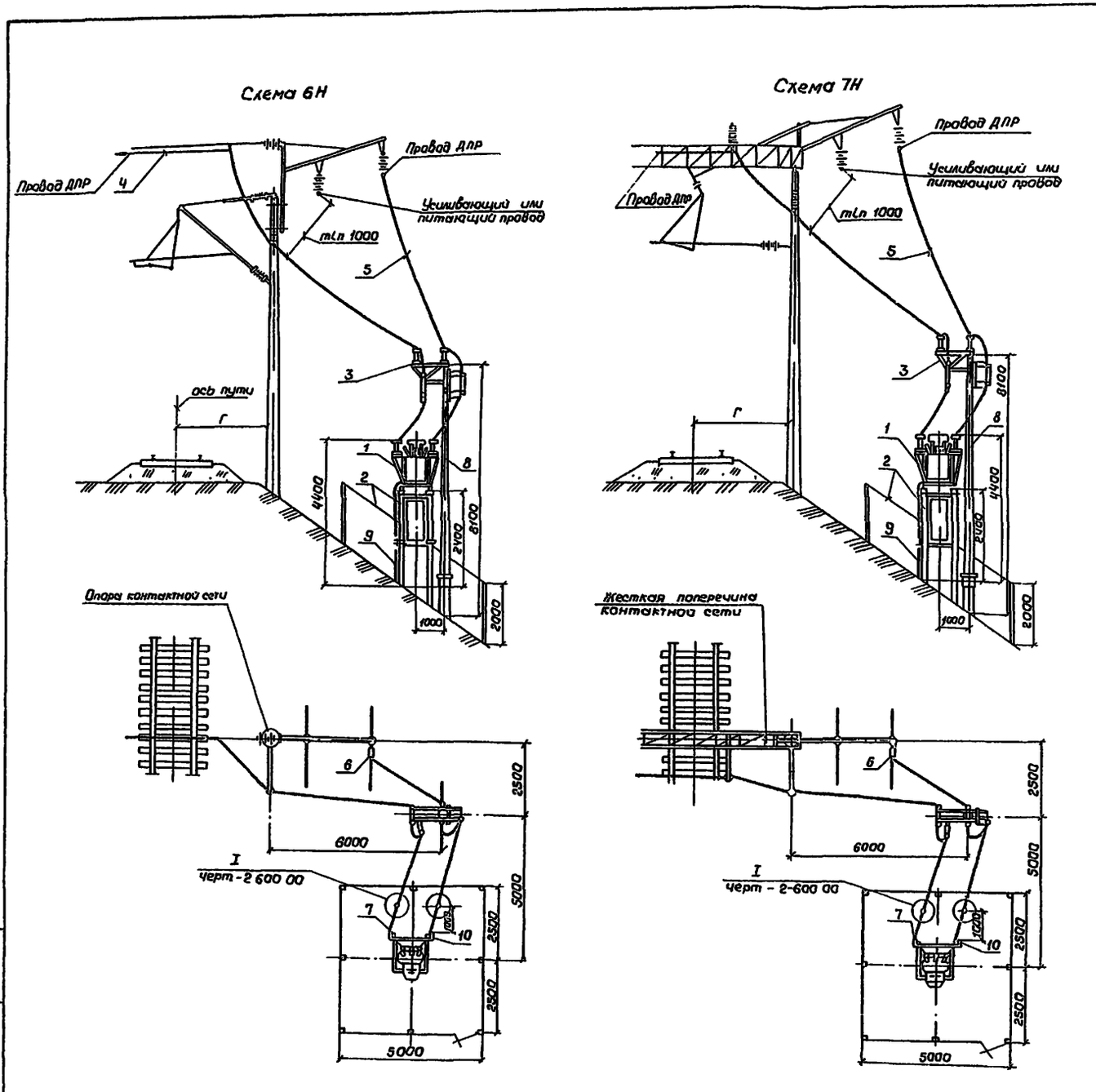

Поз.	Обозначение	Наименование	Кол.	Примеч.
		Схема 6Н		
1	КТП 25/25 У1	Комплектная трансформаторная подстанция	1	
2	7.501-2-1-20 00 00	Фундамент и ограждение I вариант	1	
3	7.501-2-1-18 00.00	Установка двухполюсного разъединител привода, предохранителей, разрядников на опоре автоблокировки	1	
4	7.501-2-2-13 00.00 Л1	Перекидка провода ДПР	1	
5	АС-35/6,2, АС-50/8,0	Провод сталеалюминиевый ГОСТ 839-80Е	4	0,150 кг
6	ПА-2-1/к	Зажим петлевой плашечный	4	Тбилиск ЭТЗ
7	А2А-35-7; А2А-50-7	Зажим аппаратный прессуемый	2	
8	3 501.1-132, вып.3	Коническая ж б стойка С 1,85/10,1	1	
9	7.501-2-1-10 00.00	Заземляющее устройство КТП	1	
10	7.501-2-1-4 00.00	Установка запирающего контура СК-6	2	
		Схема 7Н		
1	КТП 25/25 У1	Комплектная трансформаторная подстанция	1	
2	7.501-2-1-20 00.00	Фундамент и ограждение I вариант	1	
3	7.501-2-1-18 00 00	Установка двухполюсного разъединителя, привода, предохранителей разрядников на опоре автоблокировки	1	
4	7.501-2-2-13 00.00 Л2	Перекидка провода ДПР на жесткой поперечине III вариант	1	
5	АС-35/6,2, АС-50/8,0	Провод сталеалюминиевый ГОСТ 839-80Е	40	0,15 кг
6	ПА-2-1/к	Зажим петлевой плашечный	4	Тбилиск ЭТЗ
7	А2А-35-7; А2А-50-7	Зажим аппаратный прессуемый	2	
8	3 501.1-132, вып 3	Коническая ж б стойка С 1,85/10,1	1	
9	7.501-2-1-10 00.00	Заземляющие устройства КТП	1	
10	7.501-2-1-4 00.00	Установка запирающего контура СК-6	2	

ГИП	Пискунов		7.501-2-2-700.00	
Н.контр	Грибкова			
Гл.спец	Шульман		Схемы подключения КТП 25/25 У1 на насыпи	Стадия: Р; Лист: 1; Листов:
Рук.гр	Николаева			ТРАНСЭЛЕКТРОПРОЕКТ
Ст.инж.	Забавин			
Инж.	Соина			

Серия 7.501-2 Вып 2

Инв. № подл. | Подпись и дата | Взам. инв. №

Серия 7.501-2 Вып 2

Схема 9

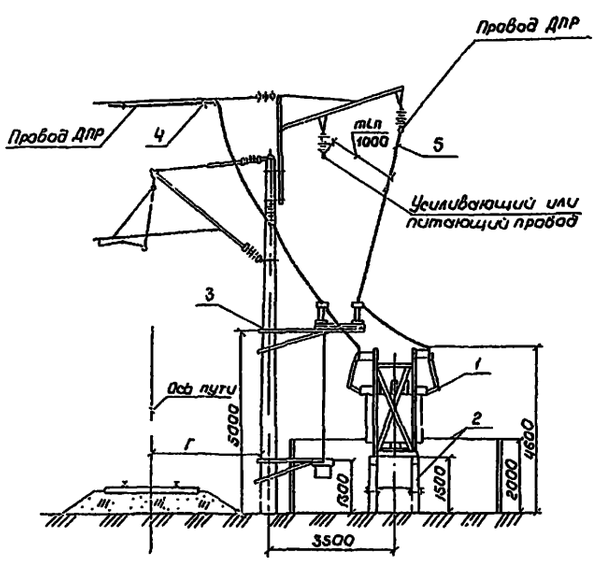

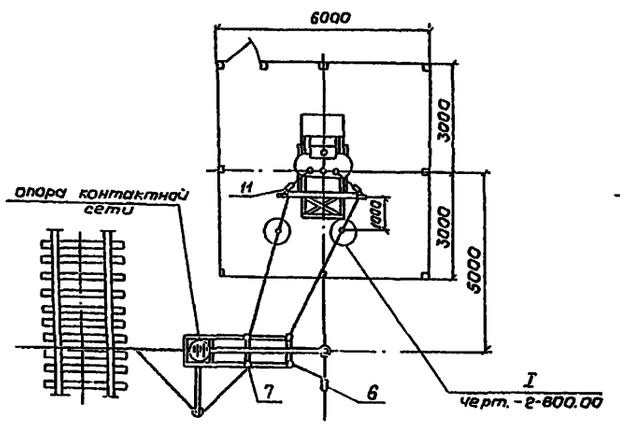

Схема 10

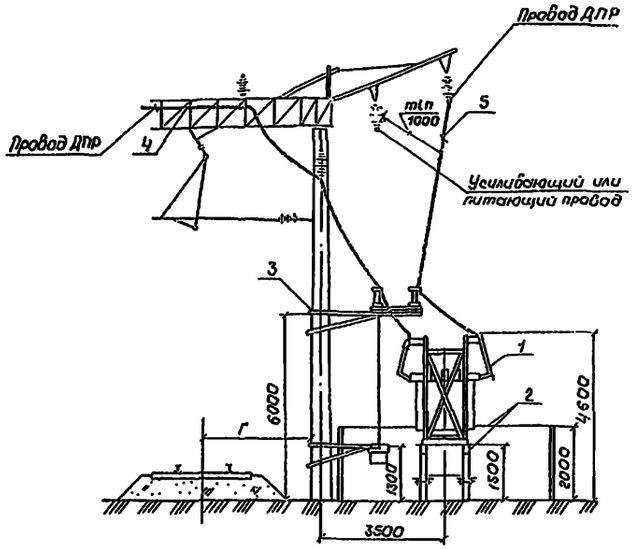

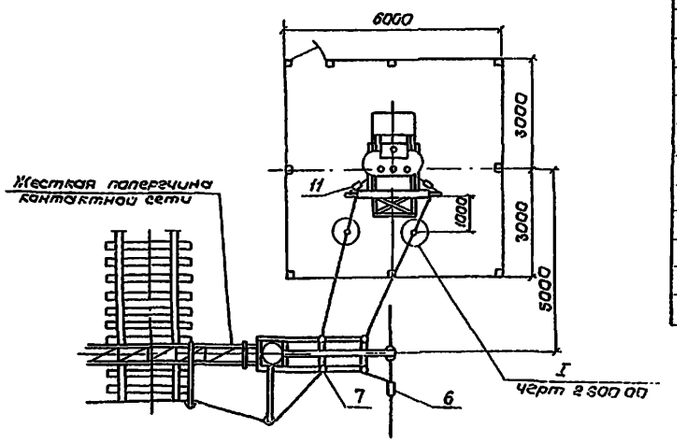

Поз	Обозначение	Наименование	Кол	Примечание
		Схема 9		
1	КТП 100... 400/25У1	Комплектная трансформаторная подстанция	1	
2	7.501-2-1-2100.00	Фундамент и ограждение III вариант	1	
3	7.501-2-1-19 00 00	Установка двухполюсного разъединителя и привода на опоре контактной сети	1	Вып 3 1983 г. Без изолятора на рельс
4	7.501-2-2-1300.00 Л.1	Перекидка провода ДПР	1	
5	АС-35/6,2; АС-50/8,0	Провод сталеалюминиевый ГОСТ 839-80Е	40	0,158кг
6	ПА-2-1/к	Зажим петлевой плашечный	4	Техлисов. ЭТ3
7	А2А35-7; А2А-50-7	Зажим аппаратный прессуемый	2	
8	7.501-2-1-1100.00	Заземляющее устройство нейтрали трансформаторная КТП	1	
9	7.501-2-1-12.00 00	Выравнивающий контур КТП	1	
10	7.501-2-1-8 00 00	Присоединение выравнивающего контура КТП к дроссель-трансформатору	1	
11	7.501-2-1-500. 00	Установка запирающего контура СК-6	2	
		Схема 10		
1	КТП 100... 400/25.У1	Комплектная трансформаторная подстанция	1	
2	7.501-2-1-21 00.00	Фундамент и ограждение III вариант	1	
3	7.501-2-1-19 00.00	Установка двухполюсного разъединителя и привода на опоре контактной сети	1	Вып 3 1983 г. Заземляющие на рельс
4	7.501-2-2-1300.00 Л2	Перекидка провода ДПР на жесткой поперечине III вариант	1	
5	АС-35/6,2; АС-50/8,0	Провод сталеалюминиевый ГОСТ 839-80Е	40	Техлисов. ЭТ3
6	ПА-2-1/к	Зажим петлевой плашечный	4	
7	А2А-35-7, А2А-50-7	Зажим аппаратный прессуемый	2	
8	7.501-2-1-1100.00	Заземляющее устройство нейтрали трансформатора КТП	1	
9	7.501-2-1-12 00.00	Выравнивающий контур КТП	1	
10	7.501-2-1-8 00.00	Присоединение выравнивающего контура КТП к дроссель-трансформатору	1	
11	7.501-2-1-500.00	Установка запирающего контура СК-6	2	

Инв. № подл. | Подпись и дата | Взам. инв. №

ГИП	Писчугов		7.501-2-2-800.00	
Н.контр	Грибкова		Схемы подключения КТП 100-250-400/25У1 на площадке	Стадия Р; Лист 1; Листов
Гл.спец	Шульман			
Рук.гр	Николаева			
Вед.инж	Забавин			ТРАНСЭЛЕКТРОПРОЕКТ
Инж	Соина			

Схема 11

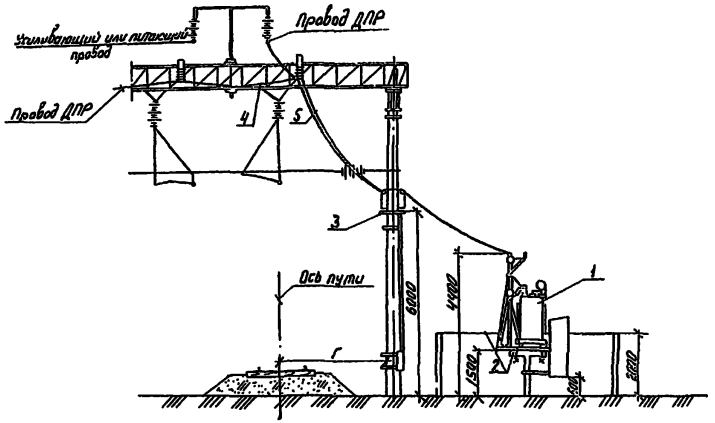

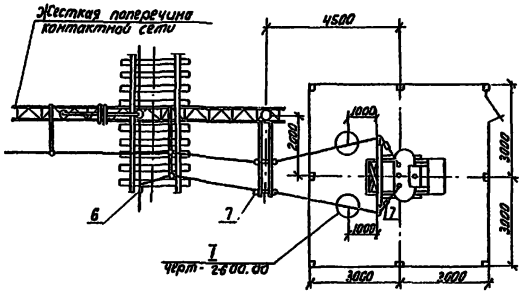

Поз.	Обозначение	Наименование	Кол.	Прим.
		Схема 11		
1	КТП 100...400/25У1	Комплектная трансформаторная подстанция	1	
2	7.501-2-1-21 00.00	Фундамент и ограждение III вариант	1	
3	7.501-2-1-19 00.00	Установка двухполюсного разъединителя и привода на опоре контактной сети	1	Вып. 3 19.3.299 Заземлен на рельс
4	7.501-2-2-13.00.00 л.1.2	Перекидка провода ДПР по жесткой поперечине I или II вариант	1	
5	АС-35/6,2; АС-50/8,0	Провод сталеалюминиевый ГОСТ 839-80Е	40	
6	ПА-2-1/К	Зажим петлевой плашечный	4	Тбилисск. ЭТЗ
7	А2А-35-7; А2А-50-7	Зажим аппаратный прессуемый	2	
8	7.501-2-1-11 00.00	Заземляющее устройство нейтрали трансформатора КТП	1	
9	7.501-2-1 12 00.00	Выравнивающий контур КТП	1	
10	7.501-2-1-8 00.00	Присоединение выравнивающего контура КТП к дроссель-трансформатору	1	
11	7-501-2-1-5 00.00	Установка запирающего контура СК-6	2	

Гип	Лискунов		
Н.контр.	Грибкова		
Гл.спец.	Шульман		
Рук.гр.	Николаева		
Вед.инж.	Забавин		
Инж.	Соина		

7.501-2-2- 9 00.00

Схема подключения КТП 100-250-400/25У1 на площадке (Т-образная подстанция)

Стадия	Лист	Листов
Р	1	

ТРАНСЭЛЕКТРОПРОЕКТ

Серия 7.501-2 Вып. 2

Инв. № подл. | Подпись и дата | Взам. инв. №

Серия 7.501-2 Вып. 2

Схема 9В

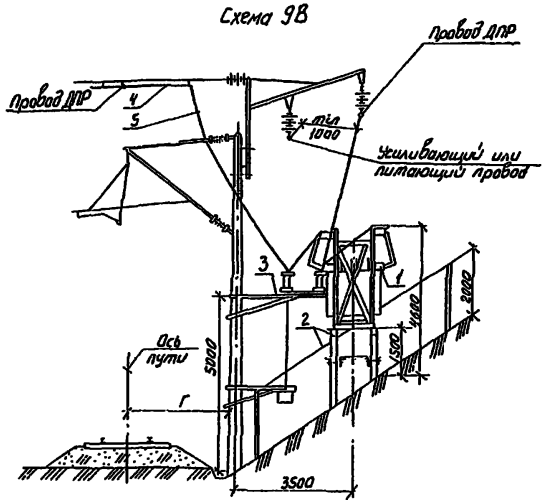

Схема 10В

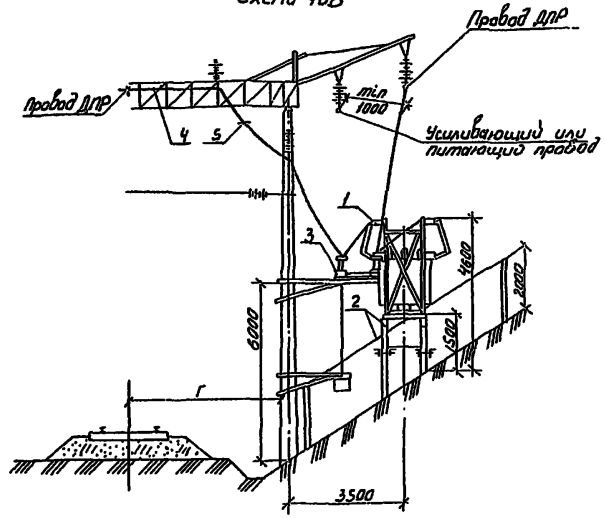

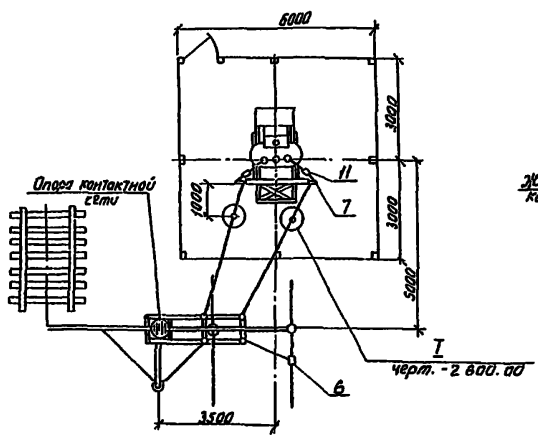

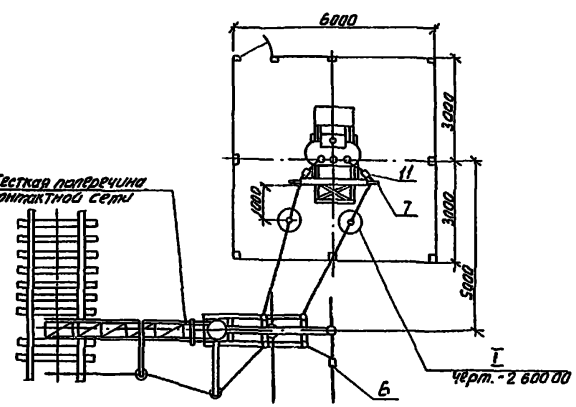

Поз.	Обозначение	Наименование	Кол.	Примечание
		Схема 9В		
1	КТП 100...400/25У1	Комплектная трансформаторная подстанция	1	
2	7.501-2-1-21 00.00	Фундамент и ограждение II вариант	1	
3	7.501-2-1-19 00.00	Установка двухполюсного разъединителя и привода на опоре контактной сети	1	Вып. 3 19.3.200 Заземлен на рельс
4	7.501-2-2-13 00.00 л.1	Перекидка провода ДПР	1	
5	АС-35/6,2; АС-50/8,0	Провод сталеалюминиевый ГОСТ 839-80Е	40	
6	ПА-2-1/К	Зажим петлевой плашечный	4	Тбилисск. ЭТЗ
7	А2А-35-7; А2А-50-7	Зажим аппаратный прессуемый	2	
8	7.501-2-1-11 00.00	Заземляющее устройство нейтрали трансформатора КТП	1	
9	7.501-2-1-12 00.00	Выравнивающий контур КТП	1	
10	7.501-2-1-8 00.00	Присоединение выравнивающего контура КТП к дроссель-трансформатору	1	
11	7.501-2-1-5 00.00	Установка запирающего контура СК-6	2	
		Схема 10В		
1	КТП 100...400/25У1	Комплектная трансформаторная подстанция	1	
2	7.501-2-1-21 00.00	Фундамент и ограждение II вариант	1	
3	7.501-2-1-19 00.00	Установка двухполюсного разъединителя и привода на опоре контактной сети	1	Вып. 3 19.3.200 Заземление на рельс
4	7.501-2-2-13 00.00 л.2	Перекидка провода ДПР на жесткой поперечине III вариант	1	
5	АС-35/6,2; АС-50/8,0	Провод сталеалюминиевый ГОСТ 839-80Е	40	
6	ПА-2-1/К	Зажим петлевой плашечный	4	Тбилисск. ЭТЗ
7	А2А-35-7; А2А-50-7	Зажим аппаратный прессуемый	2	
8	7.501-2-1-11 00.00	Заземляющее устройство нейтрали трансформатора КТП	1	
9	7.501-2-1-12 00.00	Выравнивающий контур КТП	1	
10	7.501-2-1-8 00.00	Присоединение выравнивающего контура КТП к дроссель-трансформатору	1	
11	7.501-2-1-5 00.00	Установка запирающего контура СК-6	2	

Гип	Пискунов	
Н.контр.	Грибкова	
Гл.спец.	Шульман	
Рук.гр.	Николаева	
Вед.инж.	Забавин	
Инж.	Соина	

7.501-2-2-10 00.00

Схемы подключения КТП 100-250-400/25У1 в выемке

Стадия	Лист	Листов
Р	1	

ТРАНСЭЛЕКТРОПРОЕКТ

Инв. № подл. | Подпись и дата | Взам. инв. №

Серия 7.501-2 Вып 2

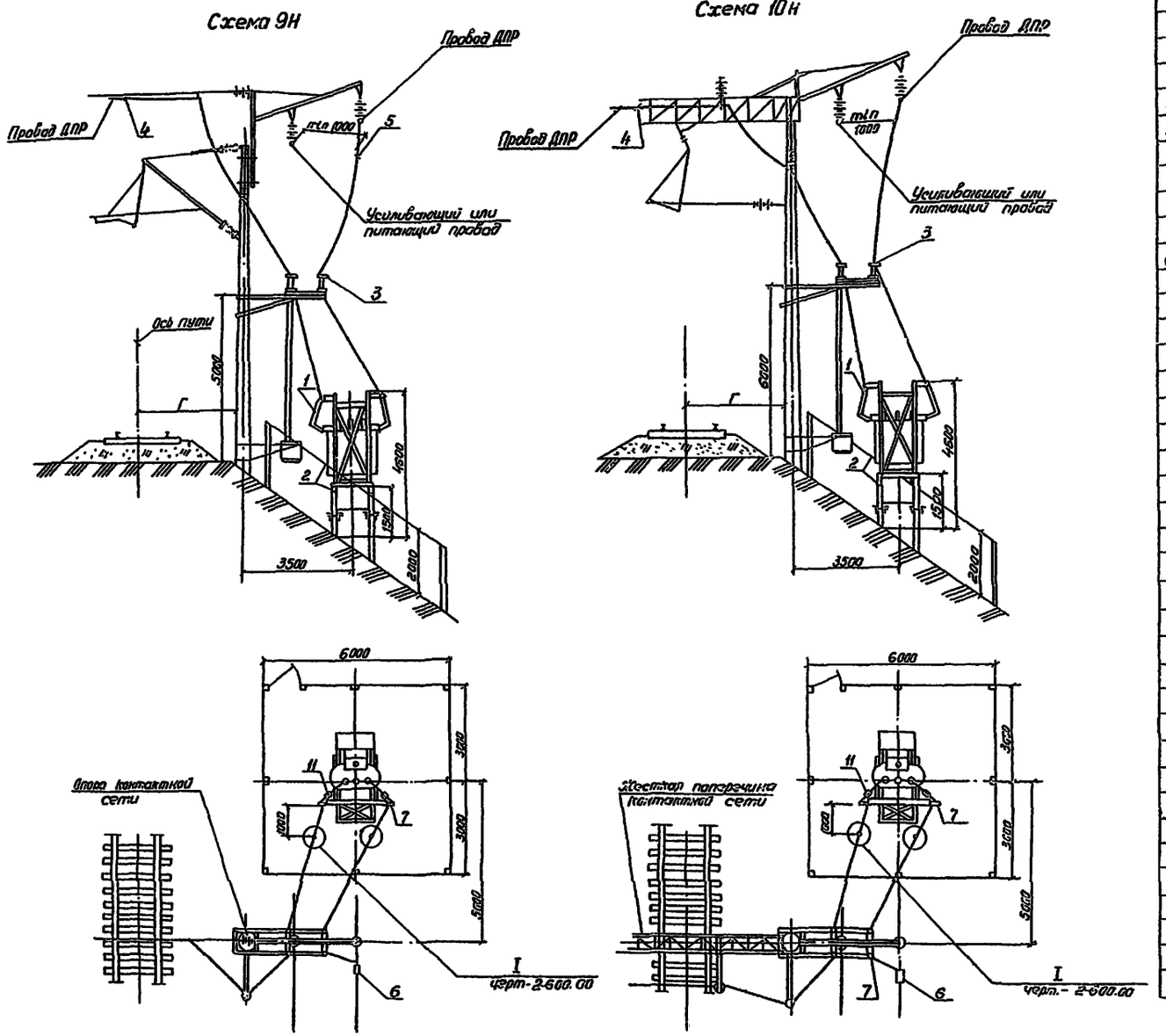

Поз.	Обозначение	Наименование	Кол.	Примеч.
		Схема 9Н		
1	КТП 100... 400/25У1	Комплектная трансформаторная подстанция	1	
2	7.501-2-1-21 00.00	Фундамент и ограждение I вариант	1	
3	7.501-2-1-19 00.00	Установка двухполюсного разъединителя, привода на опоре контактной сети	1	Вып 3 19.3.300 Заземлен на рельс
4	7.501-2-2-13 00.00 л1	Перекидка провода ДПР	1	
5	АС-35/6,2; АС-50/8,0	Провод сталеалюминиевый ГОСТ 839-80Е	40	
6	ПА-2-1/К	Зажим петлевой плащечный	4	Тбилисск. ЭТЗ
7	Л2А-35-7; Л2А-50-7	Зажим аппарат прессуемый	2	
8	7.501-2-1-1100.00	Заземляющее устройство нейтрали трансформатора	1	
9	7.501-2-1-12 00.00	Выравнивающий контур КТП		
10	7.501-2-1-800.00	Присоединение выравнивающего контура КТП к дроссель-трансформатору	1	
11	7.501-2-1-500.00	Установка запирающего контура СК-6	2	
		Схема 10Н		
1	КТП 100... 400/25У1	Комплектная трансформаторная подстанция	1	
2	7.501-2-1-21.00.00	Фундамент и ограждение I вариант	1	
3	7.501-2-1-19.00.00	Установка двухполюсного разъединителя, привода на опоре контактной сети	1	Вып 3 19.3.300 Заземлен на рельс
4	7.501-2-2-13.00.00 л2	Перекидка провода ДПР на жесткой поперечине III вариант	1	
5	АС-35/6,2; АС-50/8,0	Провод сталеалюминиевый ГОСТ 839-80Е	40	
6	ПА-2-1/К	Зажим петлевой плащечный	4	Тбилисск. ЭТЗ
7	Л2А-35-7; Л2А-50-7	Зажим аппаратный прессуемый	2	
8	7.501-2-1-1100.00	Заземляющее устройство нейтрали трансформатора	1	
9	7.501-2-1-12 00.00	Выравнивающий контур КТП	1	
10	7.501-2-1-800.00	Присоединение выравнивающего контура КТП к дроссель-трансформатору	1	
11	7.501-2-1-500.00	Установка запирающего контура СК-6	2	

ГИП	Пискунов	
Н. контр	Грибкова	
Гл. спец.	Шульман	
Рук. гр.	Николаева	
Вед. инж.	Забавин	
Инж.	Соина	

7.501-2-2-11.00.00

Схемы подключения КТП 100-250-400/25У1 на насыпи

Стадия	Лист	Листов
Р	1	

ТРАНСЭЛЕКТРОПРОЕКТ

Инв. № подл. | Подпись и дата | Взам. инв. №

Схема 12

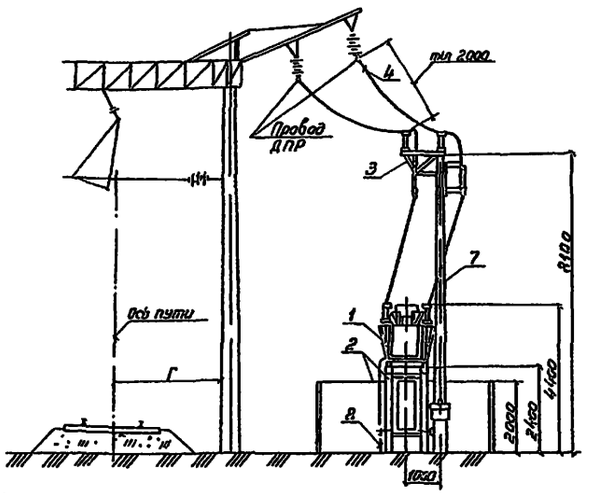

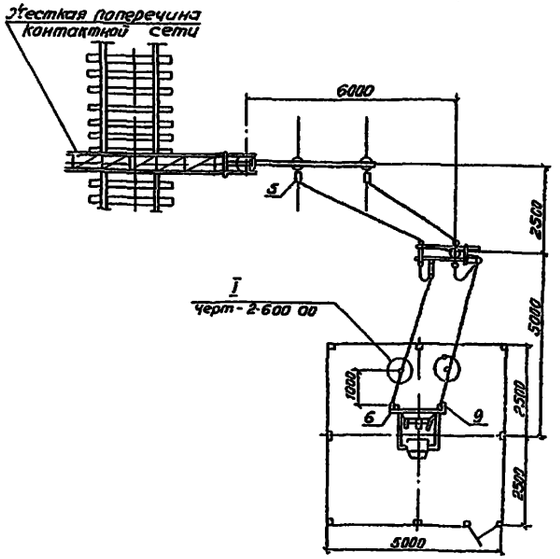

Схема 13

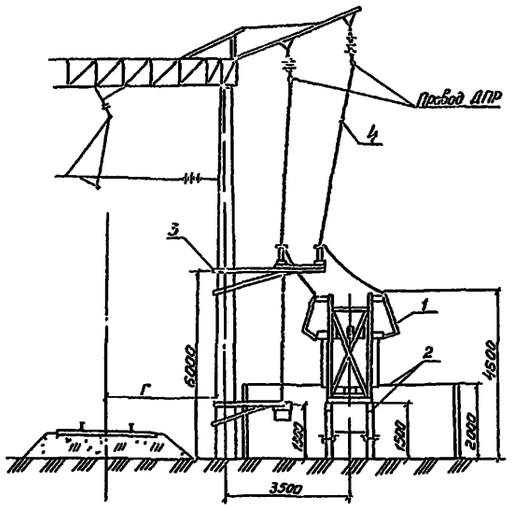

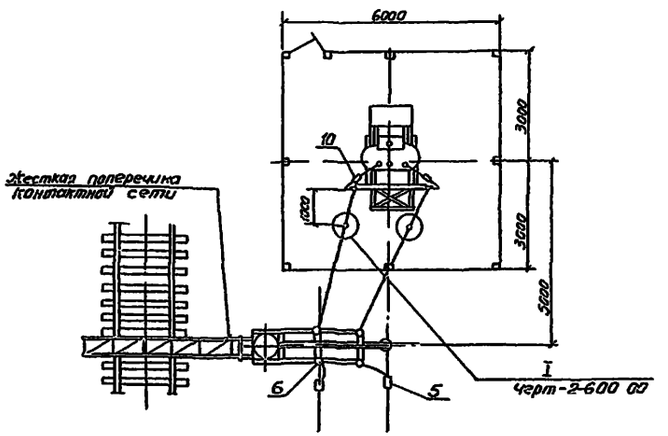

Поз	Обозначение	Наименование	Кол	Приме-ч
		Схема 12		
1	КТП 25/25 У1	Комплектная трансформаторная подстанция	1	
2	7.501-2-1-20 00 00	Фундамент и ограждение II вариант	1	
5	7.501-2-1-18 00 00	Установка двухполюсного разъединителя, привода, предохранителей, разрядников на опоре автоблокировки	1	
4	АС-35/6,2; АС-50/8,0	Провод сталеалюминиевый ГОСТ 839-80Е	20	
5	ПА-2-1/К	Зажим петлевой плашечный	4	Выпуск ЭТЗ
6	А2А-35-7, А2А-50-7	Зажим аппаратный прессуемый	2	
7	3.501.1-132 вып 3	Коническая железобетонная стойка С 1,65/10,1	1	
8	7.501-2-1 1000 00	Заземляющее устройство КТП	1	
9	7.501-2-1-400 00	Установка запирающего контура СК-6	2	
		Схема 13		
1	КТП 100 400/25 У1	Комплектная трансформаторная подстанция	1	
2	7.501-2-1-21 00 00	Фундамент и ограждение III вариант	1	
3	7.501-2-1-19 00 00	Установка двухполюсного разъединителя и привода на опоре контактной сети	1	Вып 3 19 3 300 Заземлен на рельс
4	АС-35/6,2, АС-50/8,0	Провод сталеалюминиевый ГОСТ 839-80Е	20	
5	ПА-2-1/К	Зажим петлевой плашечный	4	Выпуск ЭТЗ
6	А2А-35-7, А2А-50-7	Зажим аппаратный прессуемый	2	
7	7.501-2-1-11 00 00	Заземляющее устройство нейтрали трансформатора КТП	1	
8	7.501-2-1-12 00 00	Выравнивающий контур КТП	1	
9	7.501-2-1-800 00	Присоединение выравнивающего контура КТП к дроссель-трансформатору	1	
10	7.501-2-1-500 00	Установка запирающего контура СК-6	2	

ГИП	Пискунов		
Н.контр.	Грибкова		
Гл.спец.	Шульман		
Рук.гр.	Никонова		
Ведущ.инж.	Забавин		
Инж.	Сошка		

7.501-2-2-12 00 00

Схемы подключения КТП 25-100-250-400/25 У1 на площадке при расположении проводов ДПР с одной стороны

Стадия	Лист	Листов
Р	1	

ТРАНСЭЛЕКТРОПРОЕКТ

Инв. № подл. | Подпись и дата | Взам. инв. №

Серия 7.501-2 Вып.2

Перекидка провода ЭПР между консольными опорами

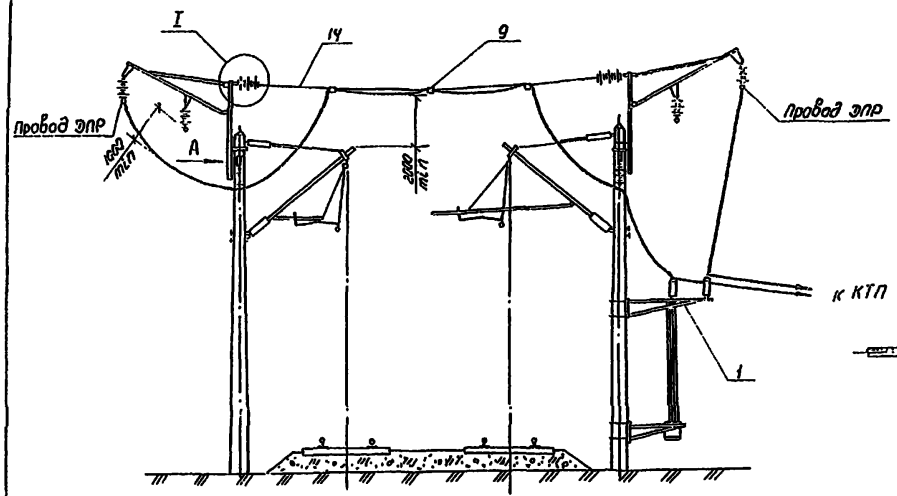

Вид А (600 от подвеса)

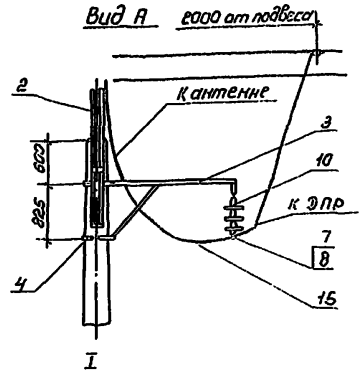

I

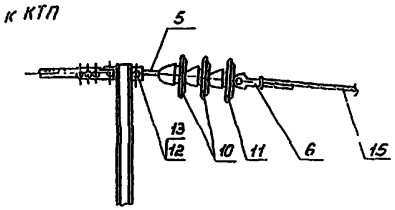

Перекидка проводов ЭПР по жесткой поперечине

Вариант I

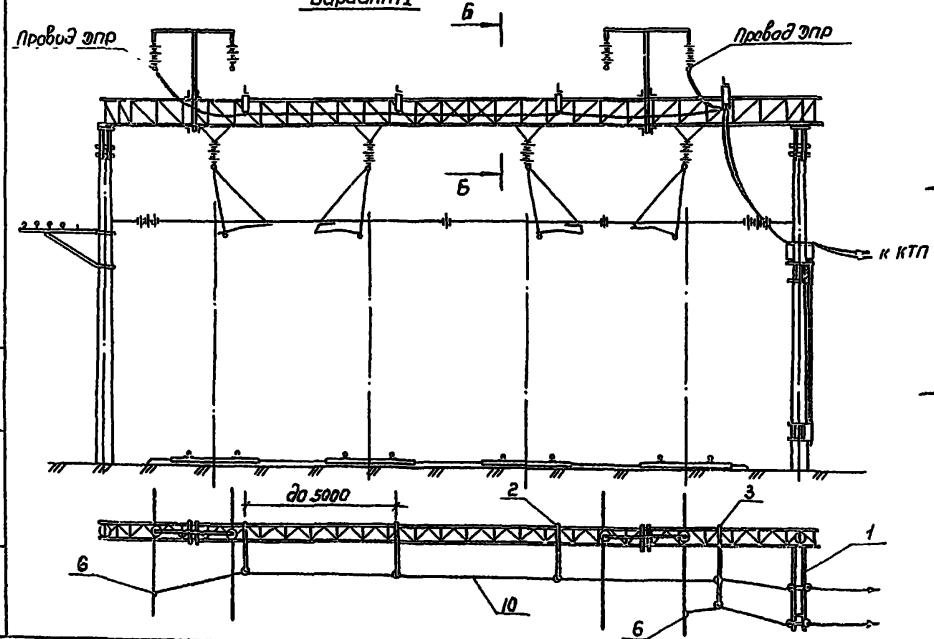

Б-Б

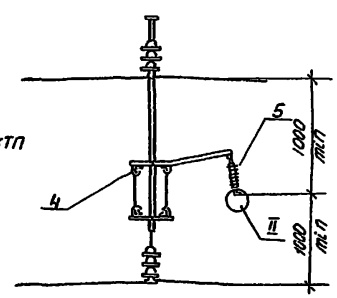

II

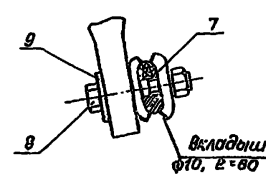

Поз.	Обозначение	Наименование	Кол.	Примечание
		Перекидка провода ЭПР между консольными опорами		
1	7.501-2-1-19 0.000	Установки двухполюсного разъединителя	1	
2	1064-33.00.00	Надставка	2	
3	1064-4.00.00	Кронштейн КФС	2	
4	1064-17.0000	Хомут, тип I	4	
5	К-075-54	Серьга Ср-4,5	2	Новгородск. ЭРЗ
6	5РЯ 145.003	Зажим клиновой для серьги	2	Челябинск. ЭРЗ
7	5РЯ 889.000	Седло одинарное под пестик	2	Челябинск. ЭРЗ
8	К-067-69	Вкладыш седловой	2	Полтавский ЭТЗ
9	ПА-2-1/К	Зажим петлевой (071-76)	5	Тбилисск. ЭТЗ
10	ТУ 34-27-4828-77	Изолятор ЛФ70-Б	10	
11	ГОСТ 12670-77	Изолятор ПТФ-70	2	
12	ЛЭ3.41.0215	Валик 22×60 (084-76)	2	Новочерк. ЭЗ-13
13		Шплинт 4БСМ1 ГОСТ 3822-79	2	
14		Антенна, канат 9,1-Г-Ц-ЖС-Н-1470 ГОСТ 3063-80	1	
15		Провод АС-35 ГОСТ 839-80Е	1	См. ук. 1
		Перекидка проводов ЭПР по жесткой поперечине		
		Вариант I		
1	7.501-2-1-19.0.000	Установка двухполюсного разъедин.	1	
2	7.501-2-3-12.4.010	Кронштейн, Тип I		См. ук. 1.2
3	7.501-2-3-12.4.020	Кронштейн, тип II		См. ук. 1.2
4	ЛЭ3.41.0214	Болт крюковой КБ 16/120		См. ук. 1
5		Изолятор фиксаторный VKL 60/7		Постовский ГЗФ
6	ПА-2-1/К	Зажим петлевой (071-76)	2	Тбилисск. ЭТЗ
7	1081	Зажим плашечный		См. ук. 1
8		Болт М10×55.46 ГОСТ 7798-70		См. ук. 1
9		Шайба М10 ГОСТ 6958-78		См. ук. 1
10		Провод АС-35, ГОСТ 839-80Е	2	См. ук. 1

1. При перекидке проводов ЭПР по жесткой поперечине количество деталей поз. 2, 3, 4, 5, 7, 8, 9, 10 и длина шлейфа перекидки определяются в каждом конкретном случае в зависимости от длины жесткой поперечины и расположения проводов ЭПР
2. Для ригелей с поперечными размерами 740×1200 необходимо принимать кронштейны по черт. 7.501-2-3-12.4.010-01 и 7.501-2-3-12.4.020-01
3. При новом строительстве для перекидки проводов ЭПР предпочтительнее использовать консольные опоры увеличенной высоты

ГИП	Лискунов		7.501-2 - 2-13. 0.000
Гл. констр.	Бров		
Н. контр.	Перова		Перекидка проводов ЭПР
Нач. отд.	Гончаков		Литера: Р; Лист: 1; Листов: 2
Гл. спец.	Новгородский		ТРАНСЭЛЕКТРОПРОЕКТ
Рук. гр.	Пойченко		

Инв. № подл. | Подпись и дата | Взам. инв. №

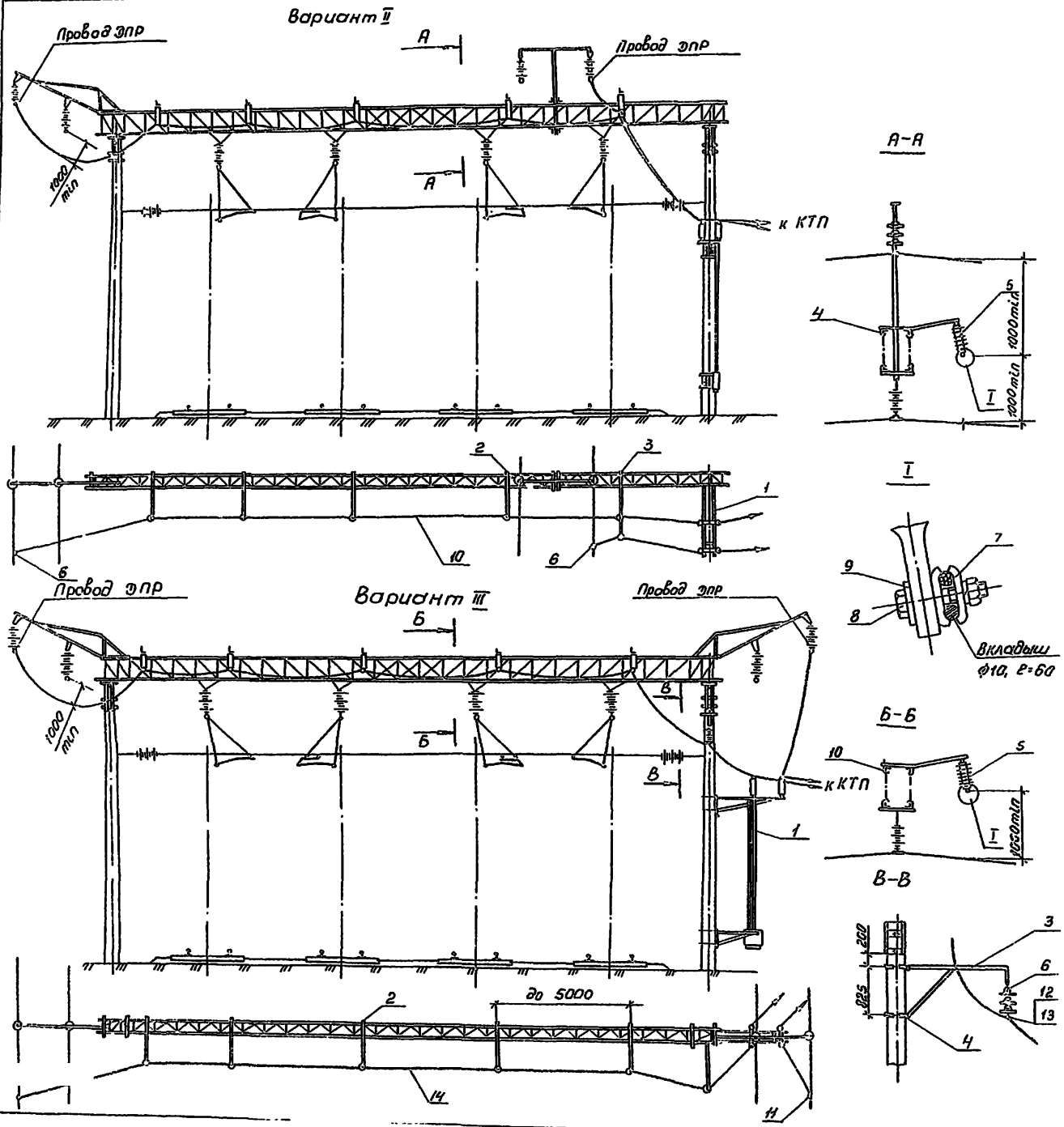

Поз.	Обозначение	Наименование	Кол.	Примечание
		Вариант II		
1	7.501-2-1-19.0.000	Установка двухполюсного разъединителя	1	
2	7-501-2-3-12.4.010	Кронштейн, тип I		см. ук. 1.2
3	7-501-2-3-12.4.020	Кронштейн, тип II		см. ук. 1.2
4	ЛЭЗ.41.0214	Болт крюковой КБ 16/120		см. ук. 1
5		Изолятор фиксаторный VKL 60/7		Постав. ГЭР
6	ПА-2-1/К	Зажим петлевой	2	Тбилисск. ЭТЗ
7	1081	Зажим плашечный		см. ук. 1
8		Болт М10×55.46 ГОСТ 7798-70		см. ук. 1
9		Шайба М10 ГОСТ 6958-78		см. ук. 1
10		Провод АС-35 ГОСТ 839-80Е		см. ук. 1
		Вариант III		
1	7.501-2-1-19.0.000	Установка двухполюсного разъединителя	1	
2	7.501-2-3-12.4.010	Кронштейн, тип I		см. ук. 1.2
3	1064-4.00.00	Кронштейн КФС	1	
4	1064-17.00.00	Хомут, тип I	2	
5		Изолятор фиксаторный VKL 60/7		Постав. ГЭР
6	ТУ-34-27-4828-77	Изолятор ПФ 70-8	3	
7	1081	Зажим плашечный		см. ук. 1
8		Болт М10×55.46 ГОСТ 7798-70		см. ук. 1
9		Шайба М10 ГОСТ 6958-78		см. ук. 1
10	ЛЭЗ.41.0214	Болт крюковой КБ 16/120		см. ук. 1
11	ПА-2-1/К	Зажим петлевой	2	Тбилисск. ЭТЗ
12	5РЯ.889.000	Седло одинарное под пестик	1	Челябинск. ЭРЗ
13	К-067-69	Вкладыш седловой	1	
14		Провод АС-35 ГОСТ 839-80Е		см. ук. 1

1. Количество деталей поз. 2, 3, 4, 5, 7, 8, 9, 10 для варианта II и поз. 2, 5, 7, 8, 9, 10, 14 для варианта III и длина шлейфов перекидки определяется в каждом конкретном случае в зависимости от длины жесткой поперечины и расположения проводов ЭПР.
2. Для ригелей с поперечными размерами 740×1200 необходимо принимать кронштейны по черт. 7.501-2-3-12.4.010-01, 7.501-2-3-12.4.020-01

ГИП	Пискунов		7.501-2-2-13.0.000
Гл.конст.	Брод		Перекидка проводов ЭПР
Н.контр.	Перова		Литера: Р; Лист: 2; Листов:
Нач.отд.	Гамаюнов		ТРАНСЭЛЕКТРОПРОЕКТ
Гл.спец.	Новогрудский		
Рук.гр.	Пойченко		

Вып. 2

Серия 7.501-2

Подпись и дата | Взам. инв. | Инв.

gost.e-ecolog.ru