ТИПОВЫЕ СТРОИТЕЛЬНЫЕ КОНСТРУКЦИИ, ИЗДЕЛИЯ И УЗЛЫ ЗДАНИЙ И СООРУЖЕНИЙ

СЕРИЯ 5.409-1.94

БАКИ ДЛЯ ЭЛЕКТРОРАЗОГРЕВА БИТУМОВ И МАСТИК ДЛЯ СТРОИТЕЛЬНЫХ РАБОТ

Выпуск 1

БАКИ ДЛЯ МАССЫ БИТУМОВ И МАСТИК 25; 50 и 100 кг

РАБОЧИЕ ЧЕРТЕЖИ

Ц00253-02

gost.e-ecolog.ru

ТИПОВЫЕ СТРОИТЕЛЬНЫЕ КОНСТРУКЦИИ, ИЗДЕЛИЯ И УЗЛЫ ЗДАНИЙ И СООРУЖЕНИЙ

СЕРИЯ 5.409-1.94

БАКИ ДЛЯ ЭЛЕКТРОРАЗОГРЕВА БИТУМОВ И МАСТИК ДЛЯ СТРОИТЕЛЬНЫХ РАБОТ

Выпуск 1

БАКИ ДЛЯ МАССЫ БИТУМОВ И МАСТИК 25; 50 и 100 кг.

РАБОЧИЕ ЧЕРТЕЖИ

РАЗРАБОТАНЫ :

АО ВПТИАГРОСТРОЙ
ЗАМ. ГЕНЕРАЛЬНОГО ДИРЕКТОРА
П.М. БЕССАЛОВ

ЗАВ. ОТДЕЛОМ РПБ
В.Я. ТРУНКОВ

УТВЕРЖДЕНЫ :

МИНСЕЛЬХОЗОМ РОССИИ,
ПИСЬМО ОТ 13.04.94 № 6-15/121;
ВВЕДЕНЫ В ДЕЙСТВИЕ АО ВПТИАГРОСТРОЙ
С 1 АВГУСТА 1994 г., ПРИКАЗ ОТ 28 ИЮНЯ 1994 г.
№ 17

Ц 00253-02 2.

ОБОЗНАЧЕНИЕ	НАИМЕНОВАНИЕ	Стр.
РПБ-3I.00.00.000,РПБ-3I.0I.00.000	Бак нагревательный. Бак "25"	3
РПБ-3I.00.00.00033	Принципиальная электрическая схема	
	подключения нагревательного бака	5
РПБ-3I.00.00.000 Э4	Схема электрическая соединений	5,6
РПБ-3I.00.00.000 СБ	Бак нагревательный. Сборочный чертеж	7
РПБ-3I.0I.00.000 СБ	Бак"25". Сборочный чертеж	8
РПБ-3I.0I.00I,РПБ-3I.0I.00.002	Кожух. Крышка	I0
РПБ-3I.0I.00.004	Накладка	I0
РПБ-3I.0I.00.003,РПБ-3I.0I.00.005	Дно. Панель	II
РПБ-3I.0I.0I.000	Корпус	12,I4
РПБ-3I.0I.0I.000 СБ	Корпус. Сборочный чертеж	I3
РПБ-3I.0I.0I.002	Дно	I4
РПБ-3I.0I.0I.003,РПБ-3I.0I.0I.004	Площадка. Опора	I4
РПБ-3I.0I.0I.005,РПБ-3I.0I.02.000	Связь. Дверца	I5
РПБ-3I.0I.02.000 СБ	Дверца. Сборочный чертеж	I6
РПБ-3I.0I.02.00I	Дверца	I6
РПБ-3I.0I.02.003,РПБ-3I.0I.02.004	Петля. Стержень	I7
РПБ-3I.0I.02.005,РПБ-3I.0I.02.006	Втулка. Пружина	I7
РПБ-3I.0I.02.007,РПБ-3I.02.00.000	Ручка. Крышка "25"	I8
РПБ-3I.02.00.000 СБ	Крышка "25". Сборочный чертеж	I9
РПБ-3I.02.00.00I,РПБ-3I.02.00.002	Крышка. Площадка	20
РПБ-3I.02.00.003,РПБ-3I.02.00.004	Гайка накидная. Штуцер	2I
РПБ-3I.02.00.005,РПБ-3I.02.00.006	Колпак. Ниппель	2I
РПБ-3I.02.0I.000	Ручка	22
РПБ-3I.02.0I.000 СБ	Ручка. Сборочный чертеж	22
РПБ-3I.02.0I.00I,РПБ-3I.02.02.000	Ручка. Стяжка	22
РПБ-3I.02.02.000 СБ	Стяжка. Сборочный чертеж	23
РПБ-3I.02.02.00I	Палец	23
РПБ-3I.03.00.000	Крышка "50"	23
РПБ-3I.03.00.002	Площадка	24
РПБ-3I.03.00.000	Крышка "50"	24
РПБ-3I.03.00.000 СБ	Крышка "50". Сборочный чертеж	24,25
РПБ-3I.03.00.00I	Крышка	26
РПБ-3I.04.00.000 СБ	Крышка"I00". Сборочный чертеж	26
РПБ-3I.04.00.000,РПБ-3I.04.00.002	Крышка"I00". Площадка	27
РПБ-3I.04.00.000 СБ	Крышка"I00". Сборочный чертеж	28
РПБ-3I.04.00.00I,РПБ-32.00.00.000	Крышка. Бак нагревательный	29
РПБ-32.00.00.000 СБ	Бак нагревательный. Сборочный чертеж	30
РПБ-32.0I.00.000	Крышка "25"	3I
РПБ-32.0I.00.000 СБ	Крышка "25". Сборочный чертеж	3I
РПБ-32.0I.00.000 СБ	Крышка "25". Сборочный чертеж	32
РПБ-32.0I.0I.000,РПБ-32.0I.0I.002	Нагреватель "25". Планка	33
РПБ-32.0I.0I.003	Клемма	33
РПБ-32.0I.0I.000 СБ	Нагреватель"25".Сборочный чертеж	34
РПБ-32.0I.0I.00I	Труба	35
РПБ-32.0I.0I.004	Клемма	36
РПБ-32.0I.0I.I00	Сектор	36
РПБ-32.0I.0I.I00 СБ	Сектор. Сборочный чертеж	36

Изм	Лист	№ докум.	Подпись	Дата	5.409-I.94.I
Разработал		Сергеев			СОДЕРЖАНИЕ
Проверил		Махтумов			Стадия: Р; Лист: I; Листов: 2
Н. контр.		Пономарева			ВПТИагрострой
Утверж.		Трунков			

Формат А3

ОБОЗНАЧЕНИЕ	НАИМЕНОВАНИЕ	Стр.
РПБ-32.0I.0I.I0I,РПБ-32.0I.0I.I02	Сектор. Скоба	37
РПБ-32.0I.0I.200,РПБ-32.0I.0I.20I	Сектор. Сектор	38
РПБ-32.0I.0I.200 СБ	Сектор. Сборочный чертеж	38
РПБ-32.02.00.000	Крышка "50"	39
РПБ-32.02.00.000 СБ	Крышка "50". Сборочный чертеж	39,40
РПБ-32.02.0I.000,РПБ-32.02.0I.I00	Нагреватель "50". Сектор	4I
РПБ-32.02.0I.000 СБ	Нагреватель "50". Сборочный чертеж	42
РПБ-32.02.0I.00I	Труба	43
РПБ-32.02.0I.002	Планка	44
РПБ-32.02.0I.003	Клемма	44
РПБ-32.02.0I.I00 СБ	Сектор. Сборочный чертеж	44
РПБ-32.02.0I.I0I,РПБ-32.02.0I.20I	Сектор. Площадка	45
РПБ-32.02.0I.200	Площадка.	46
РПБ-32.02.0I.200 СБ	Площадка. Сборочный чертеж	46
РПБ-32.03.00.000	Крышка "I00"	47
РПБ-32.03.00.000 СБ	Крышка "I00". Сборочный чертеж	47,48

Изм	Лист	№ докум.	Подп.	Дата	5.409-I.94.I	Лист 2

Формат А3

Инв. № подл. | Подп. и дата | Взам. инв. № | Инв. № дубл. | Подп. и дата

4.00253-03 3

Формат	Зона	Поз.	Обозначение	Наименование	Кол.	Примечание
				Документация		
А2			РПБ-31.00.00.000 СБ	Сборочный чертеж		
А3			РПБ-31.00.00.000 Э3	Принципиальная электрическая схема подключения нагревательного бака.	1	
А5			РПБ-31.00.00.000 Э4	Схема электрическая соединений	2	
				Сборочные единицы		
А4		1	РПБ-31.01.00.000	Бак „25"	1	
–		2	–01	Бак „50"	1	
–		3	–02	Бак „100"	1	
А4		5	РПБ-31.02.00.000	Крышка „25	1	
А4		6	РПБ-31.03.00.000	Крышка „50"	1	
А4		7	РПБ-31.04.00.000	Крышка „100"	1	

Изм.	Лист	№ докум.	Подпись	Дата	РПБ-31.00.00.000			
Разработал		Сергеев		11.93	Бак нагревательный	Лит.	Лист	Листов 1
Проверил		Махтумов						
Н. контр.		Пономарева				ВПТИагрострой		
Утверж.				11.93				

Формат А4

Формат	Зона	Поз.	Обозначение	Наименование	Кол.	Примечание
				Документация		
А2			РПБ-31.01.00.000 СБ	Сборочный чертеж		
				Сборочные единицы		
А4		1	РПБ-31.01.01.000	Корпус	1	
А4		4	РПБ-31.01.02.000	Дверца	1	
				Детали		
А3		8	РПБ-31.01.00.001	Кожух	1	
А4		11	РПБ-31.01.00.002	Крышка	1	
А3		14	РПБ-31.01.00.003	Дно	2	
А4		17	РПБ-31.01.00.004	Накладка	1	
А3		18	РПБ-31.01.00.005	Панель	1	

Изм.	Лист	№ докум.	Подпись	Дата	РПБ-31.01.00.000			
Разработал		Сергеев		11.93	Бак „25"	Лит.	Лист 1	Листов 7
Проверил		Махтумов						
Н. контр.		Сергеев		11.93		ВПТИагрострой		
Утверж.		Гучков		11.93				

Формат А4

Формат	Зона	Поз.	Обозначение	Наименование	Кол.	Примечание
Б4		20	РПБ-31.01.00.007	Втулка		
				Труба ПВП12Т		
				ГОСТ18599-83		
				L=12 h14	4	0,21кг
				Стандартные изделия		
		22		Болт М6-6g×20.66.019		
				ГОСТ 7798-70	1	
				Винты ГОСТ17473-80		
		23		ВМ5-6g×20.66.019	2	
		24		ВМ5-6g×55.66.019	2	
		25		Винт ВМ6-6g×30.66.019		
				ГОСТ 17475-80	4	
				Гайки ГОСТ5915-70		
		26		М5-6Н.8.019	4	
		27		М6-6Н.8.019	5	
				Шайбы ГОСТ6402-70		
		28		5.65Г.019	4	
		29		6.65Г.019	5	
				Шайбы ГОСТ11371-78		
		30		5.01.08кп.019	4	
		31		6.01.08кп.019	1	

Изм.	Лист	№ докум.	Подпись	Дата	РПБ-31.01.00.000	Лист 2

Копировал

Формат А4

Формат	Зона	Поз.	Обозначение	Наименование	Кол.	Примечание
				Прочие изделия		
		32		Выключатель ВПК-2110У3		
				ТУ16-526.476-80	1	
		33		Электророзетка бытовая		
				6А-250В	1	
				Материалы		
		34		Плиты из минеральной		
				ваты. ГОСТ9573-82	0,1м³	25,7кг
			Переменные данные	для исполнений:		
				РПБ-31.01.00.000-01		
				Сборочные единицы		
		2	РПБ-31.01.01.000-01	Корпус	1	
		5	РПБ-31.01.02.000-01	Дверца	1	
				Детали		
		9	РПБ-31.01.00.001-01	Кожух	1	
		12	РПБ-31.01.00.002-01	Крышка	1	
		15	РПБ-31.01.00.003-01	Дно	2	

Изм.	Лист	№ докум.	Подпись	Дата	РПБ-31.01.00.000	Лист 3

Копировал

Формат А4

Серия 5.409-1.94, В.1

400253-02 4

Формат	Зона	Поз.	Обозначение	Наименование	Кол.	Примечание
		17	РПБ-31.01.00.004	Накладка	1	
		18	РПБ-31.01.00.005	Панель	1	
54		20	РПБ-31.01.00.007	Втулка		
				Труба ПВП 12Т		
				ГОСТ 18599-83		
				L=12 h14	4	0,21кг
				Стандартные изделия		
		22		Болт М6-6g×20.66.019		
				ГОСТ 7798-70	1	
				Винты ГОСТ 17473-80		
		23		ВМ5-6g×20.66.019	2	
		24		ВМ5-6g×55.66.019	2	
		25		Винт ВМ6-6g×30.66.019		
				ГОСТ 17475-80	4	
				Гайки ГОСТ 5915-70		
		26		М5-6Н.8.019	4	
		27		М6-6Н.8.019	5	
				Шайбы ГОСТ 6402-70		
		28		5.65Г.019	4	
		29		6.65Г.019	5	

Инв.№ подл. | Подпись и дата | Взам.инв.№ | Инв.№ дубл. | Подп. и дата

Изм. | Лист | № докум. | Подпись | Дата

РПБ-31.01.00.000

Лист 4

Копировал

Формат А4

Формат	Зона	Поз.	Обозначение	Наименование	Кол.	Примечание
				Шайбы ГОСТ 11371-78		
		30		5.01.08 кп.019	4	
		31		6.01.08 кп.019	1	
				Прочие изделия		
		32		Выключатель ВПК-2110У3		
				ТУ16-526.476-80	1	
		33		Электророзетка		
				бытовая 6А-250В	1	
				Материалы		
		34		Плиты из минеральной		
				ваты. ГОСТ 9573-82	0,17м³	43,25кг
				РПБ-31.01.00.000-02		
				Сборочные единицы		
		3	РПБ-31.01.01.000-02	Корпус	1	
		6	РПБ-31.01.02.000-02	Дверца	1	
				Детали		
		10	РПБ-31.01.00.001-02	Кожух	1	
		13	РПБ-31.01.00.002-02	Крышка	1	

Инв.№ подл. | Подпись и дата | Взам.инв.№ | Инв.№ дубл. | Подп. и дата

Изм. | Лист | № докум. | Подпись | Дата

РПБ-31.01.00.000

Лист 5

Копировал

Формат А4

Серия 5.409-1.94, В.1

Формат	Зона	Поз.	Обозначение	Наименование	Кол.	Примечание
		16	РПБ-31.01.00.003-02	Дно	2	
		17	РПБ-31.01.00.004	Накладка	1	
		18	РПБ-31.01.00.005	Панель	1	
54		20	РПБ-31.01.00.007	Втулка		
				Труба ПВП 12Т		
				ГОСТ 18599-83		
				L=12 h14	4	0,21кг
				Стандартные изделия		
		22		Болт М6-6g×20.66.019		
				ГОСТ 7798-70	1	
				Винты ГОСТ 17473-80		
		23		ВМ5-6g×20.66.019	2	
		24		ВМ5-6g×55.66.019	2	
		25		Винт ВМ6-6g×30.66.019		
				ГОСТ 17475-80	4	
				Гайки ГОСТ 5915-70		
		26		М5-6Н.8.019	4	
		27		М6-6Н.8.019	5	
				Шайбы ГОСТ 6402-70		
		28		5.65Г.019	4	
		29		6.65Г.019	5	

Инв.№ подл. | Подпись и дата | Взам.инв.№ | Инв.№ дубл. | Подп. и дата

Изм. | Лист | № докум. | Подпись | Дата

РПБ-31.01.00.000

Лист 6

Копировал

Формат А4

Формат	Зона	Поз.	Обозначение	Наименование	Кол.	Примечание
				Шайбы ГОСТ 11371-78		
		30		5.01.08 кп.019	4	
		31		6.01.08 кп.019	1	
				Прочие изделия		
		32		Выключатель ВПК-2110У3		
				ТУ16-526.476-80	1	
		33		Электророзетка бытовая		
				6А-250В	1	
				Материалы		
				Плиты из минеральной		
				ваты. ГОСТ 9573-82	0,24м³	59,25кг

Инв.№ подл. | Подпись и дата | Взам.инв.№ | Инв.№ дубл. | Подп. и дата

Изм. | Лист | № докум. | Подпись | Дата

РПБ-31.01.00.000

Лист 7

Копировал

Формат А4

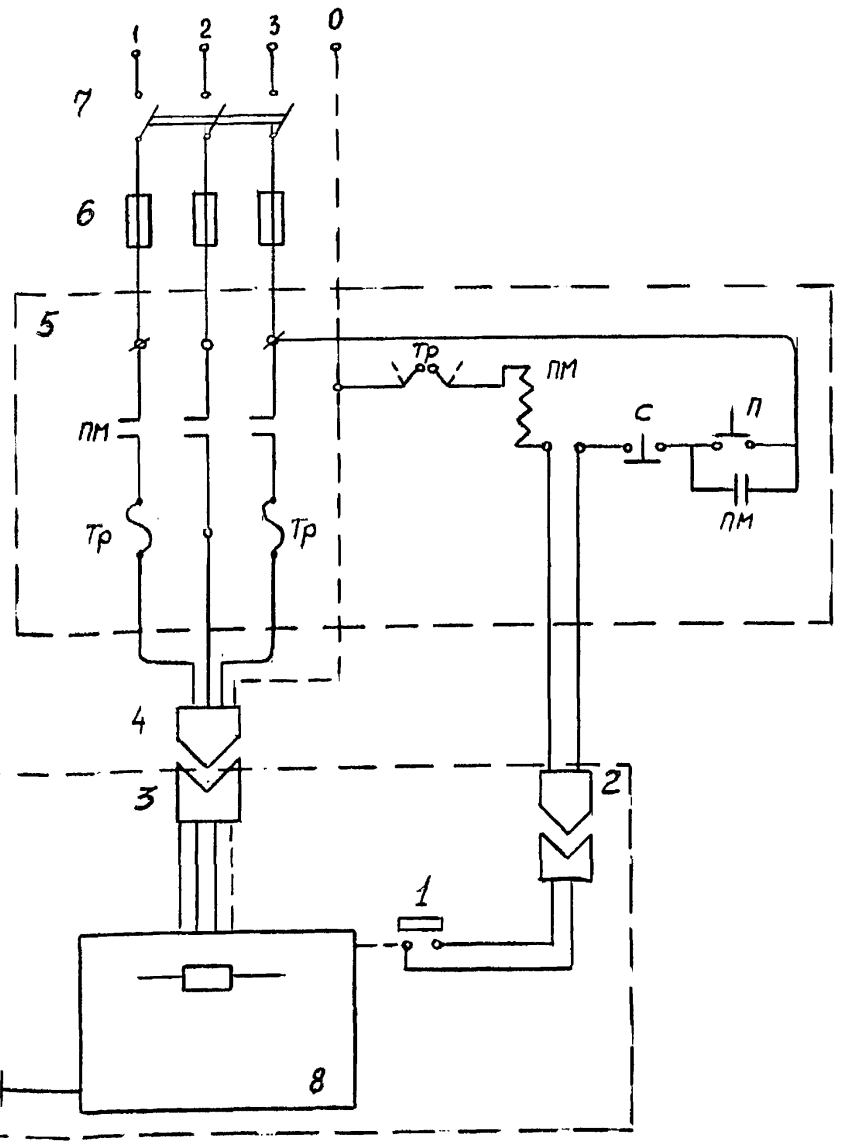

поз.	Наименование	Кол.	Примечан.
1	Электророзетка бытовая 6А - 250В	1	
2	Выключатель ВПК 2110 У3 ТУ16-526.476-80	1	
3	Розетка РКС-63-4	1	
4	Вилка ВКС-63-4	1	
5	Пускатель ПМЕ 236 в комплекте с кнопками управления „электроаппарат" г. Гомель ГОСТ 5.316.-76 защищ - 1854 пылегазонепроницаемые	1	
6	Предохранитель ПН2 ТУ16.522.044-69	3	
7	Рубильник Р11-31320 на 100А	1	
8	Нагревательный бак	1	

Изм	Лист	№ докум.	Подп.	Дата	РПБ - 31.00.00.000Э3			
Разраб.		Байкова		VI-93	Принципиальная электрическая схема подключения нагревательного бака	Лит.	Масса	Масштаб
Пров.		Махтумов					—	—
Т. контр.						Лист	Листов 1	
Н. контр.		Сергеев		11.93		ВПТИ агрострой		
Утв.		Трунков		26.11.93				

Формат А3

Серия 5.409-1.94, В.1

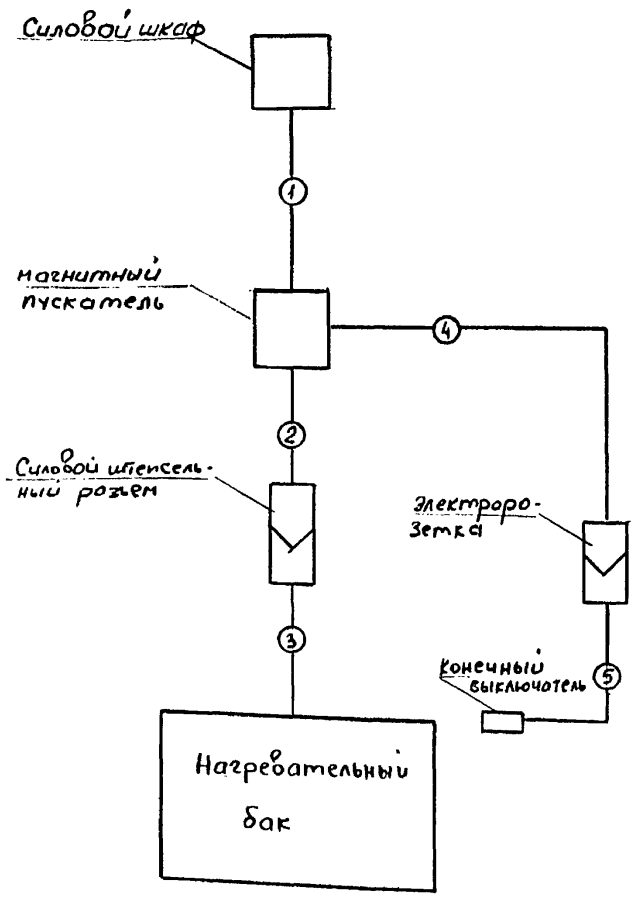

Обозначен. провода	Откуда идет	Куда идет	Данные провода	Примеч.
1	Силовой шкаф	Магнитный пускатель	КРПТ 3х16х1х10	
2	Магнитный пускатель	Силовой штепсельный разъем	"	
3	Силовой штепсельный разъем	Нагревательный бак	"	
4	Магнитный пускатель	Электророзетка бытовая	КРПТ 2х2,5	
5	Электророзетка бытовая	Конечный выключатель	"	

Изм	Лист	№ докум.	Подп.	Дата	РПБ - 31.00.00.000Э4			
Разраб.		Байкова			Схема электрическая соединений	Лит.	Масса	Масштаб
Пров.		Махтумов					—	—
Т. контр.						Лист 2	Листов	
Н. контр.		Сергеев		11.93		ВПТИ агрострой		
Утв.		Трунков		26.11.93				

Формат А3

Инв. № подл. | Подп. и дата | Взам. инв. № | Инв. № дубл. | Подп. и дата

4002530-02 6

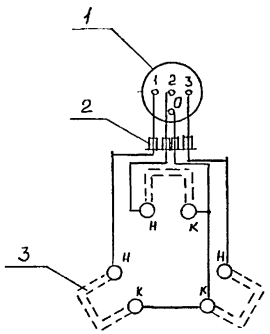

Для нагревательного бака емкостью 50кг

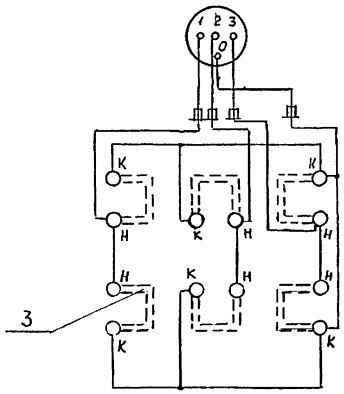

Для нагревательного бака емкостью 100кг

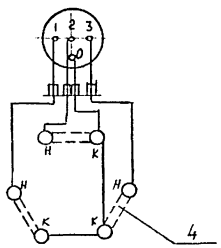

Для нагревательного бака емкостью 25кг

Поз.	Наименование	Кол. (шт.)	Примеч.
1	Розетка РКС-63-4	3	
2	Втулка керамическая	12	
3	Трубчатый электронагреватель		
	типа ТЭН-100А13/1 И220	9	
4	То же, типа ТЭН-80А13/0,5И220	3	

Соединение ТЭН-ов между собой и розеткой осуществить одножильным проводом КРПГ, обмотав в 1 слой киперной лентой пропитанной эпоксидным лаком.

Изм.	Лист	№ докум.	Подп.	Дата
Разраб.		Байкова		11.93
Пров.		Нахтумов		
Т. контр.				
Н. контр.		Сергеев		
Утв.		Трунков		

РПБ-31.00.00.000 34

Схема электрическая соединений

Лит.	Масса	Масштаб
	—	—

Лист | Листов 2

ВПТИагростроя

Серия 5.409-1.94, в.1

Инв. № подл. | Подп. и дата | Взам. инв. № | Инв. № дубл. | Подп. и дата

РПБ-31.00.00.000СБ

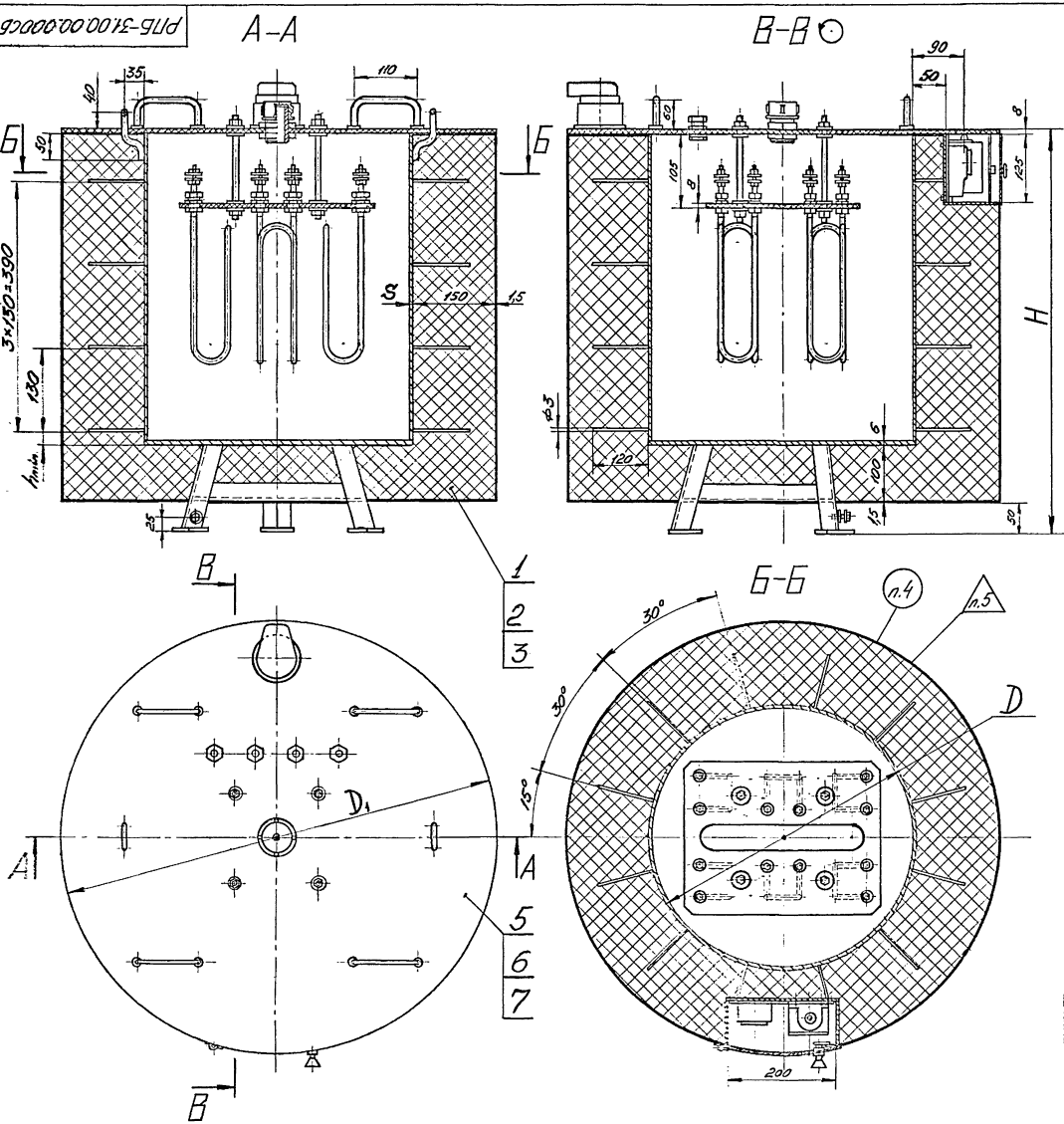

Обозначение	H, мм	D, мм	D_1, мм	S, мм	h_{min}, мм	Масса, кг.
РПБ-31.01.00.000	606	325	—	4	50	69,4
-01	581	480	—	4	25	102,2
-02	618	630	—	6	62	154,2
РПБ-31.02.00.000	—	—	630	—	—	12,43
РПБ-31.03.00.000	—	—	785	—	—	15,6
РПБ-31.04.00.000	—	—	935	—	—	21,98

Техническая характеристика:

1. Бак нагревательный предназначен для разогрева битума или мастики до t=220°С по массе, кг.

Черт. РПБ-31.01.00.000	25
-01	50
-02	100

2. Разогрев битума или мастики производится трубчатыми электронагревателями типа ТЭН по ГОСТ 13268-88.
3. Употребляемая мощность соответственно, кВт 2,4-5-10.
4. Напряжение сети, В. 220

Технические требования:

1. Размеры для справок.
2. $\pm \frac{JT14}{2}$
3. Наружную поверхность нагревательного бака грунтовать в два слоя грунтом ГФ-020 ТУ6-10-1642-77 и окрасить в два слоя эмалью ПФ-115 ГОСТ 6465-76.
4. Маркировать Чк.
5. Клеймить Кк.

Серия 5.409-1.94, В.1

Изм.	Лист	№ докум.	Подп.	Дата	РПБ-31.00.00.000 СБ		
Разраб.	Сергеев			11.95	Бак нагревательный.	Лит.	Масса	Масшт.
Пров.	Махтумов						См. табл.	1:5
Т.контр.					Сборочный чертеж	Лист	Листов 1	
Н.контр.	Пономарева					ЗПТИагрострой		
У-в.	Трухов			11.95				

Ц00253-02 8 Формат А2

РПБ-31.01.00.000 СБ

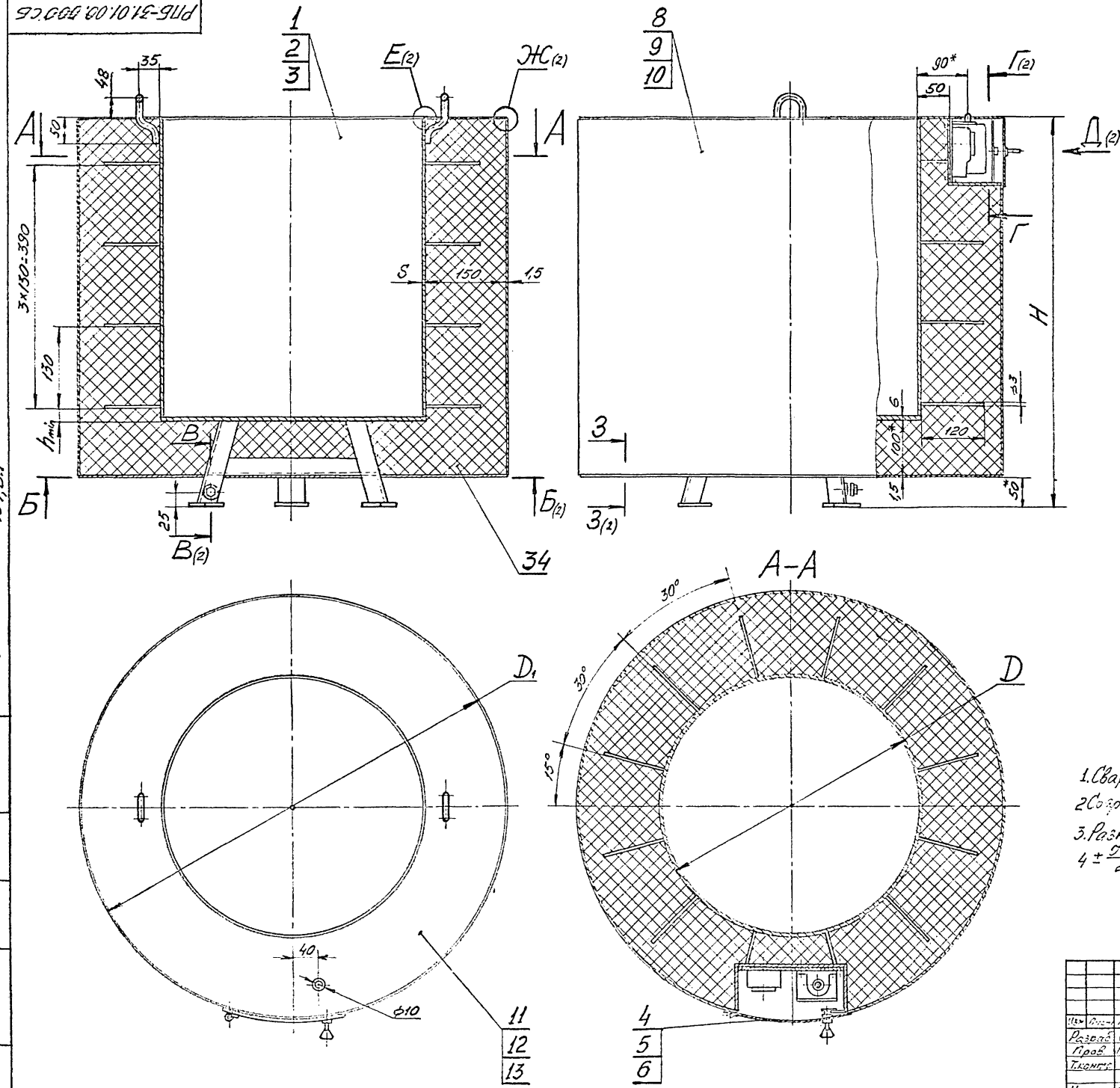

Обозначение	H, мм	h_{min}, мм	D, мм	D_1, мм	S, мм	масса, кг
РПБ-31.01.00.000	598	50	325	628	4	69,4
-01	573	25	480	783	4	102,2
-02	610	62	630	933	6	154,2

1. Сварные швы по ГОСТ 5264-80.
2. Сборку производить электродом Э42-А по ГОСТ 9467-75.
3. Размеры для справок, кроме обозначенных знаком:* $4 \pm \frac{\sigma T14}{2}$.

Серия 5.409-1.94,В.1

Изм.	Лист	№ докум.	Подп.	Дата
Разраб.		Сергеев		11.93
Пров.		Махтумов		
Т.контр.				
Н.контр.		Сокомарева		11.93
Утв.		Трунков		11.93

РПБ-31.01.00.000 СБ

Бак „25."

Сборочный чертеж

Лит.	Масса	Масшт.
	См. табл.	1:5

Лист 1 Листов 2

ВПТИагрострой

Формат А2

Инв. № подл. | Подп. и дата | Взам. инв. № | Инв. № дубл. | Подп. и дата

Ц00253-02 9

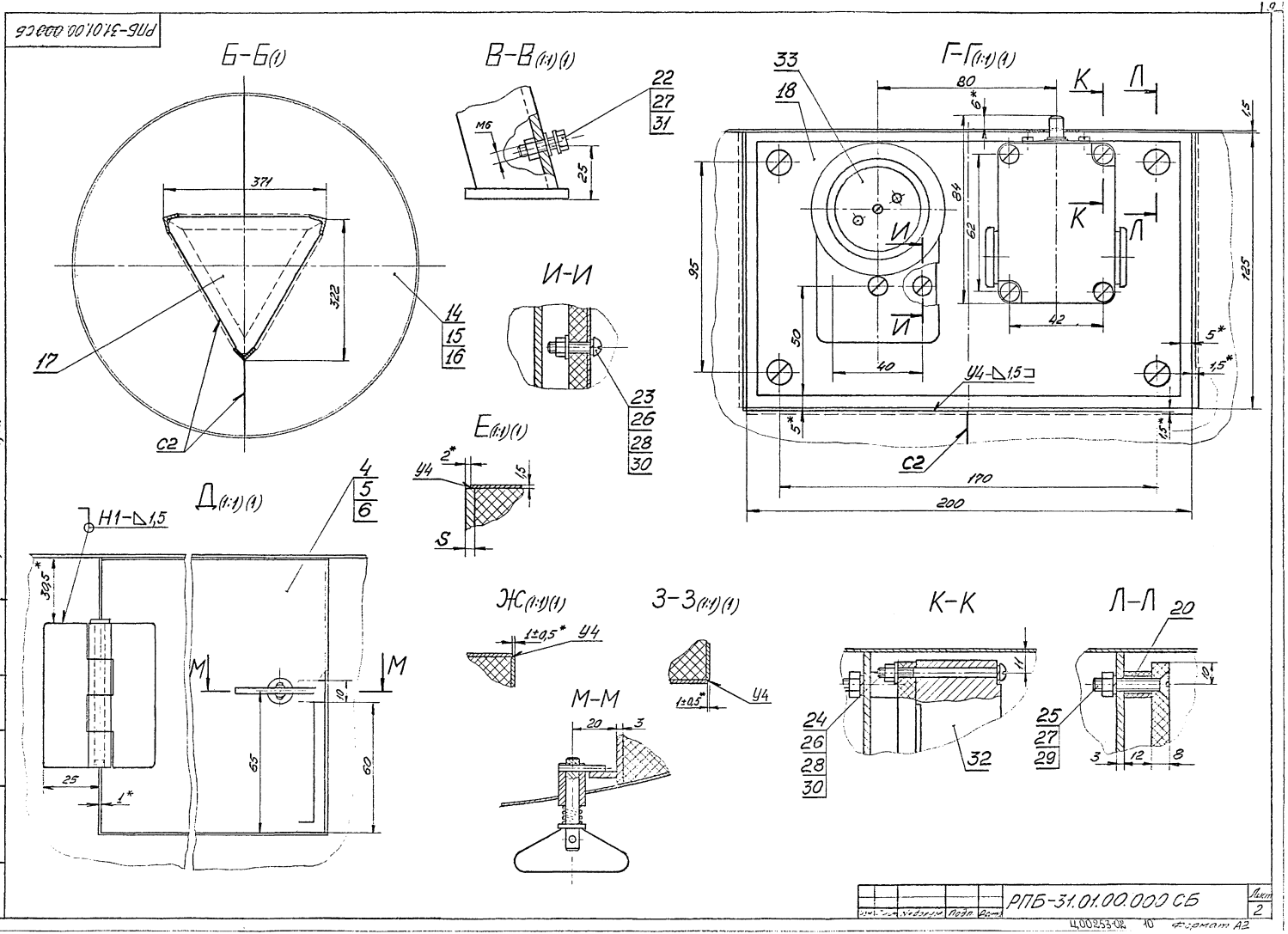

РПБ-31.01.00.000 СБ
Б-Б(1)
371
322
17
14
15
16
С2
В-В(1:1)(1)
М6
25
22
27
31
И-И
23
26
28
30
Г-Г(1:1)(1)
33
18
80
6*
К
Л
1,5
84
62
95
125
50
40
42
5*
1,5*
У4-⊿1,5
С2
170
200
Е(1:1)(1)
2*
У4
1,5
S
Д(1:1)(1)
Н1-⊿1,5
30,5*
4
5
6
М
10
65
60
25
1*
Ж(1:1)(1)
1±0,5*
У4
З-З(1:1)(1)
1±0,5*
У4
М-М
20
3
К-К
11
24
26
28
30
32
Л-Л
20
10
25
27
29
3
12
8
Серия 5.409-1.94,В.1
РПБ-31.01.00.000 СБ
Лист 2
Изм. Лист Подп. Дата
Инв. № подл. Подп. и дата
Взам. инв. № Инв. № дубл. Подп. и дата
4.00253-02 10 Формат А2

РПБ-31.01.00.001

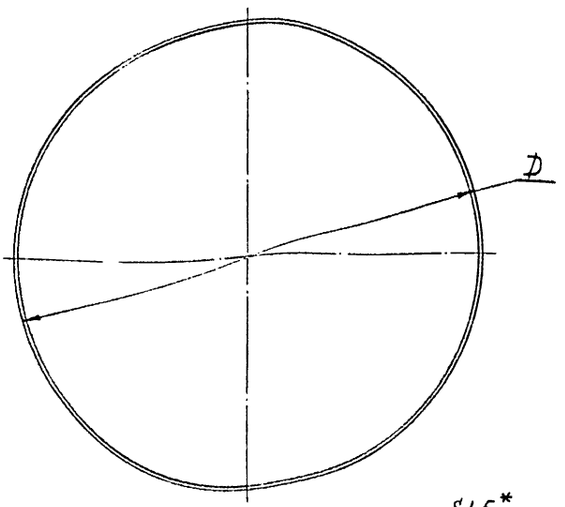

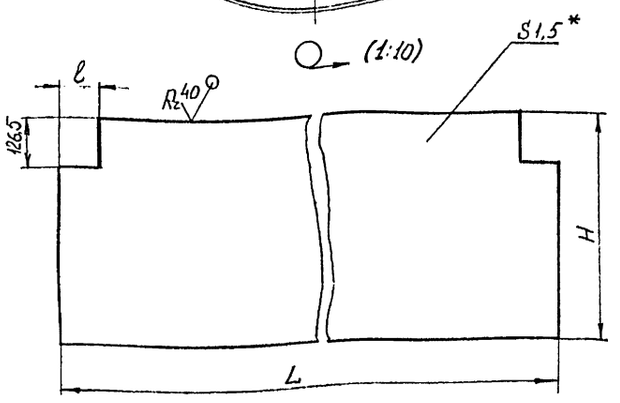

Обозначение	l*, мм	H*, мм	D*, мм	L*, мм	Масса, кг
РПБ-31.01.00.001	104	546	628	1967	12,3
-01	103	521	783	2454	14,7
-02	102	558	933	2925	18,9

1. * Размер для справок.
2. $\pm \frac{JT14}{2}$.

Изм.	Лист	№ докум.	Подп.	Дата	РПБ-31.01.00.001			
Разраб.		Пономарева			Кожух	Лит.	Масса	Масштаб
Пров.		Сергеев		11.93			См. табл.	1:5
Т. контр.						Лист	Листов 1	
Н. контр.		Сергеев		11.93	Лист Б-1,5 ГОСТ 19904-90 / 3-III-Ст3 ГОСТ 16523-89	ВПТИ агрострой		
Утв.		Тринков		11.93				

Формат А3

РПБ-31.01.00.002

Серия 5.409-1.94, в.1

Обозначение	D, мм	D1, мм	l, мм	Масса, кг
РПБ-31.01.00.002	321	626	395	2,7
-01	476	781	550	3,5
-02	622	931	700	4,4

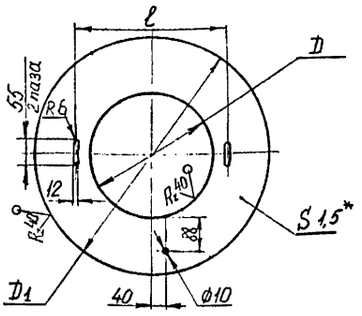

1.* Размеры для справок.
2. $\pm \frac{JT14}{2}$.

Изм.	Лист	№ докум.	Подп.	Дата	РПБ-31.01.00.002			
Разраб.		Пономарева			Крышка	Лит.	Масса	Масштаб
Пров.		Сергеев		11.93			См. табл.	1:10
Т. контр.						Лист	Листов 1	
Н. контр.		Сергеев		11.93	Лист Б-1,5 ГОСТ 19904-90 / 3-III-Ст3 ГОСТ 16523-89	ВПТИ агрострой		
Утв.		Тринков		11.93				

Формат А4

РПБ-31.01.00.004

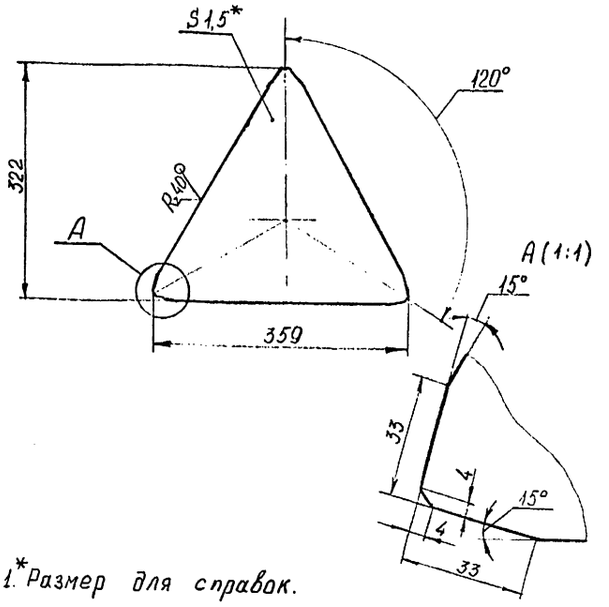

1.* Размер для справок.
2. $\pm \frac{JT14}{2}$.

Изм.	Лист	№ докум.	Подп.	Дата	РПБ-31.01.00.004			
Разраб.		Пономарева			Накладка	Лит.	Масса	Масштаб
Пров.		Сергеев		11.93			0,68	1:5
Т. контр.						Лист	Листов 1	
Н. контр.		Сергеев		11.93	Лист Б-1,5 ГОСТ 19904-90 / 3-III-Ст3 ГОСТ 16523-89	ВПТИ агрострой		
Утв.		Тринков		11.93				

Формат А4

Инв. № подл. | Подп. и дата | Взам. инв. № | Инв. № дубл. | Подп. и дата

ТП00253.02 ВОВ

РПБ-31.04.00.003

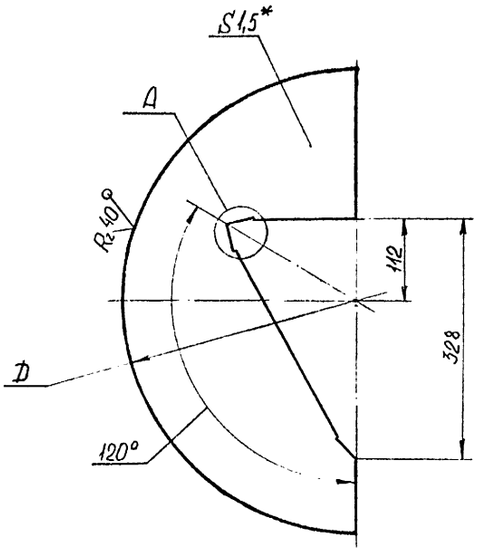

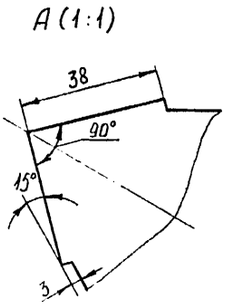

Обозначение	D, мм	Масса, кг
РПБ-31.01.00.003	626	1,46
-01	781	2,47
-02	931	3,66

1.* Размеры для справок.

2. $\pm \frac{JT14}{2}$

Изм.	Лист	№ докум.	Подп.	Дата
Разраб.		Пономарева		
Пров.		Сергеев		11.93
Т. контр.				
Н. контр.		Сергеев		11.93
Утв.		Трунков		11.93

РПБ-31.01.00.003

Дно

Лит.	Масса	Масштаб
	См. табл.	1:5
Лист	Листов 1	

Лист Б-1,5 ГОСТ 19904-90
3-III-Ст3 ГОСТ 16523-89

ВПТИ агрострой

Формат А3

РПБ-31.04.00.005

Серия 5.409-1.94, В.1

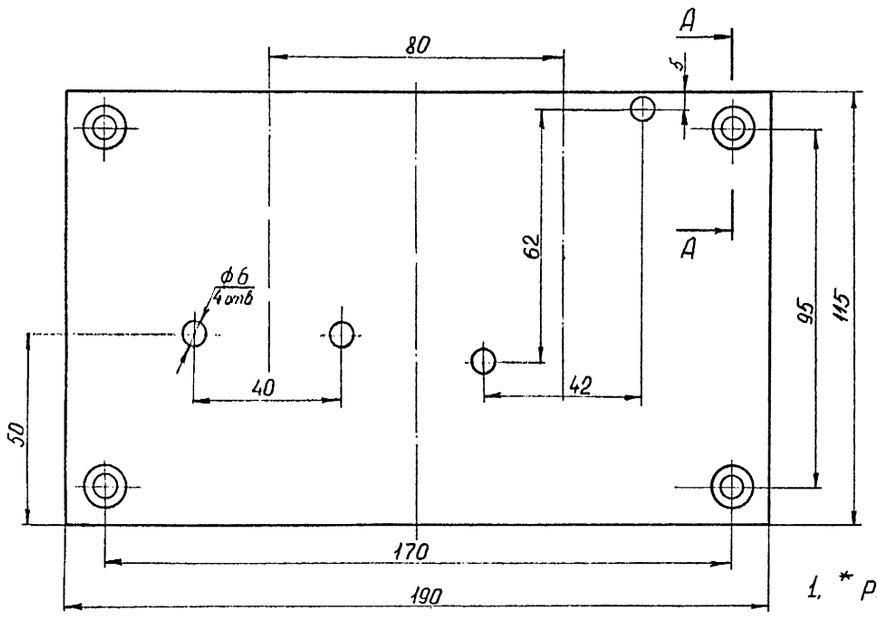

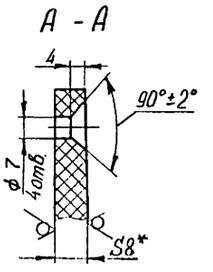

1.* Размер для справок.

2. H14; $\pm \frac{JT14}{2}$.

Изм.	Лист	№ докум.	Подп.	Дата
Разраб.		Никифорова		
Пров.		Сергеев		11.93
Т. контр.				
Н. контр.		Сергеев		11.93
Утв.		Трунков		11.93

РПБ-31.01.00.005

Панель

Лит.	Масса	Масштаб
	0,32	1:1
Лист	Листов 1	

Доска асбестоцементная необработанная S8 ГОСТ 4248-82

ВПТИ агрострой

Формат А3

Инв. № подл. | Подп. и дата | Взам. инв. № | Инв. № дубл. | Подп. и дата

Формат	Зона	Поз.	Обозначение	Наименование	Кол.	Примечание
				Документация		
А2			РПБ-31.01.01.000 СБ	Сборочный чертеж		
				Детали		
Б4		1	РПБ-31.01.01.001	Емкость		
				Труба 325×4 ГОСТ10704-91 / Д ГОСТ10705-80		
				H = 440 h14	1	14,0кг
А4		4	РПБ-31.01.01.002	Дно	1	
А4		7	РПБ-31.01.01.003	Площадка	1	
А4		10	РПБ-31.01.01.004	Опора	3	
А4		11	РПБ-31.01.01.005	Связь	3	
Б4		12	РПБ-31.01.01.006	Стенка		
				Лист Б-3,0 ГОСТ19903-74 / Ст 3 ГОСТ 16523-89		
				(126×87) h14	2	0,26кг

Изм	Лист	№ докум.	Подпись	Дата
Разработал	Сергеев			11.93
Проверил	Никитунов			
Н. контр.	Пономарева			11.93
Утверж.	Трунков			11.93

РПБ-31.01.01.000

Корпус

Лит.	Лист	Листов
	1	5

ВПТИагрострой

Формат А4

Формат	Зона	Поз.	Обозначение	Наименование	Кол.	Примечание
Б4		15	РПБ-31.01.01.007	Штырь		
				Проволока 3,0-I ГОСТ 3282-74		
				L = 120 h14	83	0,007кг
Б4		16	РПБ-31.01.01.008	Штырь		
				Проволока 3,0-I ГОСТ 3282-74		
				L = 42 h14	1	0,003кг
Б4		17	РПБ-31.01.01.009	Стенка		
				Лист Б-3,0 ГОСТ19903-74 / Ст 3 ГОСТ16523-89		
				(126×203) h14	1	0,6 кг
Б4		18	РПБ-31.01.01.010	Платик		
				Лист Б-3,0 ГОСТ19903-74 / Ст 3 ГОСТ16523-89		
				(10×12) h14	1	0,003кг
Б4		19	РПБ-31.01.01.011	Платик		
				Лист Б-4,0 ГОСТ 19903-74 / Ст 3 ГОСТ14637-89		
				(45×60) h14	3	0,085кг
			Переменные данные	для исполнений:		
				РПБ-31.01.01.000-01		
				Детали		
Б4		2	РПБ-31.01.01.001-01	Емкость		
				Труба 480×4 ГОСТ10704-91 / Д ГОСТ10705-80		
				H = 415 h14	1	19,5кг

Изм	Лист	№ докум.	Подпись	Дата

РПБ-31.01.01.000

Лист 2

Формат А4

Серия 5.409-1.94, В.1

Ц00253-02 13

Формат	Зона	Поз.	Обозначение	Наименование	Кол.	Примечание
А4		5	РПБ-31.01.01.002-01	Дно	1	
А4		8	РПБ-31.01.01.003-01	Площадка	1	
А4		10	РПБ-31.01.01.004	Опора	3	
А4		11	РПБ-31.01.01.005	Связь	3	
Б4		13	РПБ-31.01.01.006-01	Стенка		
				Лист Б-3,0 ГОСТ19903-74 / Ст 3 ГОСТ16523-89		
				(126×91) h14	2	0,27кг
Б4		15	РПБ-31.01.01.007	Штырь		
				Проволока 3,0-I ГОСТ3282-74		
				L = 120 h14	83	0,007кг
Б4		16	РПБ-31.01.01.008	Штырь		
				Проволока 3,0-I ГОСТ 3282-74		
				L = 42 h14	1	0,003кг
Б4		17	РПБ-31.01.01.009	Стенка		
				Лист Б-3,0 ГОСТ19903-74 / Ст 3 ГОСТ16523-89		
				(126×203) h14	1	0,6кг
Б4		18	РПБ-31.01.01.010	Платик		
				Лист Б-3,0 ГОСТ19903-74 / Ст 3 ГОСТ16523-89		
				(10×12) h14	1	0,003кг

Изм	Лист	№ докум.	Подпись	Дата

РПБ-31.01.01.000

Лист 3

Формат А4

Формат	Зона	Поз.	Обозначение	Наименование	Кол.	Примечание
Б4		19	РПБ-31.01.01.011	Платик		
				Лист Б-4,0 ГОСТ19903-74 / Ст 3 ГОСТ14637-89		
				(45×60) h14	3	0,085кг
				РПБ-31.01.01.000-02		
				Детали		
Б4		3	РПБ-31.01.01.001-02	Емкость		
				Труба 630×6 ГОСТ10704-91 / Д ГОСТ10705-80		
				H = 452 h14	1	41,7кг
А4		6	РПБ-31.01.01.002-02	Дно	1	
А4		9	РПБ-31.01.01.003-02	Площадка	1	
А4		10	РПБ-31.01.01.004	Опора	3	
А4		11	РПБ-31.01.01.005	Связь	3	
Б4		14	РПБ-31.01.01.006-02	Стенка		
				Лист Б-3,0 ГОСТ19903-74 / Ст 3 ГОСТ16523-89		
				(126×95) h14	2	0,28кг
Б4		15	РПБ-31.01.01.007	Штырь		
				Проволока 3,0-I ГОСТ3282-74		
				L = 120 h14	83	0,007кг

Изм	Лист	№ докум.	Подпись	Дата

РПБ-31.01.01.000

Лист 4

Формат А4

Копировал

Формат А4

РПБ-31.01.01.000 СБ

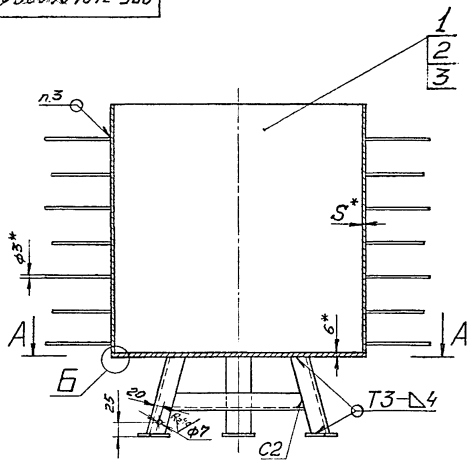

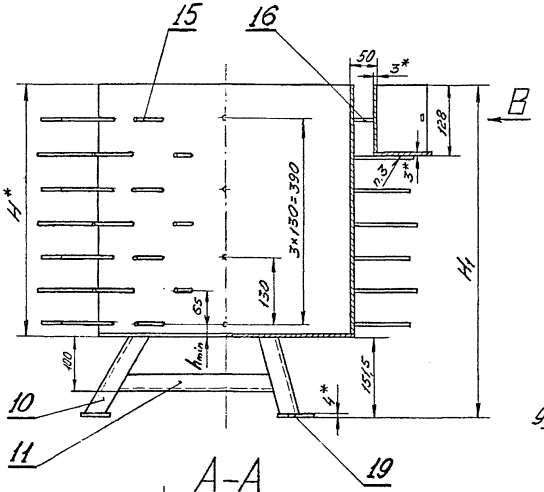

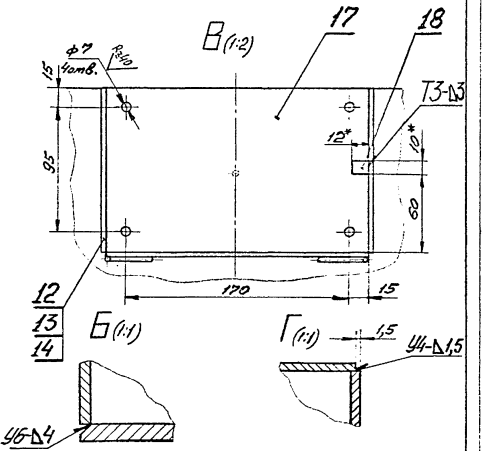

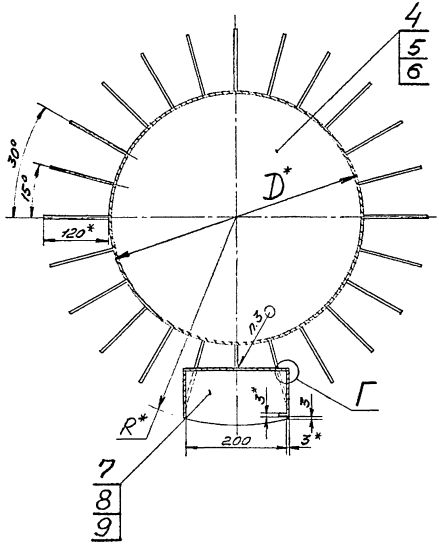

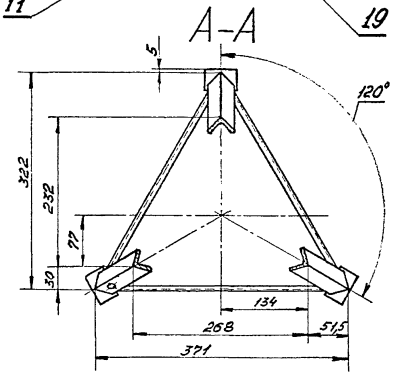

1. Сварные швы по ГОСТ 5264-80.
2. Сварку производить электродом Э42-А по ГОСТ 9467-75.
3. Сварка ручная дуговая.
4.* Размеры для справок.
5. $H14; \pm \frac{IT14}{2}$.
6. Шероховатость обрабатываемых поверхностей деталей Б4-R_{z150}.
7. Штыри поз. 15 и 16 приварить в шахматном порядке.

Обозначение	H^*, мм	H_1, мм	D^*, мм	R^*, мм	h_{min}, мм	S^*, мм	Масса, кг
РПБ-31.01.01.000	446	597	325	312,5	50	4	22,5
-01	421	572	480	390	25	4	32,5
-02	458	609	630	465	62	6	61,0

Изм.	Лист	№ докум.	Подп.	Дата	РПБ-31.01.01.000 СБ		
Разраб.		Сергеев		11.93	Корпус.	Лит	Масса	Масшт.
Пров.		Мактунов		11.93			См. табл.	1:5
Т.контр.					Сборочный чертеж	Лист	Листов 1	
Н.контр.		Пономарев		11.93		ВПТИагрострой		
Утв.		Трунков		11.93				

Серия 5.409-1.94, В.1

Инв. № подл. | Подп. и дата | Взам. инв. № | Инв. № дубл. | Подп. и дата

400253-02 14

Формат А2

Формат	Зона	Поз.	Обозначение	Наименование	Кол.	Примечание
Б4		16	РПБ-31.01.01.008	Штырь		
				Проволока 3,0-I ГОСТ 3282-74		
				L = 42 h 14	1	0,003 кг
Б4		17	РПБ-31.01.01.009	Стенка		
				Лист $\frac{\text{Б-3,0 ГОСТ 19903-74}}{\text{Ст 3 ГОСТ 16523-89}}$		
				(126 × 203) h 14	1	0,6 кг
Б4		18	РПБ-31.01.01.010	Платик		
				Лист $\frac{\text{Б-3,0 ГОСТ 19903-74}}{\text{Ст 3 ГОСТ 16523-89}}$		
				(10 × 12) h 14	1	0,003 кг
Б4		19	РПБ-31.01.01.011	Платик		
				Лист $\frac{\text{Б-4,0 ГОСТ 19903-74}}{\text{Ст 3 ГОСТ 14637-89}}$		
				(45 × 60) h 14	3	0,085 кг

Изм. Лист № докум. Подпись Дата — РПБ-31.01.01.000 — Лист 5

Копировал — Формат А4

Подп. и дата | Инв. № дубл. | Взам. инв. № | Подпись и дата | Инв. № подл.

РПБ-31.01.01.002

(V)

Обозначение	D*, мм	Масса, кг
РПБ-31.01.01.002	325	3,9
-01	480	8,5
-02	630	14,6

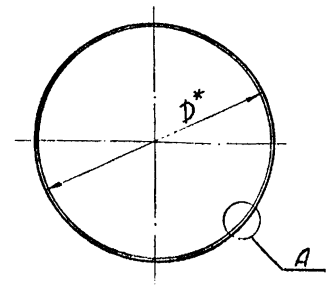

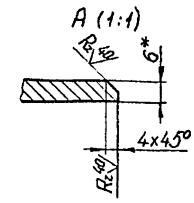

* Размер для справок.

Изм.	Лист	№ докум.	Подп.	Дата	РПБ-31.01.01.002			
Разраб.		Пономарева		11.93	Дно	Лит.	Масса	Масштаб
Пров.		Сергеев		11.93			См. табл.	1:5
Т. контр.						Лист	Листов 1	
Н. контр		Сергеев		11.93	Лист Б-6,0 ГОСТ 19903-74 / Ст 3 ГОСТ 14637-89	ВПТИ агрострой		
Утв.		Тринков		11.93				

Формат А4

РПБ-31.01.01.003

(V)

Обозначение	R*, мм	Масса, кг
РПБ-31.01.01.003	312,5	0,450
-01	390	0,453
-02	465	0,455

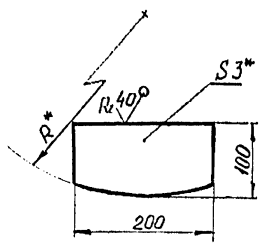

1. * - Размеры для справок.
2. h 14 ; $\pm \frac{IT14}{2}$.

Серия 5.409-1.94, В.1

Изм.	Лист	№ докум.	Подп.	Дата	РПБ-31.01.01.003			
Разраб.		Пономарева		11.93	Площадка	Лит.	Масса	Масштаб
Пров.		Сергеев		11.93			См. табл.	1:5
Т. контр.						Лист	Листов 1	
Н. контр		Сергеев		11.93	Лист Б-3,0 ГОСТ 19903-74 / Ст 3 ГОСТ 16523-89	ВПТИ агрострой		
Утв.		Тринков		11.93				

Формат А4

РПБ-31.01.01.004

(V)

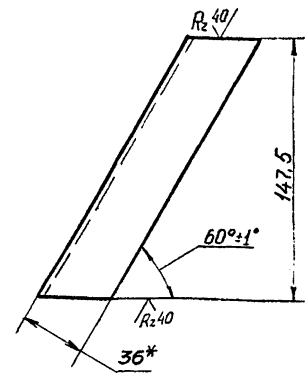

1. * Размер для справок.
2. $\pm \frac{IT14}{2}$.

Изм.	Лист	№ докум.	Подп.	Дата	РПБ-31.01.01.004			
Разраб.		Пономарева		11.93	Опора	Лит.	Масса	Масштаб
Пров.		Сергеев		11.93			0,25	1:2
Т. контр.						Лист	Листов 1	
Н. контр		Сергеев		11.93	Уголок $\frac{36\times3\text{-А ГОСТ 8509-86}}{\text{Ст 3 ГОСТ 535-88}}$	ВПТИ агрострой		
Утв.		Тринков		11.93				

Формат А4

РПБ-31.01.01.005

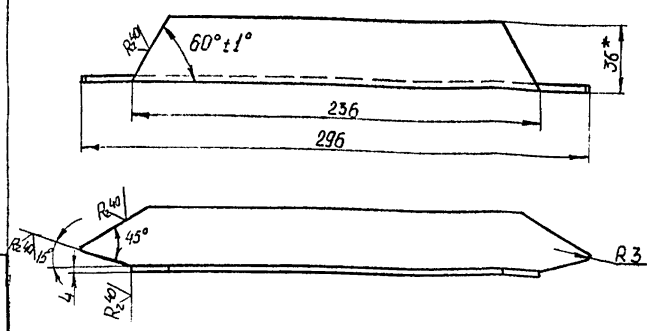

1.* Размер для справок.
2. ± $\frac{IT14}{2}$.

Изм	Лист	№ докум.	Подп.	Дата	РПБ-31.01.01.005			
Разраб.		Пономарева		11.93	Связь	Лит.	Масса 0,45	Масштаб 1:2
Пров.		Сергеев		11.93				
Т. контр.						Лист	Листов 1	
Н. контр.		Сергеев		11.93	Уголок 36×3-А ГОСТ8509-86	ВПТИ агрострой		
Утв.		Трунков		11.93	Ст 3 ГОСТ535-88			

Формат А4

Формат	Зона	Поз.	Обозначение	Наименование	Кол.	Примечание
				Документация		
А3			РПБ-31.01.02.000 СБ	Сборочный чертеж		
				Детали		
А3		1	РПБ-31.01.02.001	Дверца	1	
А4		5	РПБ-31.01.02.003	Петля	2	
А4		6	РПБ-31.01.02.004	Стержень	1	
А4		7	РПБ-31.01.02.005	Втулка	1	
А4		8	РПБ-31.01.02.006	Пружина	1	
А4		9	РПБ-31.01.02.007	Ручка	1	
				Стандартные изделия		
		11		Заклепка 3×9.66.019 ГОСТ10299-80	1	
		12		Шайба 6.01.08 кл.019 ГОСТ11371-78	1	
		13		Штифт 3×20 ГОСТ3128-70	1	
		14		Заклепка 5×60.66.010 ГОСТ10299-80	1	

Изм	Лист	№ докум.	Подпись	Дата	РПБ-31.01.02.000			
Разработал		Сергеев		11.93	Дверца	Лит.	Лист 1	Листов 3
Проверил		Мактунов						
Н. контр.		Пономарева		11.93		ВПТИагрострой		
Утверж.		Трунков		11.93				

Формат А4

Серия 5.409-1.94, В.1

4,0025502 16

Формат	Зона	Поз.	Обозначение	Наименование	Кол.	Примечание
			Переменные данные для исполнений:			
				РПБ-31.01.02.000-01		
				Детали		
А3		2	РПБ-31.01.02.001-01	Дверца	1	
А4		5	РПБ-31.01.02.003	Петля	2	
А4		6	РПБ-31.01.02.004	Стержень	1	
А4		7	РПБ-31.01.02.005	Втулка	1	
А4		8	РПБ-31.01.02.006	Пружина	1	
А4		9	РПБ-31.01.02.007	Ручка	1	
				Стандартные изделия		
		11		Заклепка 3×9.66.019 ГОСТ 10299-80	1	
		12		Шайба 6.01.08 кл.019 ГОСТ 11371-78	1	
		13		Штифт 3×20 ГОСТ 3128-70	1	
		14		Заклепка 5×60.66.010 ГОСТ 10299-80	1	

Изм	Лист	№ докум.	Подпись	Дата	РПБ-31.01.02.000	Лист 2

Копировал Формат А4

Формат	Зона	Поз.	Обозначение	Наименование	Кол.	Примечание
				РПБ-31.01.02.000-02		
				Детали		
А3		3	РПБ-31.01.02.001-02	Дверца	1	
А4		5	РПБ-31.01.02.003	Петля	2	
А4		6	РПБ-31.01.02.004	Стержень	1	
А4		7	РПБ-31.01.02.005	Втулка	1	
А4		8	РПБ-31.01.02.006	Пружина	1	
А4		9	РПБ-31.01.02.007	Ручка	1	
				Стандартные изделия		
		11		Заклепка 3×9.66.019 ГОСТ 10299-80	1	
		12		Шайба 6.01.08 кл.019 ГОСТ 11371-78	1	
		13		Штифт 3×20 ГОСТ 3128-70	1	
		14		Заклепка 5×60.66.010 ГОСТ 10299-80	1	

Изм	Лист	№ докум.	Подпись	Дата	РПБ-31.01.02.000	Лист 3

Копировал Формат А4

Инв. № подл. | Подпись и дата | Взам. инв. № | Инв. № дубл. | Подп. и дата

РПБ-31.01.02.000 СБ

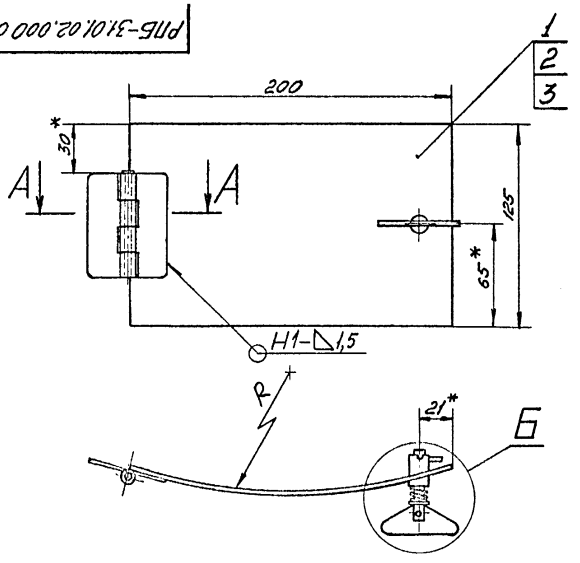

Обозначение	R,мм	Масса кг.
РПБ-31.01.02.000	314	0,72
-01	390	0,72
-02	466	0,72

1. Сварные швы по ГОСТ 5264-80, кроме указанных особо.
2. Сварку производить электродом Э42А по ГОСТ 9467-75.
3. Размеры для справок, кроме обозначенных знаком.*
4. $\pm \frac{IT14}{2}$.

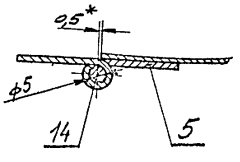

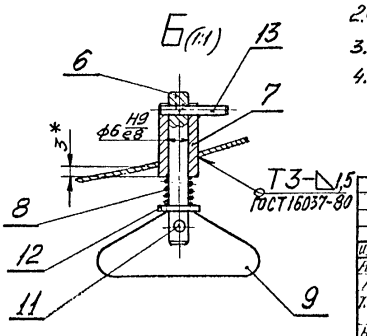

Изм.	Лист	№ докум.	Подп.	Дата
Разраб.		Сергеев		11.93
Пров.		Макунов		
Т.контр.				
Н.контр.		Пономарева		11.93
Утв.		Трунков		11.93

РПБ-31.01.02.000 СБ

Дверца.

Сборочный чертеж.

Лит.	Масса	Масштаб
	См. табл.	1:2
Лист	Листов 1	

ВПТИагрострой

формат А3

РПБ - 3104.02.001

Серия 5.409-1.94, в.1

Rz 40 (√)

Обозначение	R,мм	Масса, кг
РПБ-31.01.02.001	314	0,595
-01	390	0,594
-02	466	0,593

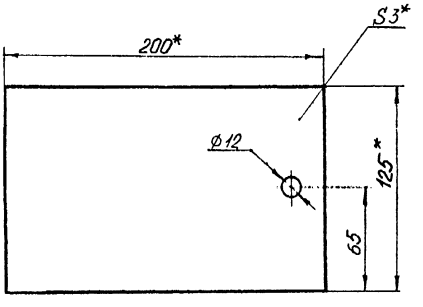

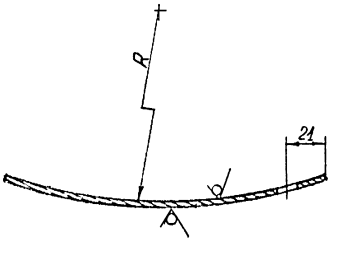

1. * Размеры для справок.
2. Н14; $\pm \frac{IT14}{2}$.
3. Длина развернутой пластины 203 мм.

Изм.	Лист	№ докум.	Подп.	Дата
Разраб.		Пономарева		11.93
Пров.		Сергеев		11.93
Т. контр.				
Н. контр.		Сергеев		11.93
Утв.		Трунков		11.93

РПБ - 31.01.02.001

Дверца

Лист Б-3.0 ГОСТ 19903-90
3-III-Ст3 ГОСТ 16523-89

Лит.	Масса	Масштаб
	См. табл.	1:2
Лист	Листов 1	

ВПТИ агрострой

формат А3

Инв. № подл. | Подп. и дата | Взам. инв. № | Инв. № дубл. | Подп. и дата

РПБ-31.01.02.003

2,5 (√)

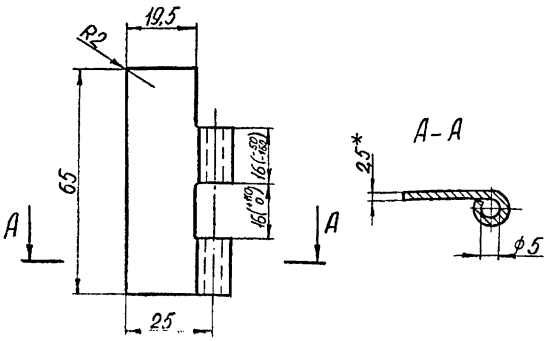

* Размер для справок.

				РПБ - 31.01.02.003			
Изм	Лист	№ докум.	Подп.	Дата	Петля	Лит.	Масса 0,04	Масштаб 2:1
Разраб.		Пономарева		11.93				
Пров.		Сергеев		11.93		Лист	Листов 1	
Т. контр.								
Н. контр		Сергеев		11.93	Лист Б-2,5 ГОСТ 19903-74 / Ст3 ГОСТ 16523-89	ВПТИ агрострой		
Утв.		Трунков		11.93				

Формат А4

РПБ-31.01.02.004

R_2 40 (√)

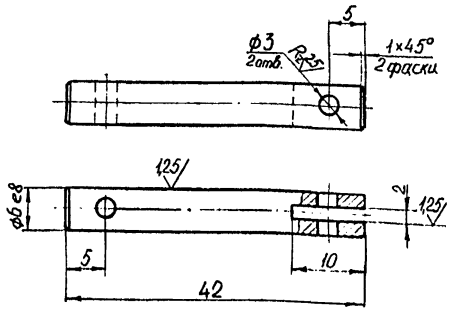

H14; h14; $\pm\frac{JT14}{2}$.

				РПБ - 31.01.02.004			
Изм	Лист	№ докум.	Подп.	Дата	Стержень	Лит.	Масса 0,008	Масштаб 2:1
Разраб.		Пономарева		11.93				
Пров.		Сергеев		11.93		Лист	Листов 1	
Т. контр.								
Н. контр		Сергеев		11.93	Ст3 ГОСТ 380-88	ВПТИ агрострой		
Утв.		Трунков		11.93				

Формат А4

РПБ-31.01.02.005

√ (√)

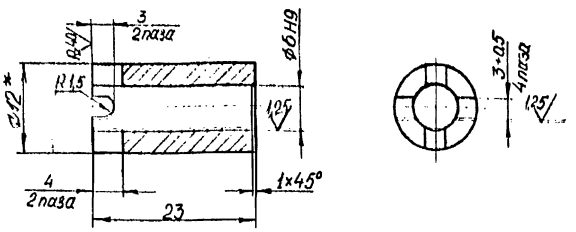

1. * Размер для справок.
2. H14; $\pm\frac{JT14}{2}$.

				РПБ - 31.01.02.005			
Изм	Лист	№ докум.	Подп.	Дата	Втулка	Лит.	Масса 0,014	Масштаб 2:1
Разраб.		Пономарева		11.93				
Пров.		Сергеев		11.93		Лист	Листов 1	
Т. контр.								
Н. контр		Сергеев		11.93	Круг В12 ГОСТ 2590-88 / Ст3 ГОСТ 535-88	ВПТИ агрострой		
Утв.		Трунков		11.93				

Формат А4

РПБ-31.01.02.006

√ (√)

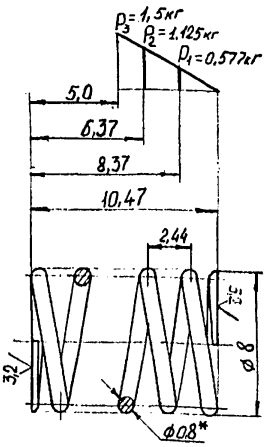

1. Модуль сдвига $G = 8 \cdot 10^3$ кг/мм².
2. Напряжение касательное при кручении (максимальное) τ_3 = 78 кГс/мм²
3. Длина развернутой пружины L = 87мм
4. Число рабочих витков n = 4,5
5. Число витков полное n_1 = 6,0
6. Направление навивки пружины правое.
7. Диаметр контрольного стержня $Д_c$ = 6мм.
8. *-Размер для справок.

				РПБ - 31.01.02.006			
Изм	Лист	№ докум.	Подп.	Дата	Пружина	Лит.	Масса 0,003	Масштаб 5:1
Разраб.		Пономарева		11.93				
Пров.		Сергеев		11.93		Лист	Листов 1	
Т. контр.								
Н. контр		Сергеев		11.93	Пружина 7039-2011 ГОСТ 13165-67	ВПТИ агрострой		
Утв.		Трунков		11.93				

Формат А4

Серия 5.409-1.94, В.1

400253-02 18

РПБ-31.01.02.007

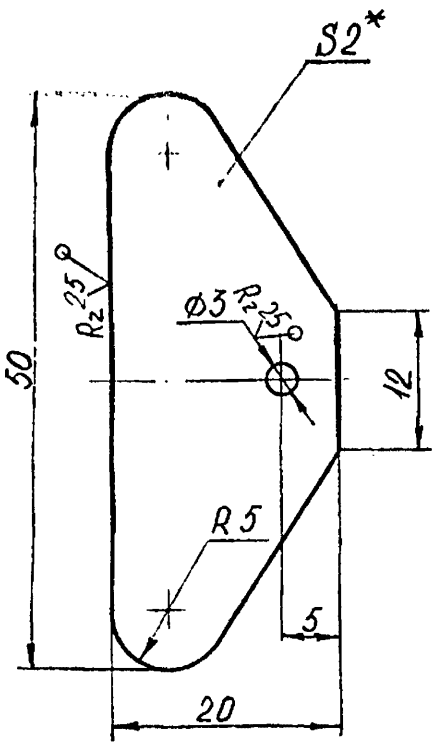

1.* Размер для справок.

2. H14 ; $\pm \frac{JT14}{2}$.

Изм	Лист	№ докум.	Подп.	Дата
Разраб.		Пономарева		11.93
Пров.		Сергеев		11.93
Т. контр.				
Н. контр		Сергеев		11.93
Утв.		Тринков		11.93

РПБ-31.01.02.007

Ручка

Лит.	Масса	Масштаб
	0,007	2:1

Лист | Листов 1

Лист Б-2,0 ГОСТ19904-90 / 3-III Ст3 ГОСТ16523-89

ВПТИ агрострой

Формат А4

Формат	Зона	Поз.	Обозначение	Наименование	Кол.	Примечание
				Документация		
*)			РПБ-31.02.00.000СБ	Сборочный чертеж		[illegible]
				Сборочные единицы		
А4		1	РПБ-31.02.01.000	Ручка	4	
А4		2	РПБ-31.02.02.000	Стяжка	3	
				Детали		
А4		5	РПБ-31.02.00.001	Крышка	1	
А4		6	РПБ-31.02.00.002	Площадка	1	
А4		7	РПБ-31.02.00.003	Гайка накидная	10	
А4		8	РПБ-31.02.00.004	Штуцер	10	
А4		9	РПБ-31.02.00.005	Колпак	1	
А4		10	РПБ-31.02.00.006	Ниппель	1	
Б4		12	РПБ-31.02.00.008	Уплотнение		
				Войлок ППрА8		
				(ф24,7×ф12,6)		
				ГОСТ 6308-71	10	0,001кг
Б4		13	РПБ-31.02.00.009	Прокладка		
				Паронит ПОН		
				(ф24,3×ф32)×3		
				ГОСТ 481-80	10	0,001кг

Изм	Лист	№ докум.	Подпись	Дата
Разработал		Сергеев		11.93
Проверил		Махмутов		
Н. контр.		Пономарева		11.93
Утверж.		Тринков		11.93

РПБ-31.02.00.000

Крышка „25"

Лит.	Лист	Листов
	1	3

ВПТИагрострой

Формат А4

Серия 5.409-1.94, В.1

400253-02 19

Формат	Зона	Поз.	Обозначение	Наименование	Кол.	Примечание
Б4		14	РПБ-31.02.00.010	Прокладка		
				Паронит ПОН		
				ф90×3		
				ГОСТ 481-80	1	0,04кг
				Стандартные изделия		
		16		Винт ВМ6-6g×30.66.019		
				ГОСТ 17475-80	2	
				Гайки ГОСТ 5915-70		
		18		М6-6Н.8.019	2	
		19		М8-6Н.8.019	6	
		21		Гайка М24×1,5-6Н.8.019		
				ГОСТ 11871-88	10	
				Шайбы ГОСТ 11371-78		
		22		6.01.08кп.019	2	
		23		8.01.08кп.019	6	
		25		Контргайка Ц-32		
				ГОСТ 8961-75	2	

Изм	Лист	№ докум.	Подпись	Дата

РПБ-31.02.00.000

Лист 2

Формат А4

Формат	Зона	Поз.	Обозначение	Наименование	Кол.	Примечание
				Покупные изделия		
		27		Вилка ВКС-63-4	1	0,1кг
		28		Розетка РКС-63-4	1	0,2кг
		29		Электронагреватель		
				трубчатый		
				ТЭН-80А13/0,5И220УХЛ4		
				Рис.4; №394		
				ГОСТ 13268-88	3	0,52кг

Изм	Лист	№ докум.	Подпись	Дата

РПБ-31.02.00.000

Лист 3

Формат А4

18

РПБ-31.02.00.000СБ

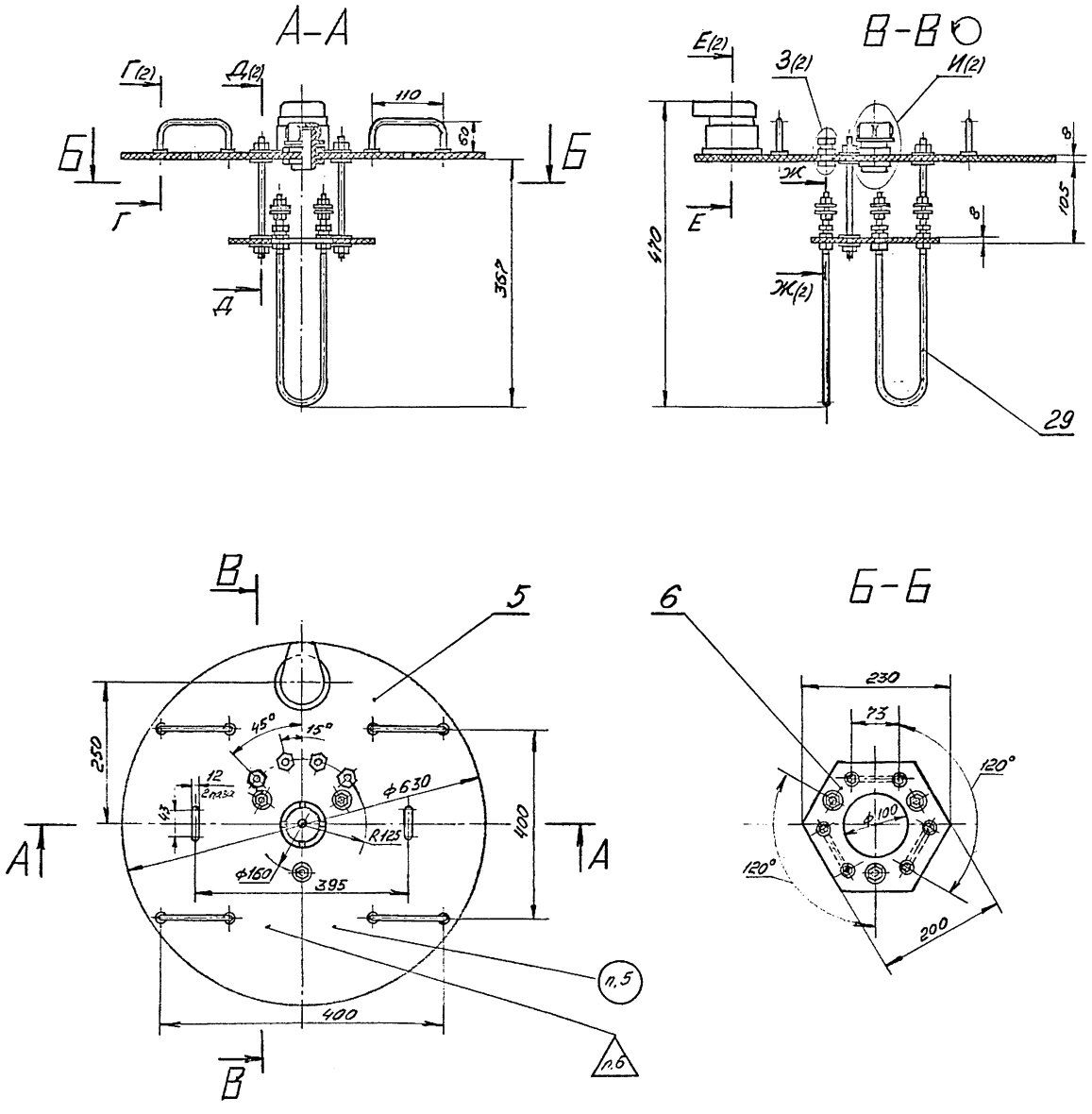

Техническая характеристика.

1. Электронагреватели трубчатые по каталогу 12.30.09-86 тип ТЭН-80А13/0,5И220 ГОСТ15266-88. Рис.4, №394, шт 3
2. Общая номинальная мощность, кВт 1,5

Технические требования:

1. Размеры для справок.
2. H14; h14; $\pm\frac{JT14}{2}$.
3. Крышку покрыть эмалью ПКЭ-19
4. Токоподводящие провода изолировать киперной лентой и покрыть эпоксидным лаком.
5. Маркировать Чк.
6. Клеймить Кк.

					РПБ-31.02.00.000СБ			
Изм	Лист	№ докум.	Подп.	Дата	Крышка „25". Сборочный чертеж	Лит	Масса	Масшт
Разраб		Сергеев		11.93			12,43	1:5
Пров.		Ахтумов				Лист 1	Листов 2	
Т.контр.						ВПТИагрострой.		
Н.контр.		Пономарев		11.93				
Утв.		Трусов						

Серия 5.409-1.94,В.1

Инв. № подл. | Подп. и дата | Взам. инв. № | Инв. № дубл. | Подп. и дата

Ц 00253-02 20 Формат А2

РПБ-31.02.00.000СБ

Г-Г (1:1)(1)

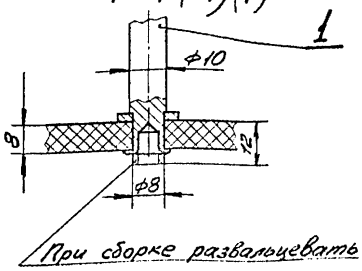

Д-Д (1:1)(1)

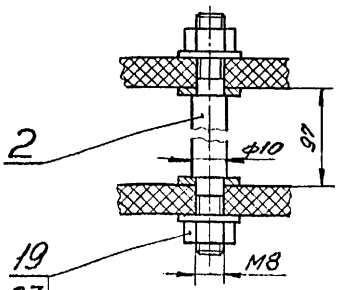

Е-Е (1:1)(1)

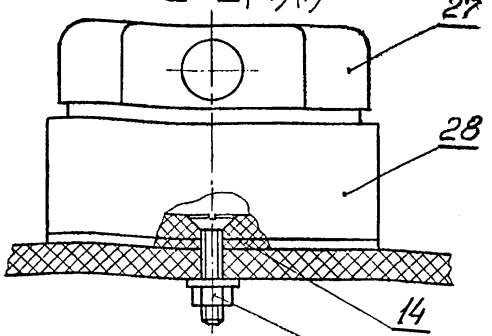

Ж-Ж (1:1)(1)

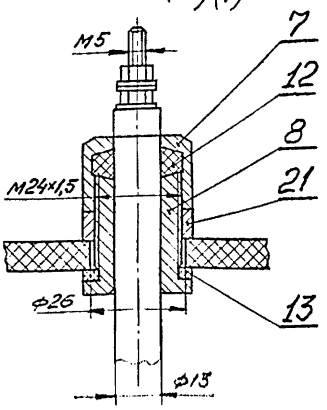

З (1:1)(1)

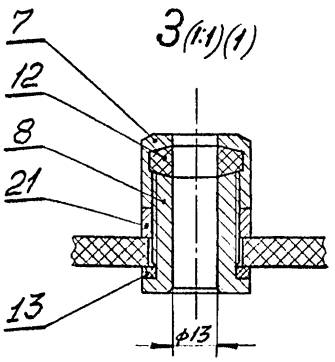

И (1:1)(1)

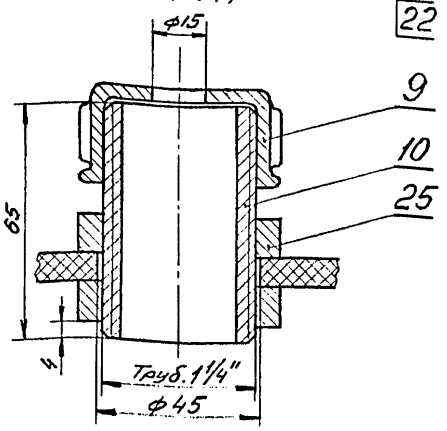

Изм.	Лист	№ докум.	Подп.	Дата	РПБ-31.02.00.000СБ	Лист 2

Формат А3

РПБ-31.02.00.001

Серия 5.409-1.94, В.1

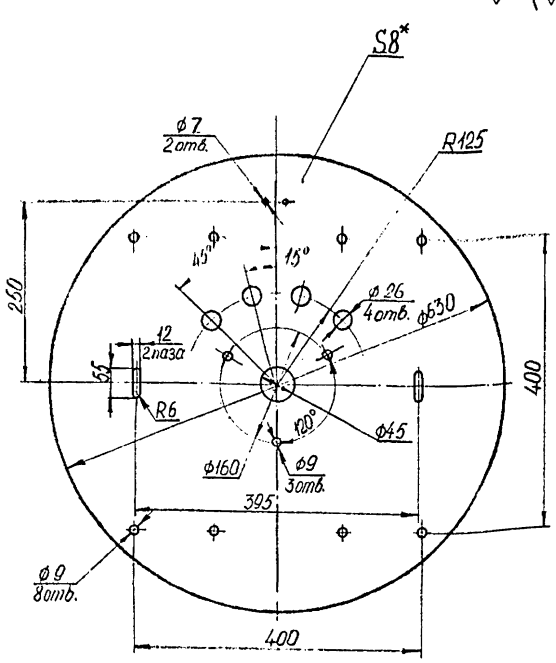

1. * Размер для справок.
2. H14; ± JT14/2.
3. Отверстия ф7 сверлить по розетке РКС-63-4 (поз. 28).

Изм.	Лист	№ докум.	Подп.	Дата	РПБ-31.02.00.001			
Разраб.		Пономарева		11.93	Крышка	Лит.	Масса 4,7	Масштаб 1:5
Пров.		Сергеев		11.93		Лист	Листов 1	
Т. контр.					Доска асбестоцементная необработанная S8 ГОСТ 4248-92	ВПТИ агрострой		
Н. контр.		Сергеев		11.93				
Утв.		Трунков		11.93				

Формат А4

РПБ-31.02.00.002

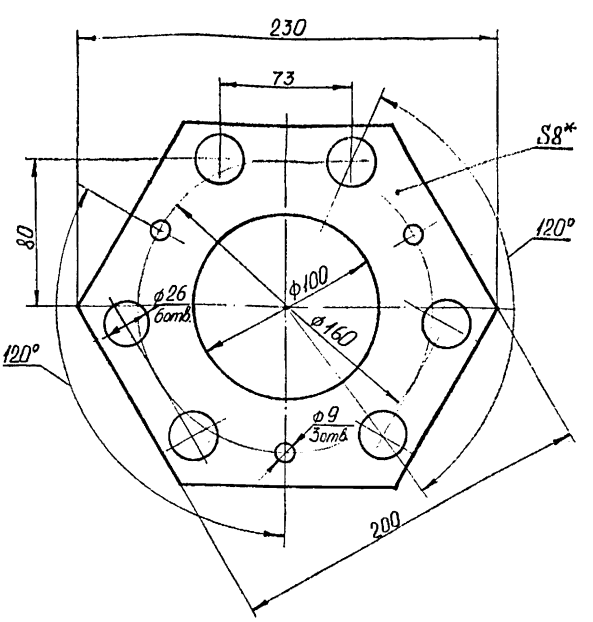

1. * Размер для справок.
2. H14; ± JT14/2.

Изм.	Лист	№ докум.	Подп.	Дата	РПБ-31.02.00.002			
Разраб.		Пономарева		11.93	Площадка	Лит.	Масса 0,53	Масштаб 1:2
Пров.		Сергеев		11.93		Лист	Листов 1	
Т. контр.					Доска асбестоцементная необработанная S8 ГОСТ 4248-92	ВПТИ агрострой		
Н. контр.		Сергеев		11.93				
Утв.		Трунков		11.93				

Формат А4

Инв. № подл. | Подп. и дата | Взам. инв. № | Инв. № дубл. | Подп. и дата

РПБ - 31.02.00.003

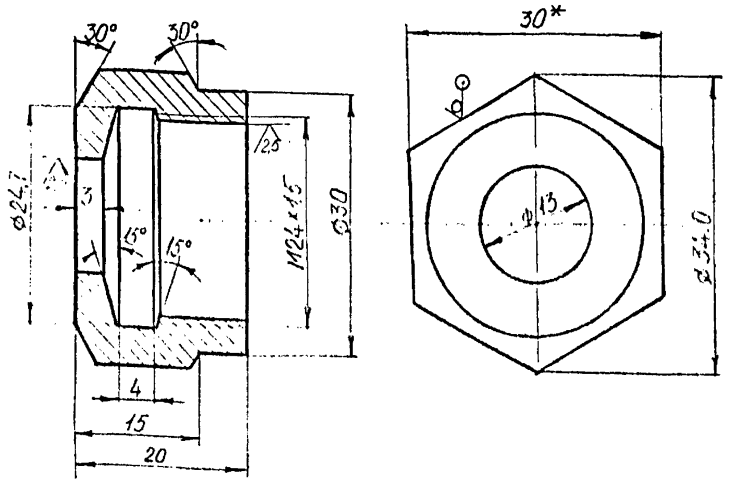

1. *Размер для справок.
2. H14, h14; $\pm\frac{JT14}{2}$.

Изм	Лист	№ докум.	Подп.	Дата	РПБ - 31.02.00.003			
Разраб.		Пономарева		11.93	Гайка накидная	Лит.	Масса 0,06	Масштаб 2:1
Пров.		Сергеев		11.93		Лист	Листов 1	
Т. контр.								
Н. контр		Сергеев		11.93	Шестигранник 30-5 ГОСТ 8560-78 / 35 ГОСТ 1050-88	ВПТИ агрострой		
Утв.		Трунков		11.93				

Формат А4

РПБ - 31.02.00.004

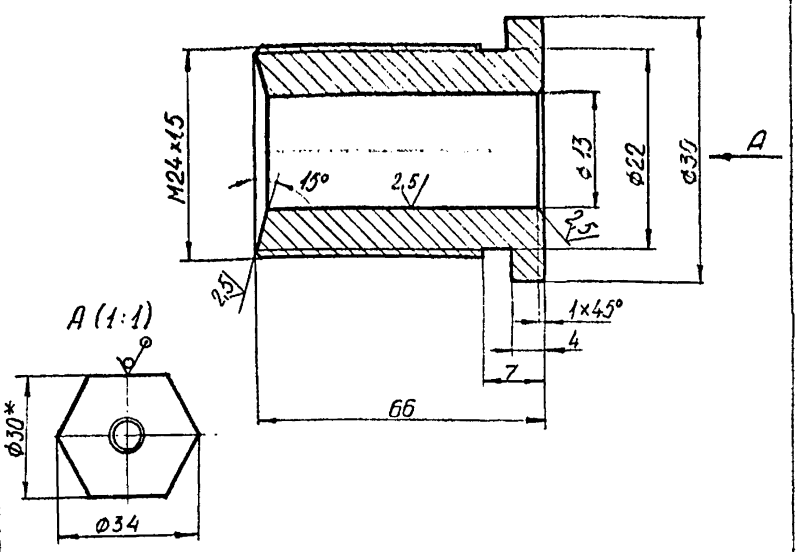

1. * Размер для справок.
2. H14, h14; $\pm\frac{JT14}{2}$.

Изм	Лист	№ докум.	Подп.	Дата	РПБ - 31.02.00.004			
Разраб.		Пономарева		11.93	Штуцер	Лит.	Масса 0,18	Масштаб 2:1
Пров.		Сергеев		11.93		Лист	Листов 1	
Т. контр.								
Н. контр		Сергеев		11.93	Шестигранник 30-5 ГОСТ 8560-78 / 35 ГОСТ 1050-88	ВПТИ агрострой		
Утв.		Трунков		11.93				

Формат А4

РПБ - 31.02.00.005

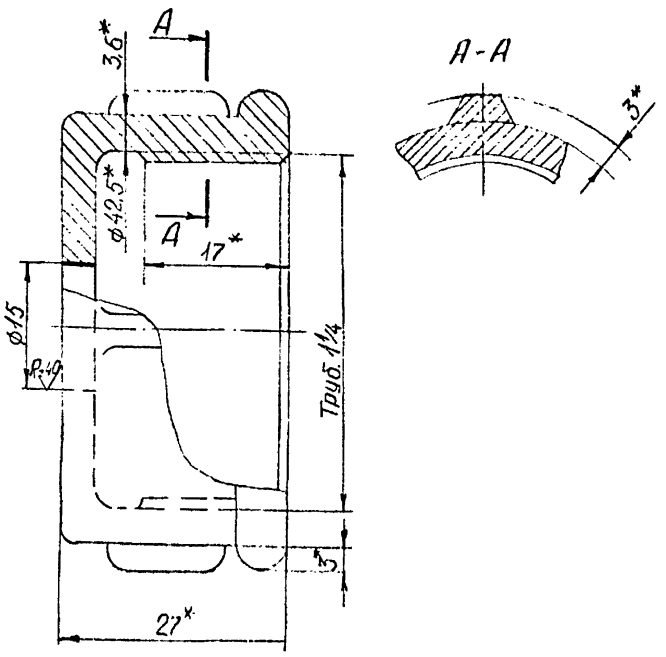

1*Размеры для справок.
2. H14; h14; $\pm\frac{JT14}{2}$.

Изм	Лист	№ докум.	Подп.	Дата	РПБ - 31.02.00.005			
Разраб.		Пономарева		11.93	Колпак	Лит.	Масса 0,22	Масштаб 2:1
Пров.		Сергеев		11.93		Лист	Листов 1	
Т. контр.								
Н. контр		Сергеев		11.93	Колпак 32 ГОСТ 8962-75	ВПТИ агрострой		
Утв.		Трунков		11.93				

Формат А4

РПБ - 31.02.00.006

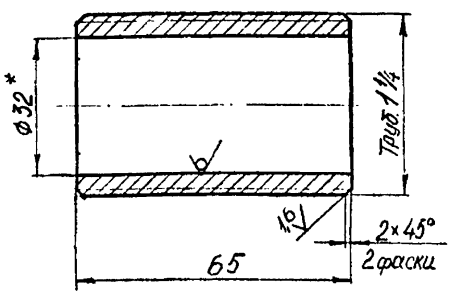

1. Размер для справок.
2. H14, h14; $\pm\frac{JT14}{2}$.

Изм	Лист	№ докум.	Подп.	Дата	РПБ - 31.02.00.006			
Разраб.		Пономарева		11.93	Ниппель	Лит.	Масса 0,3	Масштаб 1:1
Пров.		Сергеев		11.93		Лист	Листов 1	
Т. контр.								
Н. контр		Сергеев		11.93	Труба 42×5 ГОСТ 8734-75 / 35 ГОСТ 1050-88	ВПТИ агрострой		
Утв.		Трунков		11.93				

Формат А4

Серия 5.409-1.94, В.1

400253-02 22

Формат	Зона	Поз.	Обозначение	Наименование	Кол.	Примечание
				Документация		
А4			РПБ-31.02.01.000СБ	Сборочный чертеж		
				Детали		
А4		1	РПБ-31.02.01.001	Ручка	1	
				Стандартные изделия		
		2		Шайба 8.01.08кп.019 ГОСТ11371-78	2	

Изм.	Лист	№ докум.	Подпись	Дата	РПБ-31.02.01.000			
Разработал		Пономарева		11.93	Ручка	Лит.	Лист	Листов
Проверил		Сергеев		11.93				1
Н. контр.		Сергеев		11.93		ВПТИагрострой		
Утверд.		Трунков		11.93				

Формат А4

РПБ-31.02.01.000СБ

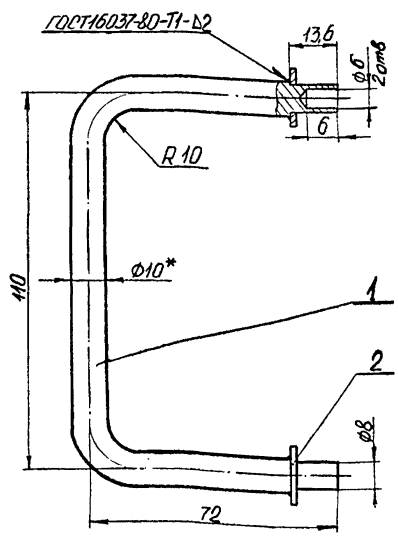

1.* Размер для справок.

2. H14; h14; ±IT14/2.

Изм.	Лист	№ докум.	Подп.	Дата	РПБ-31.02.01.000 СБ			
Разраб.		Пономарева		11.93	Ручка. Сборочный чертеж	Лит.	Масса	Масштаб
Пров.		Сергеев		11.93			0,15	1:1
Т. контр.						Лист	Листов 1	
Н. контр.		Сергеев		11.93		ВПТИ агрострой		
Утв.		Трунков		11.93				

Формат А4

РПБ-31.02.01.001

Серия 5.409-1.94, в.1

$R_z 40$ (√)

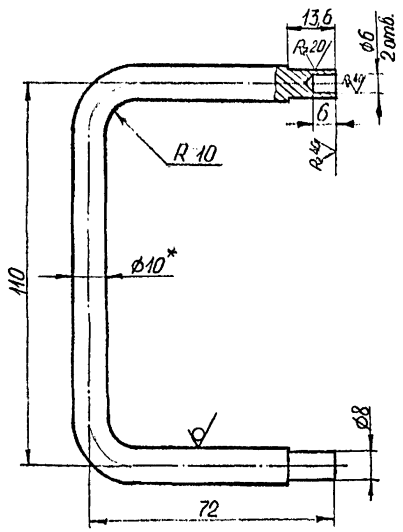

1.* Размер для справок.

2. H14; h14; ±IT14/2.

3. Длина развертки L = 242 мм.

Изм.	Лист	№ докум.	Подп.	Дата	РПБ-31.02.01.001			
Разраб.		Пономарева		11.93	Ручка	Лит.	Масса	Масштаб
Пров.		Сергеев		11.93			0,14	1:1
Т. контр.						Лист	Листов 1	
Н. контр.		Сергеев		11.93	Круг В10 ГОСТ2590-88 Ст3 ГОСТ 535-88	ВПТИ агрострой		
Утв.		Трунков		11.93				

Формат А4

Формат	Зона	Поз.	Обозначение	Наименование	Кол.	Примечание
				Документация		
А4			РПБ-31.02.02.000СБ	Сборочный чертеж		
				Детали		
А4		1	РПБ-31.02.02.001	Палец	1	
				Стандартные изделия		
		2		Шайба 8.01.08кп.019 ГОСТ11371-78	2	

Изм.	Лист	№ докум.	Подпись	Дата	РПБ-31.02.02.000			
Разработал		Пономарева		11.93	Стяжка	Лит.	Лист	Листов
Проверил		Сергеев		11.93				1
Н. контр.		Сергеев		11.93		ВПТИагрострой		
Утверж.		Трунков		11.93				

Формат А4

РПБ-31.02.02.000СБ

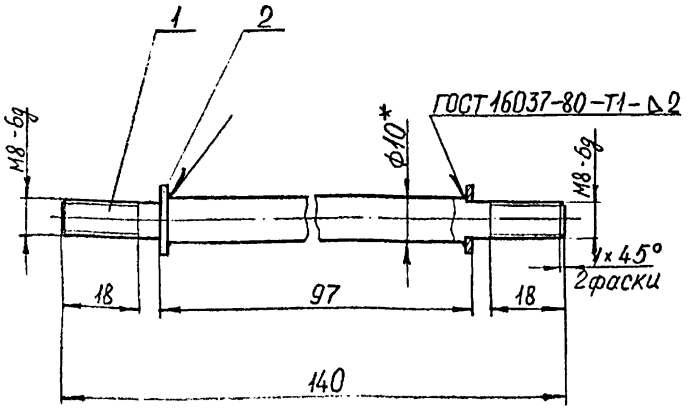

1.* Размеры для справок.

2. h14; ± JT14/2.

Изм	Лист	№ докум.	Подп.	Дата	РПБ-31.02.02.000 СБ	Лит.	Масса	Масштаб
Разраб.		Пономарева		11.93	Стяжка. Сборочный чертеж		0,1	1:1
Пров.		Сергеев		11.93		Лист	Листов 1	
Т. контр.						ВПТИ агрострой		
Н. контр		Сергеев		11.93				
Утв.		Трунков		11.93				

Формат А4

РПБ-31.02.02.001

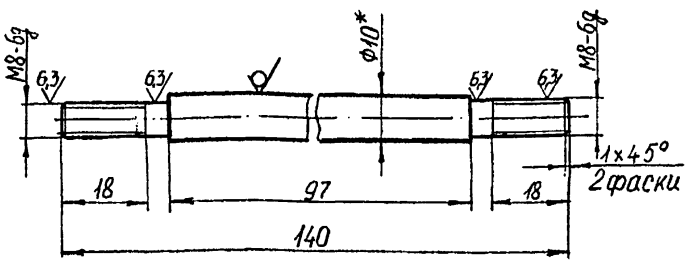

1* Размеры для справок.

2. h14; ± JT14/2.

Изм	Лист	№ докум.	Подп.	Дата	РПБ-31.02.02.001	Лит.	Масса	Масштаб
Разраб.		Пономарева		11.93	Палец		0,08	1:1
Пров.		Сергеев		11.93		Лист	Листов 1	
Т. контр.								
Н. контр		Сергеев		11.93	Круг В10 ГОСТ 2590-88 / Ст3 ГОСТ 535-88	ВПТИ агрострой		
Утв.		Трунков		11.93				

Формат А4

Серия 5.409-1.94, В.1 Нд 20-5920Н

Формат	Зона	Поз.	Обозначение	Наименование	Кол.	Примечание
				Документация		
*)			РПБ-31.03.00.000СБ	Сборочный чертеж		*) А2; А3
				Сборочные единицы		
А4		1	РПБ-31.02.01.000	Ручка	4	
А4		2	РПБ-31.02.02.000	Стяжка	3	
				Детали		
А3		5	РПБ-31.03.00.001	Крышка	1	
А4		6	РПБ-31.03.00.002	Площадка	1	
А4		7	РПБ-31.02.00.003	Гайка накидная	10	
А4		8	РПБ-31.02.00.004	Штуцер	10	
А4		9	РПБ-31.02.00.005	Колпак	1	
А4		10	РПБ-31.02.00.006	Ниппель	1	
Б4		12	РПБ-31.03.00.008	Уплотнение		
				Войлок ППрА8		
				(Ф24,7×Ф12,6)		
				ГОСТ 6308-71	10	0,001кг
Б4		13	РПБ-31.03.00.009	Прокладка		
				Паронит ПОН		
				(Ф24,3×Ф32)×3		
				ГОСТ 481-80	10	0,001кг

Изм	Лист	№ докум.	Подпись	Дата	РПБ-31.03.00.000	Лит.	Лист	Листов
Разработал		Сергеев		11.93	Крышка „50"		1	3
Проверил		Махтумов				ВПТИагрострой		
Н. контр.		Сергеев		11.93				
Утверж.		Трунков		11.93				

Формат А4

Формат	Зона	Поз.	Обозначение	Наименование	Кол.	Примечание
Б4		14	РПБ-31.03.00.010	Прокладка		
				Паронит ПОН		
				Ф90×3		
				ГОСТ 481-80	1	0,04кг
				Стандартные изделия		
		16		Винт ВМ6-6g×30.66.019		
				ГОСТ 17475-80	2	
				Гайки ГОСТ 5915-70		
		18		М6-6Н.8.019	2	
		19		М8-6Н.8.019	6	
		21		Гайка М24×1,5-6Н.8.019		
				ГОСТ 11871-88	10	
				Шайбы ГОСТ 11371-78		
		22		6.01.08кп.019	2	
		23		8.01.08кп.019	6	
		25		Контргайка Ц-32		
				ГОСТ 8961-75	2	

Изм	Лист	№ докум.	Подпись	Дата	РПБ-31.03.00.000	Лист
						2

Копировал

Формат А4

Инв. № подл. | Подпись и дата | Взам. инв. № | Инв. № дубл. | Подп. и дата

Формат	Зона	Поз.	Обозначение	Наименование	Кол.	Примечание
				Покупные изделия		
		27		Вилка ВКС-63-4	1	0,1кг
		28		Розетка РКС-63-4	1	0,2кг
		29		Электронагреватель трубчатый ТЭН-100А13/1,0 И220 УХЛ4 Рис.32; №405 ГОСТ 13268-88	3	0,71кг

РПБ-31.03.00.000

Изм. Лист № докум. Подпись Дата

Копировал

Формат А4

РПБ-31.03.00.002

$R_z 40$ (√)

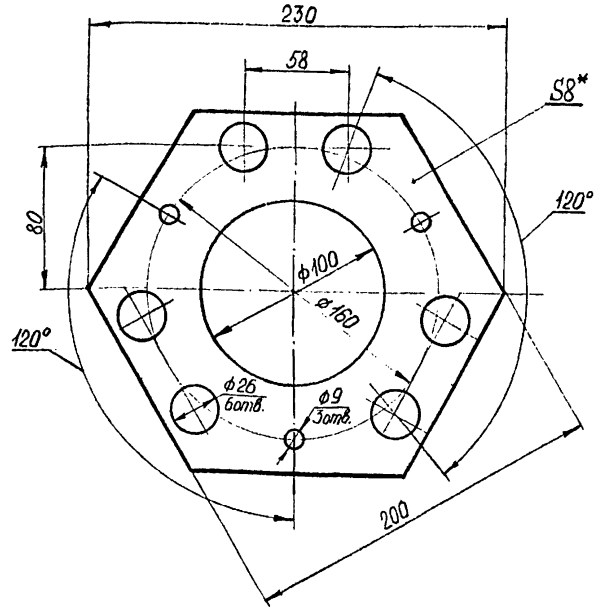

1.* Размер для справок.

2. H14; $\pm \frac{JT14}{2}$.

РПБ-31.03.00.002

Изм.	Лист	№ докум.	Подп.	Дата
Разраб.		Приморцев		11.93
Пров.		Серсеев		11.93
Т. контр.				
Н. контр.		Сергеев		11.93
Утв.		Трунков		11.93

Площадки

Лит.	Масса	Масштаб
	0,53	1:2
Лист	Листов 1	

Доска асбестоцементная необработанная S8 ГОСТ 4248-92

ВПТИ агростройпроект

Формат А4

РПБ-31.03.00.000СБ

Г-Г (1:1)(1)

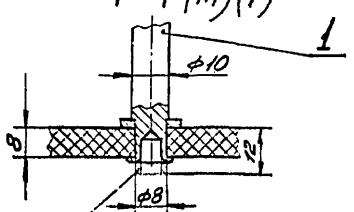

При сборке развальцевать

Д-Д (1:1)(1)

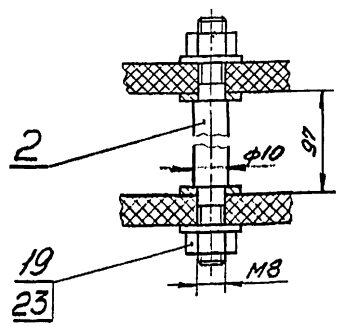

Е-Е (1:1)(1)

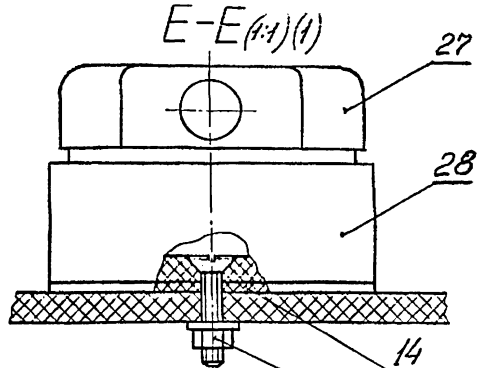

Ж-Ж (1:1)(1)

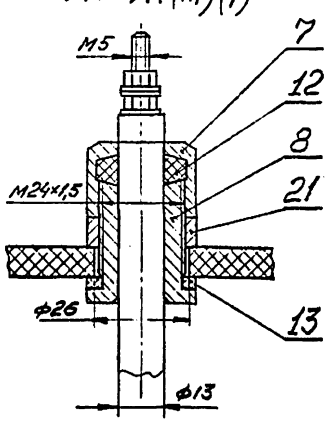

З (1:1)(1)

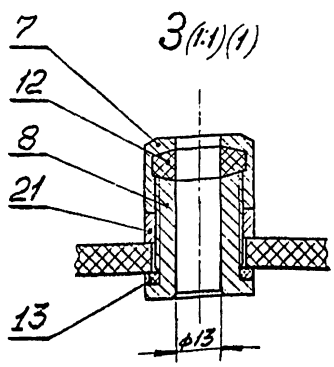

И (1:1)(1)

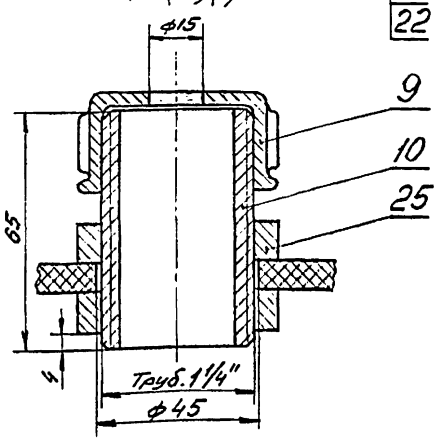

Серия 5.409-1.94, В.1

Инв.№ подл. | Подпись и дата | Взам.инв.№ | Инв.№ дубл. | Подп. и дата

РПБ-31.03.00.000СБ

Изм.	Лист	№ докум.	Подп.	Дата

Лист 2

Формат А3

РПБ-31.03.00.000СБ

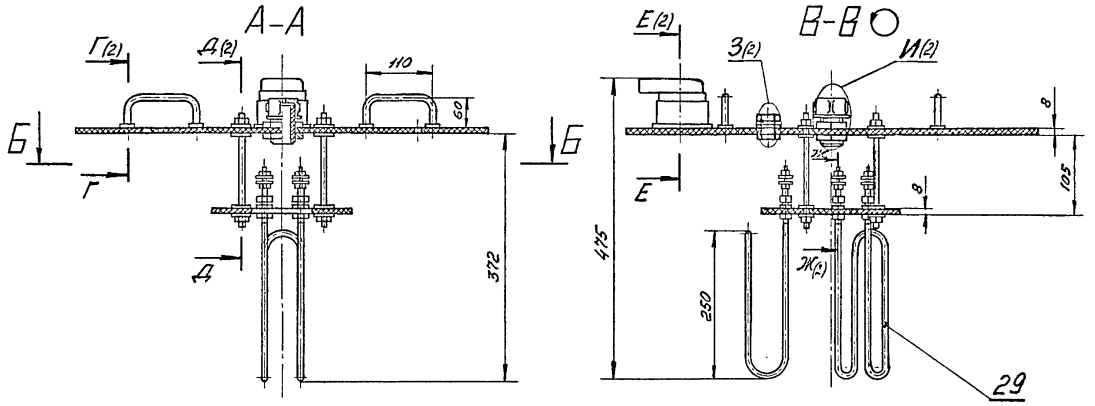

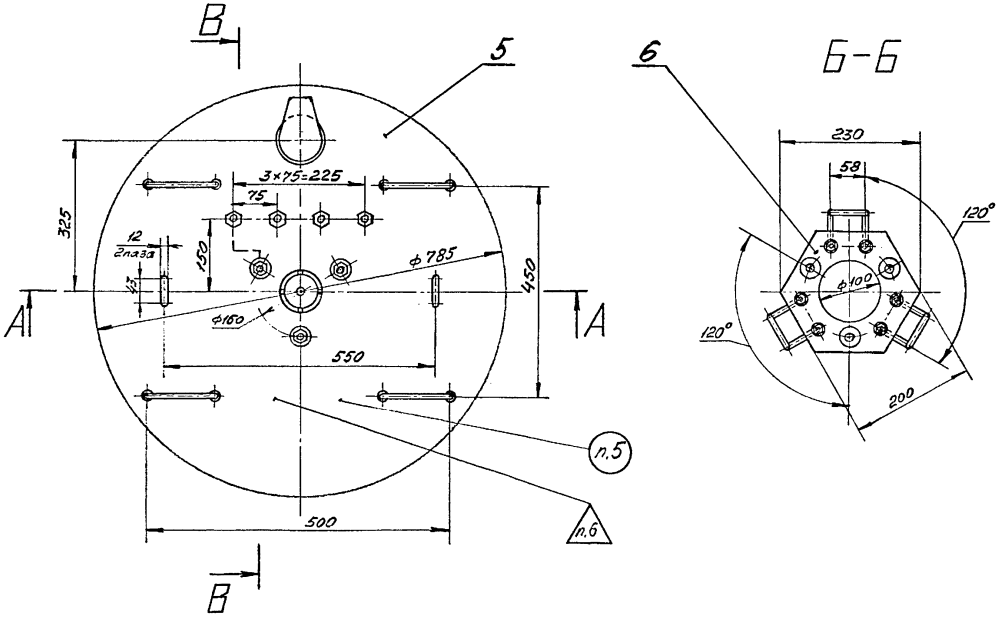

Техническая характеристика.

1. Электронагреватели трубчатые по каталогу 12.30.09-86 тип ТЭН-100А13/1 И 220 ГОСТ 13268-88. Рис. 32, №405, шт. 3
2. Общая номинальная мощность, кВт. 3

Технические требования.

1. Размеры для справок.
2. $H14; h14; \pm \frac{IT14}{2}$
3. Крышку покрыть эмалью ПКЭ-19
4. Токоподводящие провода изолировать киперной лентой и покрыть эпоксидным лаком.
5. Маркировать Чк.
6. Клеймить Кк.

					РПБ-31.03.00.000СБ			
Изм	Лист	№ докум.	Подп.	Дата	Крышка „50". Сборочный чертеж	Лит.	Масса	Масштаб
Разраб.		Сергеев		11.93			15,6	1:5
Пров.		Махлумов				Лист 1	Листов 2	
Т.контр.								
Н.контр.		Пономарев		11.93		ВПТИагрострой		
Утв.		Тринков		11.93				

Серия 5.409-1.94, В.1

Инв. № подл. | Подп. и дата | Взам. инв. № | Инв. № дубл. | Подп. и дата

РПБ-31.03.00.001

$R_z 40$ (√)

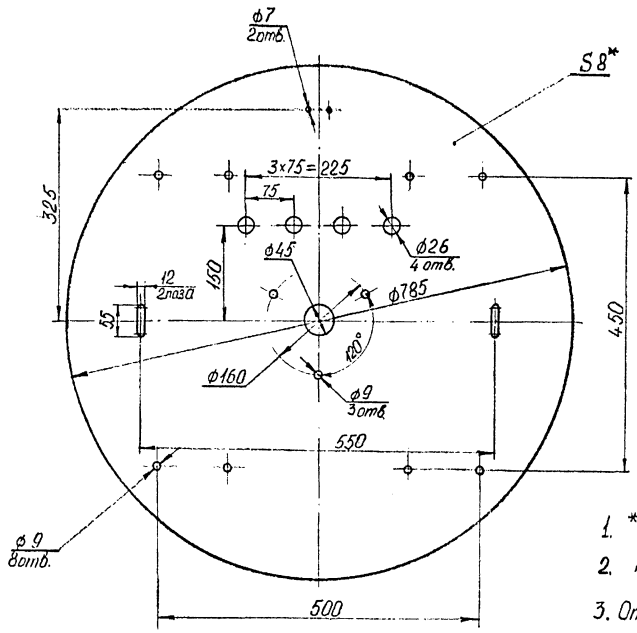

1. * Размер для справок.
2. H14; ± JT14/2.
3. Отверстия ф7 сверлить по розетке РКС-63-4 (поз. 28)

					РПБ-31.03.00.001		
						Лит.	Масса	Масштаб
Изм.	Лист	№ докум.	Подп.	Дата	Крышка		7,3	1:5
Разраб.		Пономарева		11.93		Лист	Листов 1
Пров.		Сергеев		11.93			
Т. контр.						ВПТИ аэрострой	
Н. контр		Сергеев		1193	Доска асбестоцементная неводостойкая S8 ГОСТ 4248-92		
Утв.		Гринкой		11.93			

Формат А3

Инв. № подл. | Подп. и дата | Взам. инв. № | Инв. № дубл. | Подп. и дата

РПБ-31.04.00.000СБ

Серия 5.409-1.94, в.1

Г-Г (1:1)(1)

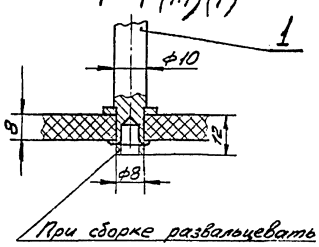

При сборке развальцевать

Д-Д (1:1)(1)

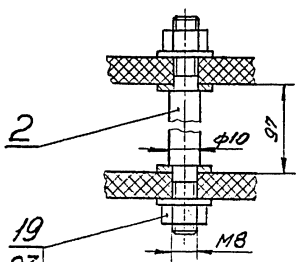

Е-Е (1:1)(1)

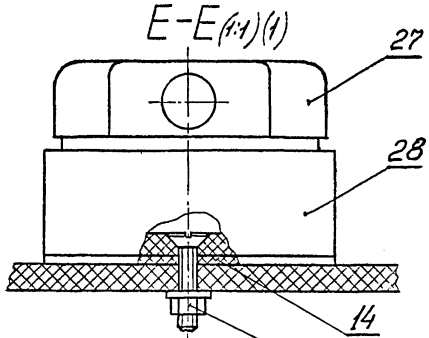

Ж-Ж (1:1)(1)

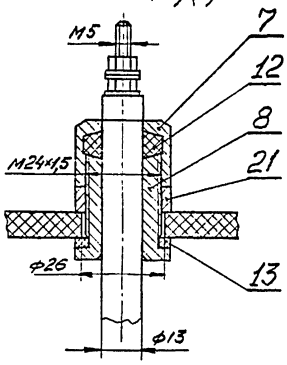

З (1:1)(1)

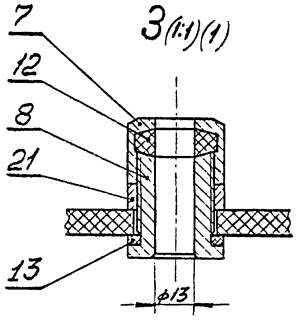

И (1:1)(1)

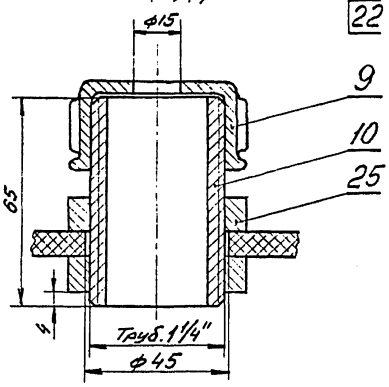

					РПБ-31.04.00.000СБ		Лист 2
Изм.	Лист	№ докум.	Подп.	Дата			

Инв. № подл. | Подп. и дата | Взам. инв. № | Инв. № дубл. | Подп. и дата

ТП 901-5-53.90 ВЗ

26

Формат	Зона	Поз.	Обозначение	Наименование	Кол.	Примечание
				Документация		
*)			РПБ-31.04.00.000СБ	Сборочный чертеж		*) А2; А3
				Сборочные единицы		
А4		1	РПБ-31.02.01.000	Ручка	4	
А4		2	РПБ-31.02.02.000	Стяжка	4	
				Детали		
А3		5	РПБ-31.04.00.001	Крышка	1	
А4		6	РПБ-31.04.00.002	Площадка	1	
А4		7	РПБ-31.02.00.003	Гайка накидная	16	
А4		8	РПБ-31.02.00.004	Штуцер	16	
А4		9	РПБ-31.02.00.005	Колпак	1	
А4		10	РПБ-31.02.00.006	Ниппель	1	
Б4		12	РПБ-31.04.00.008	Уплотнение Войлок ТПрА8 (ф24,7×ф12,6) ГОСТ 6308-71	16	0,001кг
Б4		13	РПБ-31.04.00.009	Прокладка Паронит ПОН (ф24,3×ф32)×3 ГОСТ 481-80	16	0,001кг

Изм.	Лист	№ докум.	Подпись	Дата
Разработал		Сергеев		11.93
Проверил		Макаренко		
Н. контр.		Пономарева		11.93
Утверд.		Тринков		11.93

РПБ-31.04.00.000

Крышка „100"

Лит. | Лист 1 | Листов 3

ВПТИагрострой

Инв.№ подл. | Подпись и дата | Взам.инв.№ | Инв.№ дубл. | Подп. и дата

Формат А4

Формат	Зона	Поз.	Обозначение	Наименование	Кол.	Примечание
Б4		14	РПБ-31.04.00.010	Прокладка Паронит ПОН ф90×3 ГОСТ 481-80	1	0,004кг
				Стандартные изделия		
		16		Винт ВМ6-6g×30.66.019 ГОСТ 17475-80	2	
				Гайки ГОСТ 5915-70		
		18		М6-6Н.8.019	2	
		19		М8-6Н.8.019	8	
		21		Гайка М24×1,5-6Н.8.019 ГОСТ 11871-88	16	
				Шайбы ГОСТ 11371-78		
		22		6.01.08кп.019	2	
		23		8.01.08кп.019	8	
		25		Контргайка Ц-32 ГОСТ 8961-75	2	

Изм.	Лист	№ докум.	Подпись	Дата

РПБ-31.04.00.000

Лист 2

Копировал

Формат А4

Формат	Зона	Поз.	Обозначение	Наименование	Кол.	Примечание
				Покупные изделия		
		27		Вилка ВКС-63-4	1	0,1кг
		28		Розетка РКС-63-4	1	0,2кг
		29		Электронагреватель трубчатый ТЭН-100А13/1,0 И220 УХЛ4 Рис.32; №405 ГОСТ 13268-88	6	0,71кг

Изм.	Лист	№ докум.	Подпись	Дата

РПБ-31.04.00.000

Лист 3

Копировал

Формат А4

Серия 5.409-1.94, В.1

Инв.№ подл. | Подпись и дата | Взам.инв.№ | Инв.№ дубл. | Подп. и дата

РПБ-31.04.00.002

$R_z 40$ (√)

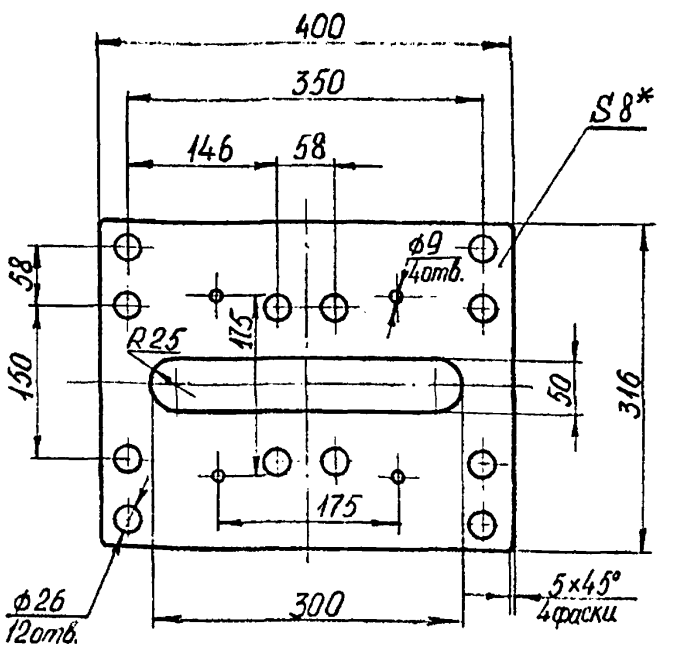

1. * Размер для справок.
2. $H14; \pm \frac{JT14}{2}$.

Изм.	Лист	№ докум.	Подп.	Дата
Разраб.		Пономарева		11.93
Пров.		Сергеев		11.93
Т. контр.				
Н. контр.		Сергеев		11.93
Утв.		Тринков		11.93

РПБ-31.04.00.002

Площадка

Лит.	Масса	Масштаб
	1,6	1:5
Лист	Листов 1	

Доска асбестоцементная необработанная S8 ГОСТ 4248-92

ВПТИ агрострой

Подп. и дата | Инв.№ дубл. | Взам. инв.№ | Подп. и дата | Инв.№ подл.

Формат А4

РПБ-31.04.00.000 СБ

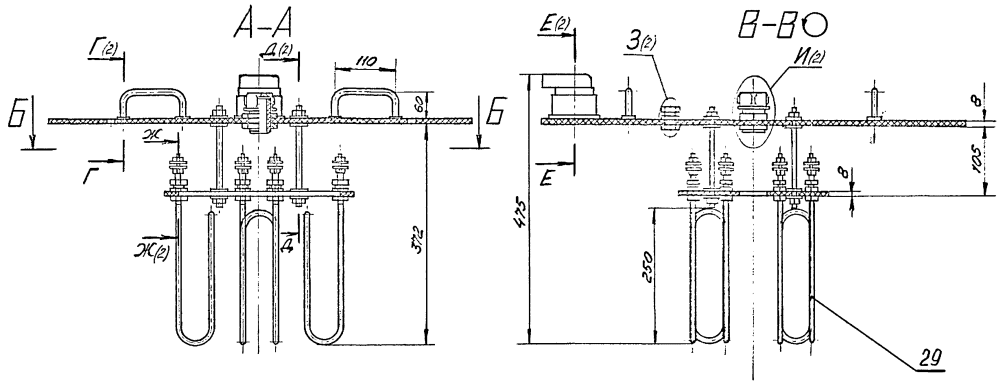

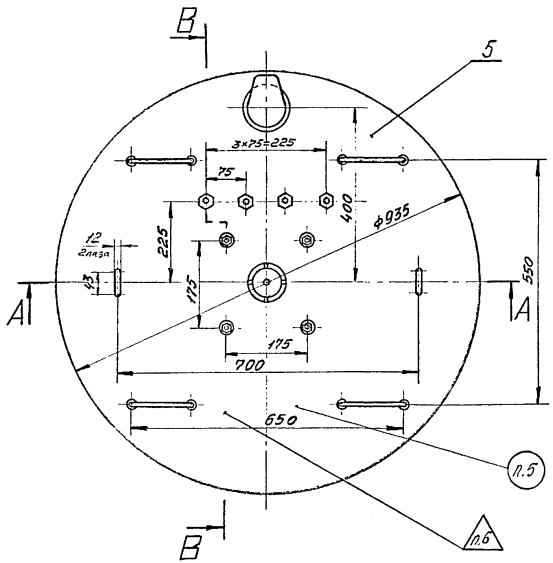

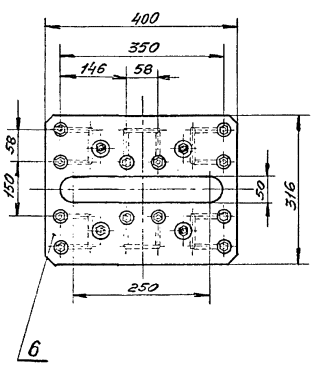

Техническая характеристика.

1. Электронагреватель трубчатый по каталогу 12.30.09-86 тип ТЭН-100А13/1 и 220 ГОСТ 13268-89. Рис. 32, № 405, шт 6
2. Общая номинальная мощность, кВт. 6

Технические требования.

1. Размеры для справок.
2. $H14; h14; \pm \frac{IT14}{2}$.
3. Крышку покрыть эмалью ПКЭ-19
4. Токоподводящие провода изолировать киперной лентой и покрыть эпоксидным лаком.
5. Маркировать Чк.
6. Клеймить Кк.

Изм.	Лист	№ докум.	Подп.	Дата	РПБ-31.04.00.000 СБ			
Разраб.		Сергеев		11.95	Крышка „100". Сборочный чертеж	Лит.	Масса 21,98	Масшт. 1:5
Пров.		Махтанов				Лист 1	Листов 2	
Т. контр.						ВПТИ агрострой.		
Н. контр.		Пономарева		11.95				
Утв.		Трунков		11.95				

Серия 5.409-1.94, В.1

Инв. № подл. | Подп. и дата | Взам. инв. № | Инв. № дубл. | Подп. и дата

РПБ-31.04.00.001

$R_z 40$ (√)

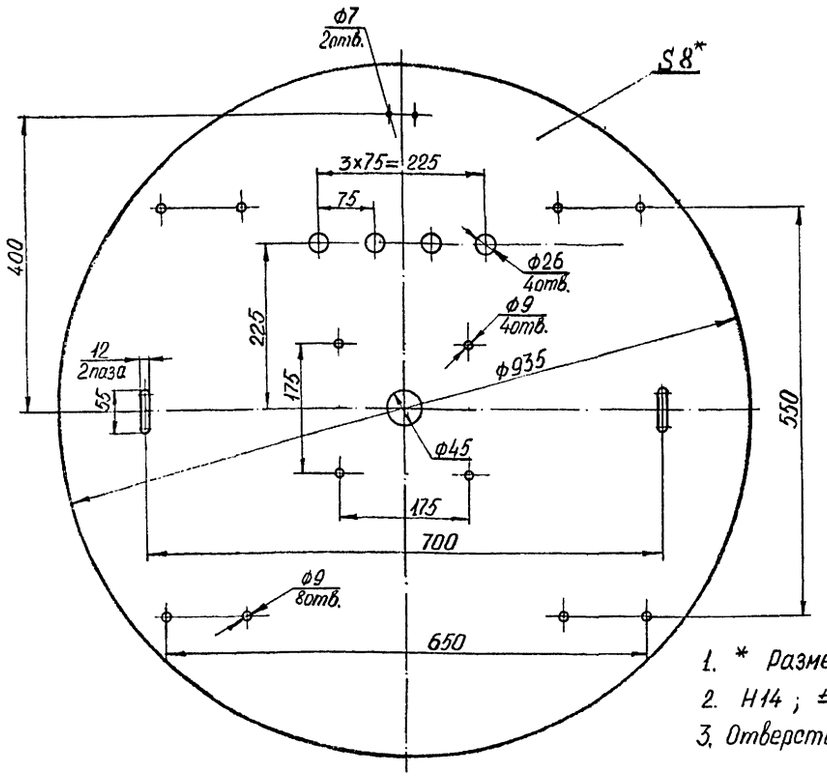

1. * Размер для справок.
2. H14 ; ± JT14/2.
3. Отверстия ф7 сверлить по розетке РКС-63-4 (поз. 28).

Изм.	Лист	№ докум.	Подп.	Дата
Разраб.		Пилюгрева		11.93
Пров.		Сергеев		11.93
Т. контр.				
Н. контр.		Сергеев		11.93
Утв.		Трунков		11.93

РПБ-31.04.00.001

Крышка

Лит.	Масса	Масштаб
	10,4	1:5
Лист	Листов 1	

Доска асбестоцементная необработанная S8 ГОСТ 4248-92

ВПТИ агрострой

Формат А3

Серия 5.409-1.94, В.1

Формат	Зона	Поз.	Обозначение	Наименование	Кол.	Примечание
				Документация		
А2			РПБ-32.00.00.000 СБ	Сборочный чертеж		
А3			РПБ-31.00.00.000 Э3	Принципиальная электрическая схема подключения нагревательного бака.	1	
А3			РПБ-31.00.00.000 Э4	Схема электрическая соединений.	1	
				Сборочные единицы		
А1		1	РПБ-31.01.00.000	Бак „25"	1	
		2	-01	Бак „50"	1	
		3	-02	Бак „100"	1	
А4		5	РПБ-32.01.00.000	Крышка „25"	1	
А4		6	РПБ-32.02.00.000	Крышка „50"	1	
А4		7	РПБ-32.03.00.000	Крышка „100"	1	

Изм.	Лист	№ докум.	Подпись	Дата
Разработал		Сергеев		11.93
Проверил		Мартынов		
Н. контр.		Сергеев		11.93
Утверж.		Трунков		11.93

РПБ-32.00.00.000

Бак нагревательный

Лит.	Лист	Листов
	1	1

ВПТИагрострой

Изм.	Лист	№ докум.	Подп.	Дата
Разраб.				
Пров.				
Т. контр.				
Н. контр.				
Утв.				

Лит	Масса	Масштаб
Лист	Листов 1	

ВПТИ агрострой

Формат А4

Инв. № подл. | Подпись и дата | Взам. инв. № | Инв. № дубл. | Подп. и дата

129

РПБ-32.00.00.000 СБ

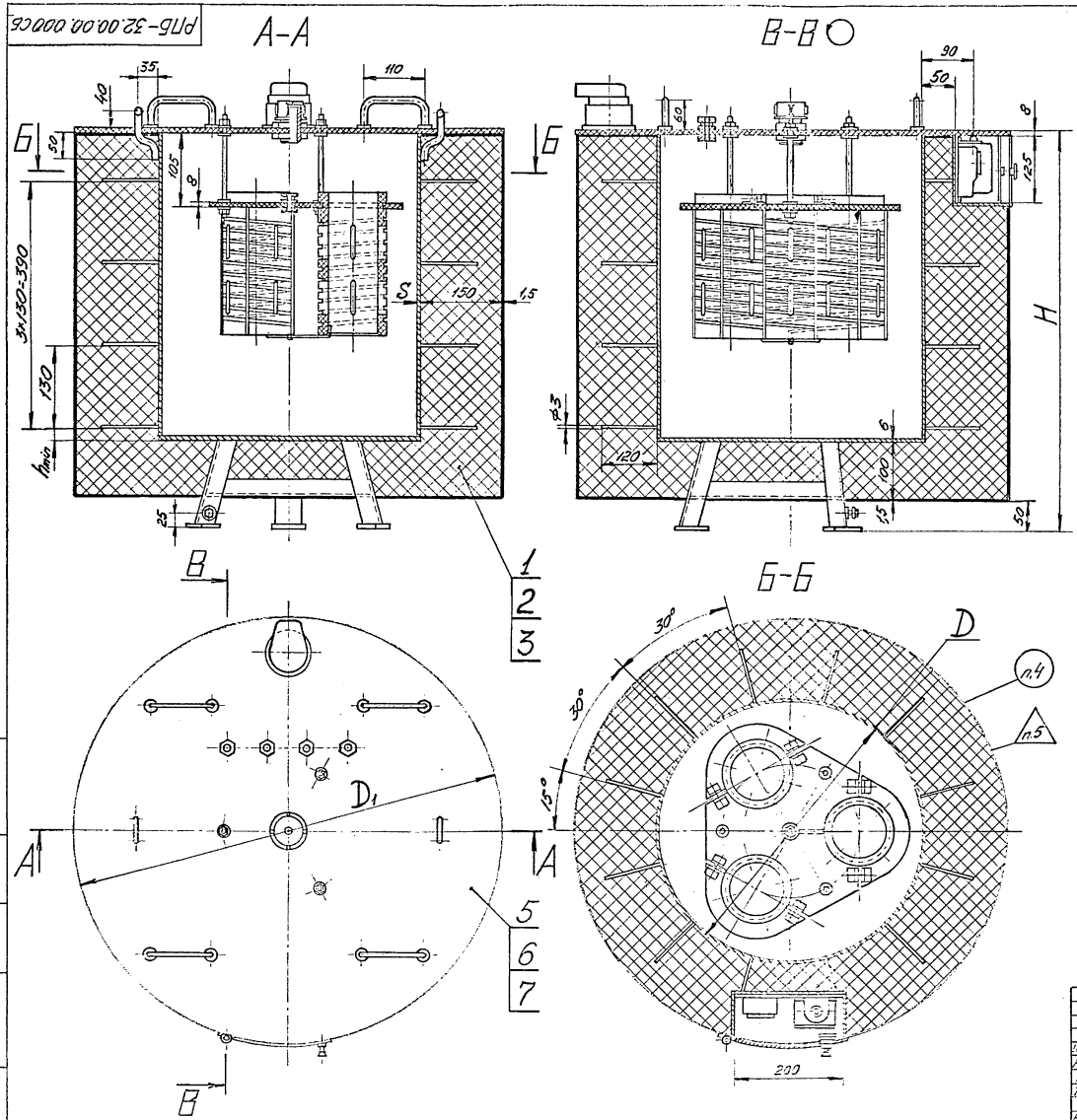

Обозначение	H, мм	D, мм	D_1, мм	S, мм	h_{min}, мм	масса, кг
РПБ-31.01.00.000	606	325	—	4	50	69,4
-01	581	480	—	4	25	102,2
-02	618	630	—	6	62	154,2
РПБ-32.01.00.000	—	—	630	—	—	10
РПБ-32.02.00.000	—	—	785	—	—	10,5
РПБ-32.03.00.000	—	—	935	—	—	11

Техническая характеристика.

1. Бак нагревательный предназначен для разогрева битума или мастики до t=220°С по массе, кг

Черт. РПБ-31.01.00.000	25
-01	50
-02	100

2. Разогрев битума или мастики производится спиралями из ферроникелевой проволоки диаметром соответственно, мм. 0,3-0,5-0,8
3. Употребляемая мощность соответственно, кВт 2,4-5-10
4. Напряжение сети, В 220

Технические требования.

1. Размеры для справок.
2. $\pm \frac{IT14}{2}$
3. Наружную поверхность нагревательного бака грунтовать в два слоя грунтом ГФ-020 ТУ6-10-1642-77 и окрасить в два слоя эмалью ПФ-115 ГОСТ6465-75.
4. Маркировать Чк.
5. Клеймить Кк.

Изм.	Лист	№ докум.	Подп.	Дата	РПБ-32.00.00.000 СБ
Разраб.	Сергеев		11.95		Бак нагревательный. Сборочный чертеж
Пров.	Чахтуров				
Т.контр.					
Н.контр.	Пономарев		11.95		
Утв.	Горнов				

Лит.	Масса	Масштаб
	См. табл.	1:5

Лист | Листов 1

ВПТ Хлебопечать

Серия 5.409-1.94, В.1

Инв. № подл. | Подп. и дата | Взам. инв. № | Инв. № дубл. | Подп. и дата

400253-02 31

Формат	Зона	Поз.	Обозначение	Наименование	Кол.	Примечание
				Документация		
*)			РПБ-32.01.00.000 СБ	Сборочный чертеж.		*) А2; А3
				Сборочные единицы		
А4		1	РПБ-31.02.01.000	Ручка	4	
А4		2	РПБ-31.02.02.000	Стяжка	3	
А4		4	РПБ-32.01.01.000	Нагреватель	1	
				Детали		
А4		6	РПБ-31.02.00.001	Крышка	1	
А4		7	РПБ-31.02.00.003	Гайка накидная	4	
А4		8	РПБ-31.02.00.004	Штуцер	4	
А4		9	РПБ-31.02.00.005	Колпак	1	
А4		10	РПБ-31.02.00.006	Ниппель	1	
Б4		12	РПБ-32.01.00.001	Уплотнение		
				Войлок ППрА8		
				(ф24,7×ф12,6)		
				ГОСТ 6308-71	4	0,001кг
Б4		13	РПБ-32.01.00.002	Прокладка		
				Паронит ПОН		
				(ф24,3×ф32)×3		
				ГОСТ 481-80	4	0,001кг

Изм	Лист	№ докум.	Подпись	Дата
Разработал	Сергеев			11.93
Проверил	Махтумов			
Н. контр.	Пономарева			11.93
Утверж.	Трунков			11.93

РПБ-32.01.00.000

Крышка „25"

Лит.	Лист	Листов
	1	2

ВПТИагрострой

Формат А4

Формат	Зона	Поз.	Обозначение	Наименование	Кол.	Примечание
Б4		14	РПБ-32.01.00.003	Прокладка		
				Паронит ПОН		
				ф90×3		
				ГОСТ 481-80	1	0,04кг
				Стандартные изделия		
		16		Винт В М6-6g×30.66.019		
				ГОСТ 17475-80	2	
				Гайки ГОСТ 5915-70		
		18		М6-6Н.8.019	2	
		19		М8-6Н.8.019	6	
		21		Гайка М24×1,5-6Н.8.019		
				ГОСТ 11871-88	4	
				Шайбы ГОСТ 11371-78		
		22		6.01.08 кп.019	2	
		23		8.01.08 кп.019	6	
		25		Контргайка Ц-32		
				ГОСТ 8961-75	2	
				Покупные изделия		
		27		Вилка ВКС-63-4	1	
		28		Розетка РКС-63-4	1	

Изм	Лист	№ докум.	Подпись	Дата

РПБ-32.01.00.000

Лист 2

Копировал

Формат А4

РПБ-32.01.00.000СБ

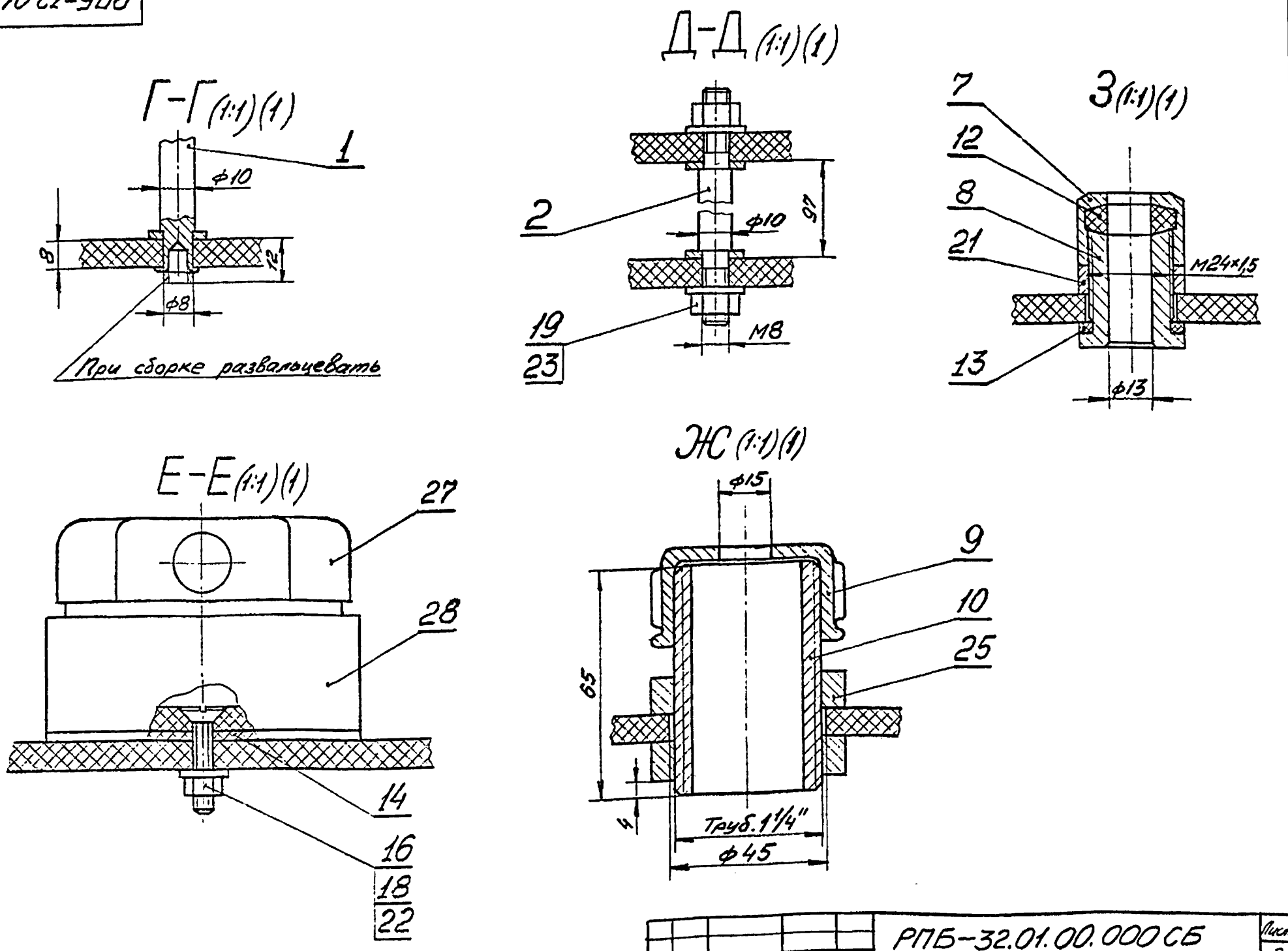

Серия 5.409-1.94, В.1

Изм.	Лист	№ докум.	Подп.	Дата

РПБ-32.01.00.000 СБ

Лист 2

Формат А3

Инв. № подл. | Подп. и дата | Взам. инв. № | Инв. № дубл. | Подп. и дата

400253-02 32

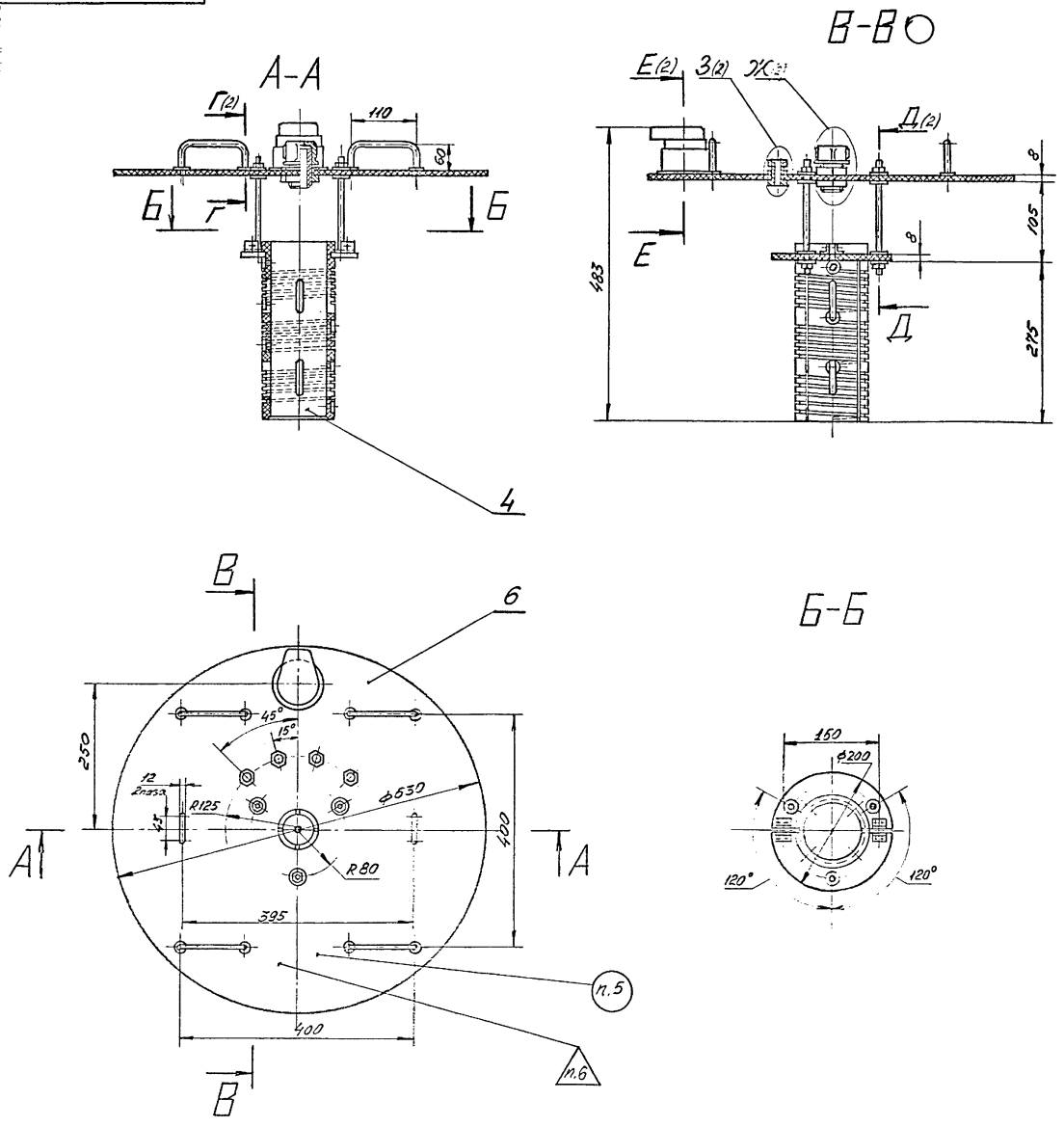

Техническая характеристика.

1. Электронагреватели открытого типа;	
спираль, ф мм	3
ферроникелевая проволока, ф мм	0,3
2. Количество спиралей на трубе, шт.	3
3. Количество витков спирали, шт.	5,5
4. Количество труб, шт.	1
5. Шаг между витками, мм.	12
6. Общая номинальная мощность, кВт.	2,4

Технические требования.

1. Размеры для справок.
2. H14; h14; $\pm \frac{JT14}{2}$.
3. Крышку покрыть эмалью ПКЭ-19
4. Токоподводящие провода изолировать киперной лентой и покрыть эпоксидным лаком.
5. Маркировать Чк.
6. Клеймить Кк.

Серия 5.409-1.94,В.1

					РПБ-32.01.00.000 СБ			
Изм	Лист	Недокум	Подп.	Дата	Крышка „25".	Лит.	Масса	Масшт.
Разраб.		Сергеев		11.93			10	1:5
Пров.		Мастумов			Сборочный чертеж	Лист 1	Листов 2	
Н.контр.		Пономарев				ВПТИагрострой		
Утв.		Трунков		11.93				

Формат	Зона	Поз.	Обозначение	Наименование	Кол.	Примечание
				Документация		
А2			РПБ-32.01.01.000 СБ	Сборочный чертеж		
				Сборочные единицы		
А4		1	РПБ-32.01.01.100	Сектор	1	
А4		2	РПБ-32.01.01.200	Сектор	1	
				Детали		
А3		4	РПБ-32.01.01.001	Труба	1	
А4		5	РПБ-32.01.01.002	Планка	4	
А4		6	РПБ-32.01.01.003	Клемма	1	
А4		7	РПБ-32.01.01.004	Клемма	3	
				Стандартные изделия		
				Болты ГОСТ 7798-70		
		10		М6-6g×16.66.019	2	
		11		М6-6g×32.66.019	8	
				Болты ГОСТ 7805-70		
		12		М5-6g×16.66.019	4	
		13		М5-6g×20.66.019	6	

Изм.	Лист	№ докум.	Подпись	Дата	РПБ-32.01.01.000		
Разработал				11.93	Нагреватель „25"	Лит.	Лист 1	Листов 2
Проверил						ВПТИагрострой	
Н. контр.		Сергеев		11.93			
Утверд.		Трунков		11.93			

Копировал Формат А4

Формат	Зона	Поз.	Обозначение	Наименование	Кол.	Примечание
				Гайки ГОСТ 5915-70		
		16		М5-6Н.8.019	10	
		17		М6-6Н.8.019	10	
				Шайбы ГОСТ 6402-70		
		18		5.65Г.019	10	
		19		6.65Г.019	2	
				Шайбы ГОСТ 11371-78		
		20		5.01.08кп.019	16	
		21		6.01.08кп.019	16	

Изм.	Лист	№ докум.	Подпись	Дата	РПБ-32.01.01.000	Лист 2

Копировал Формат А4

Серия 5.409-1.94, в.1

РПБ-32.01.01.002

$R_z 40$ (√)

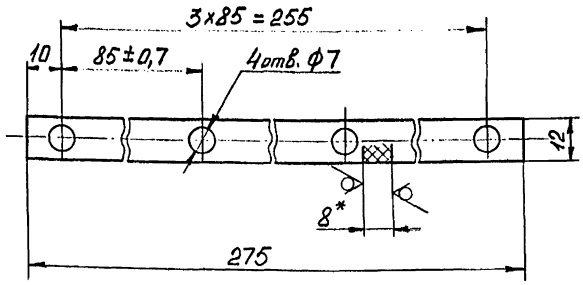

1. *Размер для справок.
2. H14, h14; ± IT14/2.

Изм.	Лист	№ докум.	Подп.	Дата	РПБ-32.01.01.002			
Разраб.		Бонкова			Планка	Лит	Масса 0,04	Масштаб 1:1
Пров.		Сергеев		11.93				
Т.контр.						Лист	Листов 1	
Н.контр.		Сергеев		11.93	Доска асбестоцементная необработанная ВВ ГОСТ 4248-92	ВПТИ агрострой		
Утв.		Трунков		11.93				

Формат А4

РПБ-32.01.01.003

$R_z 40$ (√)

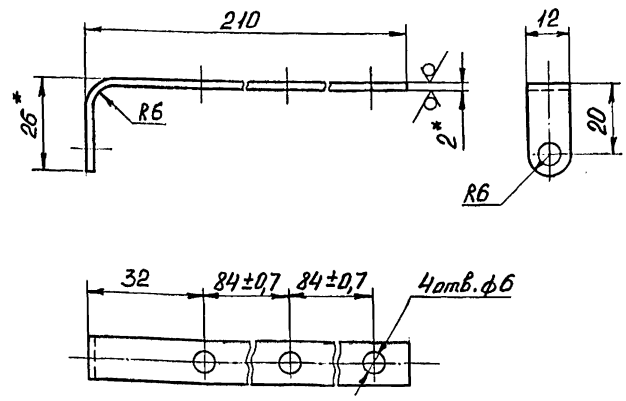

1. *Размеры для справок.
2. H14, h14; ± IT14/2.

Изм.	Лист	№ докум.	Подп.	Дата	РПБ-32.01.01.003			
Разраб.		Бочкова			Клемма	Лит	Масса 0,04	Масштаб 1:1
Пров.		Сергеев		11.93				
Т.контр.						Лист	Листов 1	
Н.контр.		Сергеев		11.93	Лист Б-2 ГОСТ 19904-90 Ст3 ГОСТ 16523-89	ВПТИ агрострой		
Утв.		Трунков		11.93				

Формат А4

РПБ-32.01.01.000 СБ

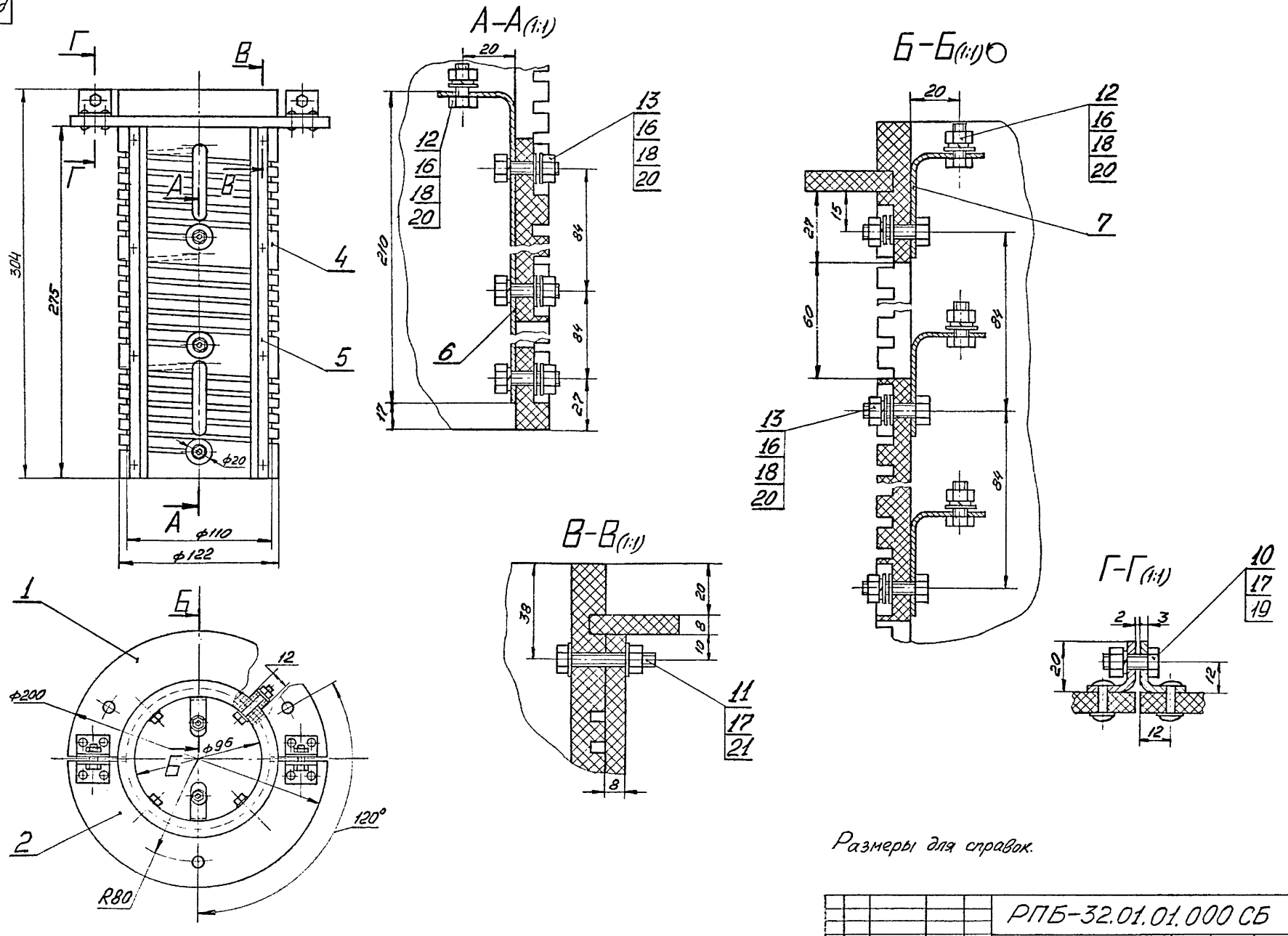

Размеры для справок.

					РПБ-32.01.01.000 СБ			
Изм.	Лист	№ докум.	Подп.	Дата	Нагреватель „25". Сборочный чертеж	Лит	Масса	Масшт
Разраб.		Сергеев		11.93			3,5	1:2
Пров.		Махтумов				Лист	Листов 1	
Т.контр.						ВПТИагрострой		
Н.контр.		Пономарева		11.93				
Утв.		Трунков		11.93				

Серия 5.409-1.94, В.1

Инв. № подл. | Подп. и дата | Взам. инв. № | Инв. № дубл. | Подп. и дата

РПБ-32.01.01.001

Rz40 (√)

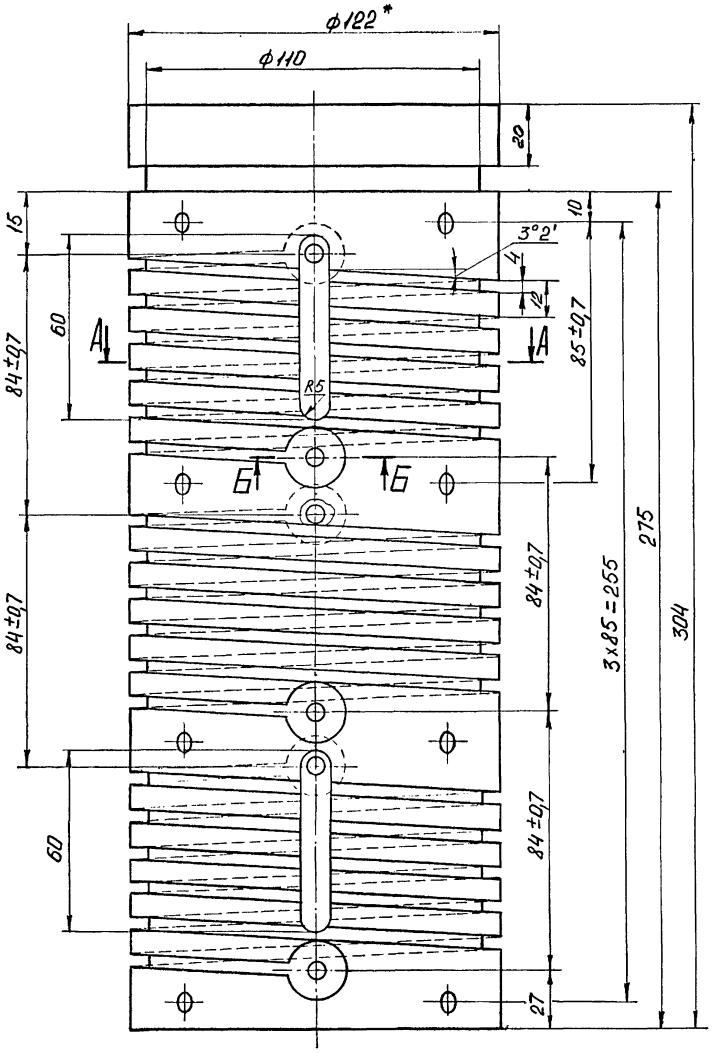

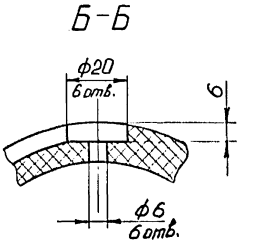

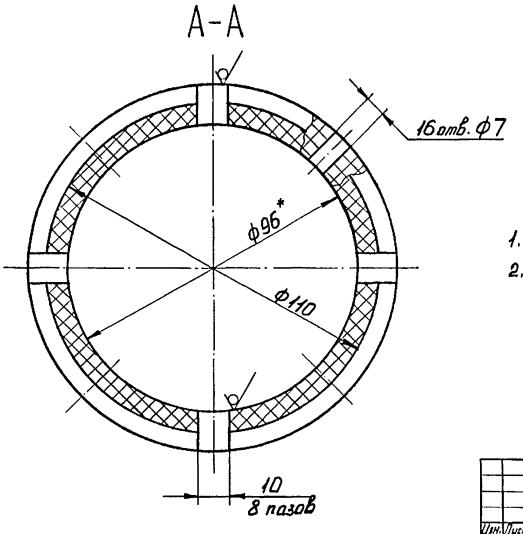

1. *Размеры для справок.
2. H14, h14; $\pm\frac{IT14}{2}$.

Серия 5.409-1.94, в.1

Изм.	Лист	№ докум.	Подп.	Дата	РПБ-32.01.01.001			
Разраб.		Сергеев			Труба	Лит	Масса	Масштаб
Пров.		Махтумов					2,8	1:1
Т. контр.						Лист	Листов 1	
Н. контр.		Пономарева			Асбестоцементная труба ВТ12 тип 1 ГОСТ 539-80	ВПТИ агрострой		
Утв.		Трунков		11.93				

Формат А2

Инв. № подл. | Подп. и дата | Взам. инв. № | Инв. № дубл. | Подп. и дата

400253-02 36

35

РПБ-32.01.01.004

$R_z 40$ (√)

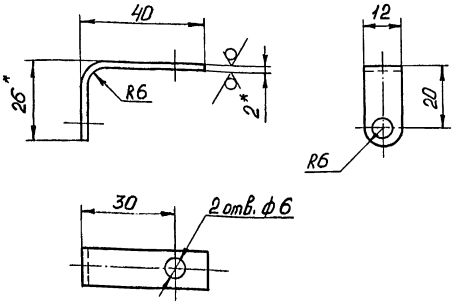

1. * Размеры для справок.
2. $H14, h14; \pm \frac{IT14}{2}$.

Изм.	Лист	№ докум.	Подп.	Дата	РПБ-32.01.01.004		
Разраб.		Бочкова			Клемма	Лит	Масса 0,01	Масштаб 1:1
Пров.		Сергеев		11.93		Лист	Листов 1	
Т.контр.								
Н.контр.		Сергеев		11.93	Лист Б-2 ГОСТ 19904-90	ВПТИ агрострой		
Утв.		Тринков		11.93	Ст 3 ГОСТ 16523-89			

Формат А4

Перв. примен.	Справ. №	Формат	Зона	Поз.	Обозначение	Наименование	Кол.	Примечание
						Документация		
		А3			РПБ-32.01.01.100СБ	Сборочный чертеж		
						Детали		
		А4		1	РПБ-32.01.01.101	Сектор	1	
		А4		2	РПБ-32.01.01.102	Скоба	2	
						Стандартные изделия		
				5		Заклепка 4х16.00.019 ГОСТ 12641-80	4	
				7		Шайба 4.01.08кп.019 ГОСТ 11371-78	4	

Инв. № подл. | Подп. и дата | Взам. инв. № | Инв. № дубл. | Подп. и дата

Изм.	Лист	№ докум.	Подп.	Дата	РПБ-32.01.01.100		
Разраб.		Бочкарев			Сектор	Лит	Лист	Листов 1
Пров.		Сергеев						
Н.контр.		Сергеев				ВПТИ агрострой		
Утв.		Тринков		11.93				

Формат А4

РПБ-32.01.01.100СБ

Серия 5.1409-1.94, в.1

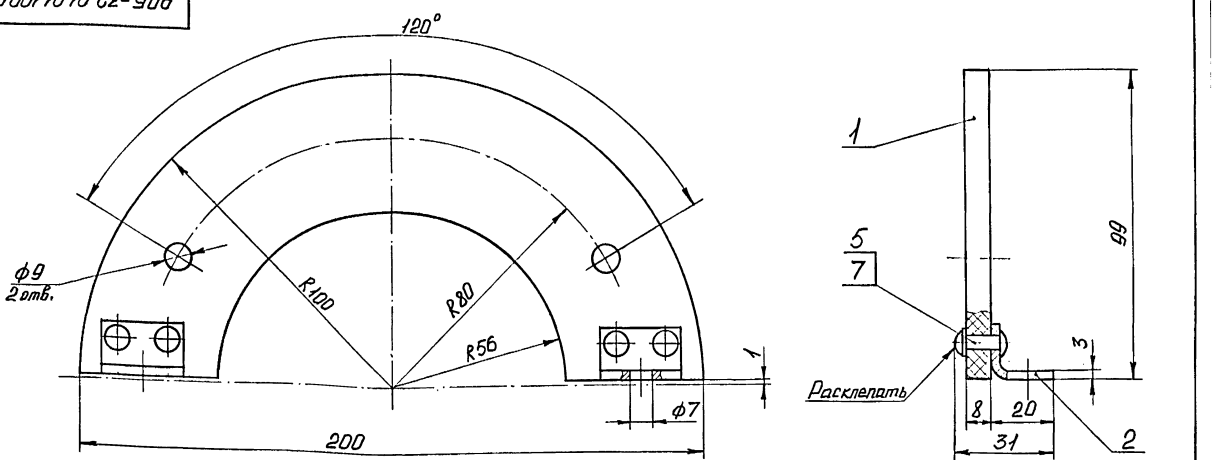

Размеры для справок.

Изм.	Лист	№ докум.	Подп.	Дата	РПБ-32.01.01.100СБ			
Разраб.		Бочкова			Сектор. Сборочный чертеж	Лит	Масса 0,2	Масштаб 1:1
Пров.		Сергеев				Лист	Листов 1	
Т.контр.								
Н.контр.		Сергеев				ВПТИ агрострой		
Утв.		Тринков		11.93				

Формат А3

Инв. № подл. | Подп. и дата | Взам. инв. № | Инв. № дубл. | Подп. и дата

ЦУО 8539-02 34

РПБ-32.01.01.101

$R_z 40$ (√)

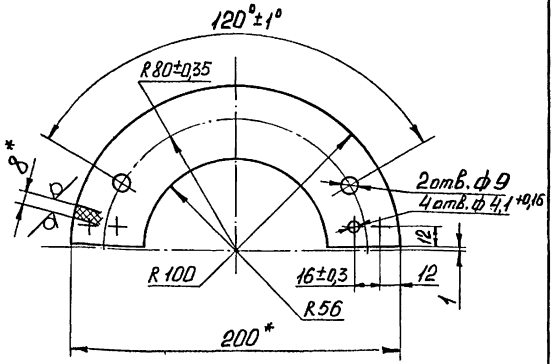

1. * Размеры для справок.
2. H14, h14; $\pm \frac{IT14}{2}$.

Изм.	Лист	№ докум.	Подп.	Дата
Разраб.		Бочкова		
Пров.		Сергеев		11.93
Т.контр.				
Н.контр.		Сергеев		11.93
Утв.		Трунков		11.93

РПБ-32.01.01.101

Сектор

Лит	Масса	Масштаб
	0,15	1:2
Лист	Листов 1	

Доска асбестоцементная необработанная s8 ГОСТ 4248-92

ВПТИ агрострой

Формат А4

Инв.№подл. | Подп. и дата | Взам.инв.№ | Инв.№дубл. | Подп. и дата

РПБ-32.01.01.102

$R_z 40$ (√)

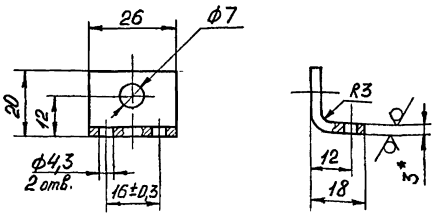

1. * Размер для справок.
2. H14; $\pm \frac{IT14}{2}$.

Изм.	Лист	№ докум.	Подп.	Дата
Разраб.		Бочкова		
Пров.		Сергеев		11.93
Т.контр.				
Н.контр.		Сергеев		11.93
Утв.		Трунков		11.93

РПБ-32.01.01.102

Скоба

Лит	Масса	Масштаб
	0,02	1:1
Лист	Листов 1	

Лист Б-3,0 ГОСТ 19903-74 / Ст3 ГОСТ 16523-89

ВПТИ агрострой

Формат А4

Инв.№подл. | Подп. и дата | Взам.инв.№ | Инв.№дубл. | Подп. и дата

Серия 5.409-1.94, В.1

Изм.	Лист	№ докум.	Подп.	Дата
Разраб.				
Пров.				
Т.контр.				
Н.контр.				
Утв.				

Лит	Масса	Масштаб
Лист	Листов 1	

ВПТИ агрострой

Формат А3

Инв.№подл. | Подп. и дата | Взам.инв.№ | Инв.№дубл. | Подп. и дата

Формат	Зона	Поз.	Обозначение	Наименование	Кол.	Примечание
				Документация		
А3			РПБ-32.01.01.200СБ	Сборочный чертеж		
				Детали		
А4		1	РПБ-32.01.01.201	Сектор	1	
А4		3	РПБ-32.01.01.102	Скоба	2	
				Стандартные изделия		
		6		Заклепка 4×16.00.019 ГОСТ 12641-80	4	
		8		Шайба 4.01.08кп 019 ГОСТ 11371-78	4	

Перв. примен. | Справ. № | Подп. и дата | Инв. № дубл. | Взам. инв. № | Подп. и дата | Инв. № подл.

Изм.	Лист	№ докум.	Подп.	Дата
Разраб.		Бочкова		
Пров.		Сергеев		11.93
Н.контр.		Сергеев		11.93
Утв.		Трунков		11.93

РПБ-32.01.01.200

Сектор

Лит	Лист	Листов
		1

ВПТИ агрострой

Формат А4

РПБ-32.01.01.201

Rz 40 (√)

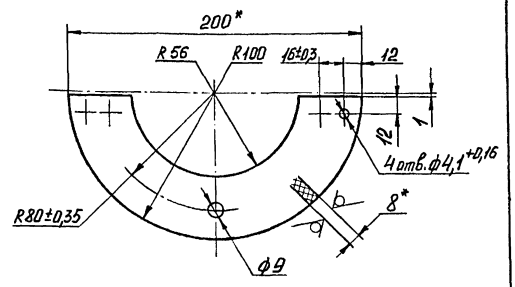

1. * Размеры для справок.
2. H14, h14; $\pm \frac{IT14}{2}$.

Изм.	Лист	№ докум.	Подп.	Дата
Разраб.		Бочкова		
Пров.		Сергеев		11.93
Т.контр.				
Н.контр.		Сергеев		11.93
Утв.		Трунков		11.93

РПБ-32.01.01.201

Сектор

Лит	Масса	Масштаб
	0,15	1:2

Лист | Листов 1

Доска асбестоцементная необработанная s8 ГОСТ 4248-92

ВПТИ агрострой

Формат А4

РПБ-32.01.01.200СБ

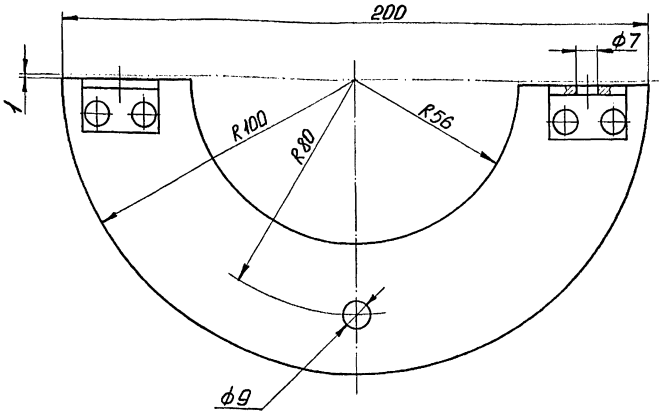

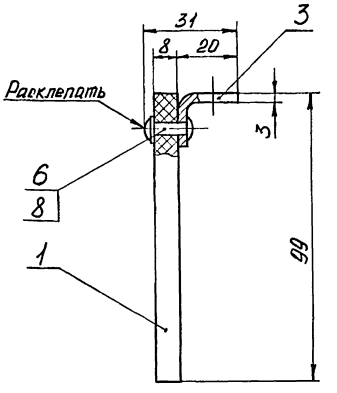

Размеры для справок.

Серия 5.409-1.94; В.1

Изм.	Лист	№ докум.	Подп.	Дата
Разраб.		Бочкова		
Пров.		Сергеев		11.93
Т.контр.				
Н.контр.		Сергеев		11.93
Утв.		Трунков		11.93

РПБ-32.01.01.200 СБ

Сектор. Сборочный чертеж

Лит	Масса	Масштаб
	0,2	1:1

Лист | Листов 1

ВПТИ агрострой

Формат А3

Инв. № подл. | Подп. и дата | Взам. инв. № | Инв. № дубл. | Подп. и дата

4002530 2 39

Формат	Зона	Поз.	Обозначение	Наименование	Кол.	Примечание
				Документация		
*)			РПБ-32.02.00.000СБ	Сборочный чертеж		*) А2; А3
				Сборочные единицы		
А4		1	РПБ-31.02.01.000	Ручка	4	
А4		2	РПБ-31.02.02.000	Стяжка	3	
А4		4	РПБ-32.02.01.000	Нагреватель „50"	1	
				Детали		
А4		6	РПБ-31.03.00.001	Крышка	1	
А4		7	РПБ-31.02.00.003	Гайка накидная	4	
А4		8	РПБ-31.02.00.004	Штуцер	4	
А4		9	РПБ-31.02.00.005	Колпак	1	
А4		10	РПБ-31.02.00.006	Ниппель	1	
Б4		12	РПБ-32.02.00.001	Уплотнение		
				Войлок ППрА8		
				(ф24,7×ф12,6)		
				ГОСТ 6308-71	4	
Б4		13	РПБ-32.02.00.002	Прокладка		
				Паронит ПОН		
				(ф24,3×ф32)×3		
				ГОСТ 481-80	4	

Изм	Лист	№ докум.	Подпись	Дата	РПБ-32.02.00.000		
Разработал		Сергеев		11.93	Крышка „50"	Лит.	Лист 1	Листов 2
Проверил		Махтунов				ВПТИагрострой	
Н. контр.		Пономарева		11.93			
Утверж.		Трунков		11.93			

Подп. и дата | Инв. № дубл. | Взам. инв. № | Подпись и дата | Инв. № подл.

Формат А4

Формат	Зона	Поз.	Обозначение	Наименование	Кол.	Примечание
Б4		14	РПБ-32.02.00.003	Прокладка		
				Паронит ПОН		
				ГОСТ 481-80		
				ф90×3	1	
				Стандартные изделия		
		16		Винт ВМ6-6g×30.66.019		
				ГОСТ 17475-80	2	
				Гайки ГОСТ 5915-70		
		18		М6-6Н.8.019	2	
		19		М8-6Н.8.019	6	
		21		Гайка М24×1,5-6Н.8.019		
				ГОСТ 11871-88	4	
				Шайбы ГОСТ 11371-78		
		22		6.01.08кп.019	2	
		23		8.01.08кп.019	6	
		25		Контргайка Ц-32		
				ГОСТ 8961-75	2	
				Покупные изделия		
		27		Вилка ВКС-63-4	1	
		28		Розетка РКС-63-4	1	

Изм	Лист	№ докум.	Подпись	Дата	РПБ-32.02.00.000	Лист 2

Подп. и дата | Инв. № дубл. | Взам. инв. № | Подпись и дата | Инв. № подл.

Копировал

Формат А4

РПБ-32.02.00.000СБ

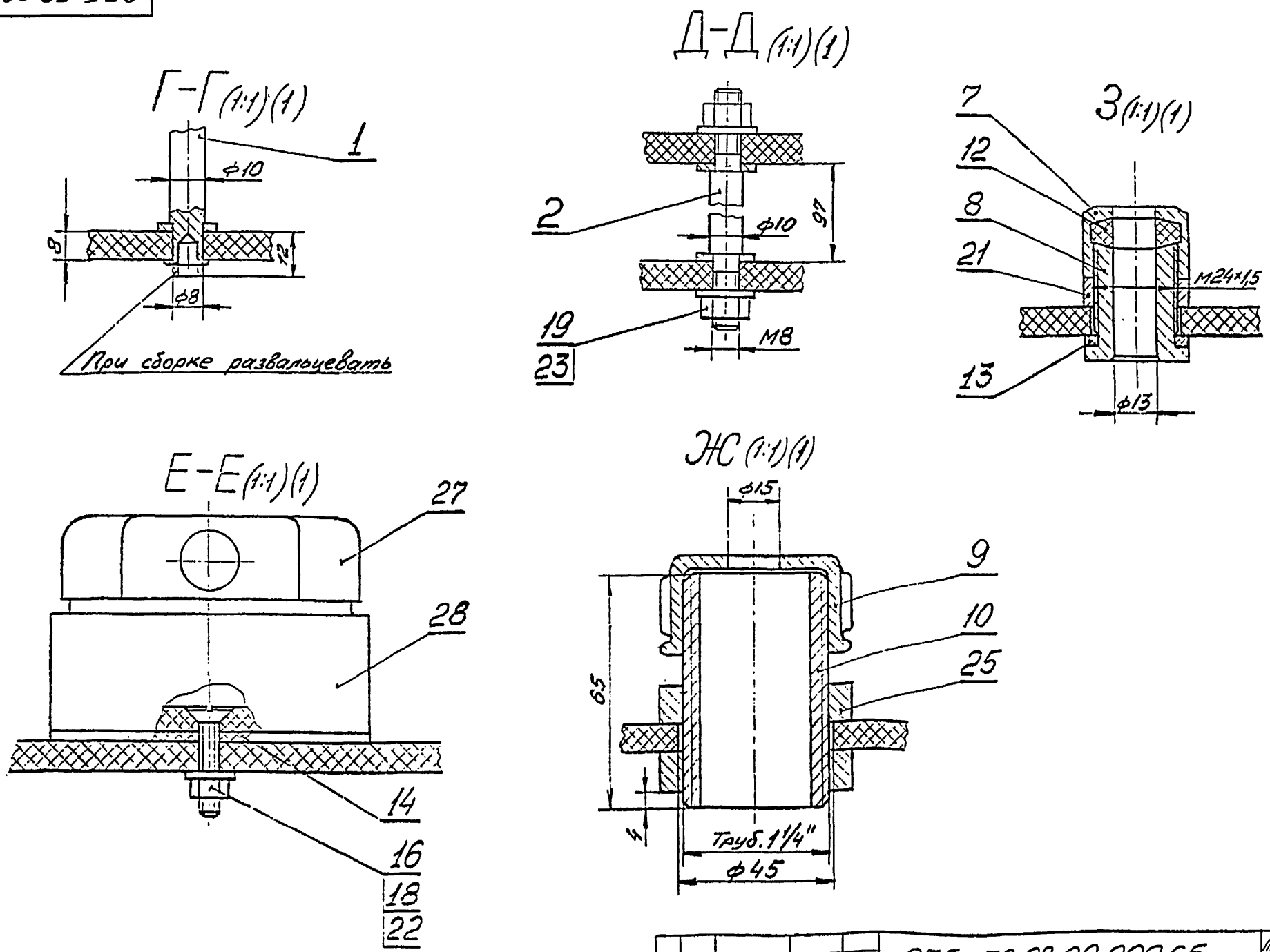

Изм	Лист	№ докум.	Подп.	Дата	РПБ-32.02.00.000СБ	Лист 2

Серия 5.409-1.94, В.1

Инв. № подл. | Подп. и дата | Взам. инв. № | Инв. № дубл. | Подп. и дата

400253-02 40

Формат А3

39

РПБ-32.02.00.000СБ

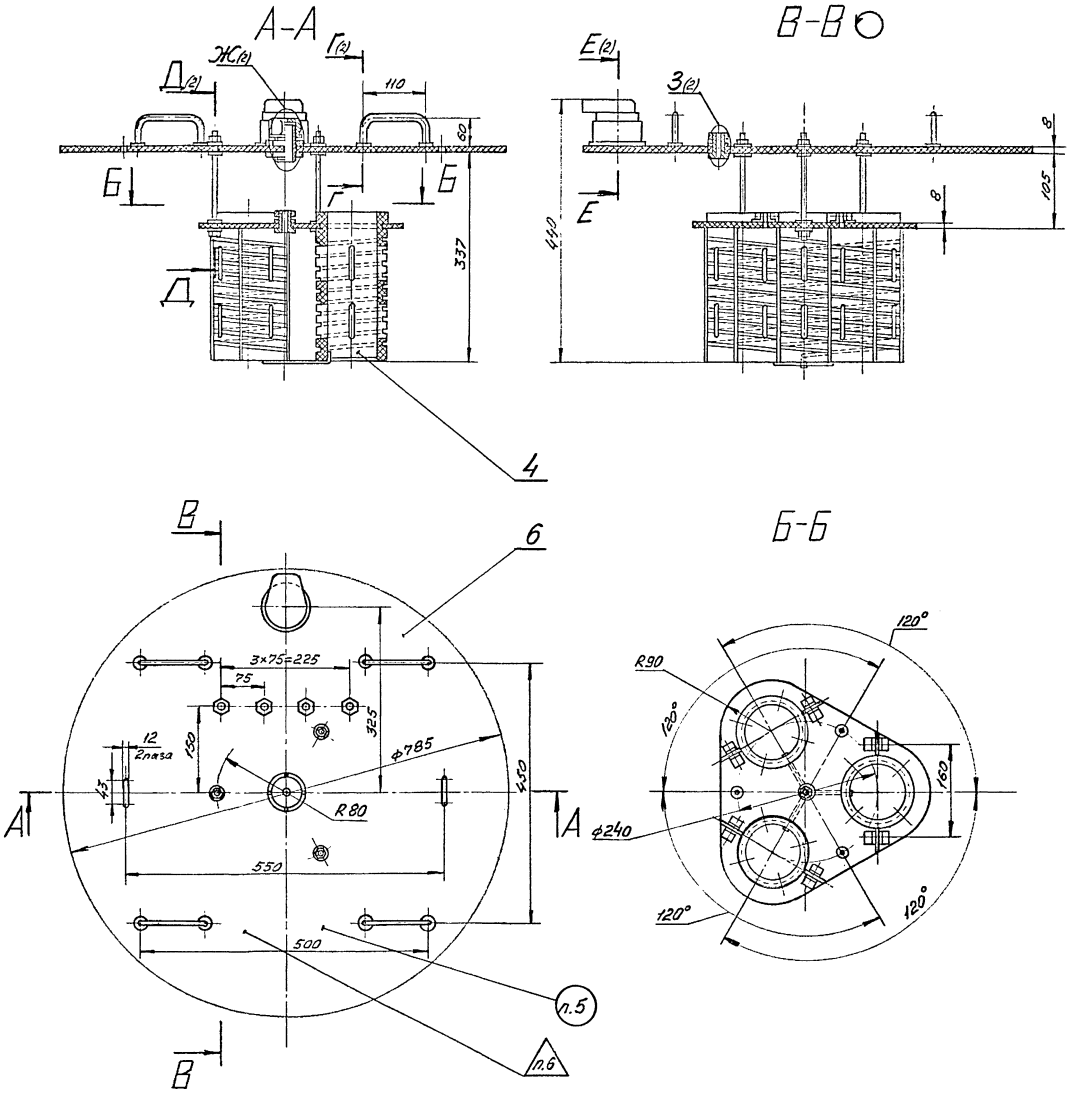

Техническая характеристика.

1. Электронагреватели открытого типа; спираль, Фмм	5
ферроникелевая проволока, Фмм	0,5
2. Количество спиралей на трубе, шт.	1
3. Количество витков спирали, шт.	9,5
4 Количество труб, шт.	3
5. Шаг между витками, мм.	20
6. Общая номинальная мощность, кВт.	4,8

Технические требования.

1. Размеры для справок.
2. H14; h14; $\pm\frac{JT14}{2}$.
3. Крышку покрыть эмалью ПКЭ-19
4. Токоподводящие провода изолировать киперной лентой и покрыть эпоксидным лаком.
5. Маркировать Чк.
6. Клеймить Кк.

					РПБ-32.02.00.000 СБ			
Изм	Лист	№ докум	Подп	Дата	Крышка „50"	Лит	Масса	Масшт
Разраб.		Сергеев		11.93			10,5	1:5
Пров		Мухтумов			Сборочный чертеж	Лист 1	Листов 2	
Т.контр								
Н.контр		Пономарева		11.93		ВПТИагрострой		
Утв		Трунков		11.93				

Серия 5.409-1.94, В.1

Инв. № подл. | Подп. и дата | Взам. инв. № | Инв. № дубл. | Подп. и дата

Формат	Зона	Поз.	Обозначение	Наименование	Кол.	Примечание
				Документация		
А2			РПБ-32.02.01.000 СБ	Сборочный чертеж		
				Сборочные единицы		
А4		1	РПБ-32.02.01.100	Сектор	3	
А4		2	РПБ-32.02.01.200	Площадка	1	
				Детали		
А2		4	РПБ-32.02.01.001	Труба	3	
А4		6	РПБ-32.02.01.002	Планка	12	
А4		8	РПБ-32.02.01.003	Клемма	3	
А4		9	РПБ-32.01.01.004	Клемма	3	
				Стандартные изделия		
				Болты ГОСТ 7798-70		
		12		М6-6g×16.66.019	6	
		13		М6-6g×32.66.019	24	
				Болты ГОСТ 7805-70		
		14		М5-6g×16.66.019	4	
		15		М5-6g×20.66.019	6	

Инв.№ подл. | Подпись и дата | Взам.инв.№ | Инв.№ дубл. | Подп. и дата

Изм.	Лист	№ докум.	Подпись	Дата
Разработал	Сергеев			11.93
Проверил	Мокрушин			
Н. контр.	Пилипчева			11.93
Утверд.	Трунков			11.93

РПБ-32.02.01.000

Нагреватель "50"

Лит.	Лист	Листов
	1	3

ВПТИагрострой

Формат А4

Копировал

Формат	Зона	Поз.	Обозначение	Наименование	Кол.	Примечание
				Гайки ГОСТ 5915-70		
		16		М5-6Н.8.019	10	
		17		М6-6Н.8.019	30	
				Шайбы ГОСТ 6402-70		
		18		5.65Г.019	10	
		19		6.65Г.019	6	
				Шайбы ГОСТ 11371-78		
		20		5.01.08кп.019	16	
		21		6.01.08кп.019	48	
			Переменные данные	для исполнения:		
				РПБ-32.02.01.000-01		
				Сборочные единицы		
А4		1	РПБ-32.02.01.100	Сектор	3	
А4		2	РПБ-32.02.01.200	Площадка	1	
				Детали		
А2		5	РПБ-32.02.01.001-01	Труба	3	
А4		7	РПБ-32.02.01.002-01	Планка	12	
А4		8	РПБ-32.02.01.003	Клемма	3	
А4		9	РПБ-32.01.01.004	Клемма	3	

Инв.№ подл. | Подпись и дата | Взам.инв.№ | Инв.№ дубл. | Подп. и дата

Изм.	Лист	№ докум.	Подпись	Дата

РПБ-32.02.01.000

Лист 2

Копировал

Формат А4

Серия 5.409-1.94, В.1 ТП 950-5-00004

Формат	Зона	Поз.	Обозначение	Наименование	Кол.	Примечание
				Стандартные изделия		
				Болты ГОСТ 7798-70		
		12		М6-6g×16.66.019	6	
		13		М6-6g×32.66.019	24	
				Болты ГОСТ 7805-70		
		14		М5-6g×16.66.019	4	
		15		М5-6g×20.66.019	6	
				Гайки ГОСТ 5915-70		
		16		М5-6Н.8.019	10	
		17		М6-6Н.8.019	30	
				Шайбы ГОСТ 6402-70		
		18		5.65Г.019	10	
		19		6.65Г.019	6	
				Шайбы ГОСТ 11371-78		
		20		5.01.08кп.019	16	
		21		6.01.08кп.019	48	

Инв.№ подл. | Подпись и дата | Взам.инв.№ | Инв.№ дубл. | Подп. и дата

Изм.	Лист	№ докум.	Подпись	Дата

РПБ-32.02.01.000

Лист 3

Копировал

Формат А4

Перв. примен.

Справ. №

Поз.	Обозначение	Наименование	Кол.	Примечание
		Документация		
А3	РПБ-32.02.01.100СБ	Сборочный чертеж		
		Детали		
А4 1	РПБ-32.02.01.101	Сектор	1	
А4 3	РПБ-32.01.01.102	Скоба	2	
		Стандартные изделия		
8		Заклепка 4×16 ГОСТ 12641-80	4	
10		Шайба 4.01.08кп.019 ГОСТ 11371-78	4	

Инв.№ подл. | Подп. и дата | Взам.инв.№ | Инв.№ дубл. | Подп. и дата

Изм.	Лист	№ докум.	Подп.	Дата
Разраб.	Шепелев			
Пров.	Сергеев			11.93
Н.контр.	Сергеев			11.93
Утв.	Трунков			11.93

РПБ-32.02.01.100

Сектор

Лит	Лист	Листов
	1	1

ВПТИагрострой

Формат А4

РПБ-32.02.01.000СБ

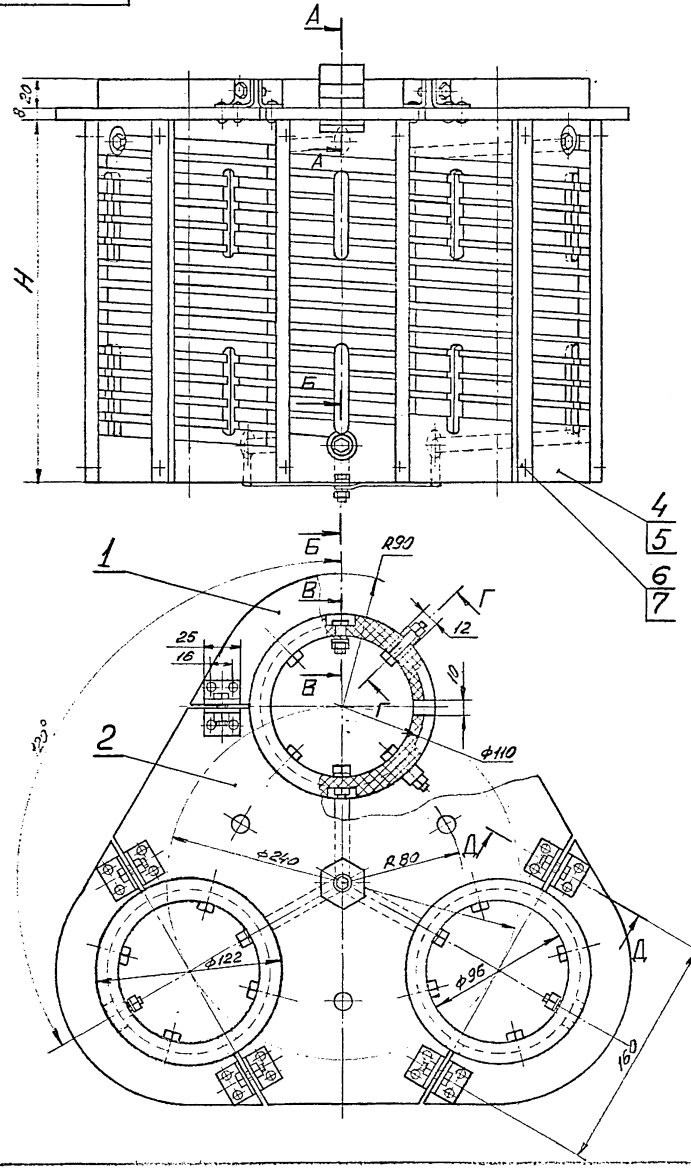

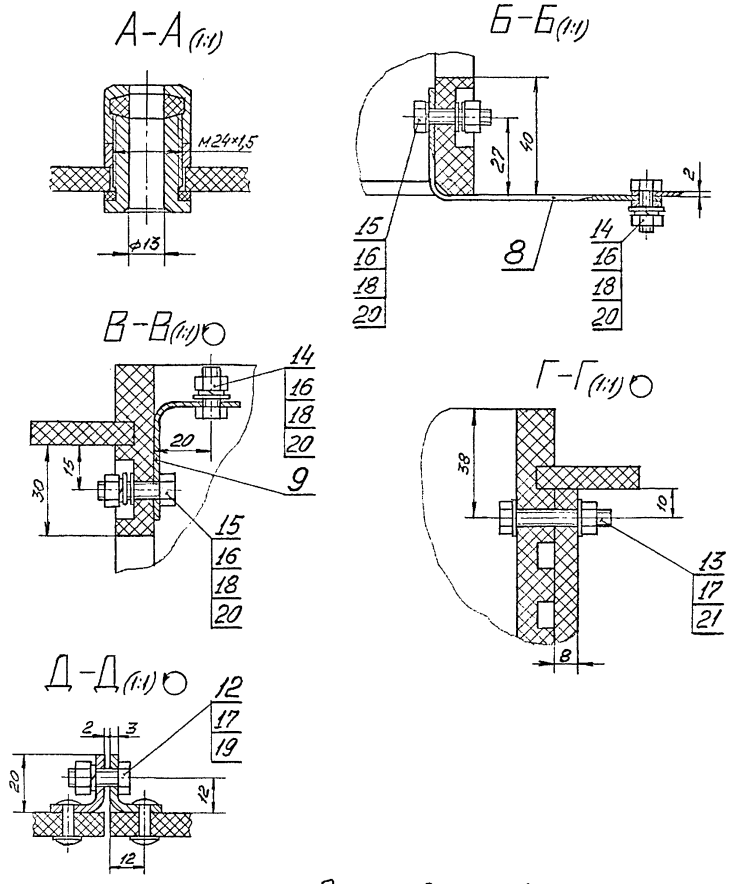

Размеры для справок.

Обозначение	Н, мм	Масса, кг
РПБ-32.02.01.000	232	8,6
-01	275	9

Изм.	Лист	№ докум.	Подп.	Дата	РПБ-32.02.01.000 СБ
Разраб.		Сергеев		11.93	Нагреватель „50". Сборочный чертеж
Пров.		Макаунов			
Т.контр.					
Н.контр.		Пономарев		11.93	
Утв.		Трунков		11.93	

Лит.	Масса	Масштаб
	Ст. табл.	1:2
Лист	Листов 1	
ВПТИ агростроя		

Серия 5.409-1.94, В.1

Инв. № подл. | Подп. и дата | Взам. инв. № | Инв. № дубл. | Подп. и дата

Ц00253-02 43 Формат А2

РПБ-32.02.01.001

Rz40

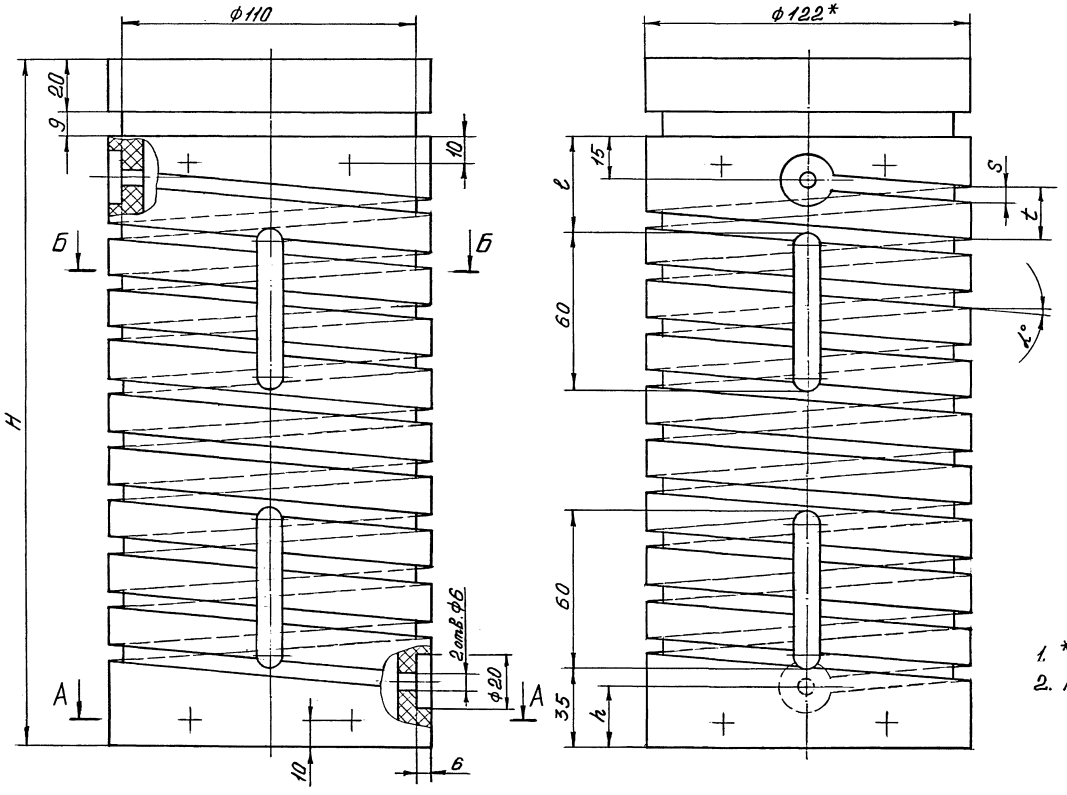

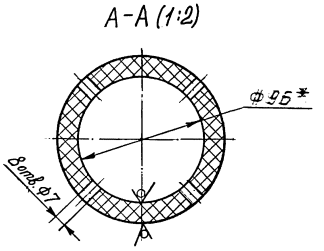

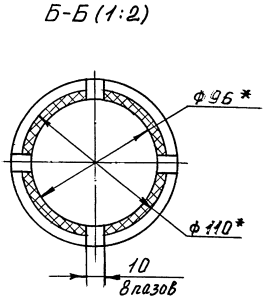

1. * Размеры для справок.
2. H14; h14; $\pm \frac{JT14}{2}$.

Размеры в мм

Обозначение	H	h	t	S	α	l	Масса, кг
РПБ-32.02.01.001	260	27	20	6	4°58'	30	2,4
-01	304	27,5	15	9	3°38'	35	2,8

Изм.	Лист	№ докум.	Подп.	Дата	РПБ-32.02.01.001			
Разраб.		Шелепьев			Труба	Лит.	Масса	Масштаб
Пров.		Сергеев		11.93			См.табл.	—
Т.контр.		Сергеев		11.93		Лист	Листов 1	
Н.контр.		Сергеев		11.93	Асбестоцементная труба ВТ12 тип ГОСТ 539-80	ВПТИ агрострой		
Утв.		Трунков		11.93				

Серия 5.409-1.94, В.1

Инв. № подл. | Подп. и дата | Взам. инв. № | Инв. № дубл. | Подп. и дата

Ц00253-02 44

формат А2

РПБ-32.02.01.002

Rz40 (√)

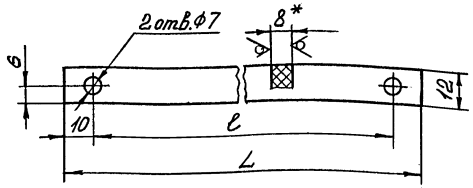

Размеры в мм.

Обозначение	L	l	Масса, кг
РПБ-32.02.01.002	232	212	0,03
-01	275	255	0,04

1. * Размер для справок.
2. H14; h14; $\pm \frac{JT14}{2}$.

Изм.	Лист	№ докум.	Подп.	Дата
Разраб.		Шелепьева		
Пров.		Сергеев		11.93
Т. контр.		Сергеев		11.93
Н. контр.		Сергеев		11.93
Утв.		Трунков		11.93

РПБ-32.02.01.002

Планка

Лит.	Масса	Масштаб
	См. табл.	1:1

Лист | Листов 1

Доска асбестоцементная необработанная S8 ГОСТ 4248-92

ВПТИагрострой

Формат А4

Инв. № подл. | Подп. и дата | Взам. инв. № | Инв. № дубл. | Подп. и дата

РПБ-32.02.01.003

Rz40 (√)

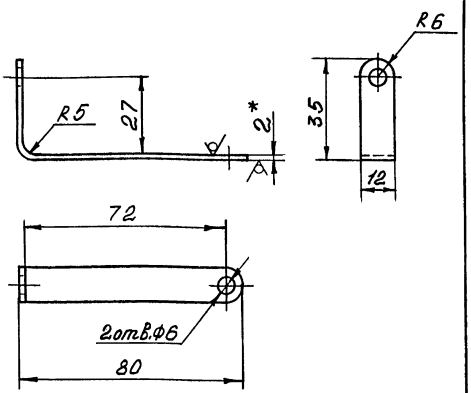

1. * Размер для справок.
2. H14; h14; $\pm \frac{JT14}{2}$.

Изм.	Лист	№ докум.	Подп.	Дата
Разраб.		Шелепьева		
Пров.		Сергеев		11.93
Т. контр.		Сергеев		11.93
Н. контр.		Сергеев		11.93
Утв.		Трунков		11.93

РПБ-32.02.01.003

Клемма

Лит.	Масса	Масштаб
	0,02	1:1

Лист | Листов 1

Лист Б-2 ГОСТ 19904-90 Ст.3 ГОСТ 16523-89

ВПТИагрострой

Формат А4

Инв. № подл. | Подп. и дата | Взам. инв. № | Инв. № дубл. | Подп. и дата

РПБ-032.02.01.100СБ

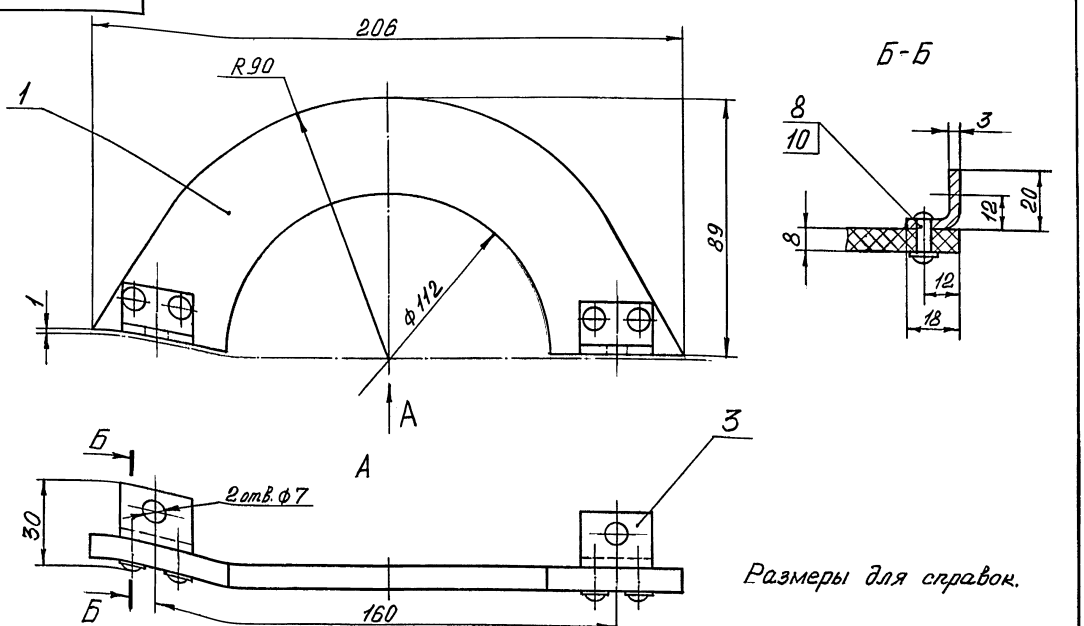

Размеры для справок.

Изм.	Лист	№ докум.	Подп.	Дата
Разраб.		Шелепьева		
Пров.		Сергеев		11.93
Т. контр.		Сергеев		11.93
Н. контр.		Сергеев		11.93
Утв.		Трунков		11.93

РПБ-32.02.01.100СБ

Сектор. Сборочный чертеж

Лит.	Масса	Масштаб
	0,16	1:1

Лист | Листов 1

ВПТИагрострой

Формат А3

Серия 5.409-1.94, В.1

Инв. № подл. | Подп. и дата | Взам. инв. № | Инв. № дубл. | Подп. и дата

54 ЛО 3533004

РПБ-32.02.01.101

Rz40 ▽(▽)

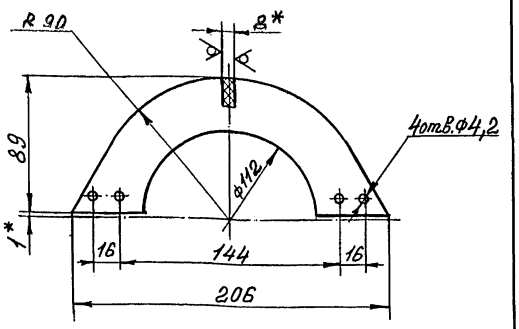

1. *Размеры для справок.
2. H14; h14; ± IT14/2

Изм.	Лист	N докум.	Подп.	Дата
Разраб.		Шелепьева		
Пров.		Сергеев		11.11.
Т. контр.		Сергеев		11.11.
Н. контр.		Сергеев		11.11.
Утв.		Трунков		11.11.

Сектор

Лит.	Масса	Масштаб
	0,11	1:2
Лист	Листов 1	

Доска асбестоцементная необработанная SB ГОСТ 4248-92

ВПТИагрострой

Формат А4

Инв. № подл. | Подп. и дата | Взам. инв. № | Инв. № дубл. | Подп. и дата

РПБ-32.02.01.201

Rz40 ▽(▽)

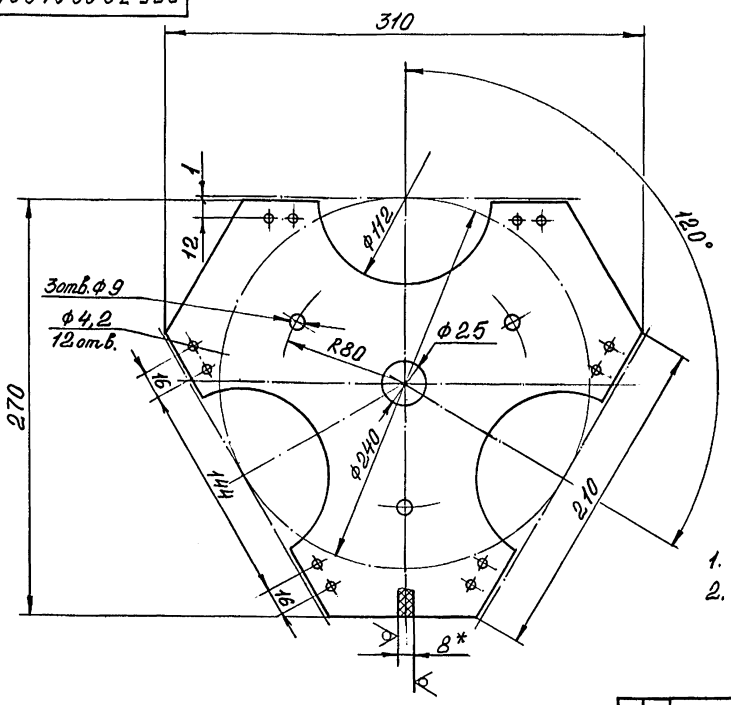

1. *Размер для справок.
2. H14; h14; ±

Изм.	Лист	N докум.	Подп.	Дата
Разраб.		Шелепьева		
Пров.		Сергеев		11.11.
Т. контр.		Сергеев		11.11.
Н. контр.		Сергеев		11.11.
Утв.		Трунков		11.11.

Площадка

Лит.	Масса	Масштаб
	0,89	1:2
Лист	Листов 1	

Доска асбестоцементная необработанная SB ГОСТ 4248-92

ВПТИагрострой

Формат А3

Серия 5.409-1.94, в.1

Инв. № подл. | Подп. и дата | Взам. инв. № | Инв. № дубл. | Подп. и дата

1500258-96

РПБ-32.02.01.200СБ

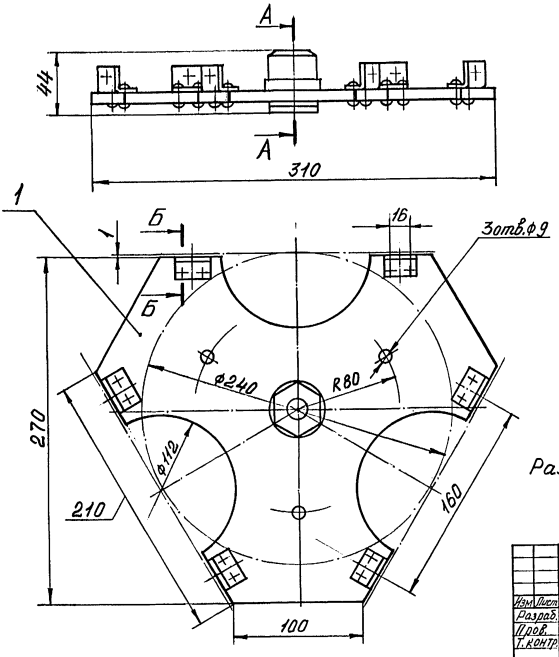

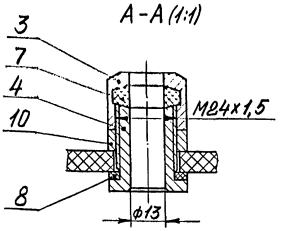

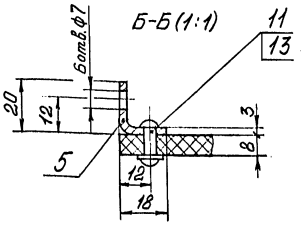

Размеры для справок.

Изм.	Лист	№ докум.	Подп.	Дата	РПБ-32.02.01.200СБ	Лит	Масса	Масштаб
Разраб.		Шелепьева			Площадка. Сборочный чертеж		1,1	1:2
Пров.		Сергеев				Лист	Листов 1	
Т.контр.		Сергеев						
Н.контр.		Сергеев				ВПТИагрострой		
Утв.		Трунков						

Формат А3

Серия 5.409-1.94, В.1

Формат	Зона	Поз.	Обозначение	Наименование	Кол.	Примечание
				Документация		
А3			РПБ-32.02.01.200СБ	Сборочный чертеж		
				Детали		
А3		1	РПБ-32.02.01.201	Площадка	1	
А4		3	РПБ-31.02.00.003	Гайка накидная	1	
А4		4	РПБ-31.02.00.004	Штуцер	1	
А4		5	РПБ-32.01.01.102	Скоба	6	
Б4		7	РПБ-32.02.01.202	Уплотнение		
				Войлок ППрА8		
				(ф24,7х12,6)		
				ГОСТ6308-71	1	0,0048кг
Б4		8	РПБ-32.02.01.203	Прокладка		
				Паронит ПОН		
				(ф24,3хф32)х3		
				ГОСТ481-80	1	
				Стандартные изделия		
		10		Гайка М24х1,5-6Н.8.019		
				ГОСТ11871-88	1	

Изм.	Лист	№ докум.	Подп.	Дата	РПБ-32.02.01.200	Лит	Лист	Листов
Разраб.		Шелепьева			Площадка		1	2
Пров.		Сергеев				ВПТИагрострой		
Н.контр.		Сергеев						
Утв.		Трунков						

Формат А4

Формат	Зона	Поз.	Обозначение	Наименование	Кол.	Примечание
		11		Заклепка 4х16		
				ГОСТ12641-80	12	
		13		Шайба 4.01.08кп019		
				ГОСТ11371-78	12	

Изм.	Лист	№ докум.	Подп.	Дата	РПБ-32.02.01.200	Лист 2

Формат А4

Инв. № подл. | Подп. и дата | Взам. инв. № | Инв. № дубл. | Подп. и дата

Перв. примен. | Справ. №

Инв. № подл. | Подп. и дата | Взам. инв. № | Инв. № дубл. | Подп. и дата

400.353-00 | 47

Формат	Зона	Поз.	Обозначение	Наименование	Кол.	Примечание
				Документация		
*)			РПБ-32.03.00.000СБ	Сборочный чертеж		*) А2; А3
				Сборочные единицы		
А4		1	РПБ-31.02.01.000	Ручка	4	
А4		2	РПБ-31.02.02.000	Стяжка	3	
А4		4	РПБ-32.02.01.000-01	Нагреватель	1	
				Детали		
					1	
А4		6	РПБ-31.04.00.001	Крышка	1	
А4		7	РПБ-31.02.00.003	Гайка накидная	4	
А4		8	РПБ-31.02.00.004	Штуцер	4	
А4		9	РПБ-31.02.00.005	Колпак	1	
А4		10	РПБ-31.02.00.006	Ниппель	1	
Б4		12	РПБ-32.03.00.001	Уплотнение		
				Войлок ППрА8		
				(ф24,7×ф12,6)		
				ГОСТ 6308-71	4	
Б4		13	РПБ-32.03.00.002	Прокладка		
				Паронит ПОН		
				(ф24,3×ф32)×3		
				ГОСТ 481-80	4	

Изм.	Лист	№ докум.	Подпись	Дата
Разработал		Сергеев		11.93
Проверил		Махтумов		
Н. контр.		Пономарева		11.93
Утверж.		Трунков		11.93

РПБ-32.03.00.000

Крышка „100"

Лит.	Лист	Листов
	1	2

ВПТИагрострой

Формат А4

Формат	Зона	Поз.	Обозначение	Наименование	Кол.	Примечание
Б4		14	РПБ-32.03.00.003	Прокладка		
				Паронит ПОН		
				ГОСТ 481-80		
				ф 90×3	1	
				Стандартные изделия		
		16		Винт ВМ6-6g×30.66.019		
				ГОСТ 17475-80	2	
				Гайки ГОСТ 5915-70		
		18		М6-6Н.8.019	2	
		19		М8-6Н.8.019	6	
		21		Гайка М24×1,5-6Н.8.019		
				ГОСТ 11871-88	4	
				Шайбы ГОСТ 11371-78		
		22		6.01.08кл.019	2	
		23		8.01.08кл.019	6	
		25		Контргайка Ц-32		
				ГОСТ 8961-75	2	
				Покупные изделия		
		27		Вилка ВКС-63-4	1	
		28		Розетка РКС-63-4	1	

Изм.	Лист	№ докум.	Подпись	Дата

РПБ-32.03.00.000

Лист 2

Копировал

Формат А4

Серия 5.409-1.94, В.1

РПБ-32.03.00.000СБ

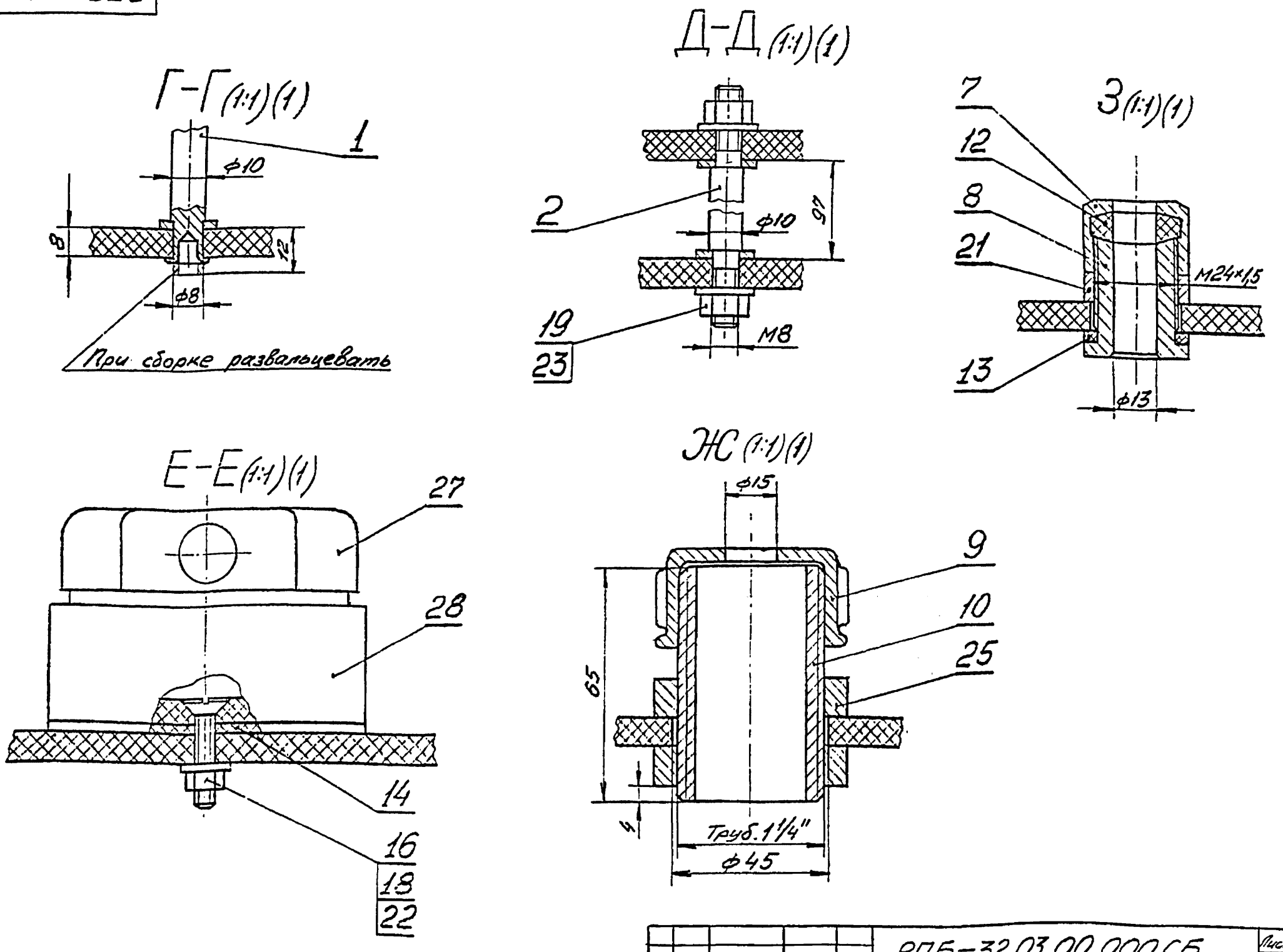

Изм.	Лист	№ докум.	Подп.	Дата

РПБ-32.03.00.000СБ

Лист 2

Формат А3

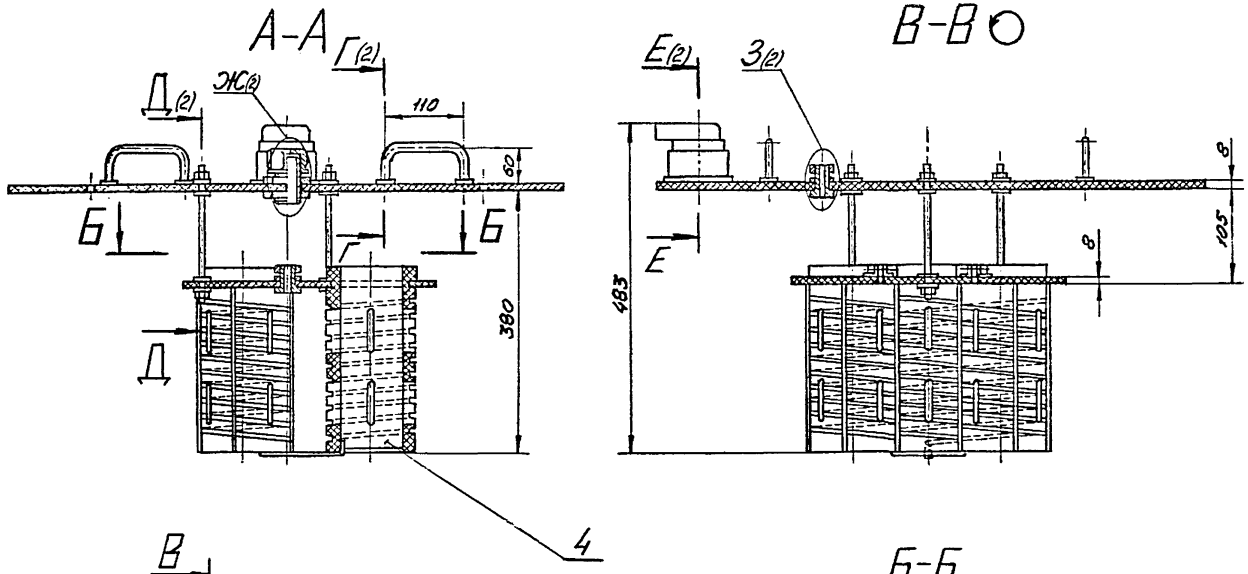

Техническая характеристика.

1. Электронагреватели открытого типа;	
спираль, Фнм	8
ферроникелевая проволока, Фнм	0,8
2. Количество спиралей на трубе, шт.	1
3. Количество витков спирали, шт.	15,5
4. Количество труб, шт.	3
5. Шаг между витками, мм.	15
6. Общая номинальная мощность, квт.	9,6

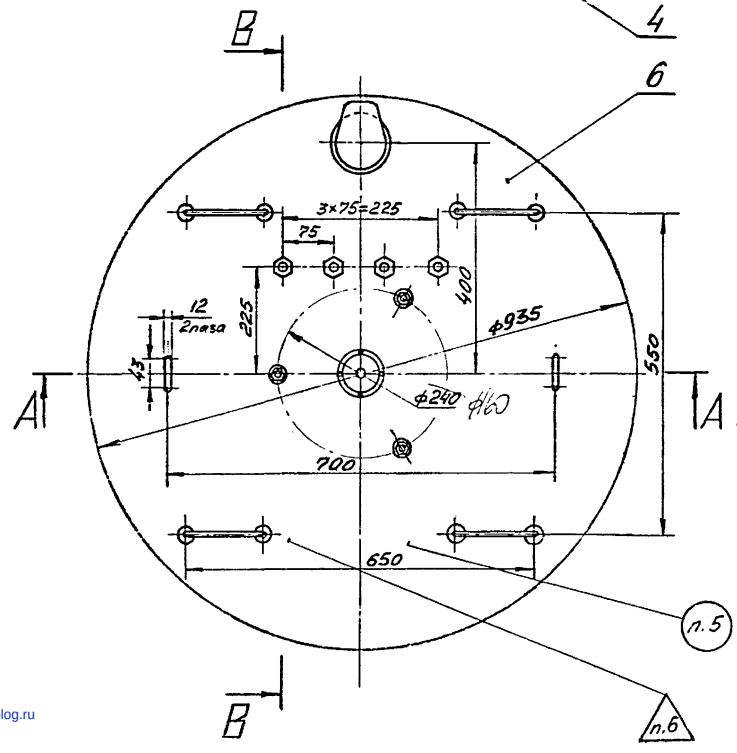

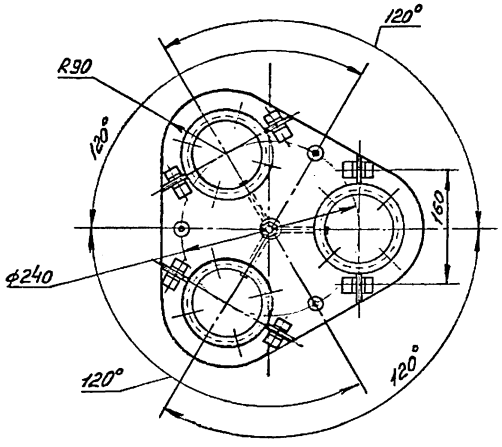

Технические требования.

1. Размеры для справок.
2. $H14; h14; \pm \frac{JT14}{2}$.
3. Крышку покрыть эмалью ПКЭ-19
4. Токоподводящие провода изолировать киперной лентой и покрыть эпоксидным лаком.
5. Маркировать Чк.
6. Клеймить Кк.

				РПБ-32.03.00.000 СБ		
Изм.	Лист	№ докум.	Подп.	Дата		
Разраб.		Сергеев		11.93	Крышка „100". Сборочный чертеж	Лит. / Масса 11 / Масшт. 1:5
Пров.		Махтумов				Лист 1 / Листов 2
Т.контр.						
Н.контр.		Поканарев		11.93		ВПТИагростроя
Утв.		Трунков		11.93		

Серия 5.409-1.94,В.1
Инв.№подл. | Подп. и дата | Взам.инв.№ | Инв.№дубл. | Подп. и дата
gost.e-ecolog.ru