ТИПОВАЯ ДОКУМЕНТАЦИЯ
НА КОНСТРУКЦИИ,
ИЗДЕЛИЯ И УЗЛЫ
ЗДАНИЙ И СООРУЖЕНИЙ

СЕРИЯ 5.416-3

БАКИ ДЛЯ ХРАНЕНИЯ КОНЦЕНТРИРОВАННОГО И ВОДНОГО РАСТВОРОВ ПЕНООБРАЗОВАТЕЛЯ ЕМКОСТЬЮ ОТ 6м^3 ДО 80м^3

ВЫПУСК 6
БАК $V = 80 м^3$
РАБОЧИЕ ЧЕРТЕЖИ

gost.e-ecolog.ru

ТИПОВАЯ ДОКУМЕНТАЦИЯ
НА КОНСТРУКЦИИ,
ИЗДЕЛИЯ И УЗЛЫ
ЗДАНИЙ И СООРУЖЕНИЙ

СЕРИЯ 5.416-3

БАКИ ДЛЯ ХРАНЕНИЯ КОНЦЕНТРИРОВАННОГО И ВОДНОГО РАСТВОРОВ ПЕНООБРАЗОВАТЕЛЯ ЕМКОСТЬЮ ОТ 6 $м^3$ ДО 80 $м^3$

ВЫПУСК 6
БАК $V = 80 м^3$
РАБОЧИЕ ЧЕРТЕЖИ

РАЗРАБОТАНЫ
Специальным проектно-
- конструкторским
бюро
„Спецавтоматика"

УТВЕРЖДЕНЫ
Приказом Минприбора СССР № 55
от 24 августа 1988 года
и введены в действие
с 1 апреля 1989 года

Главный инженер СПКБ „Спецавтоматика"
В.М. Нариманов
Главный инженер проекта
Ж.А. Захарова

Содержание альбома

Обозначение	Наименование	NN Стр. п.п.
	Титульный лист	1
	Содержание альбома	2
АПЭ 46.0 СБ	Бак V=80 м³	3,4
АПЭ 46.0-10 СБ	Бак	5,6,7
АПЭ 46.0-20 СБ	Каркас	8
АПЭ 46.0-30 СБ	Перфоратор	9
АПЭ 46.0-40 СБ	Перфоратор	9
АПЭ 46.0-50 СБ	Лестница	10
АПЭ 46.0-60 СБ	Отвод	10
АПЭ 46.0-70 СБ	Рама	11
АПЭ 46.0-80 СБ	Лестница	12
АПЭ 46.0-90 СБ	Воронка	12
АПЭ 46.0-100 СБ	Фильтр	13
АПЭ 46.0-110 СБ	Крышка	13
АПЭ 46.0-1	Кожух	13
АПЭ 46.0-2	Прокладка	14
АПЭ 46.0-3	Прокладка	14
АПЭ 46.0-11	Ребро	14
АПЭ 46.0-12	Труба	14
АПЭ 46.0-13	Дно	15
АПЭ 46.0-14	Крышка	15
АПЭ 46.0-16	Ребро	16
АПЭ 46.0-18	Ребро	16
АПЭ 46.0-25	Крючок	16
АПЭ 46.0-26	Стенка	16
АПЭ 46.0-27	Патрубок	17
АПЭ 46.0-28	Труба	17
АПЭ 46.0-35	Труба	17
АПЭ 46.0-36	Фланец	17
АПЭ 46.0-37	Стенка	18
АПЭ 46.0-39	Скоба	18
АПЭ 46.0-44	Перекладина	18
АПЭ 46.0-45	Перекладина	19
АПЭ 46.0-46	Перегородка	19
АПЭ 46.0-47	Перекладина	19
АПЭ 46.0-48	Перекладина	19
АПЭ 46.0-51	Ребро	20
АПЭ 46.0-52	Перекладина	20
АПЭ 46.0-53	Перекладина	20
АПЭ 46.0-57	Патрубок	20
АПЭ 46.0-58	Труба	21
АПЭ 46.0-59	Патрубок	21
АПЭ 46.0-61	Труба	21
АПЭ 46.0-62	Труба	22

1	2	3
АПЭ 46.0-66	Труба	22
АПЭ 46.0-67	Труба	22
АПЭ 46.0-76	Патрубок	22
АПЭ 46.0-77	Патрубок	23
АПЭ 46.0-81	Перекладина	23
АПЭ 46.0-82	Перекладина	23
АПЭ 46.0-84	Перемычка	23
АПЭ 46.0-86	Перекладина	24
АПЭ 46.0-87	Перекладина	24
АПЭ 46.0-89	Перекладина	24
АПЭ 46.0-91	Ребро	24
АПЭ 46.0-92	Ребро	25
АПЭ 46.0-94	Ступень	25
АПЭ 46.0-95	Опора	25
АПЭ 46.0-98	Ушко	25
АПЭ 46.0-99	Кольцо	26
АПЭ 46.0-101	Обечайка	26
АПЭ 46.0-102	Фиксатор	26
АПЭ 46.0-103	Конус	26
АПЭ 46.0-104	Обечайка	27
АПЭ 46.0-105	Кольцо	27
АПЭ 46.0-108	Обечайка	27
АПЭ 46.0-111	Кольцо	27
АПЭ 46.0-114	Лист	28
АПЭ 46.0-115	Ручка	28
АПЭ 46.0-5	Плата	28
АПЭ 46.0-41	Конус	28
АПЭ 46.0-42	Труба	29
АПЭ 46.0-43	Труба	29
АПЭ 46.0-54	Перекладина	29
АПЭ 46.0-55	Перекладина	29
АПЭ 46.0	Спецификация	30
АПЭ 46.0-10	Спецификация	30,31
АПЭ 46.0-20	Спецификация	31
АПЭ 46.0-30	Спецификация	32
АПЭ 46.0-40	Спецификация	32
АПЭ 46.0-50	Спецификация	32
АПЭ 46.0-60	Спецификация	32
АПЭ 46.0-70	Спецификация	33
АПЭ 46.0-80	Спецификация	33
АПЭ 46.0-90	Спецификация	33
АПЭ 46.0-100	Спецификация	34
АПЭ 46.0-110	Спецификация	34
АПЭ 46.0 ВП	Ведомость покупных изделий	34,35

АПЭ46.0СБ

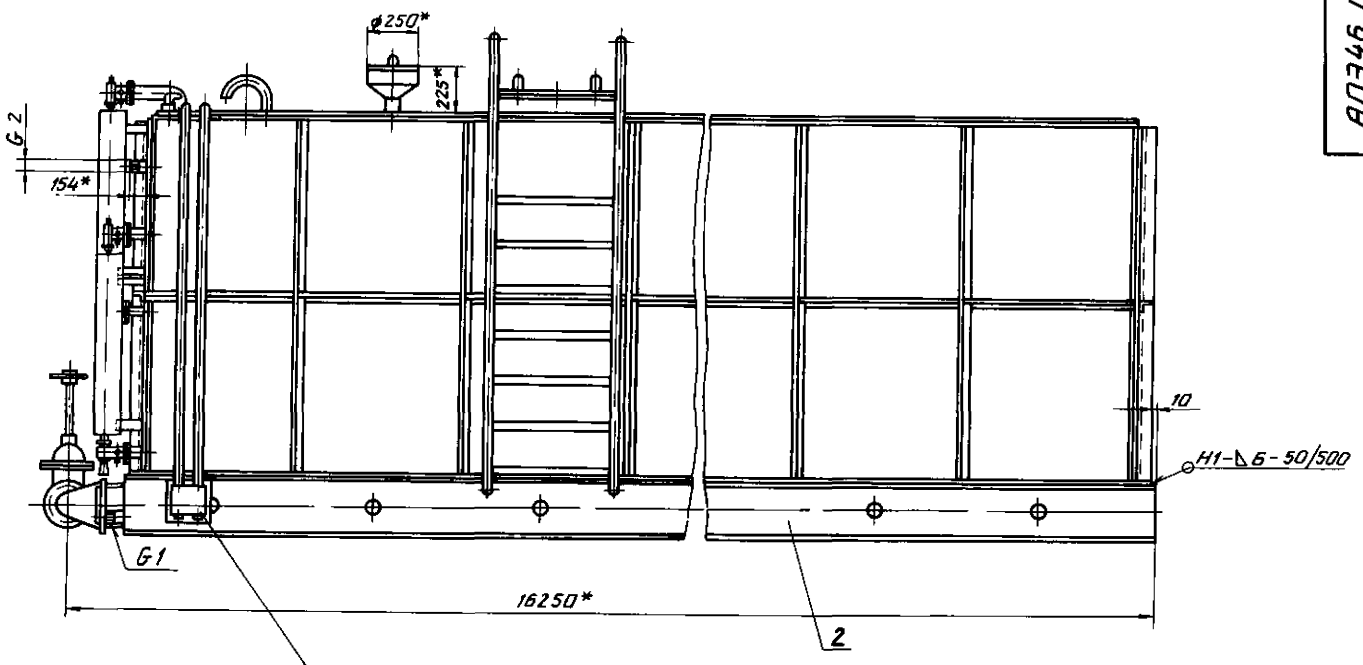

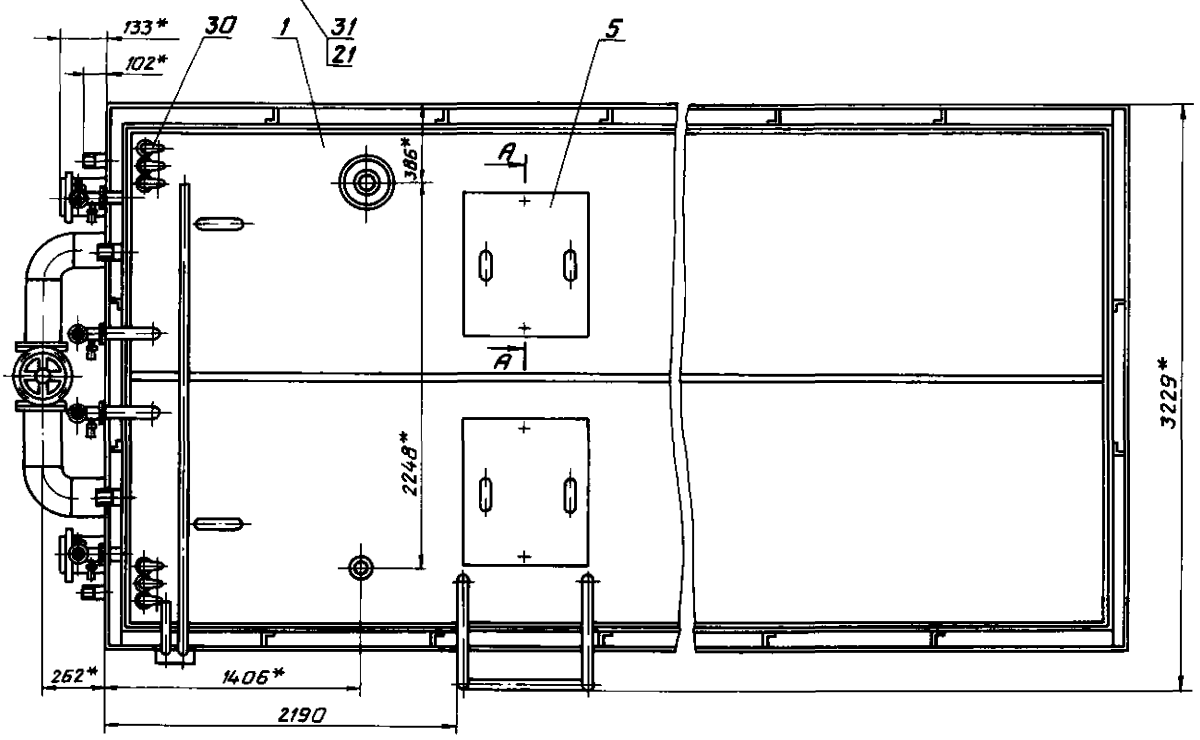

А-А
М1:1

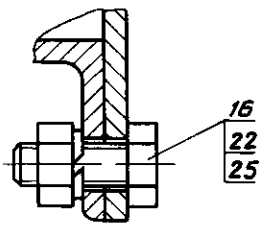

1. Изготовление, приемка и методы испытаний по ОСТ 26-291-79.
2. Сварные швы металлоконструкций по ГОСТ 5264-80.
   Сварные швы трубопроводов по ГОСТ 16037-70.
   Электрод Э42 ГОСТ 9467-75.
3. $\pm \frac{t_2}{2}$
4. * Размеры для справок.
5. Внутренние поверхности бака обработать преобразователем ржавчины ТУ 6-15-987-76.
6. Покрытие: шпатлевка ЭП-00-10 ГОСТ 10277-76 в три слоя. Эмаль ЭП-773, зеленая ГОСТ 23143-83

					АПЭ 46.0 СБ			
Изм.	Лист	N докум.	Подп.	Дата	Бак V = 80 м³	Литера	Масса	Масшт.
Разраб.		Аленичева		07.88			13819	1:20
Провер.		Акулин		07.88	Сборочный чертеж	Лист 1	Листов 2	
Т.контр.		Акулин				СПКБ Гидроавтоматика Москва		
Нач.отд.		Захарова		07.88				
Н.контр.		Уткина		07.88				
Утв.		Нариманов		07.88				

Формат А2

Типовые конструкции Серия 5.416-3 Выпуск 6

Инв. N подл. | Подпись и дата | Взам. инв. N | Инв. N дубл. | Подпись и дата

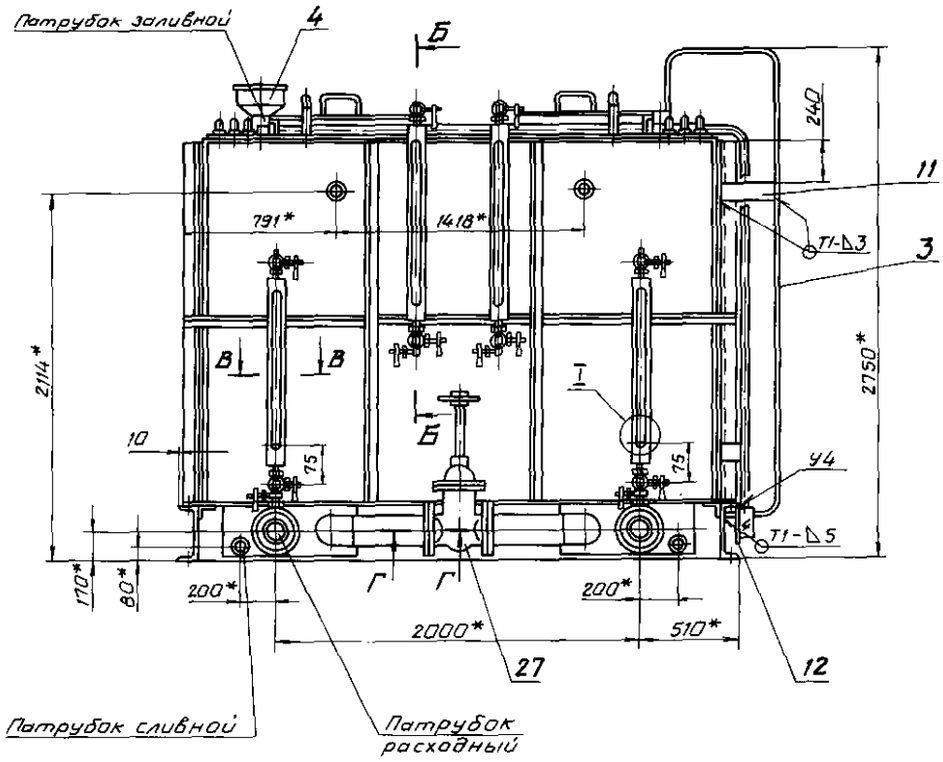

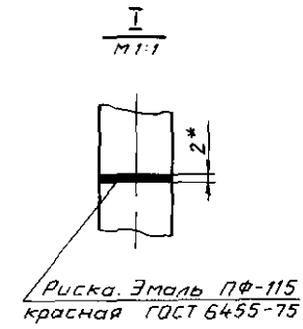

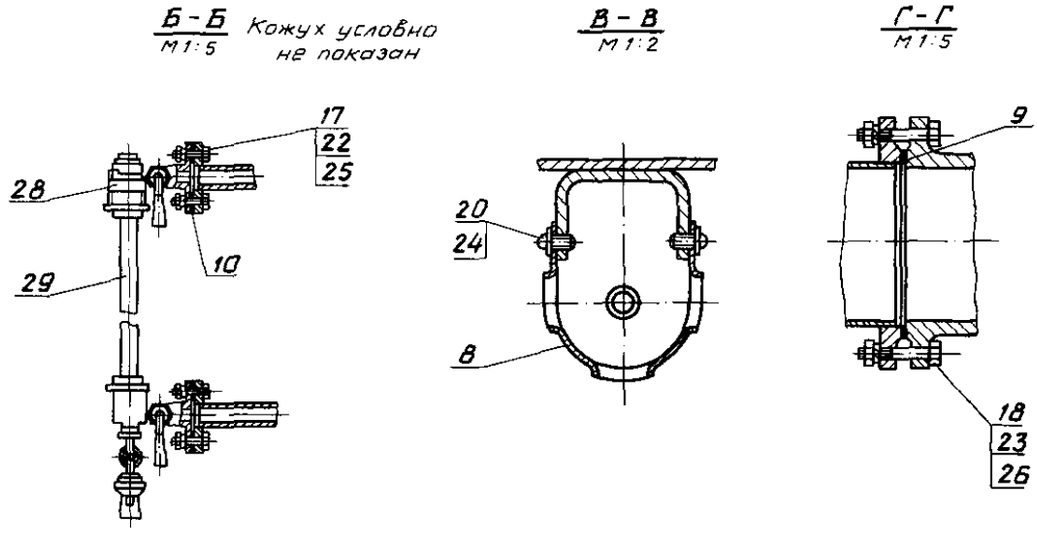

Изм.	Лист	N докум.	Подп.	Дата	АПЭ 46.0СБ		
Разраб.	Аленичева			07.88	Бак V = 80 м³	Лит.	Масса	Масшт.
Провер.	Акулин			01.88	Сборочный чертеж		—	1:20
Т.контр.	Акулин					Лист 2	Листов	
Нач. отд.	Захарова			07.88		СПКБ „Спецавтоматика" Москва		
Н.контр.	Уткина			07.88				
Утв.	Наримонов			04.88				

Формат А2

Типовые конструкции Серия 5.416-3 Выпуск 6

Инв.N подл. | Подпись и дата | Взам.инв.N | Инв.N дубл. | Подпись и дата

АПЭ 46.0-10 СБ

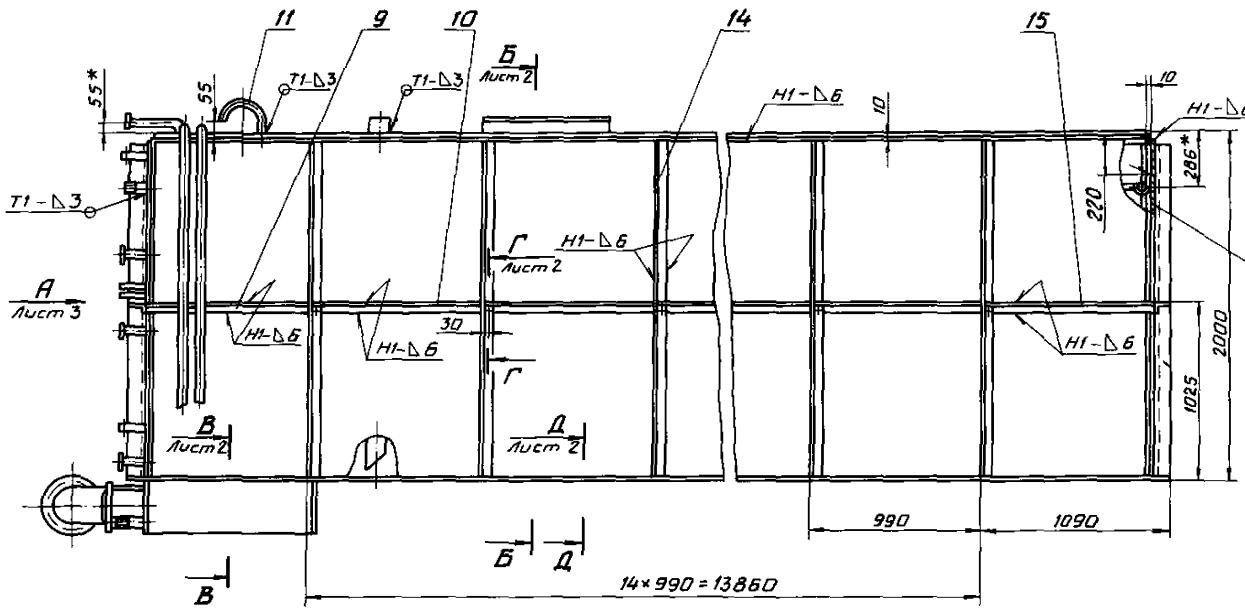

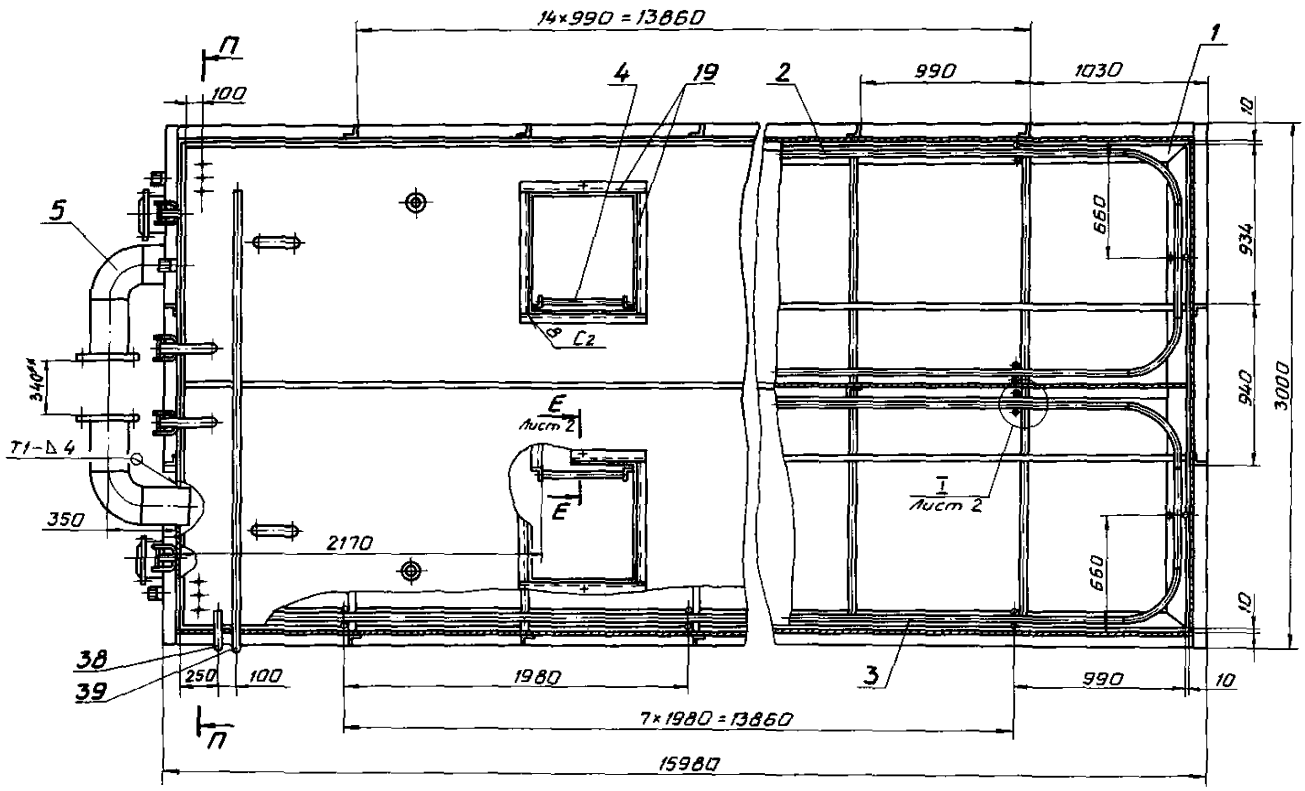

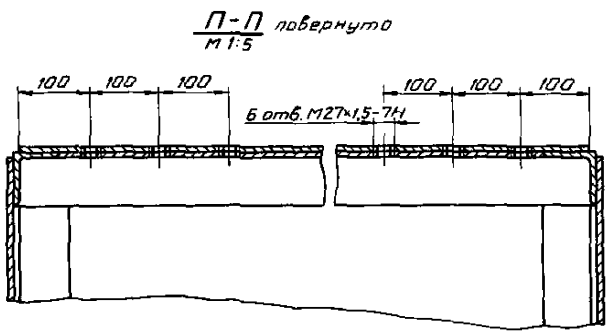

1. Сварные швы металлоконструкций по ГОСТ 5264-80. Сварные швы трубопроводов по ГОСТ 16037-70.
2. Электрод Э42 ГОСТ 9467-75.
3. $H14, \pm \frac{t_2}{2}$
4. * Размеры для справок
5. * * Размер уточнить при установке задвижки (черт. АПЭ 46.0 поз. 27)

Изм.	Лист	№ докум.	Подп.	Дата	АПЭ 46.0-10 СБ
Разраб.		Аленичева		01.89	Бак
Пров.		Акулин		01.89	Сборочный чертеж
Т.контр.		Акулин			
Н.контр.		Уткина		01.89	
Утв.		Захарова		01.89	

Лит.	Масса	Масштаб
	11675	1:20
Лист 1	Листов 3	

СПКБ Спецавтоматика Москва

Формат А2

Типовые конструкции Серия 5.416-3 Выпуск 6

Инв. № подл. | Подпись и дата | Взам. инв. № | Инв. № дубл. | Подпись и дата

Б - Б
М 1:10
Лист 1

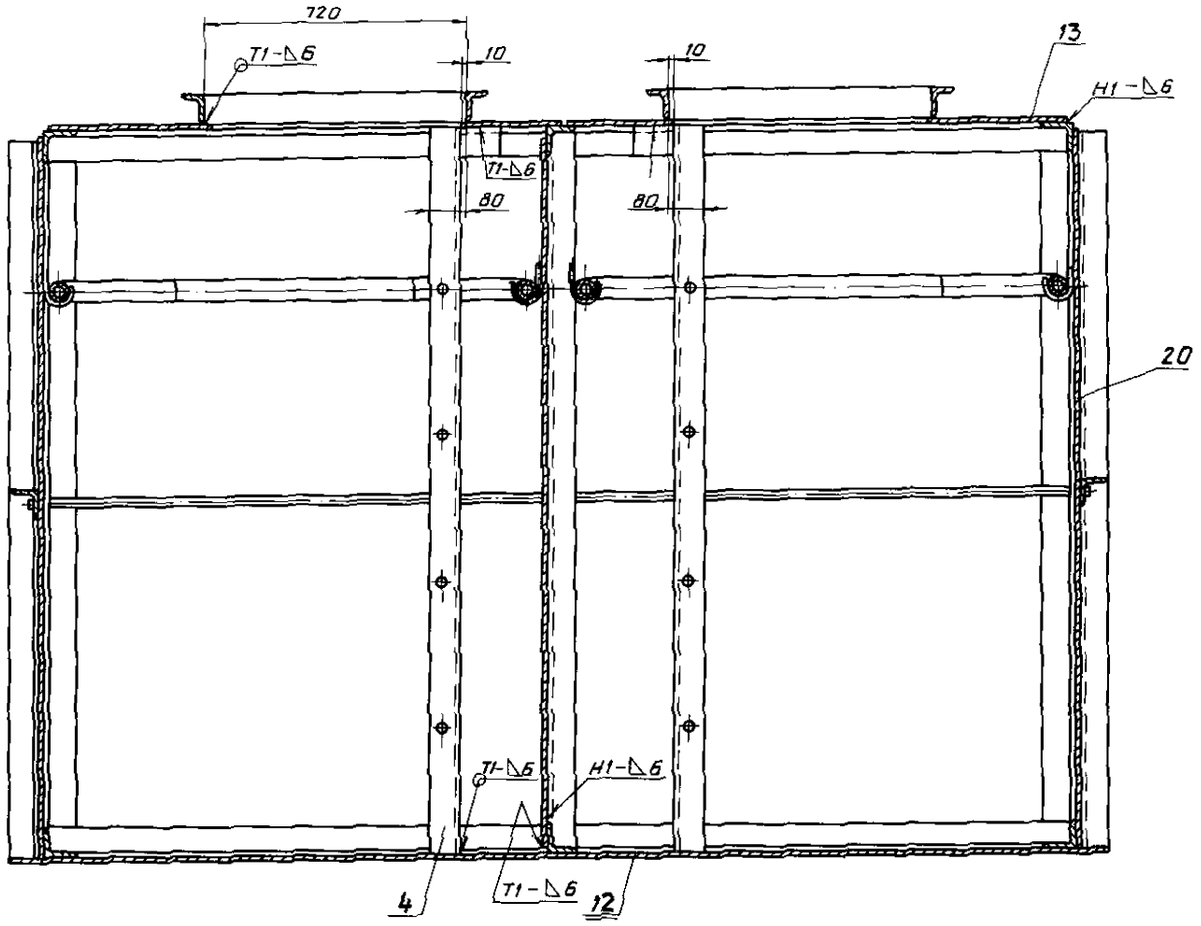

В - В
М 1:5
Лист 1

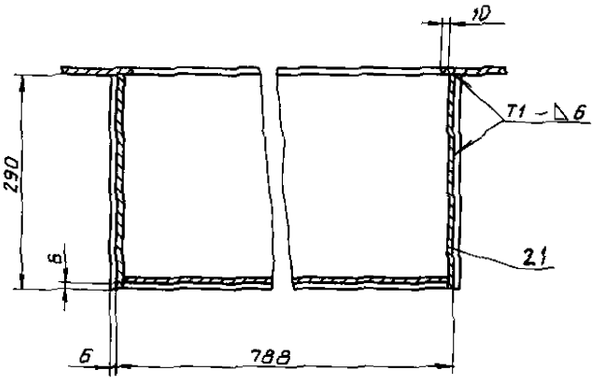

Г - Г
М 1:5
Лист 1

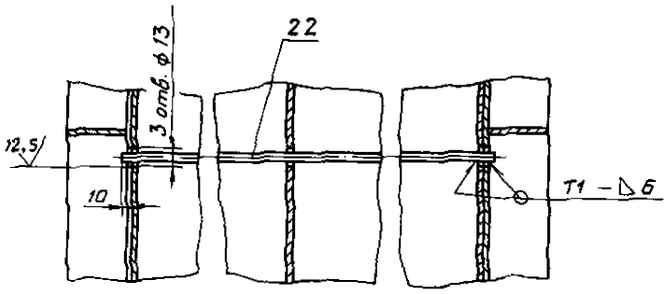

Д - Д
М 1:4
Лист 1

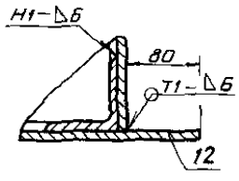

Е - Е
М 1:2
Лист 1

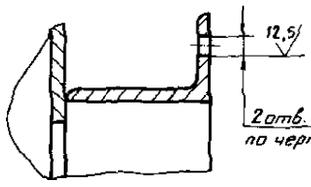

I
М 1:4
Лист 1

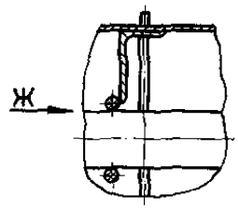

Вид Ж
М 1:4

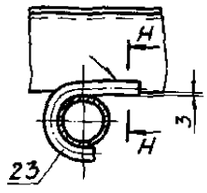

Н - Н
М 1:1

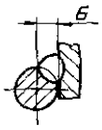

Изм.	Лист	N докум.	Подп.	Дата	АПЭ 46.0-10 СБ		
Разраб.		Аленичева		12.88	Бак	Лит.	Масса	Масшт.
Провер.		Акулин		12.88	Сборочный чертеж		—	
Т.контр.		Акулин				Лист 2	Листов	
Н.контр.		Уткина		12.88		СПКБ „Спецавтоматика" Москва		
Утв.		Захарова		12.88				

Формат А2

Типовые конструкции Серия 5.416-3 Выпуск 6

Инв. N подл. | Подпись и дата | Взам. инв. N | Инв. N дубл. | Подпись и дата

Вид А

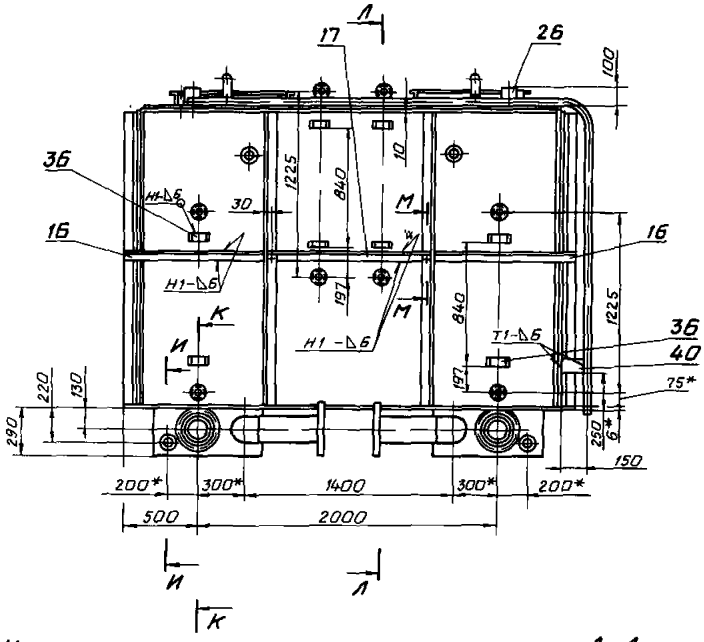

И-И
М1:2

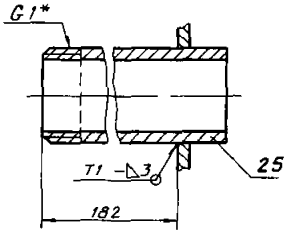

Л-Л
М1:2

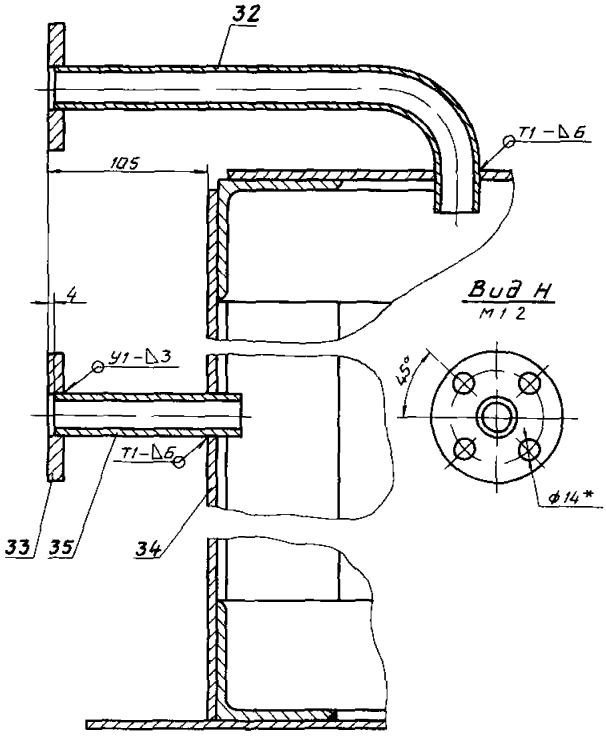

К-К
М1:5

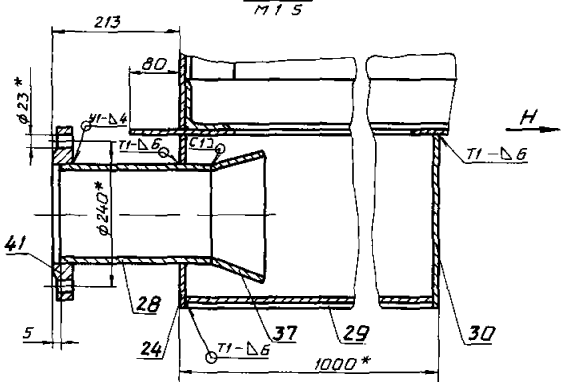

Вид Н
М1:2

М-М
М1:5

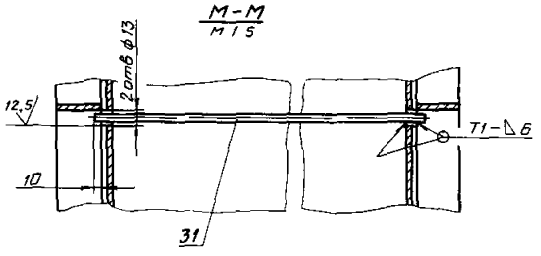

					АПЭ 46.0-10 СБ		
Изм.	Лист	№ докум.	Подп.	Дата			
Разраб.	Лавничева				Бак	Лит.	Масса	Масшт.
Провер.	Акулин				Сборочный чертеж	—	—	—
Т.контр.	Акулин					Лист 3	Листов
Н.контр.	Уткина					СПКБ	
Утв.	Захарова					Спецавтоматика Москва	

Формат А2

Типовые конструкции Серия 5.416-3 Выпуск 6

Инв.№ подл. | Подпись и дата | Взам.инв.№ | Инв.№ дубл. | Подпись и дата

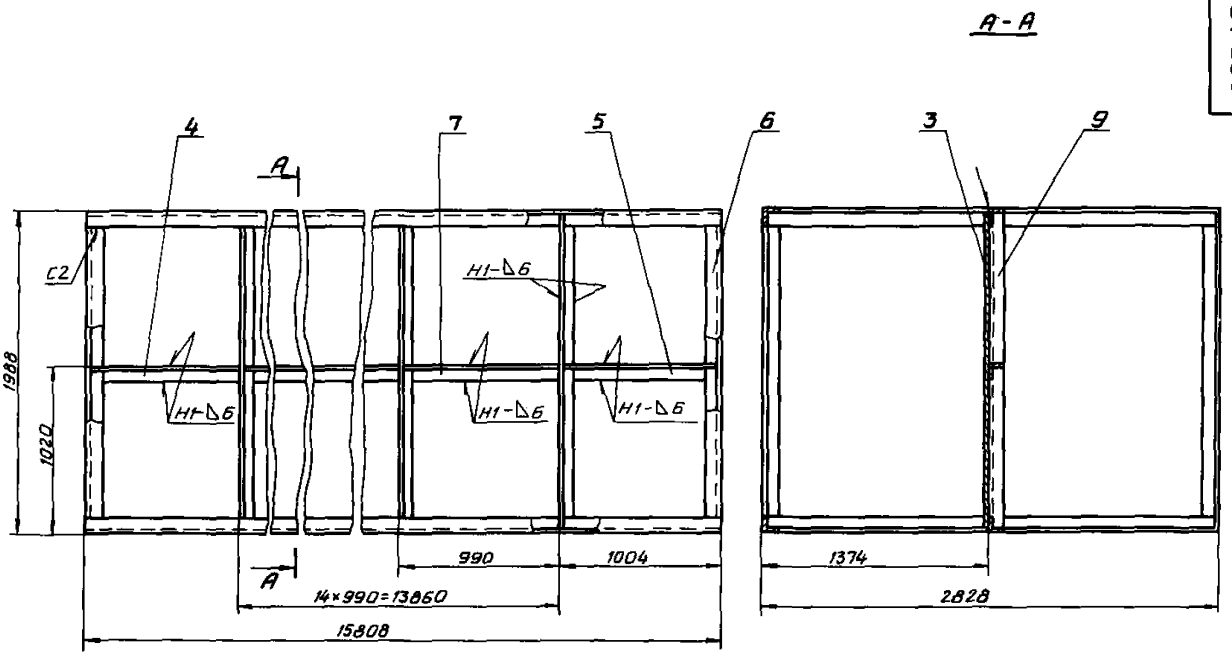

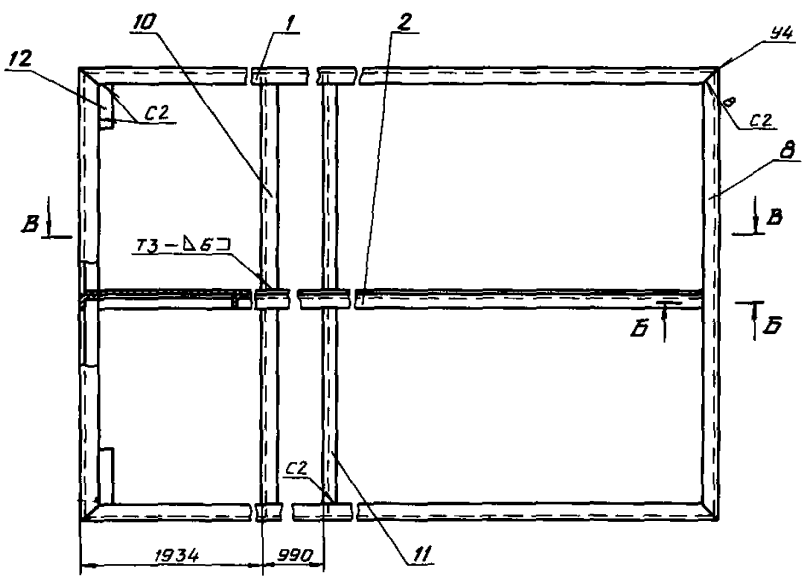

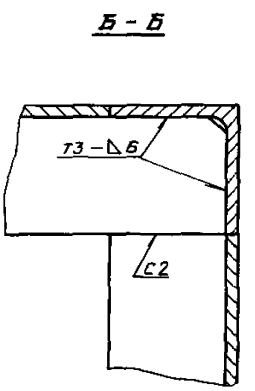

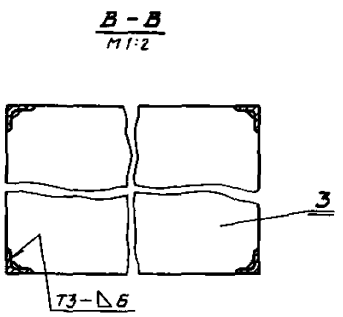

1. Сварные швы по ГОСТ 5264-80.
Электрод Э42 ГОСТ 9467-75.
2. $\pm \frac{t_2}{2}$

Типовые конструкции Серия 5.416-3 Выпуск 6

Изм.	Лист	№ докум.	Подп.	Дата	АПЭ 46.0-20 СБ		
Разраб.		Аленичева		07.85	Каркас Сборочный чертеж	Лит.	Масса 2625,4	Масшт. 1:20
Провер.		Акулин		07.85		Лист	Листов 1
Т.контр.		Акулин				СПКБ „Спецавтоматика" Москва	
Н.контр.		Уткина		07.85			
Утв.		Захарова		07.85			

Формат А2

АПЭ46.0-30СБ

Выпуск 6 Серия 5.416-3 Типовые конструкции

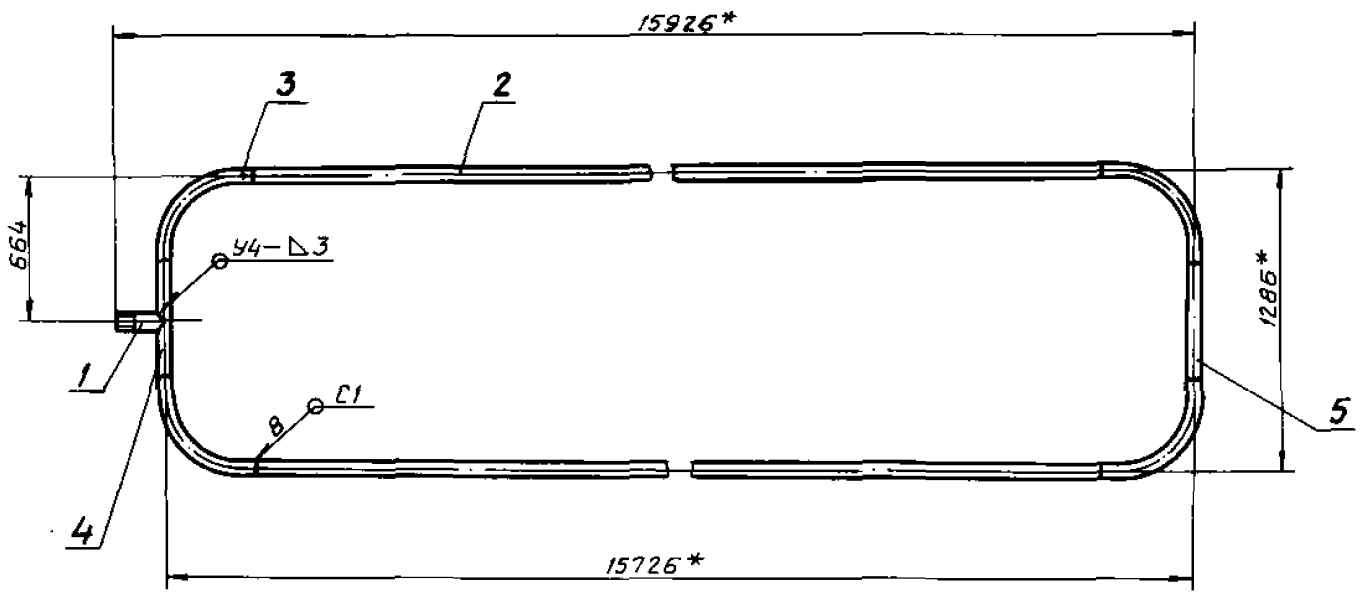

1. Сварные швы по ГОСТ 16037-70.
   Электрод Э42 ГОСТ 9467-75.
2. $\pm \frac{t_2}{2}$
3. * Размеры для справок.

					АПЭ46.0-30СБ	
Изм.	Лист	N докум.	Подпись	Дата		
Разраб.		Аленичева		07.88	Перфоратор	Лит. / Масса 172,8 / Масшт. 1:20
Пров.		Акулин		08.88		
Т.контр.		Акулин			Сборочный чертеж	Лист / Листов 1
Н.контр.		Уткина		08.88		СПКБ "Спецавтоматика" Москва
Утв.		Захарова		08.88		

Формат А3

Инв.N подл. | Подпись и дата | Взам.инв.N | Инв.N дубл. | Подпись и дата

АПЭ46.0-40СБ

Выпуск 6 Серия 5.416-3 Типовые конструкции

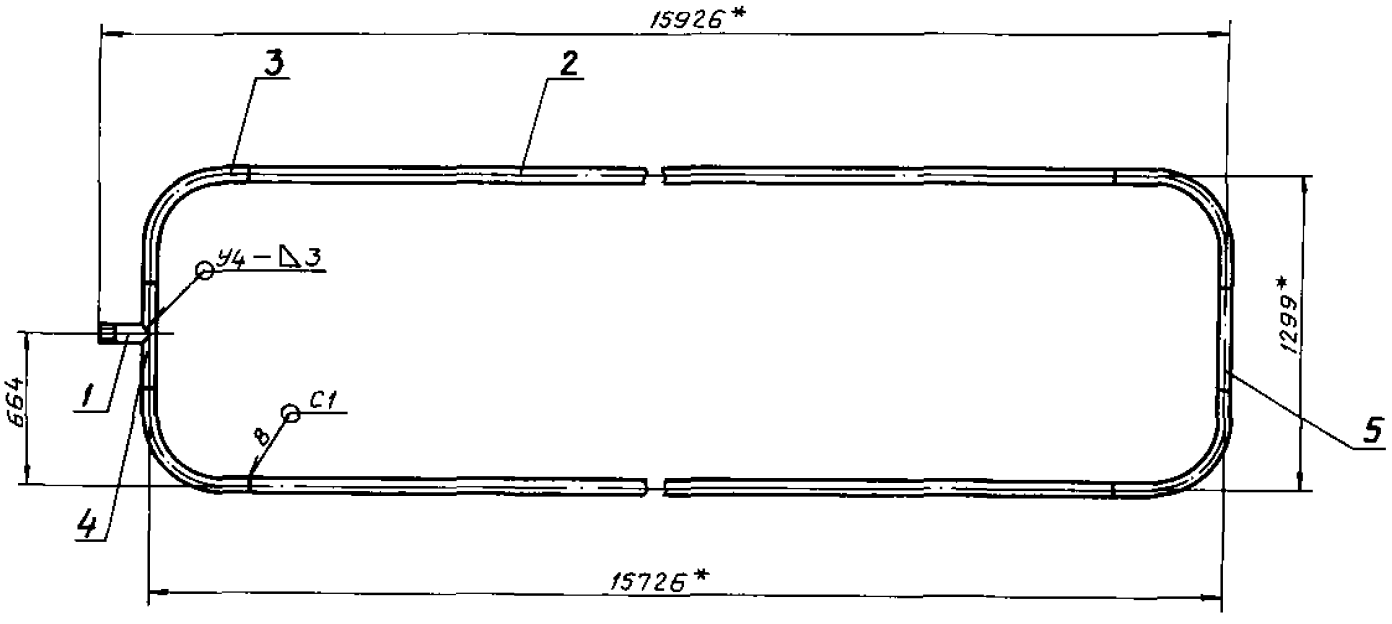

1. Сварные швы по ГОСТ 16037-70.
   Электрод Э42 ГОСТ 9467-75.
2. $\pm \frac{t_2}{2}$
3. * Размеры для справок.

					АПЭ46.0-40СБ	
Изм.	Лист	N докум.	Подпись	Дата		
Разраб.		Аленичева		07.88	Перфоратор	Лит. / Масса 172,8 / Масшт. 1:20
Пров.		Акулин		08.88		
Т.контр.		Акулин			Сборочный чертеж	Лист / Листов 1
Н.контр.		Уткина		08.88		СПКБ "Спецавтоматика"
Утв.		Захарова		08.88		

Инв.N подл. | Подпись и дата | Взам.инв.N | Инв.N дубл. | Подпись и дата

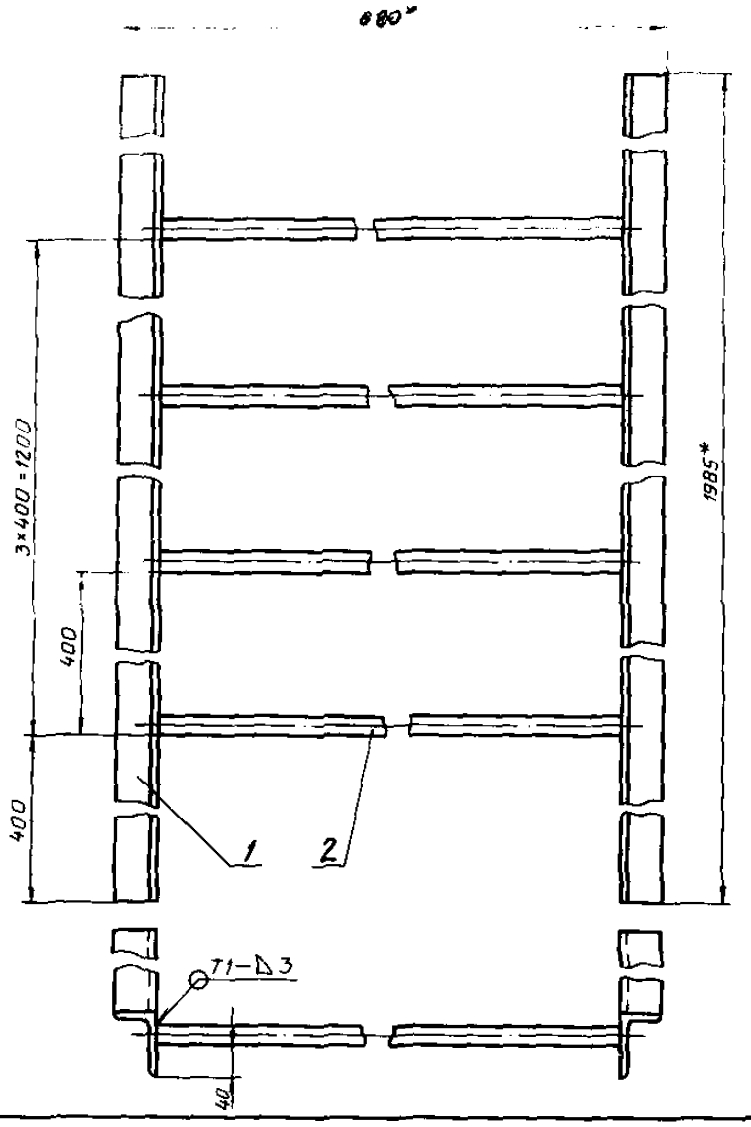

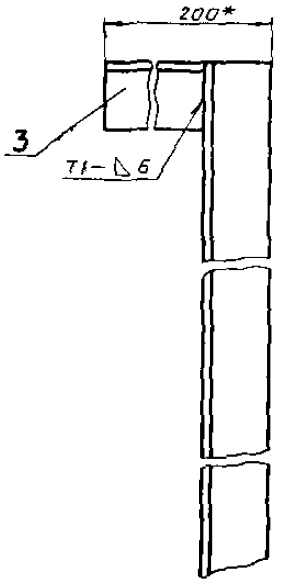

1. Сварные швы по ГОСТ 5264-80.
   Электрод Э42 ГОСТ 9467-75.
2. $\pm \frac{t_2}{2}$
3. * Размер для справок.

				АПЭ 15.0-50 СБ		
Изм. Лист	N докум.	Подпись	Дата		Лит.	Масса	Масшт.
Разраб.	Авенирчева		07.88	Лестница		29,3	1:5
Пров.	Акулин		08.88	Сборочный чертеж	Лист	Листов 1
Т.контр.	Акулин					
Н.контр.	Уткина		11.88		СПКБ „Спецавтоматика" Москва	
Утв.	Захарова		01.89			

Формат А3

Вид А

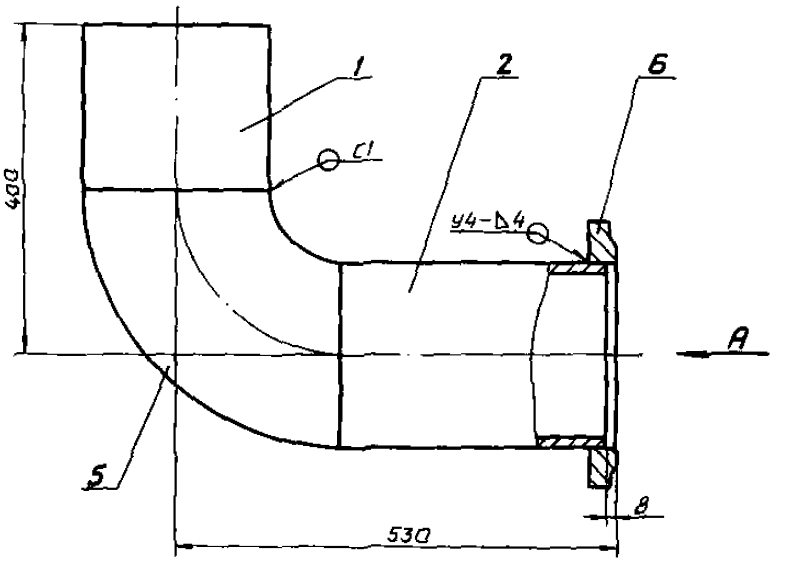

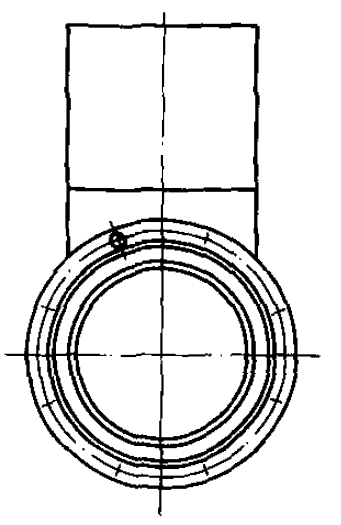

1. Сварные швы по ГОСТ 16037-70.
   Электрод Э42 ГОСТ 9467-75.
2. $\pm \frac{t_2}{2}$

				АПЭ 46.0-60 СБ		
Изм. Лист	N докум.	Подпись	Дата		Лит.	Масса	Масшт.
Разраб.	Авенирчева		07.88	Отвод		46,85	1:5
Пров.	Акулин		08.88	Сборочный чертеж	Лист	Листов 1
Т.контр.	Акулин					
Н.контр.	Уткина		11.88		СПКБ „Спецавтоматика" Москва	
Утв.	Захарова		01.89			

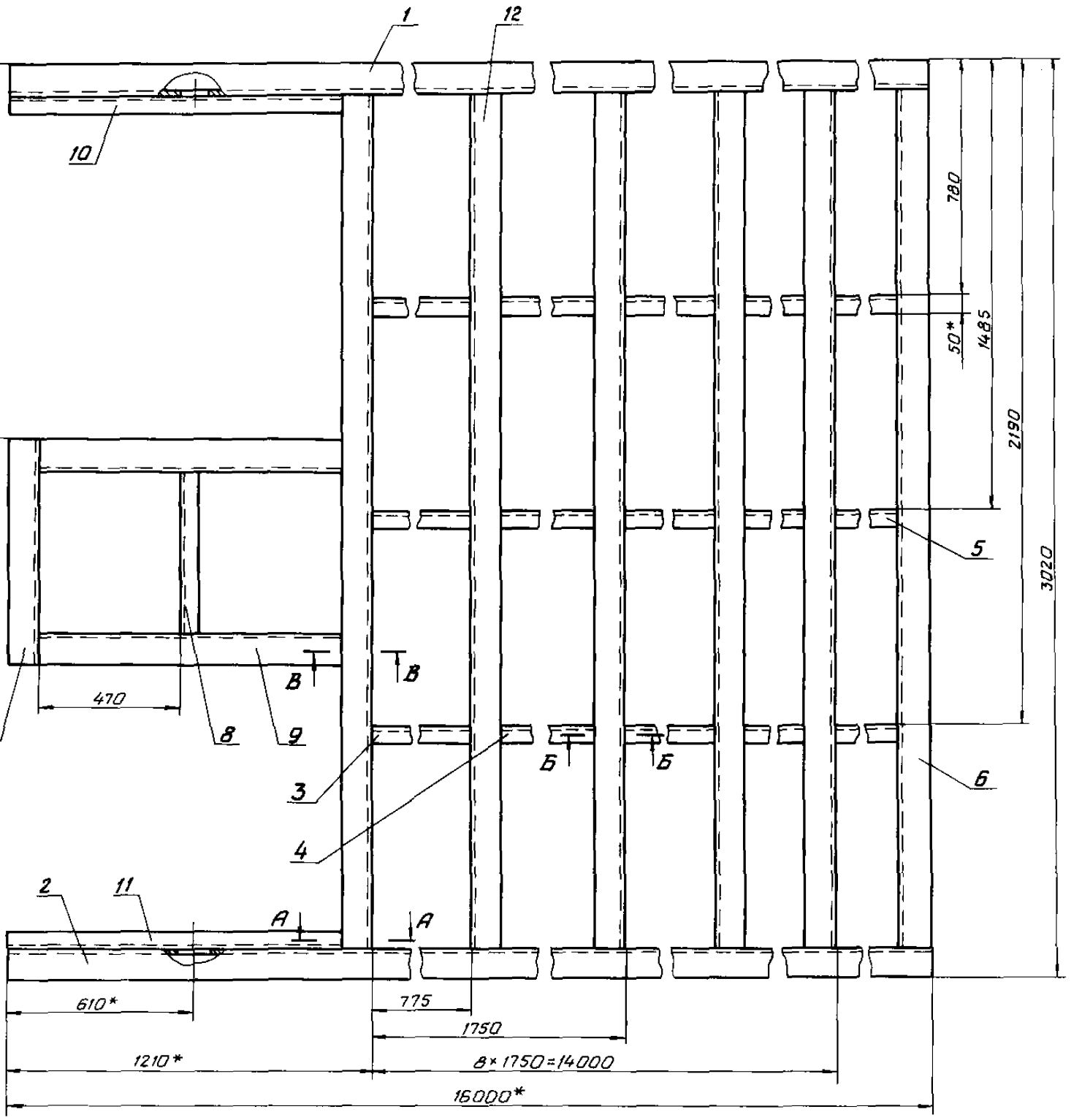

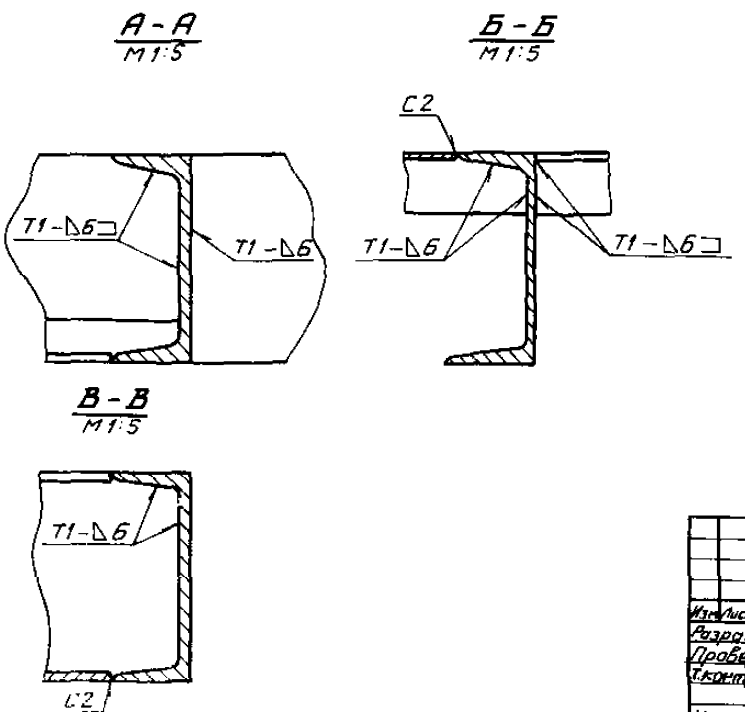

1. Сварные швы по ГОСТ 5264-80. Электрод Э42 ГОСТ 9467-75.
2. $\pm\frac{t_2}{2}$
3. * Размеры для справок.

Изм.	Лист	N докум.	Подпись	Дата	АПЭ 46.0-70 СБ		
Разраб.		Аленичева		07.88	Рама	Лит.	Масса 2995	Масшт. 1:10
Провер.		Акулин		07.88	Сборочный чертеж	Лист	Листов 1
Т.контр.		Акулин				СПКБ Спецавтоматика	
Н.контр.		Уткина		07.88			
Утв.		Захарова		07.88			

Типовые конструкции Серия 5.416-3 Выпуск 6

Инв. N подл. | Подпись и дата | Взам. инв. N | Инв. N дубл. | Подпись и дата

АПЭ 46.0-70 СБ

АПЭ 46.0-80 СБ

Выпуск 6 Серия 5.416-3 Типовые конструкции

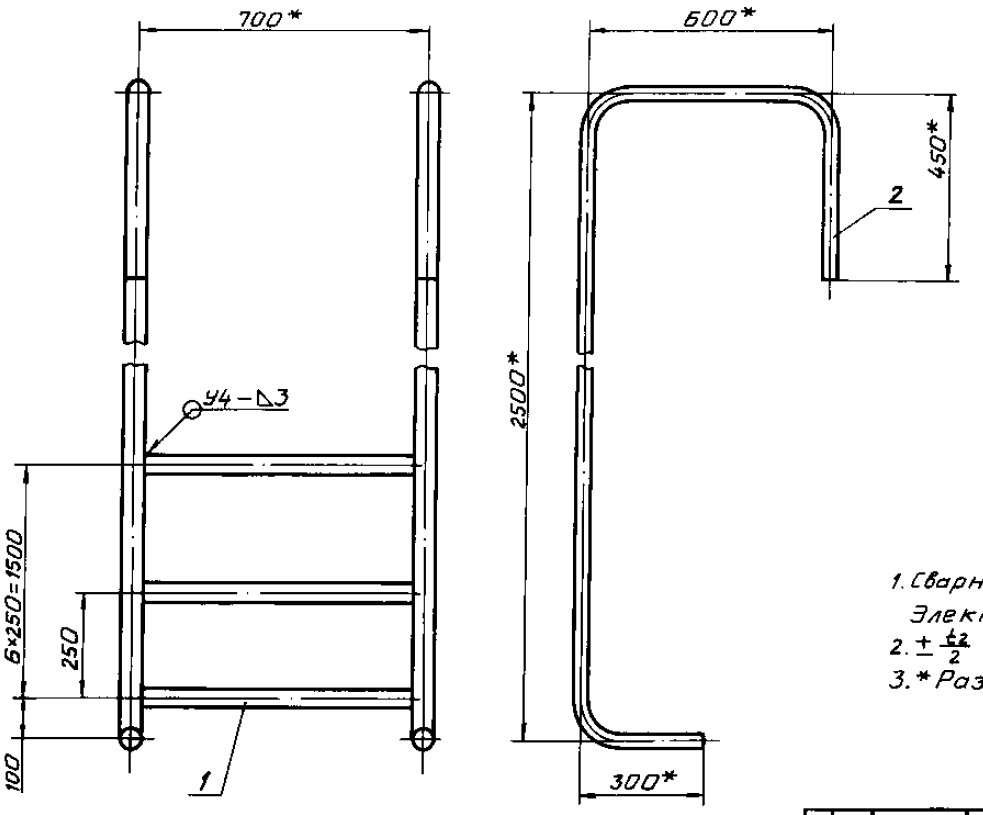

1. Сварные швы по ГОСТ 5264-80.
   Электрод Э42 ГОСТ 9467-75.
2. $\pm \frac{t_2}{2}$
3. * Размеры для справок.

Изм. Лист	N докум.	Подпись	Дата	АПЭ 46.0-80 СБ	
Разраб.	Аленичева		01.78	Лестница	Лит. / Масса 20.1 / Масш. 1:10
Провер.	Акулин		01.78	Сборочный чертеж	Лист / Листов 1
Т.контр.	Акулин				СПКБ «Спецавтоматика» Москва
Н.контр.	Уткина		01.78		
Утв.	Захарова		01.78		

Формат А3

Инв.№ подл. | Подпись и дата | Взам.инв.№ | Инв.№ подл. | Подпись и дата

АПЭ 46.0-90 СБ

Выпуск 6 Серия 5.416-3 Типовые конструкции

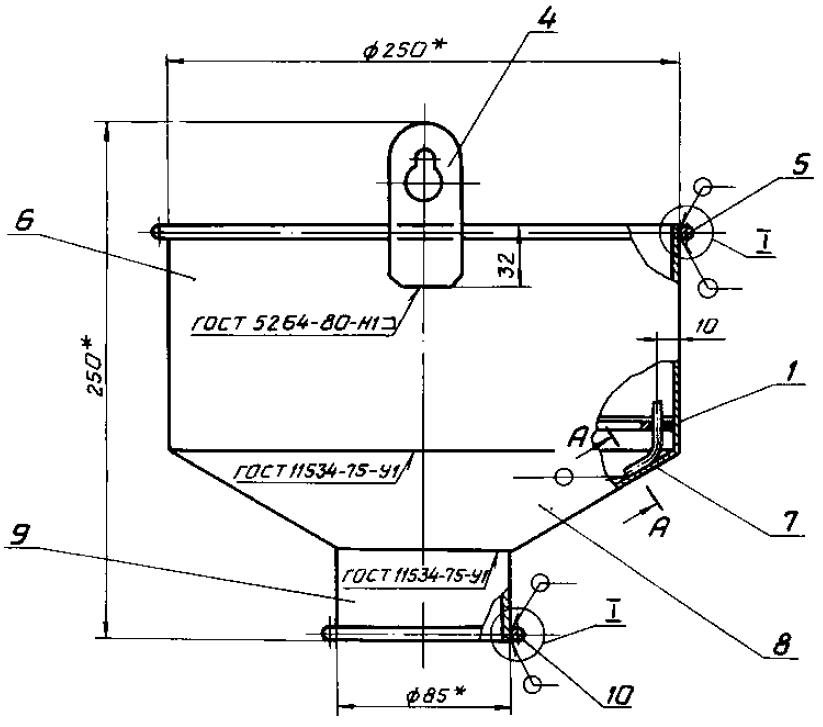

I
М2:1

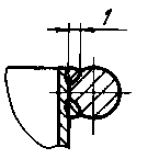

А-А повернуто
М5:1

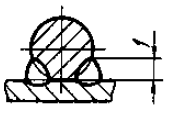

1. Электрод Э42 ГОСТ 9467-75.
2. $\pm \frac{t_2}{2}$
3. * Размеры для справок.
4. Покрытие: шпатлевка ЭП-00-10 ГОСТ 10277-76

Изм. Лист	N докум.	Подпись	Дата	АПЭ 46.0-90 СБ	
Разраб.	Аленичева		01.78	Воронка	Лит. / Масса 2.02 / Масш. 1:2
Провер.	Акулин		01.78	Сборочный чертеж	Лист / Листов
Т.контр.	Акулин				СПКБ «Спецавтоматика» Москва
Н.контр.	Уткина		01.78		
Утв.	Захарова		01.78		

Формат А3

Инв.№ подл. | Подпись и дата | Взам.инв.№ | Инв.№ подл. | Подпись и дата

АПЭ 46.0-100СБ

Выпуск 6 Серия 5.416-3 Типовые конструкции

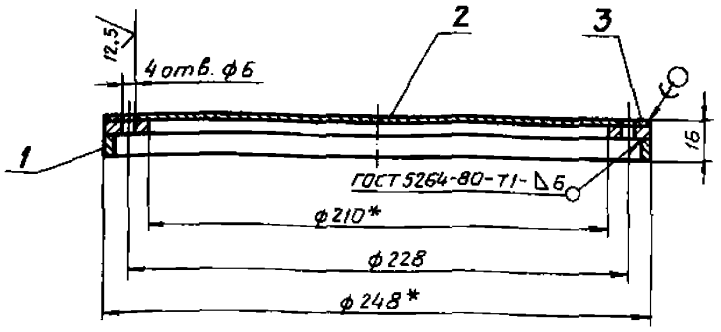

1. ПОС 40 ГОСТ 1499-70.
2. Электрод Э42 ГОСТ 9467-75.
3. $H14, \pm \frac{t_2}{2}$
4. * Размеры для справок.

Изм.	Лист	N докум.	Подпись	Дата
Разраб.	Аленичева			07.88
Пров.	Акулин			07.88
Т.контр.	Акулин			
Н.контр.	Уткина			07.88
Утв.	Захарова			07.88

АПЭ 46.0-100СБ

Фильтр
Сборочный чертеж

Лит.	Масса	Масшт.
	0,72	1:2
Лист	Листов 1	

СПКБ „Спецавтоматика" Москва

Формат А4

АПЭ 46.0-110СБ

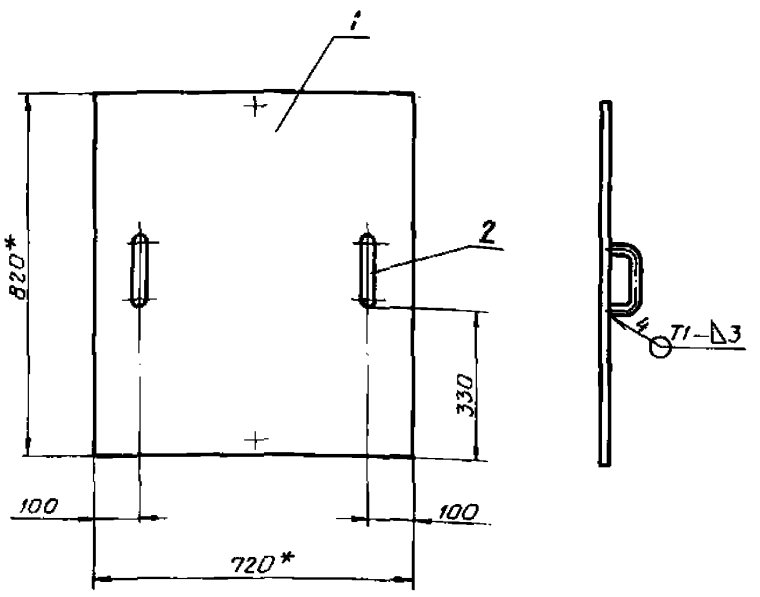

1. Сварные швы по ГОСТ 5264-80. Электрод Э42 ГОСТ 9467-75.
2. $\pm \frac{t_2}{2}$
3. * Размеры для справок.

Изм.	Лист	N докум.	Подпись	Дата
Разраб.	Аленичева			07.88
Пров.	Акулин			07.88
Т.контр.	Акулин			
Н.контр.	Уткина			07.88
Утв.	Захарова			07.88

АПЭ 46.0-110СБ

Крышка
Сборочный чертеж

Лит.	Масса	Масшт.
	14,1	1:10
Лист	Листов 1	

СПКБ „Спецавтоматика" Москва

Формат А4

АПЭ 46.0-1

Выпуск 6 Серия 5.416-3 Типовые конструкции

12,5 (√)

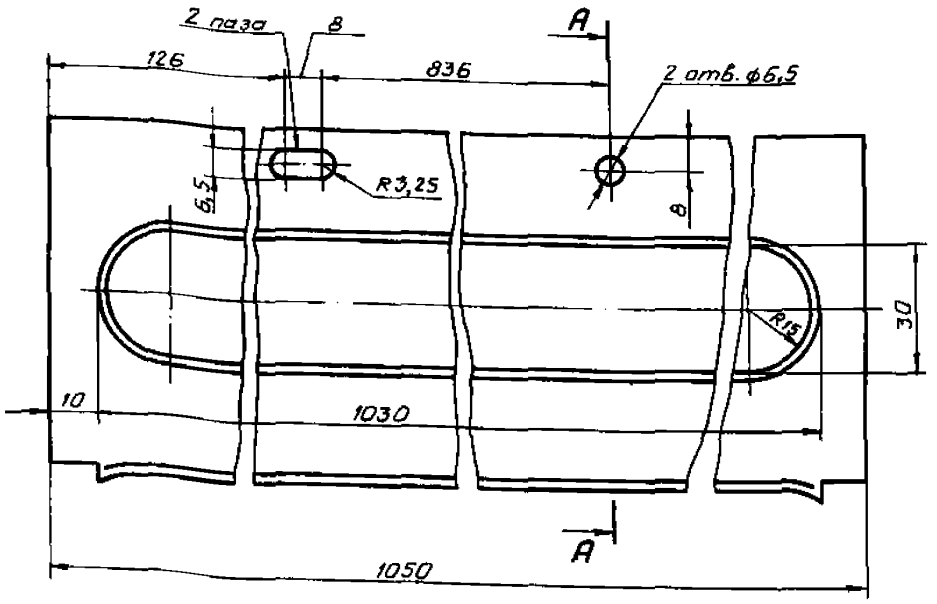

А-А

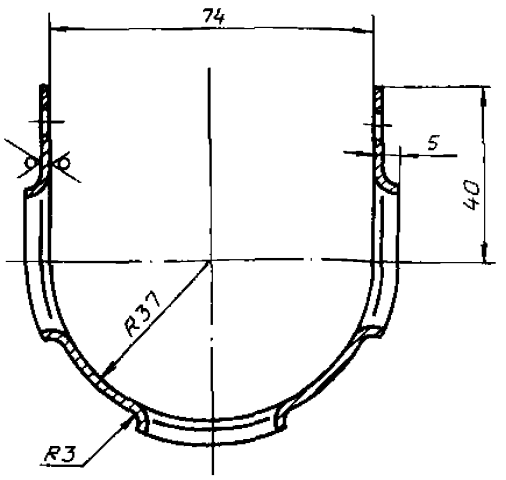

$H14, h14, \pm \frac{t_2}{2}$

Изм.	Лист	N докум.	Подпись	Дата
Разраб.	Аленичева			07.88
Пров.	Акулин			07.88
Т.контр.	Акулин			
Н.контр.	Уткина			07.88
Утв.	Захарова			07.88

АПЭ 46.0-1

Кожух

Лит.	Масса	Масшт.
	1,6	1:1
Лист	Листов 1	

Лист 5-ПН-1,4 ГОСТ 19903-74
Ст.3 пс ГОСТ 16523-70

СПКБ „Спецавтоматика" Москва

Формат А3

Выпуск 6 Типовые конструкции Серия 5.416-3

АПЭ 46.0-2

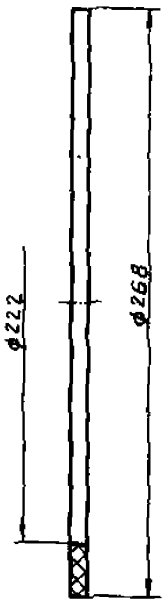

Изм.	Лист	N докум.	Подпись	Дата	АПЭ 46.0-2	
Разраб.		Алемичева		07.88	Прокладка	Лит. / Масса 0,13 / Масшт. 1:2
Пров.		Акулин		07.88		Лист / Листов 1
Т.контр.		Акулин			Пластина Т, лист, ТМКЩ-С-3-1,4 ГОСТ 7338-77	СПКБ „Специавтоматика" Москва
Н.контр.		Уткина		07.88		
Утв.		Захарова		07.88		

Инв.№ подл. | Подпись и дата | Взам.инв.№ | Инв.№ дубл. | Подпись и дата

Формат А4

Выпуск 6 Типовые конструкции Серия 5.416-3

АПЭ 46.0-3

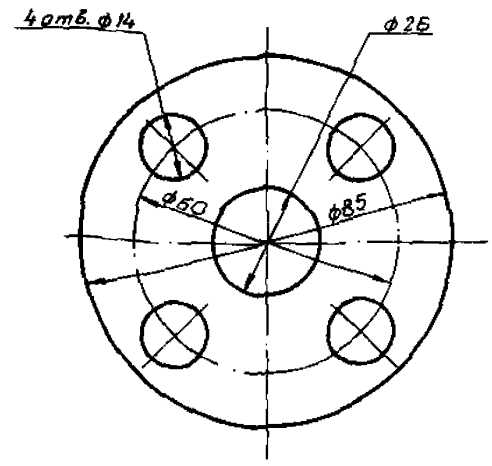

Изм.	Лист	N докум.	Подпись	Дата	АПЭ 46.0-3	
Разраб.		Алемичева		07.88	Прокладка	Лит. / Масса 0,03 / Масшт. 1:1
Пров.		Акулин		07.88		Лист / Листов 1
Т.контр.		Акулин			Пластина Т, лист, ТМКЩ-С-3-1,4 ГОСТ 7338-77	СПКБ „Специавтоматика" Москва
Н.контр.		Уткина		07.88		
Утв.		Захарова		07.88		

Инв.№ подл. | Подпись и дата | Взам.инв.№ | Инв.№ дубл. | Подпись и дата

Формат А4

Выпуск 6 Типовые конструкции Серия 5.416-3

АПЭ 46.0-11

$\sqrt{}$ (▽)

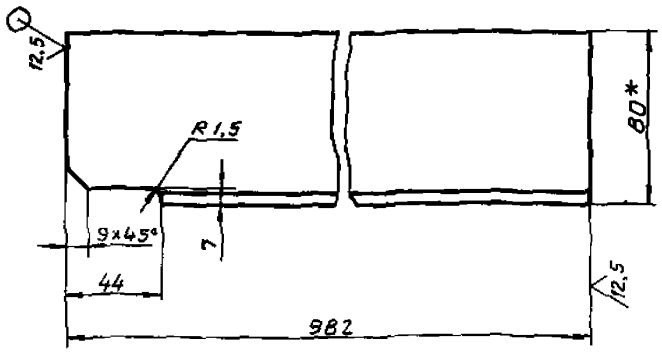

1. h14, $\pm \frac{t_2}{2}$
2. * Размер для справок.

Изм.	Лист	N докум.	Подпись	Дата	АПЭ 46.0-11	
Разраб.		Алемичева		07.88	Ребро	Лит. / Масса 5,6 / Масшт. 1:2
Пров.		Акулин		07.88		Лист / Листов 1
Т.контр.		Акулин			Уголок 80×50×6-В ГОСТ 8510-86 Ст.3пс ГОСТ 535-79	СПКБ „Специавтоматика" Москва
Н.контр.		Уткина		07.88		
Утв.		Захарова		07.88		

Инв.№ подл. | Подпись и дата | Взам.инв.№ | Инв.№ дубл. | Подпись и дата

Формат А4

Выпуск 6 Типовые конструкции Серия 5.416-3

АПЭ 46.0-12

$\sqrt{}$ (▽)

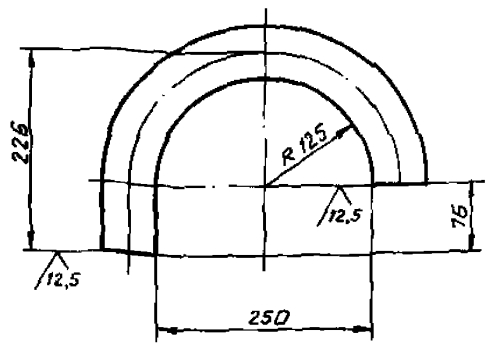

$\pm \frac{t_2}{2}$

Изм.	Лист	N докум.	Подпись	Дата	АПЭ 46.0-12	
Разраб.		Алемичева		07.88	Труба	Лит. / Масса 2,5 / Масшт. 1:5
Пров.		Акулин		07.88		Лист / Листов 1
Т.контр.		Акулин			Труба 57х3,5 ГОСТ 8734-75 / В 20 ГОСТ 8733-74	СПКБ „Специавтоматика" Москва
Н.контр.		Уткина		07.88		
Утв.		Захарова		07.88		

Инв.№ подл. | Подпись и дата | Взам.инв.№ | Инв.№ дубл. | Подпись и дата

Формат А4

АПЭ 46.0-13

Выпуск 6 Типовые конструкции Серия 5.416-3

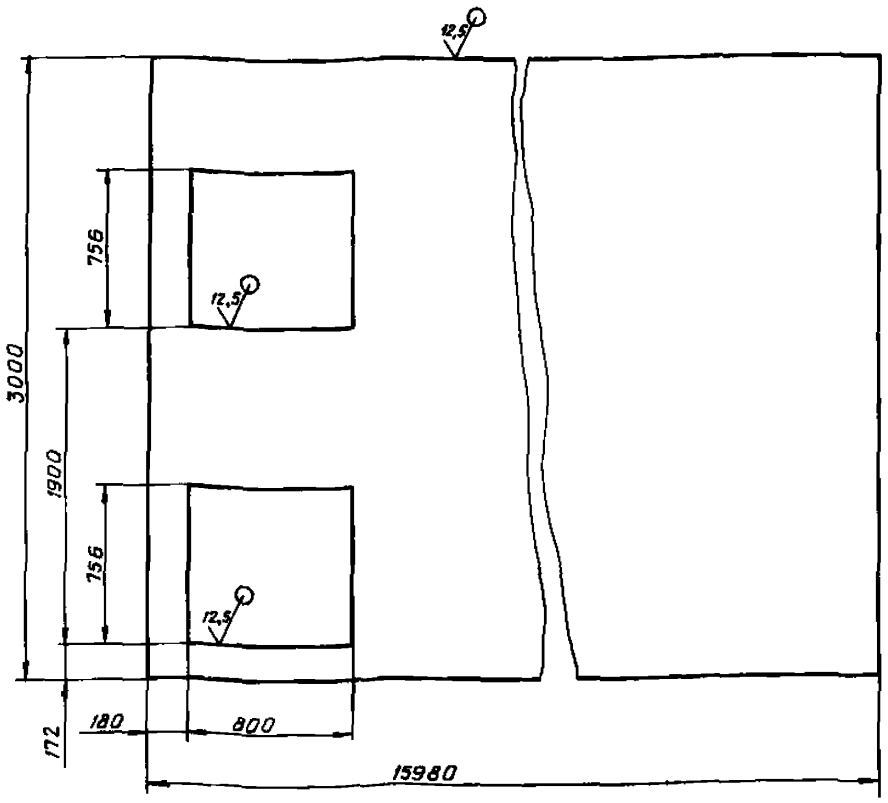

1. H14, h14, $\pm \frac{t_2}{2}$
2. Допускается изготовить из нескольких частей со сваркой встык по ГОСТ 5264-80. Шов-С2. Электрод Э42 ГОСТ 9467-75.

Изм.	Лист	N докум.	Подпись	Дата
Разраб.	Аленичева			07.88
Пров.	Акулин			07.88
Т.контр.	Акулин			
Н.контр.	Уткина			07.88
Утв.	Захарова			07.88

АПЭ 46.0-13

Дно

Лит.	Масса	Масшт.
	2200	1:20
Лист	Листов 1	

Лист В-ПН-6,0 ГОСТ 19903-74 Ст 3пс ГОСТ 14637-79

СПКБ „Спецавтоматика" Москва

Формат А3

Инв.№ подл. | Подпись и дата | Взам.инв.№ | Инв.№ дубл. | Подпись и дата

АПЭ 46.0-14

Выпуск 6 Типовые конструкции Серия 5.416-3

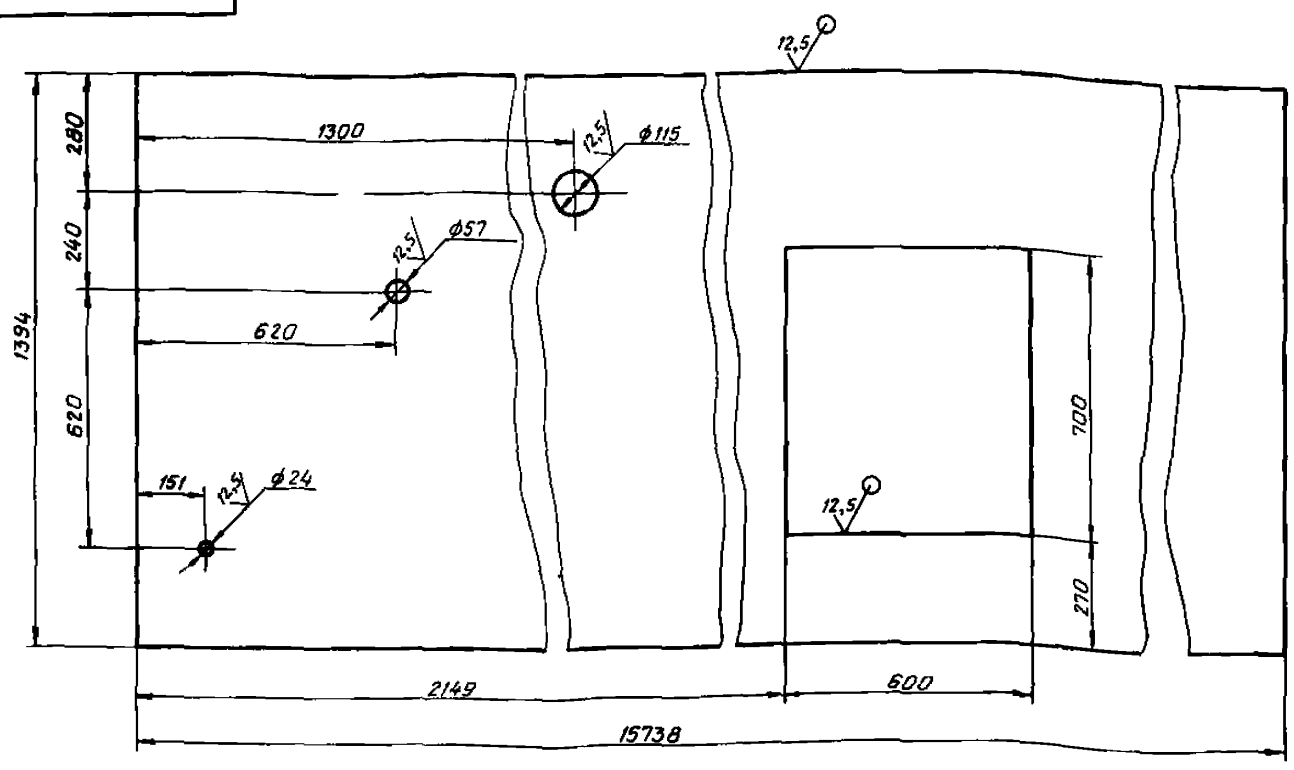

1. H14, h14, $\pm \frac{t_2}{2}$
2. Допускается изготовить из частей со сваркой встык по ГОСТ 5264-80. Шов-С2.
3. Электрод Э42 ГОСТ 9467-75.

Изм.	Лист	N докум.	Подпись	Дата
Разраб.	Аленичева			07.88
Пров.	Акулин			07.88
Т.контр.	Акулин			07.88
Н.контр.	Уткина			07.88
Утв.	Захарова			07.88

АПЭ 46.0-14

Крышка

Лит.	Масса	Масшт.
	508	1:10
Лист	Листов 1	

Лист В-ПН-3,0 ГОСТ 19903-74 Ст 3пс ГОСТ 14637-79

СПКБ „Спецавтоматика" Москва

Формат А3

Инв.№ подл. | Подпись и дата | Взам.инв.№ | Инв.№ дубл. | Подпись и дата

Выпуск 6 Серия 5.416-3 Типовые конструкции

АПЭ 46.0-16

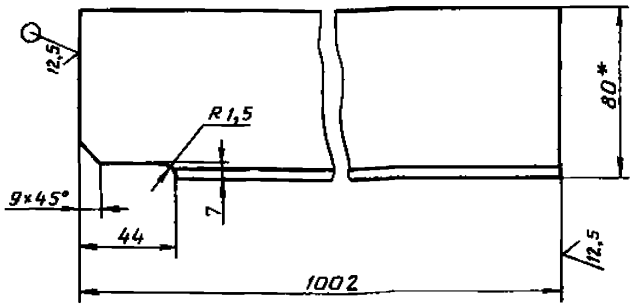

1. $h14, \pm \frac{t_2}{2}$
2. * Размер для справок.

Изм.	Лист	N докум.	Подпись	Дата
Разраб.	Аленичева			03.88
Пров.	Акулин			07.88
Т.контр.	Акулин			
Н.контр.	Уткина			07.88
Утв.	Захарова			07.88

АПЭ 46.0-16

Ребро

Лит.	Масса	Масшт.
	5,8	1:2
Лист	Листов 1	

Уголок 80×50×6-В ГОСТ 8510-86 / Ст.3пс-1 ГОСТ 535-79

СПКБ «Спецавтоматика» Москва

Формат А4

Выпуск 6 Серия 5.416-3 Типовые конструкции

АПЭ 46.0-18

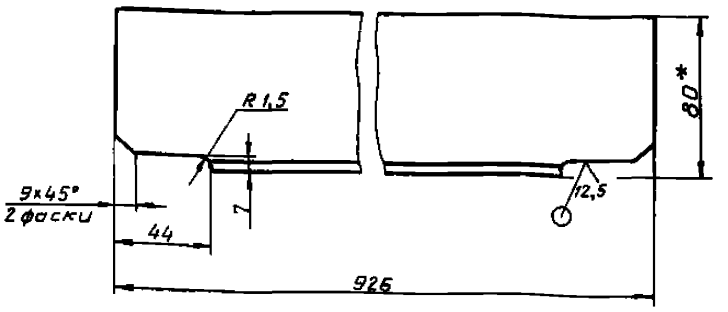

1. $h14, \pm \frac{t_2}{2}$
2. * Размер для справок.

Изм.	Лист	N докум.	Подпись	Дата
Разраб.	Аленичева			03.88
Пров.	Акулин			07.88
Т.контр.	Акулин			
Н.контр.	Уткина			07.88
Утв.	Захарова			07.88

АПЭ 46.0-18

Ребро

Лит.	Масса	Масшт.
	5,23	1:2
Лист	Листов 1	

Уголок 80×50×6-В ГОСТ 8510-86 / Ст.3пс-1 ГОСТ 535-79

СПКБ «Спецавтоматика» Москва

Формат А4

Выпуск 6 Серия 5.416-3 Типовые конструкции

АПЭ 46.0-25

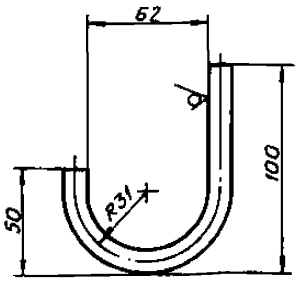

$\pm \frac{t_2}{2}$

Изм.	Лист	N докум.	Подпись	Дата
Разраб.	Аленичева			03.88
Пров.	Акулин			07.88
Т.контр.	Акулин			
Н.контр.	Уткина			07.88
Утв.	Захарова			07.88

АПЭ 46.0-25

Крючок

Лит.	Масса	Масшт.
	0,11	1:2
Лист	Листов 1	

Круг 10-В ГОСТ 2590-71 / Ст.3пс ГОСТ 535-79

СПКБ «Спецавтоматика» Москва

Формат А4

Выпуск 6 Серия 5.416-3 Типовые конструкции

АПЭ 46.0-26

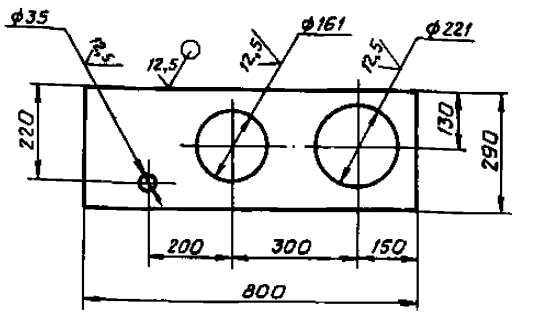

H14, h14, $\pm \frac{t_2}{2}$

Изм.	Лист	N докум.	Подпись	Дата
Разраб.	Аленичева			03.88
Пров.	Акулин			07.88
Т.контр.	Акулин			
Н.контр.	Уткина			07.88
Утв.	Захарова			07.88

АПЭ 46.0-26

Стенка

Лит.	Масса	Масшт.
	8,1	1:10
Лист	Листов 1	

Лист 5-ПН-6,0 ГОСТ 19903-74 / Ст.3пс ГОСТ 14637-79

СПКБ «Спецавтоматика» Москва

Формат А4

Выпуск 6 Серия 5.416-3 Типовые конструкции

АПЭ 46.0-27

12.5

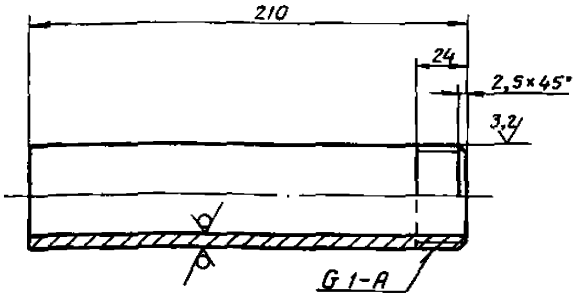

$\pm \frac{t_2}{2}$

Изм.	Лист	N докум.	Подпись	Дата
Разраб.	Аленичева			07.88
Пров.	Акулин			08.88
Т.контр.	Акулин			08.88
Н.контр.	Уткина			07.88
Утв.	Захарова			07.88

Инв.№ подл. | Подпись и дата | Взам.инв.№ | Инв.№ дубл. | Подпись и дата

АПЭ 46.0-27

Патрубок

Лит.	Масса	Масшт.
	0,68	1:2
Лист	Листов 1	

Труба 25×3,2 ГОСТ 3262-75

СПКБ „Спецавтоматика" Москва

Формат А4

Выпуск 6 Серия 5.416-3 Типовые конструкции

АПЭ 46.0-26

12.5

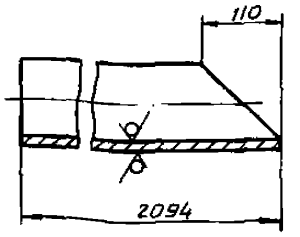

$\pm \frac{t_2}{2}$

Изм.	Лист	N докум.	Подпись	Дата
Разраб.	Аленичева			07.88
Пров.	Акулин			08.88
Т.контр.	Акулин			08.88
Н.контр.	Уткина			07.88
Утв.	Захарова			07.88

Инв.№ подл. | Подпись и дата | Взам.инв.№ | Инв.№ дубл. | Подпись и дата

АПЭ 46.0-28

Труба

Лит.	Масса	Масшт.
	24,7	1:5
Лист	Листов 1	

Труба 100×4,5 ГОСТ 3262-75

СПКБ „Спецавтоматика" Москва

Формат А4

Выпуск 6 Серия 5.416-3 Типовые конструкции

АПЭ 46.0-35

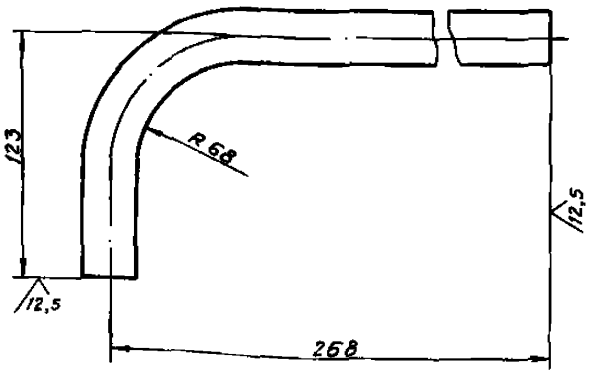

$\pm \frac{t_2}{2}$

Изм.	Лист	N докум.	Подпись	Дата
Разраб.	Аленичева			07.88
Пров.	Акулин			08.88
Т.контр.	Акулин			08.88
Н.контр.	Уткина			07.88
Утв.	Захарова			07.88

Инв.№ подл. | Подпись и дата | Взам.инв.№ | Инв.№ дубл. | Подпись и дата

АПЭ 46.0-35

Труба

Лит.	Масса	Масшт.
	0,39	1:2
Лист	Листов 1	

Труба 25×2,5 ГОСТ 8734-75 / В 20 ГОСТ 8733-74

СПКБ „Спецавтоматика" Москва

Формат А4

Выпуск 6 Серия 5.416-3 Типовые конструкции

АПЭ 46.0-36

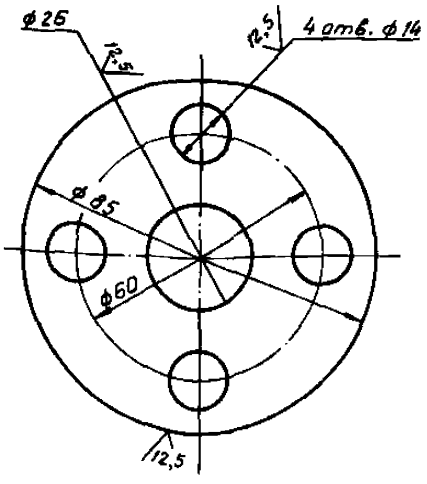

Изм.	Лист	N докум.	Подпись	Дата
Разраб.	Аленичева			07.88
Пров.	Акулин			08.88
Т.контр.	Акулин			08.88
Н.контр.	Уткина			07.88
Утв.	Захарова			07.88

Инв.№ подл. | Подпись и дата | Взам.инв.№ | Инв.№ дубл. | Подпись и дата

АПЭ 46.0-36

Фланец

Лит.	Масса	Масшт.
	0,24	1:1
Лист	Листов 1	

Лист Б-ПН-8,0 ГОСТ 19903-74 / Ст.3ПС ГОСТ 14[illegible]-79

СПКБ „Спецавтоматика" Москва

Формат А4

АПЭ 46. 0-37

Выпуск 6
Серия 5.416-3
Типовые конструкции

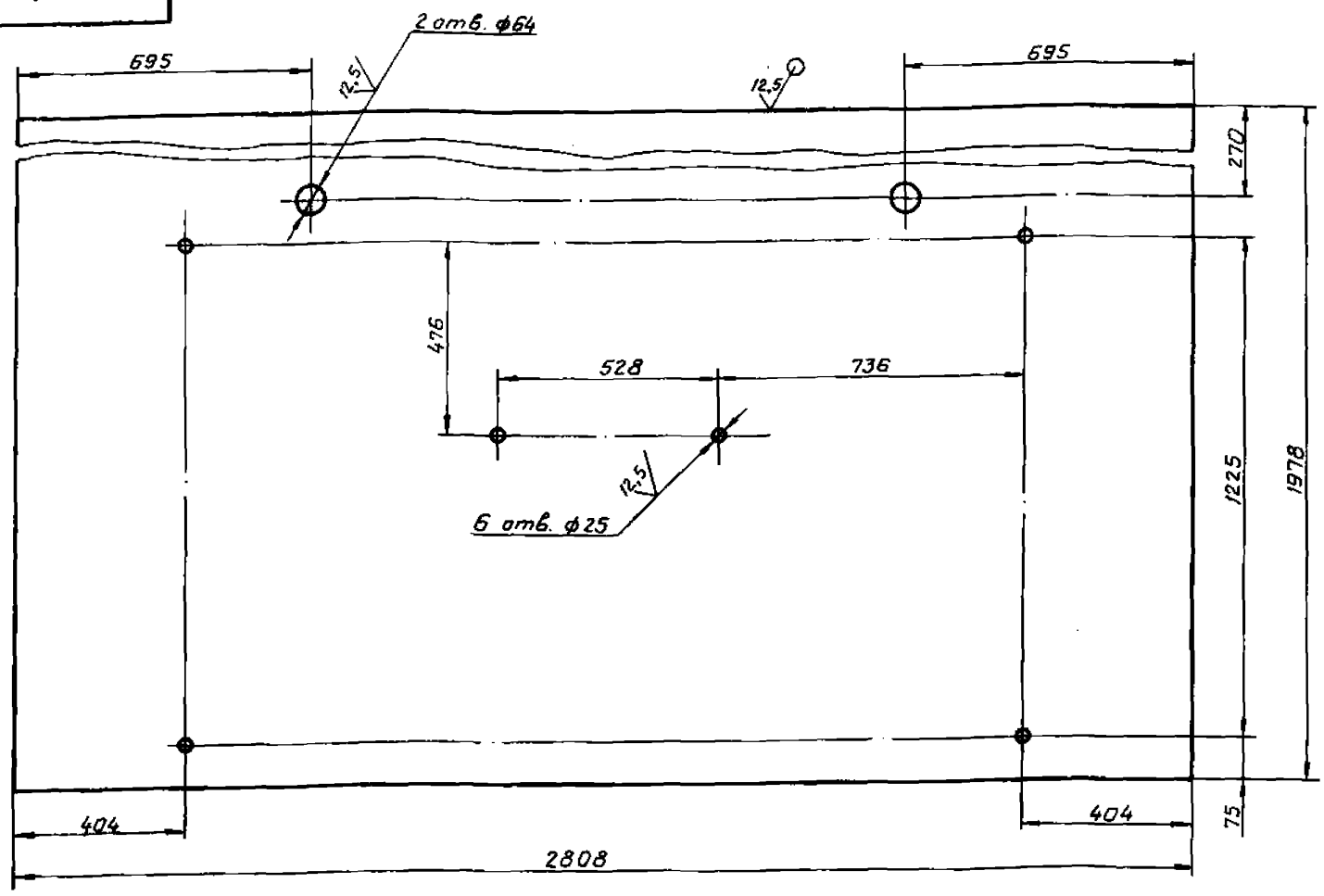

1. H14, h14, $\pm \frac{t_2}{2}$
2. Допускается изготовить из нескольких частей со сваркой встык по ГОСТ 5264-80. Шов – С2. Электрод Э42 ГОСТ 9467-75.

Изм.	Лист	N докум.	Подпись	Дата
Разраб.		Яленичева		03.88
Пров.		Акулин		04.88
Т.контр.		Акулин		04.88
Н.контр.		Уткина		04.88
Утв.		Захарова		04.88

АПЭ 46. 0-37

Стенка

Лит.	Масса	Масшт.
	261	1:10
Лист	Листов 1	

Лист 5-ПН-6,0 ГОСТ 19903-74 Ст.3пс ГОСТ 14637-79

СПКБ „Специавтоматика" Москва

Формат А3

АПЭ 46. 0-39

Выпуск 6
Серия 5.416-3
Типовые конструкции

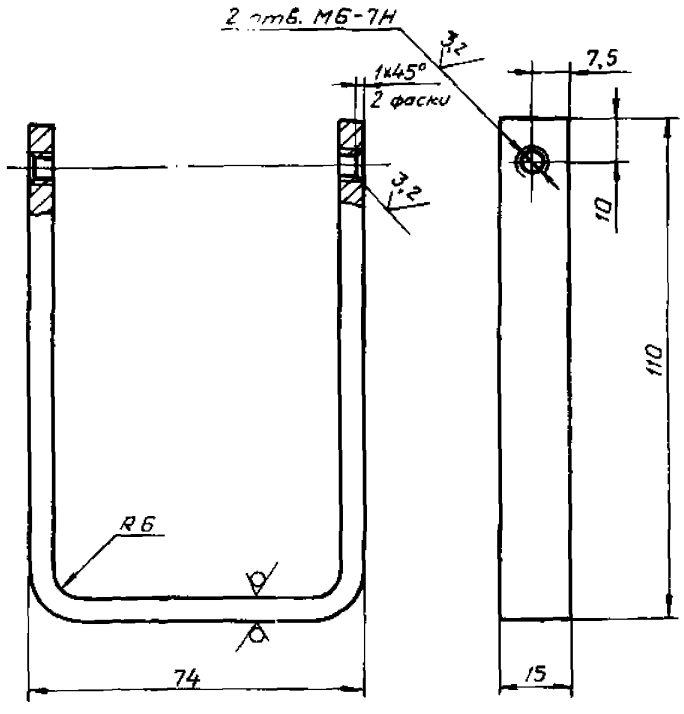

Изм.	Лист	N докум.	Подпись	Дата
Разраб.		Яленичева		03.88
Пров.		Акулин		04.88
Т.контр.		Акулин		04.88
Н.контр.		Уткина		04.88
Утв.		Захарова		04.88

АПЭ 46. 0-39

Скоба

Лит.	Масса	Масшт.
	0,2	1:1
Лист	Листов 1	

Лист 5-ПН-6,0 ГОСТ 19903-74 Ст.3пс ГОСТ 14637-79

СПКБ „Специавтоматика" Москва

Формат А4

АПЭ 46. 0-44

Выпуск 6
Серия 5.416-3
Типовые конструкции

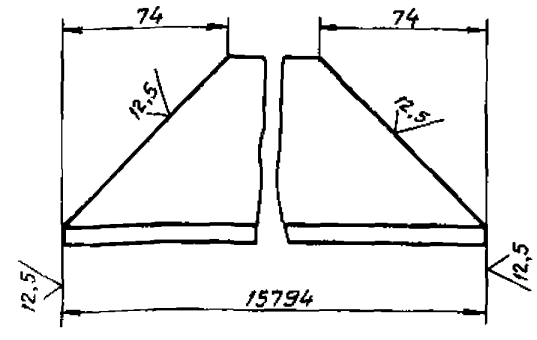

h 14, $\pm \frac{t_2}{2}$

Изм.	Лист	N докум.	Подпись	Дата
Разраб.		Яленичева		03.88
Пров.		Акулин		04.88
Т.контр.		Акулин		04.88
Н.контр.		Уткина		04.88
Утв.		Захарова		04.88

АПЭ 46. 0-44

Перекладина

Лит.	Масса	Масшт.
	115	1:2
Лист	Листов 1	

Уголок 80×80×6-В ГОСТ 8509-86 Ст.3пс-1 ГОСТ 535-79

СПКБ „Специавтоматика" Москва

Формат А4

Выпуск 6 Серия 5.416-3 Типовые конструкции

АПЭ46.0-45

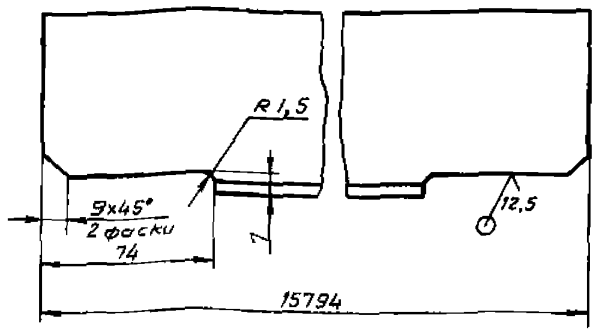

h14, $\pm \frac{t_2}{2}$

Изм.	Лист	N докум.	Подпись	Дата
Разраб.	Аленичева			07.88
Пров.	Акулин			07.88
Т.контр.	Акулин			
Н.контр.	Уткина			07.88
Утв.	Захарова			07.88

АПЭ46.0-45

Переkладина

Лит.	Масса	Масшт.
	115	1:2
Лист	Листов 1	

Уголок 80×80×6-В ГОСТ 8509-86 / Ст.3пс-1 ГОСТ 535-79

СПКБ „Спецавтоматика" Москва

Формат А4

Выпуск 6 Серия 5.416-3 Типовые конструкции

АПЭ46.0-46

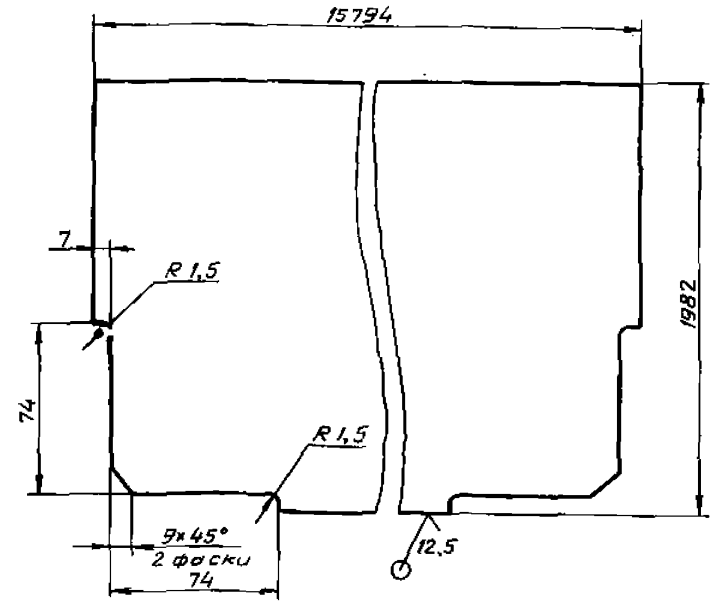

1. h14, $\pm \frac{t_2}{2}$
2. Допускается изготовление из нескольких частей сваркой встык по ГОСТ 5264-80. Шов – С2.
3. Электрод Э42 ГОСТ 9467-75.

Изм.	Лист	N докум.	Подпись	Дата
Разраб.	Аленичева			07.88
Пров.	Акулин			07.88
Т.контр.	Акулин			
Н.контр.	Уткина			07.88
Утв.	Захарова			07.88

АПЭ46.0-46

Перегородка

Лит.	Масса	Масшт.
	1474	1:2
Лист	Листов 1	

Лист Б-ПН-6,0 ГОСТ 19903-74 / Ст.3пс ГОСТ 14637-79

СПКБ „Спецавтоматика" Москва

Формат А4

Выпуск 6 Серия 5.416-3 Типовые конструкции

АПЭ46.0-47

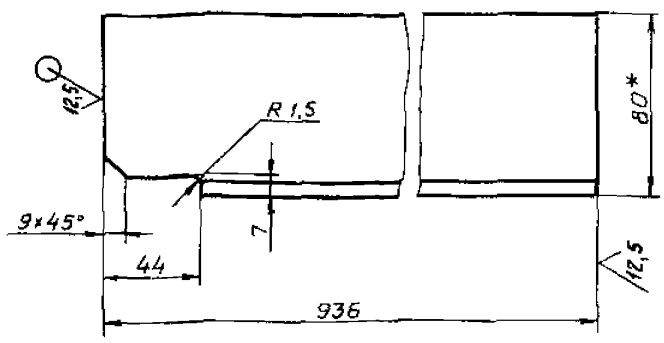

1. h14, $\pm \frac{t_2}{2}$
2. * Размер для справок.

Изм.	Лист	N докум.	Подпись	Дата
Разраб.	Аленичева			07.88
Пров.	Акулин			07.88
Т.контр.	Акулин			
Н.контр.	Уткина			07.88
Утв.	Захарова			07.88

АПЭ46.0-47

Переkладина

Лит.	Масса	Масшт.
	5,5	1:2
Лист	Листов 1	

Уголок 80×50×6-В ГОСТ 8510-86 / Ст.3пс-1 ГОСТ 535-79

СПКБ „Спецавтоматика" Москва

Формат А4

Выпуск 6 Серия 5.416-3 Типовые конструкции

АПЭ46.0-48

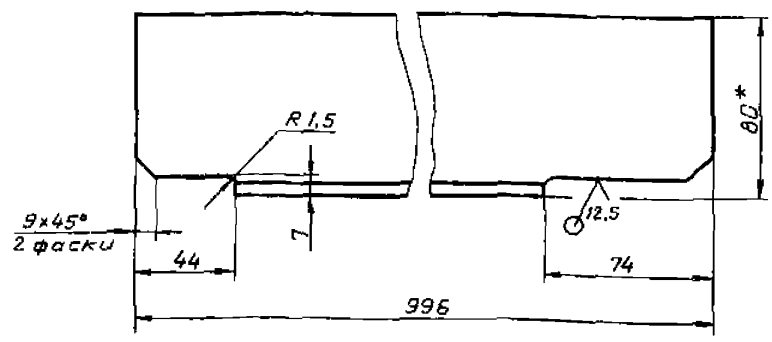

1. h14, $\pm \frac{t_2}{2}$
2. * Размер для справок.

Изм.	Лист	N докум.	Подпись	Дата
Разраб.	Аленичева			07.88
Пров.	Акулин			07.88
Т.контр.	Акулин			
Н.контр.	Уткина			07.88
Утв.	Захарова			07.88

АПЭ46.0-48

Переkладина

Лит.	Масса	Масшт.
	5,7	1:2
Лист	Листов 1	

Уголок 80×50×6-В ГОСТ 8510-86 / Ст.3пс-1 ГОСТ 535-79

СПКБ „Спецавтоматика" Москва

Формат А4

АПЭ 46. 0-51

Выпуск 6 Серия 5.416-3 Типовые конструкции

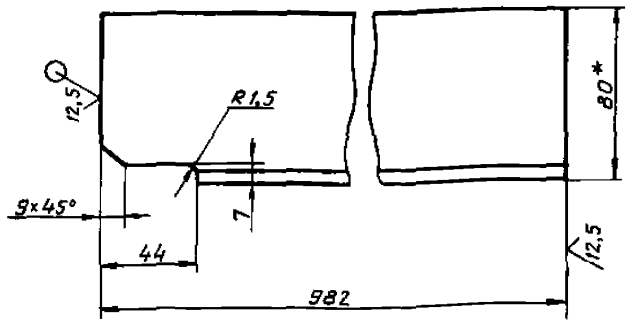

1. h14, $\pm \frac{t_2}{2}$
2. *Размер для справок.

Изм.	Лист	N докум.	Подпись	Дата
Разраб.	Авенничева			07.88
Пров.	Акулин			08.88
Т.контр.	Акулин			
Н.контр.	Уткина			07.88
Утв.	Захарова			07.88

АПЭ 46. 0-51

Ребро

Лит.	Масса	Масшт.
	5,6	1:2
Лист	Листов 1	

Уголок 80×50×6-В ГОСТ 8510-86 / Ст.3пс-1 ГОСТ 535-79

СПКБ „Специавтоматика" Москва

Формат А4

АПЭ 46. 0-52

Выпуск 6 Серия 5.416-3 Типовые конструкции

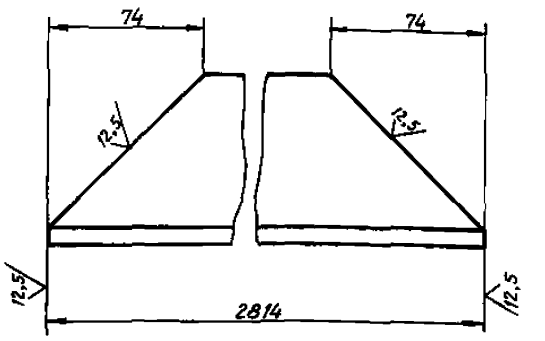

h14, $\pm \frac{t_2}{2}$

Изм.	Лист	N докум.	Подпись	Дата
Разраб.	Авенничева			07.88
Пров.	Акулин			08.88
Т.контр.	Акулин			
Н.контр.	Уткина			07.88
Утв.	Захарова			07.88

АПЭ 46. 0-52

Перекладина

Лит.	Масса	Масшт.
	20	1:2
Лист	Листов 1	

Уголок 80×80×6-В ГОСТ 8509-86 / Ст.3пс-1 ГОСТ 535-79

СПКБ „Специавтоматика" Москва

Формат А4

АПЭ 46. 0-53

Выпуск 6 Серия 5.416-3 Типовые конструкции

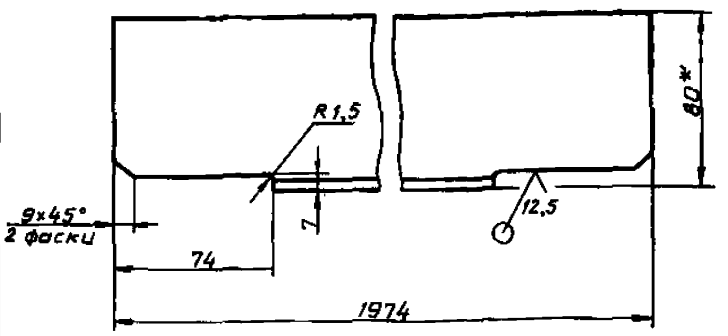

1. h14, $\pm \frac{t_2}{2}$
2. *Размер для справок.

Изм.	Лист	N докум.	Подпись	Дата
Разраб.	Авенничева			07.88
Пров.	Акулин			08.88
Т.контр.	Акулин			
Н.контр.	Уткина			07.88
Утв.	Захарова			07.88

АПЭ 46. 0-53

Перекладина

Лит.	Масса	Масшт.
	11,4	1:2
Лист	Листов 1	

Уголок 80×50×6-В ГОСТ 8510-86 / Ст.3пс-1 ГОСТ 535-79

СПКБ „Специавтоматика" Москва

Формат А4

АПЭ 46. 0-57

Выпуск 6 Серия 5.416-3 Типовые конструкции

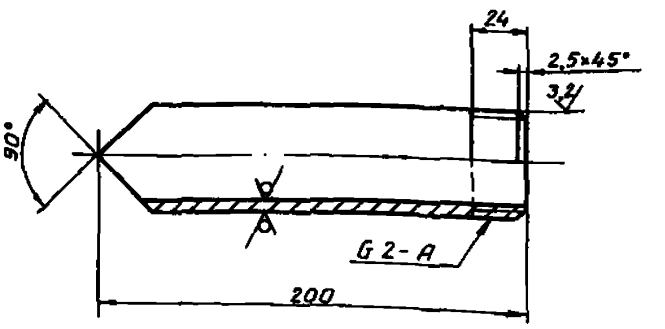

$\pm \frac{t_2}{2}$

Изм.	Лист	N докум.	Подпись	Дата
Разраб.	Авенничева			07.88
Пров.	Акулин			08.88
Т.контр.	Акулин			
Н.контр.	Уткина			07.88
Утв.	Захарова			07.88

АПЭ 46. 0-57

Патрубок

Лит.	Масса	Масшт.
	0,95	1:2
Лист	Листов 1	

Труба 50×3,5 ГОСТ 3262-75

СПКБ „Специавтоматика" Москва

Формат А4

Выпуск 6
Серия 5.416-3
Типовые конструкции

АПЭ 46.0-58

12,5 (√)

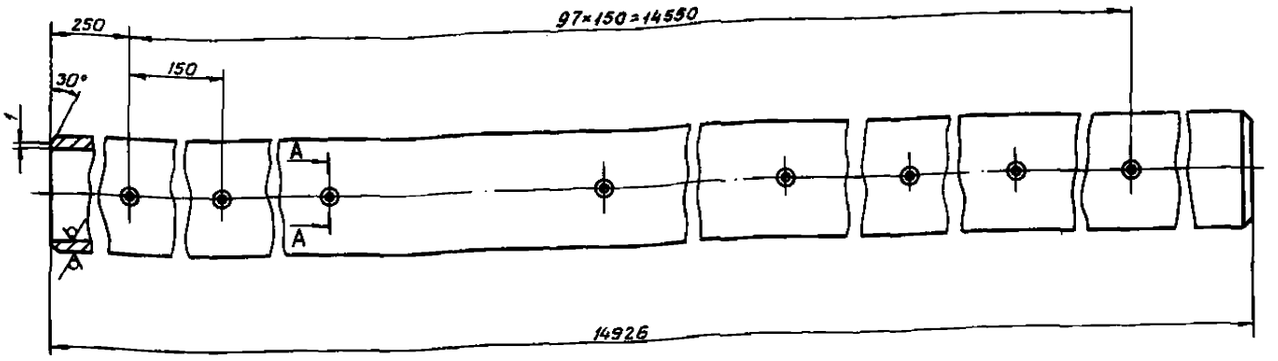

А - А
М 1:1

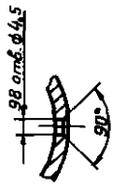

H14, h14, $\pm \frac{t_2}{2}$

Изм.	Лист	N докум.	Подпись	Дата	АПЭ 46.0-58		
Разраб.	Аленичева			07.88	Труба	Лит.	Масса 72,2	Масшт. 1:2
Пров.	Акулин			07.88		Лист	Листов 1
Т.контр.	Акулин			07.88			
Н.контр.	Уткина			07.88	Труба 50×3,5 ГОСТ 3262-75	СПКБ „Спецавтоматика" Москва	
Утв.	Захарова			07.88			

Формат А4

Выпуск 6
Серия 5.416-3
Типовые конструкции

АПЭ 46.0-59

12,5 (√)

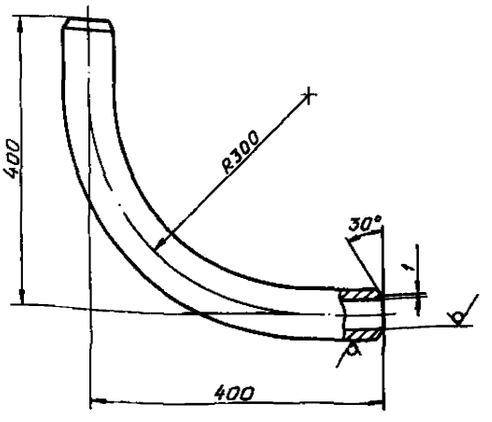

$\pm \frac{t_2}{2}$

Изм.	Лист	N докум.	Подпись	Дата	АПЭ 46.0-59		
Разраб.	Аленичева			07.88	Патрубок	Лит.	Масса 5,6	Масшт. 1:5
Пров.	Акулин			07.88		Лист	Листов 1
Т.контр.	Акулин			07.88			
Н.контр.	Уткина			07.88	Труба 50×3,5 ГОСТ 3262-75	СПКБ „Спецавтоматика" Москва	
Утв.	Захарова			07.88			

Формат А4

Выпуск 6
Серия 5.416-3
Типовые конструкции

АПЭ 46.0-61

12,5 (√)

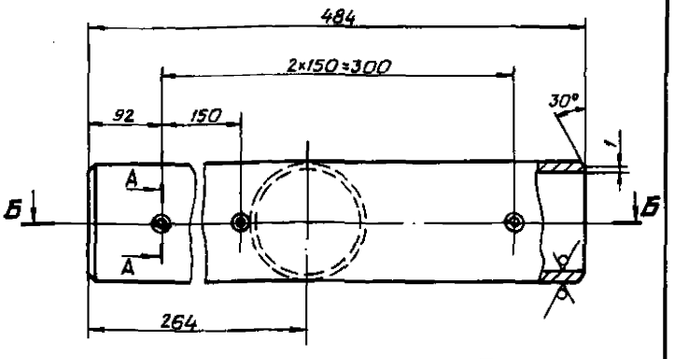

А - А
М 1:1

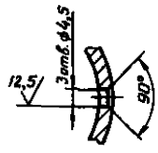

Б - Б

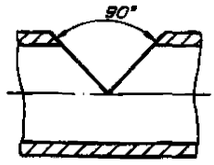

H14, h14, $\pm \frac{t_2}{2}$

Изм.	Лист	N докум.	Подпись	Дата	АПЭ 46.0-61		
Разраб.	Аленичева			07.88	Труба	Лит.	Масса 2,1	Масшт. 1:2
Пров.	Акулин			07.88		Лист	Листов 1
Т.контр.	Акулин			07.88			
Н.контр.	Уткина			07.88	Труба 50×3,5 ГОСТ 3262-75	СПКБ „Спецавтоматика" Москва	
Утв.	Захарова			07.88			

Формат А4

Типовые конструкции Серия 5.416-3 Выпуск 6

АПЭ 46.0-62

12,5

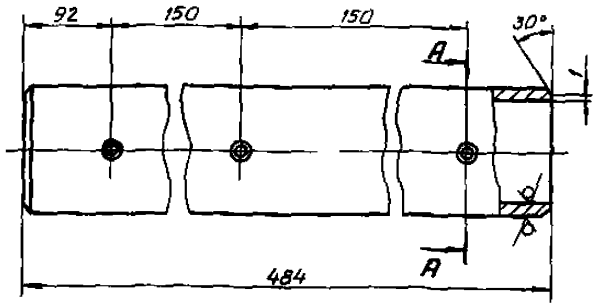

А-А
М 1:1

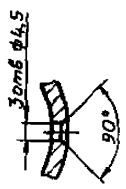

H14, h14, ±t2/2

Изм.	Лист	N докум.	Подпись	Дата
Разраб.		Аленичева		01.89
Пров.		Акулин		03.89
Т.контр.		Акулин		
Н.контр.		Уткина		01.89
Утв.		Захарова		01.89

АПЭ 46.0-62

Труба

Лит.	Масса	Масшт.
	22	1:2
Лист	Листов 1	

Труба 50×3,5 ГОСТ 3262-75

СПКБ „Специавтоматика" Москва

Формат А4

Типовые конструкции Серия 5.416-3 Выпуск 6

АПЭ 46.0-66

12,5

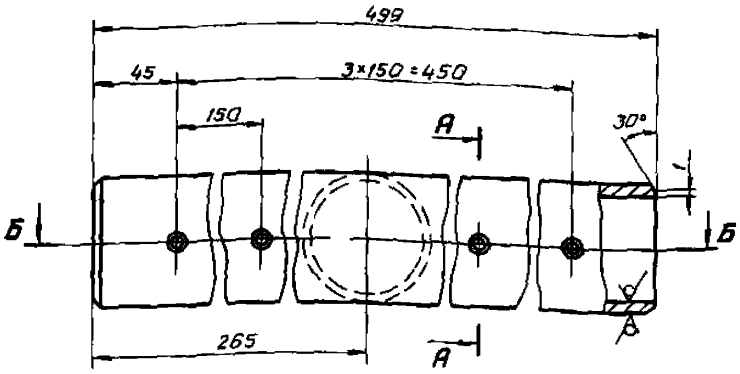

А-А
М 1:1

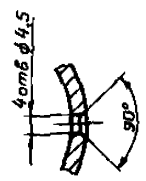

Б-Б

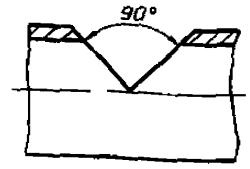

H14, h14, ±t2/2

Изм.	Лист	N докум.	Подпись	Дата
Разраб.		Аленичева		01.89
Пров.		Акулин		03.89
Т.контр.		Акулин		
Н.контр.		Уткина		01.89
Утв.		Захарова		01.89

АПЭ 46.0-66

Труба

Лит.	Масса	Масшт.
	2,5	1:2
Лист	Листов 1	

Труба 50×3,5 ГОСТ 3262-75

СПКБ „Специавтоматика" Москва

Формат А4

Типовые конструкции Серия 5.416-3 Выпуск 6

АПЭ 46.0-67

12,5

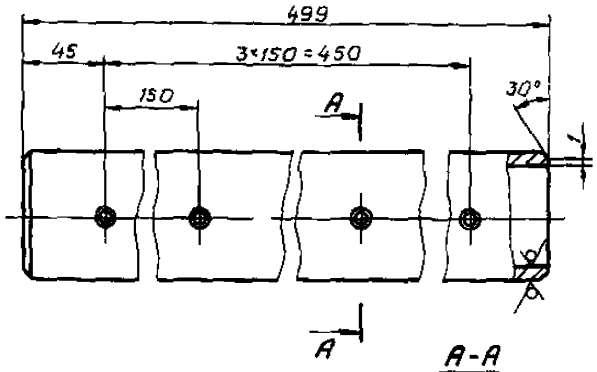

А-А
М 1:1

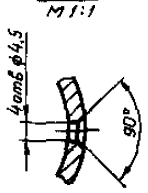

H14, h14, ±t2/2

Изм.	Лист	N докум.	Подпись	Дата
Разраб.		Аленичева		01.89
Пров.		Акулин		03.89
Т.контр.		Акулин		
Н.контр.		Уткина		01.89
Утв.		Захарова		01.89

АПЭ 46.0-67

Труба

Лит.	Масса	Масшт.
	2,6	1:2
Лист	Листов 1	

Труба 50×3,5 ГОСТ 3262-75

СПКБ „Специавтоматика" Москва

Формат А4

Типовые конструкции Серия 5.416-3 Выпуск 6

АПЭ 46.0-76

12,5

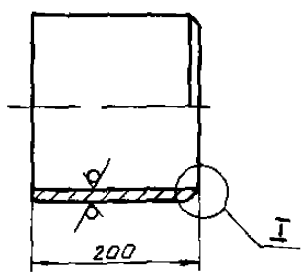

I
М 1:1

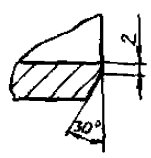

±t2/2

Изм.	Лист	N докум.	Подпись	Дата
Разраб.		Аленичева		01.89
Пров.		Акулин		03.89
Т.контр.		Акулин		
Н.контр.		Уткина		01.89
Утв.		Захарова		01.89

АПЭ 46.0-76

Патрубок

Лит.	Масса	Масшт.
	9,2	1:5
Лист	Листов 1	

Труба 219×9 ГОСТ 8732-75 / В 20 ГОСТ 8733-74

СПКБ „Специавтоматика" Москва

Формат А4

Выпуск 6 Серия 5.416-3 Типовые конструкции

АПЭ 46.0-77

12,5

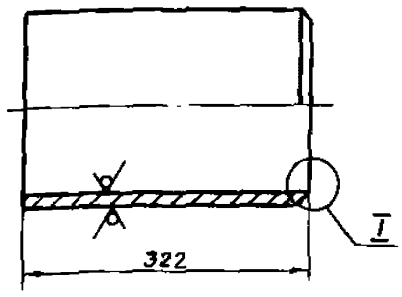

I
М1:1

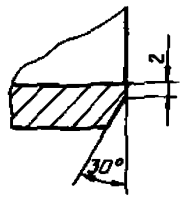

$\pm \frac{t_2}{2}$

Изм.	Лист	N докум.	Подпись	Дата
Разраб.		Аленичева		07.88
Пров.		Акулин		07.88
Т.контр.		Акулин		07.88
Н.контр.		Уткина		07.88
Утв.		Захарова		07.88

АПЭ 46.0-77

Патрубок

Лит.	Масса	Масшт.
	15	1:5
Лист	Листов 1	

Труба 219×9 ГОСТ 8732-75 / В20 ГОСТ 8733-74

СПКБ „Спецавтоматика" Москва

Формат А4

Инв.№ подл. | Подпись и дата | Взам.инв.№ | Инв.№ дубл. | Подпись и дата

Выпуск 6 Серия 5.416-3 Типовые конструкции

АПЭ 46.0-81

12,5

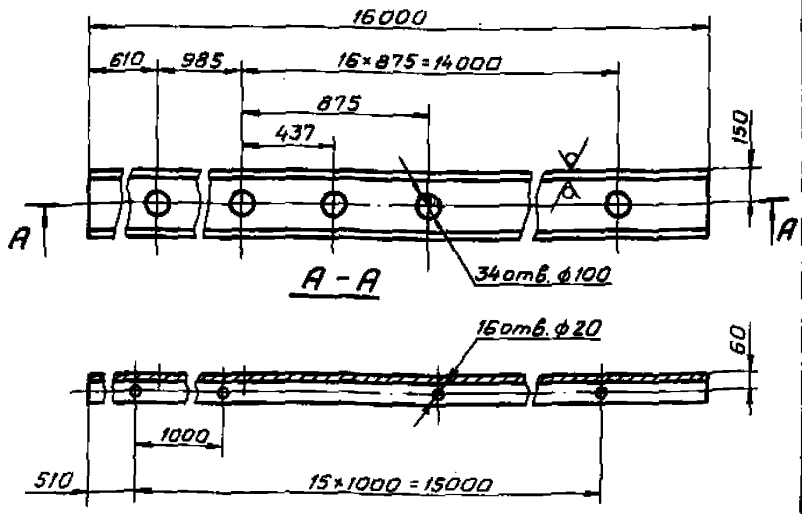

H14, h14, $\pm \frac{t_2}{2}$

Изм.	Лист	N докум.	Подпись	Дата
Разраб.		Аленичева		07.88
Пров.		Акулин		07.88
Т.контр.		Акулин		07.88
Н.контр.		Уткина		07.88
Утв.		Захарова		07.88

АПЭ 46.0-81

Перекладина

Лит.	Масса	Масшт.
	502	1:20
Лист	Листов 1	

Швеллер 30 ГОСТ 8240-72 / Ст.3пс-I ГОСТ 535-79

СПКБ „Спецавтоматика" Москва

Формат А4

Инв.№ подл. | Подпись и дата | Взам.инв.№ | Инв.№ дубл. | Подпись и дата

Выпуск 6 Серия 5.416-3 Типовые конструкции

АПЭ 46.0-82

12,5

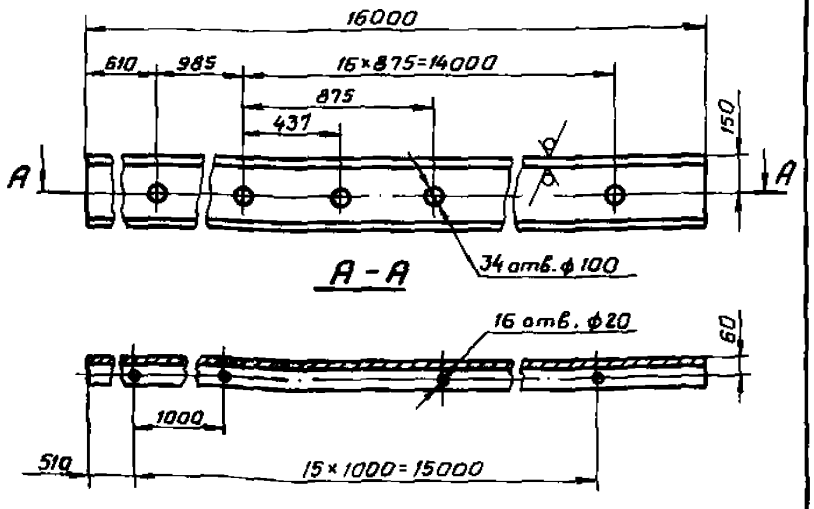

H14, h14, $\pm \frac{t_2}{2}$

Изм.	Лист	N докум.	Подпись	Дата
Разраб.		Аленичева		07.88
Пров.		Акулин		07.88
Т.контр.		Акулин		07.88
Н.контр.		Уткина		07.88
Утв.		Захарова		07.88

АПЭ 46.0-82

Перекладина

Лит.	Масса	Масшт.
	502	1:20
Лист	Листов 1	

Швеллер 30 ГОСТ 8240-72 / Ст.3пс-I ГОСТ 535-79

СПКБ „Спецавтоматика" Москва

Формат А4

Инв.№ подл. | Подпись и дата | Взам.инв.№ | Инв.№ дубл. | Подпись и дата

Выпуск 6 Серия 5.416-3 Типовые конструкции

АПЭ 46.0-84

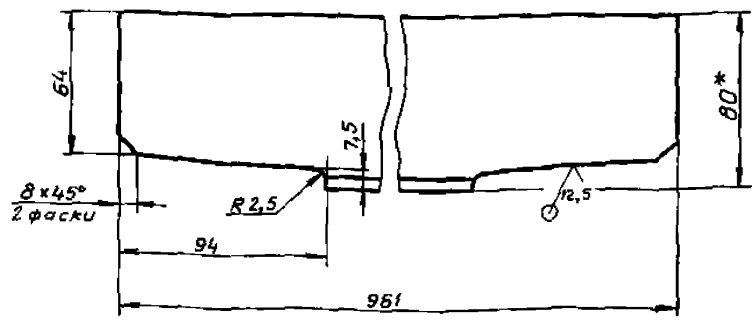

1. h14, $\pm \frac{t_2}{2}$
2. *Размер для справок.

Изм.	Лист	N докум.	Подпись	Дата
Разраб.		Аленичева		07.88
Пров.		Акулин		07.88
Т.контр.		Акулин		07.88
Н.контр.		Уткина		07.88
Утв.		Захарова		07.88

АПЭ 46.0-84

Перемычка

Лит.	Масса	Масшт.
	5,35	1:2
Лист	Листов 1	

Уголок 80×50×6-В ГОСТ 8510-86 / Ст.3пс-I ГОСТ 535-79

СПКБ „Спецавтоматика" Москва

Формат А4

Инв.№ подл. | Подпись и дата | Взам.инв.№ | Инв.№ дубл. | Подпись и дата

Выпуск 6 Серия 5.416-3 Типовые конструкции

АПЭ 46.0-86

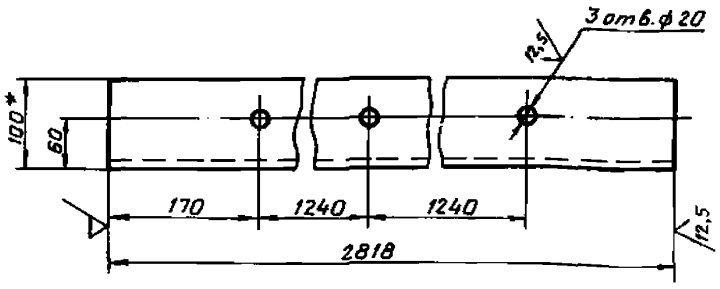

1. H14, $\pm \frac{t_2}{2}$
2. * Размер для справок.

Изм.	Лист	N докум.	Подпись	Дата
Разраб.		Аленичева		01.88
Пров.		Акулин		01.88
Т.контр.		Акулин		01.88
Н.контр.		Уткина		01.88
Утв.		Захарова		01.88

АПЭ 46.0-86

Перекладина

Лит.	Масса	Масшт.
	89,6	1:5
Лист	Листов 1	

Швеллер 30 ГОСТ 8240-72 Ст.3пс ГОСТ 535-79

СПКБ „Специавтоматика" Москва

Формат А4

Выпуск 6 Серия 5.416-3 Типовые конструкции

АПЭ 46.0-87

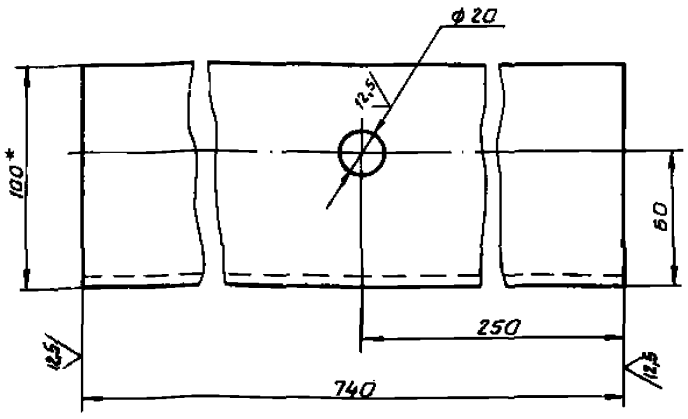

1. H14, h14, $\pm \frac{t_2}{2}$
2. * Размер для справок.

Изм.	Лист	N докум.	Подпись	Дата
Разраб.		Аленичева		01.88
Пров.		Акулин		01.88
Т.контр.		Акулин		01.88
Н.контр.		Уткина		01.88
Утв.		Захарова		01.88

АПЭ 46.0-87

Перекладина

Лит.	Масса	Масшт.
	23	1:2
Лист	Листов 1	

Швеллер 30 ГОСТ 8240-72 Ст.3пс ГОСТ 535-79

СПКБ „Специавтоматика" Москва

Формат А4

Выпуск 6 Серия 5.416-3 Типовые конструкции

АПЭ 46.0-89

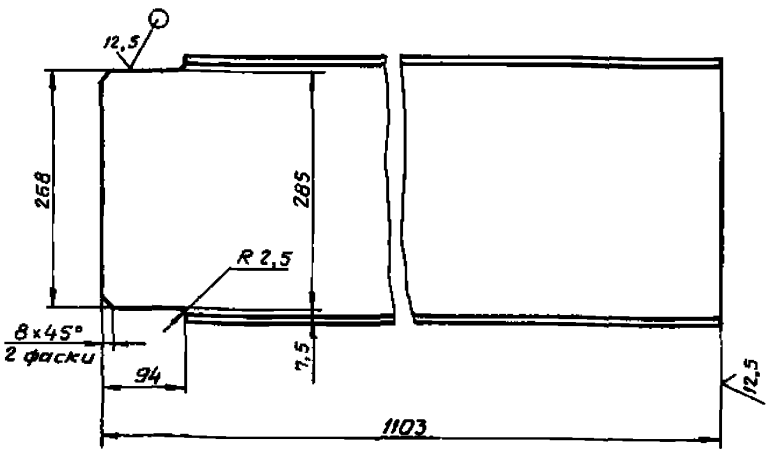

h14, $\pm \frac{t_2}{2}$

Изм.	Лист	N докум.	Подпись	Дата
Разраб.		Аленичева		01.88
Пров.		Акулин		01.88
Т.контр.		Акулин		
Н.контр.		Уткина		01.88
Утв.		Захарова		01.88

АПЭ 46.0-89

Перекладина

Лит.	Масса	Масшт.
	35	1:5
Лист	Листов 1	

Швеллер 30 ГОСТ 8240-72 Ст.3пс ГОСТ 535-79

СПКБ „Специавтоматика" Москва

Формат А4

Выпуск 6 Серия 5.416-3 Типовые конструкции

АПЭ 46.0-91

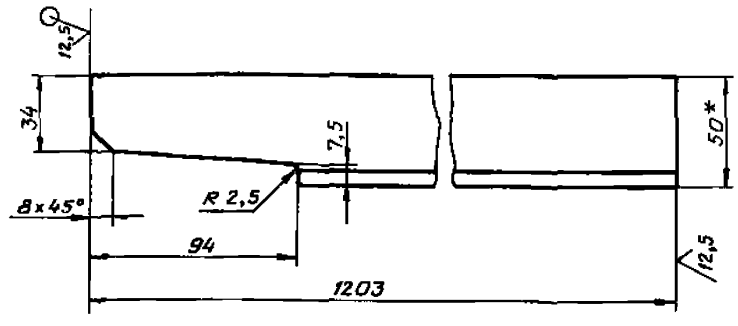

1. h14, $\pm \frac{t_2}{2}$
2. * Размер для справок.

Изм.	Лист	N докум.	Подпись	Дата
Разраб.		Аленичева		01.88
Пров.		Акулин		01.88
Т.контр.		Акулин		
Н.контр.		Уткина		01.88
Утв.		Захарова		01.88

АПЭ 46.0-91

Ребро

Лит.	Масса	Масшт.
	6,8	1:2
Лист	Листов 1	

Уголок 80х50х6-В ГОСТ 8510-86 Ст.3пс-1 ГОСТ 535-79

СПКБ Специавтоматика" Москва

Формат А4

Выпуск 6 Серия 5.416-3 Типовые конструкции

АПЭ 46.0-92

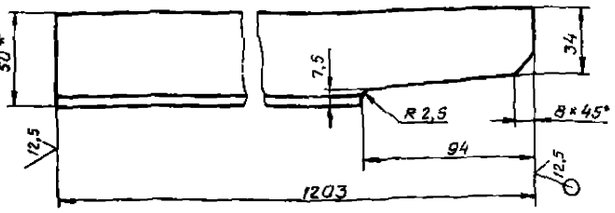

1. $h14, \pm \frac{t_2}{2}$
2. * Размер для справок.

Изм.	Лист	N докум.	Подпись	Дата	АПЭ 46.0-92		
Разраб.		Аленичева		07.93	Ребро	Лит.	Масса 6,8	Масшт. 1:2
Пров.		Акулин		07.93		Лист	Листов 1
Т.контр.		Акулин		07.93		СПКБ „Спецавтоматика" Москва	
Н.контр.		Уткина		07.93	Уголок 80×50×6-В ГОСТ 8510-86 Ст.3пс-1 ГОСТ 535-79		
Утв.		Захарова		07.93			

Формат А4

Выпуск 6 Серия 5.416-3 Типовые конструкции

АПЭ 46.0-94

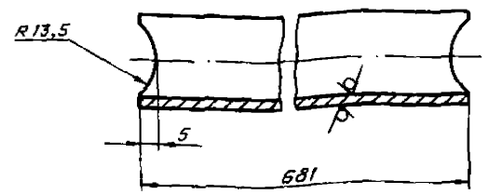

$h14, \pm \frac{t_2}{2}$

Изм.	Лист	N докум.	Подпись	Дата	АПЭ 46.0-94		
Разраб.		Аленичева		07.93	Ступень	Лит.	Масса 1,22	Масшт. 1:1
Пров.		Акулин		07.93		Лист	Листов 1
Т.контр.		Акулин		07.93		СПКБ „Спецавтоматика" Москва	
Н.контр.		Уткина		07.93	Труба 20×2,8 ГОСТ 3262-75		
Утв.		Захарова		07.93			

Формат А4

Выпуск 6 Серия 5.416-3 Типовые конструкции

АПЭ 46.0-95

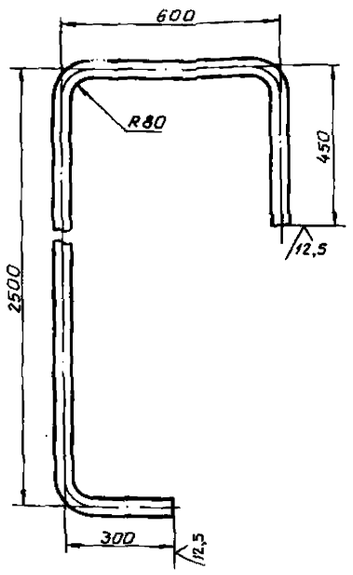

$\pm \frac{t_2}{2}$

Изм.	Лист	N докум.	Подпись	Дата	АПЭ 46.0-95		
Разраб.		Аленичева		07.93	Опора	Лит.	Масса 5,8	Масшт. 1:10
Пров.		Акулин		07.93		Лист	Листов 1
Т.контр.		Акулин		07.93		СПКБ „Спецавтоматика" Москва	
Н.контр.		Уткина		07.93	Труба 20×2,8 ГОСТ 3262-75.		
Утв.		Захарова		07.93			

Формат А4

Выпуск 6 Серия 5.416-3 Типовые конструкции

АПЭ 46.0-98

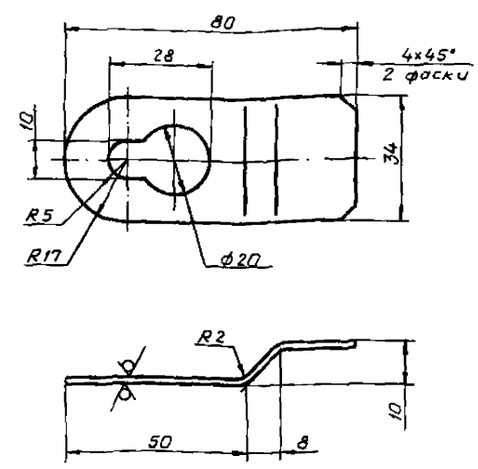

$H14, h14, \pm \frac{t_2}{2}$

Изм.	Лист	N докум.	Подпись	Дата	АПЭ 46.0-98		
Разраб.		Аленичева		07.93	Ушко	Лит.	Масса 0,02	Масшт. 1:1
Пров.		Акулин		07.93		Лист	Листов 1
Т.контр.		Акулин		07.93		СПКБ „Спецавтоматика" Москва	
Н.контр.		Уткина		07.93	Лист 5-ПН-4,0 ГОСТ 19903-74 Ст.3пс ГОСТ 16523-70		
Утв.		Захарова		07.93			

Формат А4

АПЭ46.0-99

Выпуск 6
Серия 5.416-3
Типовые конструкции

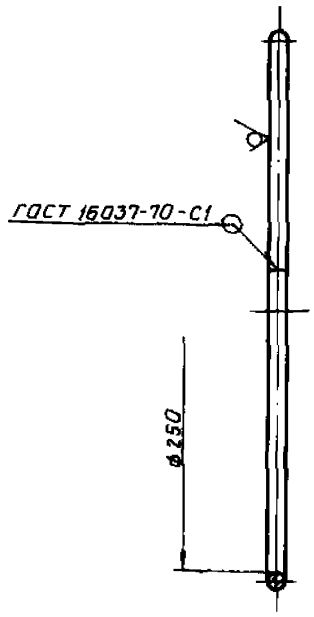

Электрод Э42 ГОСТ 9467-75.

Изм.	Лист	N докум.	Подпись	Дата	АПЭ46.0-99	
Разраб.		Аленичева		01.88	Кольцо	Лит. / Масса 0,17 / Масшт. 1:2
Пров.		Акулин		01.88		Лист / Листов 1
Т.контр.		Акулин				
Н.контр.		Уткина		01.88	Проволока Б-Т ГОСТ 3282-74	СПКБ «Специавтоматика» Москва
Утв.		Захарова		01.88		

Инв.N подл. | Подпись и дата | Взам.инв.N | Инв.N дубл. | Подпись и дата

Формат А4

АПЭ46.0-101

Выпуск 6
Серия 5.416-3
Типовые конструкции

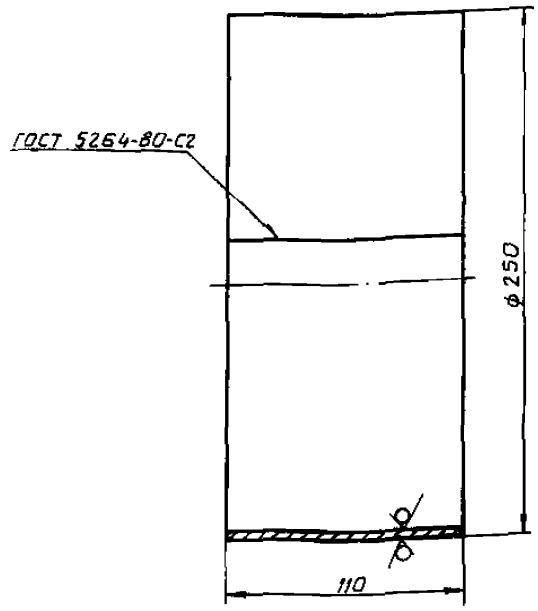

1. h14, $\pm \frac{t_2}{2}$
2. Электрод Э42 ГОСТ 9467-75.

Изм.	Лист	N докум.	Подпись	Дата	АПЭ46.0-101	
Разраб.		Аленичева		01.88	Обечайка	Лит. / Масса 0,68 / Масшт. 1:2
Пров.		Акулин		02.88		Лист / Листов 1
Т.контр.		Акулин				
Н.контр.		Уткина		01.88	Лист 6-ПН-1,0 Ст.ЗПС ГОСТ 19903-74 ГОСТ 16523-70	СПКБ «Специавтоматика» Москва
Утв.		Захарова		01.88		

Инв.N подл. | Подпись и дата | Взам.инв.N | Инв.N дубл. | Подпись и дата

Формат А4

АПЭ46.0-102

Выпуск
Серия 5.416-3
Типовые конструкции

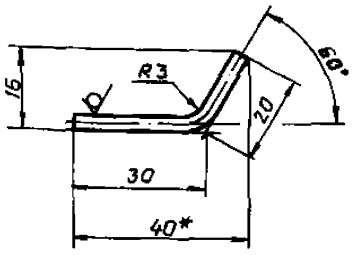

1. $\pm \frac{t_2}{2}$
2. * Размер для справок.

Изм.	Лист	N докум.	Подпись	Дата	АПЭ46.0-102	
Разраб.		Аленичева		01.88	Фиксатор	Лит. / Масса 0,002 / Масшт. 1:1
Пров.		Акулин		01.88		Лист / Листов 1
Т.контр.		Акулин				
Н.контр.		Уткина		01.88	Проволока 3-Т ГОСТ 3282-74	СПКБ «Специавтоматика» Москва
Утв.		Захарова		01.88		

Инв.N подл. | Подпись и дата | Взам.инв.N | Инв.N дубл. | Подпись и дата

Формат А4

АПЭ46.0-103

Выпуск 6
Серия 5.416-3
Типовые конструкции

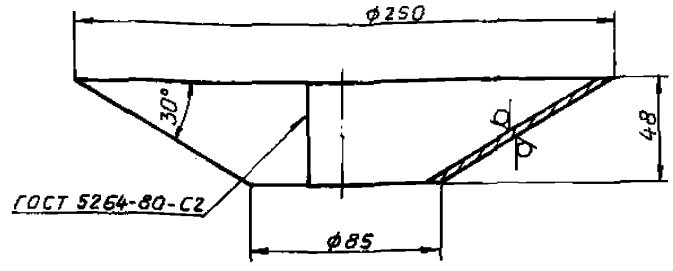

1. h14, $\pm \frac{t_2}{2}$
2. Электрод Э42 ГОСТ 9467-75.

Изм.	Лист	N докум.	Подпись	Дата	АПЭ46.0-103	
Разраб.		Аленичева		01.88	Конус	Лит. / Масса 0,2 / Масшт. 1:2
Пров.		Акулин		01.88		Лист / Листов 1
Т.контр.		Акулин				
Н.контр.		Уткина		01.88	Лист 8-ПН-1,0 Ст.ЗПС ГОСТ 19903-74 ГОСТ 16523-70	СПКБ «Специавтоматика» Москва
Утв.		Захарова		01.88		

Инв.N подл. | Подпись и дата | Взам.инв.N | Инв.N дубл. | Подпись и дата

Формат А4

Выпуск 6
Серия 5.416-3
Типовые конструкции

АПЭ 46.0-104

12,5 (√)

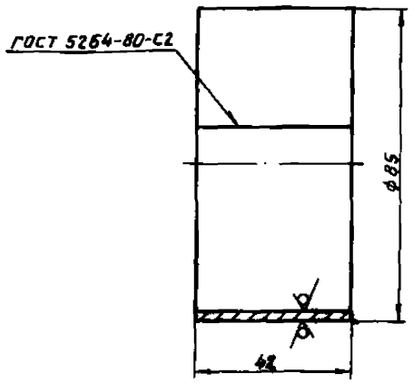

1. h14, $\pm\frac{t_2}{2}$
2. Электрод Э42 ГОСТ 9467-75.

Изм.	Лист	N докум.	Подпись	Дата
Разраб.		Аленичева		07.88
Пров.		Акулин		07.88
Т.контр.		Акулин		07.88
Н.контр.		Уткина		07.88
Утв.		Захарова		07.88

АПЭ 46.0-104

Обечайка

Лит.	Масса	Масшт.
	0,13	1:1

Лист | Листов 1

Лист Б-ПН-1,0 ГОСТ 19903-74
Ст.3пс ГОСТ 16523-70

СПКБ „Спецавтоматика" Москва

Формат А4

Инв.N подл. | Подпись и дата | Взам.инв.N | Инв.N дубл. | Подпись и дата

Выпуск 6
Серия 5.416-3
Типовые конструкции

АПЭ 46.0-105

12,5 (√)

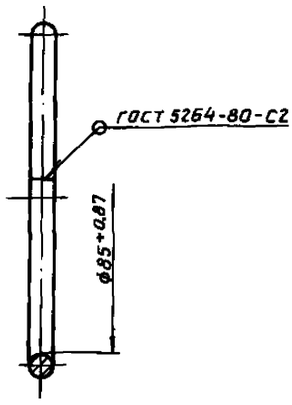

Электрод Э42 ГОСТ 9467-75.

Изм.	Лист	N докум.	Подпись	Дата
Разраб.		Аленичева		07.88
Провер.		Акулин		07.88
Т.контр.		Акулин		07.88
Н.контр.		Уткина		07.88
Утв.		Захарова		07.88

АПЭ 46.0-105

Кольцо

Лит.	Масса	Масшт.
	0,073	1:1

Лист | Листов 1

Проволока 6-I ГОСТ 3282-74

СПКБ „Спецавтоматика" Москва

Формат А4

Инв.N подл. | Подпись и дата | Взам.инв.N | Инв.N дубл. | Подпись и дата

Выпуск 6
Серия 5.416-3
Типовые конструкции

АПЭ 46.0-108

12,5 (√)

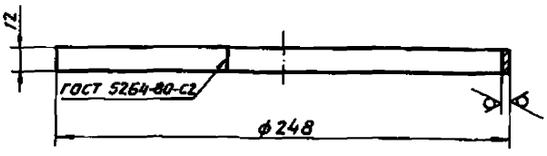

1. h14, $\pm\frac{t_2}{2}$
2. Электрод Э42 ГОСТ 9467-75.

Изм.	Лист	N докум.	Подпись	Дата
Разраб.		Аленичева		07.88
Провер.		Акулин		07.88
Т.контр.		Акулин		07.88
Н.контр.		Уткина		07.88
Утв.		Захарова		07.88

АПЭ 46.0-108

Обечайка

Лит.	Масса	Масшт.
	0,23	1:2

Лист | Листов

Лист Б-ПН-1,0 ГОСТ 19903-74
Ст.3пс ГОСТ 16523-70

СПКБ „Спецавтоматика" Москва

Формат А4

Инв.N подл. | Подпись и дата | Взам.инв.N | Инв.N дубл. | Подпись и дата

Выпуск 6
Серия 5.416-3
Типовые конструкции

АПЭ 46.0-111

12,5 (√)

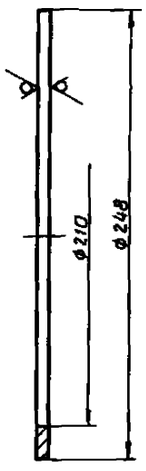

H14, h14

Изм.	Лист	N докум.	Подпись	Дата
Разраб.		Аленичева		07.88
Провер.		Акулин		07.88
Т.контр.		Акулин		07.88
Н.контр.		Уткина		07.88
Утв.		Захарова		07.88

АПЭ 46.0-111

Кольцо

Лит.	Масса	Масшт.
	0,32	1:2

Лист | Листов 1

Лист Б-ПН-3,0 ГОСТ 19903-74
Ст.3пс ГОСТ 16523-70

СПКБ „Спецавтоматика" Москва

Формат А4

Инв.N подл. | Подпись и дата | Взам.инв.N | Инв.N дубл. | Подпись и дата

Выпуск 6 Серия 5.416-3 Типовые конструкции

АПЭ 46. 0-114

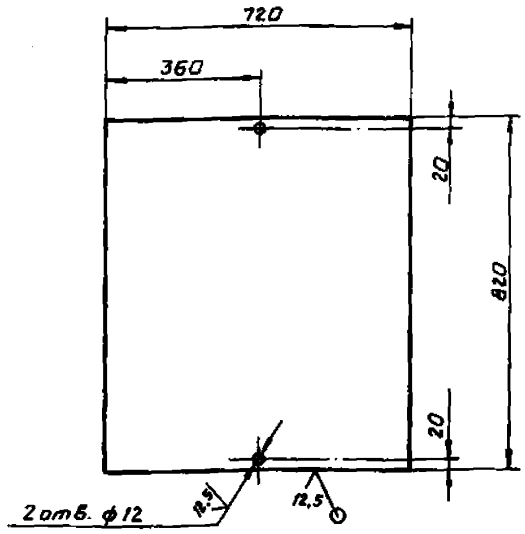

H14, $\pm \frac{t_2}{2}$

Изм.	Лист	N докум.	Подпись	Дата
Разраб.		Аленичева		01.11
Провер.		Акулин		07.11
Т.контр.		Акулин		07.11
Н.контр.		Уткина		07.11
Утв.		Захарова		01.12

АПЭ 46. 0-114

Лист | Масса 13,8 | Масшт. 1:10

Лист | Листов 1

Лист 5-ЛН-3,0 ГОСТ 19903-74 / Ст.3 ПС ГОСТ 16523-70

СПКБ „Спецавтоматика" Москва

Формат А4

Выпуск 6 Серия 5.416-3 Типовые конструкции

АПЭ 46. 0-115

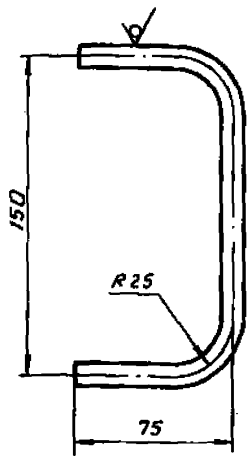

$\pm \frac{t_2}{2}$

Изм.	Лист	N докум.	Подпись	Дата
Разраб.		Аленичева		01.11
Провер.		Акулин		07.11
Т.контр.		Акулин		07.11
Н.контр.		Уткина		07.11
Утв.		Захарова		01.12

АПЭ 46. 0-115

Ручка | Масса 0,14 | Масшт. 1:2

Лист | Листов 1

Круг 10-В ГОСТ 2590-71 / Ст.3 ПС ГОСТ 535-79

СПКБ „Спецавтоматика" Москва

Формат А4

Выпуск 6 Серия 5.416-3 Типовые конструкции

АПЭ 46. 0-5

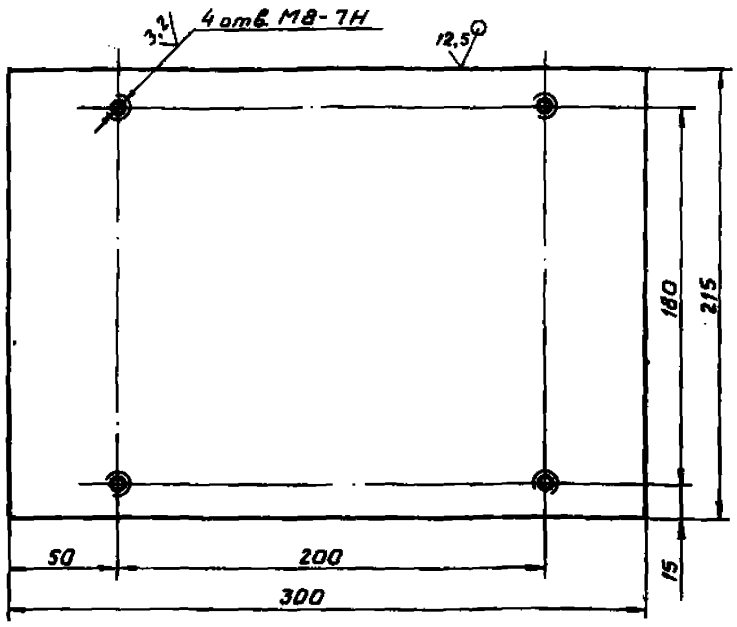

h 14, H14 $\pm \frac{t_2}{2}$

Изм.	Лист	N докум.	Подпись	Дата
Разраб.		Аленичева		01.11
Пров.		Акулин		07.11
Т.контр.		Акулин		07.11
Н.контр.		Уткина		07.11
Утв.		Захарова		01.12

АПЭ 46. 0-5

Плата | Масса 3,0 | Масшт. 1:2

Лист | Листов 1

Лист 5-ЛН-6,0 ГОСТ 19903-74 / Ст.3 ПС ГОСТ 14637-79

СПКБ „Спецавтоматика" Москва

Формат А4

Выпуск 6 Серия 5.416-3 Типовые конструкции

АПЭ 46. 0-41

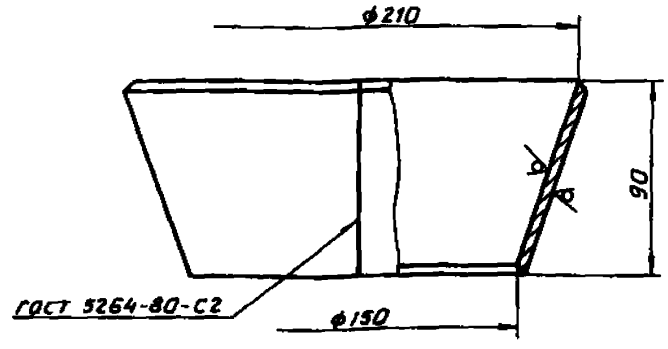

1. $\pm \frac{t_2}{2}$
2. Электрод Э42 ГОСТ 9467-75.

Изм.	Лист	N докум.	Подпись	Дата
Разраб.		Аленичева		01.11
Пров.		Акулин		07.11
Т.контр.		Акулин		07.11
Н.контр.		Уткина		07.11
Утв.		Захарова		01.12

АПЭ 46. 0-41

Конус | Масса 1,5 | Масшт. 1:2

Лист | Листов 1

Лист 5-ЛН-4,0 ГОСТ 19903-74 / Ст.3 ПС ГОСТ 14637-79

СПКБ „Спецавтоматика" Москва

Формат А4

Выпуск 6 Типовые конструкции Серия 5.416-3

АПЭ 46.0-42

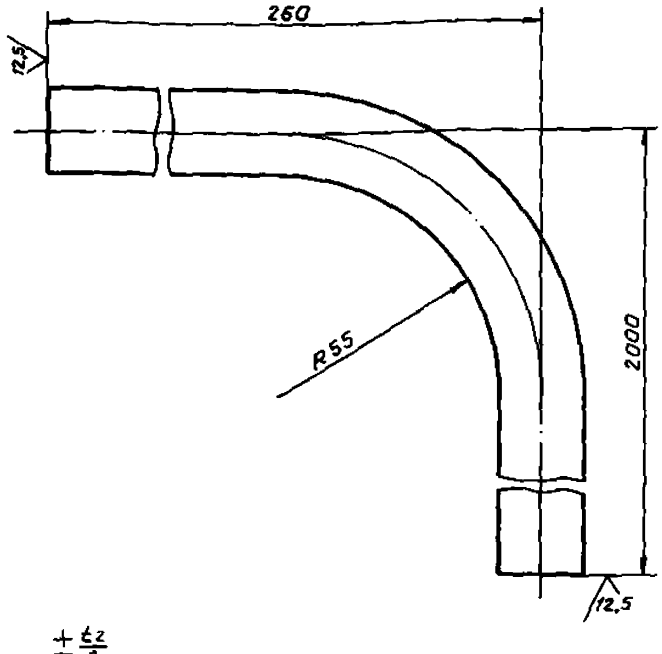

$\pm \frac{t_2}{2}$

Изм. Лист	N докум.	Подпись	Дата	
Разраб.	Аленичева		07.88	АПЭ 46.0-42
Пров.	Акулин		07.88	Труба
Т.контр.	Акулин			
Н.контр.	Уткина		07.88	Труба 15×2,8 ГОСТ 3262-75
Утв.	Захарова		07.88	

Лит.	Масса	Масшт.
	2,9	1:1
Лист	Листов 1	

СПКБ „Спецавтоматика" Москва

Формат А4

Выпуск 6 Типовые конструкции Серия 5.416-3

АПЭ 46.0-43

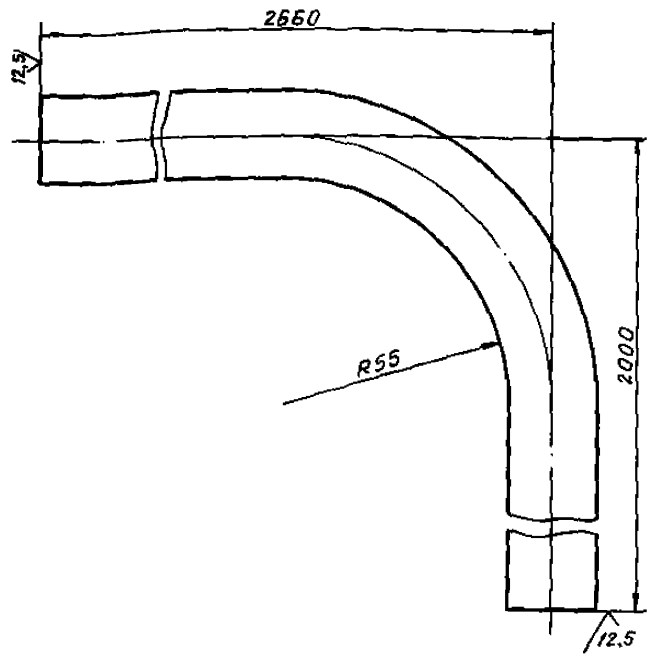

$\pm \frac{t_2}{2}$

Изм. Лист	N докум.	Подпись	Дата	
Разраб.	Аленичева		07.88	АПЭ 46.0-43
Пров.	Акулин		07.88	Труба
Т.контр.	Акулин			
Н.контр.	Уткина		07.88	Труба 15×2,8 ГОСТ 3262-75
Утв.	Захарова		07.88	

Лит.	Масса	Масшт.
	6,0	1:1
Лист	Листов 1	

СПКБ „Спецавтоматика" Москва

Формат А4

Выпуск 6 Типовые конструкции Серия 5.416-3

АПЭ 46.0-54

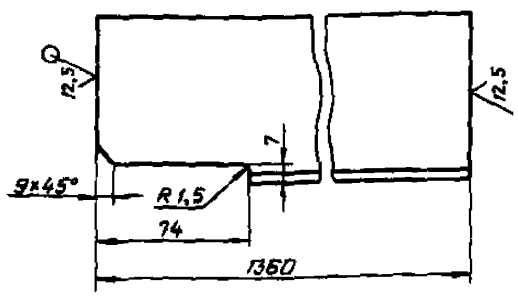

h14, $\pm \frac{t_2}{2}$

Изм. Лист	N докум.	Подпись	Дата	
Разраб.	Аленичева		11.88	АПЭ 46.0-54
Пров.	Акулин		07.88	Переkладина
Т.контр.	Акулин			
Н.контр.	Уткина		11.88	Уголок 80×80×6-В ГОСТ 8509-86 / Ст.3пс-1 ГОСТ 535-79
Утв.	Захарова		07.88	

Лит.	Масса	Масшт.
	9,75	1:2
Лист	Листов 1	

СПКБ „Спецавтоматика" Москва

Формат А4

Выпуск 6 Типовые конструкции Серия 5.416-3

АПЭ 46.0-55

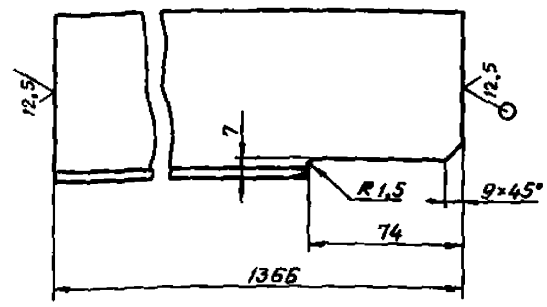

h14, $\pm \frac{t_2}{2}$

Изм. Лист	N докум.	Подпись	Дата	
Разраб.	Аленичева		11.88	АПЭ 46.0-55
Пров.	Акулин		07.88	Переkладина
Т.контр.	Акулин			
Н.контр.	Уткина		11.88	Уголок 80×80×6-В ГОСТ 8509-86 / Ст.3пс-1 ГОСТ 535-79
Утв.	Захарова		07.88	

Лит.	Масса	Масшт.
	9,8	1:2
Лист	Листов 1	

СПКБ „Спецавтоматика" Москва

Формат А4

Формат	Зона	Поз.	Обозначение	Наименование	Кол.	Примечание
				Документация		
А2			АПЭ 46.0СБ	Сборочный чертеж		
А3			АПЭ 46.0ВП	Ведомость покупных изделий		
				Сборочные единицы		
А4		1	АПЭ 46.0-10	Бак	1	
А4		2	АПЭ 46.0-70	Рама	1	
А4		3	АПЭ 46.0-80	Лестница	1	
А4		4	АПЭ 46.0-90	Воронка	1	
А4		5	АПЭ 46.0-110	Крышка	2	
				Детали		
А3		8	АПЭ 46.0-1	Кожух защитный	4	
А4		9	АПЭ 46.0-2	Прокладка	2	
А4		10	АПЭ 46.0-3	Прокладка	8	
Б4		11	АПЭ 46.0-4	Упор		
				Лист Б-ПН-6,0 ГОСТ 19903-74 / Ст.3пс ГОСТ 14637-79		
				283-1×100-1	2	1,3 кг
А3		12	АПЭ 46.0-5	Плата	1	

Инв.№ подл. | Подпись и дата | Взам.инв.№ | Инв.№ дубл. | Подпись и дата

Изм.	Лист	N докум.	Подпись	Дата
Разраб.		Акулин		11.11
Пров.		Акулин		01.11
Н.контр.		Уткина		01.11
Утв.		Захарова		01.11

АПЭ 46.0

Бак V=80 м³

Лит.	Лист	Листов
	1	3

СПКБ „Специавтоматика" Москва

Формат А4

Формат	Зона	Поз.	Обозначение	Наименование	Кол.	Примечание
				Стандартные изделия		
				Болты ГОСТ 7798-70		
		16		М12×30.58	4	
		17		М12×40.58	32	
		18		М20×80.58	16	
				Винты ГОСТ 17473-80		
		20		М6×10.58	16	
		21		М8×16.58	4	
				Гайки ГОСТ 5915-70		
		22		М12.5	36	
		23		М20.5	16	
		24		Шайба 6.04 ГОСТ 11371-78	16	
				Шайбы пружинные ГОСТ 6402-70		
		25		12.65Г	36	
		26		20.65Г	16	
		27		Задвижка параллельная с выдвижным шпинделем фланцевая чугунная на Ру 10МПа (10кгс/см²) исп.1 Ду 200 ГОСТ 8437-75	1	

Инв.№ подл. | Подпись и дата | Взам.инв.№ | Инв.№ дубл. | Подпись и дата

Изм.	Лист	N докум.	Подпись	Дата

АПЭ 46.0

Лист 2

Формат А4

Формат	Зона	Поз.	Обозначение	Наименование	Кол.	Примечание
		28		Устройство запорное указателя уровня жидкости Б-20-16 ГОСТ 9652-68	4	
		29		Трубка 20-2,5-1205 ГОСТ 8446-74	4	
				Прочие изделия		
		30		Сигнализатор уровня СУС-13-ПП-04И-2 „Ор" (0,25; 1,00; 2,0) ТУ 25-02.081991-83	6	

Инв.№ подл. | Подпись и дата | Взам.инв.№ | Инв.№ дубл. | Подпись и дата

Изм.	Лист	N докум.	Подпись	Дата

АПЭ 46 0

Лист 3

Формат А4

Формат	Зона	Поз.	Обозначение	Наименование	Кол.	Примечание
				Документация		
А2			АПЭ 46.0-10 СБ	Сборочный чертеж		3 листа
				Сборочные единицы		
А4		1	АПЭ 46.0-20	Каркас	1	
А4		2	АПЭ 46.0-30	Перфоратор	1	
А4		3	АПЭ 46.0-40	Перфоратор	1	
А4		4	АПЭ 46.0-50	Лестница	2	
А4		5	АПЭ 46.0-60	Отвод	2	
				Детали		
Б4		9	АПЭ 46.0-9	Ребро		
				Уголок 80×50×6-В ГОСТ 8510-86 / Ст.3пс-1 ГОСТ 535-79		
				L=946-2	2	5,6 кг
А4		10	АПЭ 46.0-11	Ребро	16	
А4		11	АПЭ 46.0-12	Труба	2	
А3		12	АПЭ 46.0-13	Дно	1	
А3		13	АПЭ 46.0-14	Крышка	2	
Б4		14	АПЭ 46.0-15	Ребро		
				Уголок 80×50×6-В ГОСТ 8510-86 / Ст.3пс-1 ГОСТ 535-79		
				L=1978-2	34	11,7 кг

Инв.№ подл. | Подпись и дата | Взам.инв.№ | Инв.№ дубл. | Подпись и дата

Изм.	Лист	N докум.	Подпись	Дата
Разраб.		Клименчук		01.11
Пров.		Акулин		01.11
Н.контр.		Уткина		01.11
Утв.		Захарова		01.11

АПЭ 46.0-10

Бак

Лит.	Лист	Листов
	1	4

СПКБ „Специавтоматика" Москва

Формат А4

Формат	Зона	Поз.	Обозначение	Наименование	Кол.	Примечание
А4		15	АПЭ 46.0-16	Ребро	2	
Б4		16	АПЭ 46.0-17	Ребро		
				Уголок 80×50×6-В ГОСТ 8510-86 / Ст.3пс-1 ГОСТ 535-79		
				L=1029±3	4	6,1кг
А4		17	АПЭ 46.0-18	Ребро	2	
Б4		18	АПЭ 46.0-19	Стенка		
				Лист Б-ПН-6,0 ГОСТ 19903-74 / Ст.3пс ГОСТ 14637-79		
				2808±3 × 1978±3	1	261,6кг
Б4		19	АПЭ 46.0-21	Перекладина		
				Уголок 80×50×6-В ГОСТ 8510-86 / Ст.3пс-1 ГОСТ 535-79		
				L=720±2	8	4,3кг
Б4		20	АПЭ 46.0-22	Стенка		
				Лист Б-ПН-6,0 ГОСТ 19903-74 / Ст.3пс ГОСТ 14637-79		
				15788±5×1978±3	2	1470кг
Б4		21	АПЭ 46.0-23	Стенка		
				Лист Б-ПН-6,0 ГОСТ 19903-74 / Ст.3пс ГОСТ 14637-79		
				988±2×290±2	2	13,5кг
Б4		22	АПЭ 46.0-24	Стяжка		
				Круг 12-В ГОСТ 2590-71 / Ст.3пс ГОСТ 535-79		
				L=2872±3	16	2,6кг
А4		23	АПЭ46.0-25	Крючок	34	
А4		24	АПЭ 46.0-26	Стенка	2	
А4		25	АПЭ 46.0-27	Патрубок	2	
А4		26	АПЭ 46.0-28	Труба	2	

Инв.N подл. | Подпись и дата | Взам.инв.N | Инв.N дубл. | Подпись и дата

Изм. Лист N докум. Подп. Дата

АПЭ 46.0-10

Лист 2

Формат А4

Формат	Зона	Поз.	Обозначение	Наименование	Кол.	Примечание
				Стандартные изделия		
		41		Фланец 1-150-10		
				ГОСТ 12820-80	2	

Инв.N подл. | Подпись и дата | Взам.инв.N | Инв.N дубл. | Подпись и дата

Изм. Лист N докум. Подп. Дата

АПЭ 46.0-10

Лист 4

Формат А4

Формат	Зона	Поз.	Обозначение	Наименование	Кол.	Примечание
Б4		28	АПЭ 46.0-31	Патрубок		
				Труба 159×4,5 ГОСТ 8732-75 / В20 ГОСТ 8733-74	24	
				L=250±5	2	4 кг
Б4		29	АПЭ 46.0-32	Дно		
				Лист Б-ПН-6,0 ГОСТ 19903-74 / Ст.3пс ГОСТ 14637-79		
				988±2×776±2	2	36,2кг
Б4		30	АПЭ 46.0-33	Стенка		
				Лист Б-ПН-6,0 ГОСТ 19903-74 / Ст.3пс ГОСТ 14637-79		
				800±2×290±2	4	11кг
Б4		31	АПЭ 46.0-34	Стяжка		
				Круг 12-В ГОСТ 2590-71 / Ст.3пс ГОСТ 535-79		
				L=15855±5	2	14 кг
А4		32	АПЭ 46.0-35	Труба	2	
А4		33	АПЭ 46.0-36	Фланец	8	
А3		34	АПЭ 46.0-37	Стенка	1	
Б4		35	АПЭ 46.0-38	Патрубок		
				Труба 25×2,5 ГОСТ 8734-75 / В20 ГОСТ 8733-74		
				L=120±1	6	0,17кг
А4		36	АПЭ 46.0-39	Скоба	8	
А3		37	АПЭ 46.0-41	Конус	2	
А4		38	АПЭ 46.0-42	Труба	1	
А4		39	АПЭ 46.0-43	Труба	1	
Б4		40	АПЭ 46.0-116	Упор		
				Лист Б-ПН-6,0 ГОСТ 19903-74 / Ст.3пс ГОСТ 14637-79	2	
				140-1 × 140-1	2	6,9кг

Инв.N подл. | Подпись и дата | Взам.инв.N | Инв.N дубл. | Подпись и дата

Изм. Лист N докум. Подп. Дата

АПЭ 46.0-10

Лист 3

Формат А4

Формат	Зона	Поз.	Обозначение	Наименование	Кол.	Примечание
				Документация		
А2			АПЭ 46.0-20 СБ	Сборочный чертеж		
				Детали		
А4		1	АПЭ 46.0-44	Перекладина	4	
А4		2	АПЭ 46.0-45	Перекладина	2	
А4		3	АПЭ 46.0-46	Перегородка	1	
А4		4	АПЭ 46.0-47	Перекладина	1	
А4		5	АПЭ 46.0-48	Перекладина	1	
Б4		6	АПЭ 46.0-49	Стойка		
				Уголок 80×80×6-В ГОСТ 8509-86 / Ст.3пс-1 ГОСТ 535-79		
				L=1826-3	6	13,4кг
А4		7	АПЭ 46.0-51	Ребро	11	
А4		8	АПЭ 46.0-52	Перекладина	4	
А4		9	АПЭ 46.0-53	Перекладина	15	
А4		10	АПЭ 46.0-54	Перекладина	2	
А4		11	АПЭ 46.0-55	Перекладина	2	
Б4		12	АПЭ 46.0-56	Пластина		
				Лист Б-ПН-6,0 ГОСТ 19903-74 / Ст.3пс ГОСТ 14637-79		
				280±1×80±1	2	1,1кг

Инв.N подл. | Подпись и дата | Взам.инв.N | Инв.N дубл. | Подпись и дата

Изм.	Лист	N докум.	Подп.	Дата
Разраб.		Яленичева		07.88
Пров.		Акулин		07.88
Н.контр.		Уткина		07.88
Утв.		Захарова		07.88

АПЭ 46.0-20

Каркас

Лит. | Лист | Листов 1

СПКБ Спецавтоматика Москва

Формат А4

Выпуск 6
Серия 5.416-3
Типовые конструкции

Формат	Зона	Поз.	Обозначение	Наименование	Кол.	Примечание
				Документация		
А3			АПЭ 46.0-30 СБ	Сборочный чертеж		
				Детали		
А4		1	АПЭ 46.0-57	Патрубок	1	
А3		2	АПЭ 46.0-58	Труба	2	
А4		3	АПЭ 46.0-59	Патрубок	4	
А4		4	АПЭ 46.0-61	Труба	1	
А4		5	АПЭ 46.0-62	Труба	1	

Инв.№ подл. | Подпись и дата | Взам. инв.№ | Инв.№ дубл. | Подпись и дата

Изм.	Лист	№ докум.	Подп.	Дата
Разраб.		Яленичева		01.88
Пров.		Акулин		01.88
Н.контр.		Уткина		01.88
Утв.		Захарова		01.88

АПЭ 46.0-30

Перфоратор

Лит.	Лист	Листов
		1

СПКБ „Спецавтоматика" Москва

Формат А4

Выпуск 6
Серия 5.416-3
Типовые конструкции

Формат	Зона	Поз.	Обозначение	Наименование	Кол.	Примечание
				Документация		
А3			АПЭ 46.0-40 СБ	Сборочный чертеж		
				Детали		
А4		1	АПЭ 46.0-57	Патрубок	1	
А3		2	АПЭ 46.0-58	Труба	2	
А4		3	АПЭ 46.0-59	Патрубок	4	
А4		4	АПЭ 46.0-66	Труба	1	
А4		5	АПЭ 46.0-67	Труба	1	

Инв.№ подл. | Подпись и дата | Взам. инв.№ | Инв.№ дубл. | Подпись и дата

Изм.	Лист	№ докум.	Подп.	Дата
Разраб.		Яленичева		01.88
Пров.		Акулин		01.88
Н.контр.		Уткина		01.88
Утв.		Захарова		01.88

АПЭ 46.0-40

Перфоратор

Лит.	Лист	Листов
		1

СПКБ „Спецавтоматика" Москва

Формат А4

Выпуск 6
Серия 5.416-3
Типовые конструкции

Формат	Зона	Поз.	Обозначение	Наименование	Кол.	Примечание
				Документация		
А3			АПЭ 46.0-50 СБ	Сборочный чертеж		
				Детали		
Б4		1	АПЭ 46.0-72	Перекладина		
				Уголок $\frac{80\times50\times6\text{-}В\ ГОСТ8510\text{-}86}{Ст.3пс\text{-}1\ ГОСТ535\text{-}79}$		
				L=1985-3	2	11,8 кг
Б4		2	АПЭ 46.0-73	Ступенька		
				Труба 20×3,8 ГОСТ3262-75		
				L=580±2	4	0,96 кг
Б4		3	АПЭ 46.0-74	Перекладина		
				Уголок $\frac{80\times50\times6\text{-}В\ ГОСТ8510\text{-}86}{Ст.3пс\text{-}1\ ГОСТ535\text{-}79}$		
				L=120-2	2	0,7 кг

Инв.№ подл. | Подпись и дата | Взам. инв.№ | Инв.№ дубл. | Подпись и дата

Изм.	Лист	№ докум.	Подп.	Дата
Разраб.		Яленичева		01.88
Пров.		Акулин		01.88
Н.контр.		Уткина		01.88
Утв.		Захарова		01.88

АПЭ 46.0-50

Лестница

Лит.	Лист	Листов
		1

СПКБ „Спецавтоматика" Москва

Формат А4

Выпуск 6
Серия 5.416-3
Типовые конструкции

Формат	Зона	Поз.	Обозначение	Наименование	Кол.	Примечание
				Документация		
А3			АПЭ 46.0-60 СБ	Сборочный чертеж		
				Детали		
А4		1	АПЭ 46.0-76	Патрубок	1	
11		2	АПЭ 46.0-77	Патрубок	1	
				Стандартные изделия		
		5		Отвод 90° 219×9		
				ГОСТ 17375-83	1	
		6		Фланец 1-200-10		
				ГОСТ 12820-86	1	

Инв.№ подл. | Подпись и дата | Взам. инв.№ | Инв.№ дубл. | Подпись и дата

Изм.	Лист	№ докум.	Подп.	Дата
Разраб.		Яленичева		01.88
Пров.		Акулин		01.88
Н.контр.		Уткина		01.88
Утв.		Захарова		01.88

АПЭ 46.0-60

Отвод

Лит.	Лист	Листов
		1

СПКБ „Спецавтоматика" Москва

Формат А4

Формат	Зона	Поз.	Обозначение	Наименование	Кол.	Примечание
				Документация		
А3			АПЭ 46.0-70 СБ	Сборочный чертеж		
				Детали		
А4		1	АПЭ 46.0-81	Перекладина	1	
А4		2	АПЭ 46.0-82	Перекладина	1	
Б4		3	АПЭ 46.0-83	Перекладина		
				Уголок 80×50×6-В ГОСТ 8510-86 / Ст.3пс-1 ГОСТ 535-79		
				L=773±1	24	4,6 кг
А4		4	АПЭ 46.0-84	Перемычка	24	
Б4		5	АПЭ 46.0-85	Перекладина		
				Уголок 80×50×6-В ГОСТ 8510-86 / Ст.3пс-1 ГОСТ 535-79		
				L=788-1	3	4,7 кг
А4		6	АПЭ 46.0-86	Перекладина	1	
А4		7	АПЭ 46.0-87	Перекладина	1	
Б4		8	АПЭ 46.0-88	Перемычка		
				Уголок 80×50×6-В ГОСТ 8510-86 / Ст.3пс-1 ГОСТ 535-79		
				L=538-1	1	3,2 кг
		9	АПЭ 46.0-89	Перекладина	2	
		10	АПЭ 46.0-91	Ребро	1	
		11	АПЭ 46.0-92	Ребро	1	

Инв.№ подл. | Подпись и дата | Взам. инв.№ | Инв.№ дубл. | Подпись и дата

Изм.	Лист	№ докум.	Подп.	Дата
Разраб.		Авенничева		01.88
Пров.		Акулин		01.88
Н.контр.		Уткина		01.88
Утв.		Захарова		01.88

АПЭ 46.0-70

Рама

Лит.	Лист	Листов
		1

СПКБ „Специавтоматика" Москва

Формат А4

Формат	Зона	Поз.	Обозначение	Наименование	Кол.	Примечание
Б4		12		Перекладина		
				Швеллер 30 ГОСТ 8240-72 / Ст.3пс-1 ГОСТ 535-79		
				L=2818-3	17	

Инв.№ подл. | Подпись и дата | Взам. инв.№ | Инв.№ дубл. | Подпись и дата

Изм.	Лист	№ докум.	Подп.	Дата

АПЭ 46.0-70

Лист 2

Формат А4

Формат	Зона	Поз.	Обозначение	Наименование	Кол.	Примечание
				Документация		
А3			АПЭ 46.0-80 СБ	Сборочный чертеж		
				Детали		
А4		1	АПЭ 46.0-94	Ступень	7	
А4		2	АПЭ 46.0-95	Опора	2	

Инв.№ подл. | Подпись и дата | Взам. инв.№ | Инв.№ дубл. | Подпись и дата

Изм.	Лист	№ докум.	Подп.	Дата
Разраб.		Авенничева		01.88
Пров.		Акулин		01.88
Н.контр.		Уткина		01.88
Утв.		Захарова		01.88

АПЭ 46.0-80

Лестница

Лит.	Лист	Листов
		1

СПКБ „Специавтоматика" Москва

Формат А4

Формат	Зона	Поз.	Обозначение	Наименование	Кол.	Примечание
				Документация		
А3			АПЭ 46.0-90 СБ	Сборочный чертеж		
				Сборочные единицы		
А4		1	АПЭ 46.0-100	Фильтр	1	
				Детали		
А4		4	АПЭ 46.0-98	Ушко	1	
А4		5	АПЭ 46.0-99	Кольцо	1	
А4		6	АПЭ 46.0-101	Обечайка	1	
А4		7	АПЭ 46.0-102	Фильтр	1	
А4		8	АПЭ 46.0-103	Конус	1	
А4		9	АПЭ 46.0-104	Обечайка	1	
А4		10	АПЭ 46.0-105	Кольцо	1	

Инв.№ подл. | Подпись и дата | Взам. инв.№ | Инв.№ дубл. | Подпись и дата

Изм.	Лист	№ докум.	Подп.	Дата
Разраб.		Авенничева		01.88
Пров.		Акулин		01.88
Н.контр.		Уткина		01.88
Утв.		Захарова		01.88

АПЭ 46.0-90

Воронка

Лит.	Лист	Листов
		1

СПКБ „Специавтоматика" Москва

Формат А4

Выпуск 6 Серия 5.416-3 Типовые конструкции

Формат	Зона	Поз.	Обозначение	Наименование	Кол.	Примечание
				Документация		
А3			АПЭ 46.0-100 СБ	Сборочный чертеж		
				Детали		
А4		1	АПЭ 46.0-108	Обечайка	1	
Б4		2	АПЭ 46.0-109	Сетка фильтровая 52 ГОСТ 3187-76 ф248-1	1	1,2 кг
А4		3	АПЭ 46.0-111	Кольцо	1	

Инв.№ подл. | Подпись и дата | Взам.инв.№ | Инв.№ дубл. | Подпись и дата

Изм.	Лист	N докум.	Подпись	Дата
Разраб.		Яленичева		01.88
Пров.		Акулин		01.88
Н.контр.		Уткина		01.88
Утв.		Захарова		01.88

АПЭ 46.0-100

Фильтр

Лит. | Лист | Листов: 1

СПКБ „Спецавтоматика" Москва

Формат А4

Выпуск 6 Серия 5.416-3 Типовые конструкции

Формат	Зона	Поз.	Обозначение	Наименование	Кол.	Примечание
				Документация		
А3			АПЭ 46.0-110 СБ	Сборочный чертеж		
				Детали		
А4		1	АПЭ 46.0-114	Лист	1	
А4		2	АПЭ 46.0-115	Ручка	2	

Инв.№ подл. | Подпись и дата | Взам.инв.№ | Инв.№ дубл. | Подпись и дата

Изм.	Лист	N докум.	Подпись	Дата
Разраб.		Яленичева		01.88
Пров.		Акулин		01.88
Н.контр.		Уткина		01.88
Утв.		Захарова		01.88

АПЭ 46.0-110

Крышка

Лит. | Лист | Листов: 1

СПКБ „Спецавтоматика" Москва

Формат А4

Выпуск 6 Серия 5.416-3 Типовые конструкции

№ строки	Наименование	Код ОКП	Обозначение документа на поставку	Поставщик	Куда входит (обозначение)	Количество: На изделие	В комплекты	На регулир.	Всего	Примечание
1	Задвижка параллельная									
2	с выдвижным шпинделем									
3	фланцевая чугунная									
4	на Ру 1,0МПа									
5	(10кгс/см²) исп.1 Ду 200		ГОСТ 8437-75		АПЭ 46.0	1			1	
6										
7	Отвод 90° 219×9		ГОСТ 17375-83		АПЭ 46.0-60	1			2	
8										
9										
10										
11	Сигнализатор уровня									
12	СУС-13-ПП-ОЧИ-2 „Ор"									
13	(0,25 ; 1,0 ; 2,0)		ТУ25-02.081991-83		АПЭ 46.0	6			6	
14										
15	Трубка 20-2,5-1205		ГОСТ 8446-74		АПЭ 46.0	4			4	
16										
17	Устройство запорное									
18	указателя уровня									
19	жидкости Б-20-16		ГОСТ 9652-68		АПЭ 46.0	4			4	
20										
21										
22										
23	Болт М12×30.58		ГОСТ 7798-70		АПЭ 46.0	4			4	
24	Болт М12×40.58		ГОСТ 7798-70		АПЭ 46.0	32			32	
25	Болт М20×80.58		ГОСТ 7798-70		АПЭ 46.0	16			16	
26										
27										

Инв.№ подл. | Подпись и дата | Взам.инв.№ | Инв.№ дубл. | Подпись и дата

Изм.	Лист	N докум.	Подпись	Дата
Разраб.		Яленичева		01.88
Пров.		Акулин		01.88
Н.контр.		Уткина		01.88
Утв.		Захарова		01.88

АПЭ 46.ВП

Бак V=80 м³

Ведомость покупных изделий

Лит. | Лист: 1 | Листов: 2

СПКБ „Спецавтоматика" Москва

Формат А3

Выпуск 6
Серия 5.416-3
Типовые конструкции

№ строки	Наименование	Код ОКП	Обозначение документа на поставку	Поставщик	Куда входит (обозначение)	Количество: На изделие	В комплекты	На регулир.	Всего	Примечание
1	Винт М6×10.58		ГОСТ 17473-72		АПЭ 46.0	16			16	
2	Винт М8×16.58		ГОСТ 17473-72		АПЭ 46.0	4			4	
3										
4	Гайка М12.5		ГОСТ 5915-70		АПЭ 46.0	36			36	
5	Гайка М20.5		ГОСТ 5915-70		АПЭ 46.0	16			16	
6										
7	Шайба 12 65Г		ГОСТ 6402-70		АПЭ 46.0	36			36	
8	Шайба 20 65Г		ГОСТ 6402-70		АПЭ 46.0	16			16	
9										
10	Шайба 6.04		ГОСТ 11371-78		АПЭ 46.0	16			16	
11										
12										
13										
14										
15										
16										
17										
18										
19										
20										
21										
22										
23										
24										
25										
26										
27										
28										
29										
30										

Инв.№ подл. | Подпись и дата | Взам.инв.№ | Инв.№ дубл. | Подпись и дата

Изм. Лист N докум. Подпись Дата

АПЭ 46. ВП

Лист 2

Формат А3

gost.e-ecolog.ru