ТИПОВАЯ ДОКУМЕНТАЦИЯ
НА КОНСТРУКЦИИ,
ИЗДЕЛИЯ И УЗЛЫ
ЗДАНИЙ И СООРУЖЕНИЙ

СЕРИЯ 5.416-3

БАКИ ДЛЯ ХРАНЕНИЯ
КОНЦЕНТРИРОВАННОГО
И ВОДНОГО РАСТВОРОВ
ПЕНООБРАЗОВАТЕЛЯ
ЕМКОСТЬЮ
ОТ 6м^3 ДО 80м^3

ВЫПУСК 5
БАК V = 60м^3
РАБОЧИЕ ЧЕРТЕЖИ

gost.e-ecolog.ru

ТИПОВАЯ ДОКУМЕНТАЦИЯ
НА КОНСТРУКЦИИ,
ИЗДЕЛИЯ И УЗЛЫ
ЗДАНИЙ И СООРУЖЕНИЙ

СЕРИЯ 5.416-3

БАКИ ДЛЯ ХРАНЕНИЯ КОНЦЕНТРИРОВАННОГО И ВОДНОГО РАСТВОРОВ ПЕНООБРАЗОВАТЕЛЯ ЕМКОСТЬЮ ОТ 6 $м^3$ ДО 80 $м^3$

ВЫПУСК 5
БАК $V = 60 м^3$
РАБОЧИЕ ЧЕРТЕЖИ

РАЗРАБОТАНЫ
Специальным проектно-
- конструкторским
бюро
„Спецавтоматика"

УТВЕРЖДЕНЫ
Приказом Минприбора СССР № 55
от 24 августа 1988 года
и введены в действие
с 1 апреля 1989 года

Главный инженер СПКБ „Спецавтоматика"
В.М. Нариманов
Главный инженер проекта
Ж.А. Захарова

Содержание альбома

Обозначение	Наименование	№№ стр. п.п.
	Титульный лист	1
	Содержание альбома	2
АП345.0СБ	Бак V=60 м³	3,4
АП345.0-10СБ	Бак	5,6,7
АП345.0-20СБ	Каркас	8
АП345.0-30СБ	Отвод	9
АП345.0-40СБ	Перфоратор	9
АП345.0-50СБ	Перфоратор	9
АП345.0-60СБ	Рама	10
АП345.0-70СБ	Лестница	11
АП345.0-80СБ	Лестница	11
АП345.0-90СБ	Крышка	11
АП345.0-100СБ	Воронка	12
АП3450-110СБ	Фильтр	12
АП346.0-1	Прокладка	13
АП346.0-4	Прокладка	13
АП345.0-3	Кожух	13
АП345.0-6	Ребро	14
АП345.0-16	Стенка	14
АП345.0-22	Патрубок	14
АП345.0-23	Дно	14
АП345.0-24	Крышка	15
АП345.0-25	Стенка	15
АП345.0-26	Труба	15
АП345.0-27	Скоба	15
АП345.0-28	Труба	16
АП345.0-29	Ребро	16
АП345.0-31	Ребра	16
АП345.0-32	Труба	16
АП345.0-33	Фланец	17
АП345.0-34	Крючок	17
АП345.0-37	Перекладина	17
АП345.0-38	Перекладина	17
АП345.0-39	Перекладина	18
АП345.0-41	Перекладина	18
АП345.0-42	Перегородка	18
АП345.0-43	Перекладина	18
АП345.0-44	Перекладина	19
АП345.0-46	Патрубок	19
АП345.0-47	Патрубок	19
АП345.0-49	Патрубок	19
АП345.0-51	Отвод	20
АП345.0-52	Труба	20

1	2	3
АП345.0-53	Труба	20
АП345.0-56	Труба	20
АП345.0-54	Труба	21
АП345.0-57	Труба	21
АП345.0-62	Ребро	21
АП345.0-63	Перекладина	22
АП345.0-66	Перемычка	22
АП345.0-69	Перекладина	22
АП345.0-71	Перекладина	22
АП345.0-72	ребро	23
АП345.0-73	Перекладина	23
АП345.0-74	Перекладина	23
АП345.0-81	Ступень	23
АП345.0-82	Опора	24
АП345.0-85	Лист	24
АП345.0-86	Ручка	24
АП345.0-89	Ушко	24
АП345.0-91	Кольцо	25
АП345.0-92	Обечайка	25
АП345.0-93	Фиксатор	25
АП345.0-94	Конус	25
АП345.0-95	Обечайка	26
АП345.0-96	Кольцо	26
АП345.0-98	Обечайка	26
АП345.0-99	Кольцо	26
АП345.0-35	Конус	27
АП345.0-104	Перекладина	27
АП345.0-105	Перекладина	27
АП345.0-108	Труба	27
АП345.0-109	Труба	28
АП345.0-114	Плата	28
АП345.0	Спецификация	28,29
АП345.0-10	Спецификация	29,30
АП345.0-20	Спецификация	30
АП345.0-30	Спецификация	30
АП345.0-40	Спецификация	30
АП345.0-50	Перфоратор	31
АП345.0-60	Рама	31
АП345.0-70	Лестница	31
АП345.0-80	Лестница	32
АП345.0-90	Крышка	32
АП345.0-100	Воронка	32
АП345.0-110	Фильтр	32
АП345.0-ВП	Ведомость покупных изделий	33

АПЭ45.0 СБ

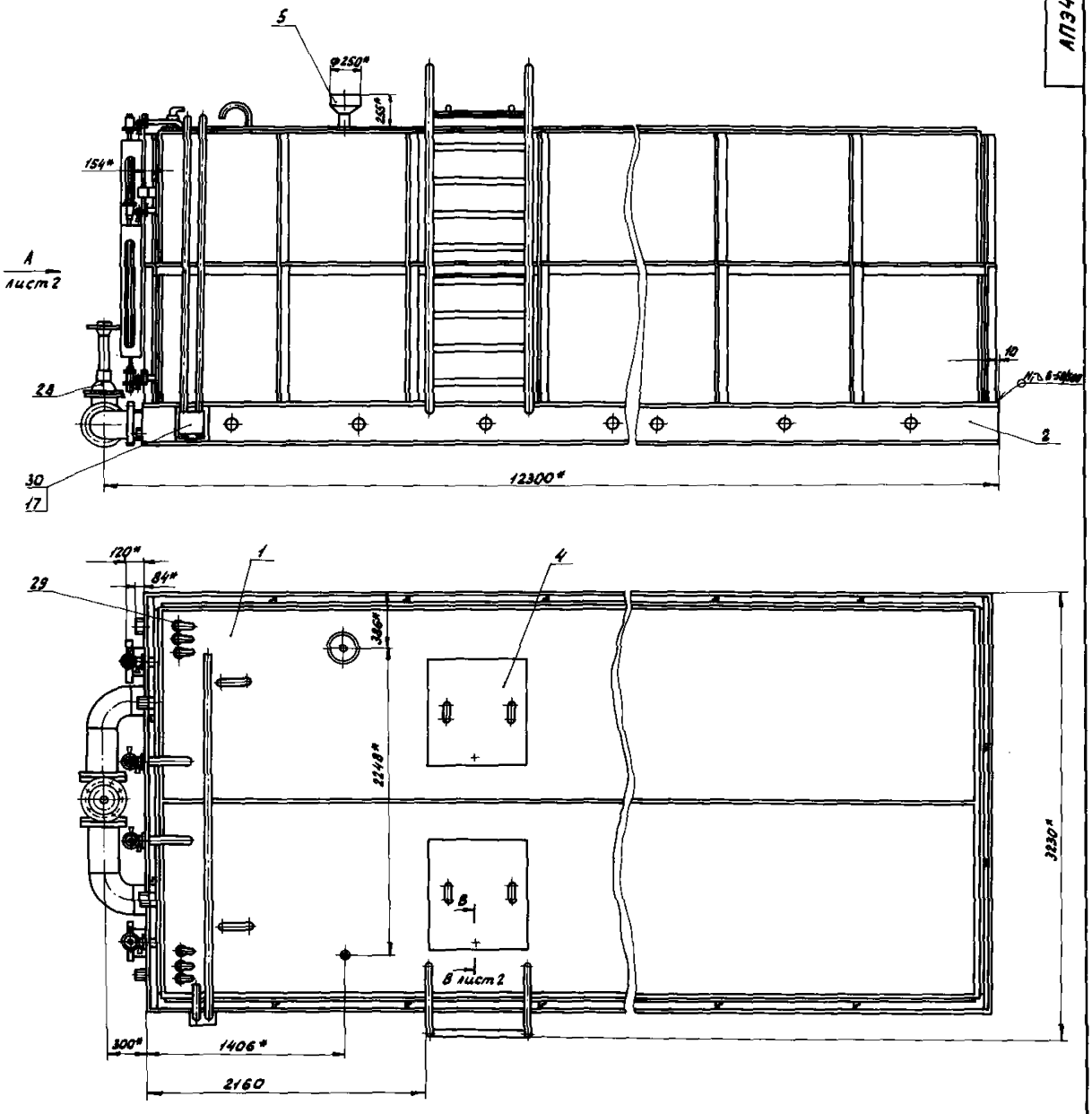

1. Изготовление, приемка и методы испытаний по ОСТ 26-291-79
2. Сварные швы металлоконструкций по ГОСТ 5264-80
Электрод Э42 ГОСТ 9467-75.
3. $\pm \frac{t_2}{2}$
4. * Размеры для справок
5. Внутренние поверхности бака обработать преобразователем ржавчины ТУ6-15-987-76
6. Покрытие: шпатлевка ЭП-00-10 ГОСТ 10277-76 в три слоя
Эмаль ЭП-773, зеленая ГОСТ 23143-83

Изм.	Лист	№ докум.	Подп.	Дата	АПЭ45.0 СБ		
Разраб.		Аленичева			Бак V=60м³	Лит	Масса 10675	Масштаб 1:20
Провер.		Акулин			Сборочный чертеж		
Т.контр.		Акулин				Лист 1	Листов 2
Нач.отд.		Захарова				СПКБ „Спецавтоматика" Москва	
Н.контр.		Уткина					
Утв.		Наруманов					

Формат А4

Типовые конструкции Серия 5.416-3 Выпуск 5

Инв. № подл. 131 Г | Подпись и дата 13.03.85 | Взам. инв. № | Инв. № дубл. | Подпись и дата

АПЭ 45.0 СБ

Вид А лист 1

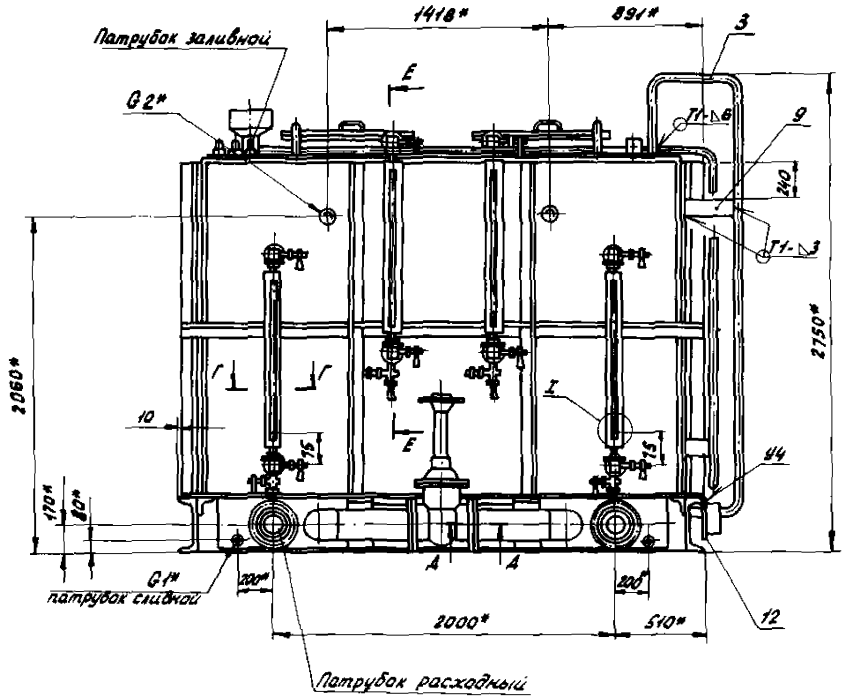

I
М1:1

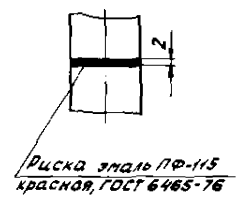

В-В
М1:1 лист 1

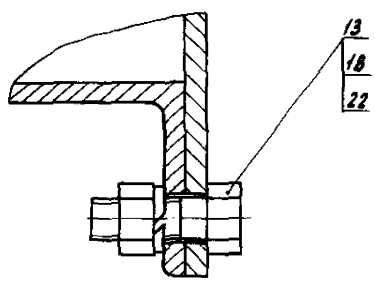

Г-Г
М1:1

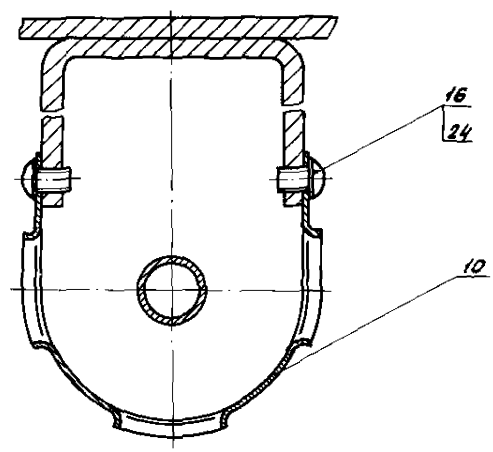

Е-Е
М1:5

Кожух поз. 10 условно не показан

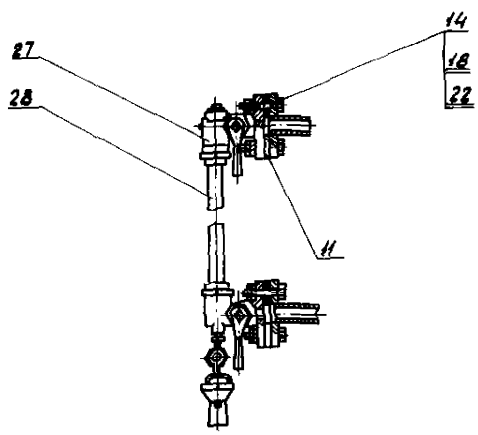

Д-Д
М1:5

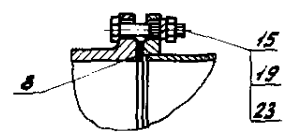

					АПЭ 45.0 СБ			
Изм.	Лист	№ докум.	Подп.	Дата	Бак V=60м³ Сборочный чертеж	Лит	Масса	Масштаб
Разраб.		Аленичева					—	—
Пров.		Акулин				Лист 2	Листов 2	
Т.контр.		Акулин				СПКБ „Спецавтоматика" Москва		
Нач.отд.		Захарова						
Н.контр.		Уткина						
Утв.		Нариманов						

Формат А2

Выпуск 5

Серия 5.416-3

Типовые конструкции

Инв.№ подл.	Подпись и дата	Взам. инв.№	Инв.№ дубл.	Подпись и дата
131	15.03.89			

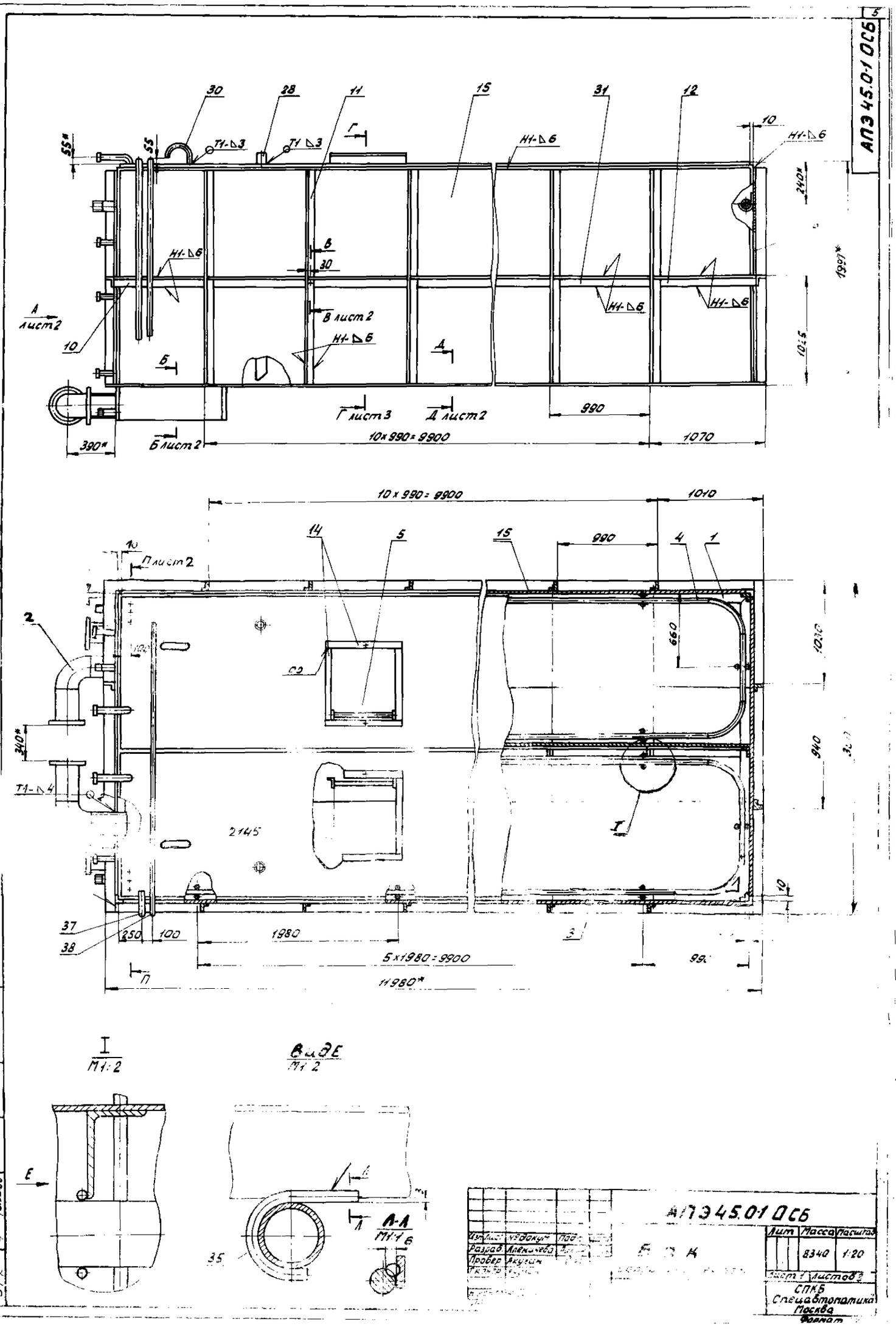

АПЭ 45.0-1 ОСБ
5
30
28
11
15
31
12
10
Т1-Δ3
Т1 Δ3
Н1-Δ6
55*
55
240*
1997*
1025
А лист 2
В лист 2
Г лист 3
Д лист 2
Б лист 2
390*
10×990=9900
990
1070
10×990=9900
1010
14
5
15
4
1
П лист 2
2
340*
Т1-Δ4
2145
660
1030
940
37
38
250
100
1980
5×1980=9900
11980*
I
М1:2
Вид Е
М1:2
А-А
М1:1
35
АПЭ 45.01 ОСБ
Разраб. Алексеева
Провер. Акулин
Лит
Масса
Масштаб
8340
1:20
Лист 1
Листов 2
СПКБ
Спецавтоматика
Москва
Формат

Вид А
лист 1

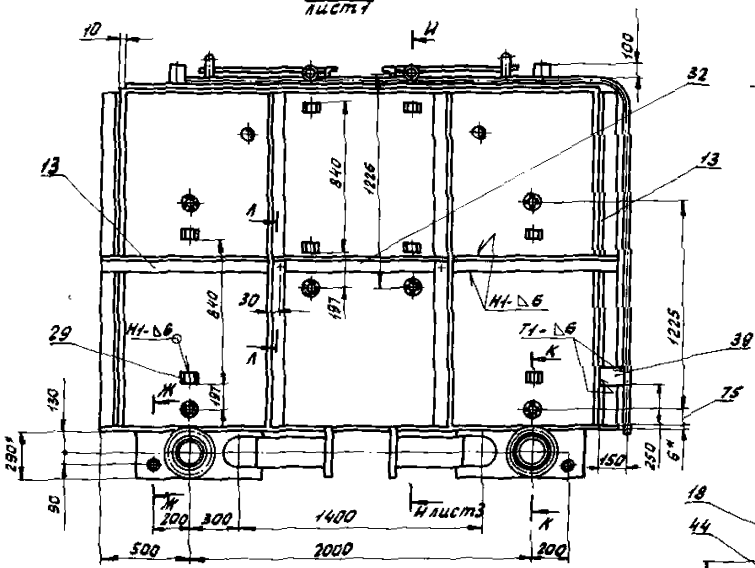

Б-Б
М1:5 лист 1

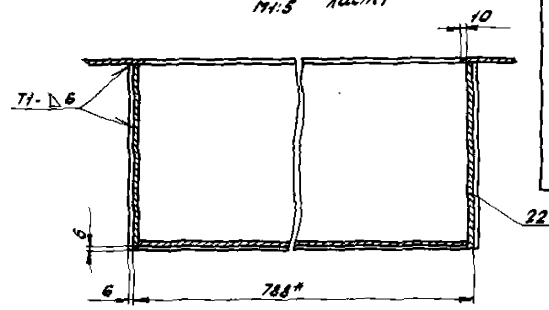

К-К
М1:5

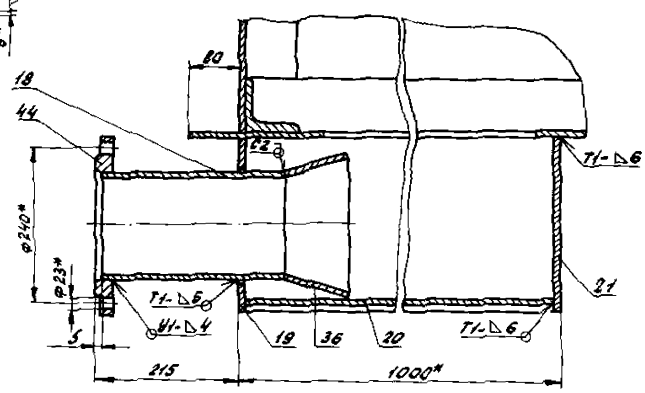

В-В
М1:2 лист 1

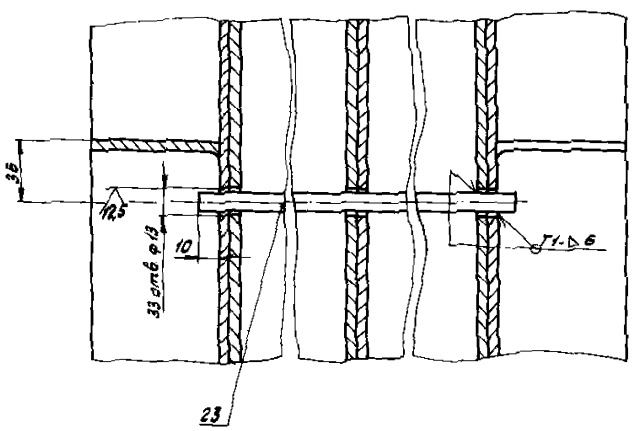

А-А
М1:2 лист 1

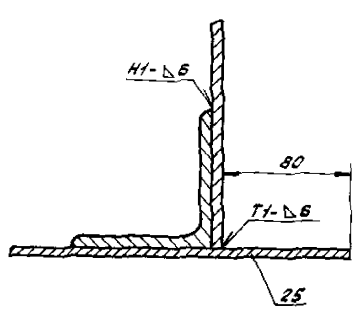

Л-Л
М1:2

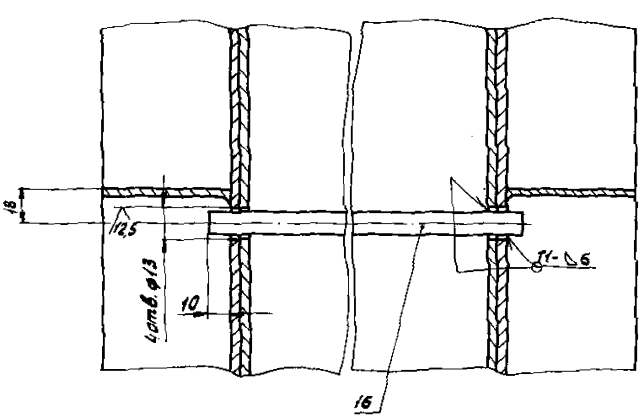

Ж-Ж
М1:2

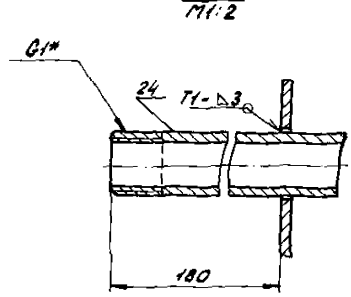

П-П
лист 1

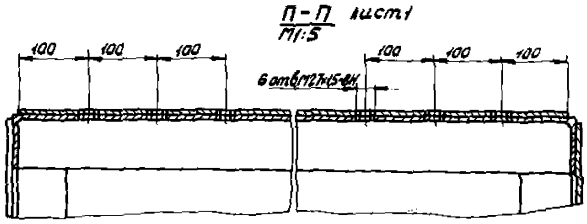

Изм.	Лист	№ докум.	Подп.	Дата	
Разраб.		Аленичева		11.93	
Провер.		Акулин		11.93	
Т.контр.		Акулин			
Н.контр.		Уткина		11.93	
Утв.		Захарова		11.93	

АПЭ 45.0-10СБ

Бак
сборочный чертеж

Лит	Масса	Масштаб
	—	—

Лист 2 Листов 83

СПКБ «Спецавтоматика» Москва

Типовые конструкции Серия 5.446-3 Выпуск 5

Инв. № подл. | Подпись и дата | Взам. инв. № | Инв. № дубл. | Подпись и дата

131 А

АПЭ 45.0-10СБ

Г-Г лист 1
М1:10

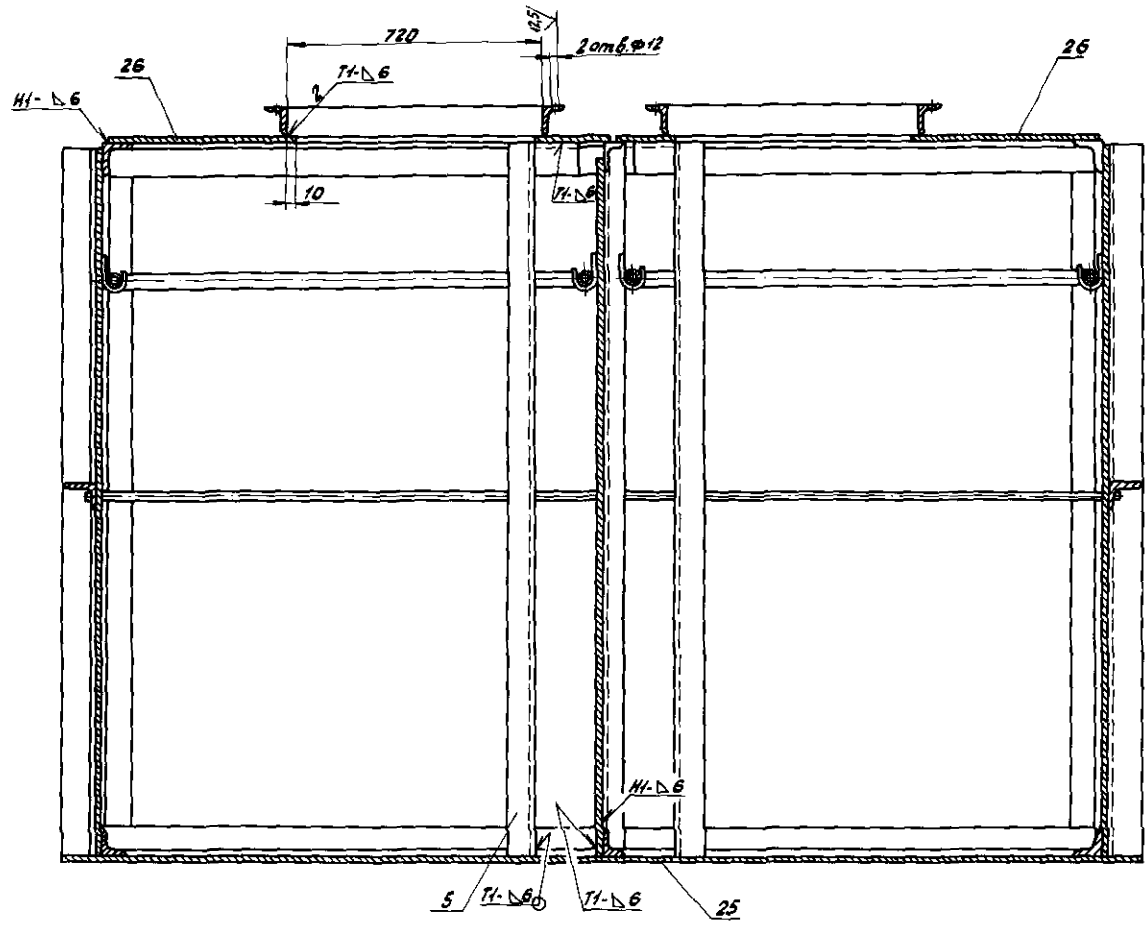

Н-Н лист 2
М1:2

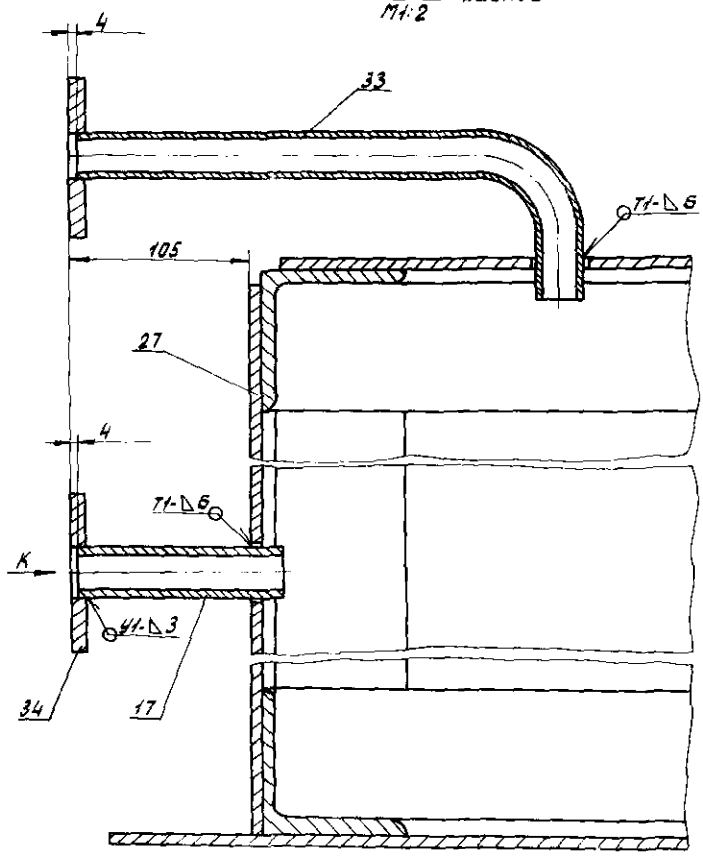

Вид К
М1:2

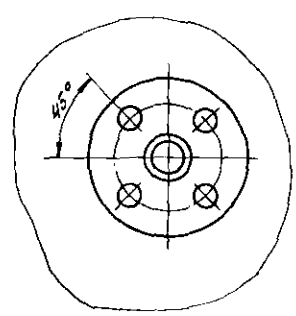

Типовые конструкции

Серия 5.416-3

Выпуск 5

Инв. № подл.	Подпись и дата	Взам. инв. №	Инв. № дубл.	Подпись и дата
1317	2.5 13.03.85			

				АПЭ 45.0-10СБ			
Изм.	Лист	№ докум.	Подп.	Дата	Бак	Лит	Масса	Масштаб
Разраб.		Аленичева			Сборочный чертеж		—	—
Провер.		Акулин		20.07.85		Лист 3	Листов	
Т. контр.		Акулин				СПКБ „Спецавтоматика" Москва		
Н. контр.		Уткина		17.8				
Утв.		Захарова						

Формат А2

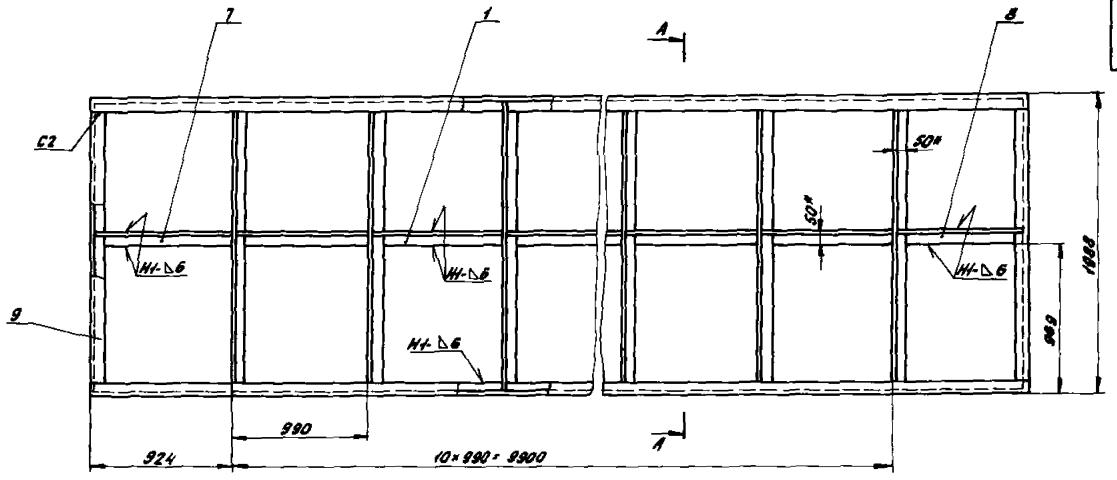

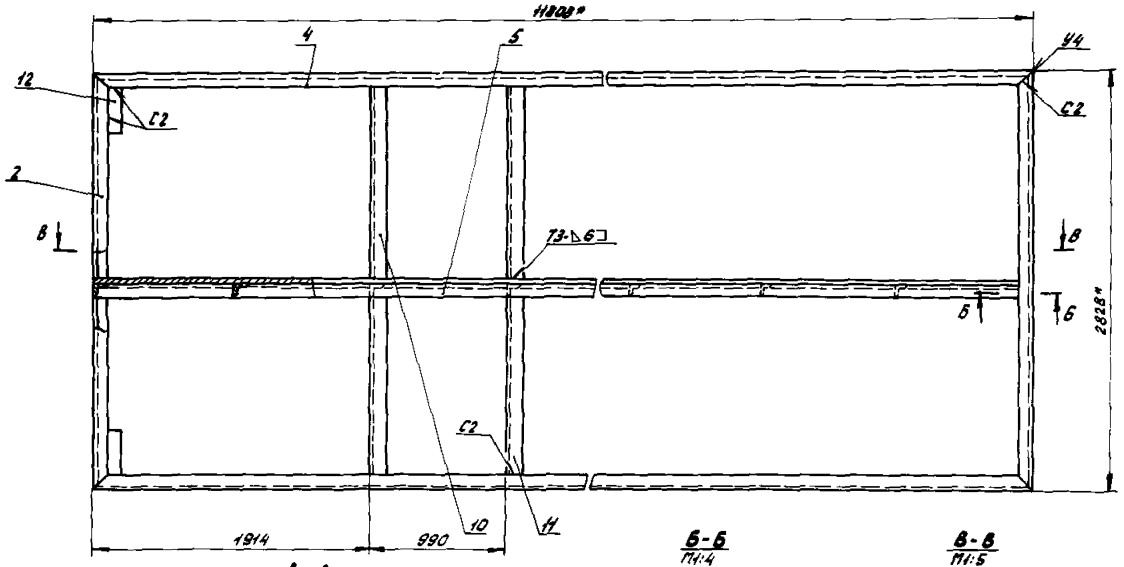

А-А

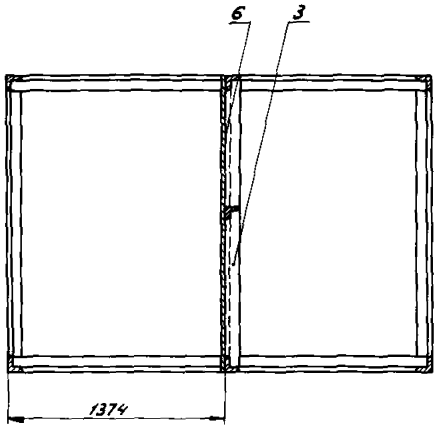

Б-Б
М1:4

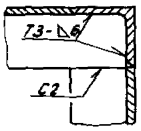

В-В
М1:5

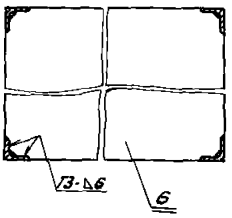

1. Сварные швы ГОСТ 5264-80
Электрод Э42 ГОСТ 9467-75
2. *Размеры для справок

				АПЭ 45.0-20СБ			
Изм.	Лист	№ докум.	Подп.	Дата	Каркас Сборочный чертеж	Лит	Масса 2015	Масштаб 1:20
Разраб.		Алешичева						
Провер.		Акулин				Лист	Листов 1
Т.контр.		Акулин					
Н.контр.		Уткина				СПКБ „Спецавтоматика" Москва	
Утв.		Захарова					

Типовые конструкции Серия 5.416-3 Выпуск 5

Инв. № подл.	Подпись и дата	Взам. инв. №	Инв. № дубл.	Подпись и дата
131 К	13.03.81			

АПЭ45.0-30СБ

Выпуск 5
Типовые конструкции
Серия 5.416-3

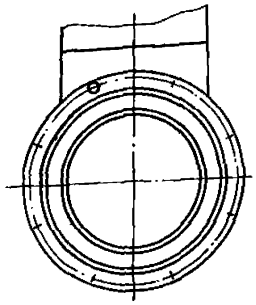

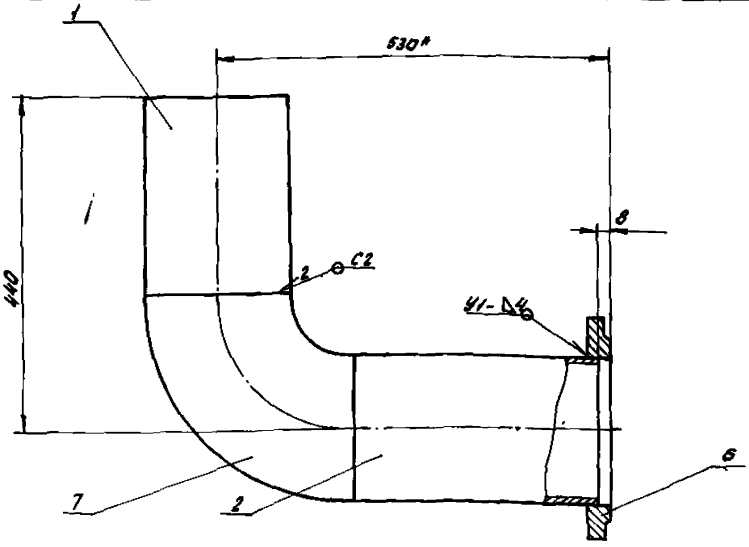

1. Сварные швы по ГОСТ 16037-70
Электрод Э42 ГОСТ 9467-75
2. $\delta = \frac{\delta_2}{2}$
3. * Размеры для справок

				АПЭ45.0-30СБ			
Изм.	Лист	№ докум.	Подп.	Дата			
Разраб.		Меничева			Отвод	Лит.	Масса	Масштаб
Провер.		Акулин			Сборочный чертеж		57	1:5
Т.контр.		Акулин				Лист	Листов 1
Н.контр.		Уткина				СПКБ "Спецавтоматика" Москва	
Утв.		Захарова					

Формат А3

АПЭ45.0-40СБ

Выпуск 5
Типовые конструкции
Серия 5.416-3

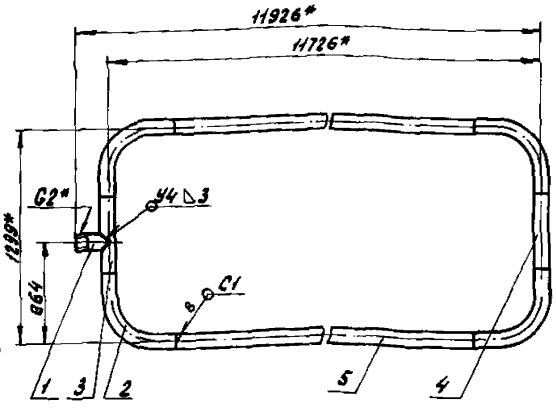

1. Сварные швы по ГОСТ 16037-70
Электрод Э42 ГОСТ 9467-75
2. $\delta = \frac{\delta_2}{2}$
3. * Размеры для справок

				АПЭ45.0-40СБ			
Изм.	Лист	№ докум.	Подп.	Дата			
Разраб.		Меничева			Перфоратор	Лит.	Масса	Масштаб
Провер.		Акулин			Сборочный чертеж		117	1:20
Т.контр.		Акулин				Лист	Листов 1
Н.контр.		Уткина				СПКБ "Спецавтоматика" Москва	
Утв.		Захарова					

Формат А4

АПЭ45.0-50СБ

Выпуск 5
Типовые конструкции
Серия 5.416-3

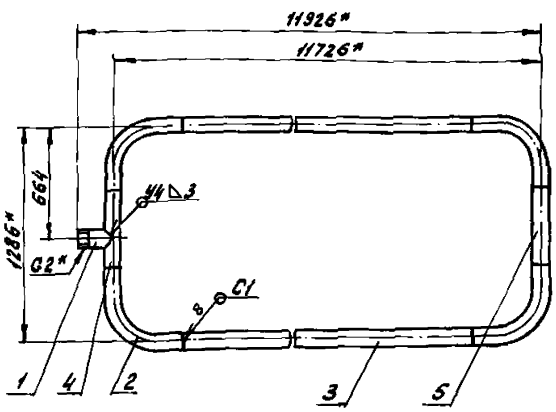

1. Сварные швы по ГОСТ 16037-70
Электрод Э42 ГОСТ 9467-75
2. $\delta = \frac{\delta_2}{2}$
3. * Размеры для справок

				АПЭ45.0-50СБ			
Изм.	Лист	№ докум.	Подп.	Дата			
Разраб.		Меничева			Перфоратор	Лит.	Масса	Масштаб
Провер.		Акулин			Сборочный чертеж		117	1:20
Т.контр.		Акулин				Лист	Листов 1
Н.контр.		Уткина				СПКБ "Спецавтоматика" Москва	
Утв.		Захарова					

Формат А4

АПЭ 45.0-60СБ

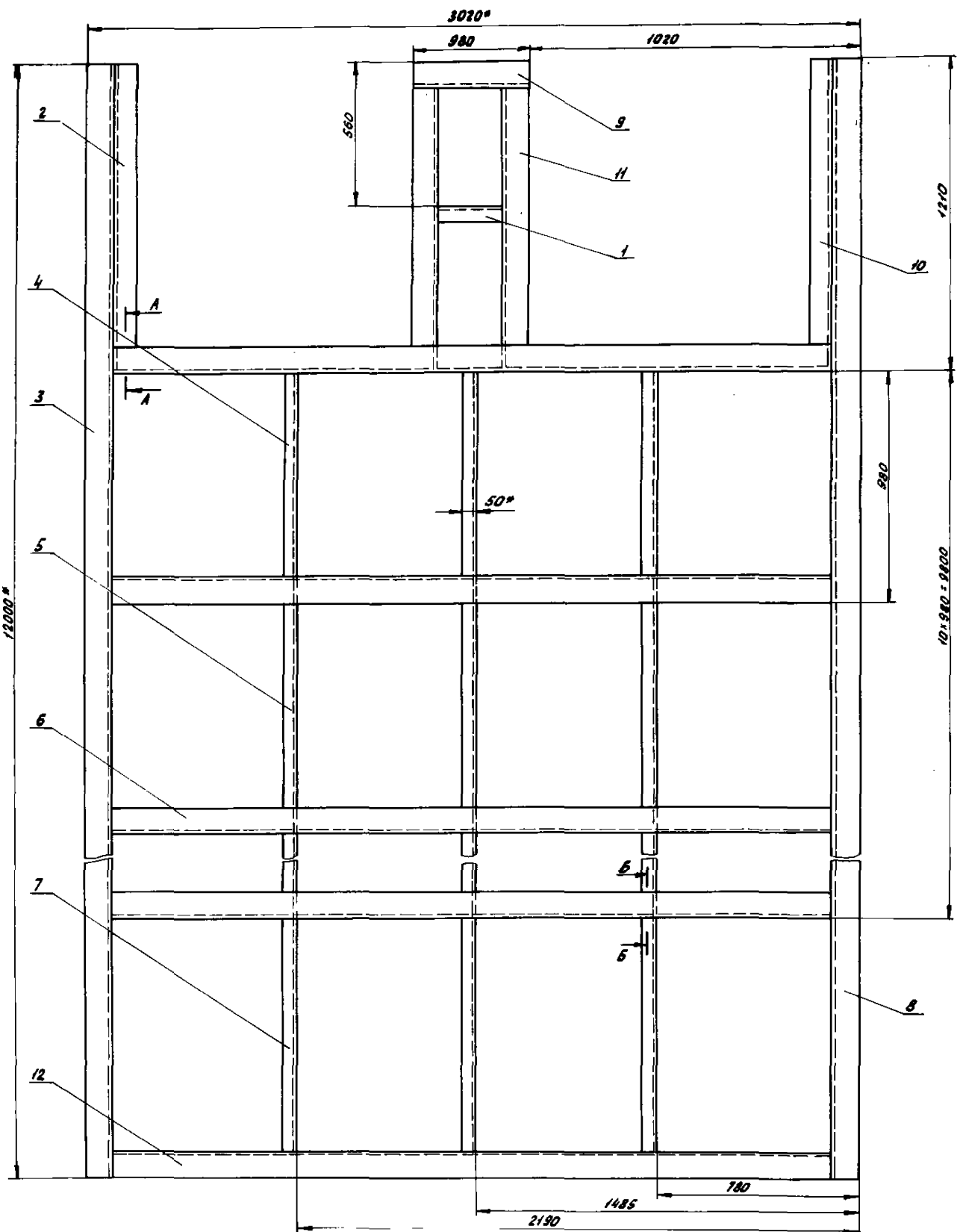

1. Сварные швы по ГОСТ5264-80
2. $\pm\frac{t_2}{2}$
3. * Размеры для справок

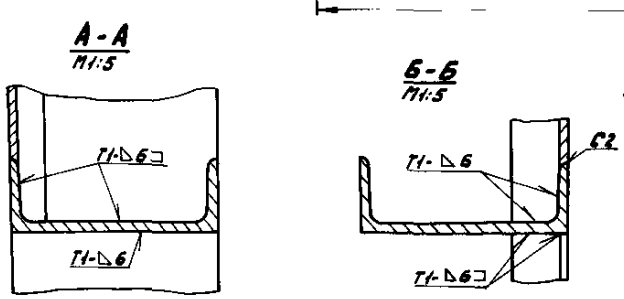

Изм.	Лист	№ докум.	Подп.	Дата	АПЭ 45.0-60СБ		
Разраб.		Аленичева			Рама Сворочный чертеж	Лит	Масса 2133	Масштаб 1:10
Провер.		Акулин				Лист	Листов 1
Т.контр.		Акулин				СПКБ „Спецавтоматика" Москва	
Н.контр.		Уткина					
Утв.		Захарова					

Формат А2

Типовые конструкции

Серия 5.416-3

Выпуск 5

Инв. № подл. 131 к | Подпись и дата 13.03.83 | Взам. инв. № | Инв. № дубл. | Подпись и дата

АПЭ45.0-70СБ

Выпуск 5
Серия 5.416-3
Типовые конструкции

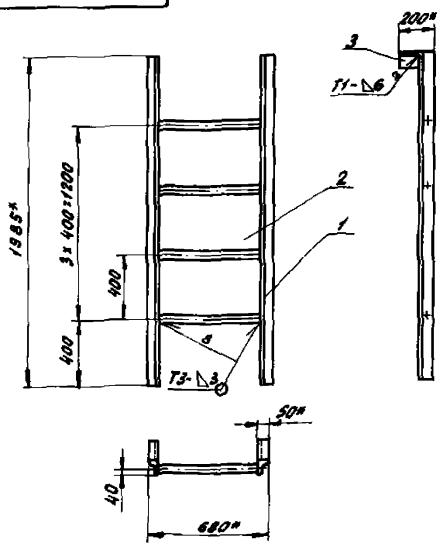

1. Сварные швы по ГОСТ 5264-80
Электрод Э42 ГОСТ 9467-75
2. $\perp \frac{t_2}{2}$
3. * Размеры для справок

Изм.	Лист	№ докум.	Подп.	Дата	
Разраб.	Аленичева				
Провер.	Акулин				
Т.контр.	Акулин				
Н.контр.	Уткина				
Утв.	Захарова				

АПЭ45.0-70СБ

Лестница
Сборочный чертеж

Лит.	Масса	Масштаб
	28,8	1:20
Лист	Листов 1	

СПКБ „Специавтоматика" Москва

Формат А4

АПЭ45.0-90СБ

Выпуск 5
Серия 5.416-3
Типовые конструкции

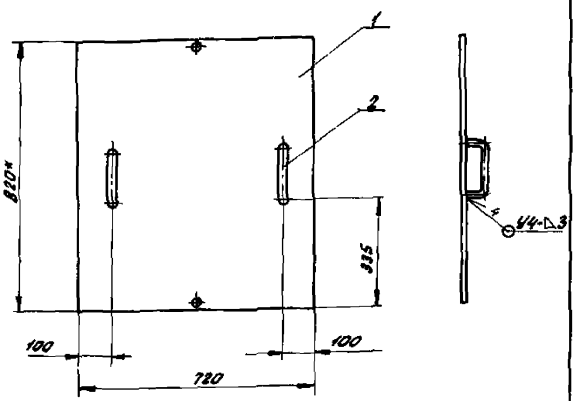

1. Сварные швы по ГОСТ 5264-80
Электрод Э42 ГОСТ 9467-75
2. $\perp \frac{t_2}{2}$
3. Размеры для справок
4. Покрытие: шпатлевка ЭП-00-10 ГОСТ 10277-76
Эмаль ЭП-773 зеленая ГОСТ 23143-83

Изм.	Лист	№ докум.	Подп.	Дата	
Разраб.	Аленичева				
Провер.	Акулин				
Т.контр.	Акулин				
Н.контр.	Уткина				
Утв.	Захарова				

АПЭ45.0-90СБ

Крышка
Сборочный чертеж

Лит.	Масса	Масштаб
	14,4	1:10
Лист	Листов 1	

СПКБ „Специавтоматика" Москва

Формат А4

АПЭ45.0-80СБ

Выпуск 5
Серия 5.416-3
Типовые конструкции

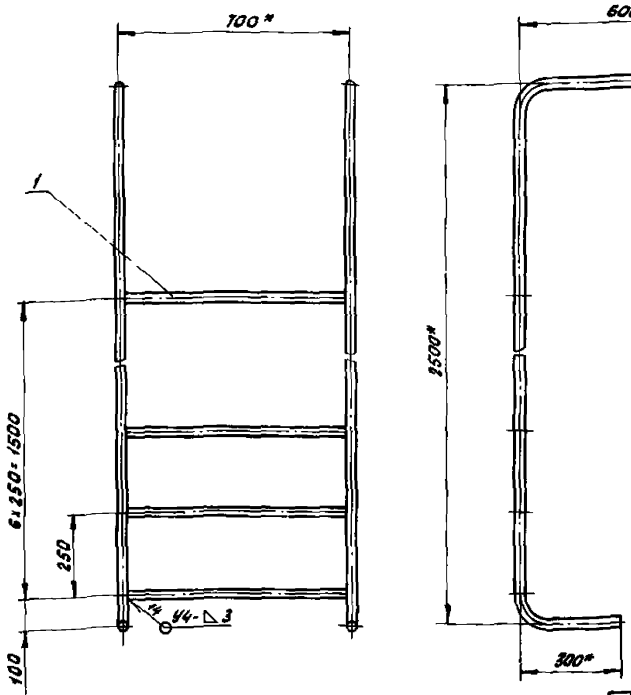

1. Сварные швы по ГОСТ 5264-80
Электрод Э42 ГОСТ 9467-75
2. $\perp \frac{t_2}{2}$
3. * Размеры для справок

Изм.	Лист	№ докум.	Подп.	Дата	
Разраб.	Аленичева				
Провер.	Акулин				
Т.контр.	Акулин				
Н.контр.	Уткина				
Утв.	Захарова				

АПЭ45.0-80СБ

Лестница
Сборочный чертеж

Лит.	Масса	Масштаб
	21,0	1:10
Лист	Листов 1	

СПКБ „Специавтоматика" Москва

Формат А3

Инв. № подл. | Подпись и дата | Взам. инв. № | Инв. № дубл. | Подпись и дата

АПЭ45.0-100СБ

Выпуск 5 Серия 5.416-3

Типовые конструкции

Инв.№подл. | Подпись и дата | Взам.инв.№ | Инв.№дубл. | Подпись и дата

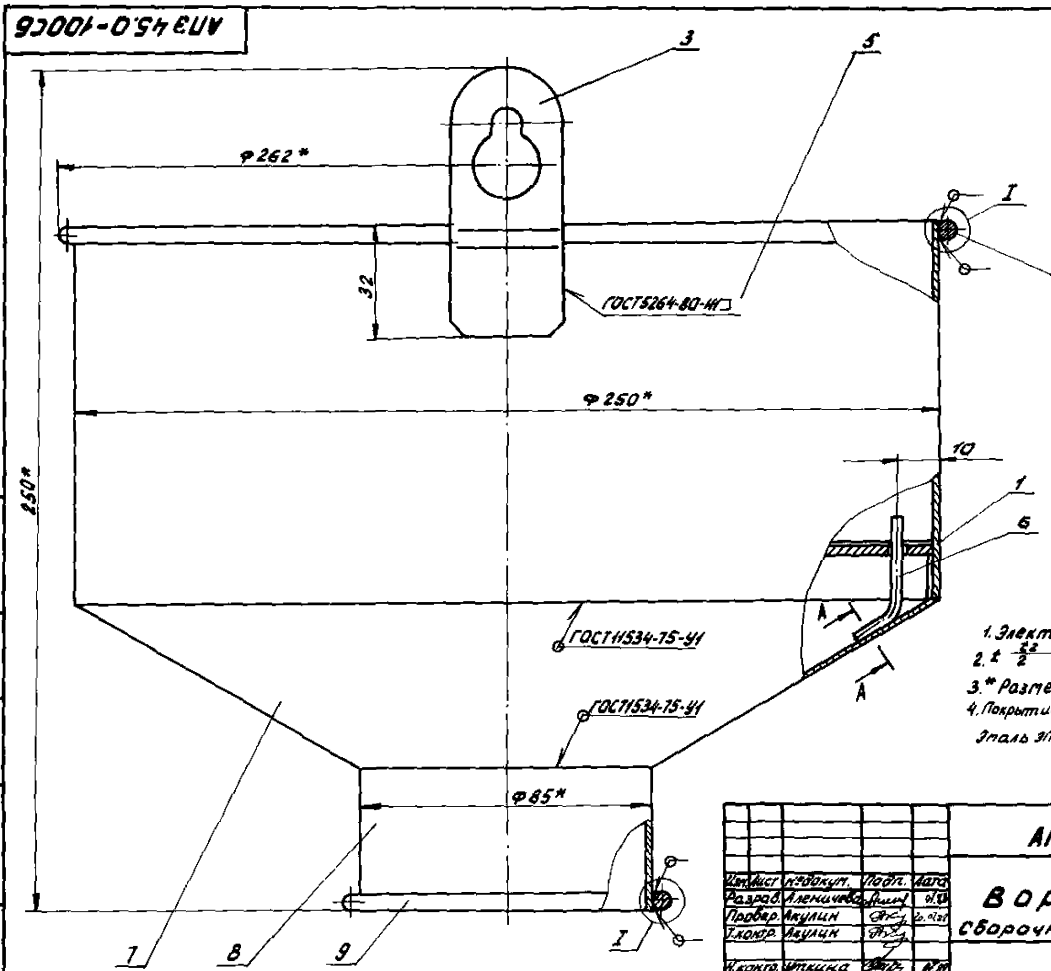

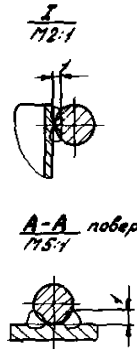

1. Электрод Э42 ГОСТ 9467-75
2. $t \pm \frac{IT}{2}$
3. * Размеры для справок
4. Покрытие: шпатлевка ЭП-00-10 ГОСТ 10277-76
Эмаль ЭП-173, зеленая ГОСТ 23143-83

Изм.	Лист	№ докум.	Подп.	Дата
Разраб.		Аленичева		01.83
Провер.		Акулин		01.83
Т.контр.		Акулин		
Н.контр.		Ткачина		01.83
Утв.		Захарова		01.83

Воронка
Сборочный чертеж

Лит.	Масса	Масштаб
	2.0	1:1
Лист	Листов 1	

СПКБ „Спецавтоматика" Москва

Формат А3

АПЭ45.0-110СБ

Выпуск 5 Серия 5.416-3

Типовые конструкции

Инв.№подл. | Подпись и дата | Взам.инв.№ | Инв.№дубл. | Подпись и дата

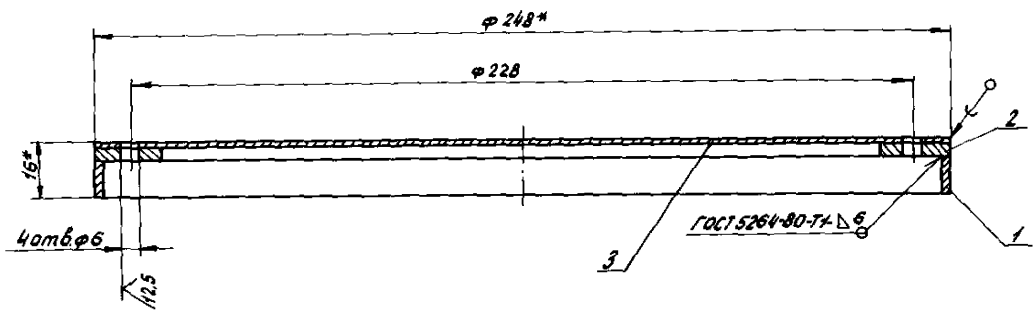

1. ПОС40 ГОСТ21931-76
2. Сварной шов по ГОСТ5264-80
Электрод Э42 ГОСТ 9467-75
3. $H14, \pm \frac{IT}{2}$
4. * Размеры для справок

Изм.	Лист	№ докум.	Подп.	Дата
Разраб.		Аленичева		01.83
Провер.		Акулин		01.83
Т.контр.		Акулин		
Н.контр.		Ткачина		01.83
Утв.		Захарова		01.83

Фильтр
Сборочный чертеж

Лит.	Масса	Масштаб
	0.72	1:1
Лист	Листов 1	

СПКБ „Спецавтоматика" Москва

Формат А3

АПЭ45.0-1

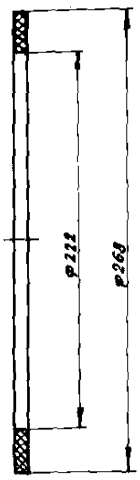

Изм.	Лист	№ докум.	Подп.	Дата	АПЭ 45.0-1		
Разраб.		Аленичева			Прокладка	Лит.	Масса 0,25	Масштаб 1:2
Провер.		Акулин				Лист	Листов 1
Т.контр.		Акулин					
Н.контр.		Уткина			Пластина I; лист ТМКЩ-С-3-1,4 ГОСТ 7338-77	СПКБ „Спецавтоматика" Москва	
Утв.		Захарова					

Формат А4

Выпуск 5 Серия 5.416-3 Типовые конструкции

Инв. № подл. | Подпись и дата | Взам. инв. № | Инв. № дубл. | Подпись и дата

АПЭ45.0-4

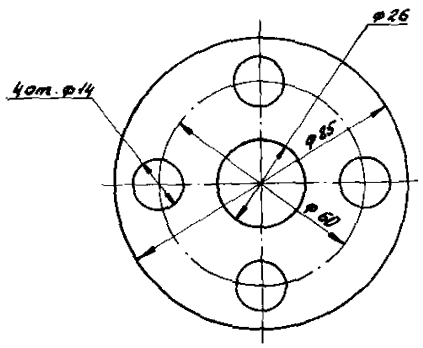

Изм.	Лист	№ докум.	Подп.	Дата	АПЭ 45.0-4		
Разраб.		Аленичева			Прокладка	Лит.	Масса 0,03	Масштаб 1:1
Провер.		Акулин				Лист	Листов 1
Т.контр.		Акулин					
Н.контр.		Уткина			Пластина 1; лист ТМКЩ-С-3-1,4 ГОСТ 7338-77	СПКБ „Спецавтоматика" Москва	
Утв.		Захарова					

Формат А4

Выпуск 5 Серия 5.416-3 Типовые конструкции

Инв. № подл. | Подпись и дата | Взам. инв. № | Инв. № дубл. | Подпись и дата

АПЭ45.0-3

12,5

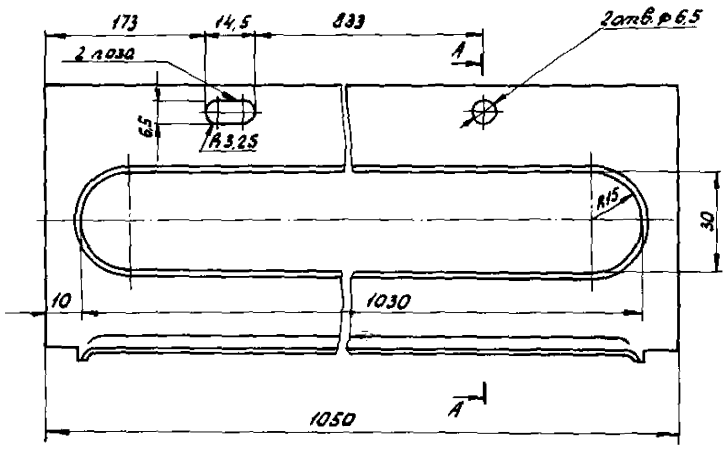

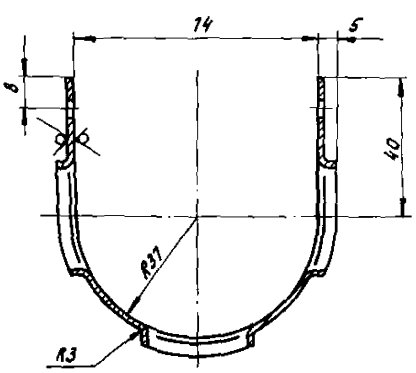

h14, H14, $\pm\frac{t_2}{2}$

Изм.	Лист	№ докум.	Подп.	Дата	АПЭ 45.0-3		
Разраб.		Аленичева			Кожух	Лит.	Масса 1,6	Масштаб 1:1
Провер.		Акулин				Лист	Листов 1
Т.контр.		Акулин					
Н.контр.		Уткина			Лист Б-ПН-1,4 ГОСТ 19903-74 / Ст 3пс ГОСТ 16523-70	СПКБ „Спецавтоматика" Москва	
Утв.		Захарова					

Инв. № подл. | Подпись и дата | Взам. инв. № | Инв. № дубл. | Подпись и дата

АПЭ45.0-8

Выпуск 5
Серия 5.416-3
Типовые конструкции

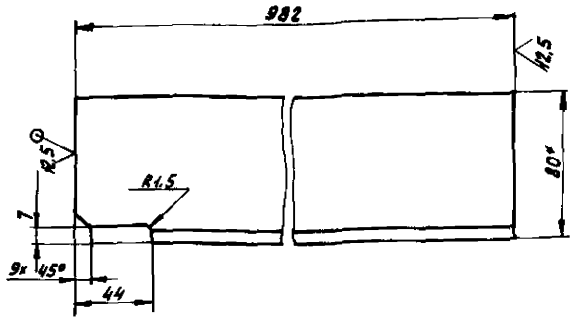

$1.\pm\frac{t_2}{2}$

2.*Размер для справок

Инв.№подл.	Подпись и дата	Взам.инв.№	Инв.№дубл.	Подпись и дата			АПЭ45.0-8	
Изм.	Лист	№докум.	Подп.	Дата				
Разраб.	Алешичева			01.88	Ребро	Лит	Масса	Масштаб
Провер.	Акулин			01.88			5.64	1:2
Т.контр.	Акулин					Лист	Листов 1	
Н.контр.	Уткина			01.88	Уголок 80х50х6-ГОСТ 8510-86 / Ст 3пс-I-ГОСТ 535-79	СПКБ "Спецавтоматика" Москва		
Утв.	Захарова			01.88				

Формат А4

АПЭ45.0-16

Выпуск 5
Серия 5.416-3
Типовые конструкции

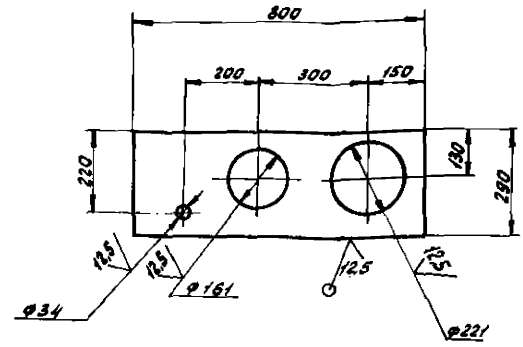

$H14, h14 \pm \frac{t_2}{2}$

Инв.№подл.	Подпись и дата	Взам.инв.№	Инв.№дубл.	Подпись и дата			АПЭ45.0-16	
Изм.	Лист	№докум.	Подп.	Дата				
Разраб.	Алешичева			01.88	Стенка	Лит	Масса	Масштаб
Провер.	Акулин			01.88			9.0	1:10
Т.контр.	Акулин					Лист	Листов 1	
Н.контр.	Уткина			01.88	Лист Б-ПН-6.0 ГОСТ 19903-74 / Ст 3пс ГОСТ 14637-79	СПКБ "Спецавтоматика" Москва		
Утв.	Захарова			01.88				

Формат А4

АПЭ45.0-22

Выпуск 5
Серия 5.416-3
Типовые конструкции

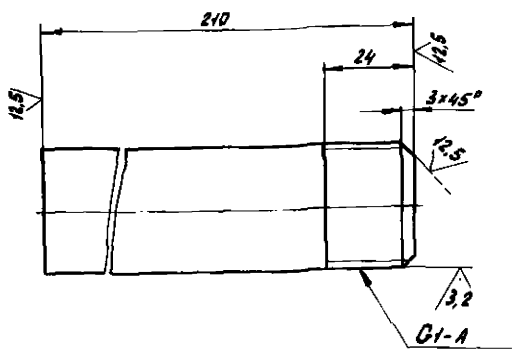

$\pm\frac{t_2}{2}$

Инв.№подл.	Подпись и дата	Взам.инв.№	Инв.№дубл.	Подпись и дата			АПЭ45.0-22	
Изм.	Лист	№докум.	Подп.	Дата				
Разраб.	Алешичева			01.88	Патрубок	Лит	Масса	Масштаб
Провер.	Акулин			01.88			0,5	1:1
Т.контр.	Акулин					Лист	Листов 1	
Н.контр.	Уткина			01.88	Труба 25х3,2 ГОСТ 3262-75	СПКБ "Спецавтоматика" Москва		
Утв.	Захарова			01.88				

Формат А4

АПЭ45.0-23

Выпуск 5
Серия 5.416-3
Типовые конструкции

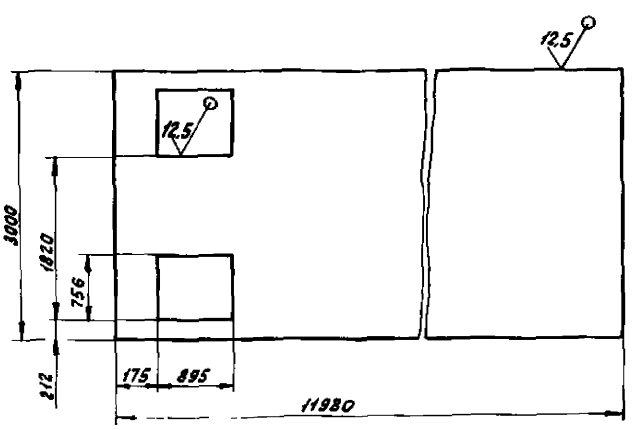

1.H14, $\pm\frac{t_2}{2}$

2.Допускается изготовить из нескольких частей со сваркой встык по ГОСТ 5264-80. Шов С2 Электрод Э42 ГОСТ 9467-75.

Инв.№подл.	Подпись и дата	Взам.инв.№	Инв.№дубл.	Подпись и дата			АПЭ45.0-23	
Изм.	Лист	№докум.	Подп.	Дата				
Разраб.	Алешичева			01.88	Дно	Лит	Масса	Масштаб
Провер.	Акулин			01.88			1638	1:40
Т.контр.	Акулин					Лист	Листов 1	
Н.контр.	Уткина			01.88	Лист Б-ПН-6.0 ГОСТ 19903-74 / Ст 3пс ГОСТ 14637-79	СПКБ "Спецавтоматика" Москва		
Утв.	Захарова			01.88				

Формат А4

АПЭ45.0-24

Выпуск 5
Серия 5.416-3

Типовые конструкции

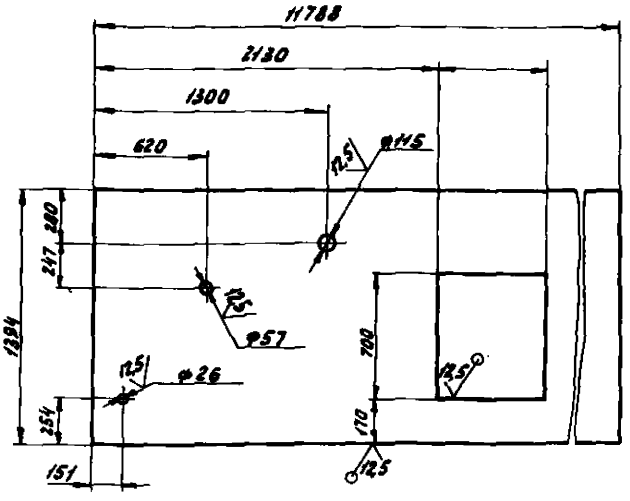

1. H14, h14, $\pm\frac{t_2}{2}$
2. Допускается изготовить из нескольких частей со сваркой встык по ГОСТ 5264-80 шов-C_2
Электрод Э42 ГОСТ 9467-75

Изм.	Лист	№ докум.	Подп.	Дата	АПЭ45.0-24	Лит	Масса	Масштаб
Разраб.		Аленичева			Крышка		377	1:20
Провер.		Акулин				Лист	Листов 1	
Т.контр.		Акулин						
Н.контр.		Уткина			Лист Б-ПН-3.0 ГОСТ 19903-74 / Ст 3пс ГОСТ 16523-70	СПКБ „Спецавтоматика" Москва		
Утв.		Захарова						

Формат А4

АПЭ45.0-25

Выпуск 5
Серия 5.416-3

Типовые конструкции

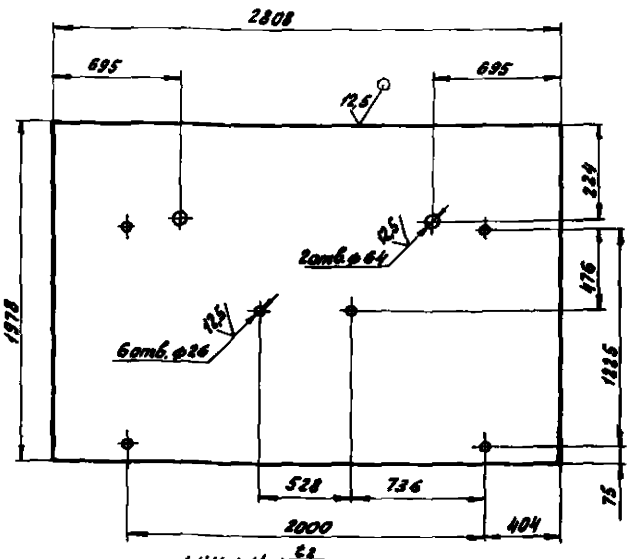

1. H14, h14, $\pm\frac{t_2}{2}$
2. Допускается изготовить из нескольких частей со сваркой встык по ГОСТ 5264-80 шов-C_2
Электрод Э42 ГОСТ 9467-75

Изм.	Лист	№ докум.	Подп.	Дата	АПЭ45.0-25	Лит	Масса	Масштаб
Разраб.		Аленичева			Стенка		262	1:20
Провер.		Акулин				Лист	Листов 1	
Т.контр.		Акулин						
Н.контр.		Уткина			Лист Б-ПН-6.0 ГОСТ 19903-74 / Ст 3пс ГОСТ 14637-79	СПКБ „Спецавтоматика" Москва		
Утв.		Захарова						

Формат А4

АПЭ45.0-26

Выпуск 5
Серия 5.416-3

Типовые конструкции

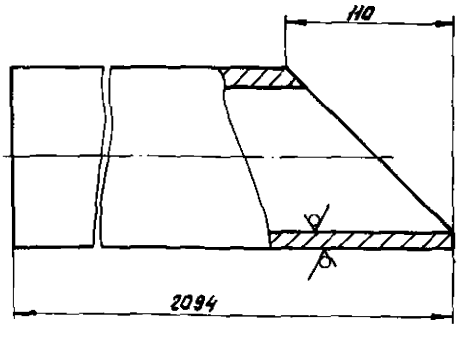

$\pm\frac{t_2}{2}$

Изм.	Лист	№ докум.	Подп.	Дата	АПЭ45.0-26	Лит	Масса	Масштаб
Разраб.		Аленичева			Труба		28,7	1:2
Провер.		Акулин				Лист	Листов 1	
Т.контр.		Акулин						
Н.контр.		Уткина			Труба 100×4,5 ГОСТ 3262-75	СПКБ „Спецавтоматика" Москва		
Утв.		Захарова						

Формат А4

АПЭ45.0-27

Выпуск 5
Серия 5.416-3

Типовые конструкции

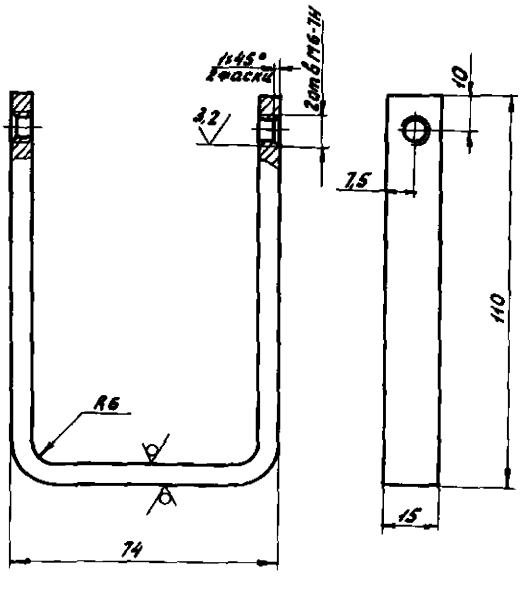

H14, h14, $\pm\frac{t_2}{2}$

Изм.	Лист	№ докум.	Подп.	Дата	АПЭ45.0-27	Лит	Масса	Масштаб
Разраб.		Аленичева			Скоба		0,16	1:1
Провер.		Акулин				Лист	Листов 1	
Т.контр.		Акулин						
Н.контр.		Уткина			Лист Б-ПН-6.0 ГОСТ 19903-74 / Ст 3пс ГОСТ 14637-79	СПКБ „Спецавтоматика" Москва		
Утв.		Захарова						

Формат А4

Выпуск 5
Серия 5.416-3
Типовые конструкции

АПЭ45.0-28

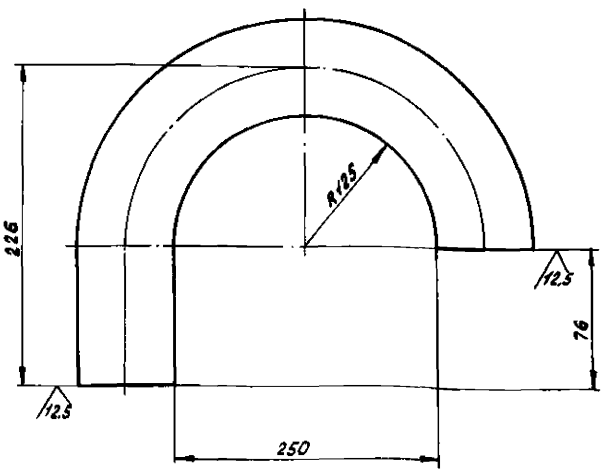

Изм.	Лист	№ докум.	Подп.	Дата	АПЭ45.0-28			
Разраб.	Аленичева			01.90	Труба	Лит	Масса	Масштаб
Провер.	Акулин			20.07.90			2,15	1:2
Т.контр.	Акулин					Лист	Листов 1	
Н.контр.	Уткина			01.90	Труба 57х3,5 ГОСТ 8734-75 / В20 ГОСТ 8733-74	СПКБ „Специавтоматика" Москва		
Утв.	Захарова			01.90				

Инв.№подл. | Подпись и дата | Взам.инв.№ | Инв.№дубл. | Подпись и дата

Формат А4

Выпуск 5
Серия 5.416-3
Типовые конструкции

АПЭ45.0-29

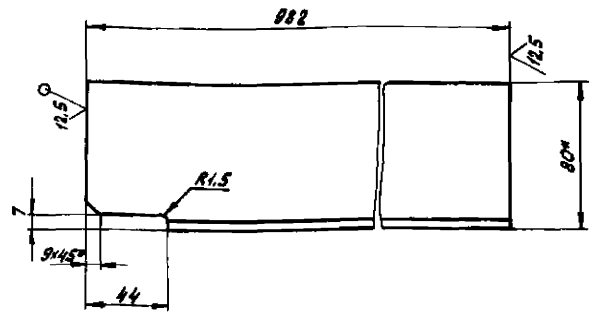

1,2 $\frac{t_2}{2}$

2.* Размер для справок

Изм.	Лист	№ докум.	Подп.	Дата	АПЭ45.0-29			
Разраб.	Аленичева			01.90	Ребро	Лит	Масса	Масштаб
Провер.	Акулин			20.07.90			5,7	1:2
Т.контр.	Акулин					Лист	Листов 1	
Н.контр.	Уткина			01.90	Уголок 80х50х6-В-ГОСТ 8510-86 / Ст3пс-Г-ГОСТ 535-79	СПКБ „Специавтоматика" Москва		
Утв.	Захарова			01.90				

Инв.№подл. | Подпись и дата | Взам.инв.№ | Инв.№дубл. | Подпись и дата

Формат А4

Выпуск 5
Серия 5.416-3
Типовые конструкции

АПЭ45.0-31

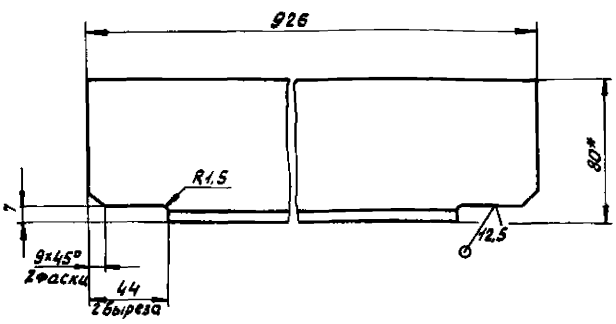

1. $\pm \frac{t_2}{2}$

2.* Размер для справок

Изм.	Лист	№ докум.	Подп.	Дата	АПЭ45.0-31			
Разраб.	Аленичева			01.90	Ребро	Лит	Масса	Масштаб
Провер.	Акулин			20.07.90			5,3	1:2
Т.контр.	Акулин					Лист	Листов 1	
Н.контр.	Уткина			01.90	Уголок 80х50х6-В-ГОСТ 8510-86 / Ст3пс-Г-ГОСТ 535-79	СПКБ „Специавтоматика" Москва		
Утв.	Захарова			01.90				

Инв.№подл. | Подпись и дата | Взам.инв.№ | Инв.№дубл. | Подпись и дата

Формат А4

Выпуск 5
Серия 5.416-3
Типовые конструкции

АПЭ45.0-32

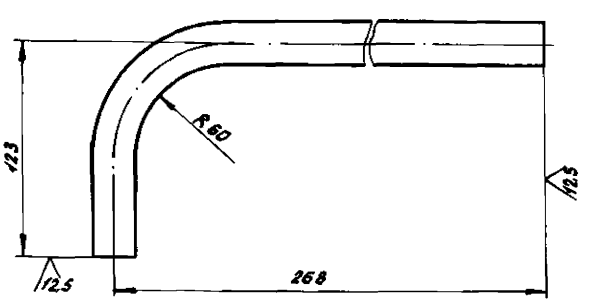

$\pm \frac{t_2}{2}$

Изм.	Лист	№ докум.	Подп.	Дата	АПЭ45.0-32			
Разраб.	Аленичева			01.90	Труба	Лит	Масса	Масштаб
Провер.	Акулин			20.07.90			0,5	1:2
Т.контр.	Акулин					Лист	Листов 1	
Н.контр.	Уткина			01.90	Труба 25х2,5 ГОСТ 8734-75 / В20 ГОСТ 8733-74	СПКБ „Специавтоматика" Москва		
Утв.	Захарова			01.90				

Инв.№подл. | Подпись и дата | Взам.инв.№ | Инв.№дубл. | Подпись и дата

Формат А4

Выпуск 5
Серия 5.416-3

Типовые конструкции

АПЭ45.0-33

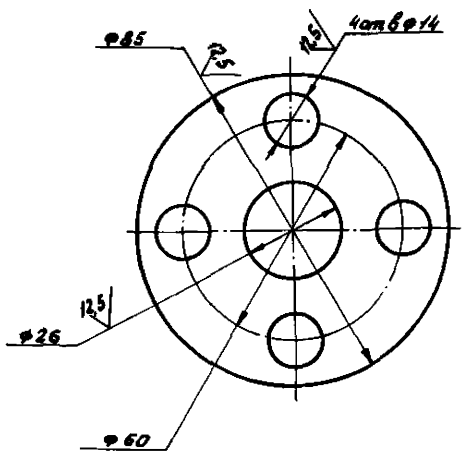

$H14, h14, \pm \frac{t_2}{2}$

Изм.	Лист	№ докум.	Подп.	Дата
Разраб.		Аленичева		07.85
Провер.		Акулин		20.07.85
Т.контр.		Акулин		
Н.контр.		Уткина		07.85
Утв.		Захарова		07.85

АПЭ45.0-33

Фланец

Лит	Масса	Масштаб
	0,3	1:1

Лист | Листов 1

Лист Б-ПН-8.0 ГОСТ 19903-74 / Ст3пс ГОСТ 14637-79

СПКБ „Спецавтоматика" Москва

Формат А4

Инв. № подл. | Подпись и дата | Взам. инв. № | Инв. № дубл. | Подпись и дата

Выпуск 5
Серия 5.416-3

Типовые конструкции

АПЭ45.0-34

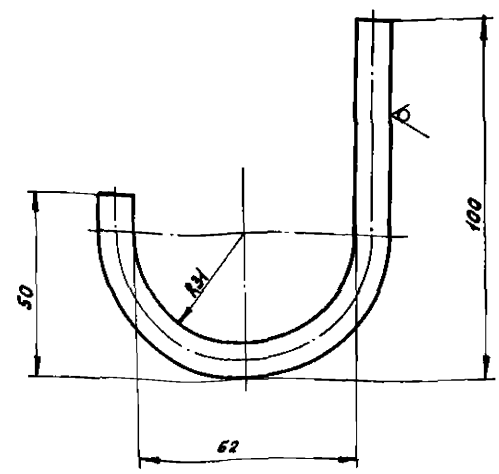

$\pm \frac{t_2}{2}$

Изм.	Лист	№ докум.	Подп.	Дата
Разраб.		Аленичева		07.85
Провер.		Акулин		20.07.85
Т.контр.		Акулин		
Н.контр.		Уткина		07.85
Утв.		Захарова		07.85

АПЭ45.0-34

Крючок

Лит	Масса	Масштаб
	0,12	1:1

Лист | Листов 1

Круг 10-В ГОСТ 2590-71 / Ст3пс-I-ГОСТ 535-79

СПКБ „Спецавтоматика" Москва

Формат А4

Инв. № подл. | Подпись и дата | Взам. инв. № | Инв. № дубл. | Подпись и дата

Выпуск 5
Серия 5.416-3

Типовые конструкции

АПЭ45.0-37

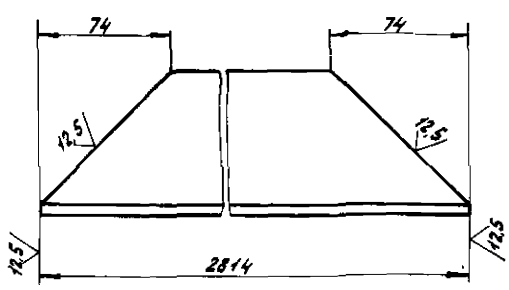

$h14, \pm \frac{t_2}{2}$

Изм.	Лист	№ докум.	Подп.	Дата
Разраб.		Аленичева		07.85
Провер.		Акулин		20.07.85
Т.контр.		Акулин		
Н.контр.		Уткина		07.85
Утв.		Захарова		07.85

АПЭ45.0-37

Перекладина

Лит	Масса	Масштаб
	20,5	1:2

Лист | Листов 1

Уголок 80×80×6-В-ГОСТ 8509-86 / Ст3пс-I-ГОСТ 535-79

СПКБ „Спецавтоматика" Москва

Формат А4

Инв. № подл. | Подпись и дата | Взам. инв. № | Инв. № дубл. | Подпись и дата

Выпуск 5
Серия 5.416-3

Типовые конструкции

АПЭ45.0-38

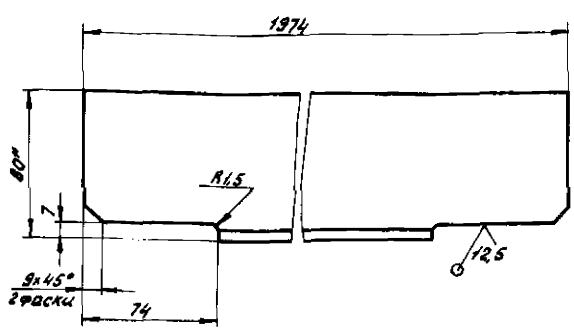

1. $h14, \pm \frac{t_2}{2}$
2. *Размер для справок

Изм.	Лист	№ докум.	Подп.	Дата
Разраб.		Аленичева		07.85
Провер.		Акулин		20.07.85
Т.контр.		Акулин		
Н.контр.		Уткина		07.85
Утв.		Захарова		07.85

АПЭ45.0-38

Перекладина

Лит	Масса	Масштаб
	11,3	1:2

Лист | Листов 1

Уголок 80×50×6-В-ГОСТ 8510-86 / Ст3пс-I-ГОСТ 535-79

СПКБ „Спецавтоматика" Москва

Формат А4

Инв. № подл. | Подпись и дата | Взам. инв. № | Инв. № дубл. | Подпись и дата

АПЭ45.0-39

Выпуск 5 Серия 5.416-3

Типовые конструкции

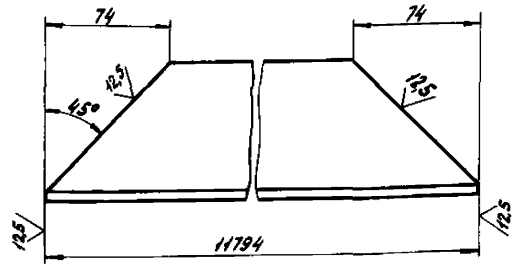

$\pm \frac{t_2}{2}$

АПЭ45.0-39

Перекладина

Лит | Масса 86,5 | Масштаб 1:2

Лист | Листов 1

СПКБ „Спецавтоматика" Москва

Уголок 80×80×6-В-ГОСТ8509-86 / Ст3пс-1-ГОСТ535-79

Формат А4

АПЭ45.0-41

Выпуск 5 Серия 5.416-3

Типовые конструкции

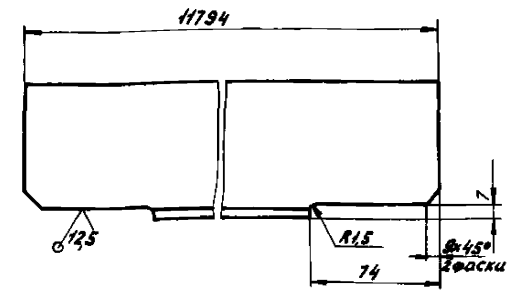

$h14 \pm \frac{t_2}{2}$

АПЭ45.0-41

Перекладина

Лит | Масса 86,5 | Масштаб 1:2

Лист | Листов 1

СПКБ „Спецавтоматика" Москва

Уголок 80×80×6-В-ГОСТ8509-86 / Ст3пс-1-ГОСТ535-79

Формат А4

АПЭ45.0-42

Выпуск 5 Серия 5.416-3

Типовые конструкции

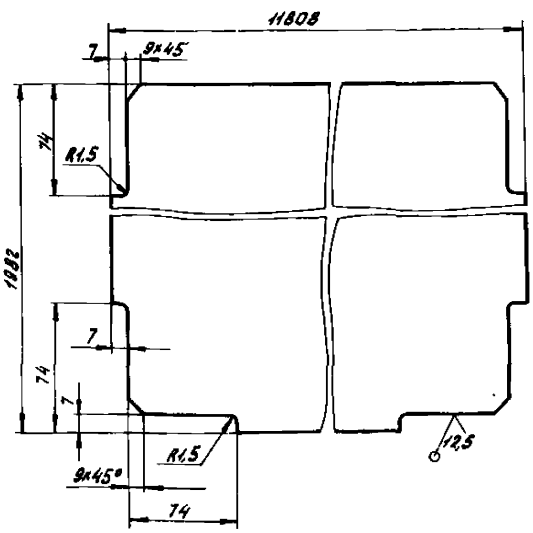

1. $h14 \pm \frac{t_2}{2}$
2. Допускается изготовить из нескольких частей со сваркой встык по ГОСТ5264-80 шов-С2
Электрод Э42 ГОСТ9467-75

АПЭ45.0-42

Перегородка

Лит | Масса Н02 | Масштаб 1:2

Лист | Листов 1

СПКБ „Спецавтоматика" Москва

Лист Б-ПН-60 ГОСТ19903-74 / Ст3пс ГОСТ14637-79

Формат А4

АПЭ45.0-43

Выпуск 5 Серия 5.416-3

Типовые конструкции

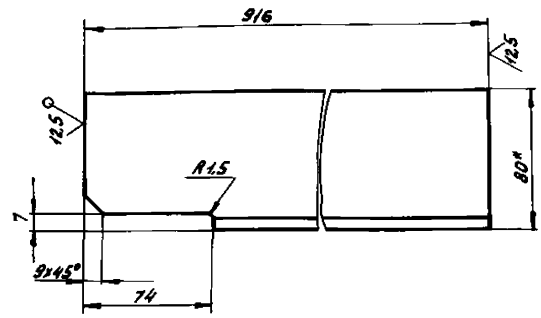

1. $h14 \pm \frac{t_2}{2}$
2. * Размер для справок

АПЭ45.0-43

Перекладина

Лит | Масса 5,3 | Масштаб 1:2

Лист | Листов 1

СПКБ „Спецавтоматика" Москва

Уголок 80×50×5-В-ТОСТ8510-86 / Ст3пс-1-ГОСТ535-79

Формат А4

Выпуск 5
Серия 5.416-3
Типовые конструкции

АПЭ 45.0-44

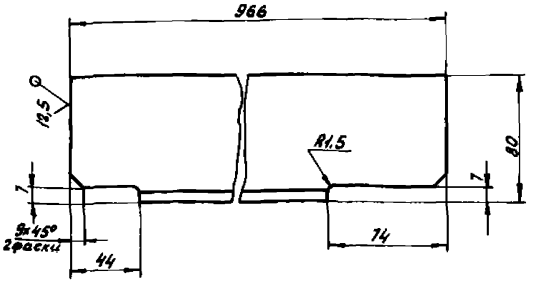

1. $h14, \pm \frac{t_2}{2}$
2. *Размер для справок

Изм.	Лист	№ докум.	Подп.	Дата	АПЭ 45.0-44	Лит	Масса	Масштаб
Разраб.		Аленичева			Перекладина		5,6	1:2
Провер.		Акулин				Лист	Листов 1	
Т.контр.		Акулин						
Н.контр.		Уткина			Уголок 80x50x6-8-ГОСТ 8510-86 / Ст 3пс-I-ГОСТ 535-79	СПКБ „Спецавтоматика" Москва		
Утв.		Захарова						

Формат А4

Выпуск 5
Серия 5.416-3
Типовые конструкции

АПЭ 45.0-46

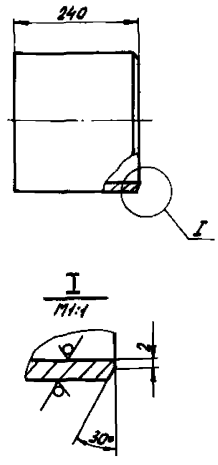

$\pm \frac{t_2}{2}$

Изм.	Лист	№ докум.	Подп.	Дата	АПЭ 45.0-46	Лит	Масса	Масштаб
Разраб.		Аленичева			Патрубок		7,6	1:5
Провер.		Акулин				Лист	Листов 1	
Т.контр.		Акулин						
Н.контр.		Уткина			Труба 219x6 ГОСТ 8732-75 / В20 ГОСТ 8731-74	СПКБ „Спецавтоматика" Москва		
Утв.		Захарова						

Формат А4

Выпуск 5
Серия 5.416-3
Типовые конструкции

АПЭ 45.0-47

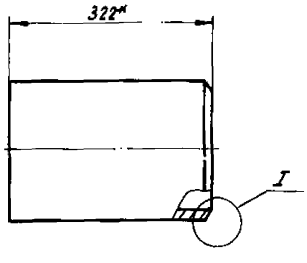

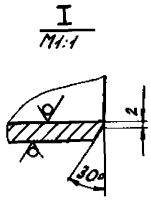

1. $\pm \frac{t_2}{2}$
2. *Размер уточнить при установки задвижки поз. 27 черт.

Изм.	Лист	№ докум.	Подп.	Дата	АПЭ 45.0-47	Лит	Масса	Масштаб
Разраб.		Аленичева			Патрубок		10,1	1:5
Провер.		Акулин				Лист	Листов 1	
Т.контр.		Акулин						
Н.контр.		Уткина			Труба 219x6 ГОСТ 8732-75 / В20 ГОСТ 8731-74	СПКБ „Спецавтоматика" Москва		
Утв.		Захарова						

Формат А4

Выпуск 5
Серия 5.416-3
Типовые конструкции

АПЭ 45.0-49

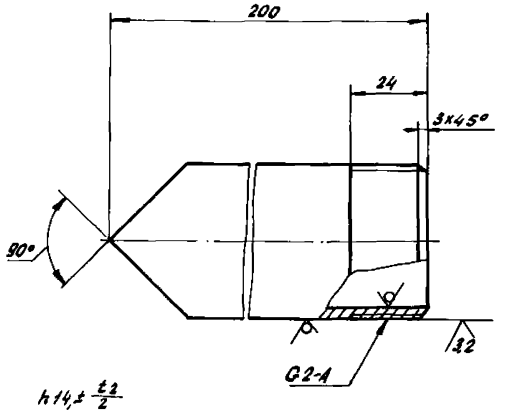

$h14, \pm \frac{t_2}{2}$

Изм.	Лист	№ докум.	Подп.	Дата	АПЭ 45.0-49	Лит	Масса	Масштаб
Разраб.		Аленичева			Патрубок		0,9	1:1
Провер.		Акулин				Лист	Листов 1	
Т.контр.		Акулин						
Н.контр.		Уткина			Труба 50x3,5 ГОСТ 3262-75	СПКБ „Спецавтоматика" Москва		
Утв.		Захарова						

Формат А4

АПЭ 45.0-51

Выпуск 5 Серия 5.416-3

Типовые конструкции

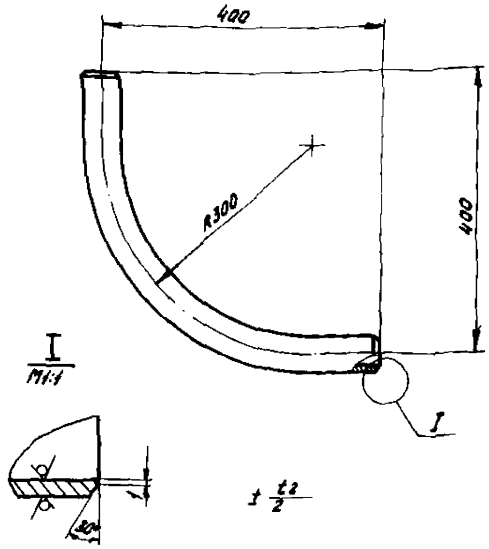

Изм.	Лист	№ докум.	Подп.	Дата	АПЭ 45.0-51		
Разраб.	Аленичева			07.88	Отвод	Лит.	Масса 2,3	Масштаб 1:5
Провер.	Акулин			07.88		Лист	Листов 1
Т.контр.	Акулин			07.88			
Н.контр.	Уткина			07.88	Труба 50х3,5 ГОСТ 3262-75	СПКБ „Спецавтоматика" Москва	
Утв.	Захарова			07.88			

Формат А4

АПЭ 45.0-53

Выпуск 5 Серия 5.416-3

Типовые конструкции

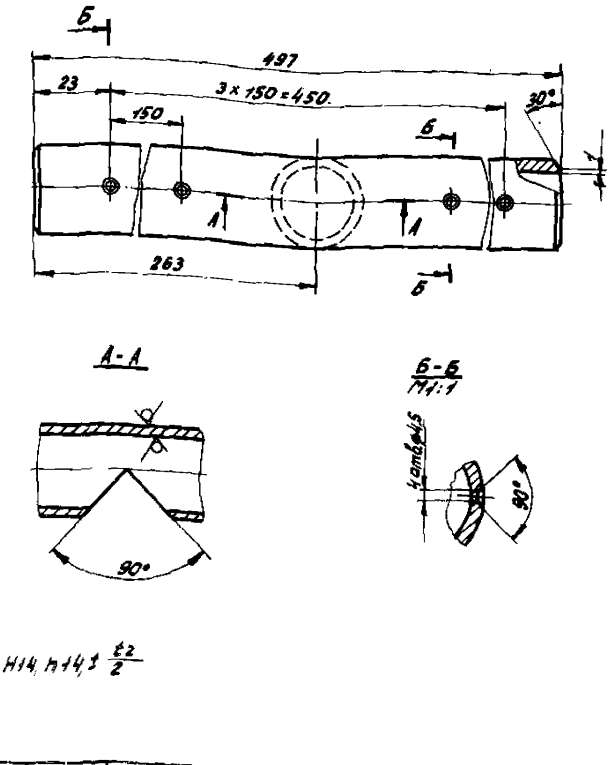

Изм.	Лист	№ докум.	Подп.	Дата	АПЭ 45.0-52		
Разраб.	Аленичева			07.88	Труба	Лит.	Масса 2,4	Масштаб 1:2
Провер.	Акулин			07.88		Лист	Листов 1
Т.контр.	Акулин			07.88			
Н.контр.	Уткина			07.88	Труба 50х3,5 ГОСТ 3272-75	СПКБ „Спецавтоматика" Москва	
Утв.	Захарова			07.88			

Формат А4

АПЭ 45.0-53

Выпуск 5 Серия 5.416-3

Типовые конструкции

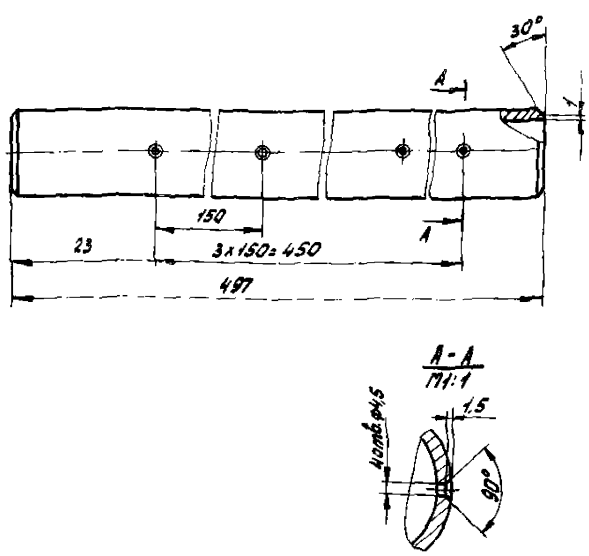

Изм.	Лист	№ докум.	Подп.	Дата	АПЭ 45.0-53		
Разраб.	Аленичева			07.88	Труба	Лит.	Масса 2,45	Масштаб 1:2
Провер.	Акулин			07.88		Лист	Листов 1
Т.контр.	Акулин						
Н.контр.	Уткина			07.88	Труба 50х3,5 ГОСТ 3262-75	СПКБ „Спецавтоматика" Москва	
Утв.	Захарова			07.88			

Формат А4

АПЭ 45.0-56

Выпуск 5 Серия 5.416-3

Типовые конструкции

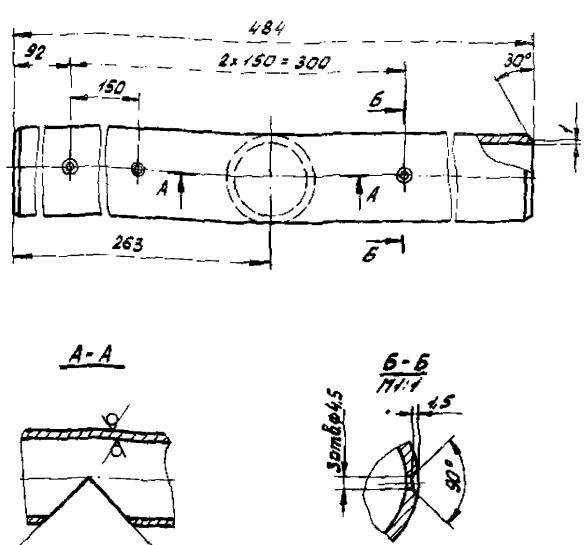

Изм.	Лист	№ докум.	Подп.	Дата	АПЭ 45.0-56		
Разраб.	Аленичева			07.88	Труба	Лит.	Масса 2,3	Масштаб 1:2
Провер.	Акулин			07.88		Лист	Листов 1
Т.контр.	Акулин			07.88			
Н.контр.	Уткина			07.88	Труба 50х3,5 ГОСТ 3262-75	СПКБ „Спецавтоматика" Москва	
Утв.	Захарова			07.88			

Формат А4

АПЭ45.0-54

Выпуск 5
Серия 5.416-3

Типовые конструкции

12,5 (√)

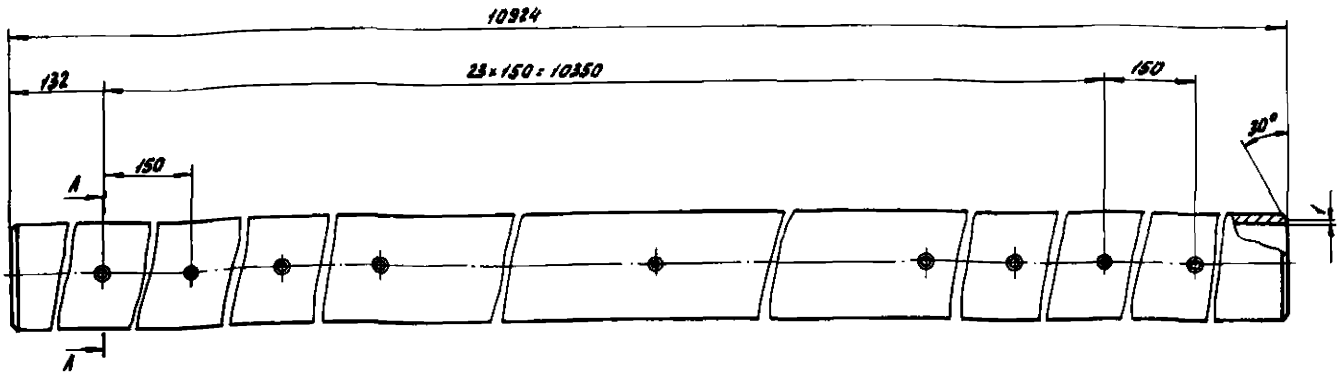

А-А
М1:1

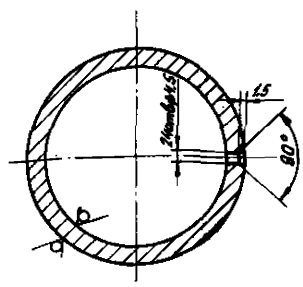

$H14, h14, \pm \frac{t_2}{2}$

Изм.	Лист	№ докум.	Подп.	Дата	АПЭ45.0-54		
Разраб.	Аленичева				Труба	Лит	Масса 50,1	Масштаб 1:2
Провер.	Акулин					Лист	Листов 1
Т.контр.	Акулин						
Н.контр.	Уткина				Труба 50×3,5 ГОСТ 3262-75	СПКБ „Спецавтоматика" Москва	
Утв.	Захарова						

Формат А4

АПЭ45.0-57

Выпуск 5
Серия 5.416-3

Типовые конструкции

12,5 (√)

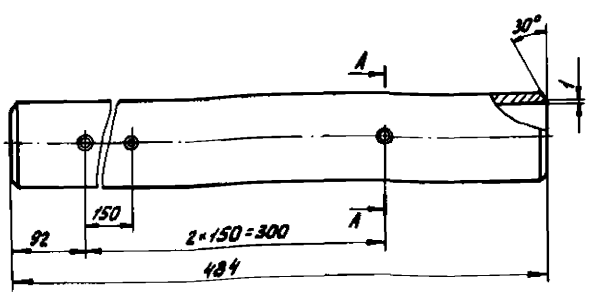

А-А
М1:1

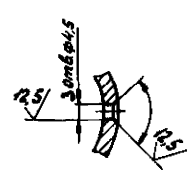

$H14, h14, \pm \frac{t_2}{2}$

Изм.	Лист	№ докум.	Подп.	Дата	АПЭ45.0-57		
Разраб.	Аленичева				Труба	Лит	Масса 2,35	Масштаб 1:2
Провер.	Акулин					Лист	Листов 1
Т.контр.	Акулин						
Н.контр.	Уткина				Труба 50×3,5 ГОСТ 3262-75	СПКБ „Спецавтоматика" Москва	
Утв.	Захарова						

Формат А4

АПЭ45.0-62

Выпуск 5
Серия 5.416-3

Типовые конструкции

(√)

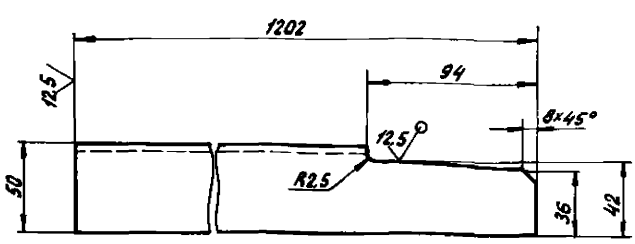

1. $h14, \pm \frac{t_2}{2}$
2. *Размер для справок

Изм.	Лист	№ докум.	Подп.	Дата	АПЭ45.0-62		
Разраб.	Аленичева				Ребро	Лит	Масса 6,8	Масштаб 1:2
Провер.	Акулин					Лист	Листов 1
Т.контр.	Акулин						
Н.контр.	Уткина				Уголок 80×50×6-6 ГОСТ 8510-86 / Ст 3пс-I-ГОСТ 535-79	СПКБ „Спецавтоматика" Москва	
Утв.	Захарова						

Формат А4

АПЭ45.0-63

Выпуск 5
Серия 5.416-3

Типовые конструкции

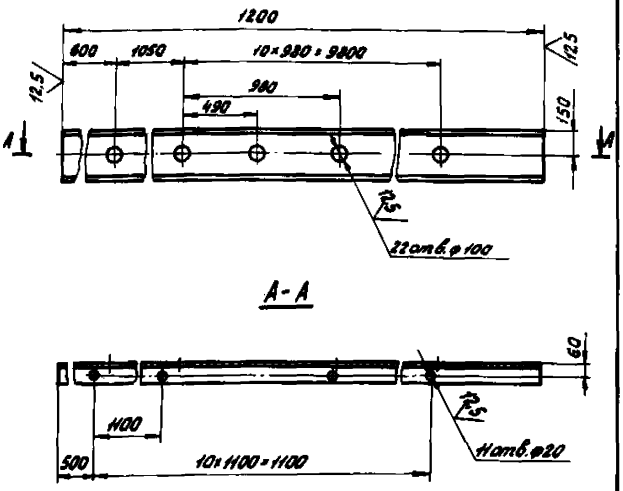

$H14, h14, \pm\frac{t2}{2}$

Изм.	Лист	№ докум.	Подп.	Дата	Перекладина	Лит	Масса	Масштаб
Разраб.	Аленичева			07.88			377	1:20
Провер.	Акулин			20.07.88		Лист	Листов 1
Т.контр.	Акулин						
Н.контр.	Уткина			11.88	Швеллер 30-ГОСТ 8240-72 Ст 3пс-I-ГОСТ 535-79	СПКБ „Спецавтоматика" Москва	
Утв.	Захарова			11.88			

Инв. № подл. | Подпись и дата | Взам. инв. № | Инв. № дубл. | Подпись и дата

Формат А4

АПЭ45.0-66

Выпуск 5
Серия 5.416-3

Типовые конструкции

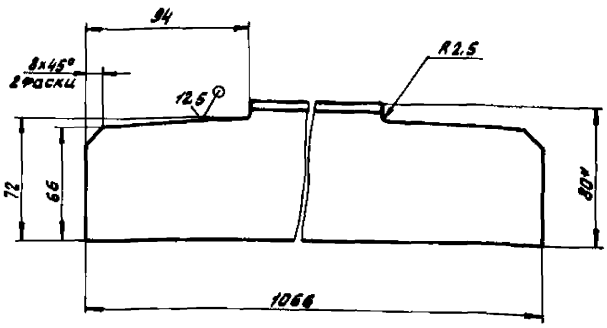

1. $h14, \pm\frac{t2}{2}$
2. * Размер для справок

Изм.	Лист	№ докум.	Подп.	Дата	Перемычка	Лит	Масса	Масштаб
Разраб.	Аленичева			07.88			6,3	1:2
Провер.	Акулин			20.07.88		Лист	Листов 1
Т.контр.	Акулин						
Н.контр.	Уткина			11.88	Уголок 80×50×6-8-ГОСТ 8510-86 Ст 3пс-I-ГОСТ 535-79	СПКБ „Спецавтоматика" Москва	
Утв.	Захарова			11.88			

Инв. № подл. | Подпись и дата | Взам. инв. № | Инв. № дубл. | Подпись и дата

Формат А4

АПЭ45.0-69

Выпуск 5
Серия 5.416-3

Типовые конструкции

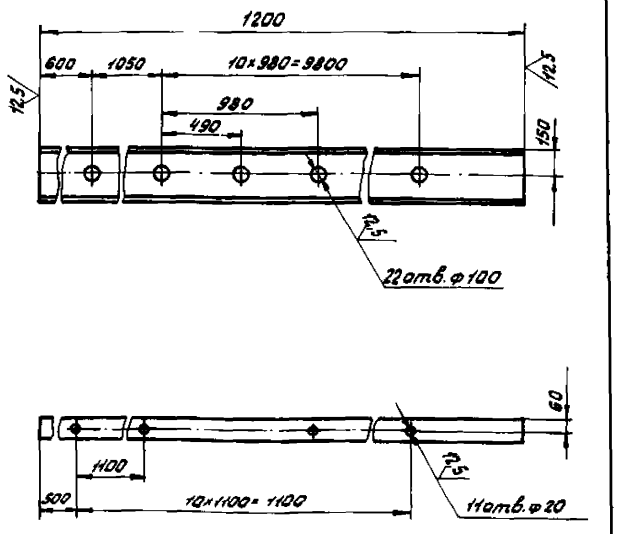

$H14, h14, \pm\frac{t2}{2}$

Изм.	Лист	№ докум.	Подп.	Дата	Перекладина	Лит	Масса	Масштаб
Разраб.	Аленичева			07.88			377	1:20
Провер.	Акулин			20.07.88		Лист	Листов 1
Т.контр.	Акулин						
Н.контр.	Уткина			11.88	Швеллер 30-ГОСТ 8240-72 Ст 3пс-I-ГОСТ 535-79	СПКБ „Спецавтоматика" Москва	
Утв.	Захарова			11.88			

Инв. № подл. 131 | Подпись и дата | Взам. инв. № | Инв. № дубл. | Подпись и дата

Формат А4

АПЭ45.0-71

Выпуск 5
Серия 5.416-3

Типовые конструкции

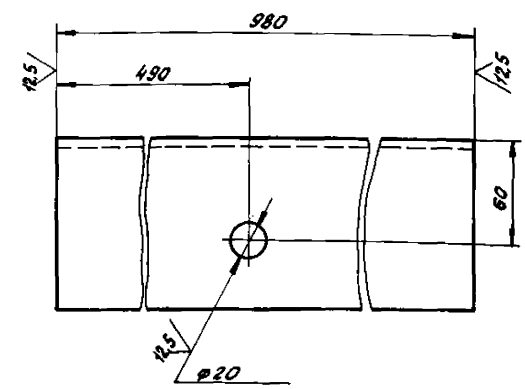

Изм.	Лист	№ докум.	Подп.	Дата	Перекладина	Лит	Масса	Масштаб
Разраб.	Аленичева			07.88			31	1:2
Провер.	Акулин			20.07.88		Лист 1	Листов 1
Т.контр.	Акулин						
Н.контр.	Уткина			11.88	Швеллер 30-ГОСТ 8240-72 Ст 3пс-I-ГОСТ 535-79	СПКБ „Спецавтоматика" Москва	
Утв.	Захарова			11.88			

Инв. № подл. 131 | Подпись и дата | Взам. инв. № | Инв. № дубл. | Подпись и дата

Формат А4

Выпуск 5
Серия 5.416-3
Типовые конструкции

АПЭ45.0-72

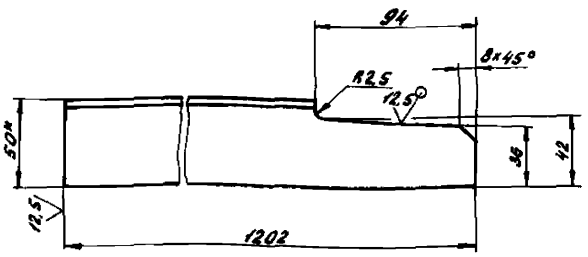

1. $h14, \pm \frac{t_2}{2}$
2. *Размер для справок

Изм.	Лист	№ докум.	Подп.	Дата	АПЭ45.0-72		
Разраб.	Аленичева				Ребро	Лит	Масса 6,8	Масштаб 1:2
Провер.	Акулин					Лист	Листов 1
Т.контр.	Акулин					СПКБ „Спецавтоматика" Москва	
Н.контр.	Уткина				Уголок 80×50×8 ГОСТ 8510-86 Ст 3пс-1-ГОСТ 535-79		
Утв.	Захарова						

Формат А4

Выпуск 5
Серия 5.416-3
Типовые конструкции

АПЭ45.0-73

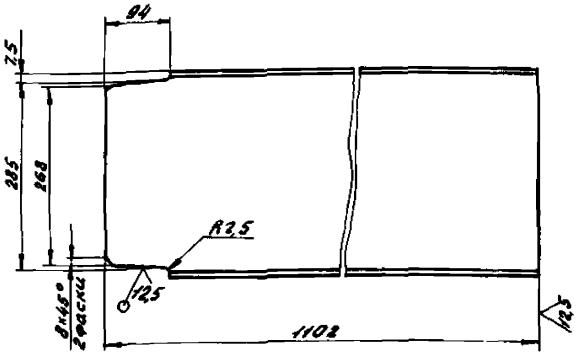

Изм.	Лист	№ докум.	Подп.	Дата	АПЭ45.0-73		
Разраб.	Аленичева				Перекладина	Лит	Масса 34,1	Масштаб 1:5
Пров.	Акулин					Лист	Листов 1
Т.контр.	Акулин					СПКБ „Спецавтоматика" Москва	
Н.контр.	Уткина				Швеллер 30-ГОСТ 8240-72 Ст 3пс-1-ГОСТ 535-79		
Утв.	Захарова						

Формат А4

Выпуск 5
Серия 5.416-3
Типовые конструкции

АПЭ45.0-74

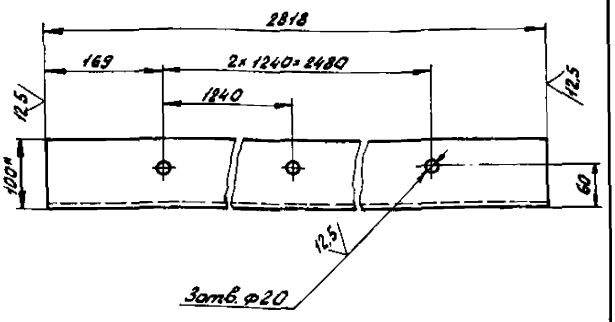

1. $H14, h14, \pm \frac{t_2}{2}$
2. * Размер для справок

Изм.	Лист	№ докум.	Подп.	Дата	АПЭ45.0-74		
Разраб.	Аленичева				Перекладина	Лит	Масса 8,9	Масштаб 1:5
Пров.	Акулин					Лист	Листов 1
Т.контр.	Акулин					СПКБ „Спецавтоматика" Москва	
Н.контр.	Уткина				Швеллер 30-ГОСТ 8240-72 Ст 3пс-1-ГОСТ 535-79		
Утв.	Захарова						

Формат А4

Выпуск 5
Серия 5.416-3
Типовые конструкции

АПЭ45.0-81

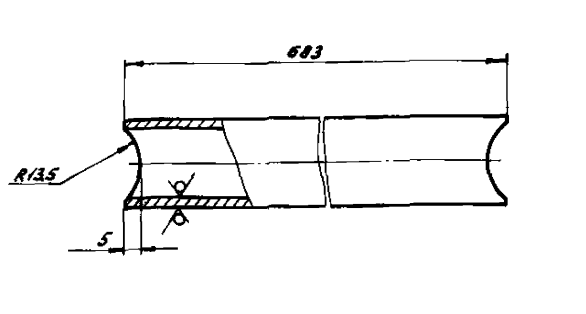

$\pm \frac{t_2}{2}$

Изм.	Лист	№ докум.	Подп.	Дата	АПЭ45.0-81		
Разраб.	Аленичева				Ступень	Лит	Масса 1,13	Масштаб 1:1
Пров.	Акулин					Лист	Листов 1
Т.контр.	Акулин					СПКБ „Спецавтоматика" Москва	
Н.контр.	Уткина				Труба 20×2 ВГОСТ 3262-75		
Утв.	Захарова						

Формат А4

АПЭ45.0-82

Выпуск 5 Серия 5.416-3

Типовые конструкции

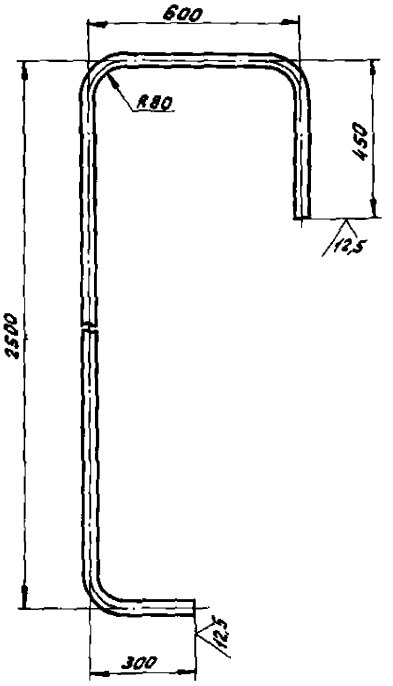

$\pm \frac{t_2}{2}$

Изм.	Лист	№ докум.	Подп.	Дата	АПЭ45.0-82	Лит	Масса	Масштаб
Разраб.		Алекичева		07.88	Опора		6,2	1:10
Провер.		Акулин		20.07.88		Лист	Листов 1	
Т.контр.		Акулин						
Н.контр.		Уткина		17.88	Труба 20х2,8 ГОСТ 3262-75	СПКБ „Спецавтоматика" Москва		
Утв.		Захарова		17.88				

Формат А4

АПЭ45.0-85

Выпуск 5 Серия 5.416-3

Типовые конструкции

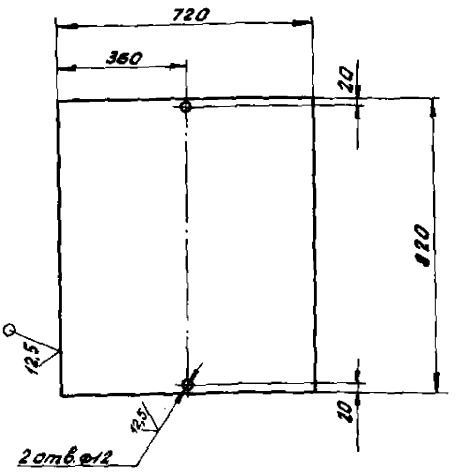

$H14, \pm \frac{t_2}{2}$

Изм.	Лист	№ докум.	Подп.	Дата	АПЭ45.0-85	Лит	Масса	Масштаб
Разраб.		Алекичева		07.88	Лист		13,9	1:10
Провер.		Акулин		20.07.88		Лист	Листов 1	
Т.контр.		Акулин						
Н.контр.		Уткина		17.88	Лист Б-ПН-3.0 ГОСТ 19903-74 / Ст 3пс ГОСТ 18523-70	СПКБ „Спецавтоматика" Москва		
Утв.		Захарова		17.88				

Формат А4

АПЭ45.0-86

Выпуск 5 Серия 5.416-3

Типовые конструкции

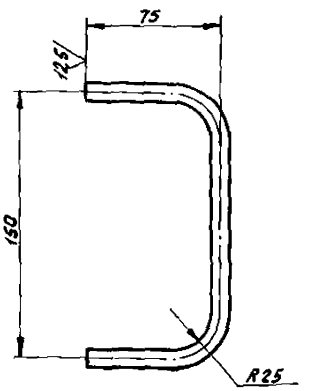

$\pm \frac{t_2}{2}$

Изм.	Лист	№ докум.	Подп.	Дата	АПЭ45.0-86	Лит	Масса	Масштаб
Разраб.		Алекичева		07.88	Ручка		0,2	1:2
Провер.		Акулин		20.07.88		Лист	Листов 1	
Т.контр.		Акулин						
Н.контр.		Уткина		17.88	Круг 10-В ГОСТ 2590-71 / Ст 3пс ГОСТ 535-79	СПКБ „Спецавтоматика" Москва		
Утв.		Захарова		17.88				

Формат А4

АПЭ45.0-89

12,5

Выпуск 5 Серия 5.416-3

Типовые конструкции

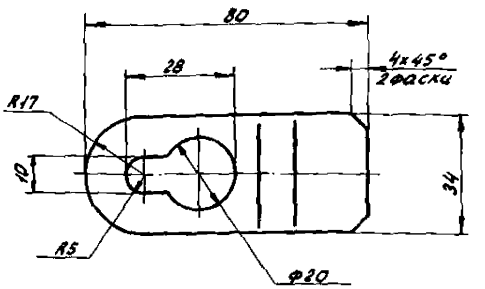

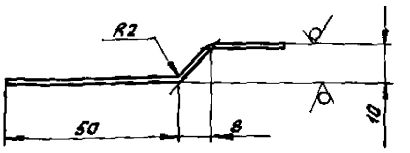

$H14, h14, \pm \frac{t_2}{2}$

Изм.	Лист	№ докум.	Подп.	Дата	АПЭ45.0-89	Лит	Масса	Масштаб
Разраб.		Алекичева		07.88	Ушко		0,25	1:1
Провер.		Акулин		20.07.88		Лист	Листов 1	
Т.контр.		Акулин						
Н.контр.		Уткина		17.88	Лист Б-ПН-1.0 ГОСТ 19903-74 / Ст 3пс ГОСТ 16523-70	СПКБ „Спецавтоматика" Москва		
Утв.		Захарова		17.88				

Формат А4

АП345.0-91

Выпуск 5
Серия 5.416-3
Типовые конструкции

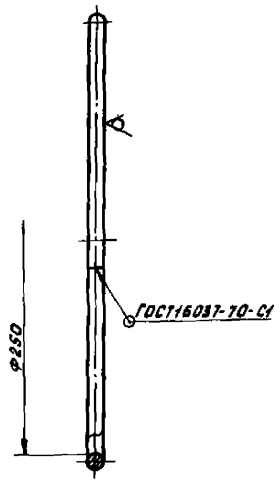

Электрод Э42 ГОСТ 9467-75

Изм.	Лист	№ докум.	Подп.	Дата	АП345.0-91	Лит	Масса	Масштаб
Разраб.		Аленичева			Кольцо		0,18	1:2
Пров.		Акулин				Лист	Листов 1	
Т.контр.		Акулин						
Н.контр.		Уткина			Проволока 6-I ГОСТ 3282-74	СПКБ „Спецавтоматика" Москва		
Утв.		Захарова						

Формат А4

АП345.0-92

Выпуск 5
Серия 5.416-3
Типовые конструкции

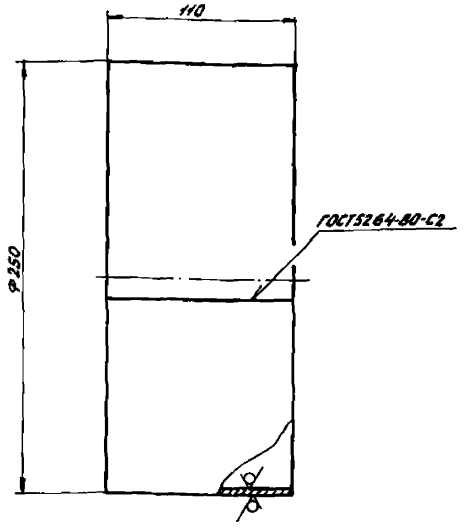

1. h 14, $\pm\frac{t_2}{2}$
2. Электрод Э42 ГОСТ 9467-75

Изм.	Лист	№ докум.	Подп.	Дата	АП345.0-92	Лит	Масса	Масштаб
Разраб.		Аленичева			Обечайка		0,68	1:2
Пров.		Акулин				Лист	Листов 1	
Т.контр.		Акулин						
Н.контр.		Уткина			Лист Б-ПН-1.0 ГОСТ 19903-74 / Ст 3пс ГОСТ 16523-70	СПКБ „Спецавтоматика" Москва		
Утв.		Захарова						

Формат А4

АП345.0-93

Выпуск 5
Серия 5.416-3
Типовые конструкции

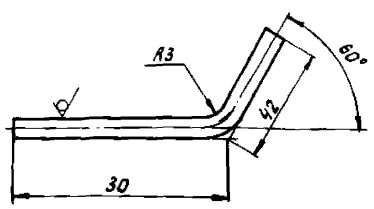

$\pm\frac{t_2}{2}$

Изм.	Лист	№ докум.	Подп.	Дата	АП345.0-93	Лит	Масса	Масштаб
Разраб.		Аленичева			Фиксатор		0,012	2:1
Пров.		Акулин				Лист	Листов 1	
Т.контр.		Акулин						
Н.контр.		Уткина			Проволока 3.0-I ГОСТ 3282-74	СПКБ „Спецавтоматика" Москва		
Утв.		Захарова						

Формат А4

АП345.0-94

Выпуск 5
Серия 5.416-3
Типовые конструкции

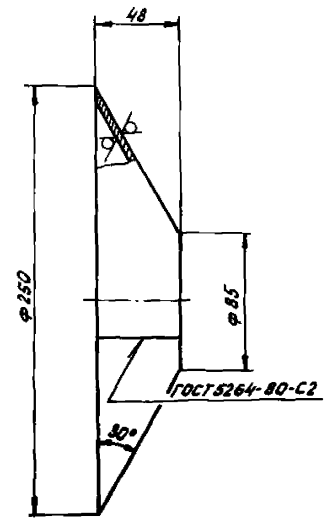

1. h 14, $\pm\frac{t_2}{2}$
2. Электрод Э42 ГОСТ 9467-75

Изм.	Лист	№ докум.	Подп.	Дата	АП345.0-94	Лит	Масса	Масштаб
Разраб.		Аленичева			Конус		0,2	1:2
Пров.		Акулин				Лист	Листов 1	
Т.контр.		Акулин						
Н.контр.		Уткина			Лист Б-ПН-1.0 ГОСТ 19903-74 / Ст 3пс ГОСТ 16523-70	СПКБ „Спецавтоматика" Москва		
Утв.		Захарова						

Формат А4

АПЭ45.0-95

Выпуск 5
Серия 5.416-3

Типовые конструкции

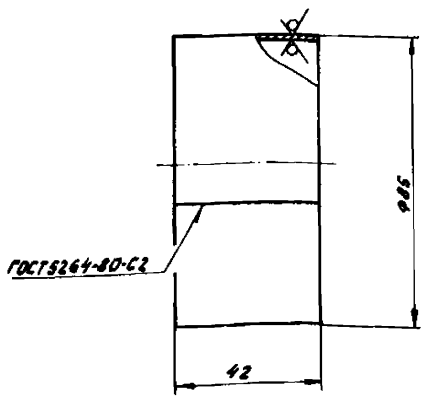

1. $h14, \pm \frac{t_2}{2}$
2. Электрод Э42 ГОСТ 9467-75

Изм.	Лист	№ докум.	Подп.	Дата	
Разраб.	Аленичева				
Пров.	Акулин				
Т.контр.	Акулин				
Н.контр.	Уткина				
Утв.	Захарова				

АПЭ45.0-95

Обечайка

Лит.	Масса	Масштаб
	0,13	1:1
Лист	Листов	

6-ПН-1.0 ГОСТ 19903-74
Ст 3 пс ГОСТ 16523-70

СПКБ „Специавтоматика" Москва

Формат А4

АПЭ45.0-96

Выпуск 5
Серия 5.416-3

Типовые конструкции

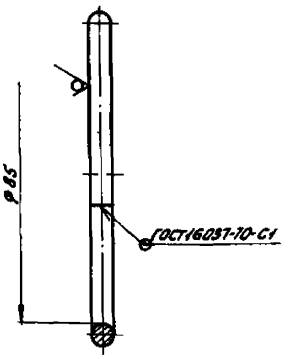

1. H14
2. Электрод Э42 ГОСТ 9467-75

Изм.	Лист	№ докум.	Подп.	Дата	
Разраб.	Аленичева				
Пров.	Акулин				
Т.контр.	Акулин				
Н.контр.	Уткина				
Утв.	Захарова				

АПЭ45.0-96

Кольцо

Лит.	Масса	Масштаб
	0,07	1:1
Лист	Листов	

Проволока 6,0-1 ГОСТ 3282-74

СПКБ „Специавтоматика" Москва

Формат А4

АПЭ45.0-98

Выпуск 5
Серия 5.416-3

Типовые конструкции

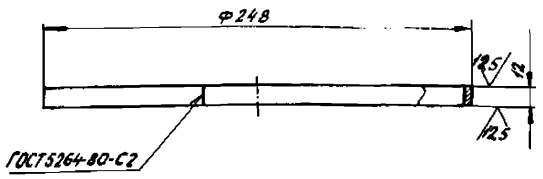

1. $h14, \pm \frac{t_2}{2}$
2. Электрод Э42 ГОСТ 9467-75

Изм.	Лист	№ докум.	Подп.	Дата	
Разраб.	Аленичева				
Пробер	Акулин				
Т.контр.	Акулин				
Н.контр.	Уткина				
Утв.	Захарова				

АПЭ45.0-98

Обечайка

Лит.	Масса	Масштаб
	0,23	1:2
Лист	Листов 1	

6-ПН-1.0 ГОСТ 19903-74
Ст 3 пс ГОСТ 16523-70

СПКБ „Специавтоматика" Москва

Формат А4

АПЭ45.0-99

Выпуск 5
Серия 5.416-3

Типовые конструкции

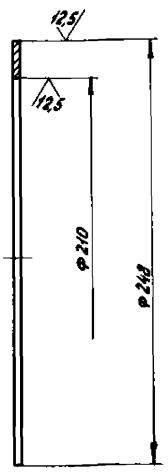

H14, h14

Изм.	Лист	№ докум.	Подп.	Дата	
Разраб.	Аленичева				
Пробер	Акулин				
Т.контр.	Акулин				
Н.контр.	Уткина				
Утв.	Захарова				

АПЭ45.0-99

Кольцо

Лит.	Масса	Масштаб
	0,32	1:2
Лист	Листов 1	

6-ПН-3.0 ГОСТ 19903-74
Ст 3 пс ГОСТ 16523-70

СПКБ „Специавтоматика" Москва

Формат А4

АПЭ45.0-35

Выпуск 5
Серия 5.416-3

Типовые конструкции

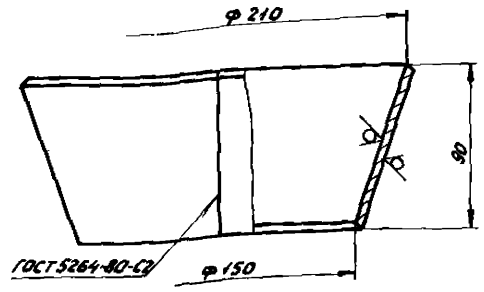

1. $\pm \frac{t_2}{2}$
2. Электрод Э42 ГОСТ 9467-75

Изм.	Лист	№ докум.	Подп.	Дата	АПЭ45.0-35			
Разраб.	Аленичева			07.91	Конус	Лит	Масса	Масштаб
Провер.	Акулин			07.91			1,5	1:2
Т.контр.	Акулин					Лист	Листов 1	
Н.контр.	Уткина			07.91	Лист 6-ПН-4.0 ГОСТ 19903-74 / Ст 3пс ГОСТ 14637-79	СПКБ „Спецавтоматика" Москва		
Утв.	Захарова			07.91				

Инв.№подл. | Подпись и дата | Взам.инв.№ | Инв.№дубл. | Подпись и дата

Формат А4

АПЭ45.0-104

Выпуск 5
Серия 5.416-3

Типовые конструкции

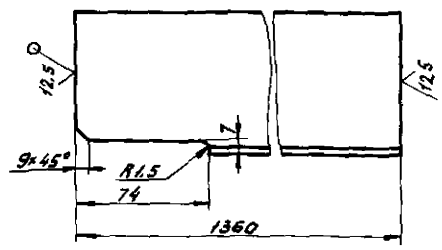

$h14, \pm \frac{t_2}{2}$

Изм.	Лист	№ докум.	Подп.	Дата	АПЭ45.0-104			
Разраб.	Аленичева			07.91	Перекладина	Лит	Масса	Масштаб
Провер.	Акулин			07.91			9,75	1:2
Т.контр.	Акулин					Лист	Листов 1	
Н.контр.	Уткина			07.91	Уголок 80×80×6-В ГОСТ 8509-86 / Ст 3пс-Т ГОСТ 535-79	СПКБ „Спецавтоматика" Москва		
Утв.	Захарова			07.91				

Инв.№подл. | Подпись и дата | Взам.инв.№ | Инв.№дубл. | Подпись и дата

Формат А4

АПЭ45.0-105

Выпуск 5
Серия 5.416-3

Типовые конструкции

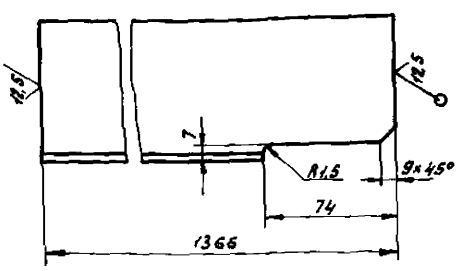

$h14, \pm \frac{t_2}{2}$

Изм.	Лист	№ докум.	Подп.	Дата	АПЭ45.0-105			
Разраб.	Аленичева			07.91	Перекладина	Лит	Масса	Масштаб
Провер.	Акулин			07.91			9,8	1:2
Т.контр.	Акулин					Лист	Листов 1	
Н.контр.	Уткина			07.91	Уголок 80×80×6-В ГОСТ 8509-86 / Ст 3пс-Т ГОСТ 535-79	СПКБ „Спецавтоматика" Москва		
Утв.	Захарова			07.91				

Инв.№подл. | Подпись и дата | Взам.инв.№ | Инв.№дубл. | Подпись и дата

Формат А4

АПЭ45.0-108

Выпуск
Серия 5.416-3

Типовые конструкции

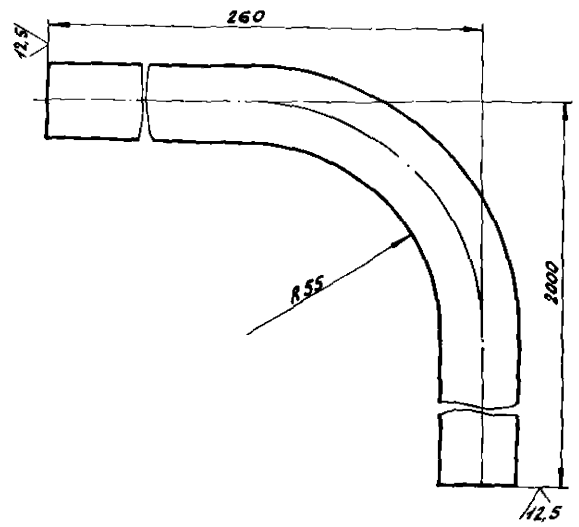

h14

Изм.	Лист	№ докум.	Подп.	Дата	АПЭ45.0-108			
Разраб.	Аленичева			07.91	Труба	Лит	Масса	Масштаб
Провер.	Акулин			07.91			2,9	1:1
Т.контр.	Акулин					Лист	Листов 1	
Н.контр.	Уткина			07.91	Труба 15×2,8 ГОСТ 3262-75	СПКБ „Спецавтоматика" Москва		
Утв.	Захарова			07.91				

Инв.№подл. | Подпись и дата | Взам.инв.№ | Инв.№дубл. | Подпись и дата

Формат А4

Выпуск 5
Серия 5.416-3

Типовые конструкции

АП345.0-109

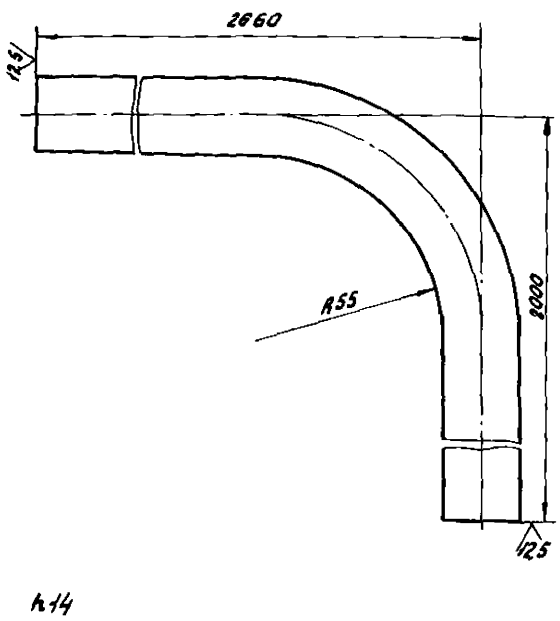

Изм.	Лист	№ докум.	Подп.	Дата
Разраб.		Аленичева		07.88
Провер.		Акулин		07.88
Т.контр.		Акулин		07.88
Н.контр.		Уткина		07.88
Утв.		Захарова		07.88

АП345.0-109

Труба

Труба 15×2,8 ГОСТ 3262-75

Лит	Масса	Масштаб
	6.0	1:1

Лист | Листов 1

СПКБ „Спецавтоматика" Москва

Формат А4

Выпуск 5
Серия 5.416-3

Типовые конструкции

АП345.0-114

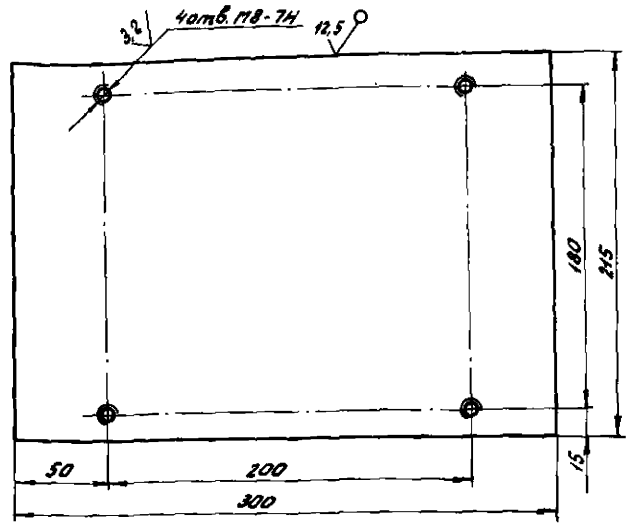

Изм.	Лист	№ докум.	Подп.	Дата
Разраб.		Аленичева		07.88
Провер.		Акулин		07.88
Т.контр.		Акулин		
Н.контр.		Уткина		07.88
Утв.		Захарова		07.88

АП345.0-114

Плата

Лист Б-ПН-6.0 ГОСТ 19903-74 / Ст 3пс ГОСТ 14637-79

Лит	Масса	Масштаб
	3.0	1:2

Лист | Листов 1

СПКБ „Спецавтоматика" Москва

Формат А4

Выпуск 5
Серия 5.416-3

Типовые конструкции

Формат	Поз.	Кол.	Обозначение	Наименование	Кол.	Примечание
				Документация		
А2			АП345.0 СБ	Сборочный чертеж		
А3			АП345.0 ВП	Ведомость покупных изделий		
				Сборочные единицы		
А4		1	АП345.0-10	Бак	1	
А4		2	АП345.0-60	Рама	1	
А4		3	АП345.0-80	Лестница	1	
А4		4	АП345.0-90	Крышка	2	
А4		5	АП345.0-100	Воронка	1	
				Детали		
А4		8	АП345.0-1	Прокладка	2	
				Лист Б-ПН-6.0 ГОСТ 19903-74 / Ст 3пс ГОСТ 14637-79		
				283±1×100±1	2	1,3кг
А3		10	АП345.0-3	Кожух	4	
А4		11	АП345.0-4	Прокладка	8	
А4		12	АП345.0-114	Плата	1	

Изм.	Лист	№ докум.	Подп.	Дата
Разраб.		Аленичева		07.88
Пров.		Акулин		07.88
Н.контр.		Уткина		07.88
Утв.		Захарова		07.88

АП345.0

Бак V=60 м³

Лит	Лист	Листов
	1	3

СПКБ „Спецавтоматика" Москва

Формат А4

Выпуск 5
Серия 5.416-3

Типовые конструкции

Формат	Зона	Поз.	Обозначение	Наименование	Кол.	Примечание
				Стандартные изделия		
				Болты ГОСТ 7798-70		
		13		М12×30.58	4	
		14		М12×40.58	32	
		15		М20×80.58	16	
		16		Винт М6×10.58		
				ГОСТ 17473-72	16	
		17		Винт М8×16.58		
				ГОСТ 17473-72	4	
				Гайки ГОСТ 5915-70		
		18		М12,5	36	
		19		М20.5	16	
				Шайбы ГОСТ 6402-70		
		22		12.65Г	36	
		23		20.65Г	16	
		24		Шайба 6.04		
				ГОСТ 11371-78	16	
		26		Устройство запорное указателя уровня жидкости		
				Б-20-16 ГОСТ 9652-68	4	

Изм.	Лист	№ докум.	Подп.	Дата

АП345.0

Лист 2

Выпуск 5
Серия 5.416-3

Типовые конструкции

Формат	Зона	Поз.	Обозначение	Наименование	Кол.	Примечание
		27		Задвижка параллельная с выдвижным шпинделем фланцевая чугунная ка Ру 10 МПа (10кгс/см²) исп. 1 Ду 200 ГОСТ 8437-75	1	
		28		Трубка 20-2,5-1205 ГОСТ 8446-74	4	
				Прочие изделия		
		29		Сигнализатор уровня СУС-13-ПП-04И-2„Ор" (0,25; 1,00; 2,00) ТУ25-02.081991-83	6	

Инв.№ подл. | Подпись и дата | Взам. инв.№ | Инв.№ дубл. | Подпись и дата

Изм.	Лист	№ докум.	Подп.	Дата	АПЭ 45.0	Лист 3

Формат А4

Выпуск 5
Серия 5.416-3

Типовые конструкции

Формат	Зона	Поз.	Обозначение	Наименование	Кол.	Примечание
				Документация		
А2			АПЭ45.0-10СБ	Сборочный чертеж		3 листа
				Сборочные единицы		
А4		1	АПЭ45.0-20	Каркас	1	
А4		2	АПЭ45.0-30	Отвод	2	
А4		3	АПЭ45.0-40	Перфоратор	1	
А4		4	АПЭ45.0-50	Перфоратор	1	
А4		5	АПЭ45.0-70	Лестница	2	
				Детали		
Б4		9	АПЭ45.0-5	Стенка Лист Б-ПН-6,0 ГОСТ 19903-74 / Ст.3пс ГОСТ 14637-79		
				1978±2 × 2808±2	1	262 кг
Б4		10	АПЭ45.0-6	Ребро Уголок 80×50×6-В-ГОСТ 8510-86 / Ст.3пс-2-ГОСТ 535-79		
				L = 928-2	2	
Б4		11	АПЭ45.0-7	Ребро Уголок 80×50×6-В-ГОСТ 8510-86 / Ст.3пс-2-ГОСТ 535-79		
				L = 1978±3	26	11,7 кг

Инв.№ подл. | Подпись и дата | Взам. инв.№ | Инв.№ дубл. | Подпись и дата

Изм.	Лист	№ докум.	Подп.	Дата	АПЭ 45.0-10	Лит	Лист 1	Листов 4
Разраб.	Аленичева				Бак	СПКБ „Спецавтоматика" Москва		
Пров.	Акулин							
Н. контр.	Уткина							
Утв.	Захарова							

Формат А4

Выпуск 5
Серия 5.416-3

Типовые конструкции

Формат	Зона	Поз.	Обозначение	Наименование	Кол.	Примечание
А4		12	АПЭ45.0-8	Ребро	2	
Б4		13	АПЭ45.0-9	Ребро Уголок 80×50×6-В-ГОСТ 8510-72 / Ст.3пс-2-ГОСТ 535-79		
				L = 1028±2	4	6,0 кг
Б4		14	АПЭ45.0-11	Перекладина Уголок 80×50×6-В-ГОСТ 8510-72 / Ст.3пс-2-ГОСТ 535-79		
				L = 720±2	8	4,3 кг
Б4		15	АПЭ45.0-12	Стенка Лист Б-ПН-6,0 ГОСТ 19903-74 / Ст.3пс ГОСТ 14637-79		
				1178±3 × 1978±3	2	109,8 кг
Б4		16	АПЭ45.0-13	Стяжка Круг 12-В ГОСТ 2590-71 / Ст.3пс ГОСТ 535-79		
				L = 1185,2±5	2	10,5 кг
Б4		17	АПЭ45.0-14	Патрубок Труба 26×2,5 ГОСТ 8734-75 / В20 ГОСТ 8733-74		
				L = 120±1	5	
Б4		18	АПЭ45.0-15	Патрубок Труба 159×4,5 ГОСТ 8732-78 / В20 ГОСТ 8731-74		
				L = 250±5	2	
А4		19	АПЭ45.0-16	Стенка	2	
Б4		20	АПЭ45.0-17	Дно Лист Б-ПН-6,0 ГОСТ 19903-74 / Ст.3пс ГОСТ 14637-79		
				988±2 × 776±2	2	35,7 кг

Инв.№ подл. | Подпись и дата | Взам. инв.№ | Инв.№ дубл. | Подпись и дата

Изм.	Лист	№ докум.	Подп.	Дата	АПЭ 45.0-10	Лист 2

Формат А4

Выпуск 5
Серия 5.416-3

Типовые конструкции

Формат	Зона	Поз.	Обозначение	Наименование	Кол.	Примечание
Б4		21	АПЭ45.0-18	Стенка Лист Б-ПН-6,0 ГОСТ 19903-74 / Ст.3пс ГОСТ 14637-79		
				800±2 × 290±2	2	11 кг
Б4		22	АПЭ45.0-19	Стенка Лист Б-ПН-6,0 ГОСТ 19903-74 / Ст.3пс ГОСТ 14637-79		
				899±2 × 290±2	4	12,2 кг
Б4		23	АПЭ45.0-21	Стяжка Круг 12-В ГОСТ 2590-71 / Ст.3пс ГОСТ 535-79		
				L = 287,2±3	11	2,6 кг
А4		24	АПЭ45.0-22	Патрубок	2	
А4		25	АПЭ45.0-23	Дно	1	
А4		26	АПЭ45.0-24	Крышка	2	
А4		27	АПЭ45.0-25	Стенка	1	
А4		28	АПЭ45.0-26	Труба	2	
А4		29	АПЭ45.0-27	Скоба	8	
А4		30	АПЭ45.0-28	Труба	2	
А4		31	АПЭ45.0-29	Ребро	20	
А4		32	АПЭ45.0-31	Ребро	2	
А4		33	АПЭ45.0-32	Труба	2	
А4		34	АПЭ45.0-33	Фланец	8	
А4		35	АПЭ45.0-34	Крючок	12	
А4		36	АПЭ45.0-35	Кожух	2	
А4		37	АПЭ45.0-108	Труба	1	
А4		38	АПЭ45.0-109	Труба	1	
Б4		39	АПЭ45.0-111	Упор Лист Б-ПН-6,0 ГОСТ 19903-74 / Ст.3пс ГОСТ 14637-79		
				140±1 × 140±1	2	0,9 кг

Инв.№ подл. | Подпись и дата | Взам. инв.№ | Инв.№ дубл. | Подпись и дата

Изм.	Лист	№ докум.	Подп.	Дата	АПЭ 45.0-10	Лист 3

Формат А4

Выпуск 5
Серия 5.416-3

Типовые конструкции

Формат	Зона	Поз.	Обозначение	Наименование	Кол.	Примечание
				Стандартные изделия		
		44		Фланец 1-150-10 ст 20 ГОСТ 12820-80	2	

Инв.№ подл. | Подпись и дата | Взам. инв.№ | Инв.№ дубл. | Подпись и дата

Изм.	Лист	№ докум.	Подп.	Дата

АП345.0-10

Лист 4

Выпуск 5
Серия 5.416-3

Типовые конструкции

Формат	Зона	Поз.	Обозначение	Наименование	Кол.	Примечание
				Документация		
А2			АП345.0-20СБ	Сборочный чертеж		
				Детали		
А4		1	АП345.0-29	Ребро	10	
А4		2	АП345.0-37	Перекладина	4	
А4		3	АП345.0-38	Перекладина	11	
А4		4	АП345.0-39	Перекладина	4	
А4		5	АП345.0-41	Перекладина	2	
А4		6	АП345.0-42	Перегородка	1	
А4		7	АП345.0-43	Перекладина	1	
А4		8	АП345.0-44	Перекладина	1	
Б4		9	АП345.0-45	Стойка		
				Уголок 80х80х6-В-ГОСТ 8509-93 / Ст 3пс-1-ГОСТ 535-79		
				L=1826±2	6	13,4кг
А4		10	АП345.0-104	Перекладина	2	
А4		11	АП345.0-105	Перекладина	2	
Б4		12	АП345.0-106	Пластина		
				Лист 5-ПН-6.0 ГОСТ 19903-74 / Ст 3пс ГОСТ 14637-79		
				280±1×80±1	2	1,0кг

Инв.№ подл. | Подпись и дата | Взам. инв.№ | Инв.№ дубл. | Подпись и дата

Изм.	Лист	№ докум.	Подп.	Дата
Разраб.		Алешичева		01.88
Пров.		Акулин		01.88
Н.контр.		Уткина		01.88
Утв.		Захарова		01.88

АП345.0-20

Каркас

Лит | Лист | Листов 1

СПКБ „Специавтоматика" Москва

Формат А4

Выпуск 5
Серия 5.416-3

Типовые конструкции

Формат	Зона	Поз.	Обозначение	Наименование	Кол.	Примечание
				Документация		
А2			АП345.0-30СБ	Сборочный чертеж		
				Детали		
А4		1	АП345.0-46	Патрубок	1	
А4		2	АП345.0-47	Патрубок	1	
				Стандартные изделия		
		6		Фланец 1-200-10 ст 20 ГОСТ 12820-80	1	
		7		Отвод 90°219×6 ГОСТ 17375-83	1	

Инв.№ подл. | Подпись и дата | Взам. инв.№ | Инв.№ дубл. | Подпись и дата

Изм.	Лист	№ докум.	Подп.	Дата
Разраб.		Алешичева		01.88
Пров.		Акулин		01.88
Н.контр.		Уткина		01.88
Утв.		Захарова		01.88

АП345.0-30

Отвод

Лит | Лист | Листов 1

СПКБ „Специавтоматика" Москва

Формат А4

Выпуск 5
Серия 5.416-3

Типовые конструкции

Формат	Зона	Поз.	Обозначение	Наименование	Кол.	Примечание
				Документация		
А4			АП345.0-40СБ	Сборочный чертеж		
				Детали		
А4		1	АП345.0-49	Патрубок	1	
А4		2	АП345.0-51	Отвод	4	
А4		3	АП345.0-52	Труба	1	
А4		4	АП345.0-53	Труба	1	
А3		5	АП345.0-54	Труба	2	

Инв.№ подл. | Подпись и дата | Взам. инв.№ | Инв.№ дубл. | Подпись и дата

Изм.	Лист	№ докум.	Подп.	Дата
Разраб.		Алешичева		01.88
Пров.		Акулин		01.88
Н.контр.		Уткина		01.88
Утв.		Захарова		01.88

АП345.0-40

Перфоратор

Лит | Лист | Листов 1

СПКБ „Специавтоматика" Москва

Формат А4

Выпуск 5
Серия 5.416-3

Типовые конструкции

Формат	Зона	Поз.	Обозначение	Наименование	Кол.	Примечание
				Документация		
А4			АП345.0-50СБ	Сборочный чертеж		
				Детали		
А4		1	АП345.0-49	Патрубок	1	
А4		2	АП345.0-51	Отвод	4	
А3		3	АП345.0-54	Труба	2	
А4		4	АП345.0-56	Труба	1	
А4		5	АП345.0-57	Труба	1	

Инв.№ подл. | Подпись и дата | Взам. инв.№ | Инв.№ дубл. | Подпись и дата

Изм.	Лист	№ докум.	Подп.	Дата
Разраб.		Алексичева		
Провер.		Акулин		
Н.контр.		Уткина		
Утв.		Захарова		

АП345.0-50

Перфоратор

Лит	Лист	Листов
		1

СПКБ „Спецавтоматика" Москва

Формат А4

Выпуск 5
Серия 5.416-3

Типовые конструкции

Формат	Зона	Поз.	Обозначение	Наименование	Кол.	Примечание
				Документация		
А2			АП345.0-60СБ	Сборочный чертеж		
				Детали		
Б4		1	АП345.0-61	Перемычка		
				Уголок 80×50×6-В-ГОСТ 8510-86 / Ст.3пс-1-ГОСТ 535-79		
				L=778-1	1	
А4		2	АП345.0-62	ребро	1	
А4		3	АП345.0-63	Перекладина	1	
Б4		4	АП345.0-65	Перемычка		
				Уголок 80×50×6-В-ГОСТ 8510-86 / Ст.3пс-1-ГОСТ 535-79		
				L=878-1	15	5,2кг
А4		5	АП345.0-66	Перемычка	18	
Б4		6	АП345.0-67	Перекладина		
				Швеллер 30-ГОСТ 8240-72 / Ст.3пс-1-ГОСТ 535-79		
				L=2818-2	12	88,6кг
Б4		7	АП345.0-68	Перемычка		
				Уголок 80×50×6-В-ГОСТ 8510-86 / Ст.3пс-1-ГОСТ 535-79		
				L=888-1	3	5,2кг

Инв.№ подл. | Подпись и дата | Взам. инв.№ | Инв.№ дубл. | Подпись и дата

Изм.	Лист	№ докум.	Подп.	Дата
Разраб.		Алексичева		
Пров.		Акулин		
Н.контр.		Уткина		
Утв.		Захарова		

АП345.0-60

Рама

Лит	Лист	Листов
	1	2

СПКБ „Спецавтоматика" Москва

Формат А4

Выпуск 5
Серия 5.416-3

Типовые конструкции

Формат	Зона	Поз.	Обозначение	Наименование	Кол.	Примечание
А4		8	АП345.0-69	Перекладина	1	
А4		9	АП345.0-71	Перекладина	1	
А4		10	АП345.0-72	ребро	1	
А4		11	АП345.0-73	Перекладина	2	
А4		12	АП345.0-74	Перекладина	1	

Инв.№ подл. | Подпись и дата | Взам. инв.№ | Инв.№ дубл. | Подпись и дата

131

Изм.	Лист	№ докум.	Подп.	Дата

АП345.0-60

Лист 2

Выпуск 5
Серия 5.416-3

Типовые конструкции

Формат	Зона	Поз.	Обозначение	Наименование	Кол.	Примечание
				Документация		
А4			АП345.0-70СБ	Сборочный чертеж		
				Детали		
Б4		1	АП345.0-77	Перекладина		
				Уголок 80×50×6-В-ГОСТ 8510-86 / Ст.3пс-1-ГОСТ 535-79		
				L=1985-3	2	11,8кг
Б4		2	АП345.0-78	Ступень		
				Труба 20×2,8 ГОСТ 3262-75		
				L=580±2	4	
Б4		3	АП345.0-79	Перекладина		
				Уголок 80×50×6-В-ГОСТ 8510-86 / Ст.3пс-1-ГОСТ 535-79		
				L=120-2	2	0,7кг

Инв.№ подл. | Подпись и дата | Взам. инв.№ | Инв.№ дубл. | Подпись и дата

131

Изм.	Лист	№ докум.	Подп.	Дата
Разраб.		Алексичева		
Пров.		Акулин		
Н.контр.		Уткина		
Утв.		Захарова		

АП345.0-70

Лестница

Лит	Лист	Листов
	1	1

СПКБ „Спецавтоматика" Москва

Формат А4

Выпуск 5 Серия 5.416-3

Типовые конструкции

Формат	Зона	Поз.	Обозначение	Наименование	Кол.	Примечание
				Документация		
А3			АП345.0-80СБ	Сборочный чертеж		
				Детали		
А4		1	АП345.0-81	Ступень	7	
А4		2	АП345.0-82	Опора	2	

Инв.№подл. | Подпись и дата | Взам.инв.№ | Инв.№дубл. | Подпись и дата

Изм.	Лист	№ докум.	Подп.	Дата
Разраб.	Аленичева			11.85
Пров.	Акулин			20.07.85
Н.контр.	Уткина			11.85
Утв.	Захарова			11.85

АП345.0-80

Лестница

Лит	Лист	Листов
		1

СПКБ „Спецавтоматика" Москва

Формат А4

Выпуск 5 Серия 5.416-3

Типовые конструкции

Формат	Зона	Поз.	Обозначение	Наименование	Кол.	Примечание
				Документация		
А4			АП345.0-90СБ	Сборочный чертеж		
				Детали		
А4		1	АП345.0-85	Лист		
А4		2	АП345.0-86	Ручка	2	

Инв.№подл. | Подпись и дата | Взам.инв.№ | Инв.№дубл. | Подпись и дата

Изм.	Лист	№ докум.	Подп.	Дата
Разраб.	Аленичева			11.85
Пров.	Акулин			20.07.85
Н.контр.	Уткина			11.85
Утв.	Захарова			11.85

АП345.0-90

Крышка

Лит	Лист	Листов
		1

СПКБ „Спецавтоматика" Москва

Формат А4

Выпуск 5 Серия 5.416-3

Типовые конструкции

Формат	Зона	Поз.	Обозначение	Наименование	Кол.	Примечание
				Документация		
А3			АП345.0-100СБ	Сборочный чертеж		
				Сборочные единицы		
А4		1	АП345.0-110	Фильтр	1	
				Детали		
А4		3	АП345.0-89	Ушко	1	
А4		4	АП345.0-91	Кольцо	1	
А4		5	АП345.0-92	Обечайка	1	
А4		6	АП345.0-93	Фиксатор	4	
А4		7	АП345.0-94	Конус	1	
А4		8	АП345.0-95	Обечайка	1	
А4		9	АП345.0-96	Кольцо	1	

Инв.№подл. | Подпись и дата | Взам.инв.№ | Инв.№дубл. | Подпись и дата

Изм.	Лист	№ докум.	Подп.	Дата
Разраб.	Аленичева			07.85
Провер.	Акулин			20.07.85
Н.контр.	Уткина			11.85
Утв.	Захарова			11.85

АП345.0-100

Воронка

Лит	Лист	Листов
		1

СПКБ „Спецавтоматика" Москва

Формат А4

Выпуск 5 Серия 5.416-3

Типовые конструкции

Формат	Зона	Поз.	Обозначение	Наименование	Кол.	Примечание
				Документация		
А4			АП345.0-110СБ	Сборочный чертеж		
				Детали		
А4		1	АП345.0-98	Обечайка	1	
А4		2	АП345.0-99	Кольцо	1	
Б4		3	АП345.0-104	Сетка фильтровая		
				Б2 ГОСТ 3187-76 Ф248-1	1	

13.03.85

Инв.№подл. | Подпись и дата | Взам.инв.№ | Инв.№дубл. | Подпись и дата

Изм.	Лист	№ докум.	Подп.	Дата
Разраб.	Аленичева			11.85
Пров.	Акулин			20.07.85
Н.контр.	Уткина			11.85
Утв.	Захарова			11.85

АП345.0-110

Фильтр

Лит	Лист	Листов
		1

СПКБ „Спецавтоматика" Москва

Формат А4

Выпуск 5
Серия 5.416-3

Типовые конструкции

№ строки	Наименование	Код ОКП	Обозначение документа на поставку	Поставщик	Куда входит (обозначение)	Количество: на изделие	в комплекты	на регулир.	Всего	Примечание
1	Задвижка параллель-									
2	ная с выдвижным									
3	шпинделем фланцевая									
4	чугунная на Ру 1.0 МПа									
5	(10кгс/см²) исп. 1 Ду 200		ГОСТ 8437-75		АП345.0	1			1	
6										
7	Устройство запорное									
8	указателя уровня									
9	жидкости Б-20-16		ГОСТ 9652-68		АП345.0	4			4	
10										
11	Сигнализатор уровня									
12	СУС-13-ПП-04И-2„0р"									
13	(0.25; 1.00; 2.00)		ТУ25-02.081991-83		АП345.0	6			6	
14	Отвод 90° 219×6		ГОСТ 17375-83		АП345.0-30	1			2	
15										
16	Трубка 20×2,5-120Б		ГОСТ 8446-74		АП345.0	4			4	
17										
18	Фланец 1-150-10Ст 20		ГОСТ 12820-80		АП345.0-10	2			2	
19	Фланец 1-200-10Ст 20		ГОСТ 12820-80		АП345.0-30	1			2	
20										
21	Болт М12×30.58		ГОСТ 7798-70		АП345.0	4			4	
22	Болт М12×40.58		ГОСТ 7798-70		АП345.0	32			32	
23	Болт М20×80.58		ГОСТ 7798-70		АП345.0	16			16	
24										
25	Винт М6×10.58		ГОСТ 17473-72		АП345.0	16			16	
26	Винт М8×16.58		ГОСТ 17473-72		АП345.0	4			4	

Подпись и дата | Инв. № подл. | Взам. инв. № | Подпись и дата | Инв. № дубл.

Изм.	Лист	№ докум.	Подп.	Дата
Разраб.	Аленичева			
Провер.	Акулин			
Н. контр.	Уткина			
Утв.	Захарова			

АП345.ВП

Бак V=60 м³
Ведомость покупных изделий

Лит	Лист	Листов
	1	2

СПКБ „Спецавтоматика" Москва

Формат А3

Выпуск 5
Серия 5.416-3

Типовые конструкции

№ строки	Наименование	Код ОКП	Обозначение документа	Поставщик	Куда входит (обозначение)	Количество: на изделие	в комплекты	на регулир.	Всего	Примечание
1	Гайка М12.5		ГОСТ 5915-70		АП345.0	36			36	
2	Гайка М20.5		ГОСТ 5915-70		АП345.0	16			16	
3										
4	Шайба 6.04		ГОСТ 11371-78		АП345.0	16			16	
5										
6	Шайба 12 65Г		ГОСТ 6402-70		АП345.0	36			36	
7	Шайба 20 65Г		ГОСТ 6402-70		АП345.0	16			16	
8										
9										
10										
11										
12										
13										
14										
15										
16										
17										
18										
19										
20										
21										
22										
23										
24										
25										
26										
27										
28										
29										

Подпись и дата | Инв. № подл. | Взам. инв. № | Подпись и дата | Инв. № дубл.

Инв. № 131

Изм.	Лист	№ докум.	Подп.	Дата

АП345.ВП

Лист 2

Формат А3

gost.e-ecolog.ru