ТИПОВАЯ ДОКУМЕНТАЦИЯ
НА КОНСТРУКЦИИ,
ИЗДЕЛИЯ И УЗЛЫ
ЗДАНИЙ И СООРУЖЕНИЙ

СЕРИЯ 5.416-3

БАКИ ДЛЯ ХРАНЕНИЯ
КОНЦЕНТРИРОВАННОГО
И ВОДНОГО РАСТВОРОВ
ПЕНООБРАЗОВАТЕЛЯ
ЕМКОСТЬЮ
ОТ 6м^3 ДО 80м^3

ВЫПУСК 4
БАК $V = 40 м^3$
РАБОЧИЕ ЧЕРТЕЖИ

gost.e-ecolog.ru

ТИПОВАЯ ДОКУМЕНТАЦИЯ
НА КОНСТРУКЦИИ,
ИЗДЕЛИЯ И УЗЛЫ
ЗДАНИЙ И СООРУЖЕНИЙ

СЕРИЯ 5.416-3

БАКИ ДЛЯ ХРАНЕНИЯ КОНЦЕНТРИРОВАННОГО И ВОДНОГО РАСТВОРОВ ПЕНООБРАЗОВАТЕЛЯ ЕМКОСТЬЮ ОТ 6 $м^3$ ДО 80 $м^3$

ВЫПУСК 4
БАК $V = 40 м^3$
РАБОЧИЕ ЧЕРТЕЖИ

РАЗРАБОТАНЫ
Специальным проектно-
-конструкторским
бюро
„Спецавтоматика"

УТВЕРЖДЕНЫ
Приказом Минприбора СССР № 55
от 24 августа 1988 года
и введены в действие
с 1 апреля 1989 года

Главный инженер СПКБ „Спецавтоматика"
В.М. Нариманов
Главный инженер проекта
Ж.А. Захарова

Содержание альбома

Обозначение	Наименование	NN Стр. п п.
	Титульный лист	1
	Содержание альбома	2
АПЭ 44. 0 СБ	Бак V = 40 м³	3,4
АПЭ 44. 0–10 СБ	Бак	5,6,7
АПЭ 44 0–20 СБ	Каркас	8
АПЭ 44 0–30 СБ	Перфоратор	9
АПЭ 44 0–40 СБ	Перфоратор	9
АПЭ 44 0–50 СБ	Отвод	9
АПЭ 44 0–60 СБ	Лестница	9
АПЭ 44 0–70 СБ	Рама	10
АПЭ 44. 0–80 СБ	Воронка	11
АПЭ 44. 0–90 СБ	Фильтр	11
АПЭ 44 0–100 СБ	Крышка	11
АПЭ 44 0–110 СБ	Лестница	12
АПЭ 44. 0–3	Прокладка	12
АПЭ 44 0–2	Кожух	12
АПЭ 44 0–4	Прокладка	13
АПЭ 44. 0–5	Плата	13
АПЭ 44 0–9	Ребро	13
АПЭ 44 0–21	Дно	13
АПЭ 44 0–15	Крышка	14
АПЭ 44 0–28	Труба	14
АПЭ 44. 0–29	Ребро	14
АПЭ 44 0–31	Ребро	15
АПЭ 44 0–32	Труба	15
АПЭ 44. 0–33	Скоба	15
АПЭ 44 0–34	Труба	15
АПЭ 44. 0–35	Фланец	16
АПЭ 44. 0–37	Стенка	16
АПЭ 44 0–36	Стенка	16
АПЭ 44. 0–38	Крючок	17
АПЭ 44 0–39	Патрубок	17
АПЭ 44. 0–43	Перекладина	17
АПЭ 44 0–44	Перекладина	17
АПЭ 44 0–45	Перегородка	18
АПЭ 44. 0–46	Перекладина	18
АПЭ 44 0–47	Перекладина	18
АПЭ 44. 0–49	Перекладина	19
АПЭ 44 0–51	Перекладина	19
АПЭ 44. 0–52	Ребро	19
АПЭ 44. 0–53	Ребро	19
АПЭ 44 0–55	Труба	20
АПЭ 44 0–56	Патрубок	20

1	2	3
АПЭ 44. 0–57	Отвод	20
АПЭ 44. 0–58	Труба	21
АПЭ 44. 0–59	Труба	21
АПЭ 44 0–63	Труба	21
АПЭ 44. 0–64	Труба	21
АПЭ 44. 0–75	Перекладина	22
АПЭ 44. 0–76	Перекладина	22
АПЭ 44. 0–82	Перекладина	22
АПЭ 44. 0–83	Перекладина	22
АПЭ 44 0–84	Перекладина	23
АПЭ 44. 0–85	Перемычка	23
АПЭ 44. 0–86	Перекладина	23
АПЭ 44. 0–89	Ушко	23
АПЭ 44. 0–91	Кольцо	24
АПЭ 44. 0–92	Обечайка	24
АПЭ 44. 0–93	Фиксатор	24
АПЭ 44 0–94	Конус	24
АПЭ 44. 0–95	Обечайка	25
АПЭ 44. 0–96	Кольцо	25
АПЭ 44. 0–98	Обечайка	25
АПЭ 44 0–99	Кольцо	25
АПЭ 44. 0–103	Лист	26
АПЭ 44. 0–104	Ручка	26
АПЭ 44. 0–106	Ступень	26
АПЭ 44. 0–107	Опора	26
АПЭ 44 0–41	Конус	27
АПЭ 44. 0–111	Труба	27
АПЭ 44. 0–112	Труба	27
АПЭ 44 0	Спецификация	27,28
АПЭ 44 0–10	Спецификация	28,29
АПЭ 44 0–20	Спецификация	29
АПЭ 44. 0–30	Спецификация	29
АПЭ 44. 0–40	Спецификация	30
АПЭ 44 0–50	Спецификация	30
АПЭ 44. 0–60	Спецификация	30
АПЭ 44 0–70	Спецификация	30,31
АПЭ 44. 0–80	Спецификация	31
АПЭ 44 0–90	Спецификация	31
АПЭ 44. 0–100	Спецификация	31
АПЭ 44. 0–110	Спецификация	32
АПЭ 44 0 ВП	Ведомость покупных изделий	32,33

АПЭ44.0 СБ

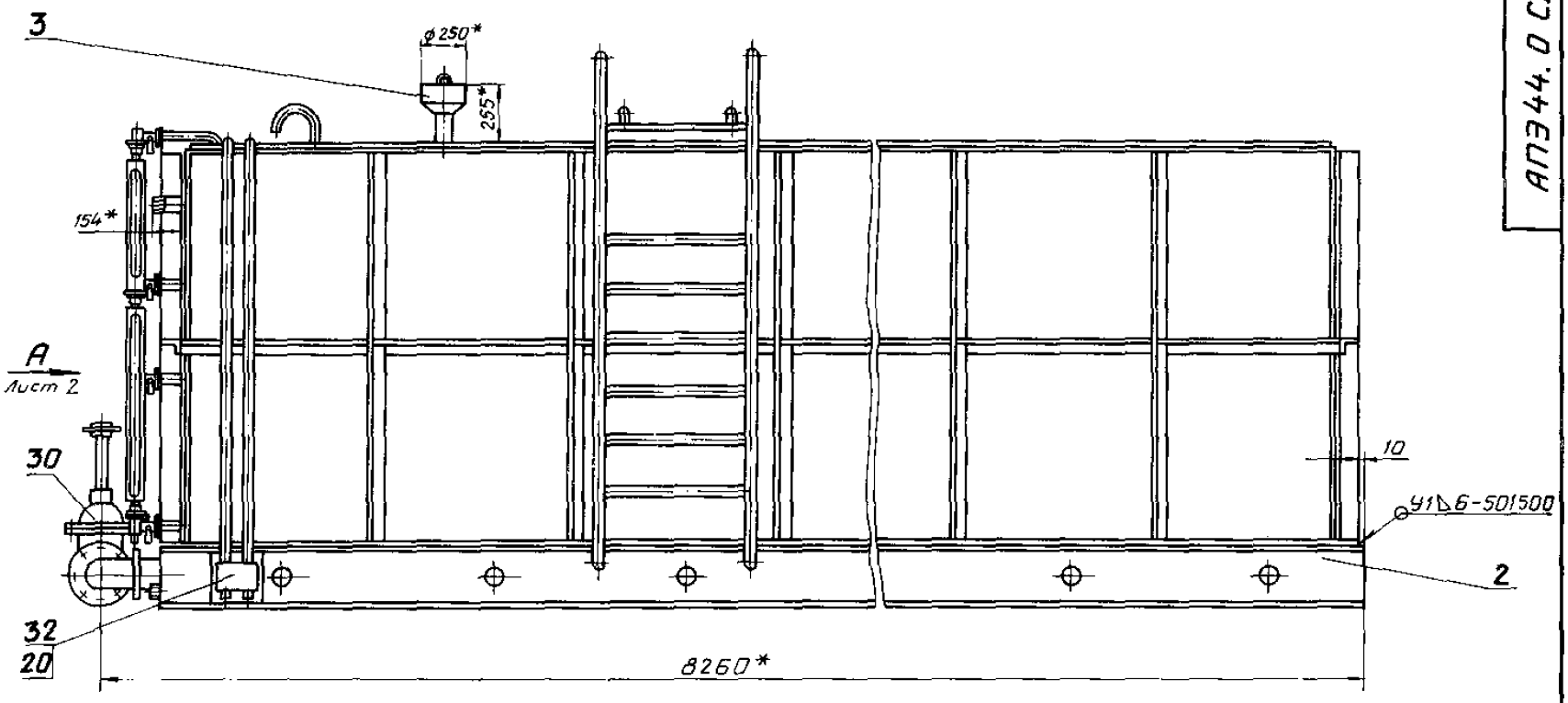

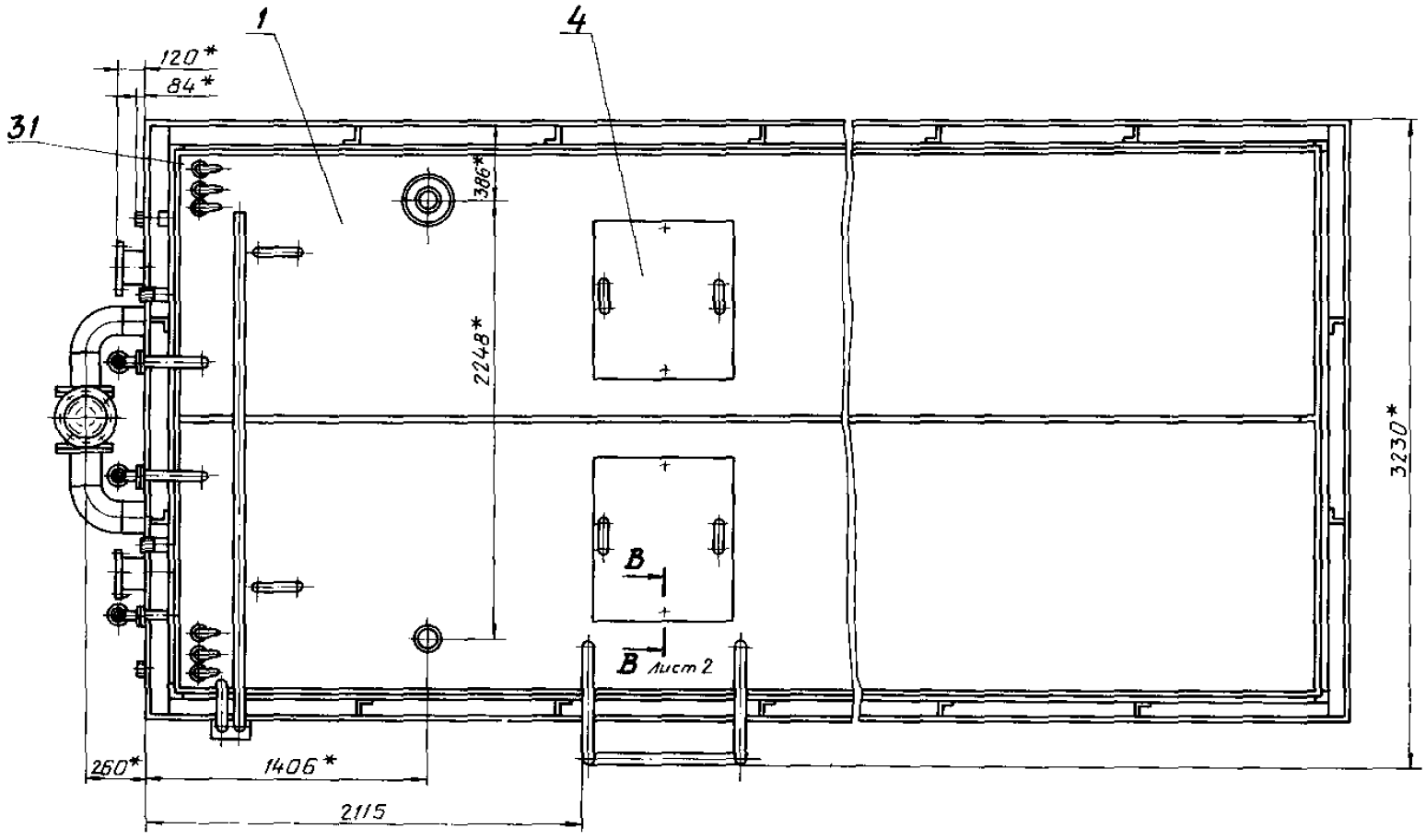

1. Изготовление, приемка и методы испытаний по ОСТ 26-291-79.
2. Сварные швы металлоконструкций по ГОСТ 5264-80.
   Электрод Э42 ГОСТ 9467-75.
3. $\pm \frac{t_2}{2}$
4. * Размеры для справок.
5. Внутренние поверхности бака обработать преобразователем ржавчины ТУ6-15-987-76.
6. Покрытие: шпатлевка ЭП-00-10 ГОСТ 10277-76 в три слоя.
   Эмаль ЭП-773, зеленая ГОСТ 23143-83

Типовые конструкции Серия 5.416-3 Выпуск 4

Инв.№подл. | Подпись и дата | Взам.инв.№ | Инв.№дубл. | Подпись и дата
150 К | 13.08.83

Изм.	Лист	N докум.	Подпись	Дата
Разраб.		Аленичева		01.83
Провер.		Акулин		02.83
Т.контр.		Акулин		02.83
Н.отд.		Захарова		02.83
Н.контр.		Уткина		01.83
Утв.		Мартынова		02.83

АПЭ 44.0 СБ

Бак V = 40 м³

Сборочный чертеж

Лит.	Масса	Масшт.
	7459	1:20

Лист 1 | Листов 2

СПКБ „Спецавтоматика" Москва

Формат А2

АПЭ 44.0 СБ

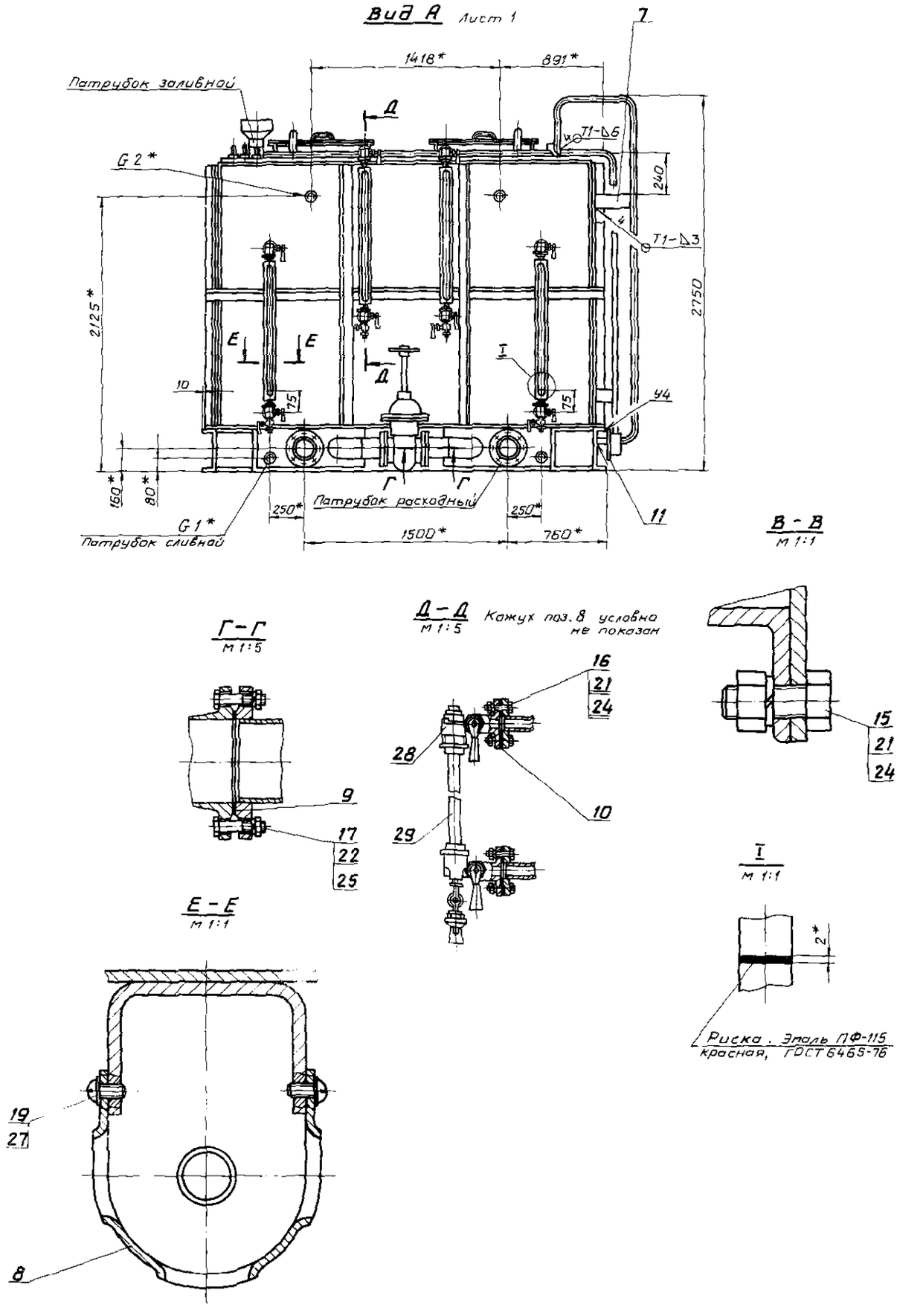

Типовые конструкции серия 5.416-3 Выпуск 4

Изм.	Лист	N докум.	Подпись	Дата	АПЭ 44.0 СБ
Разраб.		Аленичева		01.88	Бак V = 40 м³
Пров.		Акулин		07.88	Сборочный чертеж
Т.контр.		Акулин		07.88	
Н.отд.		Захарова		08.88	
Н.контр.		Уткина		08.88	
Утв.		Нариманов			

Лит.	Масса	Масшт.
	—	—

Лист 2 Листов

СПКБ „Спецавтоматика" Москва

Формат А2

Инв. № подл. | Подпись и дата | Взам. инв. № | Инв. № дубл. | Подпись и дата

АПЭ 44.0-10 СБ

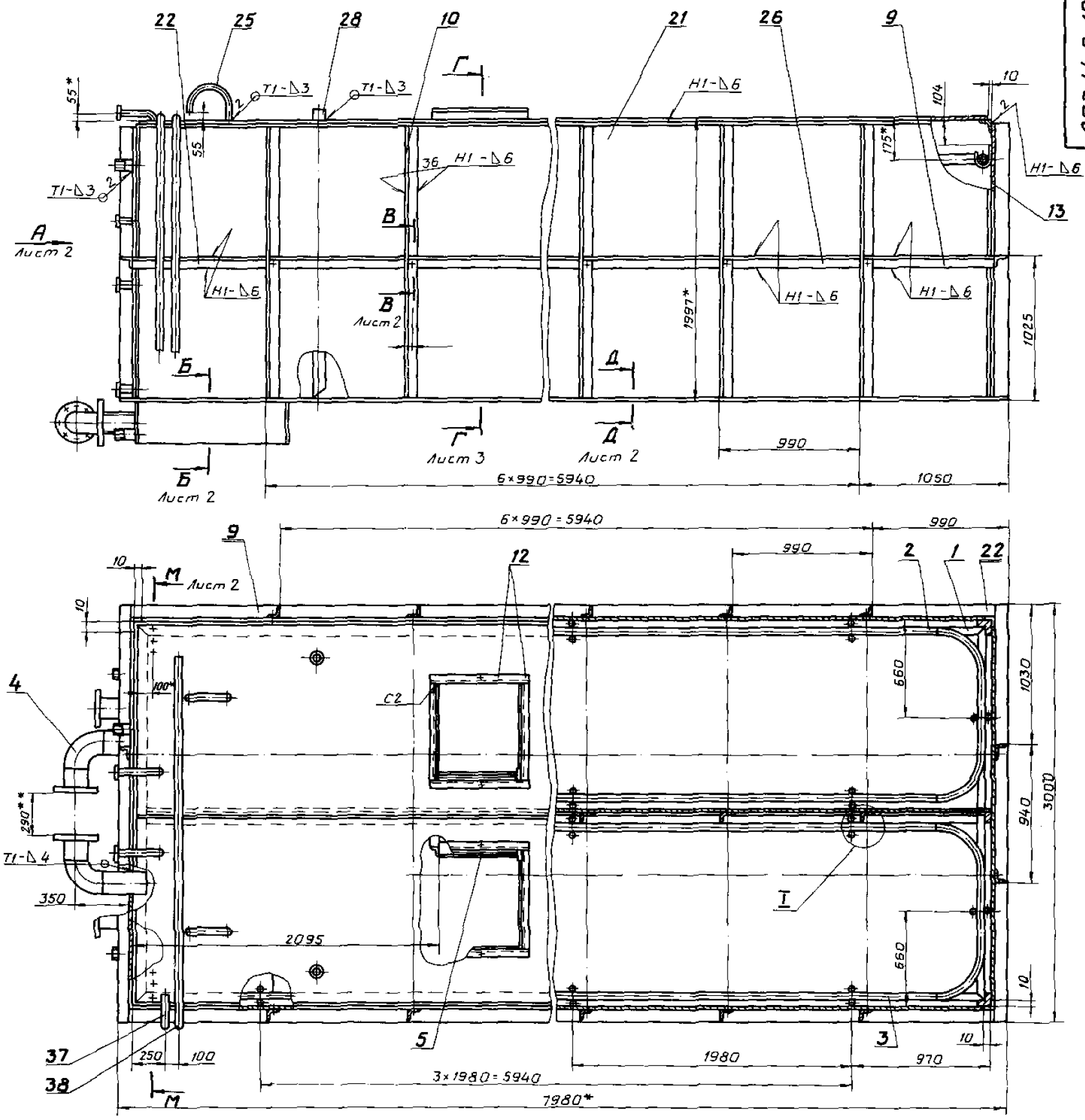

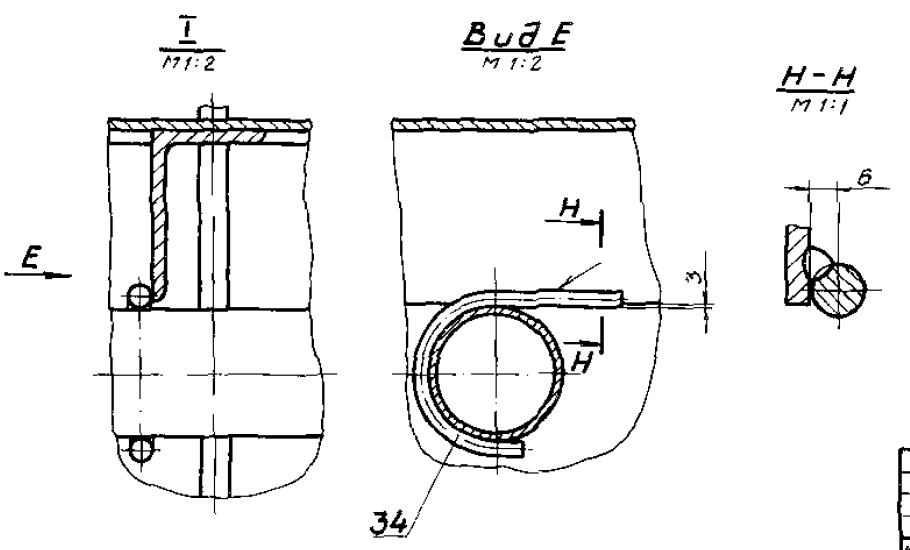

1. Сварные швы металлоконструкций по ГОСТ 5264-80.
   Сварные швы трубопроводов по ГОСТ 16037-70.
2. Электрод Э42 ГОСТ 9467-75.
3. Н14, $\pm\frac{t_2}{2}$
4. *Размеры для справок.
5. **Размер уточнить при установке задвижки (черт. АПЭ 13.0 поз.30).

					АПЭ 44.0-10 СБ			
Изм.	Лист	N докум.	Подпись	Дата	Бак	Лит.	Масса	Масшт.
Разраб.		Аленичева		02.88			6770	1:20
Пров.		Акулин		03.88	Сборочный чертеж	Лист 1	Листов 3	
Т.контр.		Акулин		03.88		СПКБ „Спецавтоматика" Москва		
Н.контр.		Уткина		03.88				
Утв.		Захарова		03.88				

Формат А2

Типовые конструкции Серия 5.416-3 Выпуск 4

Инв.N подл.	Подпись и дата	Взам.инв.N	Инв.N дубл.	Подпись и дата
13.0	13.03.89			

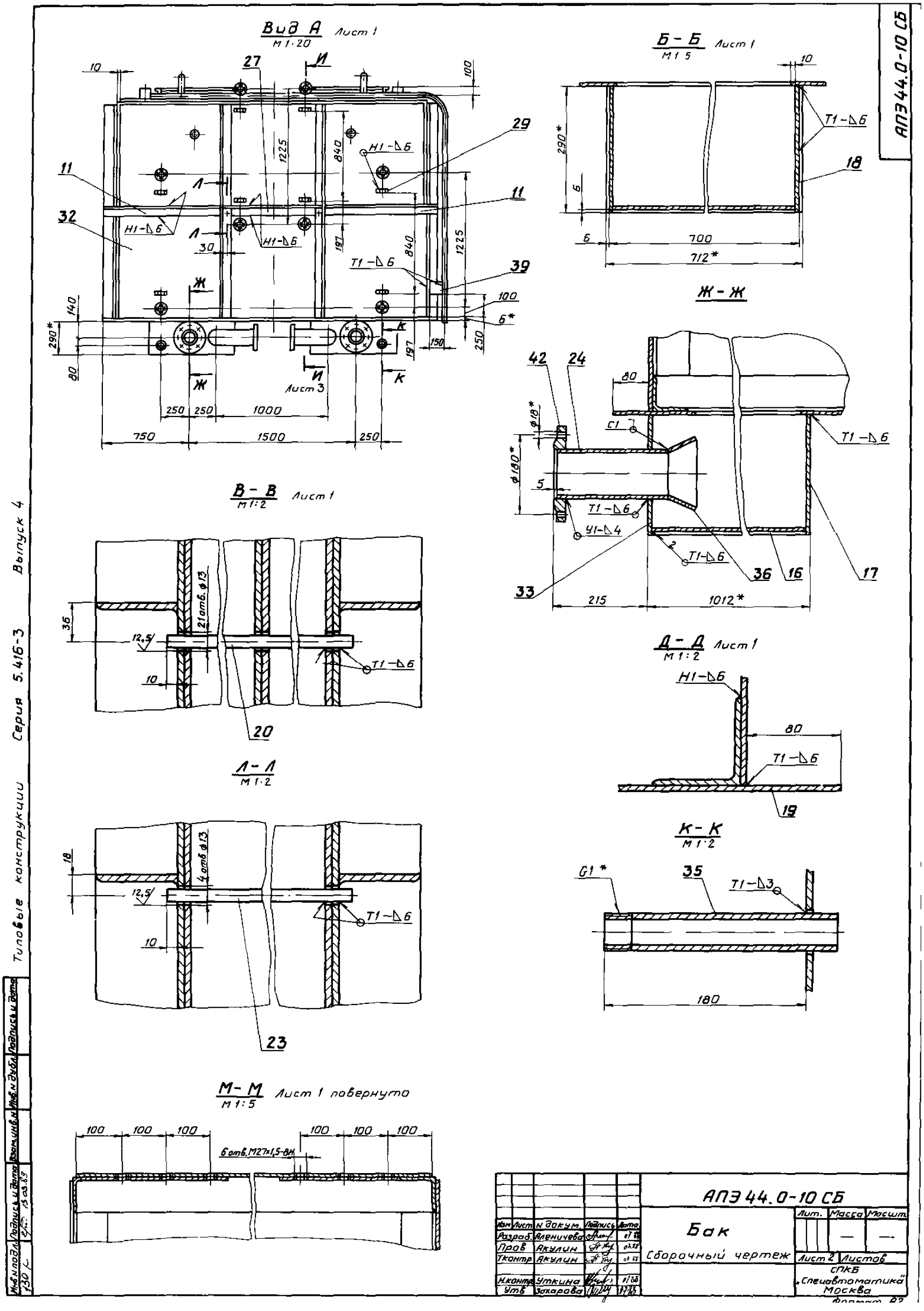

Вид А Лист 1
М 1:20
Б - Б Лист 1
М 1:5
Ж - Ж
В - В Лист 1
М 1:2
Д - Д Лист 1
М 1:2
Л - Л
М 1:2
К - К
М 1:2
М - М Лист 1 повернуто
М 1:5
Н1-Δ6
Т1-Δ6
Т1-Δ3
Н1-Δ6
Т1-Δ6
Т1-Δ6
Т1-Δ6
Т1-Δ6
Т1-Δ6
Т1-Δ6
Т1-Δ6
Т1-Δ6
Т1-Δ6
Т1-Δ6
Т1-Δ6
Т1-Δ6
Т1-Δ6
Т1-Δ6
Т1-Δ6
Т1-Δ6
Т1-Δ6
Т1-Δ6
Т1-Δ6
Т1-Δ6
Т1-Δ6
Т1-Δ6
Т1-Δ6
Т1-Δ6
Т1-Δ6
Т1-Δ6
Т1-Δ6
Т1-Δ6
Т1-Δ6
Т1-Δ6
Т1-Δ6
Т1-Δ6
Т1-Δ6
Лист 3
Лист 1 повернуто
6 отв. М27х1,5-8Н
АПЭ 44.0-10 СБ
Бак
Сборочный чертеж
Лит.
Масса
Масшт.
Лист 2
Листов
СПКБ „Спецавтоматика" Москва
Изм. Лист N докум. Подпись Дата
Разраб. Аленичева
Пров. Акулин
Т.контр. Акулин
Н.контр. Уткина
Утв. Захарова
Типовые конструкции Серия 5.416-3 Выпуск 4
Инв.N подл. Подпись и дата Взам.инв.N Инв.N дубл. Подпись и дата

Г - Г
М 1:10 лист 1

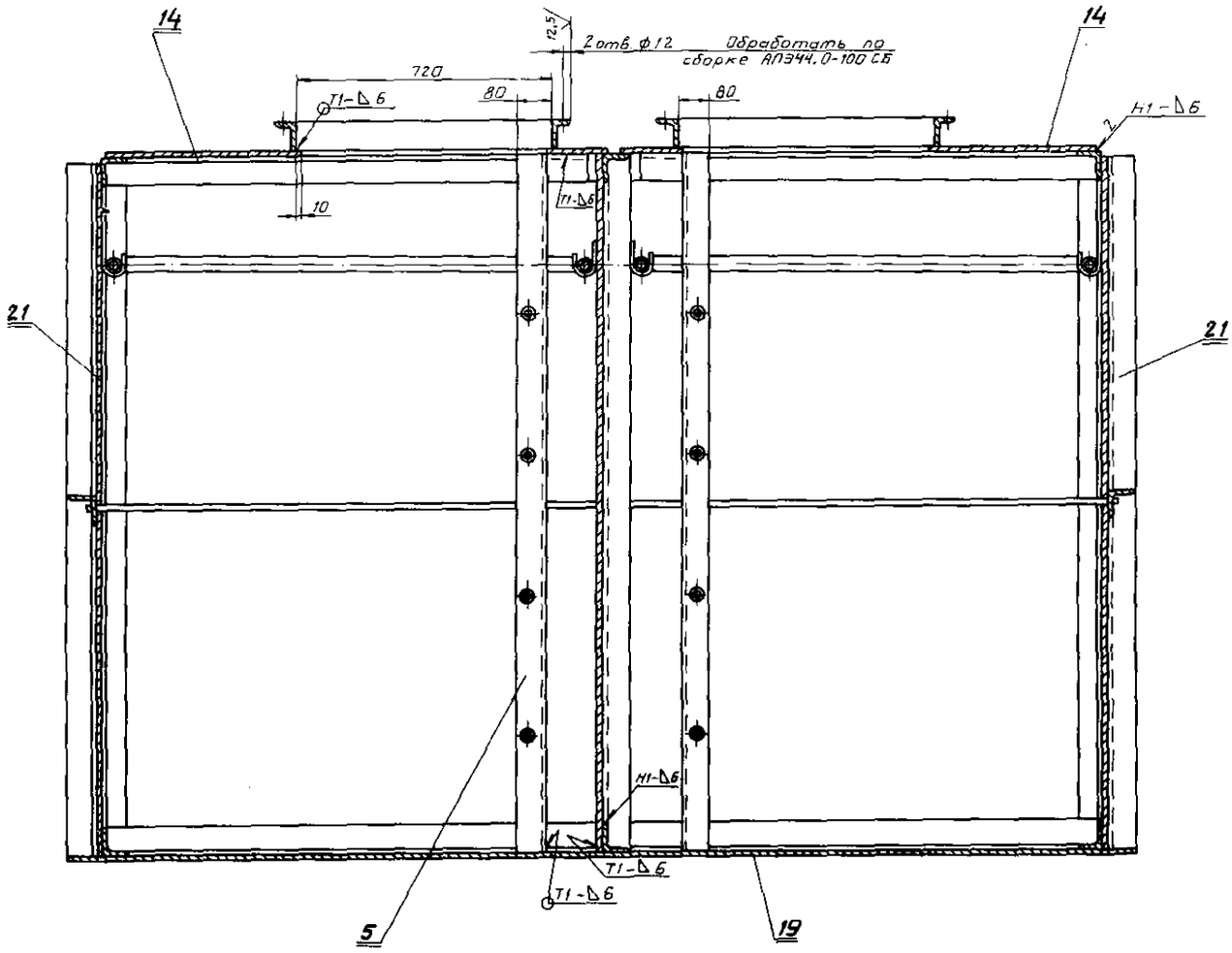

И - И
М 1:2 лист 2

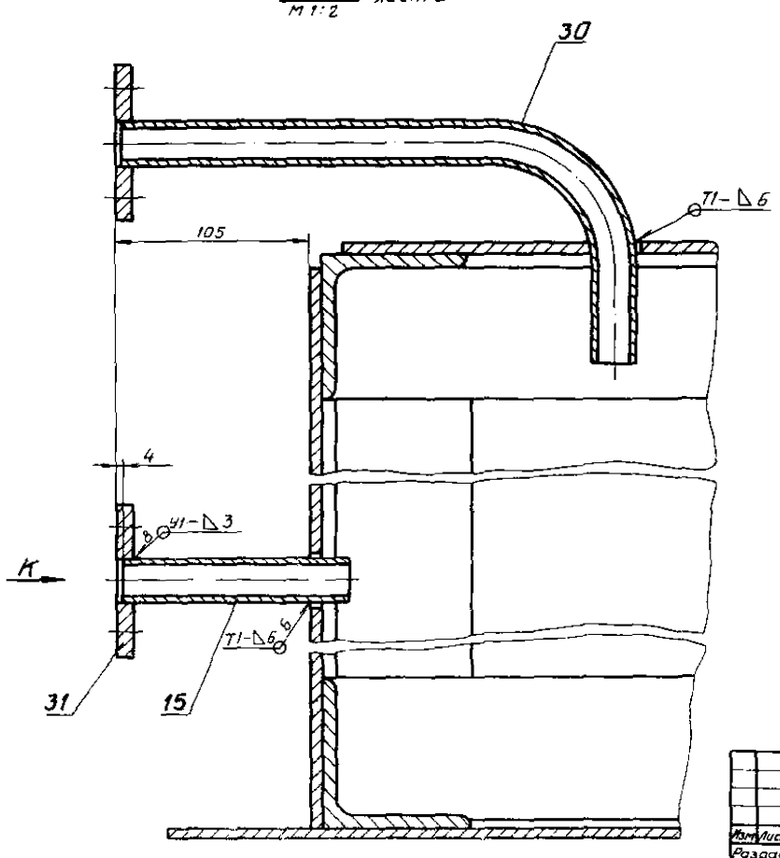

Вид К
М 1:2

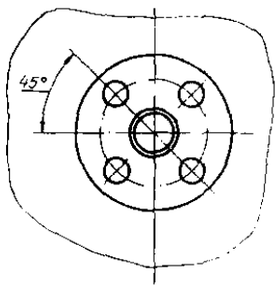

Типовые конструкции Серия 5.415-3 Выпуск 4

Инв.№ подл.	Подпись и дата	Взам.инв.№	Инв.№ дубл.	Подпись и дата
1.				

Изм.	Лист	№ докум.	Подпись	Дата
Разраб.		Аленичева		
Пров.		Акулин		
Т.контр.		Акулин		
Н.контр.		Уп.кино		
Утв.		Захарова		

АПЭ 44 0-10 СБ

бак

Лит. | Масса | Масштаб

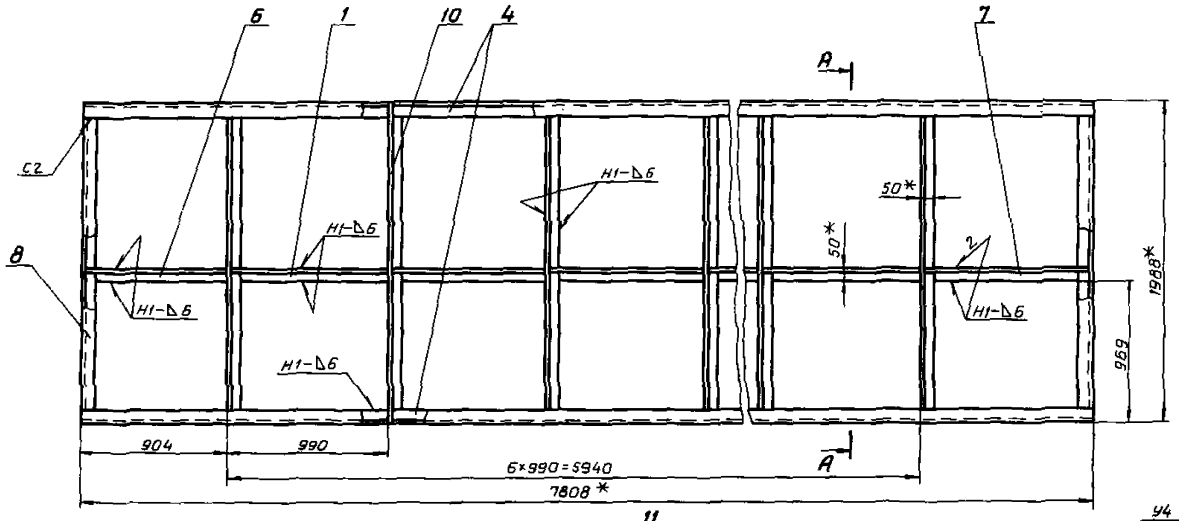

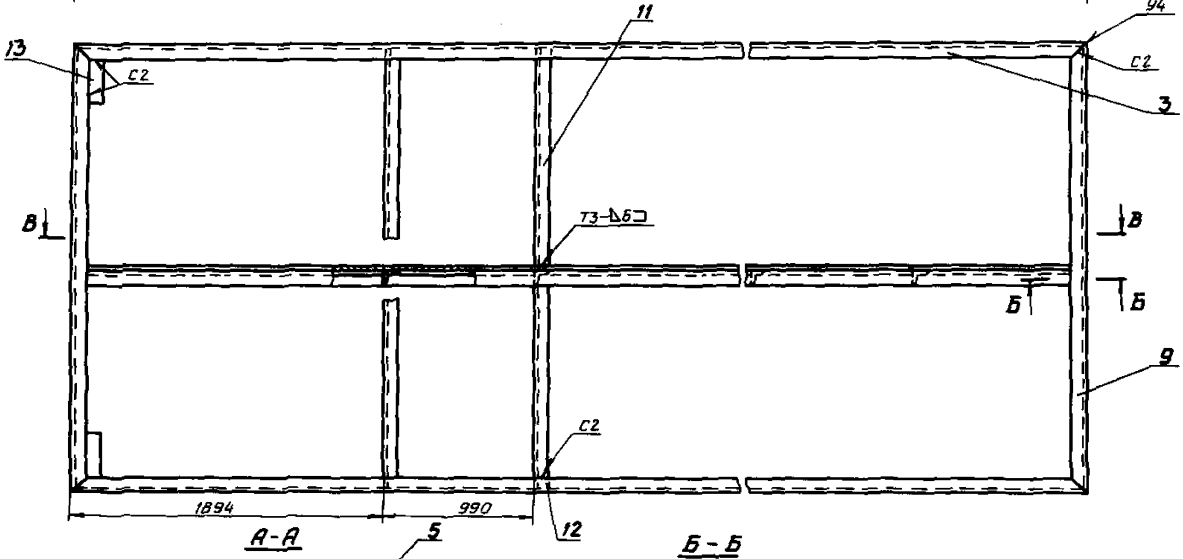

А-А

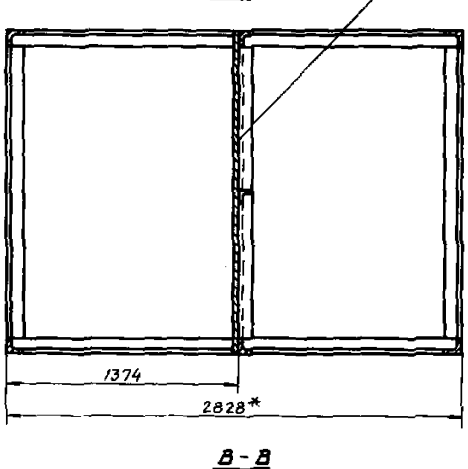

Б-Б
М 1:2

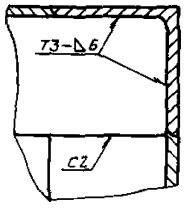

В-В
М 1:10

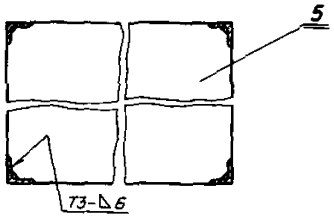

1. Сварные швы по ГОСТ 5264-80. Электрод Э42 ГОСТ 9467-75.
2. $\pm \frac{IT}{2}$
3. *Размеры для справок.

Инв.№ подл.	Подпись и дата	Взам.инв.№	Инв.№ дубл.	Подпись и дата	
750 К	13.08				

Типовые конструкции Серия 5.416-3 Выпуск 4

Изм.	Лист	№ докум.	Подпись	Дата	АПЭ 44.0-20 СБ
Разраб.		Аленичева		01.08	Каркас сборочный чертеж
Пров.		Акулин		01.08	
Т.контр.		Акулин		02.08	
Н.контр.		Уткина		11.08	
Утв.		Захарова		11.08	

Лит.	Масса	Масштаб
	1396	1:20
Лист	Листов 1	

СПКБ «Спецавтоматика» Москва

Выпуск 4 Серия 5.416-3 Типовые конструкции

АПЭ 44.0-30СБ

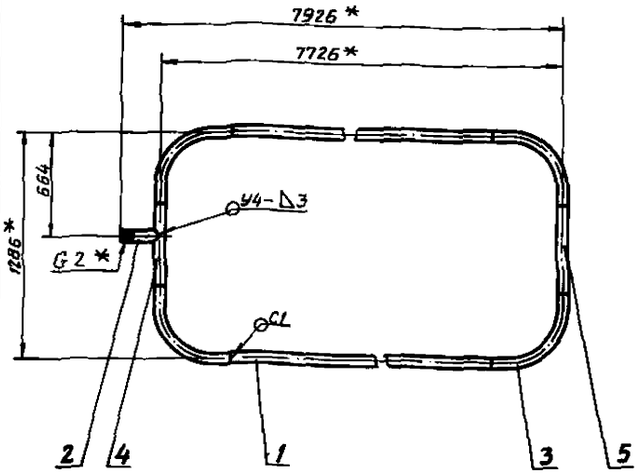

1. Сварные швы по ГОСТ 16037-70.
   Электрод Э42 ГОСТ 9467-75.
2. $\pm \frac{t_2}{2}$
3. * Размеры для справок.

Изм.	Лист	N докум.	Подпись	Дата
Разраб.		Аленичева		01.93
Пров.		Акулин		01.93
Т.контр.		Акулин		01.93
Н.контр.		Уткина		01.93
Утв.		Захарова		11.93

АПЭ 44.0-30СБ

Перфоратор

Сборочный чертеж

Лит.	Масса	Масшт.
	82	1:20
Лист	Листов 1	

СПКБ „Спецавтоматика" Москва

Формат А4

Выпуск 4 Серия 5.416-3 Типовые конструкции

АПЭ 44.0-40СБ

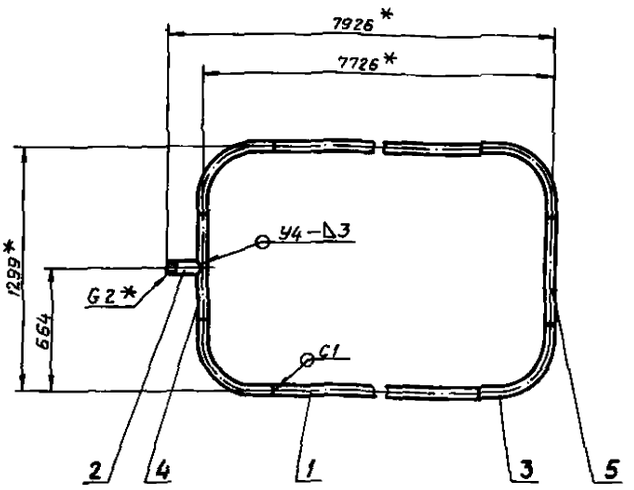

1. Сварные швы по ГОСТ 16037-70.
   Электрод Э42 ГОСТ 9467-75.
2. $\pm \frac{t_2}{2}$
3. * Размеры для справок.

Изм.	Лист	N докум.	Подпись	Дата
Разраб.		Аленичева		01.93
Пров.		Акулин		01.93
Т.контр.		Акулин		01.93
Н.контр.		Уткина		01.93
Утв.		Захарова		11.93

АПЭ 44.0-40СБ

Перфоратор

Сборочный чертеж

Лит.	Масса	Масшт.
	82,2	1:20
Лист	Листов 1	

СПКБ „Спецавтоматика" Москва

Формат А4

Выпуск 4 Серия 5.416-3 Типовые конструкции

АПЭ 44.0-50СБ

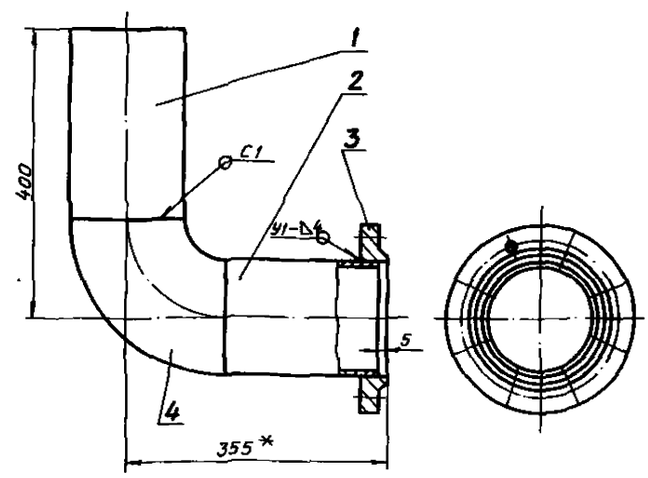

1. Сварные швы по ГОСТ 16037-70.
   Электрод Э42 ГОСТ 9467-75.
2. $\pm \frac{t_2}{2}$
3. * Размеры для справок.

Изм.	Лист	N докум.	Подпись	Дата
Разраб.		Аленичева		01.93
Пров.		Акулин		01.93
Т.контр.		Акулин		01.93
Н.контр.		Уткина		01.93
Утв.		Захарова		11.93

АПЭ 44.0-50СБ

Отвод

Сборочный чертеж

Лит.	Масса	Масшт.
	16,3	1:5
Лист	Листов	

СПКБ „Спецавтоматика" Москва

Формат А4

Выпуск 4 Серия 5.416-3 Типовые конструкции

АПЭ 44.0-60СБ

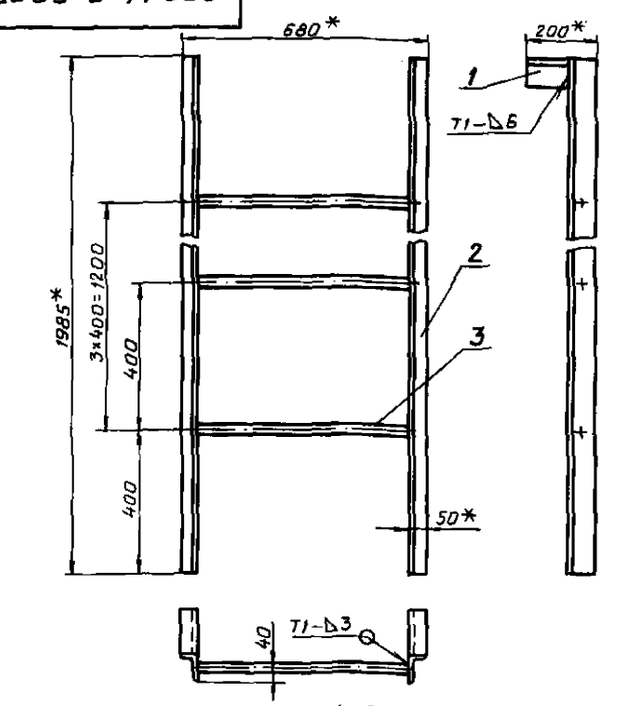

1. Сварные швы по ГОСТ 5264-80.
   Электрод Э42 ГОСТ 9467-75.
2. $\pm \frac{t_2}{2}$
3. * Размеры для справок.

Изм.	Лист	N докум.	Подпись	Дата
Разраб.		Аленичева		01.93
Пров.		Акулин		01.93
Т.контр.		Акулин		01.93
Н.контр.		Уткина		01.93
Утв.		Захарова		11.93

АПЭ 44.0-60СБ

Лестница

Сборочный чертеж

Лит.	Масса	Масшт.
	28,8	1:10
Лист	Листов 1	

СПКБ „Спецавтоматика" Москва

Формат А4

АПЭ 44.0-70СБ

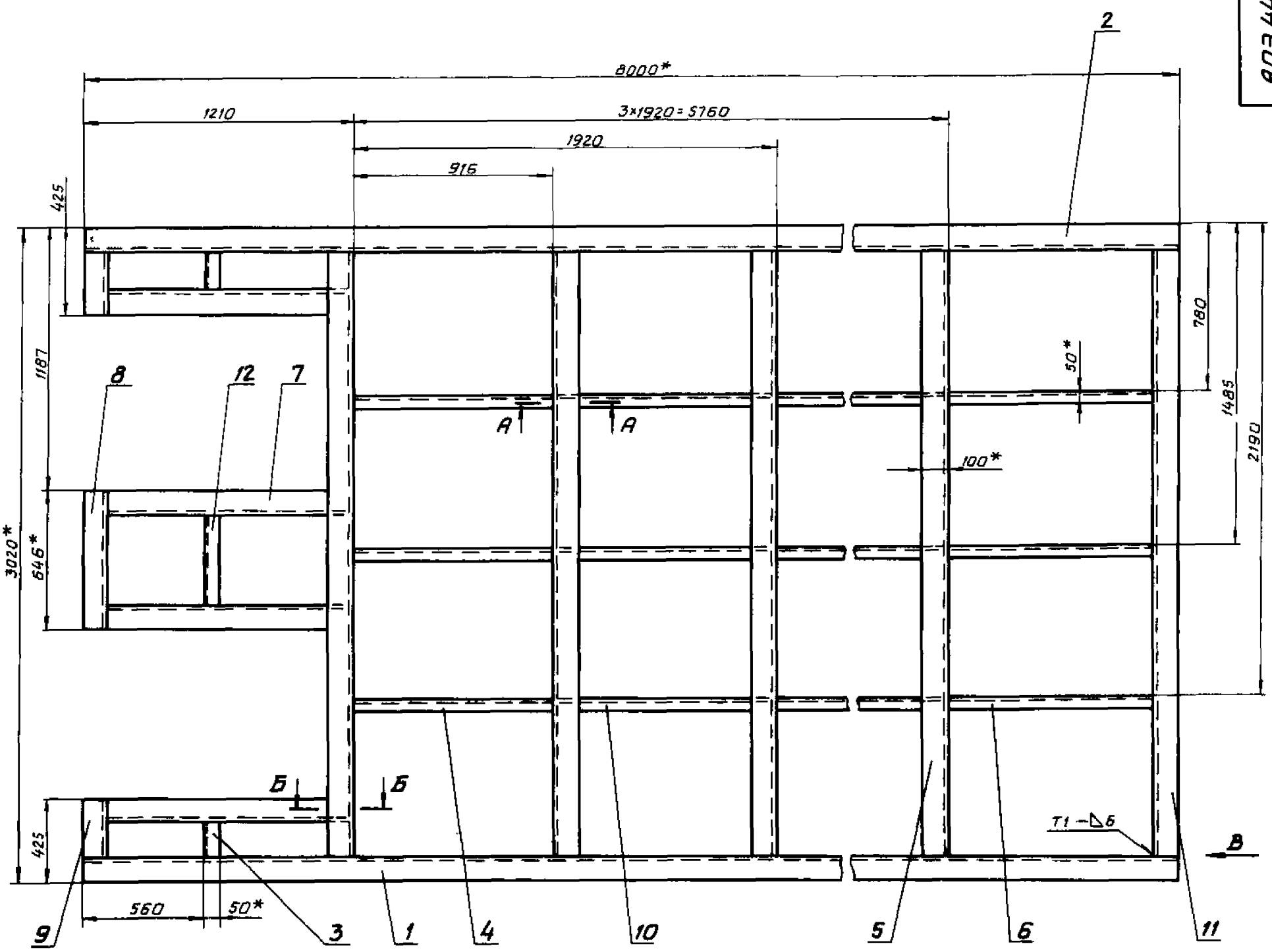

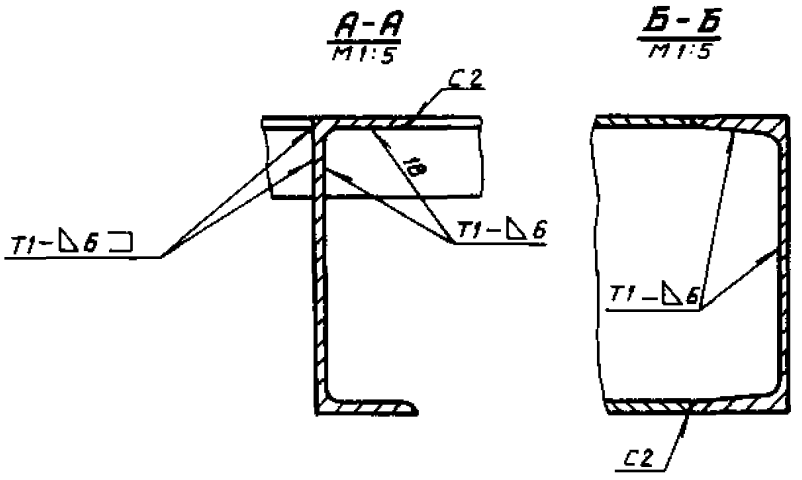

Вид В

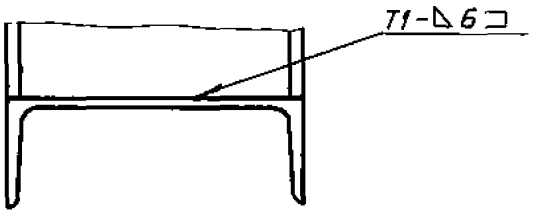

1. Сварные швы по ГОСТ 5264-80.
   Электрод Э42 ГОСТ 9467-75.
2. $\pm \frac{t_2}{2}$
3. * Размеры для справок.

Изм	Лист	N докум.	Подпись	Дата	АПЭ 44.0-70СБ			
Разраб.		Аленичева		07.88	Рама	Лит.	Масса	Масшт.
Пров.		Акулин		07.88	Сборочный чертеж		1511	1:15
Т.контр.		Акулин		07.88		Лист	Листов 1	
Н.контр.		Уткина		07.88		СПКБ „Спецавтоматика" Москва		
Утв.		Захарова		07.88				

Типовые конструкции Серия 5.416-3 Выпуск 4

Инв.N подл.	Подпись и дата	Взам.инв.N	Инв.N дубл.	Подпись и дата
130 р	13.03.89			

Выпуск 4
Серия 5.416-3
Типовые конструкции

АПЭ 44.0-80СБ

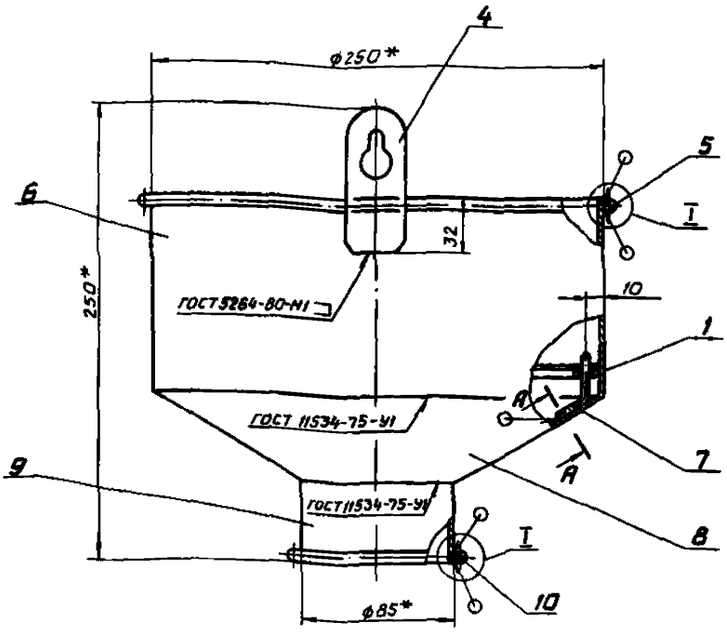

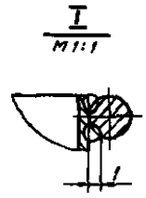

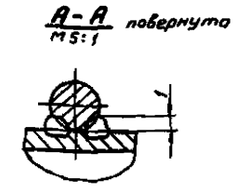

1. Электрод Э42 ГОСТ 9467-75.
2. $\pm \frac{t_2}{2}$
3. *Размеры для справок.
4. Покрытие; Шпатлевка ЭП-00-10 ГОСТ 10277-76

				АПЭ 44.0-80 СБ			
Изм. Лист	N докум.	Подпись	Дата	Воронка Сборочный чертеж	Лит.	Масса	Масшт.
Разраб.	Аленичева		07.88			2,02	1:2
Пров.	Акулин		07.88		Лист	Листов 1	
Т.контр.	Акулин		07.88		СПКБ „Спецавтоматика" Москва		
Н.контр.	Уткина		07.88				
Утв.	Захарова		07.88				

Формат А3

Выпуск 4
Серия 5.416-3
Типовые конструкции

АПЭ 44.0-90СБ

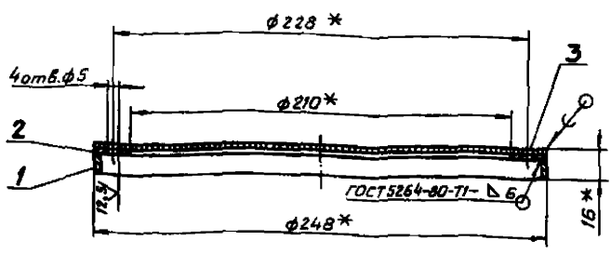

1. ПО 40 ГОСТ 1499-70.
2. Электрод Э42 ГОСТ 9467-75.
3. Н14, $\pm \frac{t_2}{2}$
4. *Размеры для справок.

				АПЭ 44.0-90 СБ			
Изм. Лист	N докум.	Подпись	Дата	Фильтр Сборочный чертеж	Лит.	Масса	Масшт.
Разраб.	Аленичева		07.88			0,72	1:2
Пров.	Акулин		07.88		Лист	Листов 1	
Т.контр.	Акулин		07.88		СПКБ „Спецавтоматика" Москва		
Н.контр.	Уткина		07.88				
Утв.	Захарова		07.88				

Формат А4

Выпуск 4
Серия 5.416-3
Типовые конструкции

АПЭ 44.0-100СБ

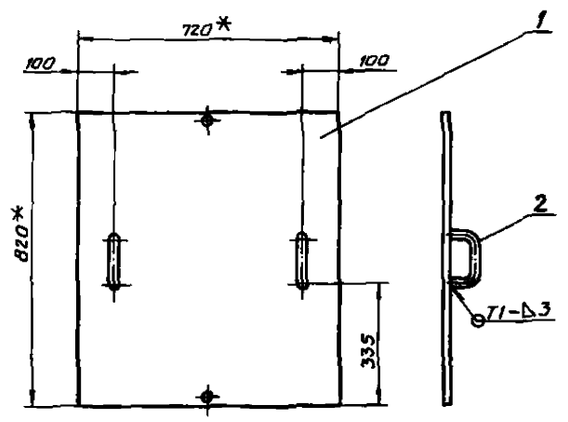

1. Сварные швы по ГОСТ 5264-80.
   Электрод Э42 ГОСТ 9467-75.
2. $\pm \frac{t_2}{2}$
3. *Размеры для справок.
4. Покрытие: Шпатлевка ЭП-00-10 ГОСТ 10277-76.

				АПЭ 44.0-100 СБ			
Изм. Лист	N докум.	Подпись	Дата	Крышка Сборочный чертеж	Лит.	Масса	Масшт.
Разраб.	Аленичева		07.88			14,4	1:10
Пров.	Акулин		07.88		Лист	Листов 1	
Т.контр.	Акулин		07.88		СПКБ „Спецавтоматика" Москва		
Н.контр.	Уткина		07.88				
Утв.	Захарова		07.88				

Формат А4

Выпуск 4 Серия 5.416-3 Типовые конструкции

АПЭ 44.0-110СБ

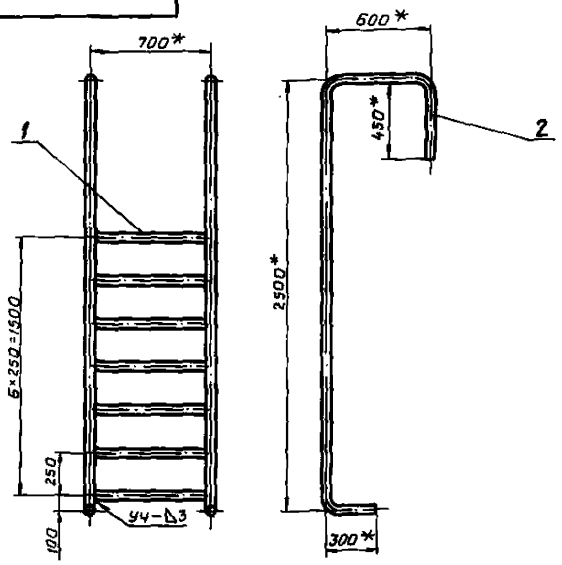

1. Сварные швы по ГОСТ 5264-80. Электрод Э42 ГОСТ 9467-75.
2. $\pm \frac{t_2}{2}$
3. * Размеры для справок.

Изм.	Лист	N докум.	Подпись	Дата
Разраб.		Аленичева		01.88
Пров.		Акулин		01.88
Т.контр.		Акулин		01.88
Н.контр.		Уткина		01.88
Утв.		Захарова		01.88

Лестница
сборочный чертеж

Лит.	Масса	Масштаб
	21	1:2
Лист	Листов 1	

СПКБ „Специавтоматика" Москва

Формат А4

Выпуск 4 Серия 5.416-3 Типовые конструкции

АПЭ 44.0-3

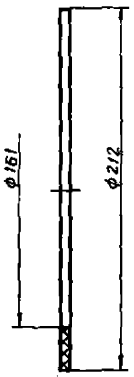

Изм.	Лист	N докум.	Подпись	Дата
Разраб.		Аленичева		01.88
Пров.		Акулин		01.88
Т.контр.		Акулин		01.88
Н.контр.		Уткина		01.88
Утв.		Захарова		01.88

Прокладка

Пластина Т; лист ТМКЦ-С-3-1,4 ГОСТ 7338-77

Лит.	Масса	Масштаб
	0,1	1:2
Лист	Листов 1	

СПКБ „Специавтоматика" Москва

Формат А4

Выпуск 4 Серия 5.416-3 Типовые конструкции

АПЭ 44.0-2

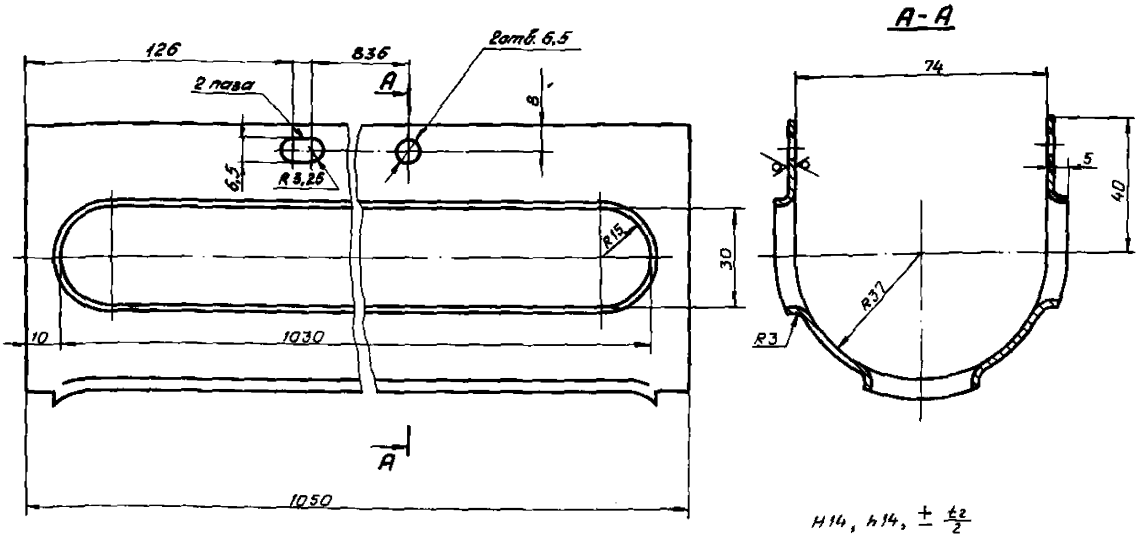

$\sqrt{}$ (V)

H14, h14, $\pm \frac{t_2}{2}$

Изм.	Лист	N докум.	Подпись	Дата
Разраб.		Аленичева		01.88
Пров.		Акулин		01.88
Т.контр.		Акулин		01.88
Н.контр.		Уткина		01.88
Утв.		Захарова		01.88

Кожух

Лист 8-АН-1.4 ГОСТ 19903-74
Ст.3пс ГОСТ 16523-70

Лит.	Масса	Масштаб
	1,6	1:1
Лист	Листов 1	

СПКБ „Специавтоматика" Москва

Формат А3

Выпуск 4 Серия 5.416-3 Типовые конструкции

АПЭ 44.0-4

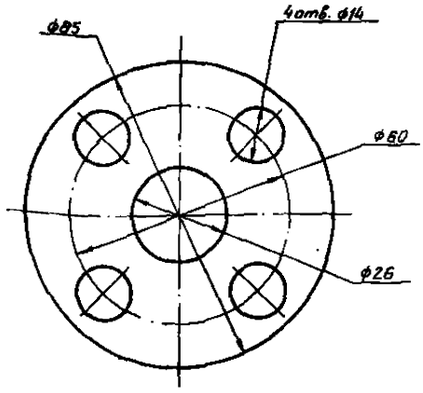

Разраб.	Авинчева			Прокладка	Лит. / Масса 0,03 / Масшт. 1:1
Пров.	Акулин				Лист / Листов 1
Т.контр.	Акулин				
Н.контр.	Уткина			Пластина 1лист, ТМКЦ-С-3-1,4 ГОСТ 7338-77	СПКБ „Спецавтоматика" Москва
Утв.	Захарова				

Формат А4

Выпуск 4 Серия 5.416-3 Типовые конструкции

АПЭ 44.0-5

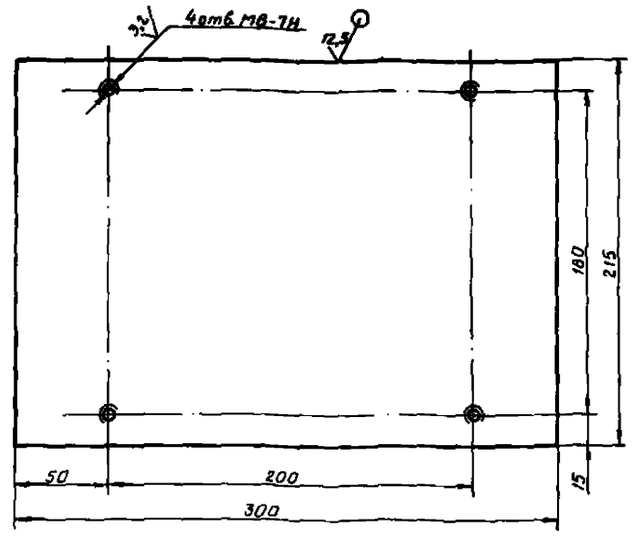

H14, h14, $\pm \frac{t_2}{2}$

Разраб.	Авинчева			Плата	Лит. / Масса 3.0 / Масшт. 1:2
Пров.	Акулин				Лист / Листов 1
Т.контр.	Акулин				
Н.контр.	Уткина			Лист Б-ЛН-6,0 ГОСТ 19903-74 Ст.3 пс ГОСТ 14637-79	СПКБ „Спецавтоматика" Москва
Утв.	Захарова				

Формат А4

Выпуск 4 Серия 5.416-3 Типовые конструкции

АПЭ 44.0-9

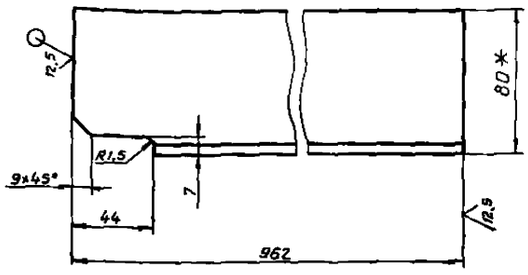

1. h14, $\pm \frac{t_2}{2}$
2. * Размер для справок.

Разраб.	Авинчева			Ребро	Лит. / Масса 5,6 / Масшт. 1:2
Пров.	Акулин				Лист / Листов 1
Т.контр.	Акулин				
Н.контр.	Уткина			Уголок 80×50×6-В ГОСТ 8510-86 Ст.3пс-2 ГОСТ 535-79	СПКБ „Спецавтоматика" Москва
Утв.	Захарова				

Формат А4

Выпуск 4 Серия 5.416-3 Типовые конструкции

АПЭ 44.0-21

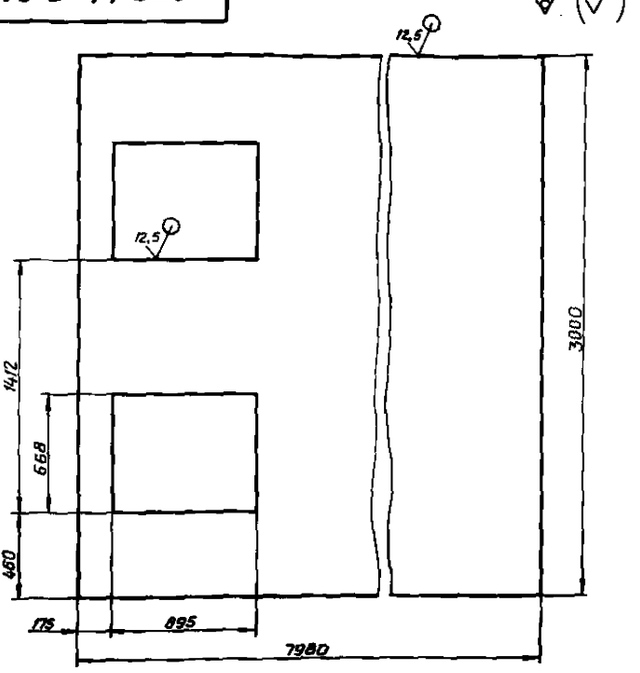

1. H14, h14, $\pm \frac{t_2}{2}$
2. Допускается изготавление из нескольких частей со сваркой встык по ГОСТ 5264-80. Шов – С2. Электрод Э42 ГОСТ 9467-75.

Разраб.	Авинчева			Дно	Лит. / Масса 1068 / Масшт. 1:20
Пров.	Акулин				Лист / Листов 1
Т.контр.	Акулин				
Н.контр.	Уткина			Лист Б-ЛН-6,0 ГОСТ 19903-74 Ст.3 пс ГОСТ 14637-79	СПКБ „Спецавтоматика" Москва
Утв.	Захарова				

Формат А4

АПЭ 44.0-15

Выпуск 4 Серия 5.416-3 Типовые конструкции

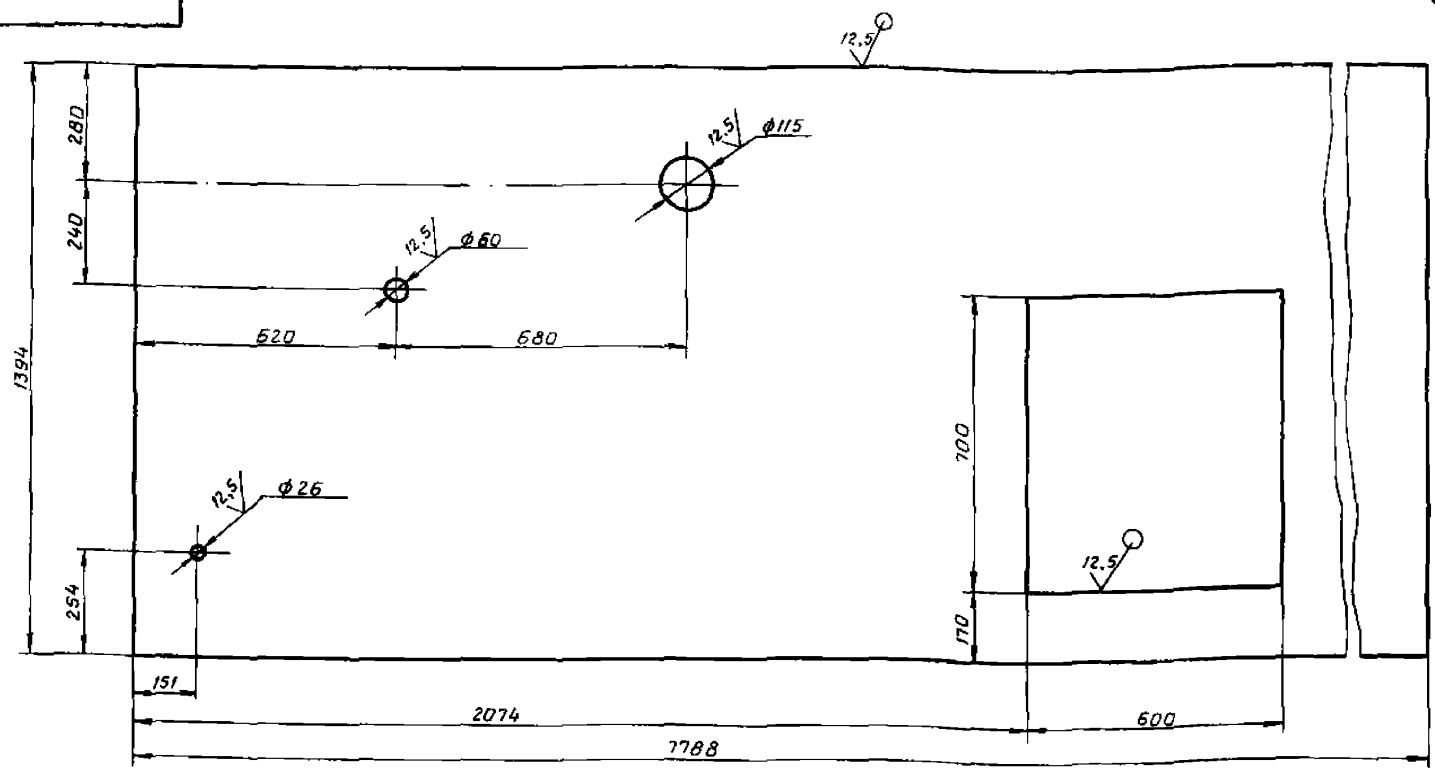

1. H14, h14, $\pm \frac{t_2}{2}$
2. Допускается изготовление из нескольких частей со сваркой встык по ГОСТ 5264-80. Шов – С2. Электрод Э42 ГОСТ 9467-75.

Изм.	Лист	N докум.	Подпись	Дата	АПЭ 44.0-15			
Разраб.		Аленичева		07.88	Крышка	Лит.	Масса	Масшт.
Пров.		Акулин		07.88			245	1:10
Т.контр.		Акулин		07.88		Лист	Листов 1	
Н.контр.		Уткина		07.88	Лист Б-ПН-3,0 ГОСТ 19903-74 / Ст.Зпс ГОСТ 16523-70	СПКБ „Спецавтоматика" Москва		
Утв.		Захарова		07.88				

Формат А3

Инв.№ подл. | Подпись и дата | Взам. инв.№ | Инв.№ дубл. | Подпись и дата

АПЭ 44.0-28

Выпуск 4 Серия 5.416-3 Типовые конструкции

12,5

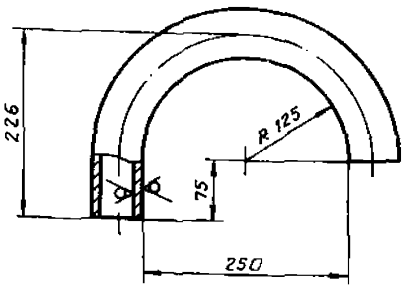

$\pm \frac{t_2}{2}$

Изм.	Лист	N докум.	Подпись	Дата	АПЭ 44.0-28			
Разраб.		Аленичева		07.88	Труба	Лит.	Масса	Масшт.
Пров.		Акулин		07.88			2,15	1:5
Т.контр.		Акулин		07.88		Лист	Листов 1	
Н.контр.		Уткина		07.88	Труба 57х3,5 ГОСТ 8734-75 / В20 ГОСТ 8733-74	СПКБ „Спецавтоматика" Москва		
Утв.		Захарова		07.88				

Формат А4

Инв.№ подл. 130 | Подпись и дата 13.05.88 | Взам. инв.№ | Инв.№ дубл. | Подпись и дата

АПЭ 44.0-29

Выпуск 4 Серия 5.416-3 Типовые конструкции

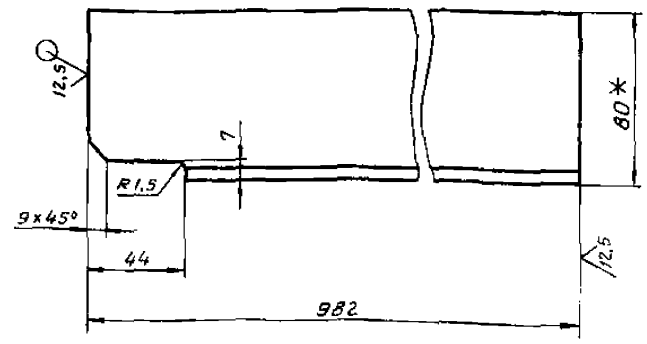

1. h14, $\pm \frac{t_2}{2}$
2. * Размер для справок.

Изм.	Лист	N докум.	Подпись	Дата	АПЭ 44.0-29			
Разраб.		Аленичева		07.88	Ребро	Лит.	Масса	Масшт.
Пров.		Акулин		07.88			5,7	1:2
Т.контр.		Акулин		07.88		Лист	Листов 1	
Н.контр.		Уткина		07.88	Уголок 80х50х6-В ГОСТ 8510-86 / Ст.Зпс-1 ГОСТ 535-79	СПКБ „Спецавтоматика" Москва		
Утв.		Захарова		07.88				

Формат А4

Инв.№ подл. 139 к | Подпись и дата 13.05.88 | Взам. инв.№ | Инв.№ дубл. | Подпись и дата

Выпуск 4
Серия 5.416-3
Типовые конструкции

АПЭ 44.0-31

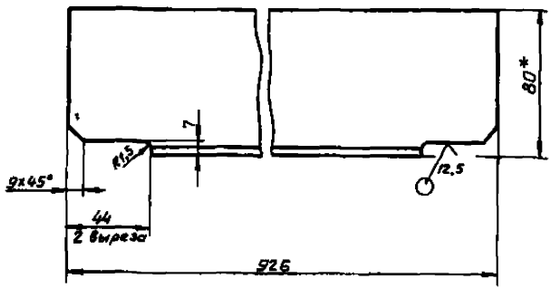

1. $\pm \frac{t_2}{2}$
2. * Размер для справок.

Изм.	Лист	N докум.	Подпись	Дата
Разраб.		Аленичева		07.88
Пров.		Акулин		07.88
Т.контр.		Акулин		07.88
Н.контр.		Уткина		07.88
Утв.		Захарова		07.88

АПЭ 44.0-31

Ребро

Лит.	Масса	Масшт.
	5,3	1:2

Лист | Листов 1

Уголок 80×50×6-В ГОСТ 8510-86 / Ст.3ПС-I ГОСТ 535-79

СПКБ „Спецавтоматика" Москва

Формат А4

Инв.N подл. | Подпись и дата | Взам.инв.N | Инв.N дубл. | Подпись и дата

АПЭ 44.0-32

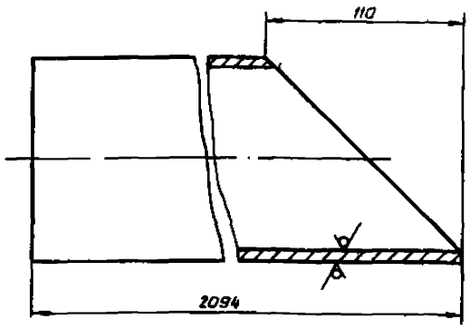

$\pm \frac{t_2}{2}$

Изм.	Лист	N докум.	Подпись	Дата
Разраб.		Аленичева		07.88
Пров.		Акулин		07.88
Т.контр.		Акулин		07.88
Н.контр.		Уткина		07.88
Утв.		Захарова		07.88

АПЭ 44.0-32

Труба

Лит.	Масса	Масшт.
	24,7	1:2

Лист | Листов 1

Труба 100×4,5 ГОСТ 3262-75

СПКБ „Спецавтоматика" Москва

Формат А4

Инв.N подл. | Подпись и дата | Взам.инв.N | Инв.N дубл. | Подпись и дата

АПЭ 44.0-33

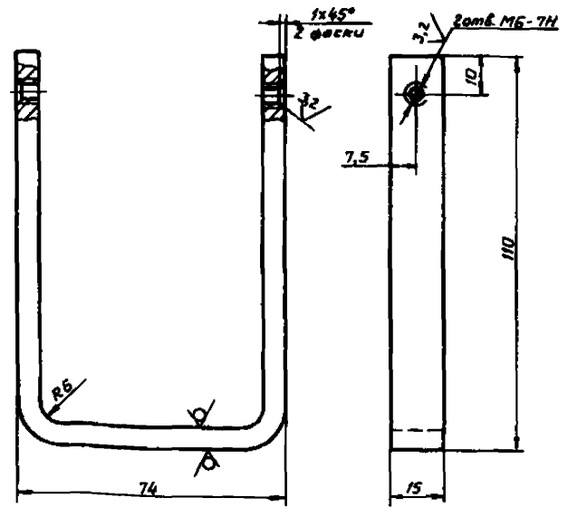

H14, h14, $\pm \frac{t_2}{2}$

Изм.	Лист	N докум.	Подпись	Дата
Разраб.		Аленичева		07.88
Пров.		Акулин		07.88
Т.контр.		Акулин		07.88
Н.контр.		Уткина		07.88
Утв.		Захарова		07.88

АПЭ 44.0-33

Скоба

Лит.	Масса	Масшт.
	0,16	1:1

Лист | Листов 1

Лист Б-ПН-6,0 ГОСТ 19903-74 / Ст.3ПС-I ГОСТ 535-79

СПКБ „Спецавтоматика" Москва

Формат А4

Инв.N подл. | Подпись и дата | Взам.инв.N | Инв.N дубл. | Подпись и дата

АПЭ 44.0-34

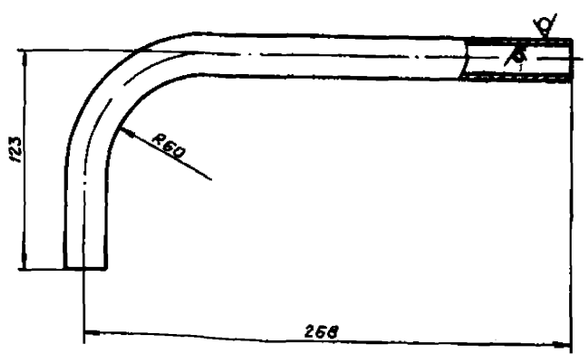

$\pm \frac{t_2}{2}$

Изм.	Лист	N докум.	Подпись	Дата
Разраб.		Аленичева		07.88
Пров.		Акулин		07.88
Т.контр.		Акулин		07.88
Н.контр.		Уткина		07.88
Утв.		Захарова		07.88

АПЭ 44.0-34

Труба

Лит.	Масса	Масшт.
	0,5	1:2

Лист | Листов 1

Труба 25×2,5 ГОСТ 8734-75 / В20 ГОСТ 8733-74

СПКБ „Спецавтоматика" Москва

Инв.N подл. | Подпись и дата | Взам.инв.N | Инв.N дубл. | Подпись и дата

130 К 13.03.89

Выпуск 4 Серия 5.416-3 Типовые конструкции

АПЭ 44.0-35

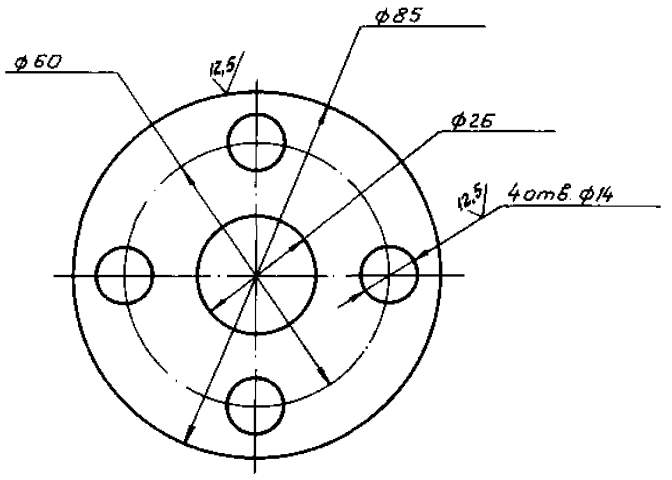

$H14, h14, \pm \frac{t_2}{2}$

Изм.	Лист	N докум.	Подпись	Дата
Разраб.	Аленичева			07.88
Пров.	Акулин			07.88
Т.контр.	Акулин			07.88
Н.контр.	Уткина			07.88
Утв.	Захарова			07.88

Фланец

Лит.	Масса	Масшт.
	0,3	1:1
Лист	Листов 1	

Лист Б-ПН-8,0 ГОСТ 19903-74 Ст 3пс ГОСТ 14637-79

СПКБ „Спецавтоматика" Москва

Формат А4

Выпуск 4 Серия 5.416-3 Типовые конструкции

АПЭ 44.0-37

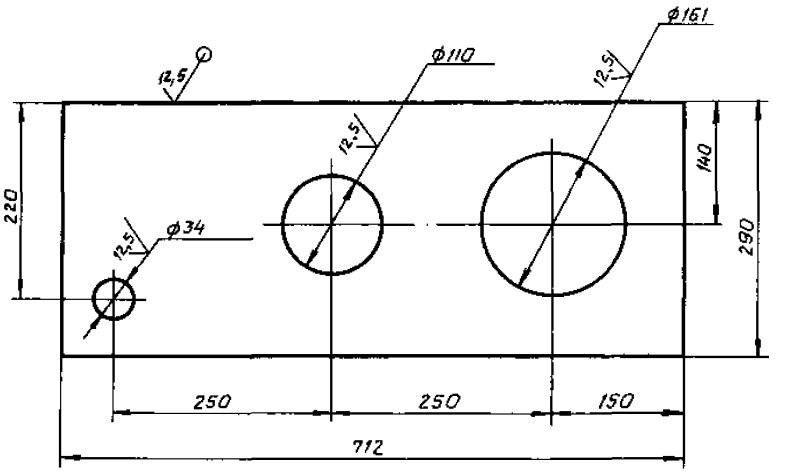

$H14, h14, \pm \frac{t_2}{2}$

Изм.	Лист	N докум.	Подпись	Дата
Разраб.	Аленичева			07.88
Пров.	Акулин			07.88
Т.контр.	Акулин			07.88
Н.контр.	Уткина			07.88
Утв.	Захарова			07.88

Стенка

Лит.	Масса	Масшт.
	7,9	1:5
Лист	Листов 1	

Лист Б-ПН-6,0 ГОСТ 19903-74 Ст.3пс ГОСТ 14637-79

СПКБ „Спецавтоматика" Москва

Формат А4

Выпуск 4 Серия 5.416-3 Типовые конструкции

АПЭ 44.0-36

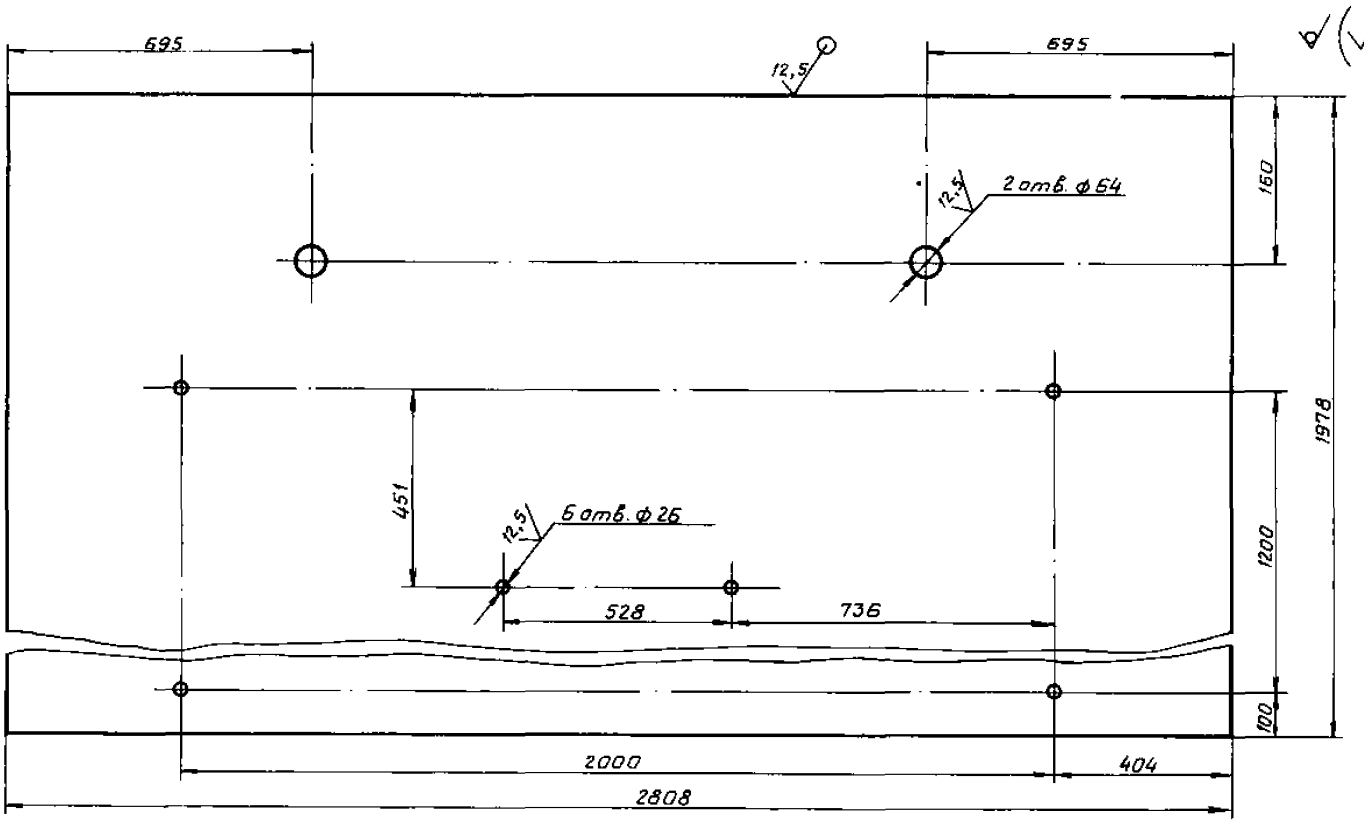

1. $H14, h14, \pm \frac{t_2}{2}$
2. Допускается изготовление из нескольких частей со сваркой встык по ГОСТ 5264-80. Шов – С2. Электрод Э42 ГОСТ 9467-75.

Изм.	Лист	N докум.	Подпись	Дата
Разраб.	Аленичева			07.88
Пров.	Акулин			07.88
Т.контр.	Акулин			07.88
Н.контр.	Уткина			07.88
Утв.	Захарова			07.88

Стенка

Лит.	Масса	Масшт.
	262	1:10
Лист	Листов 1	

Лист Б-ПН-6,0 ГОСТ 19903-74 Ст.3пс ГОСТ 14637-79

СПКБ „Спецавтоматика" Москва

Формат А3

Инв.№ подл. | Подпись и дата | Взам.инв.№ | Инв.№ дубл. | Подпись и дата

130 К

Выпуск 4 Серия 5.416-3 Типовые конструкции

АПЭ 44.0-38

12,5

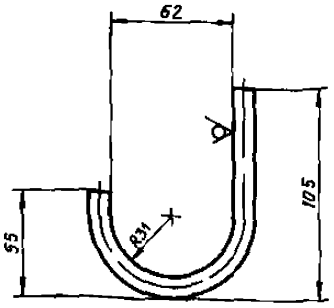

$\pm \frac{t_2}{2}$

Изм.	Лист	N докум.	Подпись	Дата
Разраб.	Аленичева			01.88
Пров.	Акулин			01.88
Т.контр.	Акулин			01.88
Н.контр.	Уткина			01.88
Утв.	Захарова			01.88

АПЭ 44.0-38

Крючок

Лит.	Масса	Масшт.
	0,12	1:2
Лист	Листов 1	

Круг В10 ГОСТ 2590-71 / Ст.3 ГОСТ 535-88

СПКБ „Специавтоматика" Москва

Формат А4

Выпуск 4 Серия 5.416-3 Типовые конструкции

АПЭ 44.0-39

12,5

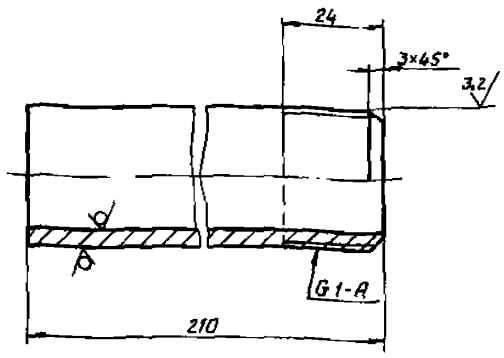

$h14, \pm \frac{t_2}{2}$

Изм.	Лист	N докум.	Подпись	Дата
Разраб.	Аленичева			01.88
Пров.	Акулин			01.88
Т.контр.	Акулин			01.88
Н.контр.	Уткина			01.88
Утв.	Захарова			01.88

АПЭ 44.0-39

Патрубок

Лит.	Масса	Масшт.
	0,5	1:1
Лист	Листов 1	

Труба 25×3,2 ГОСТ 3262-75

СПКБ „Специавтоматика" Москва

Формат А4

Выпуск 4 Серия 5.416-3 Типовые конструкции

АПЭ 44.0-43

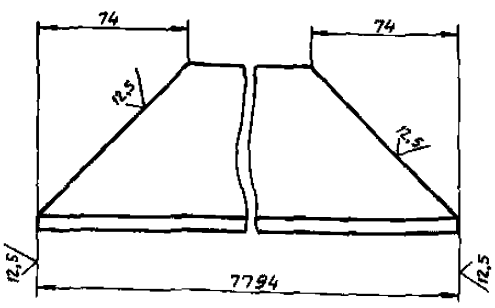

$\pm \frac{t_2}{2}$

Изм.	Лист	N докум.	Подпись	Дата
Разраб.	Аленичева			01.88
Пров.	Акулин			01.88
Т.контр.	Акулин			01.88
Н.контр.	Уткина			01.88
Утв.	Захарова			01.88

АПЭ 44.0-43

Перекладина

Лит.	Масса	Масшт.
	57	1:2
Лист	Листов 1	

Уголок 80×80×6-В ГОСТ 8509-86 / Ст.3пс-I ГОСТ 535-79

СПКБ „Специавтоматика" Москва

Формат А4

Выпуск 4 Серия 5.416-3 Типовые конструкции

АПЭ 44.0-44

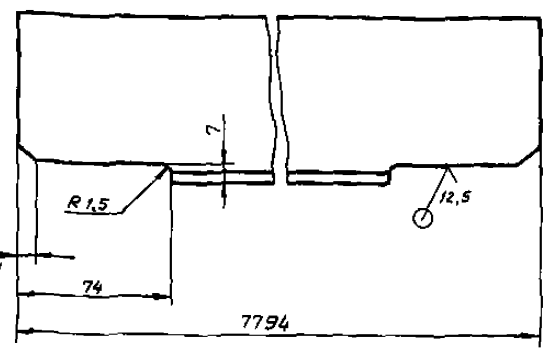

$\pm \frac{t_2}{2}$

Изм.	Лист	N докум.	Подпись	Дата
Разраб.	Аленичева			01.88
Пров.	Акулин			01.88
Т.контр.	Акулин			01.88
Н.контр.	Уткина			01.88
Утв.	Захарова			01.88

АПЭ 44.0-44

Перекладина

Лит.	Масса	Масшт.
	56,8	1:2
Лист	Листов 1	

Уголок 80×80×6-В ГОСТ 8509-86 / Ст 3пс-I- ГОСТ 535-79

СПКБ „Специавтоматика" Москва

Формат А4

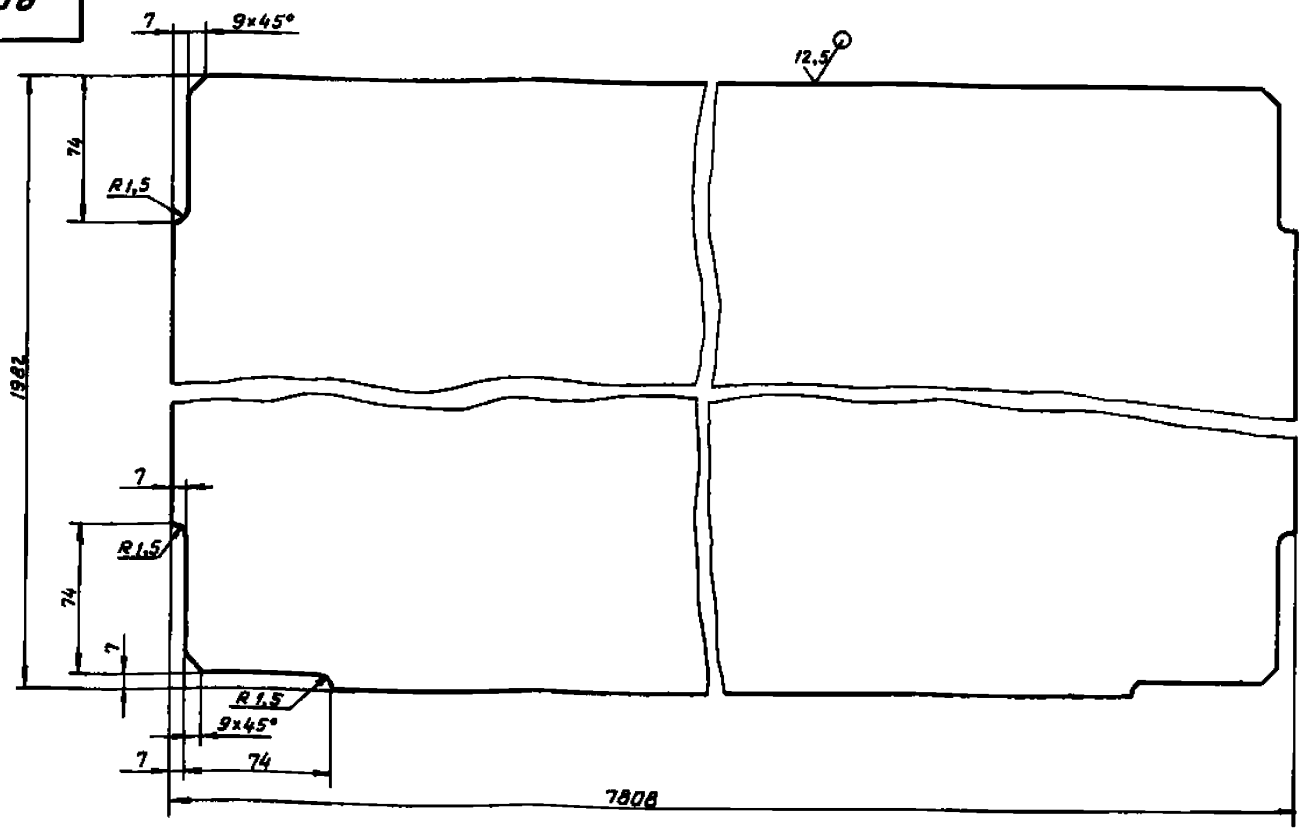

1. $\pm \frac{t_2}{2}$
2. Допускается изготовление из нескольких частей сваркой встык по ГОСТ 5964-80. Шов – С2. Электрод Э-42 ГОСТ 9467-75.

Инв.№ подл.	Подпись и дата	Взам.инв.№	Инв.№ дубл.	Подпись и дата	

Изм.	Лист	№ докум.	Подпись	Дата
Разраб.		Яленичева		11.83
Пров.		Акулин		11.83
Т.контр.		Акулин		11.83
Н.контр.		Уткина		11.83
Утв.		Захарова		11.83

АПЭ 44.0-45

Перегородка

Лит.	Масса	Масшт.
	729	1:2
Лист	Листов 1	

Лист 8-ПН-6,0 ГОСТ 19903-74 Ст 3пс ГОСТ 14637-79

СПКБ „Спецавтоматика" Москва

Формат А3

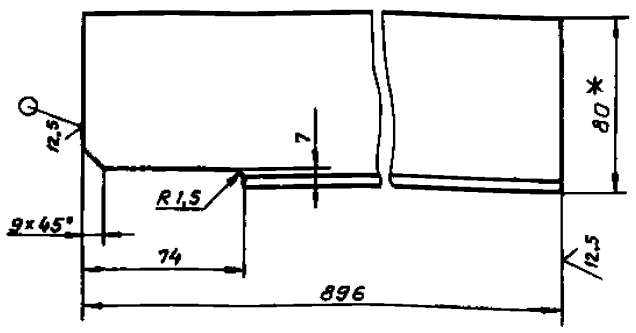

1. $\pm \frac{t_2}{2}$
2. * Размер для справок.

Инв.№ подл.	Подпись и дата	13.03.88	Взам.инв.№	Инв.№ дубл.	Подпись и дата

Изм.	Лист	№ докум.	Подпись	Дата
Разраб.		Яленичева		11.83
Пров.		Акулин		11.83
Т.контр.		Акулин		11.83
Н.контр.		Уткина		11.83
Утв.		Захарова		11.83

АПЭ 44.0-46

Перекладина

Лит.	Масса	Масшт.
	5,1	1:2
Лист	Листов 1	

Уголок 80×50×6-В ГОСТ 8510-86 Ст 3пс-1 ГОСТ 535-79

СПКБ „Спецавтоматика" Москва

Формат А4

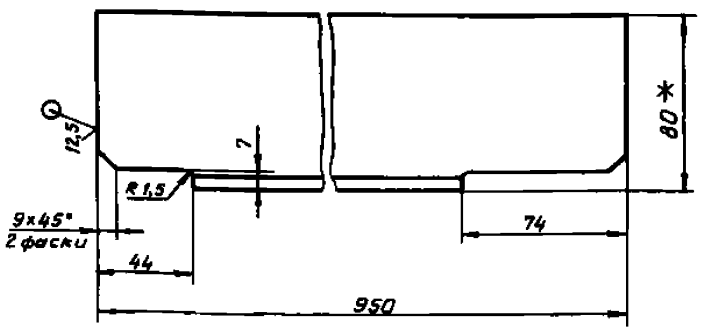

1. $\pm \frac{t_2}{2}$
2. * Размеры для справок

Инв.№ подл.	Подпись и дата	13.03.88	Взам.инв.№	Инв.№ дубл.	Подпись и дата

Изм.	Лист	№ докум.	Подпись	Дата
Разраб.		Яленичева		11.83
Пров.		Акулин		11.83
Т.контр.		Акулин		11.83
Н.контр.		Уткина		11.83
Утв.		Захарова		11.83

АПЭ 44.0-47

Перекладина

Лит.	Масса	Масшт.
	5,4	1:2
Лист	Листов 1	

Уголок 80×50×6-В ГОСТ 8510-86 Ст 3пс-1 ГОСТ 535-79

СПКБ „Спецавтоматика" Москва

Формат А4

Выпуск 4 Серия 5.416-3 Типовые конструкции

АПЭ 44.0-49

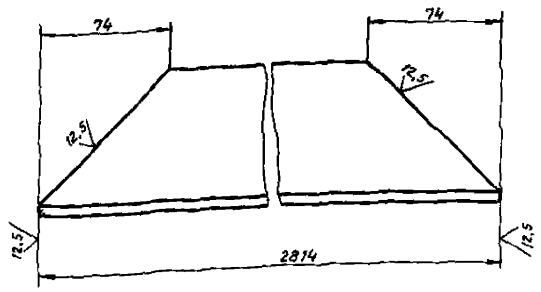

$\pm \frac{t_2}{2}$

Инв.№ подл.	Подпись и дата	Взам.инв.№	Инв.№ дубл.	Подпись и дата		
Изм.	Лист	N докум.	Подпись	Дата		
Разраб.		Аленичева		01.88	Перекладина	Лит. / Масса / Масшт.
Пров.		Акулин		01.88		20,5 / 1:2
Т.контр.		Акулин		01.88		Лист / Листов 1
Н.контр.		Уткина		01.88	Уголок 80×80×6-В ГОСТ 8509-86 Ст.3пс-1 ГОСТ 535-79	СПКБ „Спецавтоматика" Москва
Утв.		Захарова		01.88		

Формат А4

Выпуск 4 Серия 5.416-3 Типовые конструкции

АПЭ 44.0-51

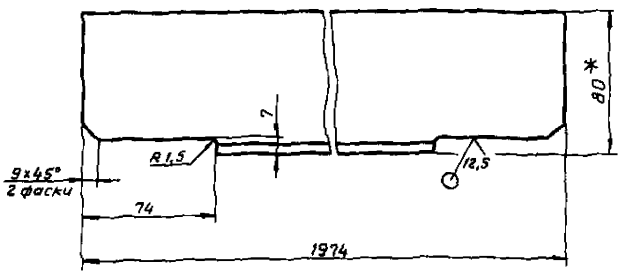

1. $\pm \frac{t_2}{2}$
2. *Размер для справок.

Инв.№ подл.	Подпись и дата	Взам.инв.№	Инв.№ дубл.	Подпись и дата		
Изм.	Лист	N докум.	Подпись	Дата		
Разраб.		Аленичева		01.88	Перекладина	Лит. / Масса / Масшт.
Пров.		Акулин		01.88		11,3 / 1:2
Т.контр.		Акулин		01.88		Лист / Листов 1
Н.контр.		Уткина		01.88	Уголок 80×50×6-В ГОСТ 8510-86 Ст.3пс-1 ГОСТ 535-79	СПКБ „Спецавтоматика" Москва
Утв.		Захарова		01.88		

Формат А4

Выпуск 4 Серия 5.416-3 Типовые конструкции

АПЭ 44.0-52

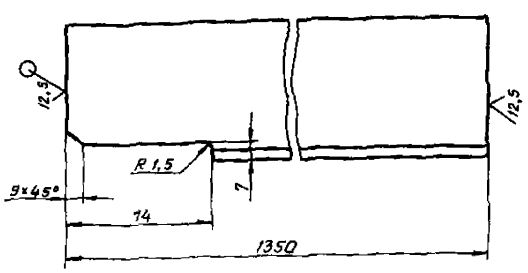

Инв.№ подл.	Подпись и дата	Взам.инв.№	Инв.№ дубл.	Подпись и дата		
Изм.	Лист	N докум.	Подпись	Дата		
Разраб.		Аленичева		01.88	Ребро	Лит. / Масса / Масшт.
Пров.		Акулин		01.88		9,75 / 1:2
Т.контр.		Акулин		01.88		Лист / Листов 1
Н.контр.		Уткина		01.88	Уголок 80×80×6-В ГОСТ 8509-86 Ст.3пс-1 ГОСТ 535-79	СПКБ „Спецавтоматика" Москва
Утв.		Захарова		01.88		

Формат А4

Выпуск 4 Серия 5.416-3 Типовые конструкции

АПЭ 44.0-53

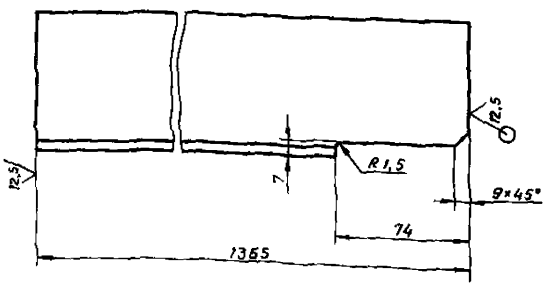

$\pm \frac{t_2}{2}$

Инв.№ подл.	Подпись и дата	Взам.инв.№	Инв.№ дубл.	Подпись и дата		
Изм.	Лист	N докум.	Подпись	Дата		
Разраб.		Аленичева		01.88	Ребро	Лит. / Масса / Масшт.
Пров.		Акулин		01.88		9,8 / 1:2
Т.контр.		Акулин		01.88		Лист / Листов 1
Н.контр.		Уткина		01.88	Уголок 80×80×6-В ГОСТ 8509-86 Ст.3пс-1 ГОСТ 535-79	СПКБ „Спецавтоматика" Москва
Утв.		Захарова		01.88		

Формат А4

АПЭ44.0-55

12.5

Выпуск 4 Серия 5.416-3 Типовые конструкции

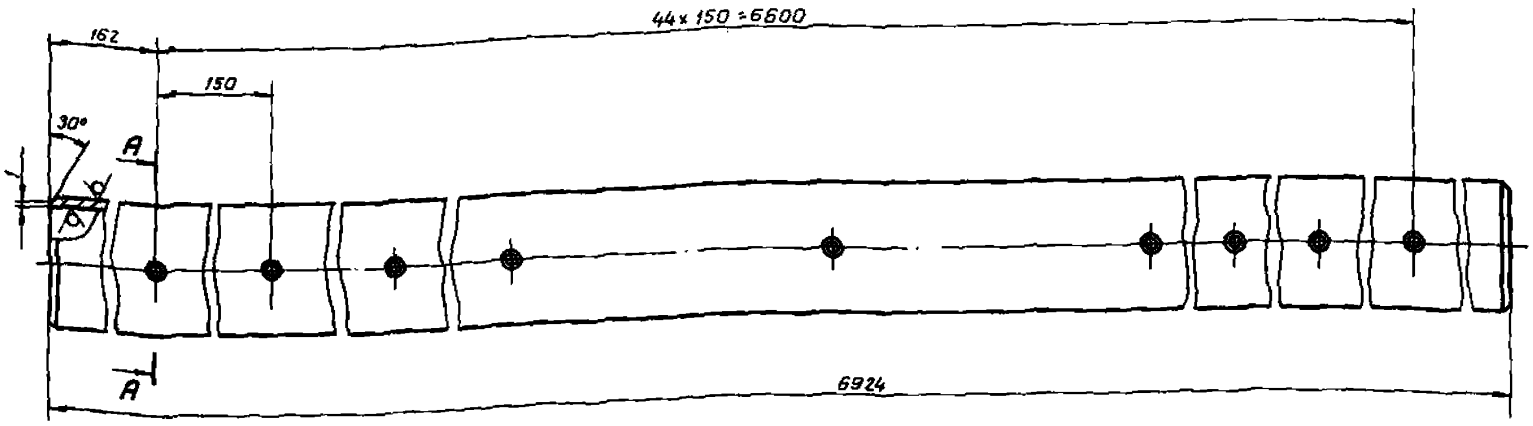

А-А
М 1:1

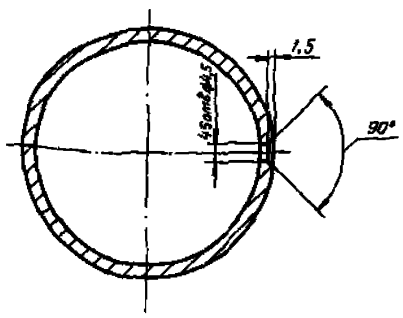

Н14, $\pm \frac{t_2}{2}$

				АПЭ 44.0-55	
Изм.	Лист	N докум.	Подпись	Дата	
Разраб.	Аленичева				Лит. / Масса / Масшт.
Пров.	Акулин				Труба / 33,8 / 1:2
Т.контр.	Акулин				Лист / Листов 1
Н.контр.	Уткина				Труба 50×3,5 ГОСТ 3262-75 / СПКБ «Спецавтоматика» Москва
Утв.	Захарова				

Формат А3

АПЭ44.0-56

12.5

Выпуск 4 Серия 5.416-3 Типовые конструкции

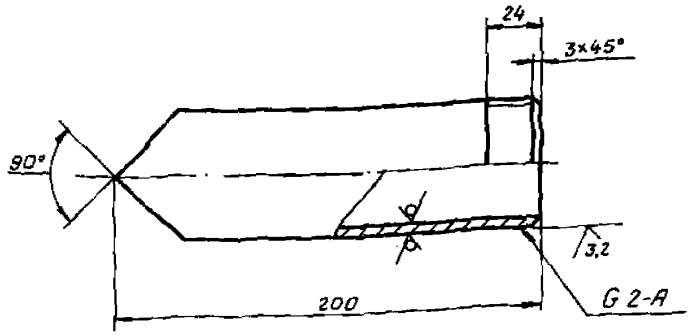

$\pm \frac{t_2}{2}$

				АПЭ 44.0-56	
Изм.	Лист	N докум.	Подпись	Дата	
Разраб.	Аленичева				Лит. / Масса / Масшт.
Пров.	Акулин				Патрубок / 0,9 / 1:2
Т.контр.	Акулин				Лист / Листов 1
Н.контр.	Уткина				Труба 50×3,5 ГОСТ 3262-75 / СПКБ «Спецавтоматика» Москва
Утв.	Захарова				

Формат А4

АПЭ44.0-57

12.5

Выпуск 4 Серия 5.416-3 Типовые конструкции

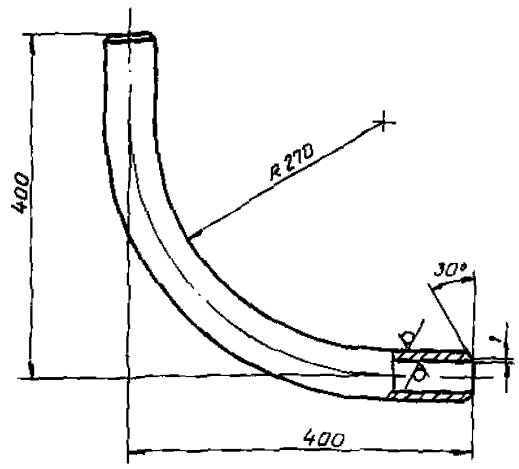

$\pm \frac{t_2}{2}$

				АПЭ 44.0-57	
Изм.	Лист	N докум.	Подпись	Дата	
Разраб.	Аленичева				Лит. / Масса / Масшт.
Пров.	Акулин				Отвод / 2,3 / 1:5
Т.контр.	Акулин				Лист / Листов 1
Н.контр.	Уткина				Труба 50×3,5 ГОСТ 3262-75 / СПКБ «Спецавтоматика» Москва
Утв.	Захарова				

Формат А4

Выпуск 4
Серия 5.416-3
Типовые конструкции

АПЭ 44.0-58

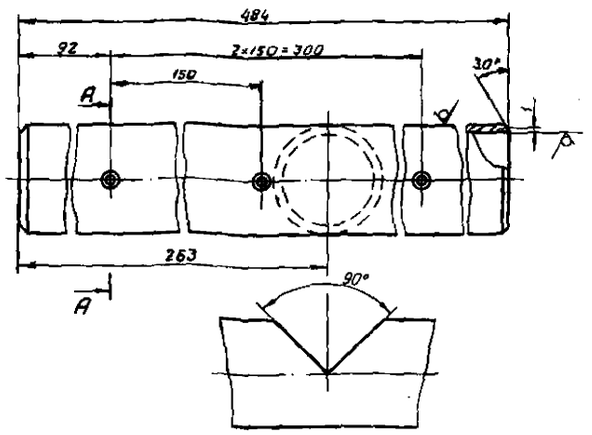

A-A
M 1:1

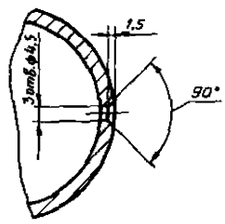

H14, h14, $\pm \frac{t_2}{2}$

Изм.	Лист	N докум.	Подпись	Дата		
Разраб.		Алевничева		01.88	Труба	Лит. / Масса 2,3 / Масшт. 1:2
Пров.		Акулин		01.88		Лист / Листов 1
Т.контр.		Акулин		01.88		СПКБ "Спецавтоматика" Москва
Н.контр.		Уткина		01.88	Труба 50×3,5 ГОСТ 3262-75	
Утв.		Захарова		01.88		

Формат А4

Выпуск 4
Серия 5.416-3
Типовые конструкции

АПЭ 44.0-59

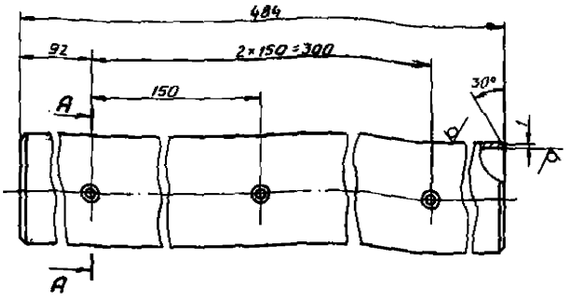

A-A
M 1:1

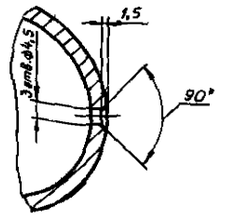

H14, h14, $\pm \frac{t_2}{2}$

Изм.	Лист	N докум.	Подпись	Дата		
Разраб.		Алевничева		01.88	Труба	Лит. / Масса 2,35 / Масшт. 1:2
Пров.		Акулин		01.88		Лист / Листов 1
Т.контр.		Акулин		01.88		СПКБ "Спецавтоматика" Москва
Н.контр.		Уткина		01.88	Труба 50×3,5 ГОСТ 3262-75	
Утв.		Захарова		01.88		

Формат А4

Выпуск 4
Серия 5.416-3
Типовые конструкции

АПЭ 44.0-63

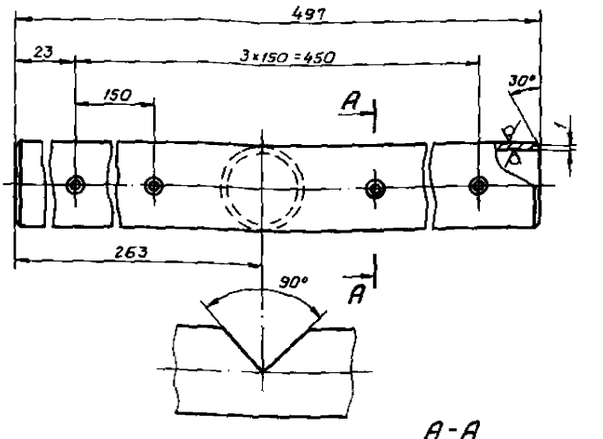

A-A
M 1:1

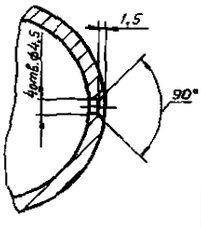

H14, h14, $\pm \frac{t_2}{2}$

Изм.	Лист	N докум.	Подпись	Дата		
Разраб.		Алевничева		01.88	Труба	Лит. / Масса 2,4 / Масшт. 1:2,5
Пров.		Акулин		01.88		Лист / Листов 1
Т.контр.		Акулин		01.88		СПКБ "Спецавтоматика" Москва
Н.контр.		Уткина		01.88	Труба 50×3,5 ГОСТ 3262-75	
Утв.		Захарова		01.88		

Формат А4

Выпуск 4
Серия 5.416-3
Типовые конструкции

АПЭ 44.0-64

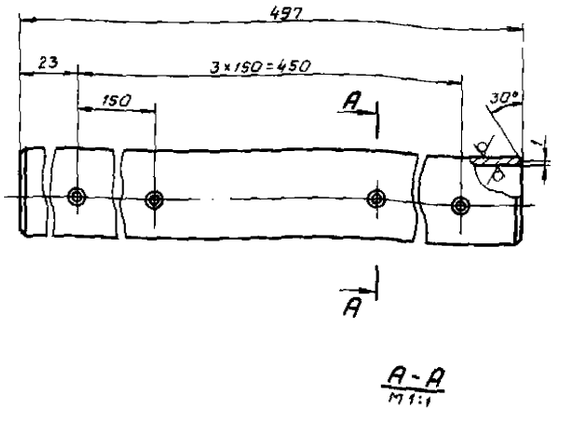

A-A
M 1:1

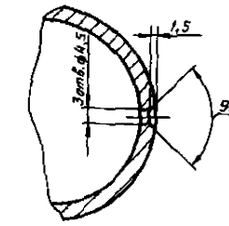

H14, h14, $\pm \frac{t_2}{2}$

Изм.	Лист	N докум.	Подпись	Дата		
Разраб.		Алевничева		01.88	Труба	Лит. / Масса 2,45 / Масшт. 1:2,5
Пров.		Акулин		01.88		Лист / Листов 1
Т.контр.		Акулин		01.88		СПКБ "Спецавтоматика" Москва
Н.контр.		Уткина		01.88	Труба 50×3,5 ГОСТ 3262-75	
Утв.		Захарова		01.88		

Формат А4

Выпуск 4 Серия 5.416-3 Типовые конструкции

АПЭ 44.0-75

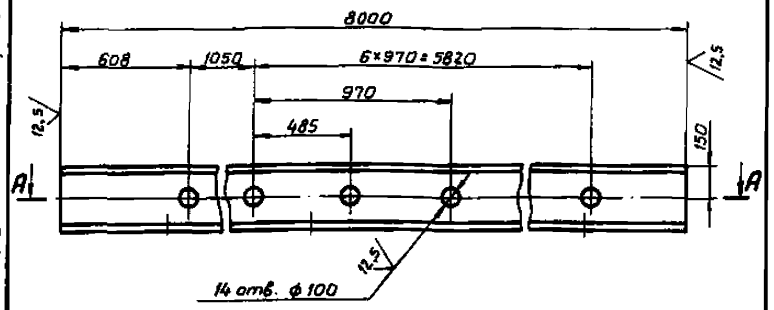

$H14, \pm \frac{t_2}{2}$

Изм.	Лист	N докум.	Подпись	Дата
Разраб.		Аленичева		01.86
Пров.		Акулин		01.86
Т.контр.		Акулин		01.86
Н.контр.		Уткина		01.86
Утв.		Захарова		01.86

Перекладина

Лит.	Масса	Масшт.
	251	1:20
Лист	Листов 1	

Швеллер 30 ГОСТ 8240-72 / Ст.3 пс-I ГОСТ 535-79

СПКБ „Спецавтоматика" Москва

Формат А4

Выпуск 4 Серия 5.416-3 Типовые конструкции

АПЭ 44.0-76

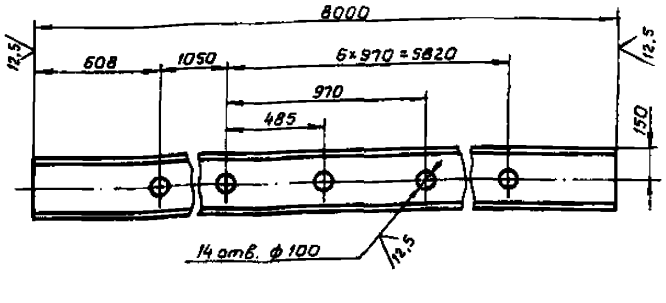

$H14, \pm \frac{t_2}{2}$

Изм.	Лист	N докум.	Подпись	Дата
Разраб.		Аленичева		01.86
Пров.		Акулин		01.86
Т.контр.		Акулин		01.86
Н.контр.		Уткина		01.86
Утв.		Захарова		01.86

Перекладина

Лит.	Масса	Масшт.
	251	1:20
Лист	Листов 1	

Швеллер 30 ГОСТ 8240-72 / Ст.3 пс-I ГОСТ 535-79

СПКБ „Спецавтоматика" Москва

Формат А4

Выпуск 4 Серия 5.416-3 Типовые конструкции

АПЭ 44.0-82

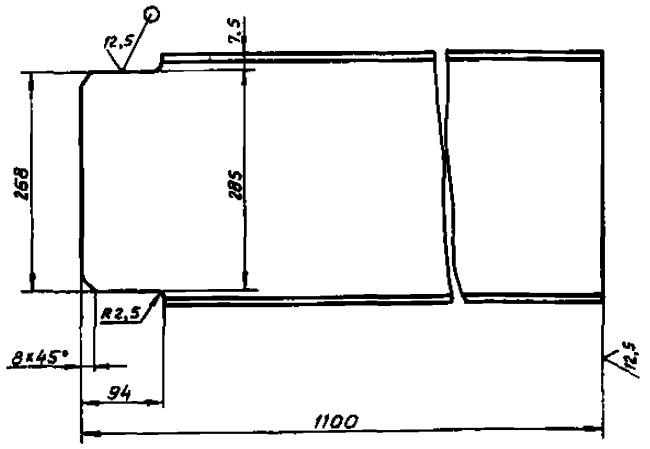

$\pm \frac{t_2}{2}$

Изм.	Лист	N докум.	Подпись	Дата
Разраб.		Аленичева		01.86
Пров.		Акулин		01.86
Т.контр.		Акулин		01.86
Н.контр.		Уткина		01.86
Утв.		Захарова		01.86

Перекладина

Лит.	Масса	Масшт.
	33,3	1:5
Лист	Листов 1	

Швеллер 30 ГОСТ 8240-72 / Ст.3пс-I ГОСТ 535-79

СПКБ „Спецавтоматика" Москва

Формат А4

Выпуск 4 Серия 5.416-3 Типовые конструкции

АПЭ 44.0-83

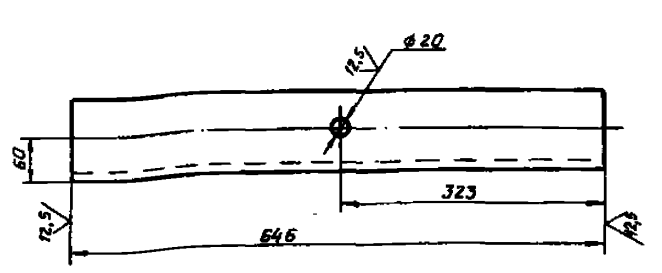

$h14, \pm \frac{t_2}{2}$

Изм.	Лист	N докум.	Подпись	Дата
Разраб.		Аленичева		01.86
Пров.		Акулин		01.86
Т.контр.		Акулин		01.86
Н.контр.		Уткина		01.86
Утв.		Захарова		01.86

Перекладина

Лит.	Масса	Масшт.
	20,5	1:5
Лист	Листов 1	

Швеллер 30 ГОСТ 8240-72 / Ст.3пс-I ГОСТ 535-79

СПКБ „Спецавтоматика" Москва

Формат А4

АПЭ 44. 0-84

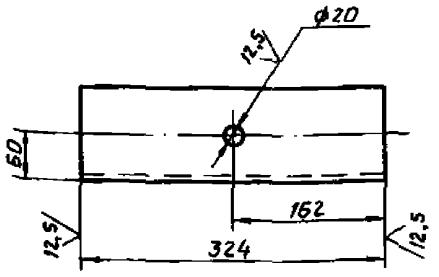

h14, $\pm \frac{t_2}{2}$

Изм.	Лист	N докум.	Подпись	Дата
Разраб.		Аленичева		01.86
Пров.		Акулин		01.86
Т.контр.		Акулин		01.86
Н.контр.		Уткина		01.86
Утв.		Захарова		01.86

Перекладина

Лит.	Масса	Масшт.
	10,3	1:5
Лист	Листов 1	

Швеллер 30 ГОСТ 8240-72 / Ст 3ПС-1 ГОСТ 535-79

СПКБ „Спецавтоматика" Москва

Формат А4

Инв.N подл. | Подпись и дата | Взам.инв.N | Инв.N дубл. | Подпись и дата

АПЭ 44. 0-85

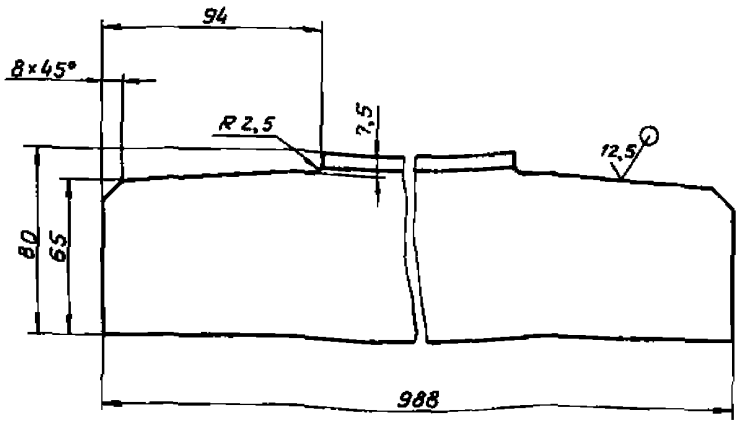

1. h14, $\pm \frac{t_2}{2}$
2. * Размер для справок.

Изм.	Лист	N докум.	Подпись	Дата
Разраб.		Аленичева		01.86
Пров.		Акулин		01.86
Т.контр.		Акулин		01.86
Н.контр.		Уткина		01.86
Утв.		Захарова		01.86

Перемычка

Лит.	Масса	Масшт.
	5,3	1:2
Лист	Листов 1	

Уголок 80×50×6-В ГОСТ 8510-86 / Ст 3ПС-1 ГОСТ 535-79

СПКБ „Спецавтоматика" Москва

Формат А4

Инв.N подл. | Подпись и дата | Взам.инв.N | Инв.N дубл. | Подпись и дата

АПЭ 44. 0-86

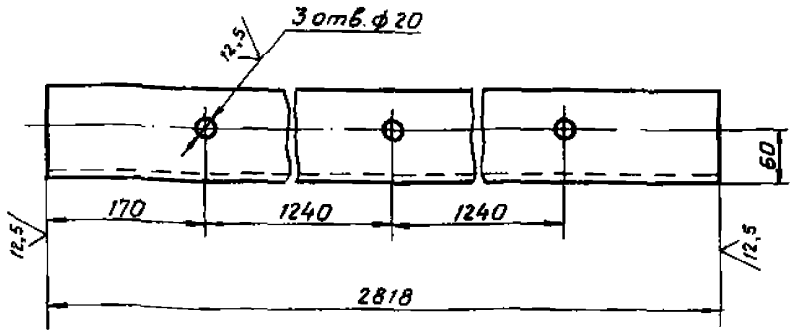

h 14, $\pm \frac{t_2}{2}$

Изм.	Лист	N докум.	Подпись	Дата
Разраб.		Аленичева		01.86
Пров.		Акулин		01.86
Т.контр.		Акулин		01.86
Н.контр.		Уткина		01.86
Утв.		Захарова		01.86

Перекладина

Лит.	Масса	Масшт.
	89.6	1:5
Лист	Листов 1	

Швеллер 30 ГОСТ 8240-72 / Ст.3ПС-1 ГОСТ 535-79

СПКБ „Спецавтоматика" Москва

Формат А4

Инв.N подл. | Подпись и дата | Взам.инв.N | Инв.N дубл. | Подпись и дата

АПЭ 44. 0-89

12,5

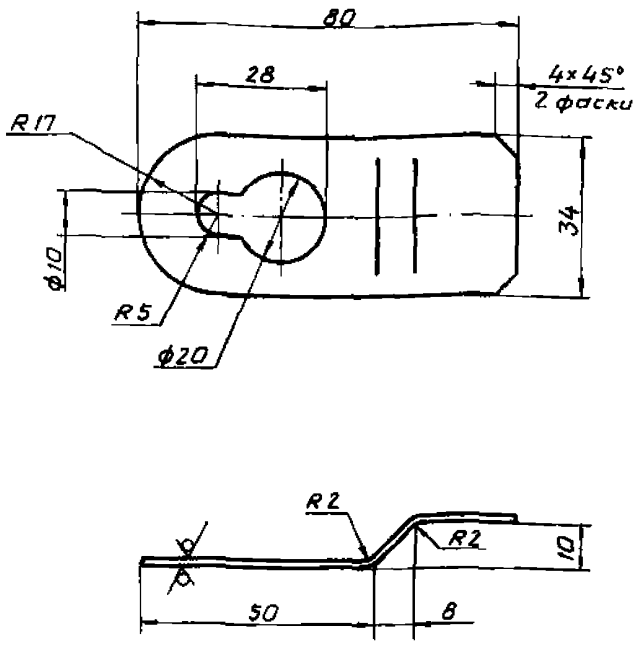

h 14 $\pm \frac{t_2}{2}$

Изм.	Лист	N докум.	Подпись	Дата
Разраб.		Аленичева		01.86
Пров.		Акулин		01.86
Т.контр.		Акулин		01.86
Н.контр.		Уткина		01.86
Утв.		Захарова		01.86

Ушко

Лит.	Масса	Масшт.
	0,025	1:1
Лист	Листов 1	

Лист Б-ПН-1,0 ГОСТ 19903-74 / Ст.3ПС ГОСТ 16523-70

СПКБ „Спецавтоматика" Москва

Формат А4

Инв.N подл. | Подпись и дата | Взам.инв.N | Инв.N дубл. | Подпись и дата

Выпуск 4
Серия 5.416-3
Типовые конструкции

АПЭ 44.0-91

12,5 (√)

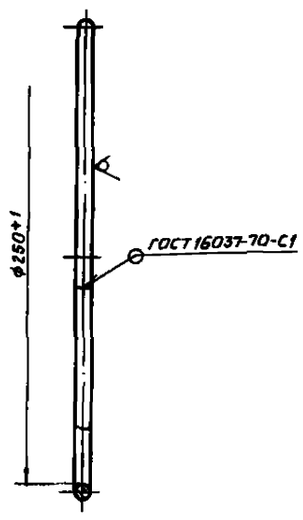

Электрод Э42 ГОСТ 9467-75

Изм.	Лист	N докум.	Подпись	Дата
Разраб.		Аленичева		07.88
Пров.		Акулин		07.88
Т.контр.		Акулин		07.88
Н.контр.		Уткина		07.88
Утв.		Захарова		07.88

АПЭ 44.0-91

Кольцо

Лит.	Масса	Масшт.
	0,18	1:2

Лист | Листов 1

Проволока 6-I ГОСТ 3282-74

СПКБ „Спецавтоматика" Москва

Формат А4

Инв.N подл. | Подпись и дата | Взам.инв.N | Инв.N дубл. | Подпись и дата

АПЭ 44.0-92

12,5 (√)

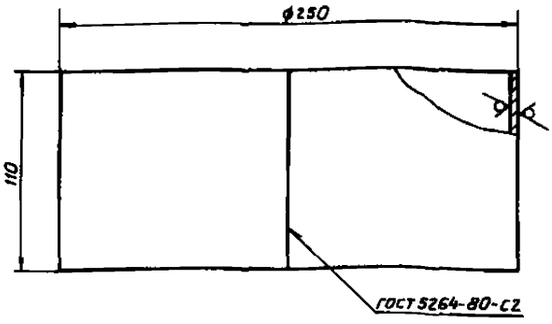

1. $\pm \frac{t_2}{2}$
2. Электрод Э42 ГОСТ 9467-75.

Изм.	Лист	N докум.	Подпись	Дата
Разраб.		Аленичева		07.88
Пров.		Акулин		07.88
Т.контр.		Акулин		07.88
Н.контр.		Уткина		07.88
Утв.		Захарова		07.88

АПЭ 44.0-92

Обечайка

Лит.	Масса	Масшт.
	0,68	1:2

Лист | Листов 1

Лист Б-ПН-1,0 ГОСТ 19903-74 / Ст.3пс ГОСТ 16523-70

СПКБ „Спецавтоматика" Москва

Формат А4

Инв.N подл. | Подпись и дата | Взам.инв.N | Инв.N дубл. | Подпись и дата

АПЭ 44.0-93

12,5 (√)

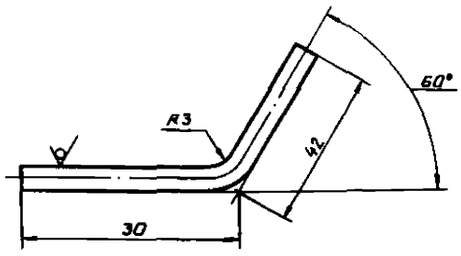

$\pm \frac{t_2}{2}$

Изм.	Лист	N докум.	Подпись	Дата
Разраб.		Аленичева		07.88
Пров.		Акулин		07.88
Т.контр.		Акулин		07.88
Н.контр.		Уткина		07.88
Утв.		Захарова		07.88

АПЭ 44.0-93

Фиксатор

Лит.	Масса	Масшт.
	0,012	2:1

Лист | Листов 1

Проволока 3-I ГОСТ 3282-74

СПКБ „Спецавтоматика" Москва

Формат А4

Инв.N подл. | Подпись и дата | Взам.инв.N | Инв.N дубл. | Подпись и дата

АПЭ 44.0-94

12,5 (√)

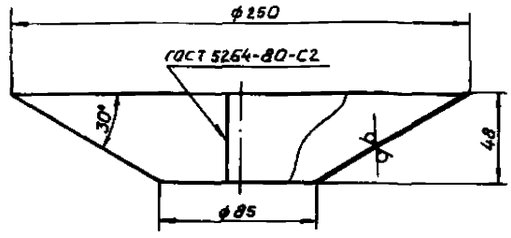

1. $\pm \frac{t_2}{2}$
2. Электрод Э42 ГОСТ 9467-75.

Изм.	Лист	N докум.	Подпись	Дата
Разраб.		Аленичева		07.88
Пров.		Акулин		07.88
Т.контр.		Акулин		07.88
Н.контр.		Уткина		07.88
Утв.		Захарова		07.88

АПЭ 44.0-94

Конус

Лит.	Масса	Масшт.
	0,2	1:2

Лист | Листов 1

Лист Б-ПН-1,0 ГОСТ 19903-74 / Ст.3пс ГОСТ 16523-70

СПКБ „Спецавтоматика" Москва

Формат А4

Инв.N подл. | Подпись и дата | Взам.инв.N | Инв.N дубл. | Подпись и дата

Выпуск 4 Серия 5.416-3 Типовые конструкции

АПЭ 44.0-95

12,5

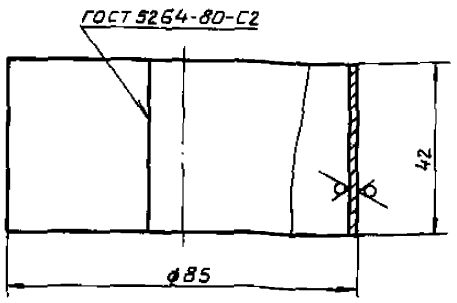

1. $\pm \frac{t_2}{2}$
2. Электрод Э42 ГОСТ 9467-75

Изм.	Лист	N докум.	Подпись	Дата
Разраб.		Яленичева		01.95
Пров.		Акулин		01.95
Т.контр.		Акулин		01.95
Н.контр.		Уткина		01.95
Утв.		Захарова		01.95

АПЭ 44.0-95

Обечайка

Лит.	Масса	Масшт.
	0,13	1:1
Лист	Листов 1	

Лист Б-ПН-1,0 ГОСТ 19903-74 / Ст.3пс ГОСТ 16523-70

СПКБ "Спецавтоматика" Москва

Формат А4

Выпуск 4 Серия 5.416-3 Типовые конструкции

АПЭ 44.0-96

12,5

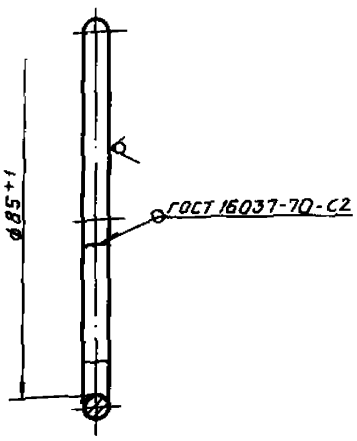

Электрод Э42 ГОСТ 9467-75

Изм.	Лист	N докум.	Подпись	Дата
Разраб.		Яленичева		01.95
Пров.		Акулин		01.95
Т.контр.		Акулин		01.95
Н.контр.		Уткина		01.95
Утв.		Захарова		01.95

АПЭ 44.0-96

Кольцо

Лит.	Масса	Масшт.
	0,07	1:1
Лист	Листов 1	

Проволока 6-I ГОСТ 3282-74

СПКБ "Спецавтоматика" Москва

Формат А4

Выпуск 4 Серия 5.416-3 Типовые конструкции

АПЭ 44.0-98

12,5

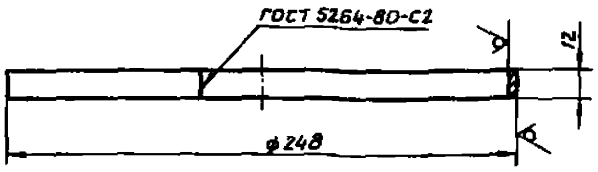

Электрод Э42 ГОСТ 9467-75

Изм.	Лист	N докум.	Подпись	Дата
Разраб.		Яленичева		01.95
Пров.		Акулин		01.95
Т.контр.		Акулин		01.95
Н.контр.		Уткина		01.95
Утв.		Захарова		01.95

АПЭ 44.0-98

Обечайка

Лит.	Масса	Масшт.
	0,23	1:2
Лист	Листов	

Лист Б-ПН-1,0 ГОСТ 19903-74 / Ст.3пс ГОСТ 16523-70

СПКБ "Спецавтоматика" Москва

Формат А4

Выпуск 4 Серия 5.416-3 Типовые конструкции

АПЭ 44.0-99

12,5

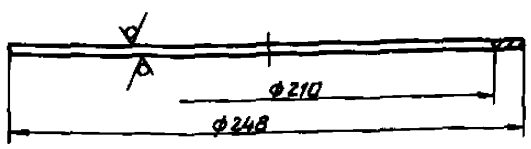

Изм.	Лист	N докум.	Подпись	Дата
Разраб.		Яленичева		01.95
Пров.		Акулин		01.95
Т.контр.		Акулин		01.95
Н.контр.		Уткина		01.95
Утв.		Захарова		01.95

АПЭ 44.0-99

Кольцо

Лит.	Масса	Масшт.
	0,32	1:2
Лист	Листов 1	

Лист Б-ПН-3,0 ГОСТ 19903-74 / Ст.3пс ГОСТ 16523-70

СПКБ "Спецавтоматика" Москва

Формат А4

Выпуск 4
Серия 5.416-3
Типовые конструкции

АПЭ 44.0-103

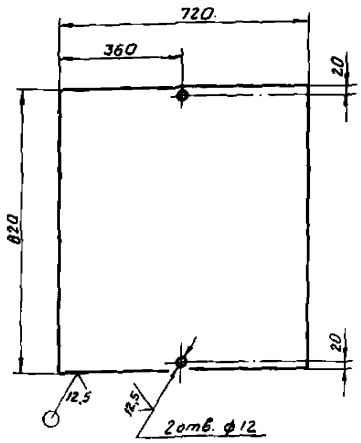

$H14, \pm \frac{t_2}{2}$

Изм.	Лист	№ докум.	Подпись	Дата
Разраб.		Аленичева		07.88
Пров.		Акулин		07.88
Т.контр.		Акулин		07.88
Н.контр.		Уткина		07.88
Утв.		Захарова		07.88

АПЭ 44.0-103

Лист

Лит.	Масса	Масшт.
	13,9	1:10

Лист | Листов 1

Лист $\frac{Б\text{-}ПН\text{-}3,0\ ГОСТ\ 19903\text{-}74}{Ст.3ПС\ ГОСТ\ 16523\text{-}70}$

СПКБ „Спецавтоматика" Москва

Формат А4

Инв.№ подл. | Подпись и дата | Взам.инв.№ | Инв.№ дубл. | Подпись и дата

Выпуск 4
Серия 5.416-3
Типовые конструкции

АПЭ 44.0-104

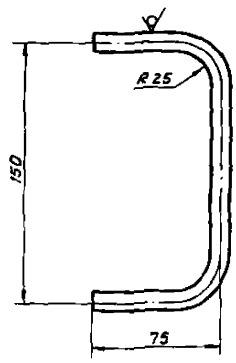

$\pm \frac{t_2}{2}$

Изм.	Лист	№ докум.	Подпись	Дата
Разраб.		Аленичева		07.88
Пров.		Акулин		07.88
Т.контр.		Акулин		07.88
Н.контр.		Уткина		07.88
Утв.		Захарова		07.88

АПЭ 44.0-104

Ручка

Лит.	Масса	Масшт.
	0,2	1:2

Лист | Листов 1

Круг $\frac{10\text{-}В\ ГОСТ\ 2590\text{-}71}{Ст.3ПС\ ГОСТ\ 535\text{-}79}$

СПКБ „Спецавтоматика" Москва

Формат А4

Инв.№ подл. | Подпись и дата | Взам.инв.№ | Инв.№ дубл. | Подпись и дата

Выпуск 4
Серия 5.416-3
Типовые конструкции

АПЭ 44.0-106

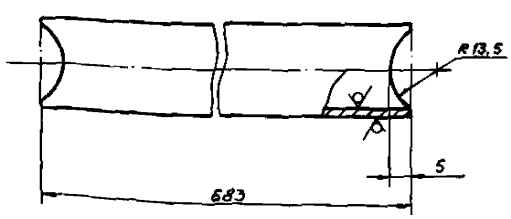

$\pm \frac{t_2}{2}$

Изм.	Лист	№ докум.	Подпись	Дата
Разраб.		Аленичева		07.88
Провер.		Акулин		07.88
Т.контр.		Акулин		07.88
Н.контр.		Уткина		07.88
Утв.		Захарова		07.88

АПЭ 44.0-106

Ступень

Лит.	Масса	Масшт.
	1,13	1:1

Лист | Листов 1

Труба 20×2,8 ГОСТ 3262-75

СПКБ „Спецавтоматика" Москва

Формат А4

Инв.№ подл. | Подпись и дата | Взам.инв.№ | Инв.№ дубл. | Подпись и дата

Выпуск 4
Серия 5.416-3
Типовые конструкции

АПЭ 44.0-107

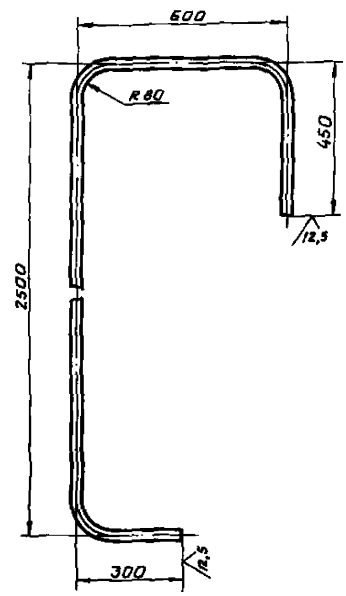

$\pm \frac{t_2}{2}$

Изм.	Лист	№ докум.	Подпись	Дата
Разраб.		Аленичева		07.88
Пров.		Акулин		07.88
Т.контр.		Акулин		07.88
Н.контр.		Уткина		07.88
Утв.		Захарова		07.88

АПЭ 44.0-107

Опора

Лит.	Масса	Масшт.
	6,2	1:10

Лист | Листов 1

Труба 20×2,8 ГОСТ 3262-75

СПКБ „Спецавтоматика" Москва

Формат А4

Инв.№ подл. | Подпись и дата | Взам.инв.№ | Инв.№ дубл. | Подпись и дата

Выпуск 4 Серия 5.416-3 Типовые конструкции

АПЭ 44.0-41

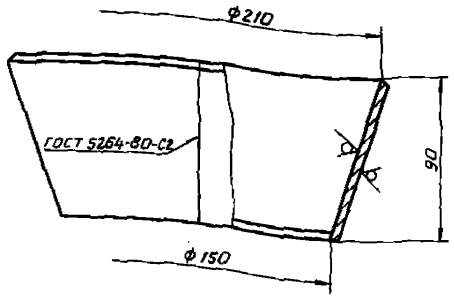

1. $\pm \frac{t_2}{2}$

2. Электрод Э42 ГОСТ 9467-75

Изм.	Лист	N докум.	Подпись	Дата	
Разраб.		Аленичева			
Пров.		Акулин			
Т.контр.		Акулин			
Н.контр.		Уткина			
Утв.		Захарова			

АПЭ 44.0-41

Конус

Лит.	Масса	Масшт.
	1,5	1:2
Лист	Листов 1	

Лист Б-ПН-4,0 ГОСТ 19903-74 Ст.3пс ГОСТ 14637-79

СПКБ „Специавтоматика" Москва

Формат А4

Выпуск 4 Серия 5.416-3 Типовые конструкции

АПЭ 44.0-111

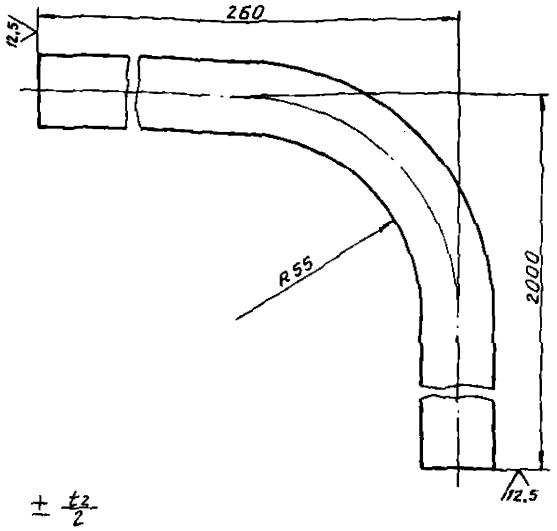

$\pm \frac{t_2}{2}$

Изм.	Лист	N докум.	Подпись	Дата	
Разраб.		Аленичева			
Пров.		Акулин			
Т.контр.		Акулин			
Н.контр.		Уткина			
Утв.		Захарова			

АПЭ 44.0-111

Труба

Лит.	Масса	Масшт.
	2,9	1:1
Лист	Листов 1	

Труба 15×2,8 ГОСТ 3262-75

СПКБ „Специавтоматика" Москва

Формат А4

Выпуск 4 Серия 5.416-3 Типовые конструкции

АПЭ 44.0-112

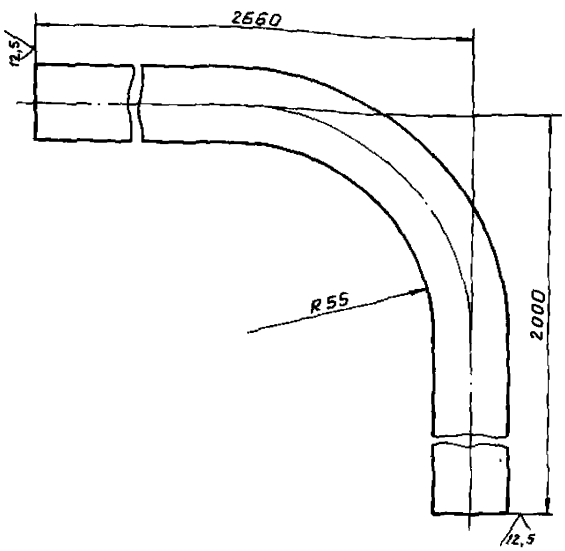

$\pm \frac{t_2}{2}$

Изм.	Лист	N докум.	Подпись	Дата	
Разраб.		Аленичева			
Пров.		Акулин			
Т.контр.		Акулин			
Н.контр.		Уткина			
Утв.		Захарова			

АПЭ 44.0-112

Труба

Лит.	Масса	Масшт.
	6,0	1:1
Лист	Листов 1	

Труба 15×2,8 ГОСТ 3262-75

СПКБ „Специавтоматика" Москва

Формат А4

Выпуск 4 Серия 5.416-3 Типовые конструкции

Формат	Зона	Поз.	Обозначение	Наименование	Кол.	Примечание
				Документация		
А2			АПЭ 44.0 СБ	Сборочный чертеж		
А3			АПЭ 44. ВП	Ведомость покупных изделий		
				Сборочные изделия		
А4		1	АПЭ 44.0-10	Бак	1	
А4		2	АПЭ 44.0-70	Рама	1	
А4		3	АПЭ 44.0-80	Воронка	1	
А4		4	АПЭ 44.0-100	Крышка	2	
А4		5	АПЭ 44.0-110	Лестница	1	
				Детали		
Б4		7	АПЭ 44.0-1	Упор		
				Лист Б-ПН-6,0 ГОСТ 19903-74 Ст.3пс ГОСТ 14637-79		
				283±1×100±1	2	1,3 кг
А3		8	АПЭ 44.0-2	Кожух	4	
А4		9	АПЭ 44.0-3	Прокладка	2	
А4		10	АПЭ 44.0-4	Прокладка	8	
А3		11	АПЭ 44.0-5	Плата	1	

Изм.	Лист	N докум.	Подпись	Дата	
Разраб.		Аленичева			
Пров.		Акулин			
Н.контр.		Уткина			
Утв.		Захарова			

АПЭ 44.0

Бак V = 40 м³

Лит.	Лист	Листов
	1	3

СПКБ „Специавтоматика" Москва

Формат А4

Выпуск 4 Серия 5.416-3 Типовые конструкции

Формат	Зона	Поз.	Обозначение	Наименование	Кол.	Примечание
				Стандартные изделия		
				Болты ГОСТ 7798-70		
		15		М12×30.58	4	
		16		М12×40.58	32	
		17		М20×30.58	16	
				Винты ГОСТ 17473-72		
		19		М6×10.58	16	
		20		М8×16.58	4	
				Гайки ГОСТ 5915-70		
		21		М12.5	36	
		22		М20.5	16	
				Шайбы ГОСТ 6402-72		
		24		12 65Г	36	
		25		20 65Г	16	
		27		Шайба 6.04 ГОСТ 11371-78	16	
		28		Устройство запорное указателя уровня жидкости Б-20-16 ГОСТ 9652-68	4	
		29		Трубка 20-2.5-1205 ГОСТ 8446-74	4	

Подпись и дата | Инв. № дубл. | Взам. инв. № | Подпись и дата | Инв. № подл.

Изм. | Лист | № докум. | Подпись | Дата

АПЭ 44.0 | Лист 2

Формат А4

Выпуск 4 Серия 5.416-3 Типовые конструкции

Формат	Зона	Поз.	Обозначение	Наименование	Кол.	Примечание
		30		Задвижка параллельная с выдвижным шпинделем фланцевая чугунная на Ру ≈1,0 МПА (10кГс/см²) исп. 1 Ду 150 ГОСТ 8734-75	1	
				Прочие изделия		
		31		Сигнализатор уровня СУС-13-ПП-ОЧИ-2 „Ор" (0,25; 1,00; 2,00) ТУ25-02.081991-83	6	

Подпись и дата | Инв. № дубл. | Взам. инв. № | Подпись и дата | Инв. № подл.

Изм. | Лист | № докум. | Подпись | Дата

АПЭ 44.0 | Лист 3

Формат А4

Выпуск 4 Серия 5.416-3 Типовые конструкции

Формат	Зона	Поз.	Обозначение	Наименование	Кол.	Примечание
				Документация		
А2			АПЭ 44.0-10СБ	Сборочный чертеж		
				Сборочные единицы		
А4		1	АПЭ 44.0-20	Каркас	1	
А4		[illegible]	[illegible]	Перфоратор	1	
А4		3	[illegible]	Перфоратор	1	
А4		4	[illegible] 44.0-50	Отвод	2	
А4		5	АПЭ 44.0-60	Лестница	2	
				Детали		
А4		9	АПЭ 44.0-9	Ребро	2	
Б4		10	АПЭ 44.0-11	Ребро		
				Уголок 80×50×6-В ГОСТ 8510-86 / Ст.3ПС-I ГОСТ 535-79		
				L = 1978-3	18	11,7кг
Б4		11	АПЭ 44.0-12	Ребро		
				Уголок 80×50×6-В ГОСТ 8510-86 / Ст.3ПС-I ГОСТ 535-79		
				L = 1029-3	4	5,3кг

Подпись и дата | Инв. № дубл. | Взам. инв. № | Подпись и дата | Инв. № подл.

Изм.	Лист	№ докум.	Подпись	Дата
Разраб.	Аленичева			07.88
Пров.	Акулин			07.88
Н.контр.	Уткина			07.88
Утв.	Захарова			07.88

АПЭ 44.0-10

Бак

Лит.	Лист	Листов
	1	4

СПКБ Спецавтоматика Москва

Формат А4

Выпуск 4 Серия 5.416-3 Типовые конструкции

Формат	Зона	Поз.	Обозначение	Наименование	Кол.	Примечание
Б4		12	АПЭ 44.0-13	Перекладина		
				Уголок 80×50×6-В ГОСТ 8510-86 / Ст.3ПС-I ГОСТ 535-79		
				L = 720±2	8	4,3кг
Б4		13	АПЭ 44.0-14	Стенка		
				Б-ПН-6,0 ГОСТ 19903-74 / Ст.3ПС ГОСТ 14637-79		
				2808±3 × 1978±1	1	26,2кг
А3		14	АПЭ 44.0-15	Крыш[illegible]	2	
Б4		15	АПЭ 44.0-16	[illegible]		
				[illegible] ГОСТ 8[illegible]75 [illegible]		
Б4		16	[illegible]			
				Лист [illegible] ГОСТ 19903-74 / [illegible] ГОСТ [illegible]637-79		
				988[illegible]	2	
Б4		17	АПЭ 44.0-18	Стен[illegible]		
				Лист Б-ПН-6,0 ГОСТ 19903-74 / Ст.3ПС ГОСТ 14637-79		
				712±2 × 290±[illegible]		
Б4		18	АПЭ 44.0-19	Стенка		
				Лист Б-ПН-6,0 ГОСТ 19903-74 / Ст.3ПС [illegible] 14637-79		
				988±2 × 290±2		
А4		19	АПЭ 44.0-21	[illegible]		
Б4		20	АПЭ [illegible]-22	Ст[illegible]ка		
				Кр[illegible] В ГОСТ 2590[illegible] / Ст.3ПС ГОСТ 535[illegible]		
				L [illegible]		

Подпись и дата | Инв. № дубл. | Взам. инв. № | Подпись и дата | Инв. № подл.

Изм. | Лист | № докум. | Подпись | Дата

[illegible] 4 [illegible] 10 | Лист 2

Формат	Зона	Поз.	Обозначение	Наименование	Кол.	Примечание
Б4		21	АПЭ 44.0-23	Стенка		
				Лист $\frac{\text{Б-ПН-6,0 ГОСТ 19903-74}}{\text{Ст.3пс ГОСТ 14637-79}}$		
				1978±2 × 1788±5	2	736 кг
Б4		22	АПЭ 44.0-24	Ребро		
				Уголок $\frac{\text{80×50×6-В ГОСТ 8510-86}}{\text{Ст.3пс-1 ГОСТ 535-79}}$		
				L=908-2	2	5,4 кг
Б4		23	АПЭ 44.0-25	Стяжка		
				Круг $\frac{\text{12-В ГОСТ 2590-71}}{\text{Ст.3пс ГОСТ 535-79}}$		
				L=7852±2	2	46,5 кг
Б4		24	АПЭ 44.0-26	Патрубок		
				Труба $\frac{\text{108×4 ГОСТ 8732-78}}{\text{Ст.3 ГОСТ 8731-74}}$		
				L=250±2	2	
А4		25	АПЭ 44.0-28	Труба	2	
А4		26	АПЭ 44.0-29	Ребро	12	
А4		27	АПЭ 44.0-31	Ребро	2	
А4		28	АПЭ 44.0-32	Труба	2	
А4		29	АПЭ 44.0-33	Скоба	8	
А4		30	АПЭ 44.0-34	Труба	2	
А4		31	АПЭ 44.0-35	Фланец	8	
А3		32	АПЭ 44.0-36	Стенка	1	
А4		33	АПЭ 44.0-37	Стенка	2	
А4		34	АПЭ 44.0-38	Крючок	20	
А4		35	АПЭ 44.0-39	Патрубок	2	
А4		36	АПЭ 44.0-41	Конус	2	

Инв.№ подл. | Подпись и дата | Взам.инв.№ | Инв.№ дубл. | Подпись и дата

Изм. Лист N докум. Подпись Дата

АПЭ 44.0-10

Лист 3

Формат А4

Формат	Зона	Поз.	Обозначение	Наименование	Кол.	Примечание
А4		37	АПЭ 44.0-111	Труба		
А4		38	АПЭ 44.0-112	Труба		
Б4		39	АПЭ 44.0-113	Упор		
				Лист $\frac{\text{Б-ПН-6,0 ГОСТ 19903-74}}{\text{Ст.3пс ГОСТ 14637-79}}$		
				140±1 × 140±1	2	0,9 кг
				Стандартные изделия		
		42		Фланец 1-100-10 ст.20		
				ГОСТ 12820-80	2	

Инв.№ подл. | Подпись и дата | Взам.инв.№ | Инв.№ дубл. | Подпись и дата

Изм. Лист N докум. Подпись Дата

АПЭ 44.0-10

Лист 4

Формат А4

Формат	Зона	Поз.	Обозначение	Наименование	Кол.	Примечание
				Документация		
А2			АПЭ 44.0-20 СБ	Сборочный чертеж		
				Детали		
А4		1	АПЭ 44.0-29	Ребро	6	
А4		3	АПЭ 44.0-43	Перекладина	4	
А4		4	АПЭ 44.0-44	Перекладина	2	
А3		5	АПЭ 44.0-45	Перегородка	1	
А4		6	АПЭ 44.0-46	Перекладина	1	
А4		7	АПЭ 44.0-47	Перекладина	1	
Б4		8	АПЭ 44.0-48	Стойка	1	
				Уголок $\frac{\text{80×80×6-В ГОСТ 8509-86}}{\text{Ст.3пс-1 ГОСТ 535-79}}$		
				L=1826-3	6	13,4 кг
А4		9	АПЭ 44.0-49	Перекладина	4	
А4		10	АПЭ 44.0-51	Перекладина	7	
А4		11	АПЭ 44.0-52	Ребро	2	
А4		12	АПЭ 44.0-53	Ребро	2	
Б4		13	АПЭ 44.0-54	Пластина		
				Лист $\frac{\text{Б-ПН-6,0 ГОСТ 19903-74}}{\text{Ст.3пс ГОСТ 14637-79}}$		
				280±1 × 80±1	2	1,0 кг

Инв.№ подл. | Подпись и дата | Взам.инв.№ | Инв.№ дубл. | Подпись и дата

Изм.	Лист	N докум.	Подпись	Дата			
Разраб.		Аленичева		01.88	АПЭ 44.0-20		
Пров.		Акулин		01.88			
Н.контр.		Уткина		07.88	Каркас	Лит.	Лист 1 / Листов 1
Утв.		Захарова		01.88		СПКБ „Спецавтоматика" Москва	

Формат А4

Формат	Зона	Поз.	Обозначение	Наименование	Кол.	Примечание
				Документация		
А4			АПЭ 44.0-30 СБ	Сборочный чертеж		
				Детали		
А3		1	АПЭ 44.0-55	Труба	2	
А4		2	АПЭ 44.0-56	Патрубок	1	
А4		3	АПЭ 44.0-57	Отвод	4	
А4		4	АПЭ 44.0-58	Труба	1	
А4		5	АПЭ 44.0-59	Труба	1	

Инв.№ подл. | Подпись и дата | Взам.инв.№ | Инв.№ дубл. | Подпись и дата

Изм.	Лист	N докум.	Подпись	Дата			
Разраб.		Аленичева		01.88	АПЭ 44.0-30		
Пров.		Акулин		01.88			
Н.контр.		Уткина		07.88	Перфоратор	Лит.	Лист / Листов 1
Утв.		Захарова		01.88		СПКБ „Спецавтоматика" Москва	

Формат А4

Выпуск 4 Серия 5.416-3 Типовые конструкции

Формат	Зона	Поз.	Обозначение	Наименование	Кол.	Примечание
				Документация		
А4			АПЭ 44.0-40 СБ	Сборочный чертеж		
				Детали		
А3		1	АПЭ 44.0-55	Труба	2	
А4		2	АПЭ 44.0-56	Патрубок	1	
А4		3	АПЭ 44.0-57	Отвод	4	
А4		4	АПЭ 44.0-63	Труба	1	
А4		5	АПЭ 44.0-64	Труба	1	

Инв.№ подл. | Подпись и дата | Взам.инв.№ | Инв.№ дубл. | Подпись и дата

Изм.	Лист	№ докум.	Подпись	Дата
Разраб.		Аленичева		01.91
Пров.		Акулин		01.91
Н.контр.		Уткина		01.91
Утв.		Захарова		01.91

АПЭ 44.0-40

Перфоратор

Лит.	Лист	Листов
		1

СПКБ „Спецавтоматика" Москва

Формат А4

Выпуск 4 Серия 5.416-3 Типовые конструкции

Формат	Зона	Поз.	Обозначение	Наименование	Кол.	Примечание
				Документация		
А4			АПЭ 44.0-50 СБ	Сборочный чертеж		
				Детали		
Б4			АПЭ 44.0-67	Патрубок		
				Труба 159×4,5 ГОСТ 8732-78 / В20 ГОСТ 8731-74		
				L=260±1	1	
Б4		2	АПЭ 44.0-68	Патрубок		
				Труба 159×4,5 ГОСТ 8732-78 / В20 ГОСТ 8731-74		
				L=200±2	1	
				Стандартные изделия		
		3		Фланец 1-150-10 Ст.20		
				ГОСТ 12820-80	1	
		4		Отвод 90° 159×4		
				ГОСТ 17375-83	1	

Инв.№ подл. | Подпись и дата | Взам.инв.№ | Инв.№ дубл. | Подпись и дата

Изм.	Лист	№ докум.	Подпись	Дата
Разраб.		Аленичева		01.91
Пров.		Акулин		01.91
Н.контр.		Уткина		01.91
Утв.		Захарова		01.91

АПЭ 44.0-50

Отвод

Лит.	Лист	Листов
		1

СПКБ „Спецавтоматика" Москва

Формат А4

Выпуск 4 Серия 5.416-3 Типовые конструкции

Формат	Зона	Поз.	Обозначение	Наименование	Кол.	Примечание
				Документация		
А4			АПЭ 44.0-60 СБ	Сборочный чертеж		
				Детали		
Б4		1	АПЭ 44.0-71	Переkладина		
				Уголок Б-80×50×6 ГОСТ 8510-86 / Ст.3 ГОСТ 535-58		
				L=120-2	2	0,7
Б4		2	АПЭ 44.0-72	Переkладина		
				Уголок 80×50×6-В ГОСТ 8510-86 / Ст.3пс-1 ГОСТ 535-79		
				L=1985-3	2	11,7
Б4		3	АПЭ 44.0-73	Ступенька		
				Труба 20×2,8 ГОСТ 3262-75		
				L=580±2	4	

Инв.№ подл. | Подпись и дата | Взам.инв.№ | Инв.№ дубл. | Подпись и дата | 13.03 а.г.

Изм.	Лист	№ докум.	Подпись	Дата
Разраб.		Аленичева		01.91
Пров.		Акулин		01.91
Н.контр.		Уткина		01.91
Утв.		Захарова		01.91

АПЭ 44.0-60

Лестница

Лит.	Лист	Листов
		1

СПКБ „Спецавтоматика" Москва

Формат А4

Выпуск 4 Серия 5.416-3 Типовые конструкции

Формат	Зона	Поз.	Обозначение	Наименование	Кол.	Примечание
				Документация		
А3			АПЭ 44.0-70 СБ	Сборочный чертеж		
				Детали		
А4		1	АПЭ 44.0-75	Переkладина	1	
А4		2	АПЭ 44.0-76	Переkладина	1	
Б4		3	АПЭ 44.0-77	Перемычка		
				Уголок 80×50×6-В ГОСТ 8510-86 / Ст.3пс-1 ГОСТ 535-79		
				L=223-1	2	1,3 кг
Б4		4	АПЭ 44.0-78	Перемычка		
				Уголок 80×50×6-В ГОСТ 8510-86 / Ст.3пс-1 ГОСТ 535-79		
				L=914-2	9	5,4
Б4		5	АПЭ 44.0-79	Переkладина		
				Швеллер 30 ГОСТ 8240-72 / Ст.3пс-1 ГОСТ 535-79		
				L=2818-3	7	90 кг
Б4		6	АПЭ 44.0-81	Переkладина		
				Уголок 80×50×6-В ГОСТ 8510-86 / Ст.3пс-1 ГОСТ 535-79		
				L=928-2	3	5,5

Инв.№ подл. | Подпись и дата | Взам.инв.№ | Инв.№ дубл. | Подпись и дата | 13.03 а.г.

Изм.	Лист	№ докум.	Подпись	Дата
Разраб.		Аленичева		01.91
Пров.		Акулин		01.91
Т.контр.		Уткина		01.91
Утв.		Захарова		01.91

АПЭ 44.0-70

Рама

Лит.	Лист	Листов
1	1	2

СПКБ „Спецавтоматика" Москва

Формат А4

Выпуск 4 Серия 5.416-3 Типовые конструкции

Формат	Зона	Поз.	Обозначение	Наименование	Кол.	Примечание
А4		7	АПЭ 44.0-82	Перекладина	4	
А4		8	АПЭ 44.0-83	Перекладина	1	
А4		9	АПЭ 44.0-84	Перекладина	2	
А4		10	АПЭ 44.0-85	Перемычка	9	
А4		11	АПЭ 44.0-86	Перекладина	1	
Б4		12	АПЭ 44.0-87	Перемычка		
				Уголок 80×50×8-В ГОСТ 8510-86 Ст3пс-1 ГОСТ 535-79		
				L = 445-1	1	2,6 кг

Инв.№ подл. | Подпись и дата | Взам. инв.№ | Инв.№ дубл. | Подпись и дата

Изм.	Лист	N докум.	Подпись	Дата

АПЭ 44.0-70

Лист 2

Формат А4

Выпуск 4 Серия 5.416-3 Типовые конструкции

Формат	Зона	Поз.	Обозначение	Наименование	Кол.	Примечание
				Документация		
А4			АПЭ 44.0-80 СБ	Сборочный чертеж		
				Сборочные единицы		
А4		1	АПЭ 44.0-90	Фильтр		
				Детали		
А4		3	АПЭ 44.0-89	Ушко	1	
А4		4	АПЭ 44.0-91	Кольцо	1	
А4		5	АПЭ 44.0-92	Обечайка	1	
А4		6	АПЭ 44.0-93	Фиксатор	4	
А4		7	АПЭ 44.0-94	Конус	1	
А4		8	АПЭ 44.0-95	Обечайка	1	
А4		9	АПЭ 44.0-96	Кольцо	1	

Инв.№ подл. | Подпись и дата | Взам. инв.№ | Инв.№ дубл. | Подпись и дата

Изм.	Лист	N докум.	Подпись	Дата
Разраб.		Аленичева		01.88
Пров.		Акулин		02.88
Н.контр.		Уткина		04.88
Утв.		Захарова		04.88

АПЭ 44.0-80

Воронка

Лит. | Лист | Листов 1

СПКБ „Специавтоматика" Москва

Формат А4

Выпуск 4 Серия 5.416-3 Типовые конструкции

Формат	Зона	Поз.	Обозначение	Наименование	Кол.	Примечание
				Документация		
А4			АПЭ 44.0-90 СБ	Сборочный чертеж		
				Детали		
А4		1	АПЭ 44.0-98	Обечайка	1	
А4		2	АПЭ 44.0-99	Кольцо	1	
Б4		3	АПЭ 44.0-101	Сетка фильтровая 52 ГОСТ 3187-76 ф248-1	1	

Инв.№ подл. | Подпись и дата | Взам. инв.№ | Инв.№ дубл. | Подпись и дата

Изм.	Лист	N докум.	Подпись	Дата
Разраб.		Аленичева		01.88
Пров.		Акулин		02.88
Н.контр.		Уткина		04.88
Утв.		Захарова		04.88

АПЭ 44.0-90

Фильтр

Лит. | Лист | Листов 1

СПКБ „Специавтоматика" Москва

Формат А4

Выпуск 4 Серия 5.416-3 Типовые конструкции

Формат	Зона	Поз.	Обозначение	Наименование	Кол.	Примечание
				Документация		
А4			АПЭ 44.0-100 СБ	Сборочный чертеж		
				Детали		
А4		1	АПЭ 44.0-103	Лист	1	
А4		2	АПЭ 44.0-104	Ручка	2	

Инв.№ подл. | Подпись и дата | Взам. инв.№ | Инв.№ дубл. | Подпись и дата

Изм.	Лист	N докум.	Подпись	Дата
Разраб.		Аленичева		01.88
Пров.		Акулин		02.88
Н.контр.		Уткина		04.88
Утв.		Захарова		04.88

АПЭ 44.0-100

Крышка

Лит. | Лист | Листов 1

СПКБ „Специавтоматика" Москва

Формат А4

Выпуск 4 Серия 5.416-3 Типовые конструкции

Формат	Зона	Поз.	Обозначение	Наименование	Кол.	Примечание
				Документация		
А4			АПЭ 44.0-110 СБ	Сборочный чертеж		
				Детали		
А4		1	АПЭ 44.0-106	Ступень	7	
А4		2	АПЭ 44.0-107	Опора	2	

Инв.№ подл. | Подпись и дата | Взам.инв.№ | Инв.№ дубл. | Подпись и дата

Изм.	Лист	№ докум.	Подпись	Дата
Разраб.	Авдеичева			01.11
Пров.	Акулин			01.11
Т.контр.	Уткина			01.11
Утв.	Захарова			01.11

АПЭ 44.0-110

Лестница

Лит.	Лист	Листов
		1

СПКБ „Спецавтоматика" Москва

Формат А4

Выпуск 4 Серия 5.416-3 Типовые конструкции

№ строки	Наименование	Код ОКП	Обозначение документа на поставку	Поставщик	Куда входит (обозначение)	Количество: На изделие	В комплекты	На регулир.	Всего	Примечание
1	Задвижка параллельная									
2	с выдвижным шпинде-									
3	лем фланцевая чугун-									
4	ная Ру≈1,0 МПА									
5	(10 кГс/см²)									
6	исп.1 Ду 150		ГОСТ 8437-75		АПЭ 44.0	1			1	
7										
8	Устройство запорное									
9	указателя уровня									
10	жидкости Б-20-16		ГОСТ 9652-68		АПЭ 44.0	4			4	
11	Отвод 90° 159×4		ГОСТ 17375-83		АПЭ 44.0-50	1			2	
12	Сигнализатор уровня									
13	СУС-13-ПП-04И-2,0р*									
14	(0,25; 1,00; 2,00)		ТУ25-02.081991-83		АПЭ 44.0	6			6	
15	Трубка 20-2,5-1205		ГОСТ 8446-74		АПЭ 44.0	4			4	
16										
17	Фланец 1-150-10 ст.20		ГОСТ 12820-80		АПЭ 44.0-50	1			2	
18	Фланец 1-100-10 ст.20		ГОСТ 12820-80		АПЭ 44.0-10	2			2	
19										
20	Крепежные изделия									
21										
22	Болт М12×30.58		ГОСТ 7798-70		АПЭ 44.0	4			4	
23	Болт М12×40.58		ГОСТ 7798-70		АПЭ 44.0	32			32	
24	Болт М20×30.58		ГОСТ 7798-70		АПЭ 44.0	16			16	
25										
26	Винт М6×10.58		ГОСТ 17473-72		АПЭ 44.0	16			16	
27	Винт М8×16.58		ГОСТ 17473-72		АПЭ 44.0	4			4	

Инв.№ подл. | Подпись и дата | Взам.инв.№ | Инв.№ дубл. | Подпись и дата

Изм.	Лист	N докум.	Подпись	Дата
Разраб.	Авдеичева			01.11
Пров.	Акулин			01.11
Н.контр.	Уткина			01.11
Утв.	Захарова			01.11

АПЭ 44.ВП

Бак V= 40 м³

Ведомость покупных изделий

Лит.	Лист	Листов
	1	2

СПКБ „Спецавтоматика" Москва

Формат А3

Выпуск 4
Серия 5.416-3
Типовые конструкции

№ строки	Наименование	Код ОКП	Обозначение документа на поставку	Поставщик	Куда входит (обозначение)	Количество: На изделие	В комплекты	На регулир.	Всего	Прим.
1	Гайка М12.5		ГОСТ 5915-70		АПЭ 44.0	36			36	
2	Гайка М20.5		ГОСТ 5915-70		АПЭ 44.0	16			16	
3										
4	Шайба 6.04		ГОСТ 11371-78		АПЭ 44.0	16			16	
5										
6	Шайба 12.65Г		ГОСТ 6402-70		АПЭ 44.0	36			36	
7	Шайба 20.65Г		ГОСТ 6402-70		АПЭ 44.0	16			16	
8										
9										
10										
11										
12										
13										
14										
15										
16										
17										
18										
19										
20										
21										
22										
23										
24										
25										

Инв. № подл. | Подпись и дата | Взам. инв. № | Инв. № дубл. | Подпись и дата

Изм. Кол. уч. Лист № докум. Подпись Дата

АПЭ 44.ВП

Лист 2

Формат А3

gost.e-ecolog.ru