ТИПОВАЯ ДОКУМЕНТАЦИЯ
НА КОНСТРУКЦИИ,
ИЗДЕЛИЯ И УЗЛЫ
ЗДАНИЙ И СООРУЖЕНИЙ

СЕРИЯ 5.416-3

БАКИ ДЛЯ ХРАНЕНИЯ
КОНЦЕНТРИРОВАННОГО
И ВОДНОГО РАСТВОРОВ
ПЕНООБРАЗОВАТЕЛЯ
ЕМКОСТЬЮ
ОТ 6м^3 ДО 80м^3

ВЫПУСК 3
БАК V = 20м^3
РАБОЧИЕ ЧЕРТЕЖИ

gost.e-ecolog.ru

ТИПОВАЯ ДОКУМЕНТАЦИЯ
НА КОНСТРУКЦИИ,
ИЗДЕЛИЯ И УЗЛЫ
ЗДАНИЙ И СООРУЖЕНИЙ

СЕРИЯ 5.416-3

БАКИ ДЛЯ ХРАНЕНИЯ КОНЦЕНТРИРОВАННОГО И ВОДНОГО РАСТВОРОВ ПЕНООБРАЗОВАТЕЛЯ ЕМКОСТЬЮ ОТ 6 $м^3$ ДО 80 $м^3$

ВЫПУСК 3
БАК $V = 20 м^3$
РАБОЧИЕ ЧЕРТЕЖИ

РАЗРАБОТАНЫ
Специальным проектно-
-конструкторским
бюро
„Спецавтоматика"

УТВЕРЖДЕНЫ
Приказом Минприбора СССР № 55
от 24 августа 1988 года
и введены в действие
с 1 апреля 1989 года

Главный инженер СПКБ „Спецавтоматика"
В.М. Нариманов
Главный инженер проекта
Ж.А. Захарова

Содержание альбома

Обозначение	Наименование	№№ стр п.п
	Титульный лист	1
	Содержание альбома	2
АП343.0СБ	Бак V=20м³	3,4
АП343.0-10СБ	Бак	5,6,7
АП343.0-20СБ	Каркас	8
АП343.0-30СБ	Отвод	9
АП343.0-40СБ	Перфоратор	9
АП343.0-50СБ	Перфоратор	10
АП343.0-60СБ	Лестница	10
АП343.0-70СБ	Рама	11
АП343.0-80СБ	Лестница	12
АП343.0-90СБ	Воронка	12
АП343.0-100СБ	Фильтр	13
АП343.0-110СБ	Крышка	13
АП343.0-1	Кожух	13
АП343.0-2	Прокладка	14
АП343.0-3	Прокладка	14
АП343.0-11	Труба	14
АП343.0-12	Труба	14
АП343.0-13	Ребро	15
АП343.0-15	Ребро	15
АП343.0-19	Ребро	15
АП343.0-21	Скоба	15
АП343.0-22	Труба	16
АП343.0-23	Крючок	16
АП343.0-24	Стенка	16
АП343.0-25	Патрубок	17
АП343.0-26	Фланец	17
АП343.0-29	Крышка	17
АП343.0-31	Дно	18
АП343.0-32	Стенка	18
АП343.0-44	Перекладина	18
АП343.0-45	Ребро	19
АП343.0-46	Перекладина	19
АП343.0-47	Перегородка	19
АП343.0-48	Перекладина	19
АП343.0-49	Перекладина	20
АП343.0-51	Перекладина	20
АП343.0-52	Перекладина	20
АП343.0-55	Патрубок	20
АП343.0-56	Патрубок	21
АП343.0-59	Патрубок	21
АП343.0-61	Отвод	21
АП343.0-62	Труба	21
АП343.0-63	Труба	22
АП343.0-64	Труба	22
АП343.0-66	Труба	23
АП343.0-67	Труба	23
АП343.0-72	Перекладина	24
АП343.0-73	Перекладина	24

1	2	3
АП343.0-74	Перекладина	24
АП343.0-76	Перекладина	24
АП343.0-78	Перемычка	25
АП343.0-81	Перекладина	25
АП343.0-82	Перекладина	25
АП343.0-84	Ступень	25
АП343.0-85	Опора	26
АП343.0-88	Ушко	26
АП343.0-89	Кольцо	26
АП343.0-91	Обечайка	26
АП343.0-92	Фиксатор	27
АП343.0-93	Конус	27
АП343.0-94	Обечайка	27
АП343.0-95	Кольцо	27
АП343.0-98	Обечайка	28
АП343.0-99	Кольцо	28
АП343.0-104	Лист	28
АП343.0-105	Ручка	28
АП343.0-5	Плата	29
АП343.0-39	Конус	29
АП343.0-41	Труба	29
АП343.0-42	Труба	29
АП343.0-53	Ребро	30
АП343.0-54	Ребро	30
АП343.0	Спецификация	30,31
АП343.0-10	Спецификация	31
АП343.0-20	Спецификация	32
АП343.0-30	Спецификация	32
АП343.0-40	Спецификация	32
АП343.0-50	Спецификация	32
АП343.0-60	Спецификация	33
АП343.0-70	Спецификация	33
АП343.0-80	Спецификация	33
АП343.0-90	Спецификация	33
АП343.0-100	Спецификация	34
АП343.0-110	Спецификация	34
АП343.0 ВП	Ведомость покупных изделий	34,35

АПЭ43.0СБ

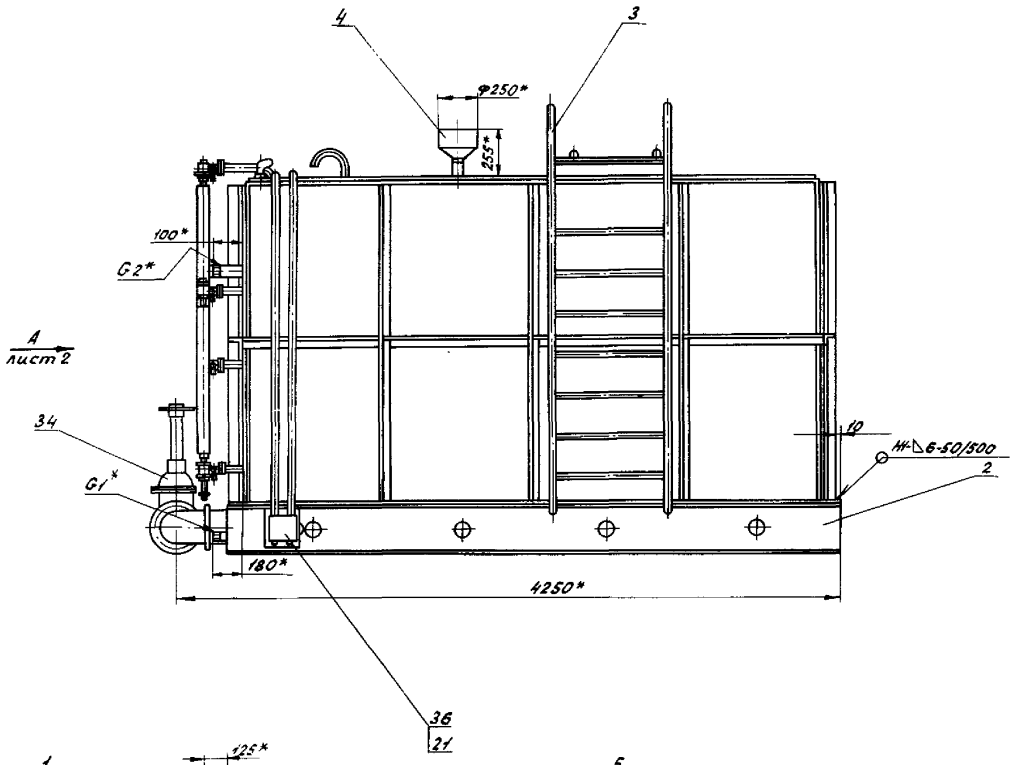

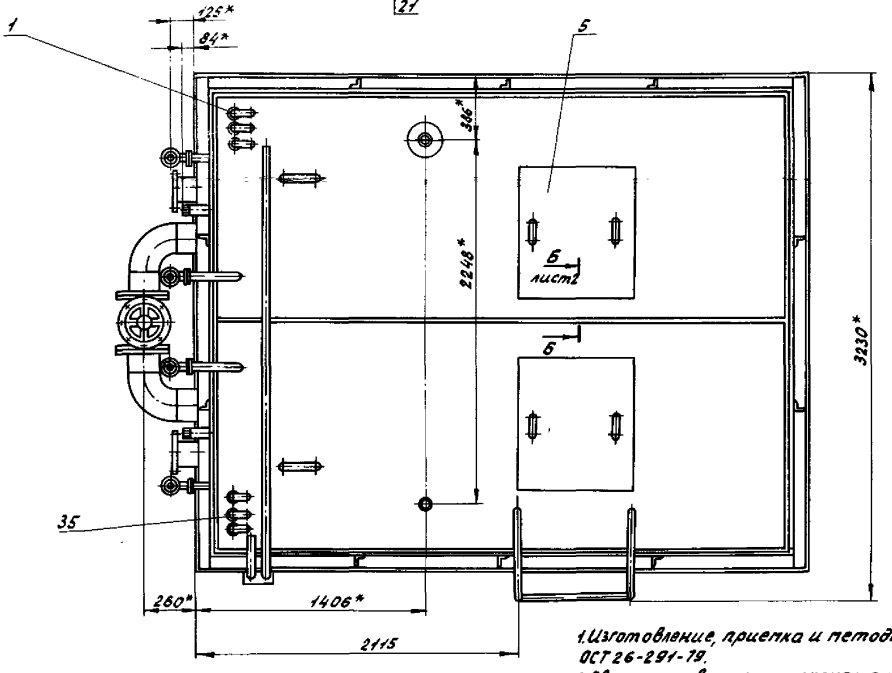

1. Изготовление, приемка и методы испытаний по ОСТ 26-291-79.
2. Сварные швы металлоконструкций по ГОСТ 5264-80
3. Электрод Э42 ГОСТ 9467-75
4. * Размеры для справок
5. Внутренние поверхности бака обработать преобразователем ржавчины ТУ6-15-987-76.
6. Покрытие: шпатлевка ЭП-00-10 ГОСТ 10277-76 в три слоя.
   Эмаль ЭП-773, зеленая ГОСТ 23143-83

Изм.	Лист	№ докум.	Подп.	Дата	АПЭ43.0СБ		
Разраб.		Алексичева		07.88	Бак V=20м³ сборочный чертеж	Лит	Масса 4346	Масштаб 1:20
Пров.		Акулин		07.88				
Т.контр.		Акулин				Лист 1	Листов 2	
Нач.отд.		Захарова		07.88		СПКБ „Спецавтоматика" Москва		
Н.контр.		Уткина		07.88				
Утв.		Нормантов		04.89				

Выпуск 3
Серия 5.416-3
Типовые конструкции

Инв.№подл. | Подпись и дата | Взам.инв.№ | Инв.№дубл. | Подпись и дата

12.9 Л.

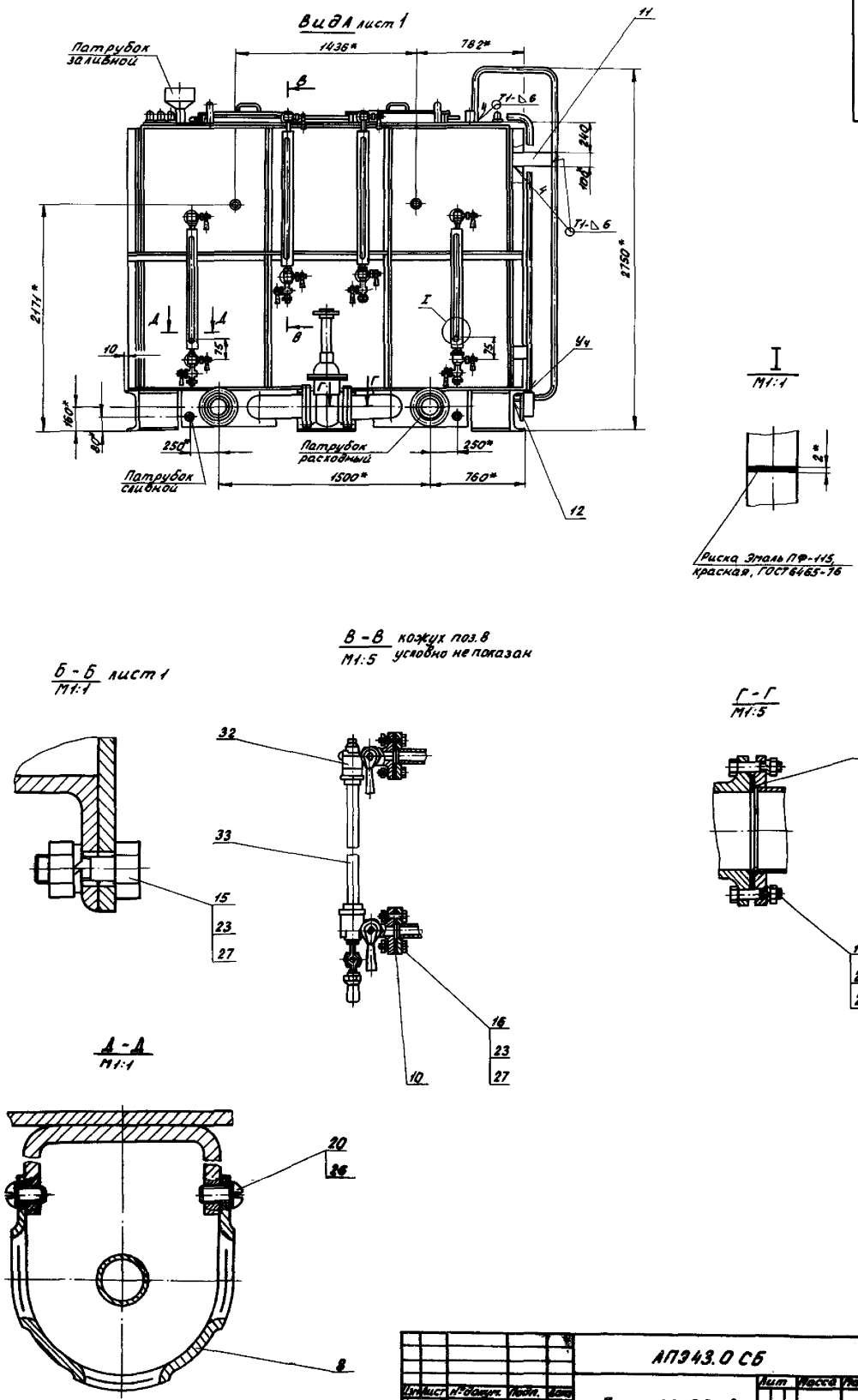

Изм.	Лист	№ докум.	Подп.	Дата	АПЭ43.0 СБ		
Разраб.		Аленичева			Бак V=20 м³ Сборочный чертеж	Лит	Масса	Масштаб 1:20
Пров.		Акулин		07.77			
Т.контр.		Акулин		07.77		Лист 2	Листов
Начальн.		Захарова		07.77		СПКБ „Спецавтоматика" Москва	
Н.контр.		Уткина		07.77			
Утв.		Нариманов		07.77			

Выпуск 3
Серия 5.416-3

Типовые конструкции

Инв. № подл.	Подпись и дата	Взам. инв. №	Инв. № дубл.	Подпись и дата
129	13.06.83			

АПЭ43.0-10СБ

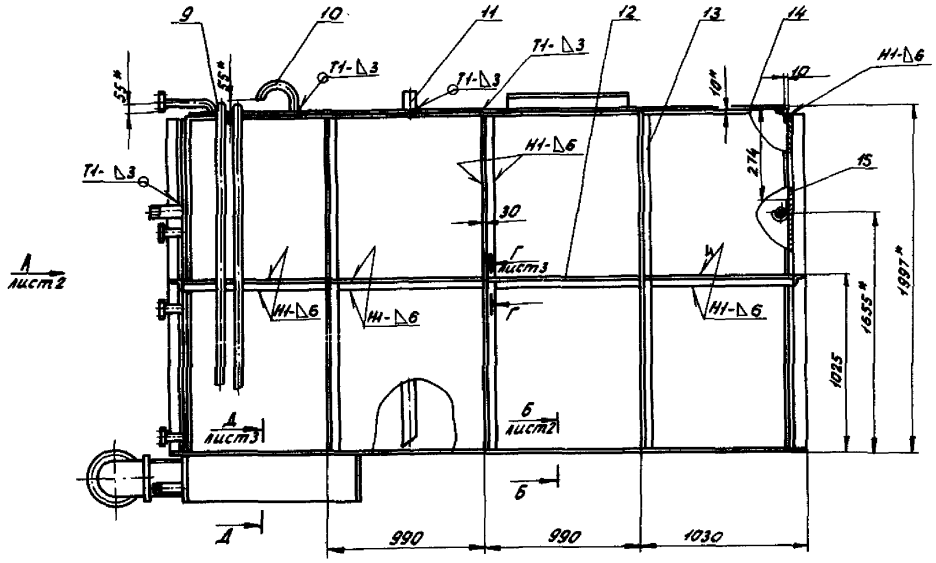

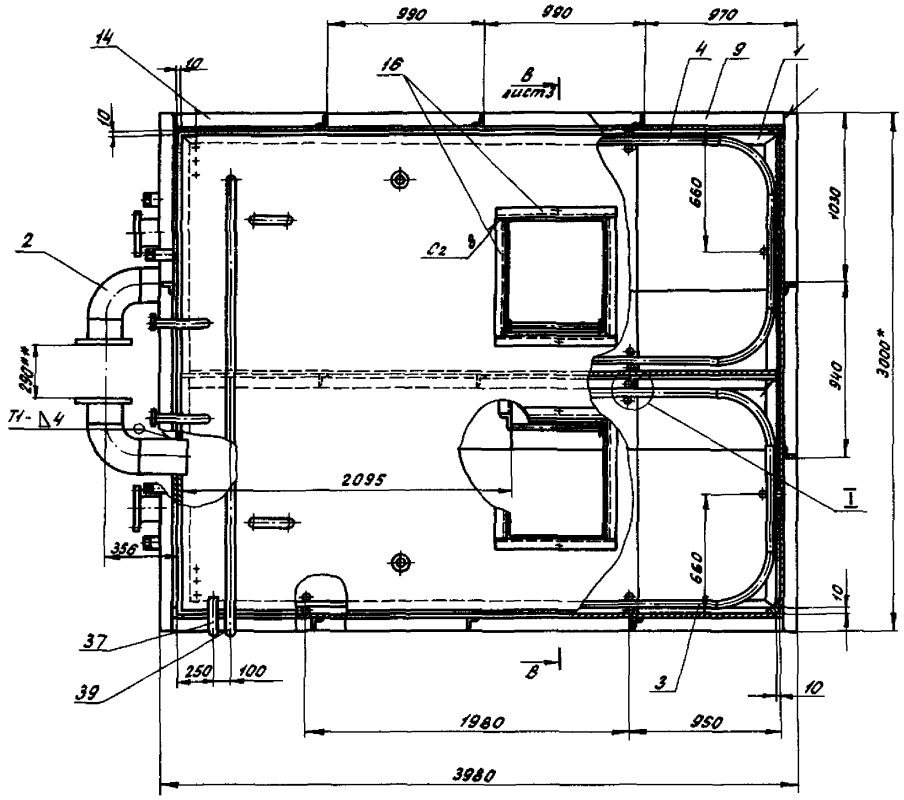

1. Сварные швы металлоконструкций по ГОСТ 5264-80
Сварные швы трубопроводов по ГОСТ 16037-70
2. Электрод Э42 ГОСТ 9467-75
3. $\pm \frac{t_2}{2}$
4. * Размеры для справок
5. ** Размер уточнить при установке задвижки (черт. АПЭ43.0 поз. 34)

					АПЭ43.0-10СБ			
Изм.	Лист	№ докум.	Подп.	Дата	Бак Сварочный чертеж	Лит	Масса	Масштаб
Разраб.		Аленичева		07.88			3369	1:20
Пров.		Акулин		07.88		Лист 1	Листов 3	
Т.контр.		Акулин		07.88		СПКБ „Спецавтоматика" Москва		
Н.контр.		Уткина		07.88				
Утв.		Захарова		07.88				

Типовые конструкции

Выпуск 3
Серия 5.416-3

Инв. № подл.	Подпись и дата	Взам. инв. №	Инв. № дубл.	Подпись и дата
1291				

АП343.0-10С6

Вид А лист 1
М1:20

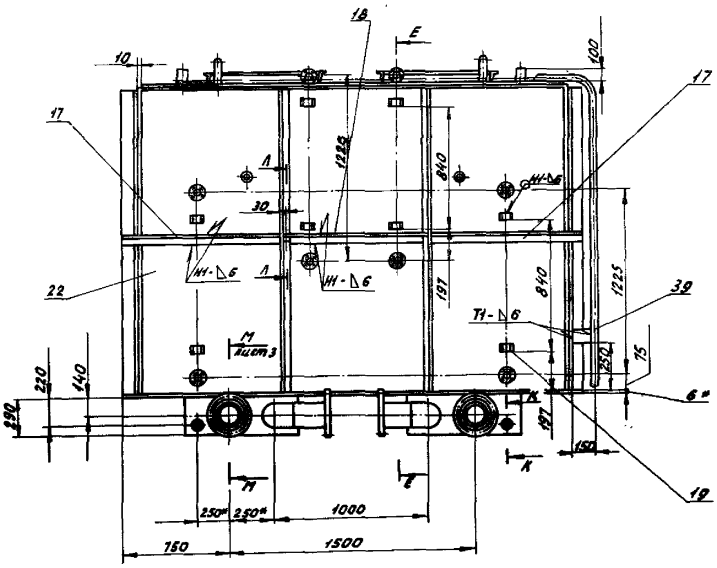

I лист 1
М1:2

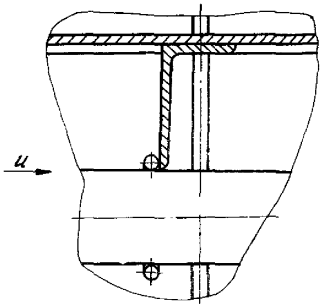

Вид И
М1:2

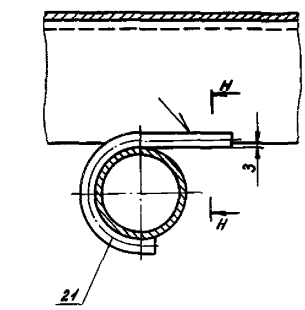

Н-Н
М1:1

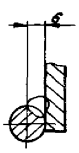

Е-Е
М1:2

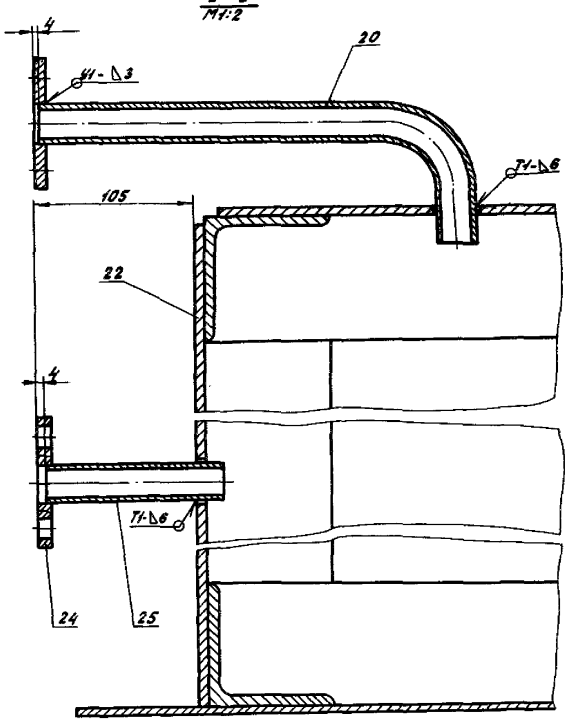

К-К
М1:2

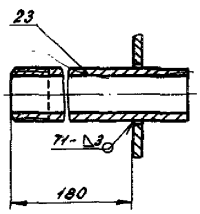

Вид Ж
М1:2

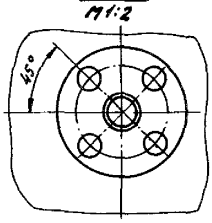

Б-Б лист 1
М1:2

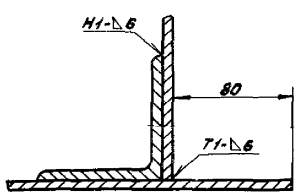

А-А
М1:2

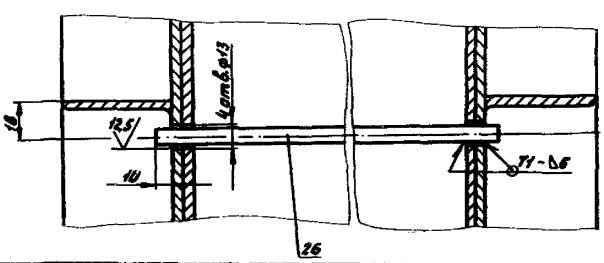

Гл.инж.пр.	Акопян				АП343.0-10С6
Разраб.	Авершина			Р	
Пров.	Акопян				Бак
Т.контр.	Акопян				Сварочный чертеж
Н.контр.	Ильина			Р	
Утв.	Задорова				Лит. / Масса / Масштаб
					Лист 2 Листов
					СПКБ «Спецавтоматика» Москва

Инв.№ подл. | Подпись и дата | Взам.инв.№ | Инв.№ дубл. | Подпись и дата

Типовые конструкции
Выпуск 3
Серия 5.416-3

129 ГС 25 ТМ-3

АПЭ 43.0-10СБ

В - В лист 1 повернуто
М1:10

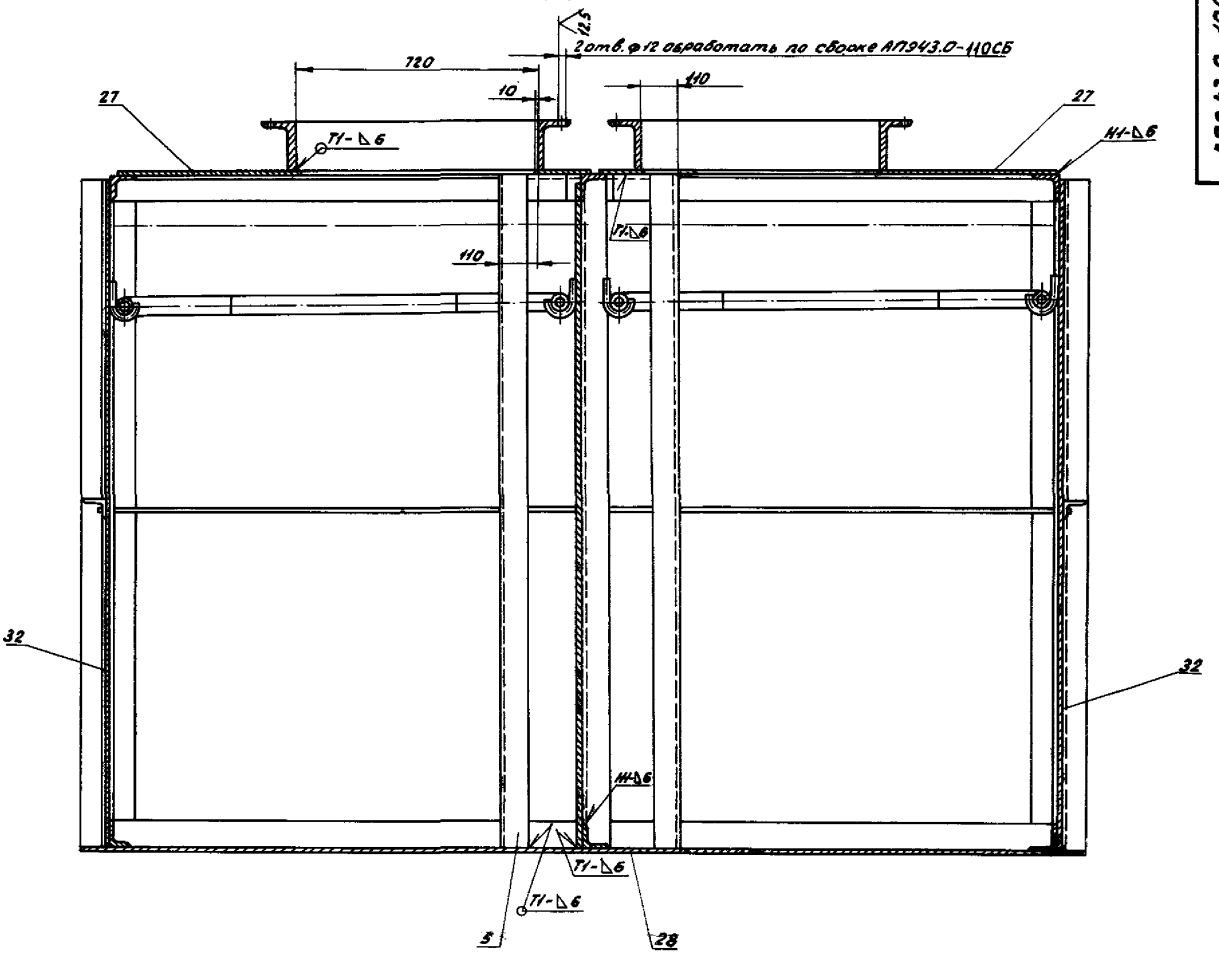

Г - Г лист 1
М1:2

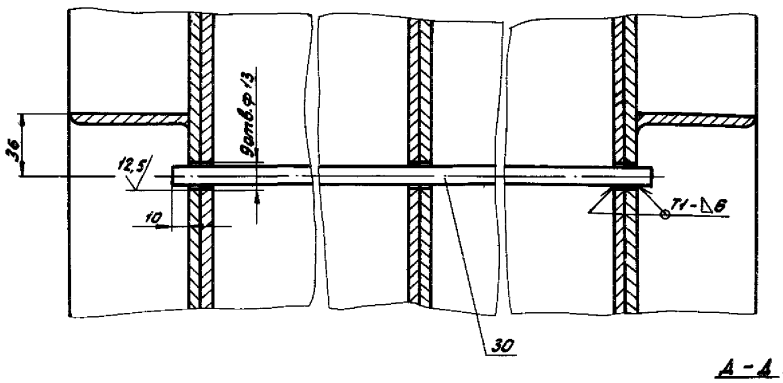

М - М лист 2
М1:5

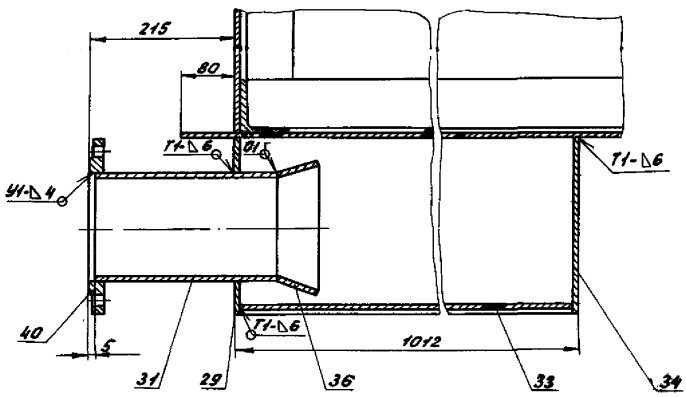

Д - Д лист 1

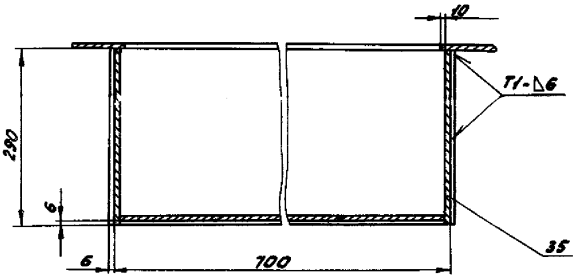

				АПЭ 43.0-10СБ			
Изм.	Лист	№ докум.	Подп.	Дата	Бак Сборочный чертеж	Лит	Масса	Масштаб
Разраб.	Аленичева			07.88			—	—
Пров.	Акулин			07.88				
Н.контр.	Акулин			07.88		Лист 3	Листов	
Н.контр.	Уткина			07.88		СПКБ „Спецавтоматика" Москва		
Утв.	Захарова			07.88				

Типовые конструкции

Выпуск 3
Серия 5.416-3

Инв. № подл.	Подпись и дата	Взам. инв. №	Инв. № дубл.	Подпись и дата
129 К	13.03.89			

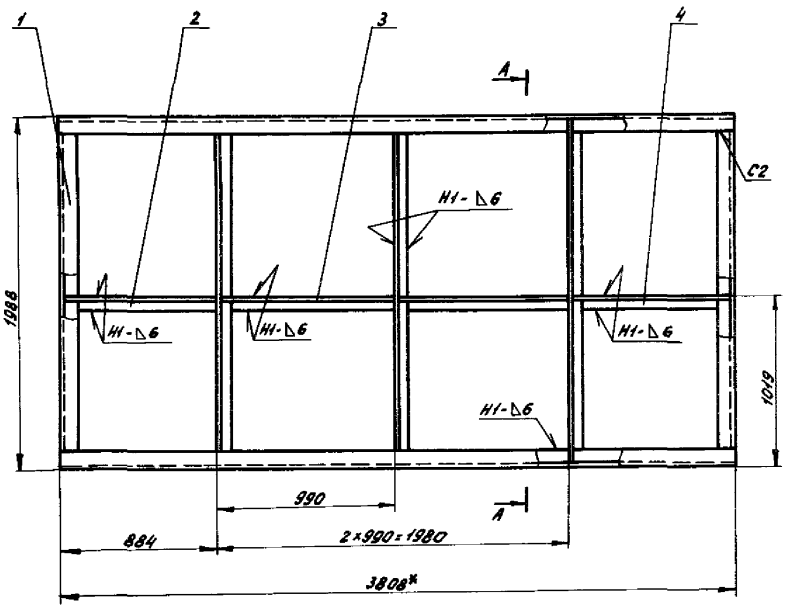

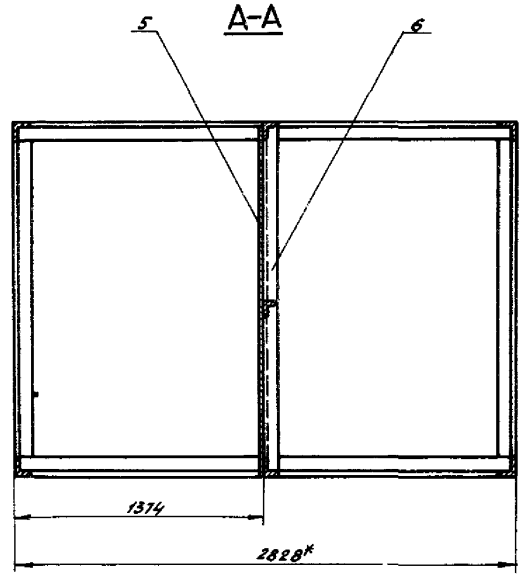

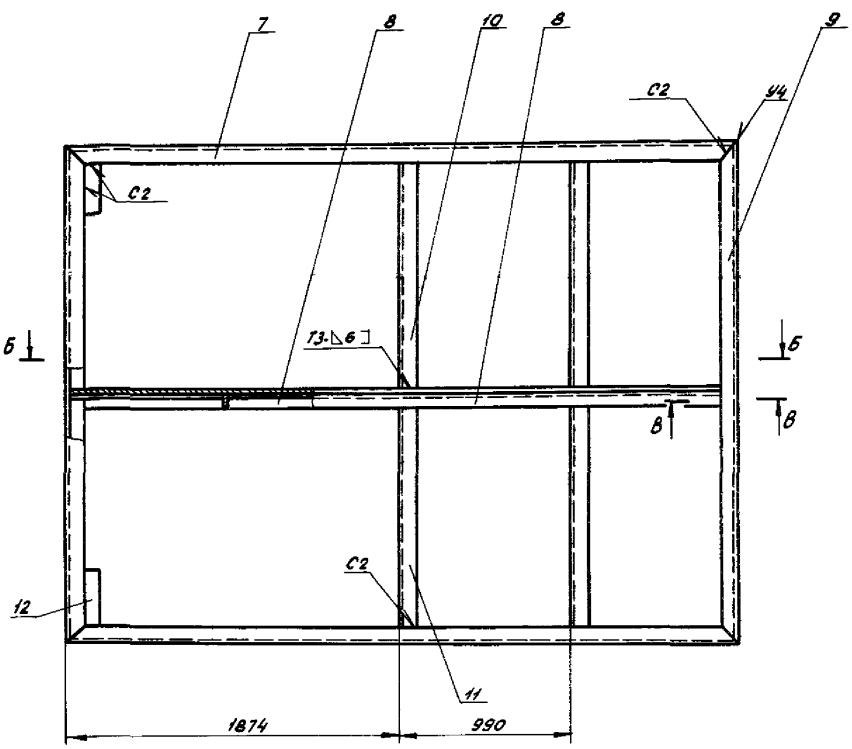

В-В
М1:2

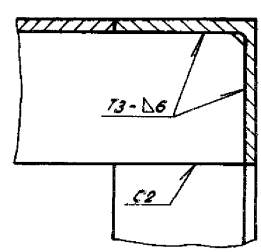

Б-Б
М1:10

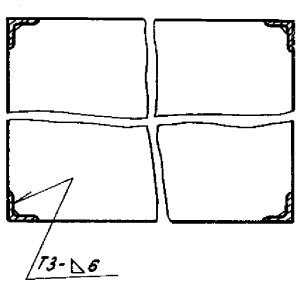

1. Сварные швы по ГОСТ5264-80
2. $\pm \frac{t2}{2}$
3. * Размеры для справок

Выпуск 3
Серия 5.416-3
Типовые конструкции

Инв.№подл. | Подпись и дата | Взам.инв.№ | Инв.№дубл. | Подпись и дата

Изм.	Лист	№ докум.	Подп.	Дата	АП343.0-20С6
Разраб.		Алемичева		07.88	Каркас. Сборочный чертеж
Пров.		Акулин		08.88	
Т.контр.		Акулин			
Н.контр.		Уткина		17.08	
Утв.		Захарова		07.88	

Лит	Масса	Масштаб
	782	1:20
Лист	Листов 1	

СПКБ «Спецавтоматика» Москва

Формат А2

АПЭ43.0-30

Выпуск 3
Серия 5.416-3

Типовые конструкции

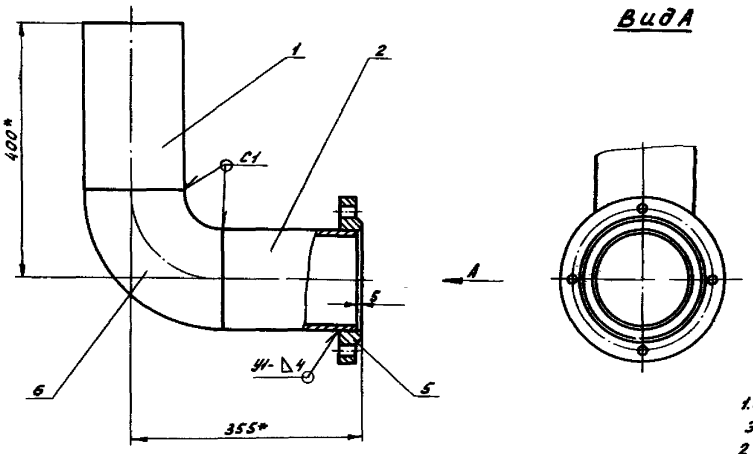

1. Сварные швы по ГОСТ 16037-70
Электрод Э42 ГОСТ 9467-75
2. $\pm\frac{t_2}{2}$
3. * Размеры для справок

				АПЭ43.0-30			
Изм.	Лист	№ докум.	Подп.	Дата	Отвод Сборочный чертеж	Лит	Масса	Масштаб
Разраб.		Аленичева					16,3	1:5
Пров.		Акулин				Лист	Листов 1	
Т.контр.		Акулин				СПКБ „Спецавтоматика" Москва		
Н.контр.		Уткина						
Утв.		Захарова						

Формат А3

АПЭ43.0-40СБ

Выпуск 3
Серия 5.416-3

Типовые конструкции

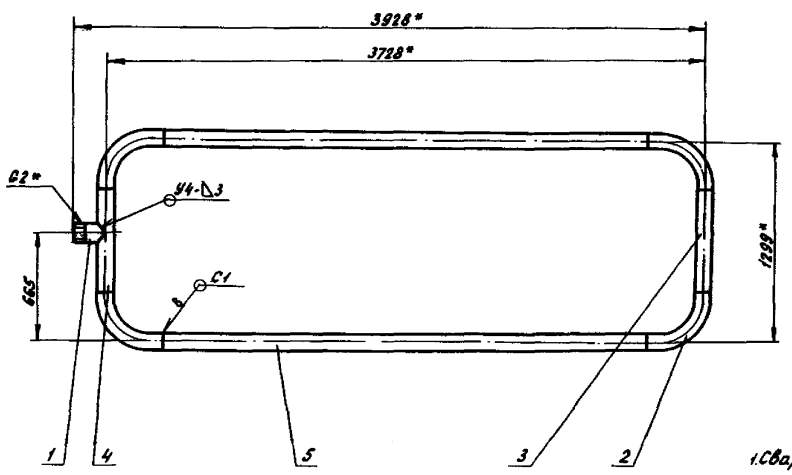

1. Сварные швы по ГОСТ 16037-70
Электрод Э42 ГОСТ 9467-75
2. $\pm\frac{t_2}{2}$
3. * Размеры для справок

				АПЭ43.0-40СБ			
Изм.	Лист	№ докум.	Подп.	Дата	Перфоратор Сборочный чертеж	Лит	Масса	Масштаб
Разраб.		Аленичева					43,4	1:20
Пров.		Акулин				Лист	Листов 1	
Т.контр.		Акулин				СПКБ „Спецавтоматика" Москва		
Н.контр.		Уткина						
Утв.		Захарова						

АП343.0-50СБ

Выпуск 3
Серия 5.416-3

Типовые конструкции

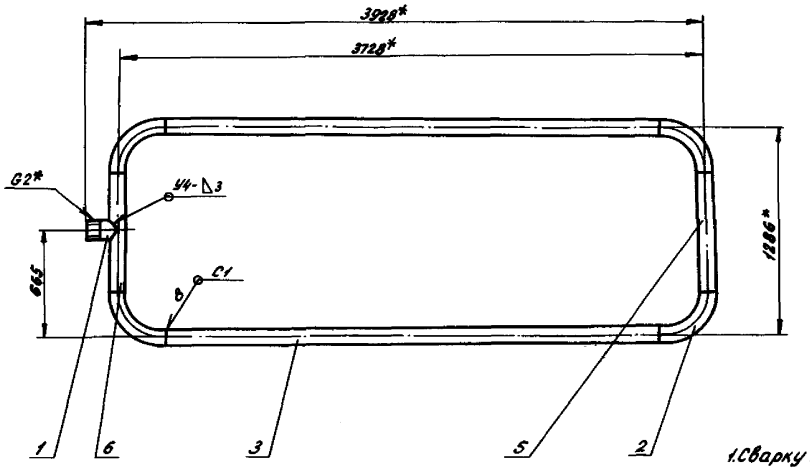

1. Сварку производить по ГОСТ 16037-70
Электрод Э42 ГОСТ 9467-75
2. $\pm \frac{t2}{2}$
3. *Размеры для справок

Изм.	Лист	№ докум.	Подп.	Дата	АП343.0-50СБ	Лит	Масса	Масштаб
Разраб.		Аленичева		07.88	Перфоратор		44	1:20
Пров.		Акулин		07.88	Сборочный чертеж	Лист	Листов 1	
Т.контр.		Акулин				СПКБ „Спецавтоматика" Москва		
Н.контр.		Уткина		08.88				
Утв.		Захарова		08.88				

Формат А3

АП343.0-60СБ

Выпуск 3
Серия 5.416-3

Типовые конструкции

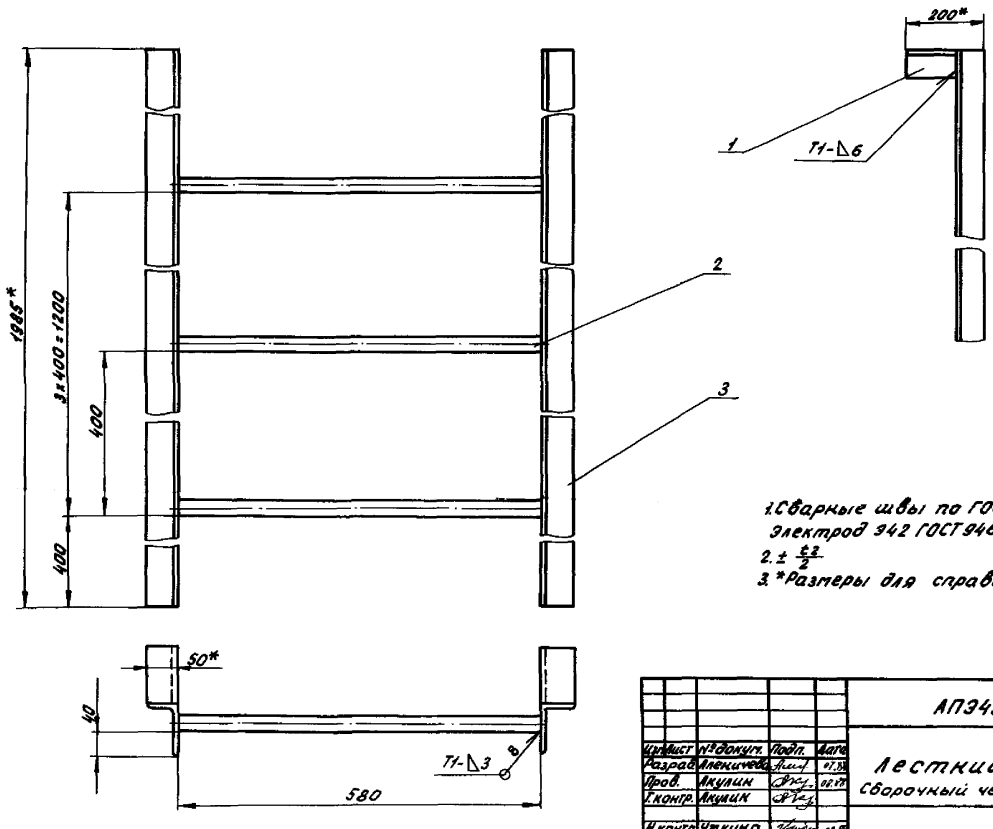

1. Сварные швы по ГОСТ 5264-80
Электрод Э42 ГОСТ 9467-75
2. $\pm \frac{t2}{2}$
3. *Размеры для справок

Изм.	Лист	№ докум.	Подп.	Дата	АП343.0-60СБ	Лит	Масса	Масштаб
Разраб.		Аленичева		07.88	Лестница		27.5	1:5
Пров.		Акулин		07.88	Сборочный чертеж	Лист	Листов 1	
Т.контр.		Акулин				СПКБ „Спецавтоматика" Москва		
Н.контр.		Уткина		08.88				
Утв.		Захарова		08.88				

129 F

АПЭ43.0-10СБ

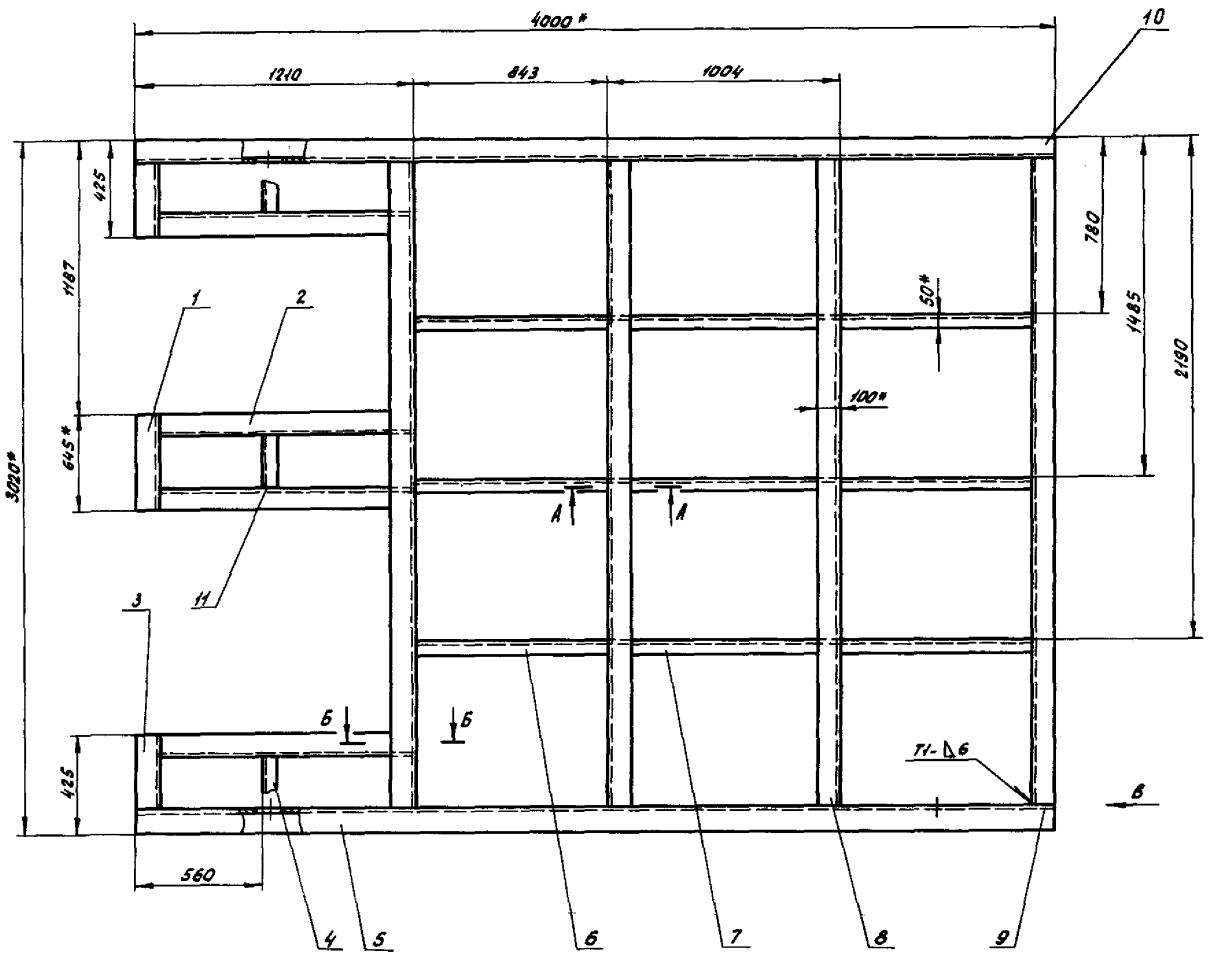

А-А
М1:5

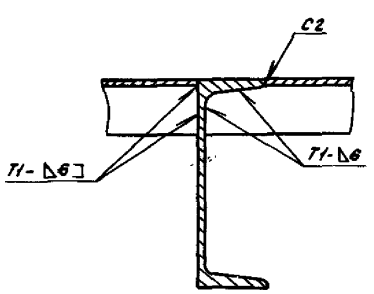

Вид В
М1:5

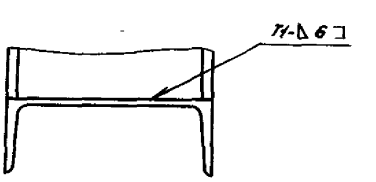

Б-Б
М1:5

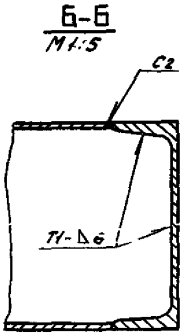

1. Сварные швы по ГОСТ 5264-80
Электрод Э42 ГОСТ 9467-75
2. $\pm \frac{t2}{2}$
3. * Размеры для справок

Изм.	Лист	№ докум.	Подп.	Дата	АПЭ 43.0-70СБ		
Разраб.		Аленичева		07.88	Рама Сборочный чертеж	Лит	Масса 854	Масштаб 1:15
Пров.		Акулин		09.88			
Т.контр.		Акулин				Лист	Листов 1
Н.контр.		Уткина		09.88		СПКБ „Спецавтоматика" Москва	
Утв.		Захарова		09.88			

Типовые конструкции

Выпуск 3
Серия 5.416-3

Инв. № подл.	Подпись и дата	Взам. инв. №	Инв. № дубл.	Подпись и дата
1-29	13.03.08			

АП943.0-80СБ

Выпуск 3
Типовые конструкции Серия 5.416-3

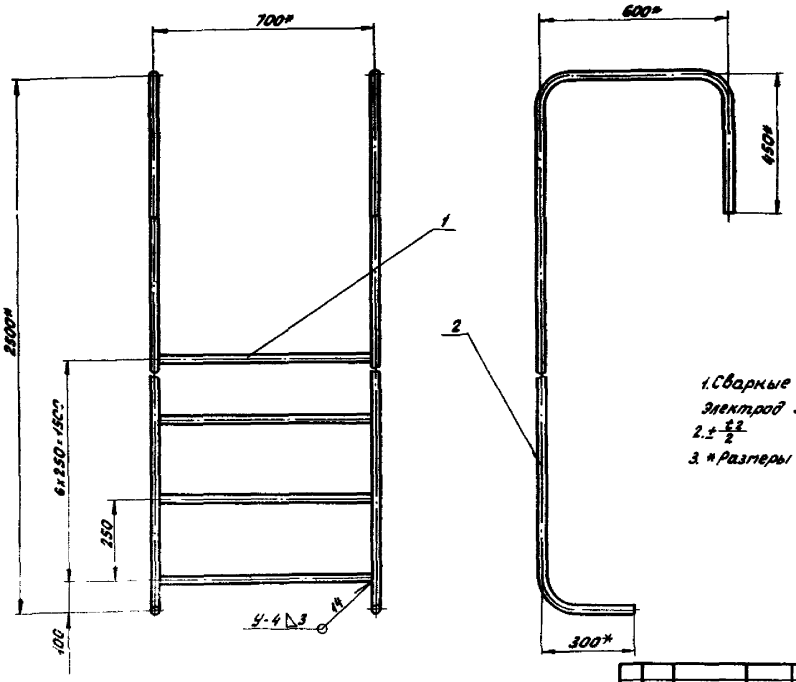

1. Сварные швы по ГОСТ5264-80
Электрод 942 ГОСТ 9467-75
2. $\pm\frac{t2}{2}$
3. * Размеры для справок

				АП943.0-80СБ			
Изм.	Лист	№ докум.	Подп.	Дата	Лестница Сборочный чертеж	Лит	Масса	Масштаб
Разраб.		Алекничева					21	1:10
Пров.		Акулин				Лист	Листов 1
Т.контр.		Акулин				СПКБ „Спецавтоматика" Москва	
Н.контр.		Уткина					
Утв.		Захарова					

Формат А3

АП943.0-90СБ

Выпуск 3
Типовые конструкции Серия 5.416-3

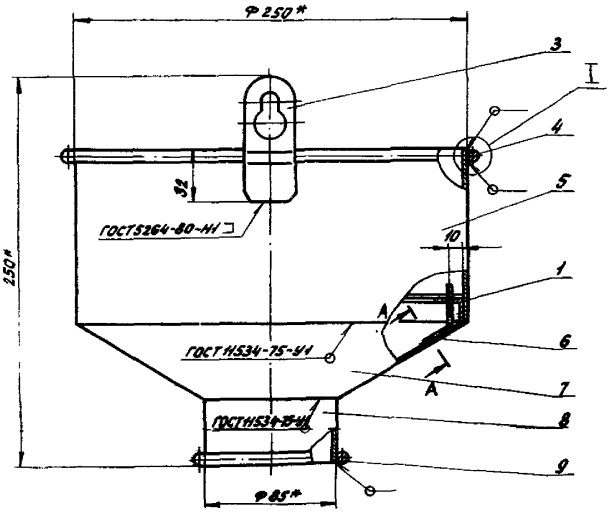

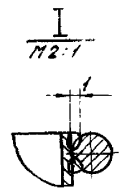

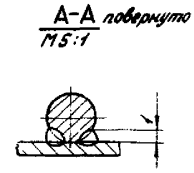

1. Сварные швы по ГОСТ5264-80
Электрод 942 ГОСТ 9467-75
2. $\pm\frac{t2}{2}$
3. * Размеры для справок
4. Покрытие: шпатлевка ЭП-00-10 ГОСТ 10277-76
Эмаль ЭП-773, зеленая ТУ6-10-1152-76

				АП943.0-90СБ			
Изм.	Лист	№ докум.	Подп.	Дата	Воронка Сборочный чертеж	Лит	Масса	Масштаб
Разраб.		Алекничева					2.02	1:2
Пров.		Акулин				Лист	Листов 1
Т.контр.		Акулин				СПКБ „Спецавтоматика" Москва	
Н.контр.		Уткина					
Утв.		Захарова					

Формат А3

Инв. № подл. 129 | Подпись и дата | Взам. инв. № | Инв. № дубл. | Подпись и дата

АП343.0-100СБ

Выпуск 3
Серия 5.416-3

Типовые конструкции

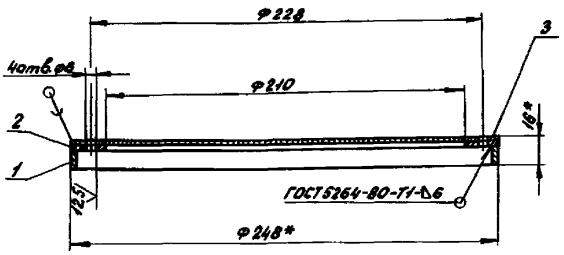

1. ПОС 40 ГОСТ 1499-70
2. Электрод Э42 ГОСТ 9467-75
3. $H14, \pm \frac{t_2}{2}$
4. * Размеры для справок

Изм.	Лист	№ докум.	Подп.	Дата	
Разраб.		Аленичева		01.77	
Пров.		Акулин		01.77	
Т.контр.		Акулин			
Н.контр.		Уткина		01.77	
Утв.		Захарова		01.77	

АП343.0-100СБ

Фильтр
Сборочный чертеж

Лит	Масса	Масштаб
	0,72	1:2
Лист	Листов 1	

СПКБ „Специавтоматика" Москва

Формат А4

АП343.0-110СБ

Выпуск 3
Серия

Типовые конструкции

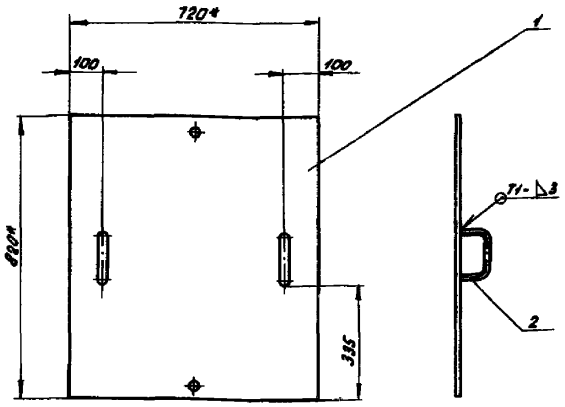

1. Сварные швы по ГОСТ 5264-80
Электрод Э42 ГОСТ 9467-75
2. $\pm \frac{t_2}{2}$
3. * Размеры для справок
4. Покрытие: шпатлевка ЭП-00-10
ГОСТ 10277-76
Эмаль ЭП-773, зеленая, ТУ6-10-1152-76

Изм.	Лист	№ докум.	Подп.	Дата	
Разраб.		Аленичева		01.77	
Пров.		Акулин		01.77	
Т.контр.		Акулин			
Н.контр.		Уткина		01.77	
Утв.		Захарова		01.77	

АП343.0-110СБ

Крышка
Сборочный чертеж

Лит	Масса	Масштаб
	14,4	1:10
Лист	Листов 1	

СПКБ „Специавтоматика" Москва

Формат А4

АП343.0-1

Выпуск 3
Типовые конструкции Серия 5.416-3

12,5 (V)

А-А

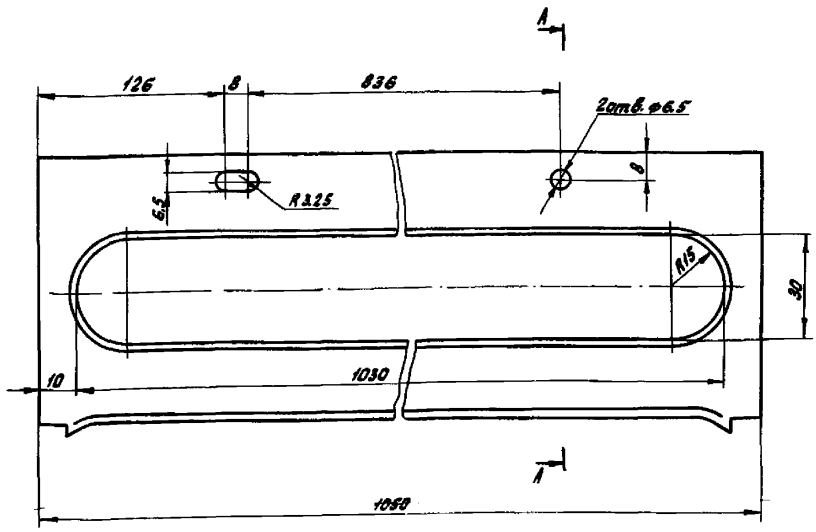

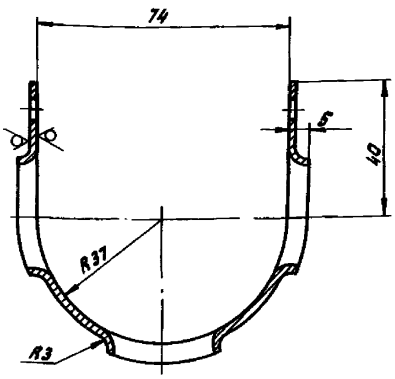

$H14, h14, \pm \frac{t_2}{2}$

Изм.	Лист	№ докум.	Подп.	Дата	
Разраб.		Аленичева		01.77	
Пров.		Акулин		01.77	
Т.контр.		Акулин			
Н.контр.		Уткина		01.77	
Утв.		Захарова		01.77	

АП343.0-1

Кожух

Лит	Масса	Масштаб
	16	1:1
Лист	Листов 1	

Лист 6-ПН-1.4 ГОСТ 19903-74
СТ ЗПС ГОСТ 16523-70

СПКБ „Специавтоматика" Москва

Инв.№ подл. | Подпись и дата | Взам.инв.№ | Инв.№ дубл. | Подпись и дата

429 г.

Выпуск 3
Серия 5.416-3

Типовые конструкции

АПЭ43.0-2



Изм.	Лист	№ докум.	Подп.	Дата	АПЭ43.0-2		
Разраб.	Аленичева			07.33	Прокладка	Лит	Масса 0,1	Масштаб 1:4
Пров.	Акулин			03.33		Лист	Листов 1
Т.контр.	Акулин						
Н.контр.	Уткина			07.33	Пластина I; лист, ТМКЩ-с-3-1,4 ГОСТ 7338-77	СПКБ „Спецавтоматика" Москва	
Утв.	Захарова			07.33			

Формат А4

Выпуск 3
Серия 5.416-3

Типовые конструкции

АПЭ43.0-3

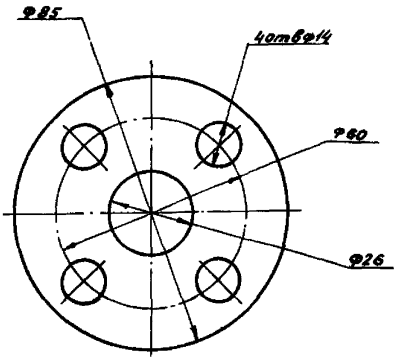

Изм.	Лист	№ докум.	Подп.	Дата	АПЭ43.0-3		
Разраб.	Аленичева			07.33	Прокладка	Лит	Масса 0,035	Масштаб 1:1
Пров.	Акулин			03.33		Лист	Листов 1
Т.контр.	Акулин						
Н.контр.	Уткина			07.33	Пластина I, лист, ТМКЩ-с 3-1,4 ГОСТ 7338-77	СПКБ „Спецавтоматика" Москва	
Утв.	Захарова			07.33			

Формат А4

Выпуск 3
Серия 5.416-3

Типовые конструкции

АПЭ43.0-1

12,5

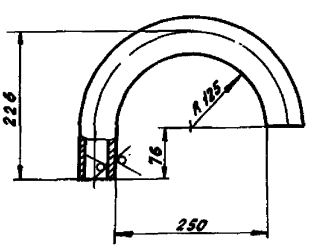

$\pm \frac{t2}{2}$

Изм.	Лист	№ докум.	Подп.	Дата	АПЭ43.0-11		
Разраб.	Аленичева			07.33	Труба	Лит	Масса 2,15	Масштаб 1:5
Пров.	Акулин			07.33		Лист	Листов 1
Т.контр.	Акулин						
Н.контр.	Уткина			07.33	Труба $\frac{57\times3,5\ ГОСТ\ 8734-75}{820\ ГОСТ\ 8733-74}$	СПКБ „Спецавтоматика" Москва	
Утв.	Захарова			07.33			

Формат А4

Выпуск 3
Серия 5.416-3

Типовые конструкции

АПЭ43.0-12

12,5

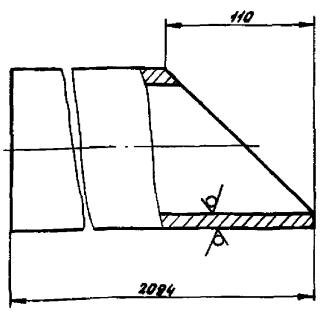

$\pm \frac{t2}{2}$

Изм.	Лист	№ докум.	Подп.	Дата	АПЭ43.0-12		
Разраб.	Аленичева			07.33	Труба	Лит	Масса 24,1	Масштаб 1:2
Провер.	Акулин			07.33		Лист	Листов 1
Т.контр.	Акулин						
Н.контр.	Уткина			07.33	Труба 100×4,5 ГОСТ 3262-75	СПКБ „Спецавтоматика" Москва	
Утв.	Захарова			07.33			

Выпуск 3
Серия 5.416-3

Типовые конструкции

АП343.0-13

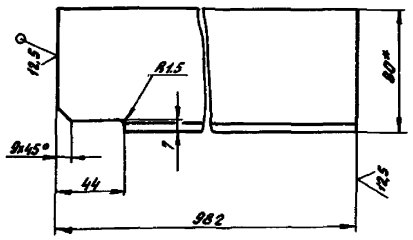

1. h14, ± t2/2
2. Размеры для справок

Изм.	Лист	№ докум.	Подп.	Дата	АП343.0-13	
Разраб.	Аленичева			01.92	Ребро	Лит. / Масса 5,7 / Масштаб 1:2
Пров.	Акулин			10.92		Лист 1 / Листов 1
Т.контр.	Акулин					
Н.контр.	Уткина			01.92	Уголок 80х50х6-В-ГОСТ 8.510-86 / Ст3пс-1-ГОСТ 535-79	СПКБ „Специавтоматика" Москва
Утв.	Задорова			01.92		

Формат А4

Выпуск 3
Серия 5.416-3

Типовые конструкции

АП343.0-15

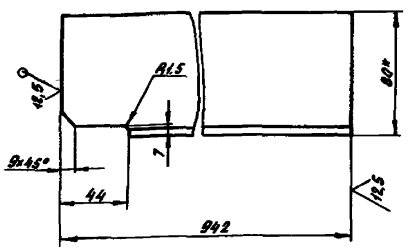

1. h14, ± t2/2
2. Размер для справок

Изм.	Лист	№ докум.	Подп.	Дата	АП343.0-15	
Разраб.	Аленичева			01.92	Ребро	Лит. / Масса 5,45 / Масштаб 1:2
Пров.	Акулин			10.92		Лист 1 / Листов 1
Т.контр.	Акулин					
Н.контр.	Уткина			01.92	Уголок 80х50х6-В-ГОСТ 8.510-86 / Ст3пс-1-ГОСТ 535-79	СПКБ „Специавтоматика" Москва
Утв.	Задорова			01.92		

Формат А4

Выпуск 3
Серия 5.416-3

Типовые конструкции

АП343.0-19

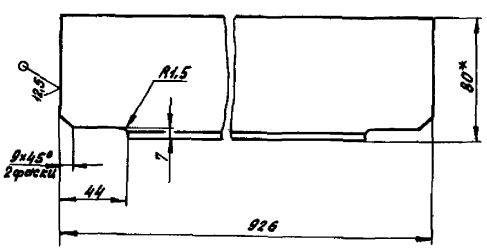

1. h14, ± t2/2
2. *Размер для справок

Изм.	Лист	№ докум.	Подп.	Дата	АП343.0-19	
Разраб.	Аленичева			01.92	Ребро	Лит. / Масса 5,3 / Масштаб 1:2
Пров.	Акулин			10.92		Лист 1 / Листов 1
Т.контр.	Акулин					
Н.контр.	Уткина			01.92	Уголок 80х50х6-В-ГОСТ 8.510-86 / Ст3пс-1-ГОСТ 535-79	СПКБ „Специавтоматика" Москва
Утв.	Задорова			01.92		

Формат А4

Выпуск 3
Серия 5.416-3

Типовые конструкции

АП343.0-21

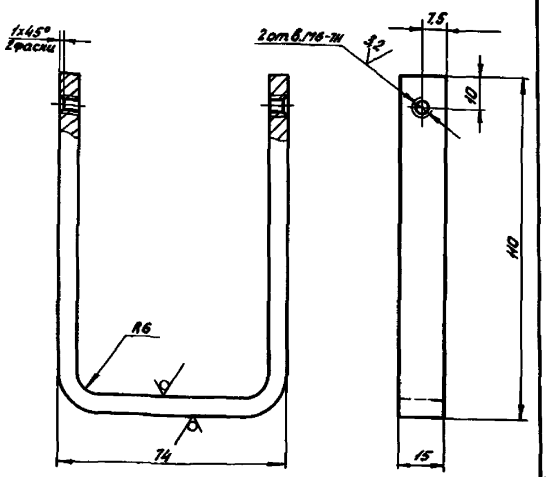

H14, h14, ± t2/2

Изм.	Лист	№ докум.	Подп.	Дата	АП343.0-21	
Разраб.	Аленичева			01.92	Скоба	Лит. / Масса 0,15 / Масштаб 1:1
Пров.	Акулин			10.92		Лист 1 / Листов 1
Т.контр.	Акулин					
Н.контр.	Уткина			01.92	Лист Б-ПН-6.0.ГОСТ 19903-74 / Ст3пс ГОСТ 14637-79	СПКБ „Специавтоматика" Москва
Утв.	Задорова			01.92		

АПЭ43.0-22

Выпуск 3
Серия 5.416-3
Типовые конструкции

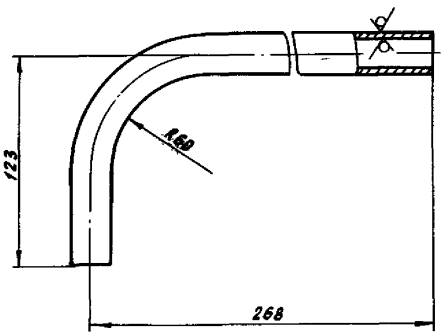

$\pm \frac{t_2}{2}$

Изм.	Лист	№ докум.	Подп.	Дата	АПЭ43.0-22		
Разраб.		Аленичева		07.88	Труба	Лит.	Масса 0,5	Масштаб 1:2
Пров.		Акулин		08.88		Лист	Листов 1
Т.контр.		Акулин					
Н.контр.		Уткина		08.88	Труба 25х2,5 ГОСТ 8734-75 / В20 ГОСТ 8733-74	СПКБ „Спецавтоматика" Москва	
Утв.		Захарова		08.88			

Формат А4

АПЭ43.0-23

Выпуск 3
Серия 5.416-3
Типовые конструкции

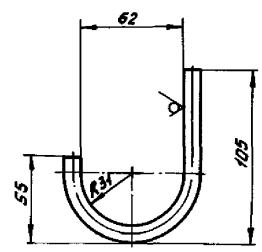

$\pm \frac{t_2}{2}$

Изм.	Лист	№ докум.	Подп.	Дата	АПЭ43.0-23		
Разраб.		Аленичева		07.88	Крючок	Лит.	Масса 0,12	Масштаб 1:2
Пров.		Акулин		08.88		Лист	Листов 1
Т.контр.		Акулин					
Н.контр.		Уткина		08.88	Круг 10-В-ГОСТ 2590-71 / Ст 3пс ГОСТ 535-79	СПКБ „Спецавтоматика" Москва	
Утв.		Захарова		08.88			

Формат А4

АПЭ43.0-24

Выпуск 3
Серия 5.416-3
Типовые конструкции

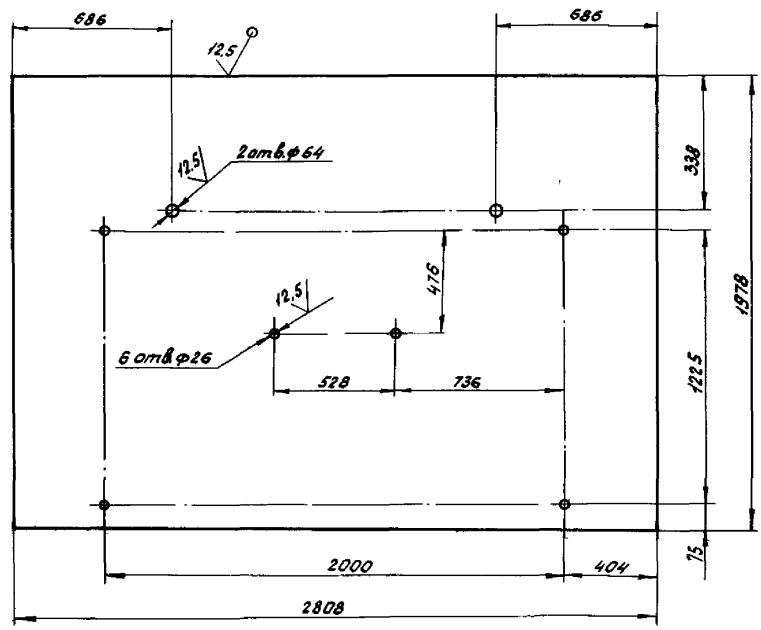

1. Н14, h14, $\pm \frac{t_2}{2}$
2. Допускается изготовление из нескольких частей со сваркой встык по ГОСТ 5264-80, шов-С2 электрод Э42 ГОСТ 9467-75

Изм.	Лист	№ докум.	Подп.	Дата	АПЭ43.0-24		
Разраб.		Аленичева		07.88	Стенка	Лит.	Масса 262	Масштаб 1:15
Провер.		Акулин		08.88		Лист	Листов 1
Т.контр.		Акулин		08.88			
Н.контр.		Уткина		08.88	Лист Б-ПН-6.0 ГОСТ 19903-74 / Ст 3пс ГОСТ 14637-79	СПКБ „Спецавтоматика" Москва	
Утв.		Захарова		08.88			

Формат А3

Инв. № подл. | Подпись и дата | Взам. инв. № | Инв. № дубл. | Подпись и дата
129 р | 13.03.89

АП343.0-25

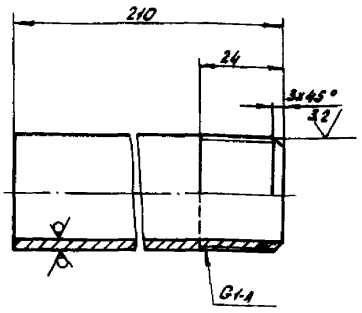

$\pm\frac{t_2}{2}$

Изм. Лист	№ докум.	Подп.	Дата	АП343.0-25	
Разраб.	Аленичева		05.93	Патрубок	Лит. / Масса 0,5 / Масштаб 1:1
Пров.	Акулин		05.93		Лист / Листов 1
Т.контр.	Акулин		05.93		
Н.контр.	Уткина		05.93	Труба 25х3,2 ГОСТ 3262-75	СПКБ „Спецавтоматика" Москва
Утв.	Захарова		05.93		

Формат А4

Выпуск 3 Типовые конструкции Серия 5.416-3

Инв. № подл. | Подпись и дата | Взам. инв. № | Инв. № дубл. | Подпись и дата

АП343.0-26

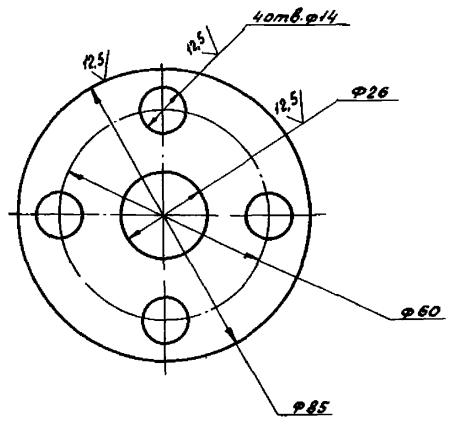

H14, h14

Изм. Лист	№ докум.	Подп.	Дата	АП343.0-26	
Разраб.	Аленичева		05.93	Фланец	Лит. / Масса 0,3 / Масштаб 1:1
Пров.	Акулин		05.93		Лист / Листов 1
Т.контр.	Акулин		05.93		
Н.контр.	Уткина		05.93	Лист Б-ПН-8.0 ГОСТ 19903-74 Ст3пс ГОСТ 14637-79	СПКБ „Спецавтоматика" Москва
Утв.	Захарова		05.93		

Формат А4

Выпуск 3 Типовые конструкции Серия 5.416-3

Инв. № подл. | Подпись и дата | Взам. инв. № | Инв. № дубл. | Подпись и дата

АП343.0-29

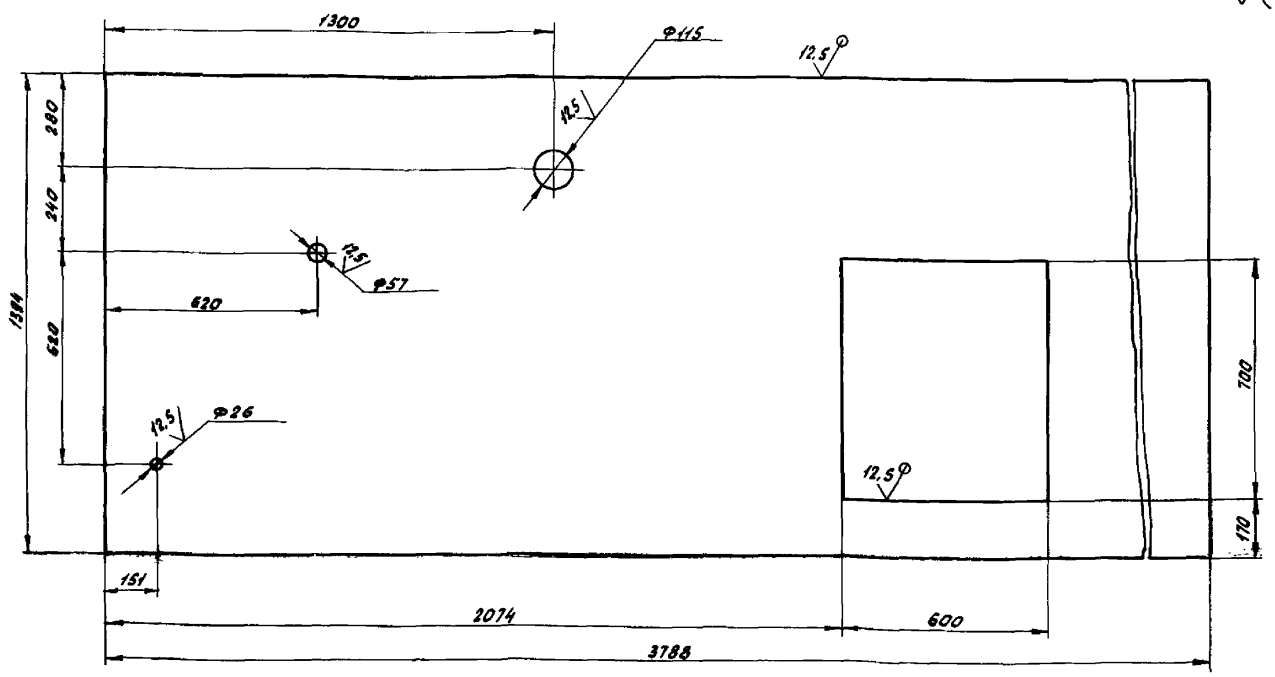

1. H14, h14 $\pm\frac{t_2}{2}$
2. Допускается изготовление из нескольких частей со сваркой встык по ГОСТ 5264-80 шов С2
Электрод Э42 ГОСТ 9467-75.

Изм. Лист	№ докум.	Подп.	Дата	АП343.0-29	
Разраб.	Аленичева		05.93	Крышка	Лит. / Масса 114 / Масштаб 1:10
Пров.	Акулин		05.93		Лист / Листов 1
Т.контр.	Акулин		05.93		
Н.контр.	Уткина		05.93	Лист Б-ПН-3.0 ГОСТ 19903-74 Ст3пс ГОСТ 16523-70	СПКБ „Спецавтоматика" Москва
Утв.	Захарова		05.93		

Выпуск 3 Типовые конструкции Серия 5.416-3

Инв. № подл. | Подпись и дата | Взам. инв. № | Инв. № дубл. | Подпись и дата

129 К

АП943.0-31

Выпуск 3
Серия 5.416-3
Типовые конструкции

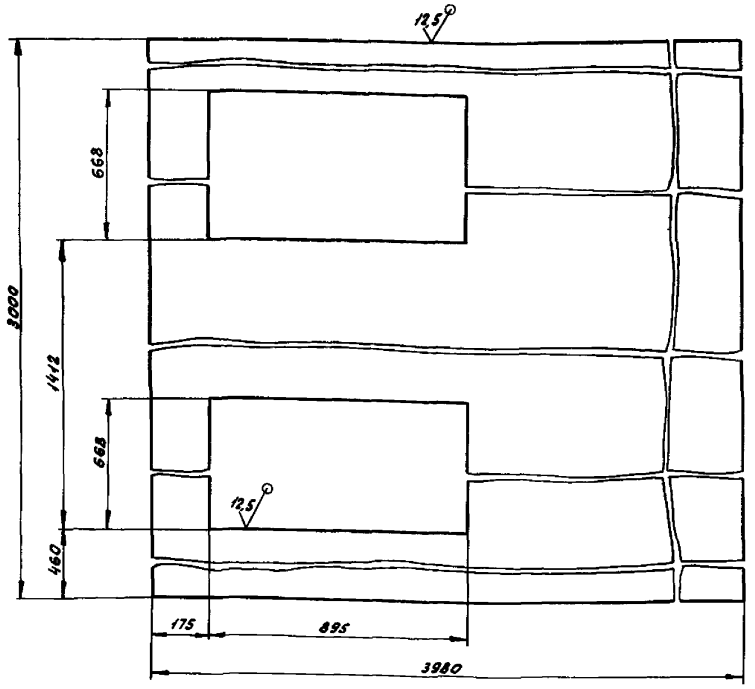

1. H14, h14, $\pm \frac{t_2}{2}$
2. Допускается изготовление из нескольких частей со сваркой встык по ГОСТ 5264-шов-С2
Электрод Э42 ГОСТ 9467-75

Изм.	Лист	№ докум.	Подп.	Дата	АПЭ43.0-31		
Разраб.	Аленичева			08.88	Дно	Лит	Масса 515	Масштаб 1:10
Пров.	Акулин			08.88		Лист	Листов 1
Т.контр.	Акулин						
Н.контр.	Уткина			12.88	Лист Б-ПН-6.0 ГОСТ 19903-74 / Ст 3 ПС ГОСТ 14637-79	СПКБ „Спецавтоматика" Москва	
Утв.	Захарова			08.88			

Формат А3

АП943.0-32

Выпуск 3
Серия 5.416-3
Типовые конструкции

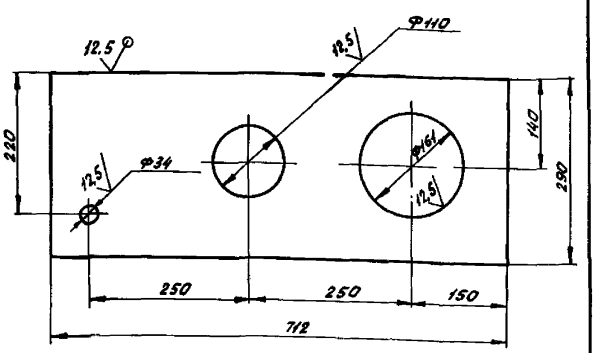

H14, h14, $\pm \frac{t_2}{2}$

Изм.	Лист	№ докум.	Подп.	Дата	АПЭ43.0-32		
Разраб.	Аленичева			08.88	Стенка	Лит	Масса 8,3	Масштаб 1:5
Пров.	Акулин			08.88		Лист	Листов 1
Т.контр.	Акулин						
Н.контр.	Уткина			12.88	Лист Б-ПН-6.0 ГОСТ 19903-74 / Ст 3 ПС ГОСТ 14637-79	СПКБ „Спецавтоматика" Москва	
Утв.	Захарова			08.88			

Формат А4

АП943.0-44

Выпуск 3
Серия 5.416-3
Типовые конструкции

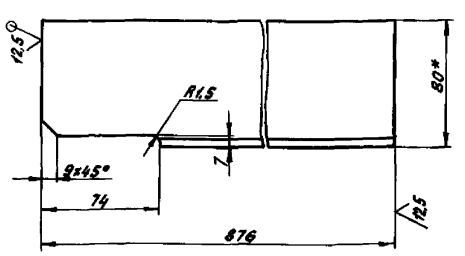

1. $\pm \frac{t_2}{2}$
2. * Размер для справок

Изм.	Лист	№ докум.	Подп.	Дата	АПЭ43.0-44		
Разраб.	Аленичева			08.88	Перекладина	Лит	Масса 5,2	Масштаб 1:2
Пров.	Акулин			08.88		Лист	Листов 1
Т.контр.	Акулин						
Н.контр.	Уткина			08.88	Уголок 80×50×6-В-ГОСТ 8510-86 / Ст 3 ПС-I-ГОСТ 535-79	СПКБ „Спецавтоматика" Москва	
Утв.	Захарова			08.88			

Формат А4

Выпуск 3
Серия 5.416-3

Типовые конструкции

Инв.№подл. | Подпись и дата | Взам.инв.№ | Инв.№дубл. | Подпись и дата

АП343.0-45

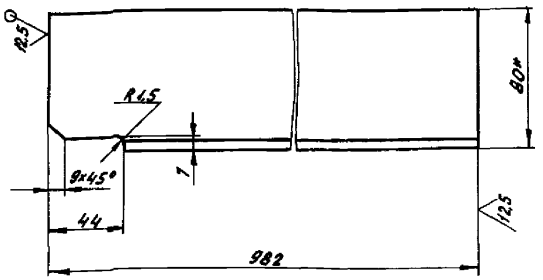

1. $\pm \frac{t_2}{2}$
2. *Размер для справок

Изм.	Лист	№ докум.	Подп.	Дата	АП343.0-45			
Разраб.		Алемичева		07.93	Ребро	Лит	Масса 5.7	Масштаб 1:2
Пров.		Акулин		08.93		Лист	Листов 1	
Т.контр.		Акулин			Уголок 80х50х6-В-ГОСТ8510-86 / Ст3пс-1-ГОСТ535-79	СПКБ „Специавтоматика" Москва		
Н.контр.		Уткина		08.93				
Утв.		Захарова		08.93				

Формат А4

Выпуск 3
Серия 5.416-3

Типовые конструкции

Инв.№подл. | Подпись и дата | Взам.инв.№ | Инв.№дубл. | Подпись и дата

АП343.0-46

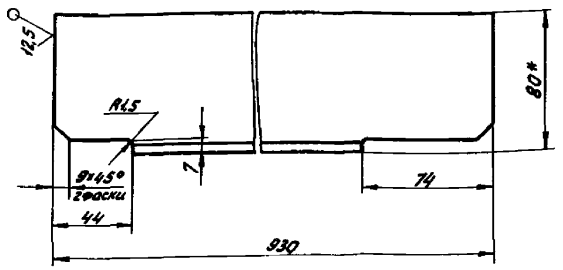

1. $\pm \frac{t_2}{2}$
2. *Размер для справок

Изм.	Лист	№ докум.	Подп.	Дата	АП343.0-46			
Разраб.		Алемичева		07.93	Перекладина	Лит	Масса 5.2	Масштаб 1:2
Пров.		Акулин		08.93		Лист	Листов 1	
Т.контр.		Акулин			Уголок 80х50х6-В-ГОСТ8510-86 / Ст3пс-1-ГОСТ535-79	СПКБ „Специавтоматика" Москва		
Н.контр.		Уткина		08.93				
Утв.		Захарова		08.93				

Формат А4

Выпуск 3
Серия 5.416-3

Типовые конструкции

Инв.№подл. | Подпись и дата | Взам.инв.№ | Инв.№дубл. | Подпись и дата

АП343.0-47

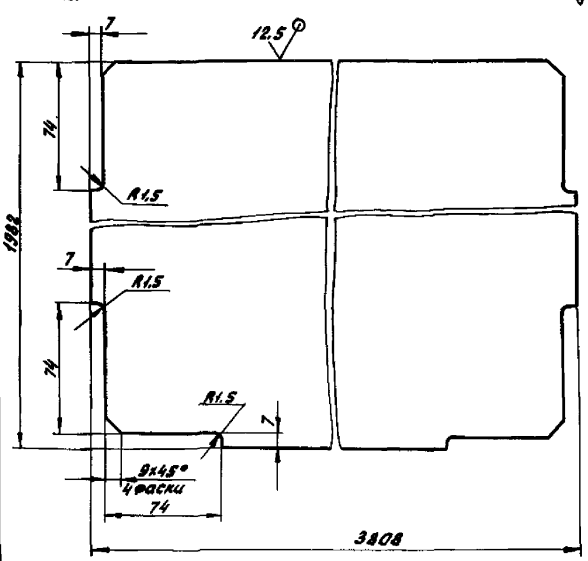

1. h14, $\pm \frac{t_5}{2}$
2. Допускается изготовление из нескольких частей со сваркой встык по ГОСТ5264-80, шов - С2
Электрод Э42 ГОСТ9467-75.

Изм.	Лист	№ докум.	Подп.	Дата	АП343.0-47			
Разраб.		Алемичева		07.93	Перегородка	Лит	Масса 355	Масштаб 1:2
Пров.		Акулин		08.93		Лист	Листов 1	
Т.контр.		Акулин			Лист-Б-ПН-8.0 ГОСТ19903-74 / Ст3пс ГОСТ14637-79	СПКБ „Специавтоматика" Москва		
Н.контр.		Уткина		08.93				
Утв.		Захарова		08.93				

Выпуск 3
Серия 5.416-3

Типовые конструкции

Инв.№подл. | Подпись и дата | Взам.инв.№ | Инв.№дубл. | Подпись и дата

АП343.0-48

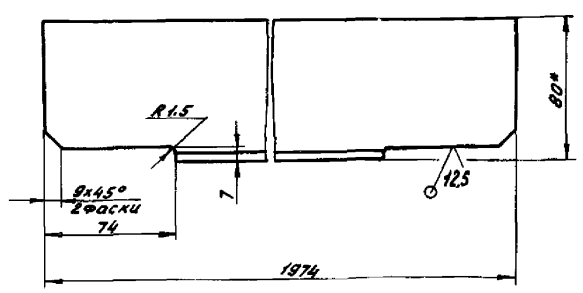

1. $\pm \frac{t_2}{2}$
2. *Размер для справок

Изм.	Лист	№ докум.	Подп.	Дата	АП343.0-48			
Разраб.		Алемичева		07.93	Перекладина	Лит	Масса 11,5	Масштаб 1:2
Пров.		Акулин		08.93		Лист	Листов 1	
Т.контр.		Акулин			Уголок 80х50х6-В-ГОСТ8510-86 / Ст3пс-1-ГОСТ535-79	СПКБ „Специавтоматика" Москва		
Н.контр.		Уткина		08.93				
Утв.		Захарова		08.93				

АПЭ43.0-49

Выпуск 3
Серия 5.416-3

Типовые конструкции

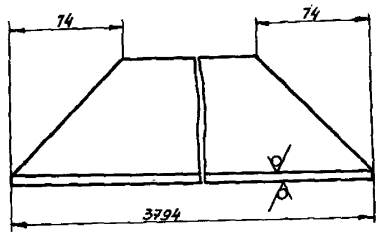

$\pm\frac{t_2}{2}$

Изм.	Лист	№ докум.	Подп.	Дата	Перекладина	Лит.	Масса	Масштаб
Разраб.		Аленичева		07.88			27,8	1:2
Пров.		Акулин		07.88		Лист	Листов 1
Т.контр.		Акулин					
Н.контр.		Уткина		07.88	Уголок 80х80х6-8-ГОСТ8509-86 / Ст3пс-I-ГОСТ535-79	СПКБ „Спецавтоматика" Москва	
Утв.		Захарова		07.88			

Формат А4

АПЭ43.0-51

Выпуск 3
Серия 5.416-3

Типовые конструкции

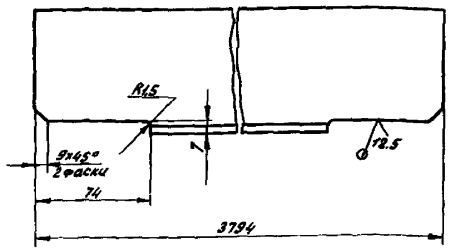

$\pm\frac{t_2}{2}$

Изм.	Лист	№ докум.	Подп.	Дата	Перекладина	Лит.	Масса	Масштаб
Разраб.		Аленичева		07.88			27,9	1:2
Пров.		Акулин		07.88		Лист	Листов 1
Т.контр.		Акулин					
Н.контр.		Уткина		07.88	Уголок 80х80х6-8-ГОСТ8509-86 / Ст3пс-I-ГОСТ535-79	СПКБ „Спецавтоматика" Москва	
Утв.		Захарова		07.88			

Формат А4

АПЭ43.0-52

Выпуск 3
Серия 5.416-3

Типовые конструкции

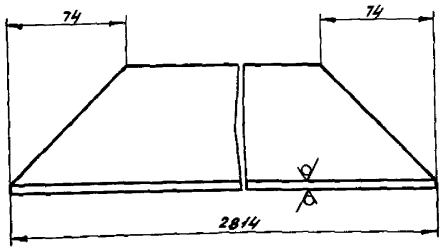

$\pm\frac{t_2}{2}$

Изм.	Лист	№ докум.	Подп.	Дата	Перекладина	Лит.	Масса	Масштаб
Разраб.		Аленичева		07.88			20,5	1:2
Пров.		Акулин		07.88		Лист	Листов 1
Т.контр.		Акулин					
Н.контр.		Уткина		07.88	Уголок 80х80х6-8-ГОСТ8509-86 / Ст3пс-I-ГОСТ535-79	СПКБ „Спецавтоматика" Москва	
Утв.		Захарова		07.88			

АПЭ43.0-55

Выпуск 3
Серия 5.416-3

Типовые конструкции

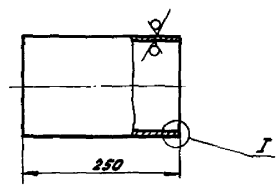

I
М1:1

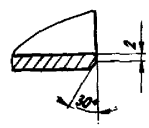

$\pm\frac{t_2}{2}$

Изм.	Лист	№ докум.	Подп.	Дата	Патрубок	Лит.	Масса	Масштаб
Разраб.		Аленичева		07.88			4,28	1:5
Провер.		Акулин		07.88		Лист	Листов 1
Т.контр.		Акулин					
Н.контр.		Уткина		07.88	Груба 159х4,5 ГОСТ8732-78 / В20 ГОСТ8731-74	СПКБ „Спецав...	
Утв.		Захарова		07.88			

Выпуск 3
Серия 5.416-3
Типовые конструкции

АПЭ 43.0-56

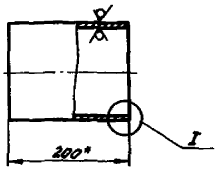

I
М1:1

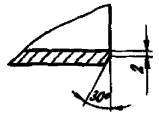

1. $\pm\frac{t_2}{2}$
2. *Размер уточнить при монтаже

Изм.	Лист	№ докум.	Подп.	Дата	АПЭ 43.0-56		
Разраб.		Аленичева		07.88	Патрубок	Лит	Масса 3,4	Масштаб 1:5
Пров.		Акулин		07.88		Лист	Листов 1
Т.контр.		Акулин					
Н.контр.		Уткина		07.88	Труба 159×4,5 ГОСТ 8732-78 / 820 ГОСТ 8731-74	СПКБ „Спецавтоматика" Москва	
Утв.		Захарова		07.88			

Формат А4

Выпуск 3
Серия 5.416-3
Типовые конструкции

АПЭ 43.0-59

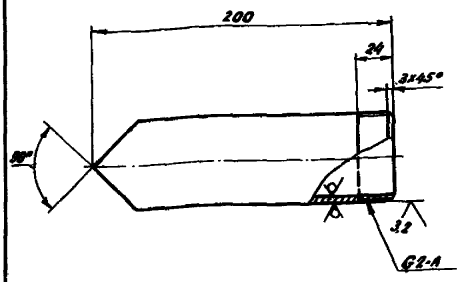

$\pm\frac{t_2}{2}$

Изм.	Лист	№ докум.	Подп.	Дата	АПЭ 43.0-59		
Разраб.		Аленичева		07.88	Патрубок	Лит	Масса 0,9	Масштаб 1:2
Пров.		Акулин		07.88		Лист	Листов 1
Т.контр.		Акулин					
Н.контр.		Уткина		07.88	Труба 50×3,5 ГОСТ 3262-75	СПКБ „Спецавтоматика" Москва	
Утв.		Захарова		07.88			

Формат А4

Выпуск 3
Серия 5.416-3
Типовые конструкции

АПЭ 43.0-61

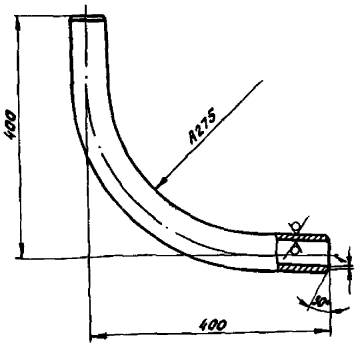

$\pm\frac{t_2}{2}$

Изм.	Лист	№ докум.	Подп.	Дата	АПЭ 43.0-61		
Разраб.		Аленичева		07.88	Отвод	Лит	Масса 3,3	Масштаб 1:5
Пров.		Акулин		07.88		Лист	Листов 1
Т.контр.		Акулин					
Н.контр.		Уткина		07.88	Труба 50×3,5 ГОСТ 3262-75	СПКБ „Спецавтоматика" Москва	
Утв.		Захарова		07.88			

Формат А4

Выпуск 3
Серия 5.416-3
Типовые конструкции

АПЭ 43.0-62

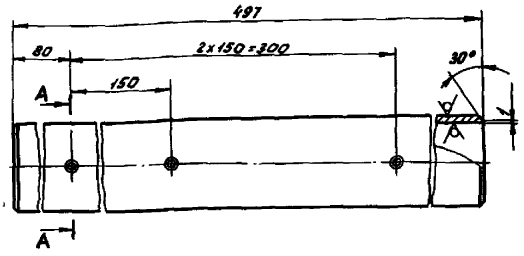

A-A
М1:1

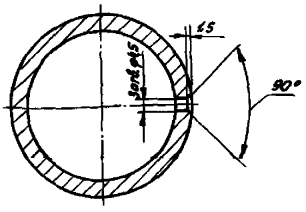

H14, h14, $\pm\frac{t_2}{2}$

Изм.	Лист	№ докум.	Подп.	Дата	АПЭ 43.0-62		
Разраб.		Аленичева		07.88	Труба	Лит	Масса 2,21	Масштаб 1:2
Пров.		Акулин		07.88		Лист	Листов 1
Т.контр.		Акулин					
Н.контр.		Уткина		07.88	Труба 50×3,5 ГОСТ 3262-75	СПКБ „Спецавтоматика" Москва	
Утв.		Захарова		07.88			

Формат А4

АПЭ43.0-63

Выпуск 3
Серия 5.416-3
Типовые конструкции

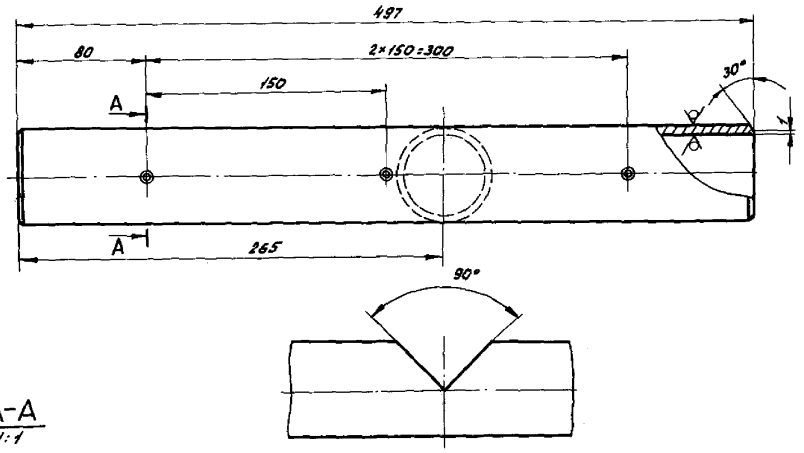

A-A
M1:1

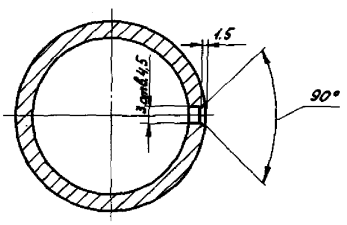

H14, h14, ± t2/2

				АПЭ43.0-63			
Изм.	Лист	№ докум.	Подп.	Дата	Труба	Лит	Масса	Масштаб
Разраб.		Аленичева		08.88			2,16	1:2
Пров.		Акулин		08.88		Лист	Листов 1	
Т.контр.		Акулин						
Н.контр.		Уткина		08.88	Труба 50×3,5 ГОСТ 3262-75	СПКБ „Спецавтоматика" Москва		
Утв.		Захарова		08.88				

Формат А3

АПЭ43.0-64

Выпуск 3
Серия 5.416-3
Типовые конструкции

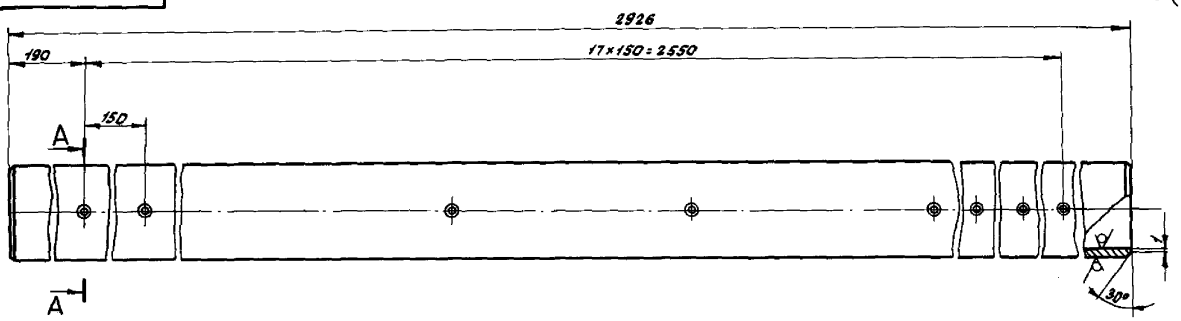

A-A
M1:1

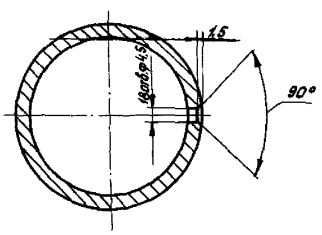

H14, h14, ± t2/2

				АПЭ43.0-64			
Изм.	Лист	№ докум.	Подп.	Дата	Труба	Лит	Масса	Масштаб
Разраб.		Аленичева		08.88			14,2	1:2
Пров.		Акулин		08.88		Лист	Листов 1	
Т.контр.		Акулин						
Н.контр.		Уткина		08.88	Труба 50×3,5 ГОСТ 3262-75	СПКБ „Спецавтоматика" Москва		
Утв.		Захарова		08.88				

Инв.№ подл. | Подпись и дата | Взам.инв.№ | Инв.№ дубл. | Подпись и дата

129 Г

АП343.0-66

12,5

Выпуск 3
Серия 5.416-3
Типовые конструкции

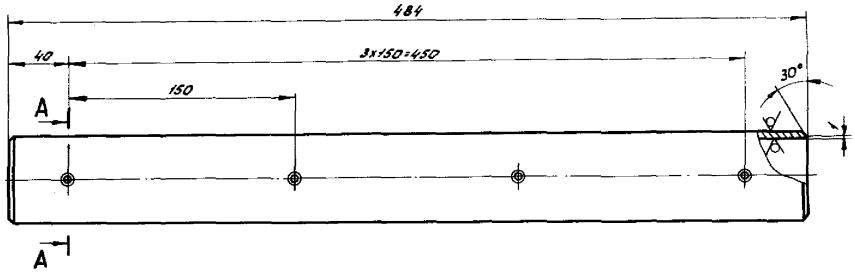

А-А
М1:1

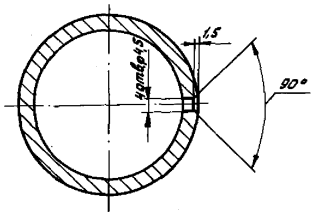

$H14, h14, \pm \frac{t_2}{2}$

					АП343.0-66		
Изм.	Лист	№ докум.	Подп.	Дата		Лит	Масса	Масштаб
Разраб.		Алемичева		07.88	Труба		2,53	1:2
Провер.		Акулин		07.88		Лист	Листов 1
Т.контр.		Акулин					
Н.контр.		Уткина		07.88	Труба 50×3,5 ГОСТ 3262-75	СПКБ „Спецавтоматика" Москва	
Утв.		Захарова		07.88			

Инв.№ подл. | Подпись и дата | Взам.инв.№ | Инв.№ дубл. | Подпись и дата

Формат А3

АП343.0-67

12,5

Выпуск 3
Серия 5.416-3
Типовые конструкции

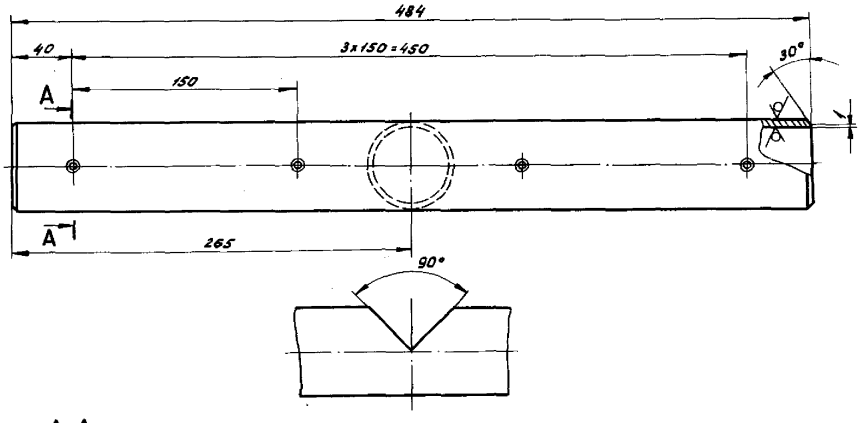

А-А
М1:1

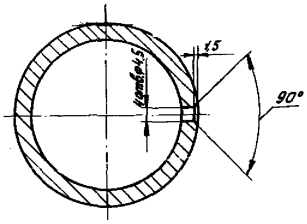

$H14, h14, \pm \frac{t_2}{2}$

					АП343.0-67		
Изм.	Лист	№ докум.	Подп.	Дата		Лит	Масса	Масштаб
Разраб.		Алемичева		07.88	Труба		2,58	1:2
Пров.		Акулин		07.88		Лист	Листов 1
Т.контр.		Акулин					
Н.контр.		Уткина		07.88	Труба 50×3,5 ГОСТ 3262-75	СПКБ „Спецавтоматика" Москва	
Утв.		Захарова		07.88			

Инв.№ подл. | Подпись и дата | Взам.инв.№ | Инв.№ дубл. | Подпись и дата

Формат А3

Выпуск 3 Серия 5.416-3 Типовые конструкции

АПЭ43.0-72

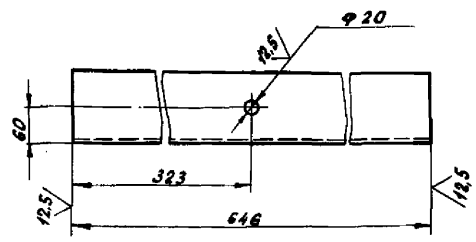

$H14, \pm\frac{t_2}{2}$

Изм.	Лист	№ докум.	Подп.	Дата	АПЭ43.0-72			
Разраб.		Аленичева		07.88	Перекладина	Лит	Масса	Масштаб
Пров.		Акулин		01.88			20,5	1:5
Т.контр.		Акулин				Лист	Листов 1	
Н.контр.		Уткина		07.88	Швеллер 30-ГОСТ 8240-72 Ст 3пс-1-ГОСТ 535-79	СПКБ „Спецавтоматика" Москва		
Утв.		Захарова		07.88				

Инв.№ подл. | Подпись и дата | Взам.инв.№ | Инв.№ дубл. | Подпись и дата

Формат А4

АПЭ43.0-73

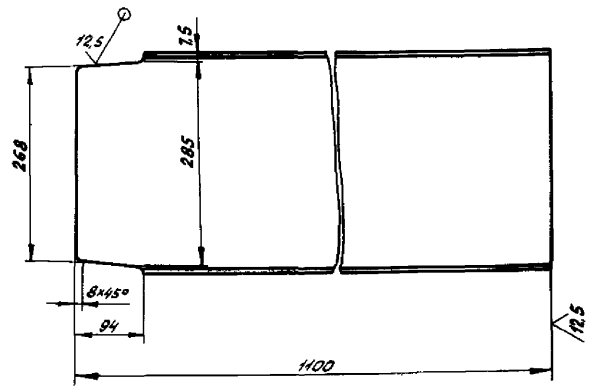

$\pm\frac{t_2}{2}$

Изм.	Лист	№ докум.	Подп.	Дата	АПЭ43.0-73			
Разраб.		Аленичева		07.88	Перекладина	Лит	Масса	Масштаб
Пров.		Акулин		01.88			33,3	1:5
Т.контр.		Акулин				Лист	Листов	
Н.контр.		Уткина		07.88	Швеллер 30-ГОСТ 8240-72 Ст 3пс-1-ГОСТ 535-79	СПКБ „Спецавтоматика" Москва		
Утв.		Захарова		07.88				

Инв.№ подл. | Подпись и дата | Взам.инв.№ | Инв.№ дубл. | Подпись и дата

Формат А4

АПЭ43.0-74

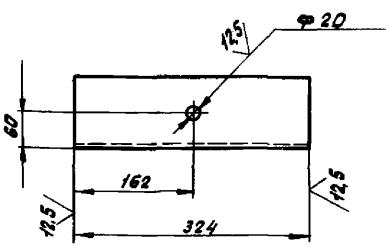

$H14, \pm\frac{t_2}{2}$

Изм.	Лист	№ докум.	Подп.	Дата	АПЭ43.0-74			
Разраб.		Аленичева		07.88	Перекладина	Лит	Масса	Масштаб
Пров.		Акулин		01.88			10,3	1:5
Т.контр.		Акулин				Лист	Листов 1	
Н.контр.		Уткина		07.88	Швеллер 30-ГОСТ 8240-72 Ст 3пс-1-ГОСТ 535-79	СПКБ „Спецавтоматика" Москва		
Утв.		Захарова		07.88				

Инв.№ подл. | Подпись и дата | Взам.инв.№ | Инв.№ дубл. | Подпись и дата

АПЭ43.0-76

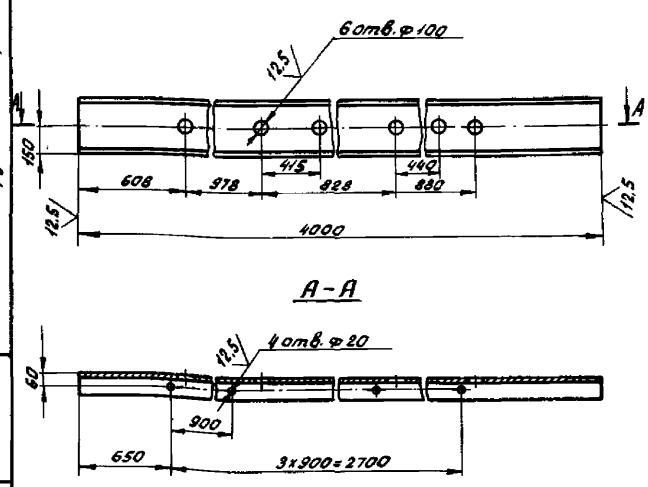

$H14, \pm\frac{t_2}{2}$

Изм.	Лист	№ докум.	Подп.	Дата	АПЭ43.0-76			
Разраб.		Аленичева		07.88	Перекладина	Лит	Масса	Масштаб
Пров.		Акулин		01.88			126	1:20
Т.контр.		Акулин				Лист	Листов 1	
Н.контр.		Уткина		07.88	Швеллер 30-ГОСТ 8240-72 Ст 3пс-1-ГОСТ 535-79	СПКБ „Спецавтоматика" Москва		
Утв.		Захарова		07.88				

Инв.№ подл. | Подпись и дата | Взам.инв.№ | Инв.№ дубл. | Подпись и дата

АПЭ43.0-78

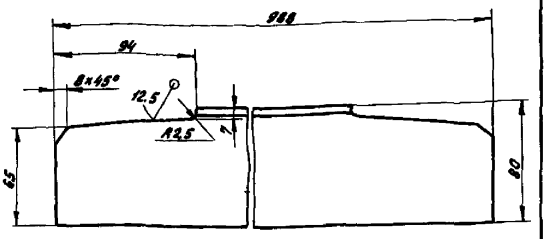

1. $\pm\frac{t2}{2}$
2.* Размер для справок

Гип.Инст.	Руководитель	Подп.	Дата	АПЭ 43.0-78			
Разраб.	Аленичева		10.88	Перемычка	Лит.	Масса	Масштаб
Провер.	Акулин		01.89			5.4	1:2
Н.контр.	Акулин				Лист	Листов 1	
Н.контр.	Утлина		01.89	Уголок 80х50х6-В ГОСТ 8510-86 / Ст 3пс-1-ГОСТ 535-79	СПКБ „Спецавтоматика" Москва		
Утв.	Захарова		01.89				

Выпуск 3 Серия 5.416-3 Типовые конструкции

Инв.№подл. | Подпись и дата | Взам.инв.№ | Инв.№дубл. | Подпись и дата | Инв.№подл.

Формат А4

АПЭ43.0-81

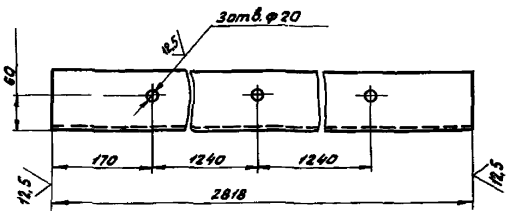

Н14, $\pm\frac{t2}{2}$

Гип.Инст.	Руководитель	Подп.	Дата	АПЭ43.0-81			
Разраб.	Аленичева		10.88	Перекладина	Лит.	Масса	Масштаб
Провер.	Акулин		01.89			89.6	1:5
Н.контр.	Акулин				Лист	Листов 1	
Н.контр.	Утлина		01.89	Швеллер 30-ГОСТ 8240-72 / Ст 3пс-1-ГОСТ 535-79	СПКБ „Спецавтоматика" Москва		
Утв.	Захарова		01.89				

Выпуск 3 Серия 5.416-3 Типовые конструкции

Инв.№подл. | Подпись и дата | Взам.инв.№ | Инв.№дубл. | Подпись и дата | Инв.№подл.

Формат А4

АПЭ43.0-82

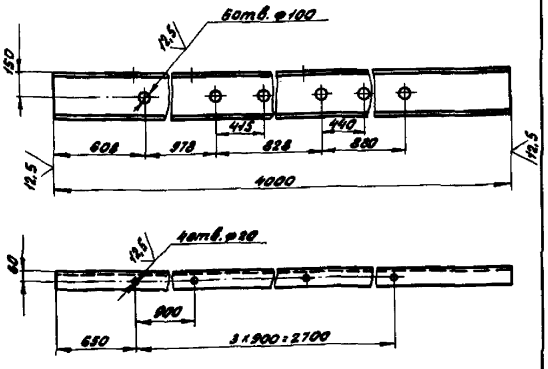

Н14, $\pm\frac{t2}{2}$

Гип.Инст.	Руководитель	Подп.	Дата	АПЭ43.0-82			
Разраб.	Аленичева		10.88	Перекладина	Лит.	Масса	Масштаб
Провер.	Акулин		01.89			126	1:20
Н.контр.	Акулин				Лист	Листов 1	
Н.контр.	Утлина		01.89	Швеллер 30-ГОСТ 8240-72 / Ст 3пс-1-ГОСТ 535-79	СПКБ „Спецавтоматика" Москва		
Утв.	Захарова		01.89				

Выпуск 3 Серия 5.416-3 Типовые конструкции

Инв.№подл. | Подпись и дата | Взам.инв.№ | Инв.№дубл. | Подпись и дата | Инв.№подл.

129 К 95-13.84 КЭ

Формат А4

АПЭ43.0-84

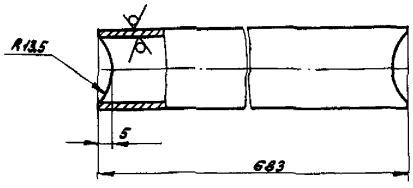

$\pm\frac{t2}{2}$

Гип.Инст.	Руководитель	Подп.	Дата	АПЭ43.0-84			
Разраб.	Аленичева		10.88	Ступень	Лит.	Масса	Масштаб
Провер.	Акулин		01.89			1.13	1:1
Н.контр.	Акулин				Лист	Листов 1	
Н.контр.	Утлина		01.89	Труба 30х2,8 ГОСТ 3262-75	СПКБ „Спецавтоматика" Москва		
Утв.	Захарова		01.89				

Выпуск 3 Серия 5.416-3 Типовые конструкции

Инв.№подл. | Подпись и дата | Взам.инв.№ | Инв.№дубл. | Подпись и дата | Инв.№подл.

129 К 95-13.84 КЭ

Формат А4

АПЭ 43.0-85

Выпуск 3
Серия 5.416-3
Типовые конструкции

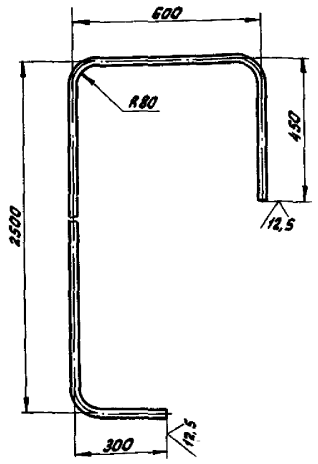

$\pm \frac{t_2}{2}$

Изм.	Лист	№ докум.	Подп.	Дата	АПЭ 43.0-85		
Разраб.		Аленичева		07.88	Опора	Лит	Масса 6,2	Масштаб 1:10
Пров.		Акулин		07.88		Лист	Листов 1
Т.контр.		Акулин					
Н.контр.		Уткина		07.88	Труба 20х2,8 ГОСТ 3262-75	СПКБ „Спецавтоматика" Москва	
Утв.		Захарова		07.88			

Формат А4

АПЭ 43.0-88

Выпуск 3
Серия 5.416-3
Типовые конструкции

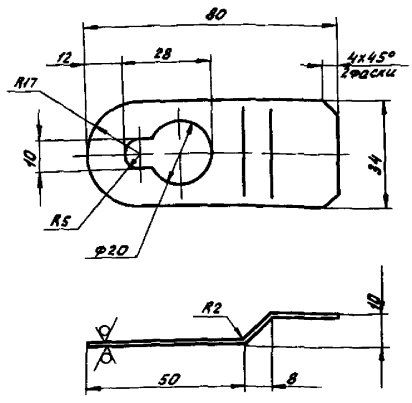

$H14, \pm \frac{t_2}{2}$

Изм.	Лист	№ докум.	Подп.	Дата	АПЭ 43.0-88		
Разраб.		Аленичева		07.88	Ушко	Лит	Масса 0,025	Масштаб 1:1
Провер.		Акулин		07.88		Лист	Листов 1
Т.контр.		Акулин					
Н.контр.		Уткина		07.88	Лист Б-ПН-1.0 ГОСТ 19903-74 / Ст 3пс ГОСТ 16523-70	СПКБ „Спецавтоматика" Москва	
Утв.		Захарова		07.88			

Формат А4

АПЭ 43.0-89

Выпуск 3
Серия 5.416-3
Типовые конструкции

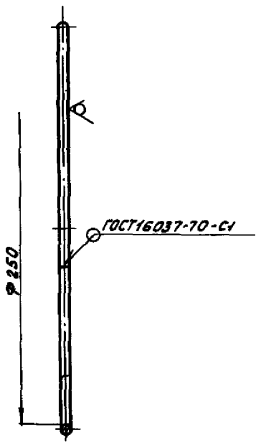

Электрод 942 ГОСТ 9467-75

Изм.	Лист	№ докум.	Подп.	Дата	АПЭ 43.0-89		
Разраб.		Аленичева		07.88	Кольцо	Лит	Масса 0,18	Масштаб 1:2
Провер.		Акулин		07.88		Лист	Листов 1
Т.контр.		Акулин					
Н.контр.		Уткина		07.88	Проволока 6-I ГОСТ 3282-74	СПКБ „Спецавтоматика" Москва	
Утв.		Захарова		07.88			

Формат А4

АПЭ 43.0-91

Выпуск 3
Серия 5.416-3
Типовые конструкции

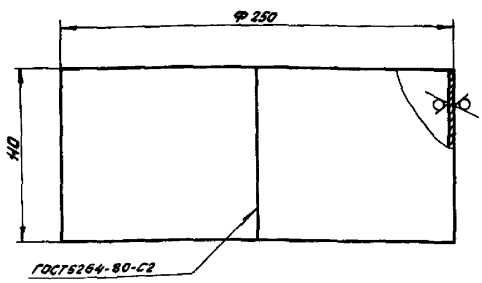

1. $H14, \pm \frac{t_2}{2}$
2. Электрод 942 ГОСТ 9467-75

Изм.	Лист	№ докум.	Подп.	Дата	АПЭ 43.0-91		
Разраб.		Аленичева		07.88	Обечайка	Лит	Масса 0,68	Масштаб 1:2
Провер.		Акулин		07.88		Лист	Листов 1
Т.контр.		Акулин					
Н.контр.		Уткина		07.88	Лист Б-ПН-1.0 ГОСТ 19903-74 / Ст 3пс ГОСТ 16523-70	СПКБ „Спецавтоматика" Москва	
Утв.		Захарова		07.88			

Формат А4

АПЭ43.0-92

12,5

Выпуск 3
Серия 5.416-3
Типовые конструкции

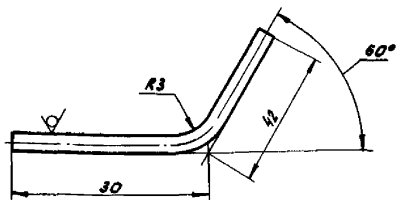

1. $\pm \frac{t_2}{2}$

Изм.	Лист	№ докум.	Подп.	Дата	АПЭ43.0-92		
Разраб.		Ларичева		07.88	Фиксатор	Лит	Масса 0,012	Масштаб 2:1
Провер.		Акулин		01.89		Лист	Листов 1
Т.контр.		Акулин					
Н.контр.		Уткина		07.88	Проволока 3-I ГОСТ 3282-74	СПКБ „Специавтоматика" Москва	
Утв.		Захарова		07.88			

Инв.№ подл. | Подпись и дата | Взам.инв.№ | Инв.№ дубл. | Подпись и дата

Формат А4

АПЭ43.0-93

12,5

Выпуск 3
Серия 5.416-3
Типовые конструкции

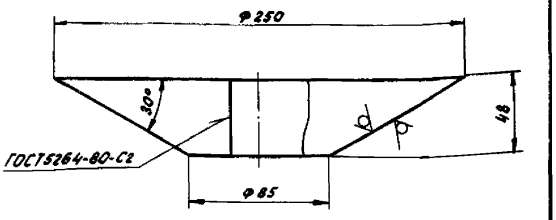

1. $\pm \frac{t_2}{2}$
2. Электрод Э42 ГОСТ 9467-75

Изм.	Лист	№ докум.	Подп.	Дата	АПЭ43.0-93		
Разраб.		Аленичева		07.88	Конус	Лит	Масса 0,2	Масштаб 1:2
Провер.		Акулин		07.88		Лист	Листов 1
Т.контр.		Акулин					
Н.контр.		Уткина		07.88	Лист 6-ПН-1.0 ГОСТ 19903-74 Ст3пс ГОСТ 16523-70	СПКБ „Специавтоматика" Москва	
Утв.		Захарова		07.88			

Инв.№ подл. | Подпись и дата | Взам.инв.№ | Инв.№ дубл. | Подпись и дата

Формат А4

АПЭ43.0-94

12,5

Выпуск 3
Серия 5.416-3
Типовые конструкции

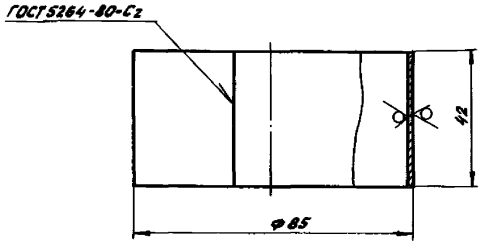

1. $\pm \frac{t_2}{2}$
2. Электрод Э42 ГОСТ 9467-75

Изм.	Лист	№ докум.	Подп.	Дата	АПЭ43.0-94		
Разраб.		Аленичева		07.88	Обечайка	Лит	Масса 0,13	Масштаб 1:1
Провер.		Акулин		01.89		Лист	Листов 1
Т.контр.		Акулин					
Н.контр.		Уткина		07.88	Лист 6-ПН-1.0 ГОСТ 19903-74 Ст3пс ГОСТ 16523-70	СПКБ „Специавтоматика" Москва	
Утв.		Захарова		07.88			

Инв.№ подл. | Подпись и дата | Взам.инв.№ | Инв.№ дубл. | Подпись и дата

Формат А4

АПЭ43.0-95

12,5

Выпуск 3
Серия 5.416-3
Типовые конструкции

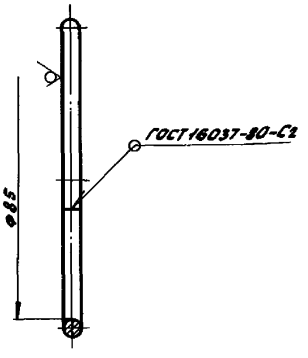

Электрод Э42 ГОСТ 9467-75

Изм.	Лист	№ докум.	Подп.	Дата	АПЭ43.0-95		
Разраб.		Аленичева		07.88	Кольцо	Лит	Масса 0,013	Масштаб 1:1
Провер.		Акулин		07.88		Лист	Листов 1
Т.контр.		Акулин					
Н.контр.		Уткина		07.88	Проволока 6-I ГОСТ 3282-74	СПКБ „Специавтоматика" Москва	
Утв.		Захарова		07.88			

Инв.№ подл. | Подпись и дата | Взам.инв.№ | Инв.№ дубл. | Подпись и дата

Формат А4

АПЭ43.0-98

Выпуск 3
Серия 5.416-3
Типовые конструкции

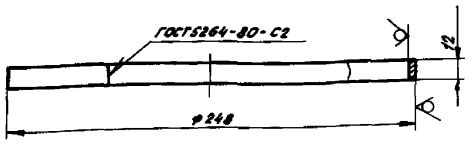

1. h14, $\pm\frac{t_2}{2}$
2. Электрод Э42 ГОСТ9467-75

Изм.	Лист	№ докум.	Подп.	Дата	АПЭ43.0-98	Лит	Масса	Масштаб
Разраб.		Аленичева		07.88	Обечайка		0,23	1:2
Провер.		Акулин		07.88		Лист	Листов 1	
Т.контр.		Акулин						
Н.контр.		Уткина		07.88	Лист 6-ПН-1.0 ГОСТ19903-74 / Ст3пс ГОСТ16523-70	СПКБ „Спецавтоматика" Москва		
Утв.		Захарова		07.88				

Формат А4

АПЭ43.0-99

Выпуск 3
Серия 5.416-3
Типовые конструкции

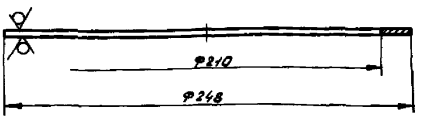

H14, h14

Изм.	Лист	№ докум.	Подп.	Дата	АПЭ43.0-99	Лит	Масса	Масштаб
Разраб.		Аленичева		07.88	Кольцо		0,32	1:2
Провер.		Акулин		07.88		Лист	Листов 1	
Т.контр.		Акулин						
Н.контр.		Уткина		07.88	Лист 6-ПН-3.0 ГОСТ19903-74 / Ст3пс ГОСТ16523-70	СПКБ „Спецавтоматика" Москва		
Утв.		Захарова		07.88				

Формат А4

АПЭ43.0-104

Выпуск 3
Серия 5.416-3
Типовые конструкции

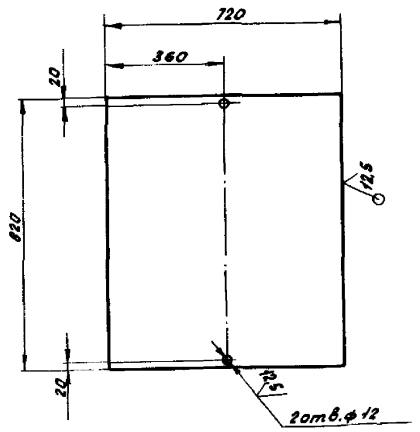

H14, h14, $\pm\frac{t_2}{2}$

Изм.	Лист	№ докум.	Подп.	Дата	АПЭ43.0-104	Лит	Масса	Масштаб
Разраб.		Аленичева		07.88	Лист		13,9	1:10
Провер.		Акулин		07.88		Лист	Листов 1	
Т.контр.		Акулин						
Н.контр.		Уткина		07.88	Лист 6-ПН-3.0 ГОСТ19903-74 / Ст3пс ГОСТ16523-70	СПКБ „Спецавтоматика" Москва		
Утв.		Захарова		07.88				

Формат А4

АПЭ43.0-105

Выпуск 3
Серия 5.416-3
Типовые конструкции

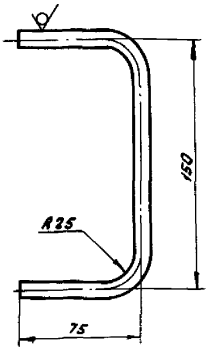

$\pm\frac{t_2}{2}$

Изм.	Лист	№ докум.	Подп.	Дата	АПЭ43.0-105	Лит	Масса	Масштаб
Разраб.		Аленичева		07.88	Ручка		0,19	1:2
Провер.		Акулин		07.88		Лист	Листов 1	
Т.контр.		Акулин						
Н.контр.		Уткина		07.88	Круг 10-В-ГОСТ2590-71 / Ст3пс ГОСТ535-79	СПКБ „Спецавтоматика" Москва		
Утв.		Захарова		07.88				

Формат А4

АП343.0-5

Выпуск 3
Серия 5.416-3
Типовые конструкции

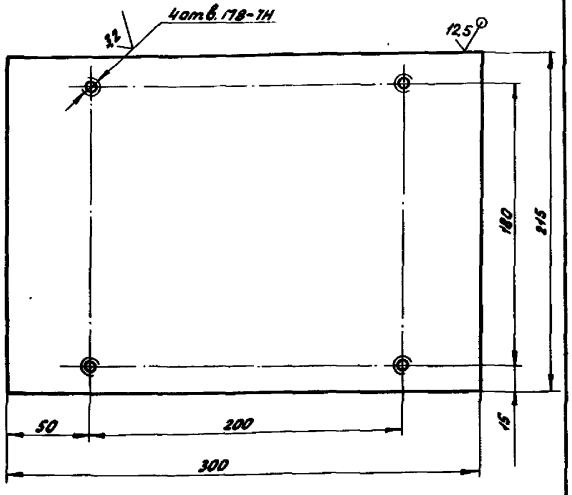

$H14, \pm \frac{t_2}{2}$

Изм.	Лист	№ докум.	Подп.	Дата	АП343.0-5		
Разраб.		Алешичева		07.88	Плата	Лит	Масса 3.0	Масштаб 1:2
Провер.		Акулин		07.88		Лист	Листов 1
Т.контр.		Акулин					
Н.контр.		Уткина		07.88	Лист Б-ПН-6.0 ГОСТ19903-74 / Ст 3пс ГОСТ14637-79	СПКБ „Спецавтоматика" Москва	
Утв.		Захарова		07.88			

Формат А4

АП343.0-39

Выпуск 3
Серия 5.416-3
Типовые конструкции

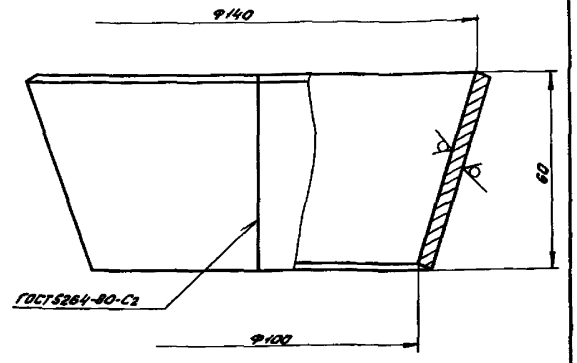

1. $\pm \frac{t_2}{2}$
2. Электрод Э42 ГОСТ9467-75

Изм.	Лист	№ докум.	Подп.	Дата	АП343.0-39		
Разраб.		Алешичева		07.88	Конус	Лит	Масса 0.9	Масштаб 1:1
Провер.		Акулин		07.88		Лист	Листов 1
Т.контр.		Акулин					
Н.контр.		Уткина		07.88	Лист Б-ПН-4.0 ГОСТ19903-74 / Ст 3пс ГОСТ14637-79	СПКБ „Спецавтоматика" Москва	
Утв.		Захарова		07.88			

Формат А4

АП343.0-41

Выпуск 3
Серия 5.416-3
Типовые конструкции

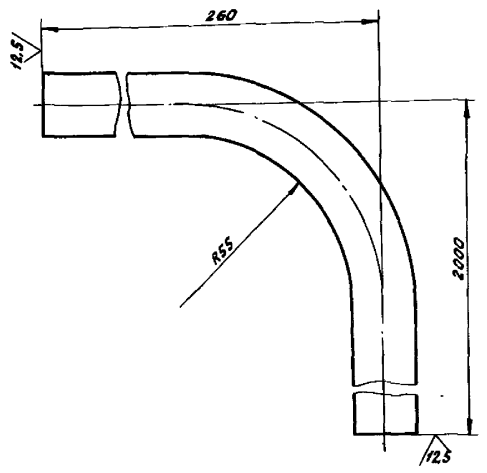

$\pm \frac{t_2}{2}$

Изм.	Лист	№ докум.	Подп.	Дата	АП343.0-41		
Разраб.		Алешичева		07.88	Труба	Лит	Масса 2.9	Масштаб 1:1
Провер.		Акулин		07.88		Лист	Листов 1
Т.контр.		Акулин					
Н.контр.		Уткина		07.88	Труба 15х2,8 ГОСТ3262-75	СПКБ „Спецавтоматика" Москва	
Утв.		Захарова		07.88			

Формат А4

АП343.0-42

Выпуск 3
Серия 5.416-3
Типовые конструкции

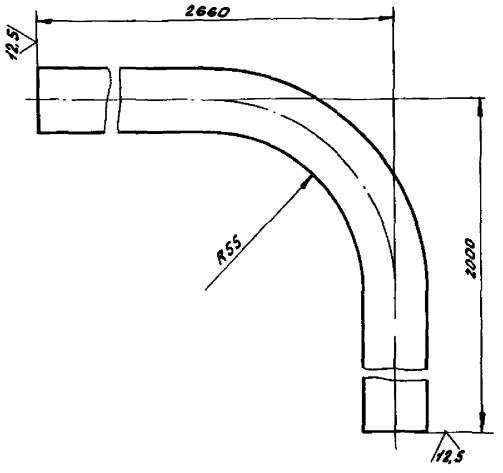

$\pm \frac{t_2}{2}$

Изм.	Лист	№ докум.	Подп.	Дата	АП343.0-42		
Разраб.		Алешичева		07.88	Труба	Лит	Масса 6.0	Масштаб 1:1
Провер.		Акулин		07.88		Лист	Листов 1
Т.контр.		Акулин					
Н.контр.		Уткина		07.88	Труба 15х2,8 ГОСТ3262-75	СПКБ „Спецавтоматика" Москва	
Утв.		Захарова		07.88			

Формат А4

АП343.0-53

Выпуск 3
Серия 5.416-3

Типовые конструкции

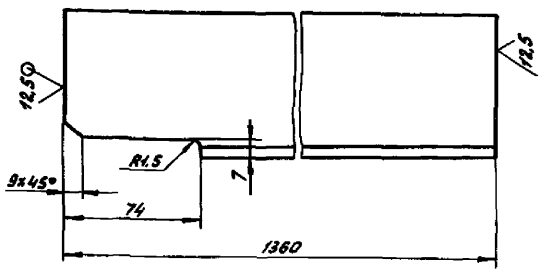

$\pm \frac{t_2}{2}$

Изм.	Лист	№ докум.	Подп.	Дата
Разраб.		Аленичева		07.88
Провер.		Акулин		07.88
Т.контр.		Акулин		
Н.контр.		Уткина		07.88
Утв.		Захарова		08.88

АП343.0-53

Ребро

Лит	Масса	Масштаб
	9,75	1:2

Лист | Листов 1

Уголок 80x80x6-В-ГОСТ8509-86 / Ст3пс-I-ГОСТ535-79

СПКБ „Спецавтоматика" Москва

Формат А4

АП343.0-54

Выпуск 3
Серия 5.416-3

Типовые конструкции

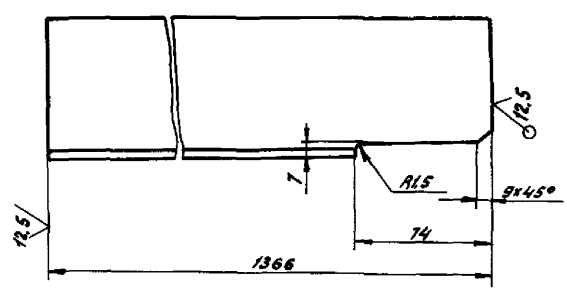

$\pm \frac{t_2}{2}$

Изм.	Лист	№ докум.	Подп.	Дата
Разраб.		Аленичева		07.88
Провер.		Акулин		07.88
Т.контр.		Акулин		
Н.контр.		Уткина		07.88
Утв.		Захарова		08.88

АП343.0-54

Ребро

Лит	Масса	Масштаб
	0,8	1:2

Лист | Листов 1

Уголок 80x80x6 ГОСТ8509-86 / Ст3пс-I-ГОСТ535-79

СПКБ „Спецавтоматика" Москва

Формат А4

АП343.0

Выпуск 3
Серия 5.416-3

Типовые конструкции

Формат	Зона	Поз.	Обозначение	Наименование	Кол.	Примечание
				Документация		
А2			АП343.0 СБ	Сборочный чертеж		
А3			АП343.0 ВП	Ведомость покупных изделий		
				Сборочные единицы		
А4		1	АП343.0-10	Бак	1	
А4		2	АП343.0-70	Рама	1	
А4		3	АП343.0-80	Лестница	1	
А4		4	АП343.0-90	Воронка	1	
А4		5	АП343.0-110	Крышка	2	
				Детали		
А3		8	АП343.0-1	Кожух	4	
А4		9	АП343.0-2	Прокладка	2	
А4		10	АП343.0-3	Прокладка	8	
Б4		11	АП343.0-4	Упор		
				Лист Б-ПН-6,0 ГОСТ19903-74 / Ст.3пс ГОСТ14637-79		
				283±1×100±1	2	1,33 кг
А3		12	АП343.0-5	Плата	1	

Изм.	Лист	№ докум.	Подп.	Дата
Разраб.		Аленичева		07.88
Пров.		Акулин		07.88
Н.контр.		Уткина		07.88
Утв.		Захарова		08.88

АП343.0

Бак V=20м³

Лит	Лист	Листов
	1	3

СПКБ „Спецавтоматика" Москва

Формат А4

АП343.0

Выпуск 3
Серия 5.416-3

Типовые конструкции

Формат	Зона	Поз.	Обозначение	Наименование	Кол.	Примечание
				Стандартные изделия		
				Болты по ГОСТ 7798-70		
		15		М12×30.58	4	
		16		М12×40.58	32	
		17		М20×80.58	16	
		20		Винт М6×10.58		
				ГОСТ 17473-72	16	
		21		Винт М8×16.58		
				ГОСТ 17473-72	4	
				Гайки по ГОСТ 5915-70		
		23		М12.5	36	
		24		М20.5	16	
		25		Шайба 6.04 ГОСТ 11371-78	16	
				Шайбы по ГОСТ 6402-70		
		27		12.65Г	36	
		28		20.65Г	16	
		32		Устройство запорное указателя уровня жидкости Б-20-16		
				ГОСТ 9652-64	4	
		33		Трубка 20-2,5-1205		
				ГОСТ 8446-74	4	

Изм.	Лист	№ докум.	Подп.	Дата

АП343.0

Лист 2

Формат А4

Формат	Зона	Поз.	Обозначение	Наименование	Кол.	Примечание
		34		Задвижка параллельная с выдвижным шпинделем фланцевая чугунная на Ру = 1,0 МПа (10 кгс/см²) исп. 1 Ду 80 ГОСТ 8437-75	1	
				Прочие изделия		
		35		Сигнализатор уровня СУС-13-ПТ-04Н-2,0р" (0,25; 1,00; 2,00) ТУ 25-02.081991-83	6	

Изм.	Лист	№ докум.	Подп.	Дата

АП343.0

Лист 3

Инв. № подл. | Подпись и дата | Взам. инв. № | Инв. № дубл. | Подпись и дата

Формат А4

Формат	Зона	Поз.	Обозначение	Наименование	Кол.	Примечание
				Документация		
А2			АП343.0-10СБ	Сборочный чертеж		
				Сборочные единицы		
А4		1	АП343.0-20	Каркас	1	
А4		2	АП343.0-30	Отвод	2	
А4		3	АП343.0-40	Перфоратор	1	
А4		4	АП343.0-50	Перфоратор	1	
А4		5	АП343.0-60	Лестница	2	
				Детали		
Б4		9	АП343.0-9	Ребро		
				Уголок 80×50×6-В ГОСТ 8510-86 / Ст 3пс-I-ГОСТ 535-79		
				L = 890-2	2	5,27 кг
А4		10	АП343.0-11	Труба	2	
А4		11	АП343.0-12	Труба	2	
А4		12	АП343.0-13	Ребро	4	
Б4		13	АП343.0-14	Ребро		
				Уголок 80×50×6-В ГОСТ 8510-86 / Ст 3пс-I-ГОСТ 535-79		
				L = 1978-3	10	14,7 кг
А4		14	АП343.0-15	Ребро	2	

Изм.	Лист	№ докум.	Подп.	Дата
Разраб.	Аленичева			11.88
Провер.	Акулин			11.88
Н. контр.	Уткина			11.88
Утв.	Захарова			11.88

АП343.0-10

Бак

Лит. | Лист 1 | Листов 3

СПКБ „Спецавтоматика" Москва

Инв. № подл. | Подпись и дата | Взам. инв. № | Инв. № дубл. | Подпись и дата

Формат А4

Формат	Зона	Поз.	Обозначение	Наименование	Кол.	Примечание
Б4		15	АП343.0-16	Стенка		
				Лист Б-ПН-Б.О ГОСТ 19903-74 / Ст 3пс ГОСТ 14637-79		
				2808-3 × 1978-3	1	27,2 кг
Б4		16	АП343.0-17	Перекладина		
				Уголок 80×50×6-В ГОСТ 8510-86 / Ст 3пс-I-ГОСТ 535-79		
				L = 720±2	8	4,26 кг
Б4		17	АП343.0-18	Ребро		
				Уголок 80×50×6-В ГОСТ 8510-86 / Ст 3пс-I-ГОСТ 535-79		
				L = 1030-3	4	6,1 кг
А4		18	АП343.0-19	Ребро	2	
А4		19	АП343.0-21	Скоба	8	
А4		20	АП343.0-22	Труба	2	
А4		21	АП343.0-23	Крючок	12	
А3		22	АП343.0-24	Стенка	1	
А4		23	АП343.0-25	Патрубок	2	
А4		24	АП343.0-26	Фланец	8	
Б4		25	АП343.0-27	Патрубок		
				Труба 25×2,5 ГОСТ 8734-75 / В20 ГОСТ 8733-74		
				L = 120±1	6	0,17 кг
Б4		26	АП343.0-28	Стяжка		
				Круг 12-В-ГОСТ 2590-71 / Ст 3пс ГОСТ 535-79		
				L = 385-2±3	2	3,42 кг
А3		27	АП343.0-29	Крышка	2	
А3		28	АП343.0-31	Дно	1	
А4		29	АП343.0-32	Стенка	2	
Б4		30	АП343.0-33	Стяжка		
				Круг 12-В ГОСТ 2590-71 / Ст 3пс ГОСТ 535-79		

Изм.	Лист	№ докум.	Подп.	Дата

АП343.0-10

Лист 2

Инв. № подл. | Подпись и дата | Взам. инв. № | Инв. № дубл. | Подпись и дата

129 К

Формат А4

Формат	Зона	Поз.	Обозначение	Наименование	Кол.	Примечание
				L = 2872±3	3	2,55 кг
Б4		31	АП343.0-34	Патрубок		
				Труба 108×4 ГОСТ 8732-78 / В20 ГОСТ 8731-74		
				L = 250±5	2	2,57 кг
Б4		32	АП343.0-35	Стенка		
				Лист Б-ПН-Б.О ГОСТ 19903-74 / Ст 3пс ГОСТ 14637-79		
				1978±3 × 3788±3	2	35,2 кг
Б4		33	АП343.0-36	Дно		
				Лист Б-ПН-Б.О ГОСТ 19903-74 / Ст 3пс ГОСТ 14637-79		
				988-2 × 686-2	2	32,2 кг
Б4		34	АП343.0-37	Стенка		
				Лист Б-ПН-Б.О ГОСТ 19903-74 / Ст 3пс ГОСТ 14637-79		
				712±2 × 290±2	2	10,2 кг
Б4		35	АП343.0-38	Стенка		
				Лист Б-ПН-Б.О ГОСТ 19903-74 / Ст 3пс ГОСТ 14637-79		
				918±2 × 290±2	4	12,6 кг
12		36	АП343.0-39	Конус	2	
Н		37	АП343.0-41	Труба	1	
Н		38	АП343.0-42	Труба	2	
Б4		39	АП343.0-43	Упор		
				Лист Б-ПН-Б.О ГОСТ 19903-74 / Ст 3пс ГОСТ 14637-79		
				140±1 × 140±1	1	0,08 кг
				Стандартные изделия		
		40		Фланец 1-100-10 кг 2.01 ГОСТ 12820-80	2	

Изм.	Лист	№ докум.	Подп.	Дата

АП343.0-10

Лист 3

Инв. № подл. | Подпись и дата | Взам. инв. № | Инв. № дубл. | Подпись и дата

129 К

Формат А4

Выпуск 3
Серия 5.416-3

Типовые конструкции

Формат	Зона	Поз.	Обозначение	Наименование	Кол.	Примечание
				Документация		
А2			АП343.0-20СБ	Сборочный чертеж		
				Детали		
Б4		1	АП312.0-43	Стойка		
				Уголок 80×80×8-В-ГОСТ8509-86 / Ст.3пс-2-ГОСТ5.35-79		
				L=1826-2	6	13,4 кг
А4		2	АП343.0-44	Перекладина	1	
А4		3	АП343.0-45	Ребро	2	
А4		4	АП343.0-46	Перекладина	1	
А4		5	АП343.0-47	Перегородка	1	
А4		6	АП343.0-48	Перекладина	3	
А4		7	АП343.0-49	Перекладина	4	
А4		8	АП343.0-51	Перекладина	2	
А4		9	АП343.0-52	Перекладина	4	
А4		10	АП343.0-53	Ребро	2	
А4		11	АП343.0-54	Ребро	2	
Б4		12	АП343.0-108	Пластина		
				Лист 6-ПН-6.0 ГОСТ 19903-74 / Ст.3пс ГОСТ 14637-79		
				280±1×80±1	2	0,08 кг

Инв.№ подл. | Подпись и дата | Взам.инв.№ | Инв.№ дубл. | Подпись и дата

Изм.	Лист	№ докум.	Подпись	Дата
Разраб.		Аленичева		07.88
Пров.		Якулин		07.88
Н.контр.		Уткина		07.88
Утв.		Захарова		07.88

АП343.0-20

Каркас

Лит	Лист	Листов
		1

СПКБ „Специавтоматика" Москва

Формат А4

Выпуск 3
Серия 5.416-3

Типовые конструкции

Формат	Зона	Поз.	Обозначение	Наименование	Кол.	Примечание
				Документация		
А3			АП343.0-30СБ	Сборочный чертеж		
				Детали		
А4		1	АП343.0-55	Патрубок	1	
А4		2	АП343.0-56	Патрубок	1	
				Стандартные изделия		
		5		Фланец 1-150-10 ст 20 ГОСТ 12820-80	1	
		6		Отвод 90°159×4 ГОСТ 17375-83	1	

Инв.№ подл. | Подпись и дата | Взам.инв.№ | Инв.№ дубл. | Подпись и дата

Изм.	Лист	№ докум.	Подпись	Дата
Разраб.		Аленичева		07.88
Пров.		Якулин		07.88
Н.контр.		Уткина		07.88
Утв.		Захарова		07.88

АП343.0-30

Отвод

Лит	Лист	Листов
		1

СПКБ „Специавтоматика" Москва

Формат А4

Выпуск 3
Серия 5.416-3

Типовые конструкции

Формат	Зона	Поз.	Обозначение	Наименование	Кол.	Примечание
				Документация		
А3			АП343.0-40СБ	Сборочный чертеж		
				Детали		
А4		1	АП343.0-59	Патрубок	1	
А4		2	АП343.0-61	Отвод	4	
А4		3	АП343.0-62	Труба	1	
А3		4	АП343.0-63	Труба	1	
А3		5	АП343.0-64	Труба	2	

Инв.№ подл. | Подпись и дата | Взам.инв.№ | Инв.№ дубл. | Подпись и дата

Изм.	Лист	№ докум.	Подпись	Дата
Разраб.		Аленичева		07.88
Провер.		Якулин		07.88
Н.контр.		Уткина		07.88
Утв.		Захарова		07.88

АП343.0-40

Перфоратор

Лит	Лист	Листов
		1

СПКБ „Специавтоматика" Москва

Формат А4

Выпуск 3
Серия 5.416-3

Типовые конструкции

Формат	Зона	Поз.	Обозначение	Наименование	Кол.	Примечание
				Документация		
А3			АП343.0-50СБ	Сборочный чертеж		
				Детали		
А4		1	АП343.0-59	Патрубок	1	
А4		2	АП343.0-61	Отвод	4	
А3		3	АП343.0-64	Труба	2	
А3		5	АП343.0-66	Труба	1	
А3		6	АП343.0-67	Труба	1	

Инв.№ подл. | Подпись и дата | Взам.инв.№ | Инв.№ дубл. | Подпись и дата

Изм.	Лист	№ докум.	Подпись	Дата
Разраб.		Аленичева		07.88
Пров.		Якулин		07.88
Н.контр.		Уткина		07.88
Утв.		Захарова		07.88

АП343.0-50

Перфоратор

Лит	Лист	Листов
		1

СПКБ „Специавтоматика" Москва

Формат А4

Выпуск 3 Серия 5.416-3

Типовые конструкции

Формат	Зона	Поз.	Обозначение	Наименование	Кол.	Примечание
				Документация		
А3			АП343.0-60СБ	Сборочный чертеж		
				Детали		
Б4		1	АП343.0-68	Перекладина		
				Уголок $\frac{80\times50\times6\text{-}В\ ГОСТ\ 8510\text{-}86}{Ст\ 3пс\text{-}Т\text{-}ГОСТ\ 535\text{-}79}$		
				L=1120-2	2	0,7 кг
Б4		2	АП343.0-69	Ступенька		
				Труба 20×2,8 ГОСТ 3262-75		
				L=580±2	4	0,87 кг
Б4		3	АП343.0-71	Перекладина		
				Уголок $\frac{80\times50\times6\text{-}В\ ГОСТ\ 8510\text{-}86}{Ст\ 3пс\text{-}Т\text{-}ГОСТ\ 535\text{-}79}$		
				L=1985±4	2	11,7 кг

Инв.№ подл. | Подпись и дата | Взам.инв.№ | Инв.№ дубл. | Подпись и дата

Изм.	Лист	№ докум.	Подп.	Дата
Разраб.		Аленичева		07.88
Пров.		Акулин		07.88
Н.контр.		Уткина		07.88
Утв.		Захарова		07.88

АП343.0-60

Лестница

Лит.	Лист	Листов
		1

СПКБ „Спецавтоматика" Москва

Формат А4

Выпуск 3 Серия 5.416-3

Типовые конструкции

Формат	Зона	Поз.	Обозначение	Наименование	Кол.	Примечание
				Документация		
А2			АП343.0-70СБ	Сборочный чертеж		
				Детали		
А4		1	АП343.0-72	Перекладина	1	
А4		2	АП343.0-73	Перекладина	4	
А4		3	АП343.0-74	Перекладина	2	
Б4		4	АП343.0-75	Перемычка		
				Уголок $\frac{80\times50\times6\text{-}В\ ГОСТ\ 8510\text{-}86}{Ст\ 3пс\text{-}Т\text{-}ГОСТ\ 535\text{-}79}$		
				L=223-1	2	1,32 кг
А4		5	АП343.0-76	Перекладина	1	
Б4		6	АП343.0-77	Перемычка		
				Уголок $\frac{80\times50\times6\text{-}В\ ГОСТ\ 8510\text{-}86}{Ст\ 3пс\text{-}Т\text{-}ГОСТ\ 535\text{-}79}$		
				L=843-2	6	4,99 кг
А4		7	АП343.0-78	Перемычка	3	
Б4		8	АП343.0-79	Перекладина		
				Швеллер $\frac{30\ ГОСТ\ 8240\text{-}72}{Ст\ 3\ ГОСТ\ 535\text{-}58}$		
				L=2818-2	3	89,6 кг
А4		9	АП343.0-81	Перекладина	1	
А4		10	АП343.0-82	Перекладина	1	
Б4		11	АП343.0-83	Перекладина		
				Уголок $\frac{80\times50\times6\text{-}В\ ГОСТ\ 8510\text{-}86}{Ст\ 3пс\text{-}Т\text{-}ГОСТ\ 535\text{-}79}$		
				L=223-1	1	

Инв.№ подл. | Подпись и дата | Взам.инв.№ | Инв.№ дубл. | Подпись и дата

Изм.	Лист	№ докум.	Подп.	Дата
Разраб.		Аленичева		07.88
Провер.		Акулин		07.88
Н.контр.		Уткина		07.88
Утв.		Захарова		07.88

АП343.0-70

Рама

Лит.	Лист	Листов
		1

СПКБ „Спецавтоматика" Москва

Формат А4

Выпуск 3 Серия 5.416-3

Типовые конструкции

Формат	Зона	Поз.	Обозначение	Наименование	Кол.	Примечание
				Документация		
А3			АП343.0-80СБ	Сборочный чертеж		
				Детали		
А4		1	АП343.0-84	Ступень	7	
А4		2	АП343.0-85	Опора	2	

Инв.№ подл. | Подпись и дата | Взам.инв.№ | Инв.№ дубл. | Подпись и дата

Изм.	Лист	№ докум.	Подп.	Дата
Разраб.		Аленичева		07.88
Пров.		Акулин		07.88
Н.контр.		Уткина		07.88
Утв.		Захарова		07.88

АП343.0-80

Лестница

Лит.	Лист	Листов
		1

СПКБ „Спецавтоматика" Москва

Формат А4

Выпуск 3 Серия 5.416-3

Типовые конструкции

Формат	Зона	Поз.	Обозначение	Наименование	Кол.	Примечание
				Документация		
А3			АП343.0-90СБ	Сборочный чертеж		
				Сборочные единицы		
А4		1	АП343.0-100СБ	Фильтр	1	
				Детали		
А4		3	АП343.0-88	Ушко	1	
А4		4	АП343.0-89	Кольцо	1	
А4		5	АП343.0-91	Обечайка	1	
А4		6	АП343.0-92	Фиксатор	1	
А4		7	АП343.0-93	Конус	1	
А4		8	АП343.0-94	Обечайка	1	
А4		9	АП343.0-95	Кольцо	1	

Инв.№ подл. | Подпись и дата | Взам.инв.№ | Инв.№ дубл. | Подпись и дата

Изм.	Лист	№ докум.	Подп.	Дата
Разраб.		Аленичева		07.88
Пров.		Акулин		07.88
Н.контр.		Уткина		07.88
Утв.		Захарова		07.88

АП343.0-90

Воронка

Лит.	Лист	Листов
		1

СПКБ „Спецавтоматика" Москва

Формат	Зона	Поз	Обозначение	Наименование	Кол	Примечание
				Документация		
А4			АП343.0-100СБ	Сборочный чертеж		
				Детали		
А4		1	АП343.0-98	Обечайка	1	
А4		2	АП343.0-99	Кольцо	1	
Б4		3	АП343.0-101	Сетка фильтровая 52 ГОСТ 3187-76; Ф248-1	1	1,2 кг

Изм.	Лист	№ докум.	Подп.	Дата
Разраб.	Аленичева			07.88
Провер.	Акулин			07.88
Н.контр.	Уткина			07.88
Утв.	Захарова			07.88

АП343.0-100

Фильтр

Лит	Лист	Листов

СПКБ „Спецавтоматика" Москва

Формат А4

Инв.№ подл. | Подпись и дата | Взам.инв.№ | Инв.№ дубл. | Подпись и дата

Формат	Зона	Поз	Обозначение	Наименование	Кол.	Примечание
				Документация		
А4			АП343.0-110СБ	Сборочный чертеж		
				Детали		
А4		1	АП343.0-104	Лист	1	
А4		2	АП343.0-105	Ручка	2	

Изм.	Лист	№ докум.	Подп.	Дата
Разраб.	Аленичева			07.88
Провер.	Акулин			07.88
Н.контр.	Уткина			07.88
Утв.	Захарова			07.88

АП343.0-110

Крышка

Лит	Лист	Листов
		1

СПКБ „Спецавтоматика" Москва

Формат А4

Инв.№ подл. | Подпись и дата | Взам.инв.№ | Инв.№ дубл. | Подпись и дата

№ строки	Наименование	Код ОКП	Обозначение документа на поставку	Поставщик	Куда входит обозначение	Количество: на изделие	в компл.	на регулир.	Всего	Примечание
1	Задвижка параллель-									
2	ная с выдвижным									
3	шпинделем фланцевая									
4	чугунная на Ру-1,0 МПа									
5	(10 кгс/см²) исп.1 Ду 150		ГОСТ 8437-75		АП343.0	1			1	
6										
7										
8										
9	Отвод 90° 159×4		ГОСТ 17375-83		АП343.0-30	1			2	
10										
11	Сигнализатор уровня									
12	СУС13-ПП-04Н-2„0р"									
13	(0,25; 1,00; 2,00)		ТУ25-02.081991-83		АП343.0	6			6	
14										
15	Трубка 20-2,5-1205		ГОСТ 8446-74		АП343.0	4			4	
16										
17	Устройство запорное									
18	указателя уровня									
19	жидкости Б-20.16		ГОСТ 9652-68		АП343.0	4			4	
20										
21	Фланец 1-100-10 ст 20		ГОСТ 12820-80		АП343.0-10	2			2	
22	Фланец 1-150-10 ст 20		ГОСТ 12820-80		АП343.0-30	1			2	
23										
24										
25										
26										
27										

Инв.№ подл. | Подпись и дата | Взам.инв.№ | Инв.№ дубл. | Подпись и дата | 13.02.89

129 1

Изм.	Лист	№ докум.	Подп.	Дата
Разраб.	Аленичева			07.88
Провер.	Акулин			07.88
Н.контр.	Уткина			07.88
Утв.	Захарова			07.88

АП343.ВП

Бак V=20м³

Ведомость покупных изделий

Лит	Лист	Листов
	1	2

СПКБ „Спецавтоматика" Москва

Формат А3

Выпуск 3
Серия 5.416-3
Типовые конструкции

№ строки	Наименование	Код ОКП	Обозначение документа на поставку	Поставщик	Куда входит (обозначение)	Количество на изделие	Количество в комплект	Количество на рем. улиц	Количество всего	Примечание
1	Крепежные изделия									
2										
3	Болт М12×30.58		ГОСТ 7798-70		АП343.0	4			4	
4	Болт М12×40.58		ГОСТ 7798-70		АП343.0	32			32	
5	Болт М20×80.58		ГОСТ 7798-70		АП343.0	16			16	
6										
7	Винт М6×10.58		ГОСТ 17473-72		АП343.0	4			4	
8	Винт М8×16.58		ГОСТ 17473-72		АП343.0	4			4	
9										
10	Гайка М12.5		ГОСТ 5915-70		АП343.0	36			36	
11	Гайка М20.5		ГОСТ 5915-70		АП343.0	16			16	
12										
13	Шайба 6.04		ГОСТ 11371-78		АП343.0	16			16	
14										
15	Шайба 12 65Г		ГОСТ 6402-70		АП343.0	36			36	
16	Шайба 20 65Г		ГОСТ 6402-70		АП343.0	16			16	
17										
18										
19										
20										
21										
22										
23										
24										
25										
26										
27										
28										
29										

Инв. № подл. | Подпись и дата | Взам. инв. № | Инв. № дубл. | Подпись и дата

Изм. | Лист | № докум. | Подп. | Дата

АП343.ВП

Лист 2

gost.e-ecolog.ru