ТИПОВАЯ ДОКУМЕНТАЦИЯ
НА КОНСТРУКЦИИ,
ИЗДЕЛИЯ И УЗЛЫ
ЗДАНИЙ И СООРУЖЕНИЙ

# СЕРИЯ 5.416-3

БАКИ ДЛЯ ХРАНЕНИЯ
КОНЦЕНТРИРОВАННОГО
И ВОДНОГО РАСТВОРОВ
ПЕНООБРАЗОВАТЕЛЯ
ЕМКОСТЬЮ
ОТ 6м$^3$ ДО 80м$^3$

ВЫПУСК 2
БАК $V = 8\,м^3$
РАБОЧИЕ ЧЕРТЕЖИ

gost.e-ecolog.ru

ТИПОВАЯ ДОКУМЕНТАЦИЯ
НА КОНСТРУКЦИИ,
ИЗДЕЛИЯ И УЗЛЫ
ЗДАНИЙ И СООРУЖЕНИЙ

# СЕРИЯ 5.416-3

# БАКИ ДЛЯ ХРАНЕНИЯ КОНЦЕНТРИРОВАННОГО И ВОДНОГО РАСТВОРОВ ПЕНООБРАЗОВАТЕЛЯ ЕМКОСТЬЮ ОТ 6 $м^3$ ДО 80 $м^3$

ВЫПУСК 2
БАК $V = 8 м^3$
РАБОЧИЕ ЧЕРТЕЖИ

РАЗРАБОТАНЫ
Специальным проектно-
-конструкторским
бюро
„Спецавтоматика"

УТВЕРЖДЕНЫ
Приказом Минприбора СССР № 55
от 24 августа 1988 года
и введены в действие
с 1 апреля 1989 года

Главный инженер СПКБ „Спецавтоматика"
В.М. Нариманов
Главный инженер проекта
Ж.А. Захарова

# Содержание альбома


| Обозначение | Наименование | Нн стр. п.п. |
|---|---|---|
| | Титульный лист | 1 |
| | Содержание альбома | 2 |
| АП342.0СБ | Бак V=8м³ | 3 |
| АП342.0-10СБ | Бак | 4,5,6 |
| АП342.0-20СБ | Каркас | 7 |
| АП342.0-30СБ | Отвод | 8 |
| АП342.0-40СБ | Перфоратор | 8 |
| АП342.0-50СБ | Перфоратор | 8 |
| АП342.0-60СБ | Лестница | 8 |
| АП342.0-70СБ | Рама | 9 |
| АП342.0-80СБ | Лестница | 10 |
| АП342.0-90СБ | Крышка | 10 |
| АП342.0-100СБ | Воронка | 10 |
| АП342.0-110СБ | Фильтр | 11 |
| АП342.0-1 | Прокладка | 11 |
| АП342.0-4 | Прокладка | 11 |
| АП342.0-5 | Плата | 11 |
| АП342.0-3 | Кожух | 12 |
| АП342.0-6 | Труба | 12 |
| АП342.0-8 | Ребро | 12 |
| АП342.0-9 | Ребро | 13 |
| АП342.0-13 | Труба | 13 |
| АП342.0-15 | Скоба | 13 |
| АП342.0-17 | Фланец | 13 |
| АП342.0-19 | Стенка | 14 |
| АП342.0-21 | Труба | 14 |
| АП342.0-23 | Стенка | 14 |
| АП342.0-26 | Патрубок | 14 |
| АП342.0-28 | Крышка | 15 |
| АП342.0-31 | Крючок | 15 |
| АП342.0-32 | Ребро | 15 |
| АП342.0-33 | Дно | 15 |
| АП342.0-36 | Перекладина | 16 |
| АП342.0-37 | Перекладина | 16 |
| АП342.0-38 | Перекладина | 16 |
| АП342.0-39 | Перекладина | 16 |
| АП342.0-41 | Перегородка | 17 |
| АП342.0-42 | Перекладина | 17 |
| АП342.0-43 | Перекладина | 17 |
| АП342.0-47 | Патрубок | 17 |
| АП342.0-48 | Патрубок | 18 |
| АП342.0-51 | Отвод | 18 |
| АП342.0-52 | Труба | 18 |
| АП342.0-53 | Труба | 18 |

| 1 | 2 | 3 |
|---|---|---|
| АП342.0-54 | Труба | 19 |
| АП342.0-55 | Патрубок | 19 |
| АП342.0-62 | Труба | 19 |
| АП342.0-63 | Труба | 20 |
| АП342.0-71 | Перекладина | 20 |
| АП342.0-72 | Перекладина | 20 |
| АП342.0-73 | Перекладина | 20 |
| АП342.0-76 | Перемычка | 21 |
| АП342.0-77 | Перекладина | 21 |
| АП342.0-81 | Ступень | 21 |
| АП342.0-82 | Опора | 21 |
| АП342.0-85 | Лист | 22 |
| АП342.0-86 | Ручка | 22 |
| АП342.0-91 | Ушко | 22 |
| АП342.0-92 | Кольцо | 22 |
| АП342.0-93 | Обечайка | 23 |
| АП342.0-94 | Фиксатор | 23 |
| АП342.0-95 | Конус | 23 |
| АП342.0-96 | Обечайка | 23 |
| АП342.0-97 | Кольцо | 24 |
| АП342.0-102 | Обечайка | 24 |
| АП342.0-103 | Кольцо | 24 |
| АП342.0-35 | Конус | 24 |
| АП342.0-45 | Ребро | 25 |
| АП342.0-46 | Ребро | 25 |
| АП342.0-107 | Труба | 25 |
| АП342.0-108 | Труба | 25 |
| АП342.0 | Спецификация | 26 |
| АП342.0-10 | Спецификация | 26,27 |
| АП342.0-20 | Спецификация | 27 |
| АП342.0-30 | Спецификация | 27 |
| АП342.0-40 | Спецификация | 28 |
| АП342.0-50 | Спецификация | 28 |
| АП342.0-60 | Спецификация | 28 |
| АП342.0-70 | Спецификация | 28 |
| АП342.0-80 | Спецификация | 29 |
| АП342.0-90 | Спецификация | 29 |
| АП342.0-100 | Спецификация | 29 |
| АП342.0-110 | Спецификация | 29 |
| АП342.0ВП | Ведомость покупных изделий | 30 |


Типовые конструкции серия 5.416-3 Выпуск 2

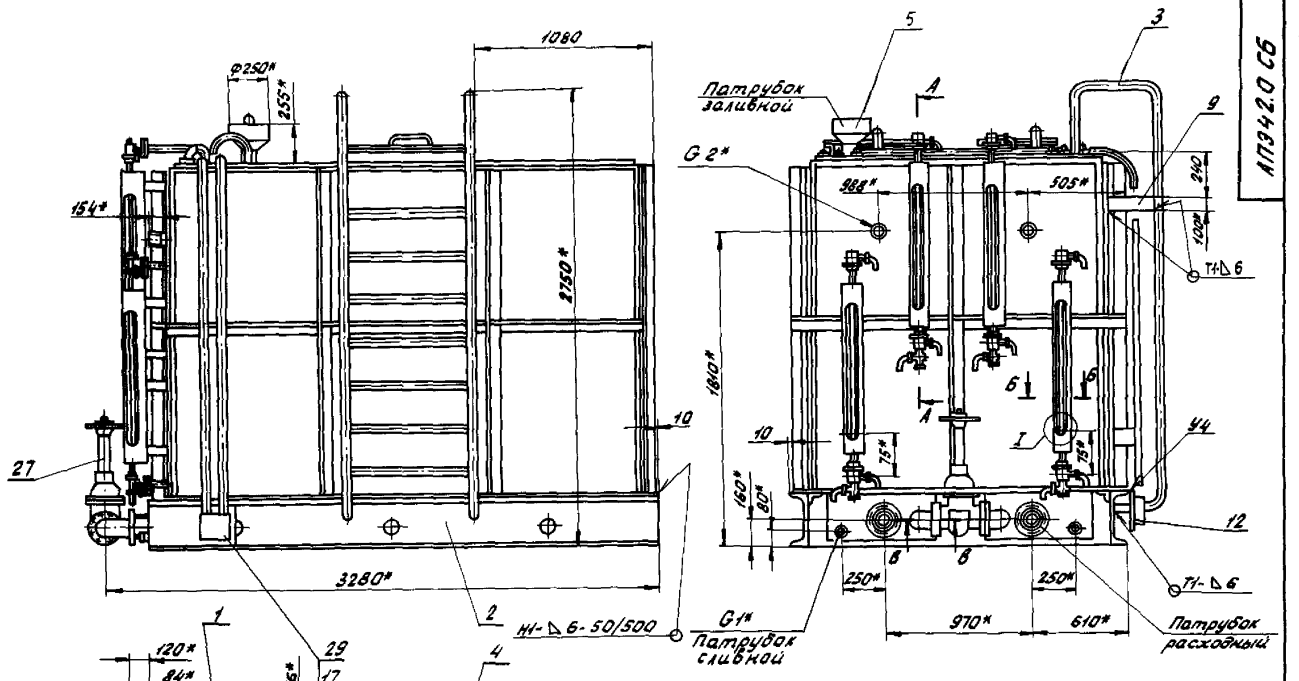


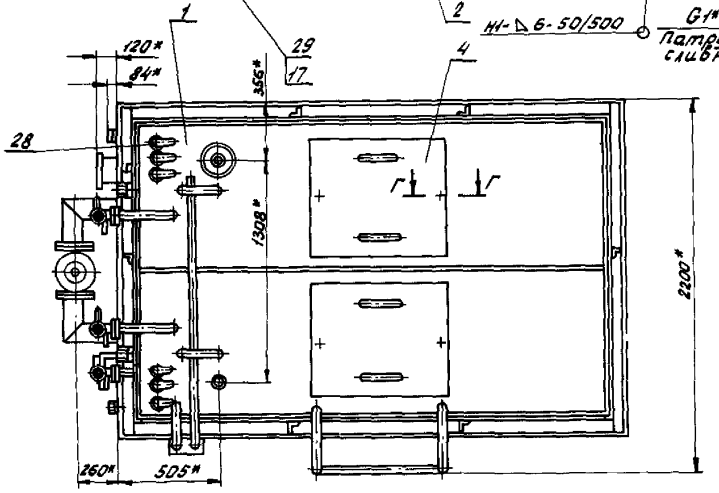


А – А
М1:5
Кожух поз. 10 условно не показан

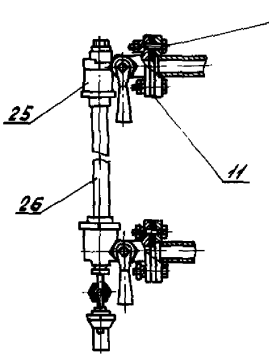


I
М1:1

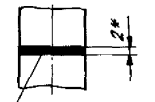


Риска Эмаль ПФ-115 красная ГОСТ 8465-76

Б – Б
М1:2

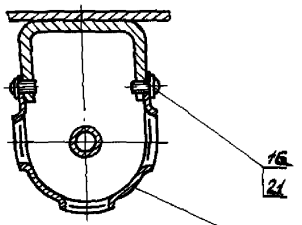


В – В
М1:5

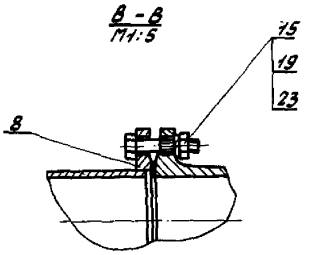


Г – Г
М1:1

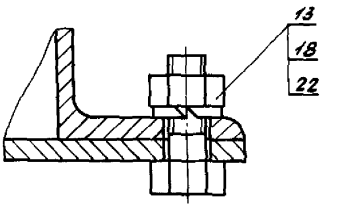


1. Изготовление, приемка и методы испытаний по ОСТ26-291-79
2. Сварные швы металлоконструкций по ГОСТ 5264-80
3. Электрод Э42 ГОСТ 9467-75
4. 1 : 1/2
5. * Размеры для справок
6. Внутренние поверхности бака обработать преобразователем ржавчины ТУ6-15-986-76
7. Покрытие: шпатлевка ЭП-00-10 ГОСТ 10277-76 в три слоя. Эмаль ЭП-773, зеленая ГОСТ 23143-83

| | | | | | |
|---|---|---|---|---|---|
| Гип | Шкут | Подп. | Дата | АПЭ42.0 СБ | |
| Разраб. | Давиченко | | 01.89 | Бак V=8м³ Сборочный чертеж | Лит. / Масса / Масштаб: 2884 / 1:20 |
| Провер. | Акулин | | 01.89 | | Лист / Листов 1 |
| Т.контр. | Акулин | | 01.89 | | СПКБ Спецавтоматика Москва |
| Нач.отд. | Захарова | | 01.89 | | |
| Н.контр. | Уткина | | 01.89 | | |
| Утв. | Наритонов | | 01.89 | | |

Формат А2

Инв.№ подл. | Подпись и дата | Взам.инв.№ | Инв.№ дубл. | Подпись и дата

128 к. Сид 13.03.15

Типовые конструкции Серия 5.903-3 Выпуск 2

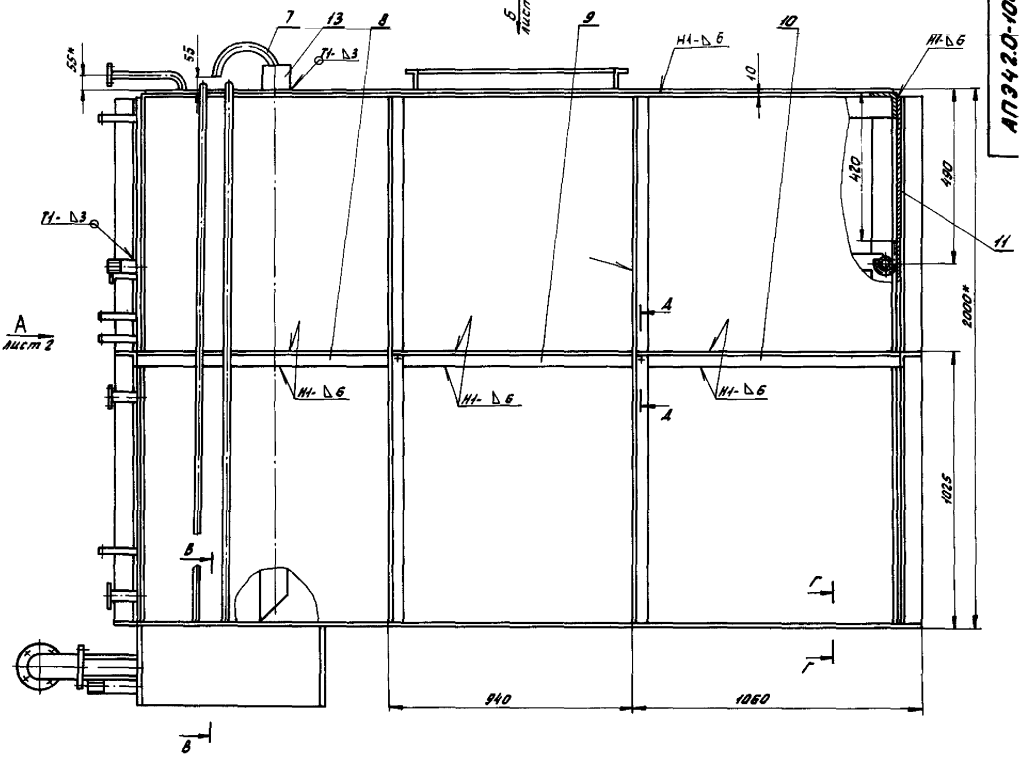


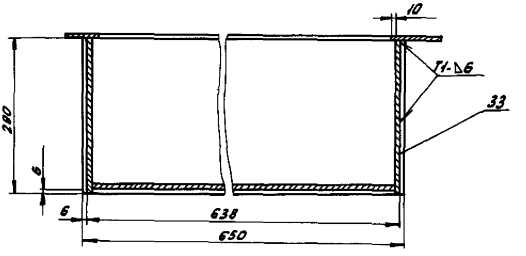


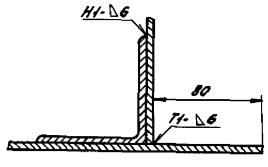


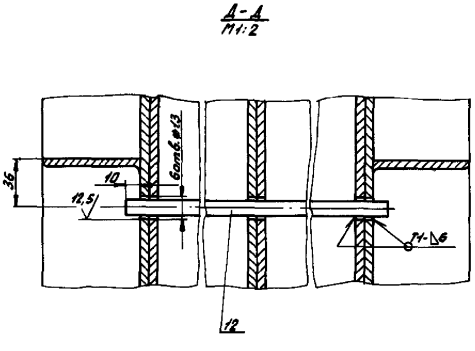


1. Сварные швы металлоконструкций по ГОСТ 5264-80
Сварные швы трубопроводов по ГОСТ 16037-70
2. Электрод 942 ГОСТ 9467-75
3. Н14, $\pm \frac{t2}{2}$
4. *Размеры для справок
5. *Размер уточнить при установке задвижки (черт. АП942.0 поз. 27)

| | | | | | | | | |
|---|---|---|---|---|---|---|---|---|
| Изм. | Лист | № докум. | Подп. | Дата | АП942.0-10СБ | | | |
| Разраб. | | Алексичева | | 07.98 | Бак<br>Сварочный чертеж | Лит. | Масса | Масштаб |
| Провер. | | Акулин | | 07.98 | | | 2336 | 1:10 |
| Т.контр. | | Акулин | | 07.98 | | Лист 1 | Листов 3 | |
| Н.контр. | | Уткина | | 07.98 | | СПКБ „Спецавтоматика" Москва | | |
| Утв. | | Захарова | | 07.98 | | | | |

Формат А

Типовые конструкции серия 5.416-3 выпуск 2

Инв. № подл. 128 к | Подпись и дата 15.03.89 | Взам. инв. № | Инв. № дубл. | Подпись и дата

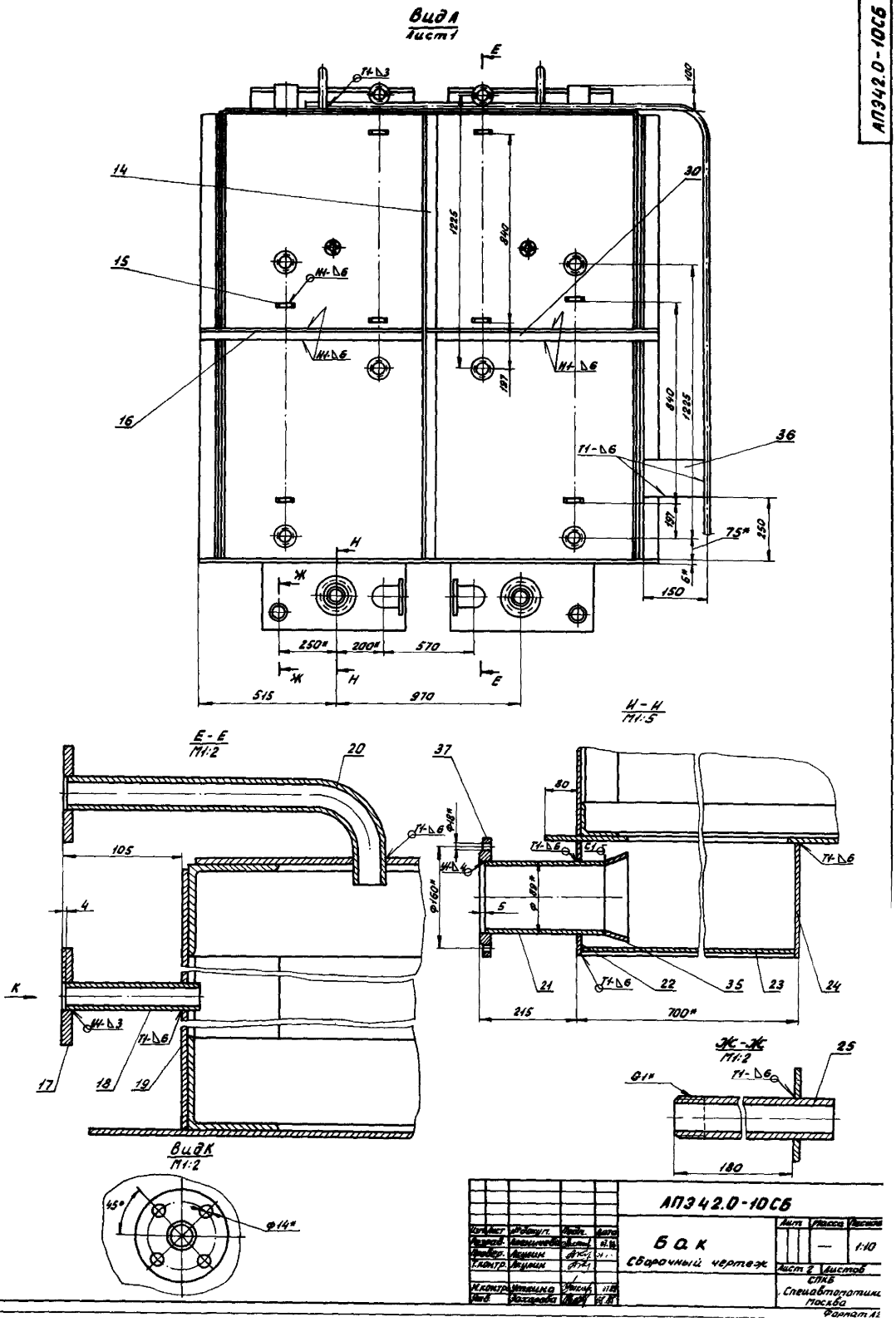

Вид А
Лист 1
Е-Е
М1:2
Н-Н
М1:5
Ж-Ж
М1:2
Вид К
М1:2
АП342.0-10СБ
Бак
Сборочный чертеж
Лит
Масса
Масштаб
1:10
Лист 2
Листов
СПКБ
Спецавтоматики
Москва
Формат А2
Серия 5.416-3
Выпуск 2
Типовые конструкции

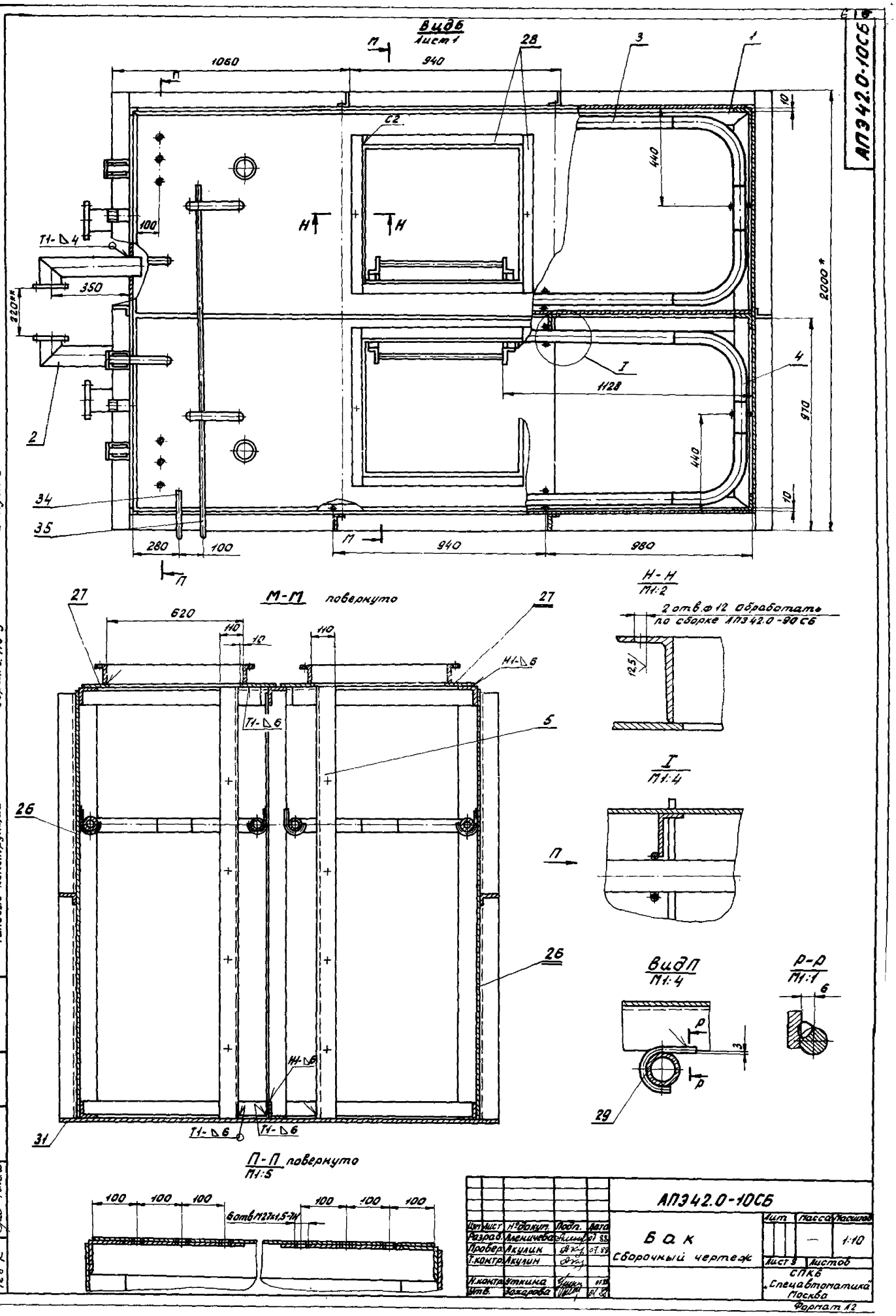


| | | | | | | | | |
|---|---|---|---|---|---|---|---|---|
| Изм | Лист | № докум. | Подп. | Дата | АПЭ42.0-10СБ | | | |
| Разраб. | | Аленичева | | 07.88 | Бак | Лит | Масса | Масштаб |
| Провер. | | Акулин | | 07.88 | Сборочный чертеж | | — | 1:10 |
| Т.контр. | | Акулин | | | | Лист 3 | Листов | |
| Н.контр. | | Уткина | | | | СПКБ „Спецавтоматика" Москва | | |
| Утв. | | Захарова | | | | | | |

Формат А2

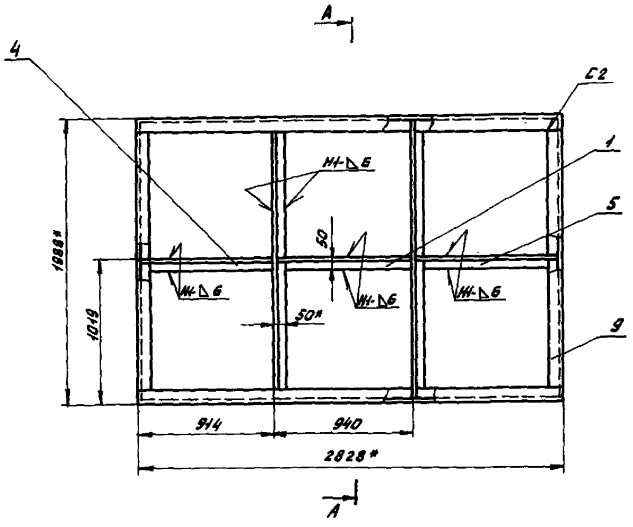


А-А

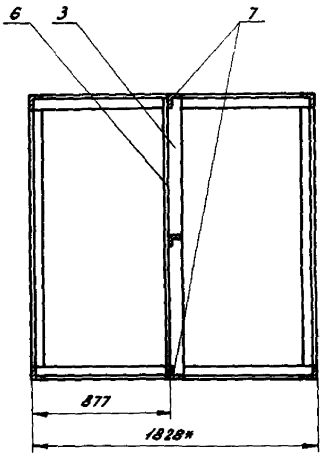


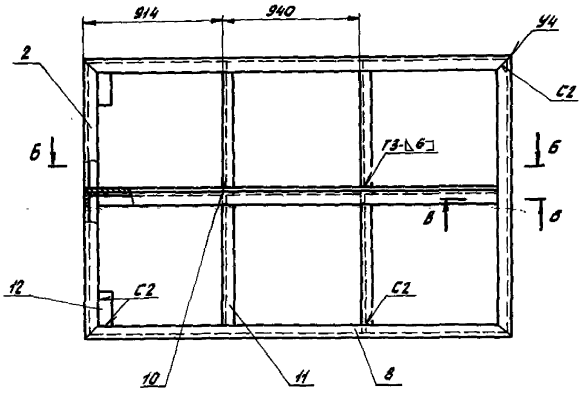


Б-Б
М1:2

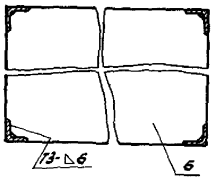


В-В
М1:2

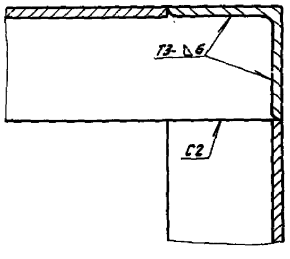


1. Сварные швы по ГОСТ 5264-80
2. Электрод Э42 ГОСТ 9467-75
3. $\pm \frac{\pm 2}{2}$
4. * Размеры для справок

| | | | | | | | | |
|---|---|---|---|---|---|---|---|---|
| Изм. | Лист | № докум. | Подп. | Дата | АПЭ42.0-20СБ | | | |
| Разраб. | | Аленичева | | 07.87 | Каркас сборочный чертеж | Лит | Масса | Масштаб |
| Провер. | | Акулин | | 07.87 | | | 516 | 1:20 |
| Т.контр. | | Акулин | | | | Лист | Листов 1 | |
| Н.контр. | | Уткина | | 07.87 | | СПКБ „Спецавтоматика" Москва | | |
| Утв. | | Захарова | | 08.87 | | | | |

Формат А2

Типовые конструкции

Серия 5.416.3

Выпуск 2

Инв. № подл. | Подпись и дата | Взам. инв. № | Инв. № дубл. | Подпись и дата

128 | 2 | 13.05.87

АПЗ42.0-30СБ

Выпуск 2 Серия 5.416-3 Типовые конструкции

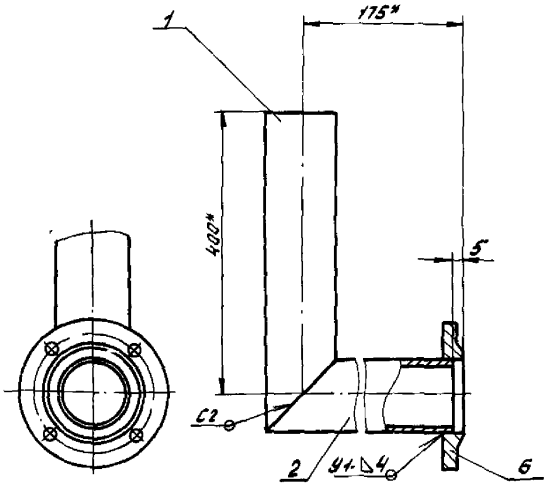


1. Сварные швы по ГОСТ16037-70 Электрод Э42 ГОСТ9467-75
2. $\pm \frac{t_2}{2}$
3. * Размеры для справок

| | | | | | | | |
|---|---|---|---|---|---|---|---|
| Изм. | Лист | № докум. | Подп. | Дата | АПЗ42.0-30СБ | | |
| Разраб. | | Аленичева | | 07.88 | Отвод | Лит | Масса 17,4 | Масштаб 1:5 |
| Провер. | | Акулин | | 07.88 | Сборочный чертеж | | | |
| Т.контр. | | Акулин | | | | Лист | Листов 1 |
| Н.контр. | | Уткина | | 07.88 | | СПКБ „Спецавтоматика" Москва | |
| Утв. | | Захарова | | 07.88 | | | |

Инв.№подл. | Подпись и дата | Взам.инв.№ | Инв.№дубл. | Подпись и дата

Формат А4

АПЗ42.0-40СБ

Выпуск 2 Серия 5.416-3 Типовые конструкции

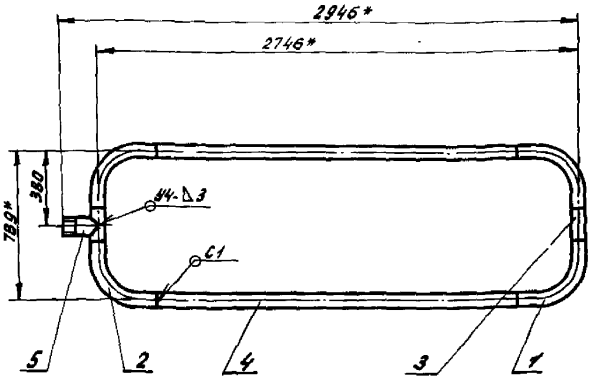


1. Сварные швы по ГОСТ16037-70 Электрод Э42 ГОСТ9467-75
2. $\pm \frac{t_2}{2}$
3. * Размеры для справок

| | | | | | | | |
|---|---|---|---|---|---|---|---|
| Изм. | Лист | № докум. | Подп. | Дата | АПЗ42.0-40СБ | | |
| Разраб. | | Аленичева | | 07.88 | Перфоратор | Лит | Масса 31 | Масштаб 1:20 |
| Пров. | | Акулин | | 07.88 | Сборочный чертеж | | | |
| Т.контр. | | Акулин | | | | Лист | Листов 1 |
| Н.контр. | | Уткина | | 07.88 | | СПКБ „Спецавтоматика" Москва | |
| Утв. | | Захарова | | 07.88 | | | |

Инв.№подл. | Подпись и дата | Взам.инв.№ | Инв.№дубл. | Подпись и дата

Формат А4

АПЗ42.0-50СБ

Выпуск 2 Серия 5.416-3 Типовые конструкции

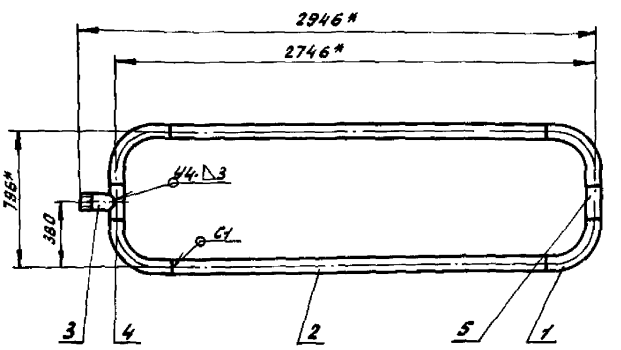


1. Сварные швы по ГОСТ16037-70 Электрод Э42 ГОСТ9467-75
2. $\pm \frac{t_2}{2}$
3. Размеры для справок

| | | | | | | | |
|---|---|---|---|---|---|---|---|
| Изм. | Лист | № докум. | Подп. | Дата | АПЗ42.0-50СБ | | |
| Разраб. | | Аленичева | | 07.88 | Перфоратор | Лит | Масса 30,4 | Масштаб 1:20 |
| Провер. | | Акулин | | 07.88 | Сборочный чертеж | | | |
| Т.контр. | | Акулин | | | | Лист | Листов 1 |
| Н.контр. | | Уткина | | 07.88 | | СПКБ „Спецавтоматика" Москва | |
| Утв. | | Захарова | | 07.88 | | | |

Инв.№подл. | Подпись и дата | Взам.инв.№ | Инв.№дубл. | Подпись и дата

Формат А4

АПЗ42.0-60СБ

Выпуск 2 Серия 5.416-3 Типовые конструкции

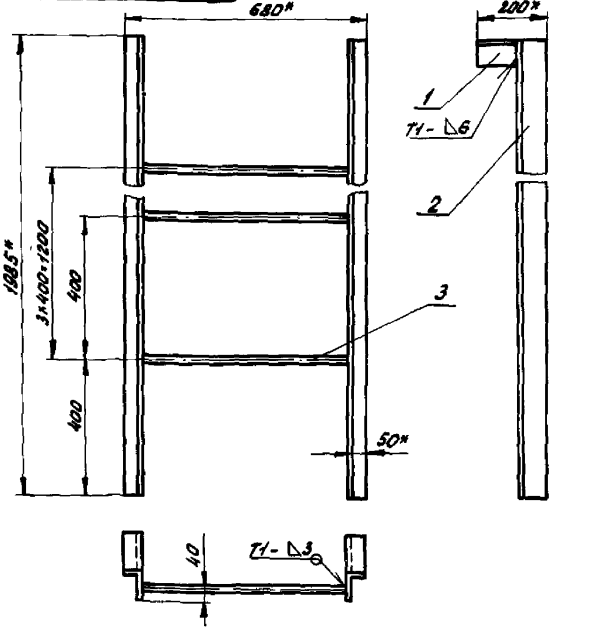


1. Сварные швы по ГОСТ5264-80 Электрод Э42 ГОСТ9467-75
2. $\pm \frac{t_2}{2}$
3. * Размеры для справок

| | | | | | | | |
|---|---|---|---|---|---|---|---|
| Изм. | Лист | № докум. | Подп. | Дата | АПЗ42.0-60СБ | | |
| Разраб. | | Аленичева | | 07.88 | Лестница | Лит | Масса 28,8 | Масштаб 1:20 |
| Провер. | | Акулин | | 07.88 | Сборочный чертеж | | | |
| Т.контр. | | Акулин | | | | Лист | Листов 1 |
| Н.контр. | | Уткина | | 07.88 | | СПКБ „Спецавтоматика" Москва | |
| Утв. | | Захарова | | 07.88 | | | |

Инв.№подл. | Подпись и дата | Взам.инв.№ | Инв.№дубл. | Подпись и дата

Формат А4

АПЭ42.0-70СБ

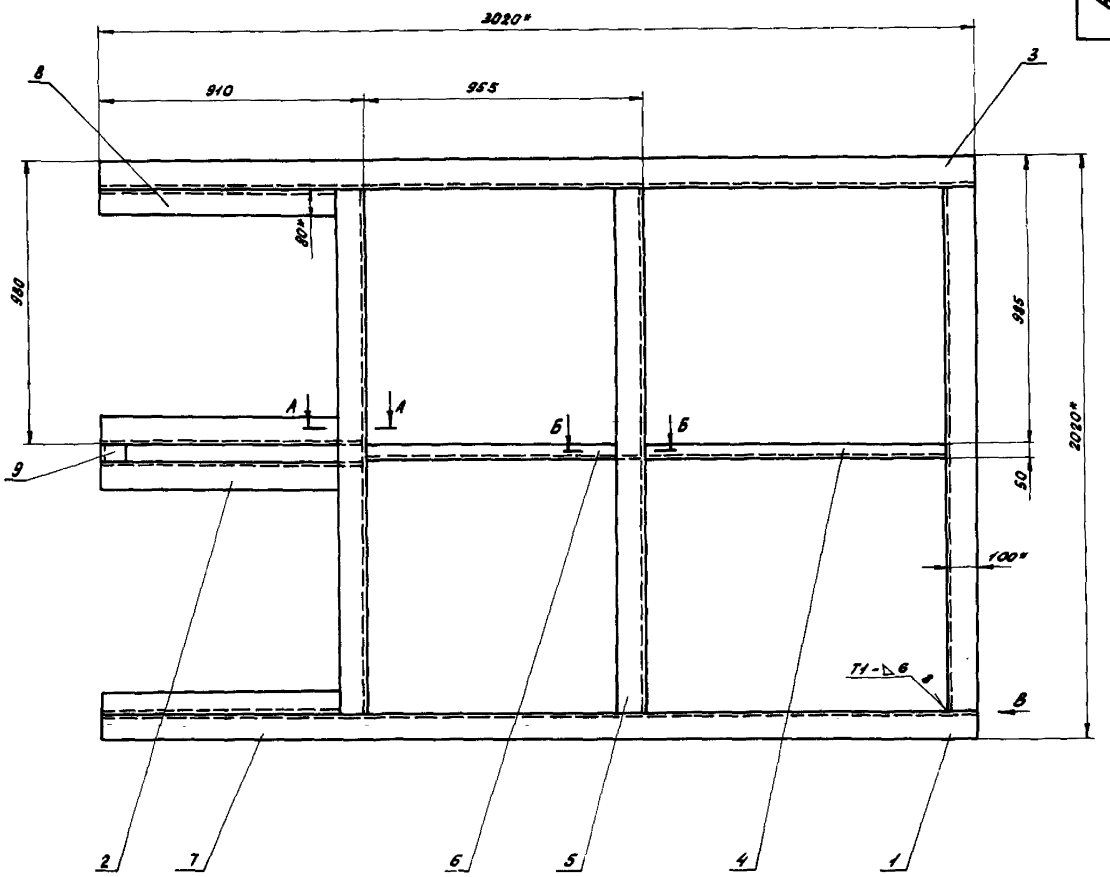


А-А
М1:5

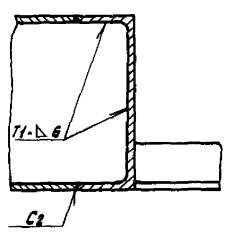


Вид В
М1:5

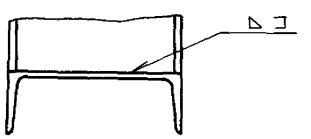


Б-Б
М1:5

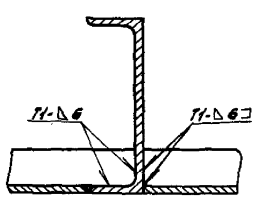


1. Сварные швы по ГОСТ 5264-80
2. Электрод 942 ГОСТ 9467-75
3. $\pm \frac{T_2}{2}$
4. * Размеры для справок

Типовые конструкции Серия 5.416-3 Выпуск 2

| Инв. № подл. | Подпись и дата | Взам. инв. № | Инв. № дубл. | Подпись и дата |
|---|---|---|---|---|
| 128 | 13.06.83 | | | |

| | | | | | | | |
|---|---|---|---|---|---|---|---|
| | | | | АПЭ42.0-70СБ | | | |
| Изм. | Лист | № докум. | Подп. | Дата | Рама<br>Сборочный чертеж | Лит. | Масса 437 | Масштаб 1:10 |
| Разраб. | | Аленичева | | 02.88 | | | | |
| Провер. | | Акулин | | 02.88 | | Лист | Листов 1 | |
| Т.контр. | | Акулин | | | | СПКБ „Спецавтоматика" Москва | | |
| Н.контр. | | Уткина | | 07.88 | | | | |
| Утв. | | Захарова | | 07.88 | | | | |

Формат А2

## АПЭ42.0-80СБ

Выпуск 2
Серия 5.416-3
Типовые конструкции

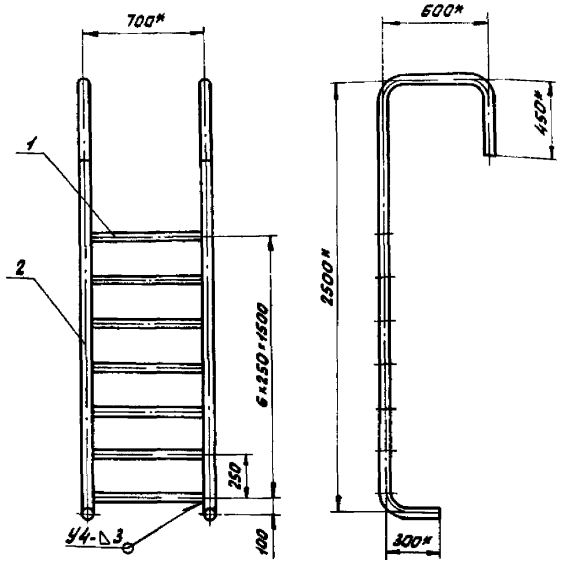


1. Сварные швы по ГОСТ 5264-80
Электрод Э42 ГОСТ 9467-75
2. $\pm \frac{\ell_2}{2}$
3. *Размеры для справок

| Изм. | Лист | № докум. | Подп. | Дата |
|---|---|---|---|---|
| Разраб. | | Аленичева | | 07.88 |
| Провер. | | Акулин | | 07.88 |
| Т.контр. | | Акулин | | |
| Н.контр. | | Уткина | | 07.88 |
| Утв. | | Захарова | | 07.88 |

**АПЭ42.0-80СБ**

**Лестница**
Сборочный чертеж

| Лит | Масса | Масштаб |
|---|---|---|
| | 21 | 1:20 |

Лист | Листов 1

СПКБ „Спецавтоматика" Москва

Формат А4

## АПЭ42.0-90СБ

Выпуск 2
Серия 5.416-3
Типовые конструкции

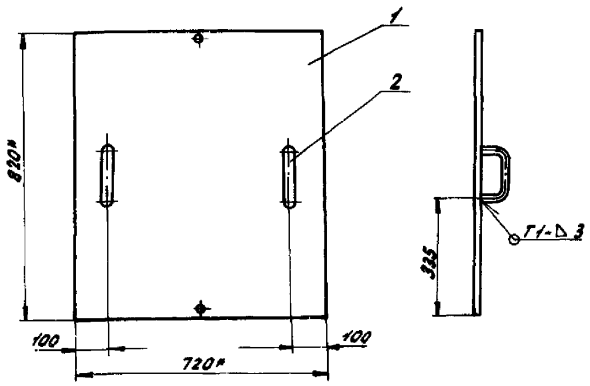


1. Сварные швы по ГОСТ 5264-80
Электрод Э42 ГОСТ 9467-75
2. $\pm \frac{\ell_2}{2}$
3. *Размер для справок
4. Покрытие: шпатлевка ЭП-00-10, красно-коричневая ГОСТ 10277-76
Эмаль ЭП-773, зеленая ГОСТ 23143-83

| Изм. | Лист | № докум. | Подп. | Дата |
|---|---|---|---|---|
| Разраб. | | Аленичева | | 07.88 |
| Провер. | | Акулин | | 07.88 |
| Т.контр. | | Акулин | | |
| Н.контр. | | Уткина | | 07.88 |
| Утв. | | Захарова | | 07.88 |

**АПЭ42.0-90СБ**

**Крышка**
Сборочный чертеж

| Лит | Масса | Масштаб |
|---|---|---|
| | 14,4 | 1:10 |

Лист | Листов 1

СПКБ „Спецавтоматика" Москва

Формат А4

## АПЭ42.0-100СБ

Выпуск 2
Серия 5.416-3
Типовые конструкции

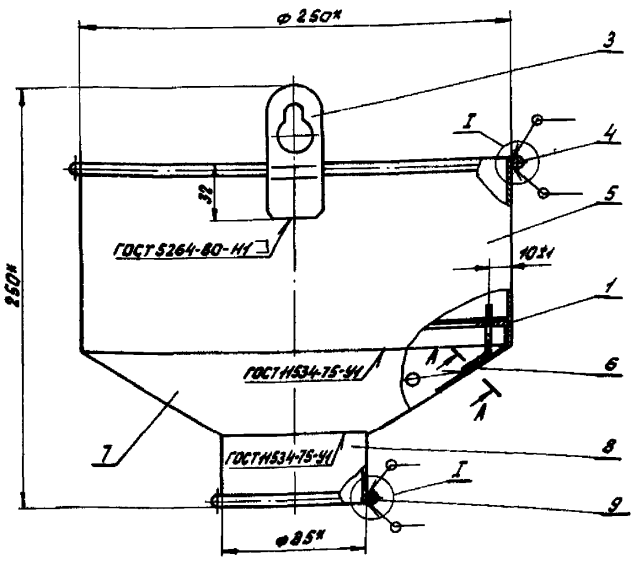


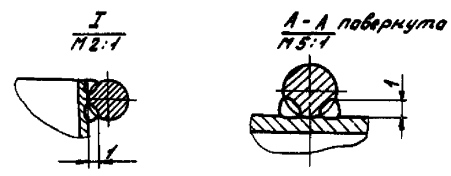


1. Электрод Э42 ГОСТ 9467-75
2. $\pm \frac{\ell_2}{2}$
3. *Размеры для справок
4. Покрытие: шпатлевка-ЭП-00-10, красно-коричневая ГОСТ 10277-76, эмаль ЭП-773, зеленая, ГОСТ 23143-83

| Изм. | Лист | № докум. | Подп. | Дата |
|---|---|---|---|---|
| Разраб. | | Аленичева | | 07.88 |
| Провер. | | Акулин | | 07.88 |
| Т.контр. | | Акулин | | |
| Н.контр. | | Уткина | | 07.88 |
| Утв. | | Захарова | | 07.88 |

**АПЭ42.0-100СБ**

**Воронка**
Сборочный чертеж

| Лит | Масса | Масштаб |
|---|---|---|
| | 2 | 1:2 |

Лист | Листов 1

СПКБ „Спецавтоматика" Москва

Формат А3

Инв. № подл. | Подпись и дата | Взам. инв. № | Инв. № дубл. | Подпись и дата
128к | 13.3.89

## АПЭ42.0-110СБ

Выпуск 2
Серия 5.416-3
Типовые конструкции

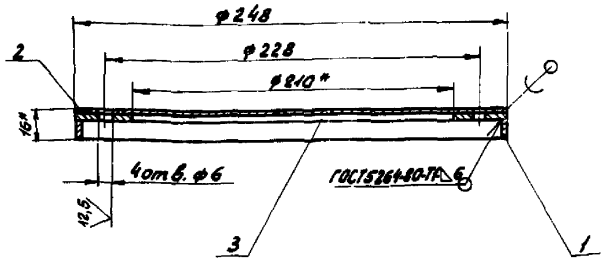


1. ПОС 40 ГОСТ1499-70
2. Электрод Э42 ГОСТ9467-75
3. $H14, \pm \frac{t_2}{2}$
4. *Размеры для справок

| Изм. | Лист | № докум. | Подп. | Дата |
|---|---|---|---|---|
| Разраб. | | Аленичева | | 07.88 |
| Провер. | | Акулин | | 07.88 |
| Т.контр. | | Акулин | | |
| Н.контр. | | Уткина | | 07.88 |
| Утв. | | Захарова | | 07.88 |

**Фильтр**
Сборочный чертеж

| Лит | Масса | Масштаб |
|---|---|---|
| | 0,72 | 1:2 |

Лист | Листов 1

СПКБ „Спецавтоматика" Москва

Формат А4

## АПЭ42.0-1

Выпуск 2
Серия 5.416-3
Типовые конструкции

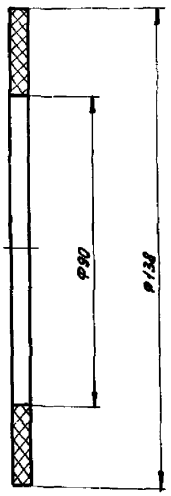


| Изм. | Лист | № докум. | Подп. | Дата |
|---|---|---|---|---|
| Разраб. | | Аленичева | | 07.88 |
| Пров. | | Акулин | | 07.88 |
| Т.контр. | | Акулин | | |
| Н.контр. | | Уткина | | 07.88 |
| Утв. | | Захарова | | 07.88 |

**Прокладка**

Пластина I, лист ТМКЩ-С-3-1,4 ГОСТ 7338-77

| Лит | Масса | Масштаб |
|---|---|---|
| | 0,07 | 1:1 |

Лист | Листов 1

СПКБ „Спецавтоматика" Москва

Формат А4

## АПЭ42.0-4

Выпуск 2
Серия 5.416-3
Типовые конструкции

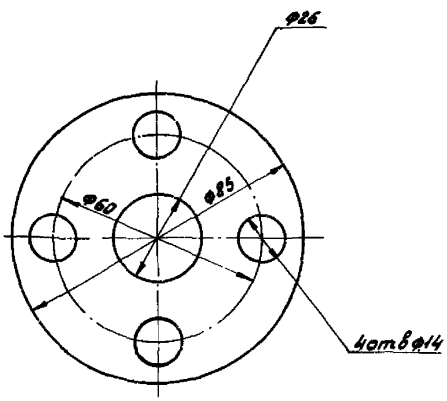


| Изм. | Лист | № докум. | Подп. | Дата |
|---|---|---|---|---|
| Разраб. | | Аленичева | | 07.88 |
| Провер. | | Акулин | | 07.88 |
| Т.контр. | | Акулин | | |
| Н.контр. | | Уткина | | 07.88 |
| Утв. | | Захарова | | 07.88 |

**Прокладка**

Пластина I, лист, ТМКЩ-С-3-1,4 ГОСТ 7338-77

| Лит | Масса | Масштаб |
|---|---|---|
| | 0,03 | 1:1 |

Лист | Листов 1

СПКБ „Спецавтоматика" Москва

Формат А4

## АПЭ42.0-5

Выпуск 2
Серия 5.416-3
Типовые конструкции

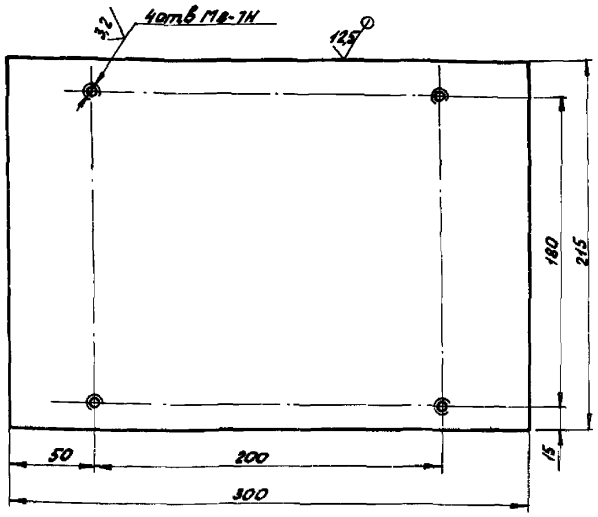


$H14, h14, \pm \frac{t_2}{2}$

| Изм. | Лист | № докум. | Подп. | Дата |
|---|---|---|---|---|
| Разраб. | | Аленичева | | 07.88 |
| Провер. | | Акулин | | 07.88 |
| Т.контр. | | Акулин | | 07.88 |
| Н.контр. | | Уткина | | 07.88 |
| Утв. | | Захарова | | 07.88 |

**Плата**

Лист Б-ПН-6,0 ГОСТ 19903-74
Ст 3 пс ГОСТ 14637-79

| Лит | Масса | Масштаб |
|---|---|---|
| | 3,0 | 1:2 |

Лист | Листов 1

СПКБ „Спецавтоматика" Москва

Формат А4

Инв. № подл. | Подпись и дата | Взам. инв. № | Инв. № дубл. | Подпись и дата

128 L

АПЭ 42.0-3

Выпуск 2
Серия 5.4.6-3

Типовые конструкции

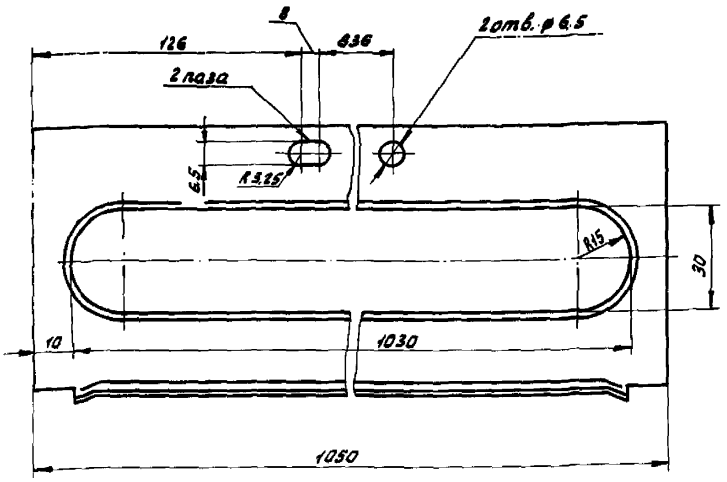


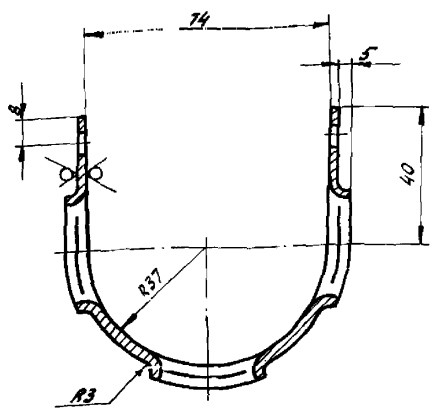


$H14,\ h14,\ t\frac{t2}{2}$

| | | | | | | | | |
|---|---|---|---|---|---|---|---|---|
| Изм. | Лист | № докум. | Подп. | Дата | АПЭ 42.0-3 | | | |
| Разраб. | | Аленичева | | 07.88 | Кожух | Лит | Масса | Масштаб |
| Провер. | | Акулин | | 07.88 | | | 1,6 | 1:1 |
| Т.контр. | | Акулин | | | | Лист | Листов 1 | |
| Н.контр. | | Уткина | | 07.88 | Лист 6-ПН-1,4 ГОСТ 19903-74 / Ст 3пс-I-ГОСТ 16523-70 | СПКБ „Спецавтоматика" Москва | | |
| Утв. | | Захарова | | 08.88 | | | | |

Инв. № подл. | Подпись и дата | Взам. инв. № | Инв. № дубл. | Подпись и дата

Формат А2

АПЭ 42.0-6

Выпуск 2
Серия 5.4.6-3

Типовые конструкции

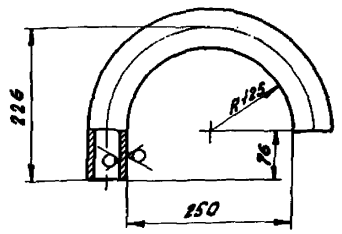


$\pm\frac{t2}{2}$

| | | | | | | | | |
|---|---|---|---|---|---|---|---|---|
| Изм. | Лист | № докум. | Подп. | Дата | АПЭ 42.0-6 | | | |
| Разраб. | | Аленичева | | 07.88 | Труба | Лит | Масса | Масштаб |
| Провер. | | Акулин | | 07.88 | | | 2,15 | 1:5 |
| Т.контр. | | Акулин | | | | Лист | Листов 1 | |
| Н.контр. | | Уткина | | 07.88 | Труба 57х3,5 ГОСТ 8734-75 / В20 ГОСТ 8733-74 | СПКБ „Спецавтоматика" Москва | | |
| Утв. | | Захарова | | 08.88 | | | | |

Инв. № подл. 128 | Подпись и дата 2/5 | Взам. инв. № | Инв. № дубл. | Подпись и дата

Формат А4

АПЭ 42.0-8

Выпуск 2
Серия 5.4.6-3

Типовые конструкции

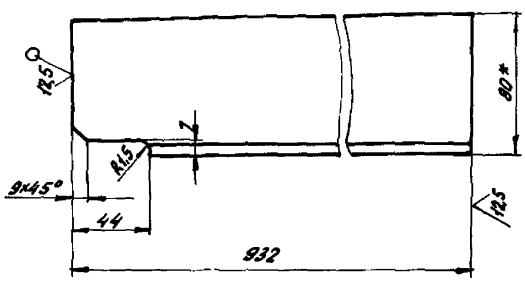


1. $h14,\ t\frac{t2}{2}$
2. * Размер для справок

| | | | | | | | | |
|---|---|---|---|---|---|---|---|---|
| Изм. | Лист | № докум. | Подп. | Дата | АПЭ 42.0-8 | | | |
| Разраб. | | Аленичева | | 07.88 | Ребро | Лит | Масса | Масштаб |
| Провер. | | Акулин | | 07.88 | | | 1,5 | 1:2 |
| Т.контр. | | Акулин | | | | Лист | Листов 1 | |
| Н.контр. | | Уткина | | 07.88 | Уголок 80х50х6-8 ГОСТ 8510-86 / Ст 3пс-I ГОСТ 535-79 | СПКБ „Спецавтоматика" Москва | | |
| Утв. | | Захарова | | 08.88 | | | | |

Инв. № подл. 128 | Подпись и дата 2/5 13.03.88 | Взам. инв. № | Инв. № дубл. | Подпись и дата

Формат А4

АПЭ42.0-9

Выпуск 2 Серия 5.416-3

Типовые конструкции

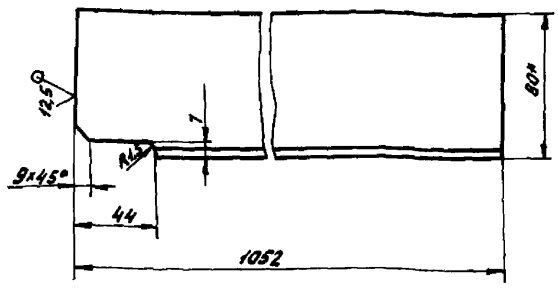


1. h14, ± $\frac{t_2}{2}$
2.* Размер для справок

АПЭ42.0-9

| Изм. | Лист | № докум. | Подп. | Дата |
|---|---|---|---|---|
| Разраб. | Алемичева | | | 01.88 |
| Провер. | Акулин | | | 07.88 |
| Т.контр. | Акулин | | | |
| Н.контр. | Уткина | | | 07.88 |
| Утв. | Захарова | | | 08.88 |

Ребро

| Лит. | Масса | Масштаб |
|---|---|---|
| | 7,8 | 1:2 |

Лист | Листов 1

Уголок 80х50х6-В ГОСТ 8510-86 / Ст 3пс-1-1 ГОСТ 535-79

СПКБ „Специавтоматика" Москва

Формат А4

АПЭ42.0-13

Выпуск 2 Серия 5.416-3

Типовые конструкции

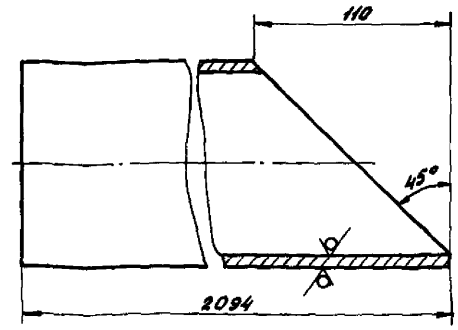


± $\frac{t_2}{2}$

АПЭ42.0-13

| Изм. | Лист | № докум. | Подп. | Дата |
|---|---|---|---|---|
| Разраб. | Алемичева | | | 01.88 |
| Провер. | Акулин | | | 07.88 |
| Т.контр. | Акулин | | | |
| Н.контр. | Уткина | | | 07.88 |
| Утв. | Захарова | | | 08.88 |

Труба

| Лит. | Масса | Масштаб |
|---|---|---|
| | 24,7 | 1:2 |

Лист | Листов 1

Труба 100х4,5 ГОСТ 3262-75

СПКБ „Специавтоматика" Москва

Формат А4

АПЭ42.0-15

Выпуск 2 Серия 5.416-3

Типовые конструкции

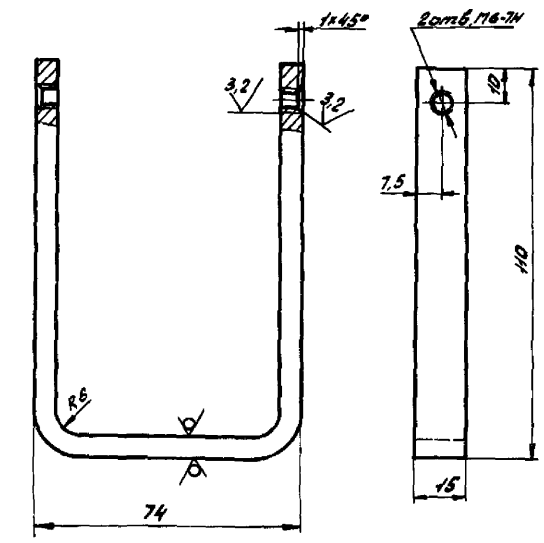


H14, h14, ± $\frac{t_2}{2}$

АПЭ42.0-15

| Изм. | Лист | № докум. | Подп. | Дата |
|---|---|---|---|---|
| Разраб. | Алемичева | | | 01.88 |
| Провер. | Акулин | | | 07.88 |
| Т.контр. | Акулин | | | |
| Н.контр. | Уткина | | | 07.88 |
| Утв. | Захарова | | | 08.88 |

Скоба

| Лит. | Масса | Масштаб |
|---|---|---|
| | 0,16 | 1:1 |

Лист | Листов 1

Лист Б-ПН-8.0 ГОСТ 19903-74 / Ст 3пс ГОСТ 14637-79

СПКБ „Специавтоматика" Москва

Формат А4

АПЭ42.0-17

Выпуск 2 Серия 5.416-3

Типовые конструкции

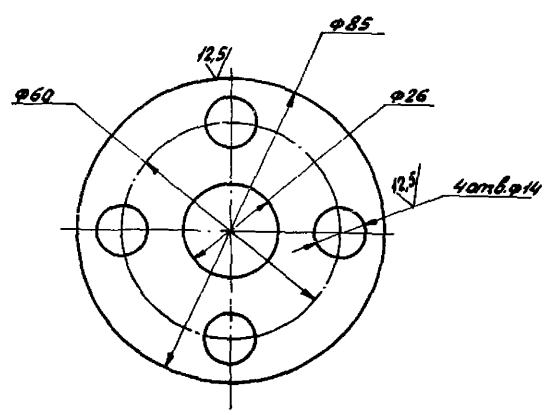


H14, h14, ± $\frac{t_2}{2}$

АПЭ42.0-17

| Изм. | Лист | № докум. | Подп. | Дата |
|---|---|---|---|---|
| Разраб. | Алемичева | | | 01.88 |
| Провер. | Акулин | | | 07.88 |
| Т.контр. | Акулин | | | |
| Н.контр. | Уткина | | | 07.88 |
| Утв. | Захарова | | | 08.88 |

Фланец

| Лит. | Масса | Масштаб |
|---|---|---|
| | 0,03 | 1:1 |

Лист | Листов 1

Лист Б-ПН-8.0 ГОСТ 19903-74 / Ст 3пс ГОСТ 14637-79

СПКБ „Специавтоматика" Москва

Формат А4

АПЭ42.0-19

Выпуск 2 Серия 5.416-3 Типовые конструкции

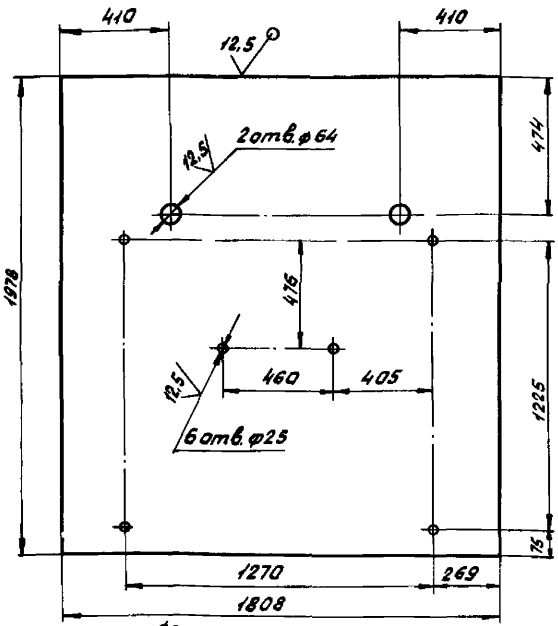


1. H14, h14, $\pm \frac{t_2}{2}$
2. Допускается изготовление из 2-х частей со сваркой встык по ГОСТ 5264-80. Шов Б-С2. Электрод Э42 ГОСТ 9467-75

| Изм. | Лист | № докум. | Подп. | Дата |
|---|---|---|---|---|
| Разраб. | Алекничева | | | 07.88 |
| Провер. | Акулин | | | 07.88 |
| Т.контр. | Акулин | | | |
| Н.контр. | Уткина | | | 07.88 |
| Утв. | Захарова | | | 07.88 |

АПЭ42.0-19

Стенка

| Лит | Масса | Масштаб |
|---|---|---|
| | 168 | 1:15 |

Лист | Листов 1

Лист: Б-ПН-Б.0 ГОСТ 19903-74 / Ст3пс ГОСТ 14637-79

СПКБ „Спецавтоматика" Москва

Формат А4

АПЭ42.0-21

Выпуск 2 Серия 5.416-3 Типовые конструкции

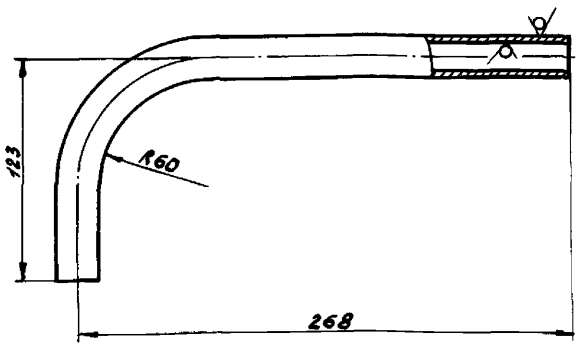


$\pm \frac{t_2}{2}$

| Изм. | Лист | № докум. | Подп. | Дата |
|---|---|---|---|---|
| Разраб. | Алекничева | | | 07.88 |
| Провер. | Акулин | | | 07.88 |
| Т.контр. | Акулин | | | |
| Н.контр. | Уткина | | | 07.88 |
| Утв. | Захарова | | | 07.88 |

АПЭ42.0-21

Труба

| Лит | Масса | Масштаб |
|---|---|---|
| | 0,5 | 1:2 |

Лист | Листов 1

Труба 25×2,5 ГОСТ 8734-75 / В20 ГОСТ 8733-74

СПКБ „Спецавтоматика" Москва

Формат А4

АПЭ42.0-23

Выпуск 2 Серия 5.416-3 Типовые конструкции

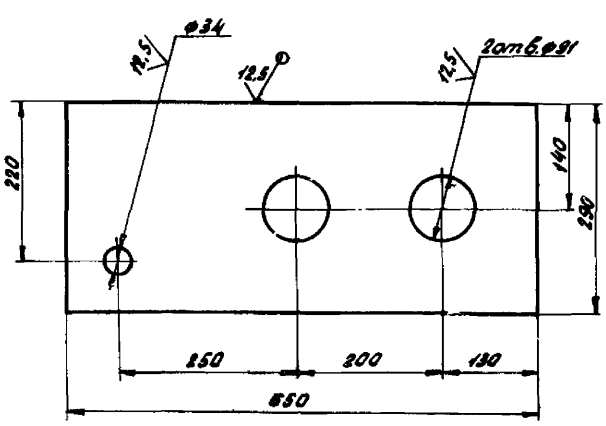


H14, h14, $\pm \frac{t_2}{2}$

| Изм. | Лист | № докум. | Подп. | Дата |
|---|---|---|---|---|
| Разраб. | Алекничева | | | 07.88 |
| Провер. | Акулин | | | 07.88 |
| Т.контр. | Акулин | | | |
| Н.контр. | Уткина | | | 07.88 |
| Утв. | Захарова | | | 07.88 |

АПЭ42.0-23

Стенка

| Лит | Масса | Масштаб |
|---|---|---|
| | 8,2 | 1:5 |

Лист | Листов 1

Лист: Б-ПН-Б.0 ГОСТ 19903-74 / Ст3пс ГОСТ 14637-79

СПКБ „Спецавтоматика" Москва

Формат А4

АПЭ42.0-26

Выпуск 2 Серия 5.416-3 Типовые конструкции

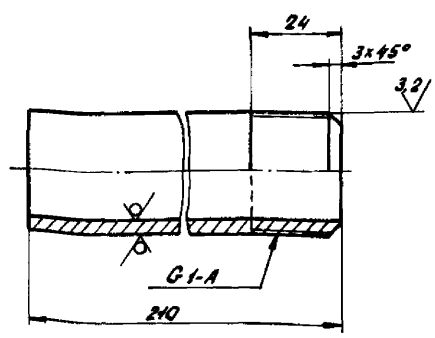


$\pm \frac{t_2}{2}$

| Изм. | Лист | № докум. | Подп. | Дата |
|---|---|---|---|---|
| Разраб. | Алекничева | | | 07.88 |
| Провер. | Акулин | | | 07.88 |
| Т.контр. | | | | |
| Н.контр. | Уткина | | | 07.88 |
| Утв. | Захарова | | | 07.88 |

АПЭ42.0-26

Патрубок

| Лит | Масса | Масштаб |
|---|---|---|
| | 0,5 | 1:1 |

Лист | Листов 1

Труба 25×3,2 ГОСТ 3262-75

СПКБ „Спецавтоматика" Москва

Формат А4

Выпуск 2
Серия 5.416-3
Типовые конструкции

## АПЭ 42.0-28

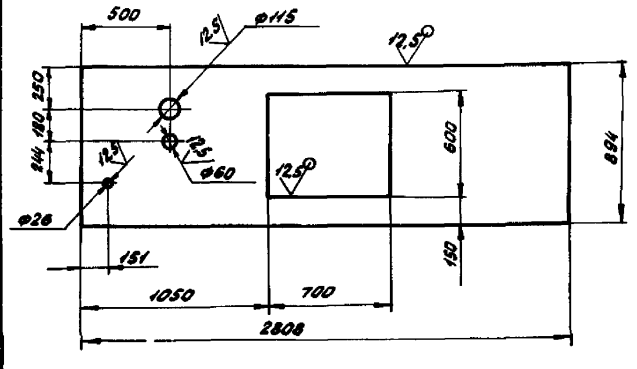


1. H14, h14, $\pm \frac{t_2}{2}$
2. Допускается изготовление из 2х частей со сваркой встык по ГОСТ 5264- . Шов-С2
Электрод Э42 ГОСТ 9467-75

| Изм. | Лист | № докум. | Подп. | Дата | АПЭ 42.0-28 | Лит | Масса | Масштаб |
|---|---|---|---|---|---|---|---|---|
| Разраб. | | Аленичева | | 07.88 | Крышка | | 48,8 | 1:20 |
| Провер. | | Акулин | | 07.88 | | Лист | Листов 1 | |
| Т.контр. | | Акулин | | | | | | |
| Н.контр. | | Уткина | | 07.88 | Лист Б-ПН-3.0 ГОСТ 19903-74 / Ст 3пс-I-ГОСТ 16523-70 | СПКБ „Спецавтоматика" Москва | | |
| Утв. | | Захарова | | 07.88 | | | | |

Формат А4

Выпуск 2
Серия 5.416-3
Типовые конструкции

## АПЭ 42.0-31

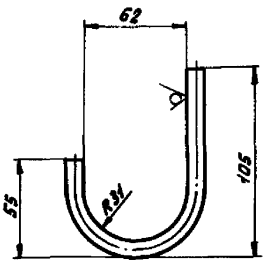


$\pm \frac{t_2}{2}$

| Изм. | Лист | № докум. | Подп. | Дата | АПЭ 42.0-31 | Лит | Масса | Масштаб |
|---|---|---|---|---|---|---|---|---|
| Разраб. | | Аленичева | | 07.88 | Крючок | | 0,12 | 1:1 |
| Провер. | | Акулин | | 07.88 | | Лист | Листов 1 | |
| Т.контр. | | Акулин | | | | | | |
| Н.контр. | | Уткина | | 07.88 | Круг 10-В ГОСТ 2590-71 / Ст 3пс ГОСТ 535-79 | СПКБ „Спецавтоматика" Москва | | |
| Утв. | | Захарова | | 07.88 | | | | |

Формат А4

Выпуск 2
Серия 5.416-3
Типовые конструкции

## АПЭ 42.0-32

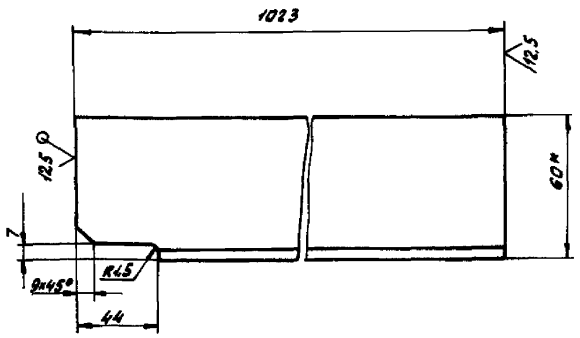


1. h14, $\pm \frac{t_2}{2}$
2. *Размер для справок

| Изм. | Лист | № докум. | Подп. | Дата | АПЭ 42.0-32 | Лит | Масса | Масштаб |
|---|---|---|---|---|---|---|---|---|
| Разраб. | | Аленичева | | 07.88 | Ребро | | 5,6 | 1:2 |
| Провер. | | Акулин | | 07.88 | | Лист | Листов 1 | |
| Т.контр. | | Акулин | | | | | | |
| Н.контр. | | Уткина | | 07.88 | Уголок 80×50×6-В ГОСТ 8510-86 / Ст 3пс-I-ГОСТ 535-79 | СПКБ „Спецавтоматика" Москва | | |
| Утв. | | Захарова | | 07.88 | | | | |

Формат А4

Выпуск 2
Серия 5.416-3
Типовые конструкции

## АПЭ 42.0-33

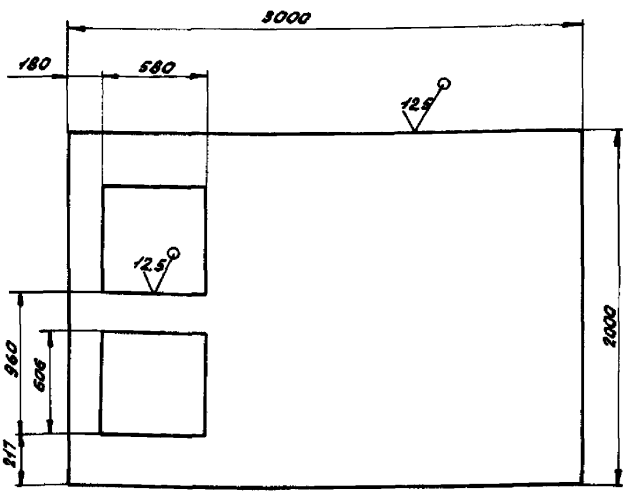


1. h14, $\pm \frac{t_2}{2}$
2. Допускается изготовление из 2х частей со сваркой встык по ГОСТ 5264-80. Шов-С2
Электрод Э42 ГОСТ 9467-75

| Изм. | Лист | № докум. | Подп. | Дата | АПЭ 42.0-33 | Лит | Масса | Масштаб |
|---|---|---|---|---|---|---|---|---|
| Разраб. | | Аленичева | | 07.88 | Дно | | 249 | 1:20 |
| Провер. | | Акулин | | 07.88 | | Лист | Листов 1 | |
| Т.контр. | | Акулин | | | | | | |
| Н.контр. | | Уткина | | 07.88 | Лист Б-ПН-6.0 ГОСТ 19903-74 / Ст 3пс ГОСТ 14637-79 | СПКБ „Спецавтоматика" Москва | | |
| Утв. | | Захарова | | 07.88 | | | | |

Формат А4

АП342.0-36

Выпуск 2
Серия 5.416-3

Типовые конструкции

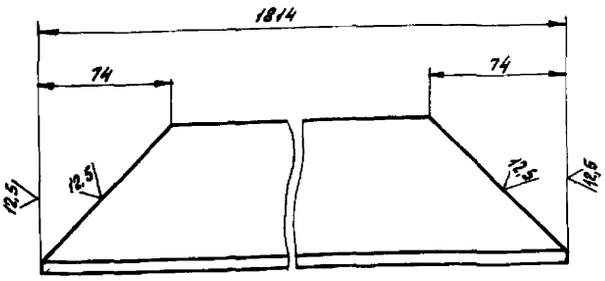


$h\ 14,\pm\frac{t_2}{2}$

АП342.0-36

| Изм. | Лист | № докум. | Подп. | Дата |
|---|---|---|---|---|
| Разраб. | | Аленичева | | 07.98 |
| Провер. | | Акулин | | 07.98 |
| Т.контр. | | Акулин | | |
| Н.контр. | | Уткина | | 07.98 |
| Утв. | | Захарова | | 07.98 |

Перекладина

| Лит | Масса | Масштаб |
|---|---|---|
| | 14,4 | 1:2 |
| Лист | Листов 1 | |

Уголок 80×80×6-В ГОСТ 8509-86 / Ст 3пс-1-ГОСТ 535-79

СПКБ „Спецавтоматика" Москва

Формат А4

АП342.0-37

Выпуск 2
Серия 5.416-3

Типовые конструкции

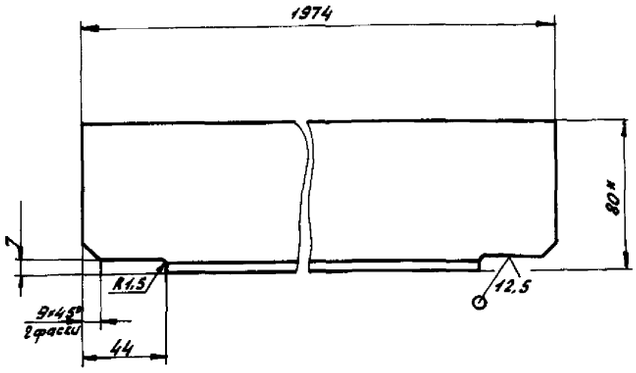


1. $h\ 14,\pm\frac{t_2}{2}$
2. *Размер для справок

АП342.0-37

| Изм. | Лист | № докум. | Подп. | Дата |
|---|---|---|---|---|
| Разраб. | | Аленичева | | 07.98 |
| Провер. | | Акулин | | 07.98 |
| Т.контр. | | Акулин | | |
| Н.контр. | | Уткина | | 07.98 |
| Утв. | | Захарова | | 07.98 |

Перекладина

| Лит | Масса | Масштаб |
|---|---|---|
| | 11,2 | 1:2 |
| Лист | Листов | |

Уголок 80×50×6-В ГОСТ 8510-86 / Ст 3пс-1-ГОСТ 535-79

СПКБ „Спецавтоматика" Москва

Формат А4

АП342.0-38

Выпуск 2
Серия 5.416-3

Типовые конструкции

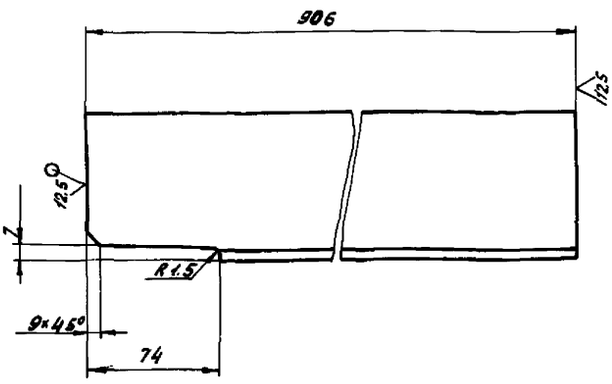


$h14,\pm\frac{t_2}{2}$

АП342.0-38

| Изм. | Лист | № докум. | Подп. | Дата |
|---|---|---|---|---|
| Разраб. | | Аленичева | | 07.98 |
| Провер. | | Акулин | | 07.98 |
| Т.контр. | | Акулин | | |
| Н.контр. | | Уткина | | 07.98 |
| Утв. | | Захарова | | 07.98 |

Перекладина

| Лит | Масса | Масштаб |
|---|---|---|
| | 6,6 | 1:2 |
| Лист | Листов 1 | |

Уголок 80×80×6-В ГОСТ 8509-86 / Ст 3пс-1-ГОСТ 535-79

СПКБ „Спецавтоматика" Москва

Формат А4

АП342.0-39

Выпуск 2
Серия 5.416-3

Типовые конструкции

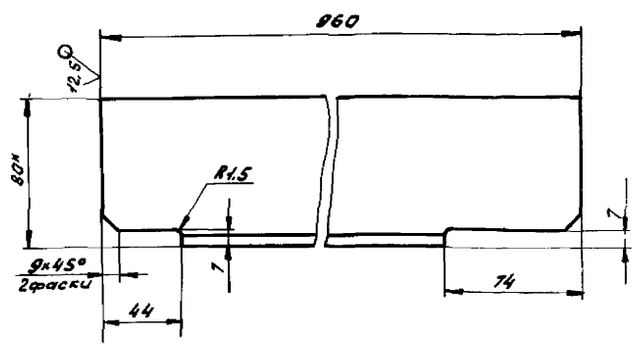


1. $h\ 14,\pm\frac{t_2}{2}$
2. *Размер для справок

АП342.0-39

| Изм. | Лист | № докум. | Подп. | Дата |
|---|---|---|---|---|
| Разраб. | | Аленичева | | 07.98 |
| Провер. | | Акулин | | 07.98 |
| Т.контр. | | Акулин | | |
| Н.контр. | | Уткина | | 07.98 |
| Утв. | | Захарова | | 07.98 |

Перекладина

| Лит | Масса | Масштаб |
|---|---|---|
| | 5,2 | 1:2 |
| Лист | Листов 1 | |

Уголок 80×50×6-В ГОСТ 8510-86 / Ст 3пс-1-ГОСТ 535-79

СПКБ „Спецавтоматика" Москва

Выпуск 2 Серия 5.416-3 Типовые конструкции

АПЗ42.0-41

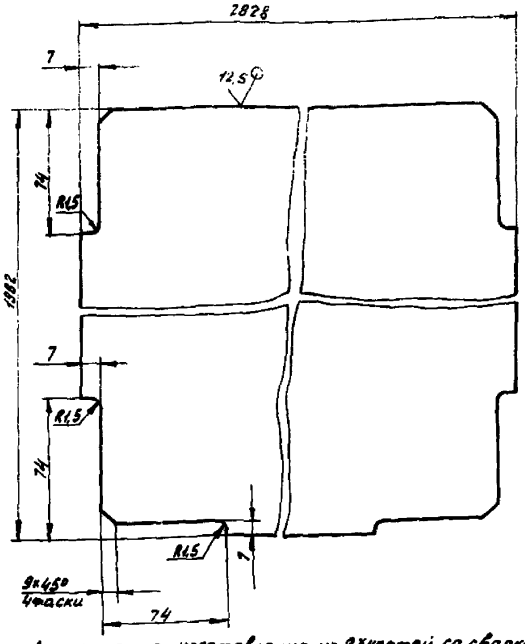


Допускается изготовление из 2-х частей со сваркой встык по ГОСТ5264-80. Щ6-С2
Электрод Э42 ГОСТ 9467-75

АП342.0-41

| Изм. | Лист | № докум. | Подп. | Дата |
|---|---|---|---|---|
| Разраб. | Аленичева | | | 01.92 |
| Провер. | Акулин | | | 01.92 |
| Т.контр. | Акулин | | | |
| Н.контр. | Уткина | | | 01.92 |
| Утв. | Захарова | | | 01.92 |

Перегородка

| Лит. | Масса | Масштаб |
|---|---|---|
| | 26,5 | 1:2 |
| Лист | Листов 1 | |

Лист 6-ПН-8.0 ГОСТ 8509-74 / Ст 3пс ГОСТ 14637-79

СПКБ „Специавтоматика" Москва

Формат А4

Выпуск 2 Серия 5.416-3 Типовые конструкции

АПЗ42.0-42

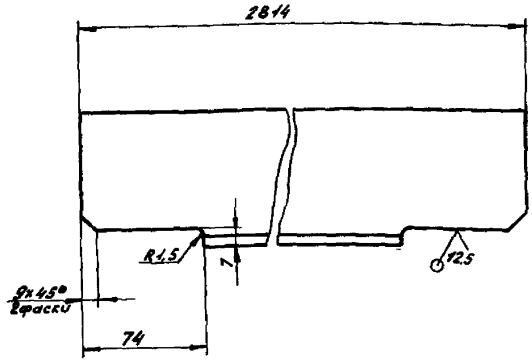


$\pm \frac{t_2}{2}$

АП342.0-42

| Изм. | Лист | № докум. | Подп. | Дата |
|---|---|---|---|---|
| Разраб. | Аленичева | | | 01.92 |
| Провер. | Акулин | | | 01.92 |
| Т.контр. | Акулин | | | |
| Н.контр. | Уткина | | | 01.92 |
| Утв. | Захарова | | | 01.92 |

Перекладина

| Лит. | Масса | Масштаб |
|---|---|---|
| | 16,2 | 1:2 |
| Лист | Листов 1 | |

Уголок Б-80х80-6 ГОСТ 8509-86 / Ст 3 ГОСТ 535-88

СПКБ „Специавтоматика" Москва

Формат А4

Выпуск 2 Серия 5.416-3 Типовые конструкции

АПЗ42.0-43

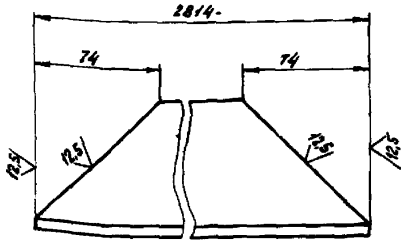


$\pm \frac{t_2}{2}$

АП342.0-43

| Изм. | Лист | № докум. | Подп. | Дата |
|---|---|---|---|---|
| Разраб. | Аленичева | | | 01.92 |
| Провер. | Акулин | | | 01.92 |
| Т.контр. | Акулин | | | |
| Н.контр. | Уткина | | | 01.92 |
| Утв. | Захарова | | | 01.92 |

Перекладина

| Лит. | Масса | Масштаб |
|---|---|---|
| | 20,6 | 1:2 |
| Лист | Листов 1 | |

Уголок 80х80х6 ГОСТ 8509-86 / Ст 3пс-1 ГОСТ 535-79

СПКБ „Специавтоматика" Москва

Формат А4

Выпуск 2 Серия 5.416-3 Типовые конструкции

АПЗ42.0-47

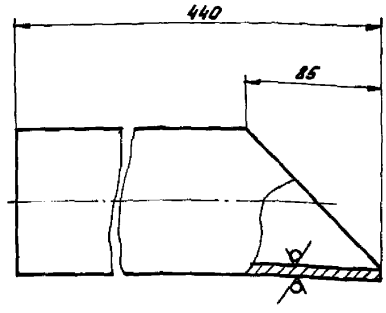


$\pm \frac{t_2}{2}$

АП342.0-47

| Изм. | Лист | № докум. | Подп. | Дата |
|---|---|---|---|---|
| Разраб. | Аленичева | | | 01.92 |
| Провер. | Акулин | | | 01.92 |
| Т.контр. | Акулин | | | |
| Н.контр. | Уткина | | | 01.92 |
| Утв. | Захарова | | | 01.92 |

Патрубок

| Лит. | Масса | Масштаб |
|---|---|---|
| | 3,7 | 1:2 |
| Лист | Листов 1 | |

Труба 89х4,5 ГОСТ 8732-78 / В 20 ГОСТ 8731-74

СПКБ „Специавтоматика" Москва

Формат А4

Выпуск 2
Серия 5.416-3
Типовые конструкции

АП342.0-48

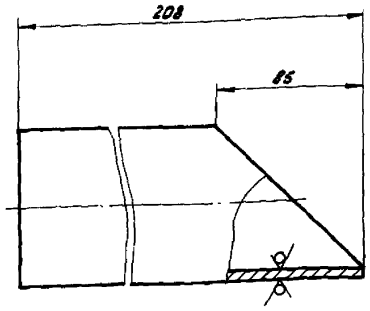


$\pm \frac{t_2}{2}$

| | | | | | | |
|---|---|---|---|---|---|---|
| Изм. | Лист | № докум. | Подп. | Дата | АП342.0-48 | |
| Разраб. | | Аленичева | | 01.88 | Патрубок | Лит. / Масса / Масштаб: 10.0 / 1:2 |
| Провер. | | Акулин | | 01.88 | | Лист / Листов 1 |
| Т.контр. | | Акулин | | 01.88 | | СПКБ „Спецавтоматика" Москва |
| Н.контр. | | Уткина | | 01.88 | Труба 89×4,5 ГОСТ 8734-75 / Б 20 ГОСТ 8733-74 | |
| Утв. | | Захарова | | 01.88 | | |

Инв.№ подл. | Подпись и дата | Взам.инв.№ | Инв.№ дубл. | Подпись и дата

Формат А4

Выпуск 2
Серия 5.416-3
Типовые конструкции

АП342.0-51

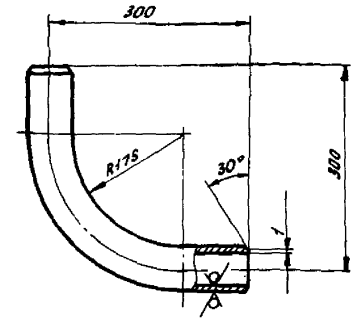


$\pm \frac{t_2}{2}$

| | | | | | | |
|---|---|---|---|---|---|---|
| Изм. | Лист | № докум. | Подп. | Дата | АП342.0-51 | |
| Разраб. | | Аленичева | | 01.88 | Отвод | Лит. / Масса / Масштаб: 2,5 / 1:5 |
| Провер. | | Акулин | | 01.88 | | Лист / Листов 1 |
| Т.контр. | | Акулин | | 01.88 | | СПКБ „Спецавтоматика" Москва |
| Н.контр. | | Уткина | | 01.88 | Труба 50×3,5 ГОСТ 3262-75 | |
| Утв. | | Захарова | | 01.88 | | |

Инв.№ подл. | Подпись и дата | Взам.инв.№ | Инв.№ дубл. | Подпись и дата

Формат А4

Выпуск 2
Серия 5.416-3
Типовые конструкции

АП342.0-52

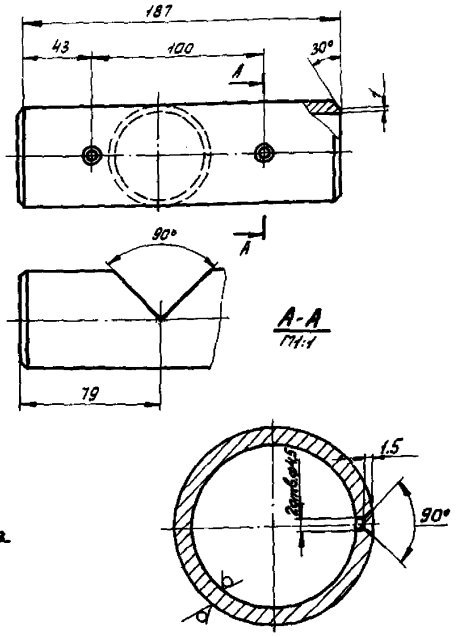


| | | | | | | |
|---|---|---|---|---|---|---|
| Изм. | Лист | № докум. | Подп. | Дата | АП342.0-52 | |
| Разраб. | | Аленичева | | 01.88 | Труба | Лит. / Масса / Масштаб: 0,9 / 1:2 |
| Пров. | | Акулин | | 01.88 | | Лист / Листов 1 |
| Т.контр. | | Акулин | | 01.88 | | СПКБ „Спецавтоматика" Москва |
| Н.контр. | | Уткина | | 01.88 | Труба 50×3,5 ГОСТ 3262-75 | |
| Утв. | | Захарова | | 01.88 | | |

Инв.№ подл. | Подпись и дата | Взам.инв.№ | Инв.№ дубл. | Подпись и дата

Формат А4

Выпуск 2
Серия 5.416-3
Типовые конструкции

АП342.0-53

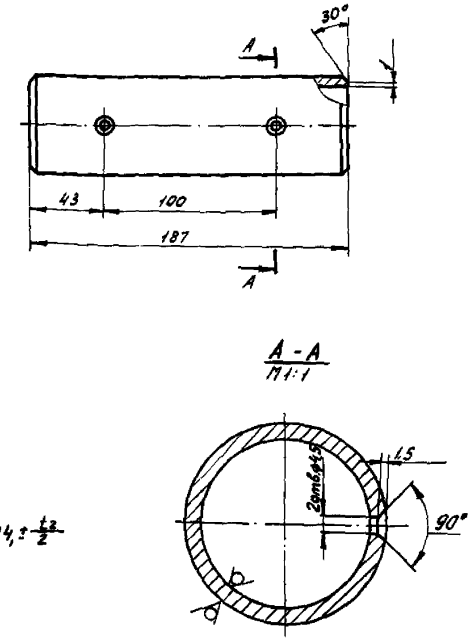


| | | | | | | |
|---|---|---|---|---|---|---|
| Изм. | Лист | № докум. | Подп. | Дата | АП342.0-53 | |
| Разраб. | | Аленичева | | 01.88 | Труба | Лит. / Масса / Масштаб: 0,92 / 1:2 |
| Провер. | | Акулин | | 01.88 | | Лист / Листов 1 |
| Т.контр. | | Акулин | | 01.88 | | СПКБ „Спецавтоматика" Москва |
| Н.контр. | | Уткина | | 01.88 | Труба 50×3,5 ГОСТ 3262-75 | |
| Утв. | | Захарова | | 01.88 | | |

Инв.№ подл. | Подпись и дата | Взам.инв.№ | Инв.№ дубл. | Подпись и дата

Формат А4

АП342.0-54

Выпуск 2
Серия 5.416-3

Типовые конструкции

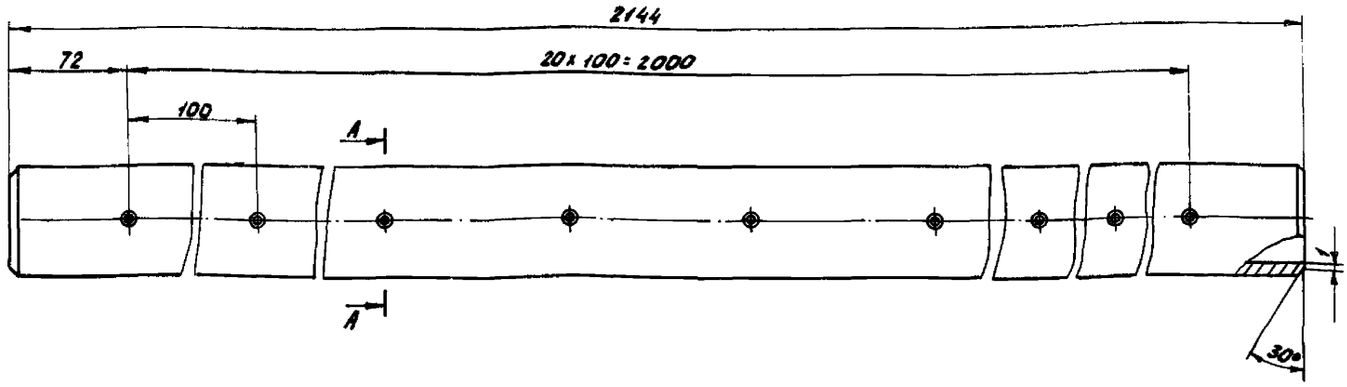


A - A
M1:1

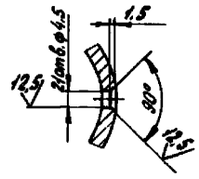


H14, h14, $\pm\frac{t_2}{2}$

| | | | | | | | | |
|---|---|---|---|---|---|---|---|---|
| | | | | | АП342.0-54 | | | |
| Изм. | Лист | № докум. | Подп. | Дата | Труба | Лит | Масса | Масшт. |
| Разраб. | | Аленичева | | 07.88 | | | 10,4 | 1:2 |
| Провер. | | Акулин | | 07.88 | | Лист | Листов 1 | |
| Т.контр. | | Акулин | | | | | | |
| Н.контр. | | Уткина | | 07.88 | Труба 50x3,5 ГОСТ 3262-75 | СПКБ „Спецавтоматика" Москва | | |
| Утв. | | Захарова | | 08.88 | | | | |

Формат А3

АП342.0-55

Выпуск 2
Серия 5.416-3

Типовые конструкции

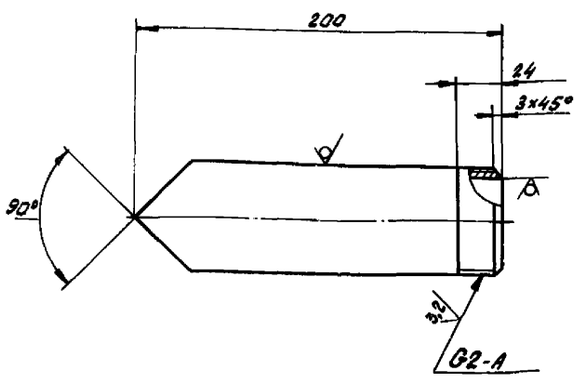


$\pm\frac{t_2}{2}$

| | | | | | | | | |
|---|---|---|---|---|---|---|---|---|
| | | | | | АП342.0-55 | | | |
| Изм. | Лист | № докум. | Подп. | Дата | Патрубок | Лит | Масса | Масшт. |
| Разраб. | | Аленичева | | 07.88 | | | 0,9 | 1:2 |
| Провер. | | Акулин | | 07.88 | | Лист | Листов 1 | |
| Т.контр. | | Акулин | | | | | | |
| Н.контр. | | Уткина | | 07.88 | Труба 50x3,5 ГОСТ 3262-75 | СПКБ „Спецавтоматика" Москва | | |
| Утв. | | Захарова | | 08.88 | | | | |

Формат А4

АП342.0-62

Выпуск 2
Серия 5.416-3

Типовые конструкции

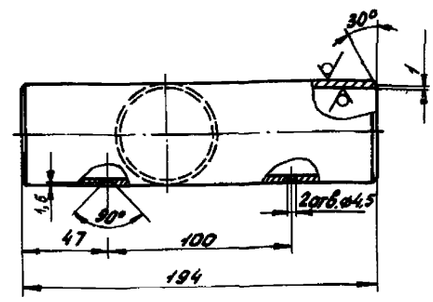


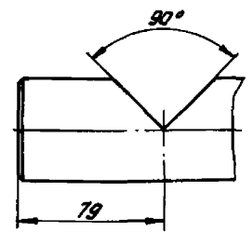


H14, h14, $\pm\frac{t_2}{2}$

| | | | | | | | | |
|---|---|---|---|---|---|---|---|---|
| | | | | | АП342.0-62 | | | |
| Изм. | Лист | № докум. | Подп. | Дата | Труба | Лит | Масса | Масшт. |
| Разраб. | | Аленичева | | 07.88 | | | 0,72 | 2 |
| Провер. | | Акулин | | 07.88 | | Лист | Листов 1 | |
| Т.контр. | | Акулин | | | | | | |
| Н.контр. | | Уткина | | 07.88 | Труба 50x3,5 ГОСТ 3262-75 | СПКБ „Спецавтоматика" Москва | | |
| Утв. | | Захарова | | 08.88 | | | | |

Формат А4

## АП342.0-63

Выпуск 2
Серия 5.416-3

Типовые конструкции

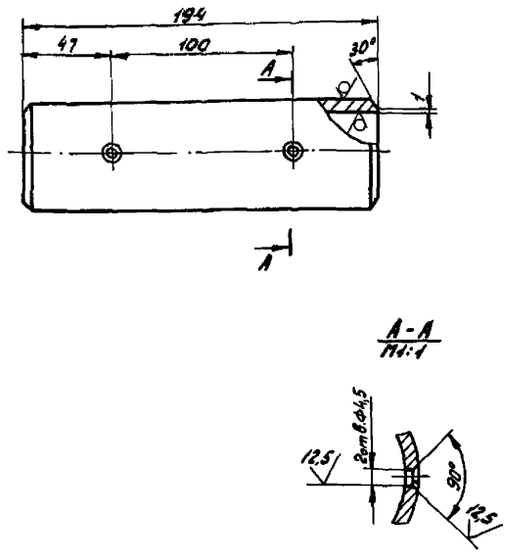


H14, h14, ± $\frac{t_2}{2}$

| Изм. | Лист | № докум. | Подп. | Дата |
|---|---|---|---|---|
| Разраб. | | Аленичева | | 07.88 |
| Провер. | | Акулин | | 07.88 |
| Т.контр. | | Акулин | | |
| Н.контр. | | Уткина | | 07.88 |
| Утв. | | Захарова | | 08.88 |

**АП342.0-63**

**Труба**

Труба 50×3,5 ГОСТ 3262-75

| Лит | Масса | Масштаб |
|---|---|---|
| | 0,74 | 1:2 |

Лист | Листов 1

СПКБ „Спецавтоматика" Москва

Формат А4

## АП342.0-71

Выпуск 2
Серия 5.416-3

Типовые конструкции

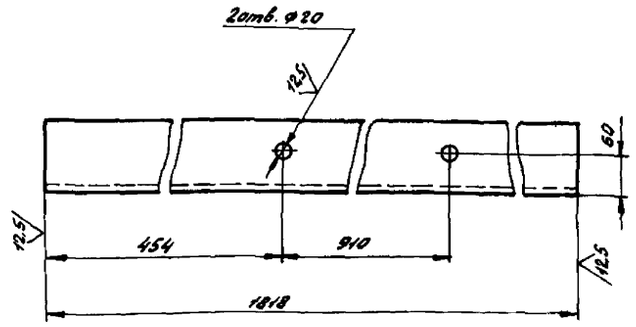


H14, h14, ± $\frac{t_2}{2}$

| Изм. | Лист | № докум. | Подп. | Дата |
|---|---|---|---|---|
| Разраб. | | Аленичева | | 07.88 |
| Провер. | | Акулин | | 07.88 |
| Т.контр. | | Акулин | | |
| Н.контр. | | Уткина | | 07.88 |
| Утв. | | Захарова | | 08.88 |

**АП342.0-71**

**Перекладина**

Швеллер 30-ГОСТ 8240-72
Ст 3пс-I ГОСТ 535-79

| Лит | Масса | Масштаб |
|---|---|---|
| | 57,8 | |

Лист | Листов 1

СПКБ „Спецавтоматика" Москва

Формат А4

## АП342.0-72

Выпуск 2
Серия 5.416-3

Типовые конструкции

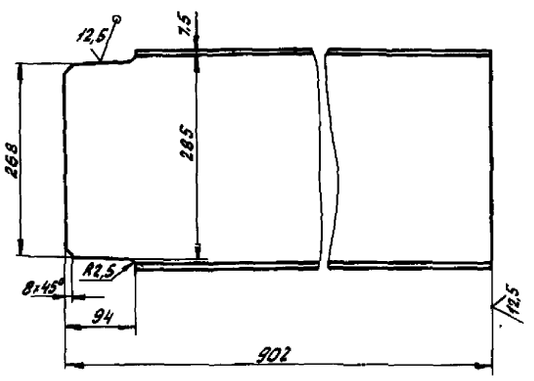


h14, ± $\frac{t_2}{2}$

| Изм. | Лист | № докум. | Подп. | Дата |
|---|---|---|---|---|
| Разраб. | | Аленичева | | 07.88 |
| Пров. | | Акулин | | 07.88 |
| Т.контр. | | Акулин | | |
| Н.контр. | | Уткина | | 07.88 |
| Утв. | | Захарова | | 08.88 |

**АП342.0-72**

**Перекладина**

Швеллер 30-ГОСТ 8240-72
Ст 3пс-I ГОСТ 535-79

| Лит | Масса | Масштаб |
|---|---|---|
| | 27 | 1:5 |

Лист | Листов 1

СПКБ „Спецавтоматика" Москва

Формат А4

## АП342.0-73

Выпуск 2
Серия 5.416-3

Типовые конструкции

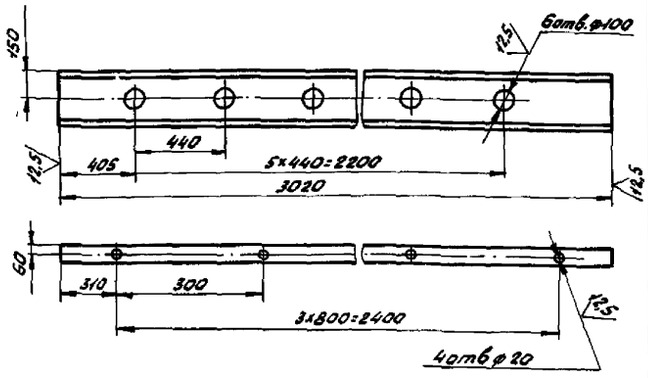


H14, h14, ± $\frac{t_2}{2}$

| Изм. | Лист | № докум. | Подп. | Дата |
|---|---|---|---|---|
| Разраб. | | Аленичева | | 07.88 |
| Провер. | | Акулин | | 07.88 |
| Т.контр. | | Акулин | | |
| Н.контр. | | Уткина | | 07.88 |
| Утв. | | Захарова | | 08.88 |

**АП342.0-73**

**Перекладина**

Швеллер 30-ГОСТ 8240-72
Ст 3пс-I ГОСТ 535-79

| Лит | Масса | Масштаб |
|---|---|---|
| | 94,5 | 1:20 |

Лист | Листов 1

СПКБ „Спецавтоматика" Москва

Формат А4

## АПЭ42.0-76

Выпуск 2
Серия 5.416-3

Типовые конструкции

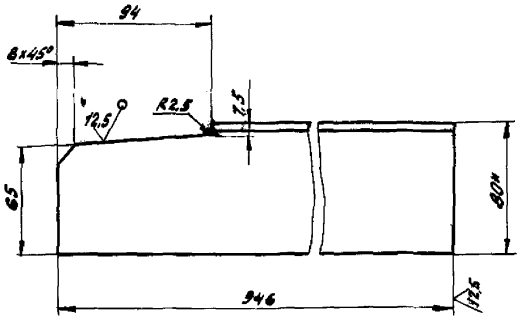


1. $h14, \pm \frac{t_2}{2}$
2. *Размер для справок

| Изм. | Лист | № докум. | Подп. | Дата |
|---|---|---|---|---|
| Разраб. | Алексичева | | | 07.88 |
| Пров. | Акулин | | | 07.88 |
| Т.контр. | Акулин | | | |
| Утв. | Уткина | | | 07.88 |
| Утв. | Захарова | | | 07.88 |

**АПЭ42.0-76**

**Перемычка**

| Лит | Масса | Масштаб |
|---|---|---|
| | 5,4 | 1:2 |

Лист | Листов 1

Уголок 80x50x6-В ГОСТ 8510-86 / Ст 3пс-I ГОСТ 535-79

СПКБ „Спецавтоматика" Москва

Формат А4

## АПЭ42.0-77

Выпуск 2
Серия 5.416-3

Типовые конструкции

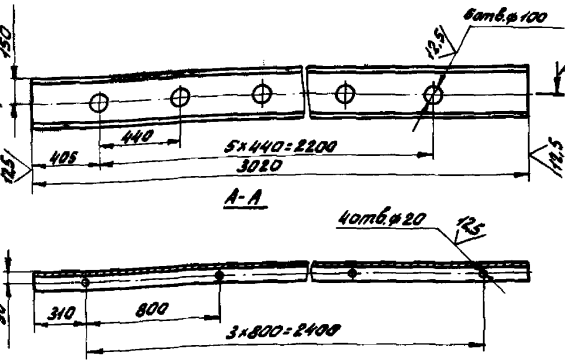


$H14, h14, \pm \frac{t_2}{2}$

| Изм. | Лист | № докум. | Подп. | Дата |
|---|---|---|---|---|
| Разраб. | Алексичева | | | 07.88 |
| Провер. | Акулин | | | 07.88 |
| Т.контр. | Акулин | | | |
| Н.контр. | Уткина | | | 07.88 |
| Утв. | Захарова | | | 07.88 |

**АПЭ42.0-77**

**Перекладина**

| Лит | Масса | Масштаб |
|---|---|---|
| | 94,5 | 1:2 |

Лист | Листов 1

Швеллер 30-ГОСТ 8240-72 / Ст 3пс-I ГОСТ 535-79

СПКБ „Спецавтоматика" Москва

Формат А4

## АПЭ42.0-81

Выпуск 2
Серия 5.416-3

Типовые конструкции

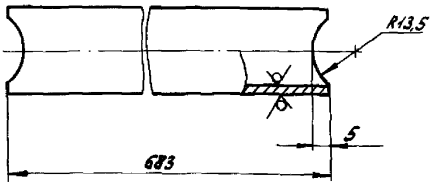


$\pm \frac{t_2}{2}$

| Изм. | Лист | № докум. | Подп. | Дата |
|---|---|---|---|---|
| Разраб. | Алексичева | | | 07.88 |
| Провер. | Акулин | | | 07.88 |
| Т.контр. | Акулин | | | |
| Н.контр. | Уткина | | | 07.88 |
| Утв. | Захарова | | | 07.88 |

**АПЭ42.0-81**

**Ступень**

| Лит | Масса | Масштаб |
|---|---|---|
| | 1,13 | 1:1 |

Лист | Листов 1

Труба 20x2,8 ГОСТ 3262-75

СПКБ „Спецавтоматика" Москва

Формат А4

## АПЭ42.0-82

Выпуск 2
Серия 5.416-3

Типовые конструкции

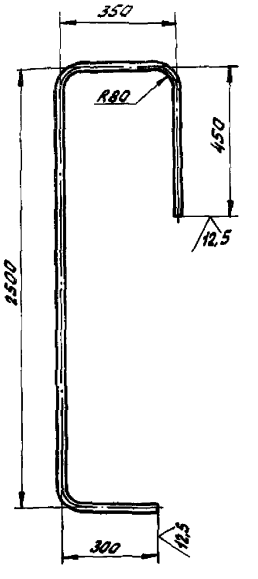


$\pm \frac{t_2}{2}$

| Изм. | Лист | № докум. | Подп. | Дата |
|---|---|---|---|---|
| Разраб. | Алексичева | | | 07.88 |
| Провер. | Акулин | | | 07.88 |
| Т.контр. | Акулин | | | |
| Н.контр. | Уткина | | | 07.88 |
| Утв. | Захарова | | | 07.88 |

**АПЭ42.0-82**

**Опора**

| Лит | Масса | Масштаб |
|---|---|---|
| | 6,2 | 1:1 |

Лист | Листов

Труба 20x2,8 ГОСТ 3262-75

СПКБ „Спецавтоматика" Москва

Формат

## АПЭ42.0-85

Выпуск 2
Серия 5.416-3

Типовые конструкции

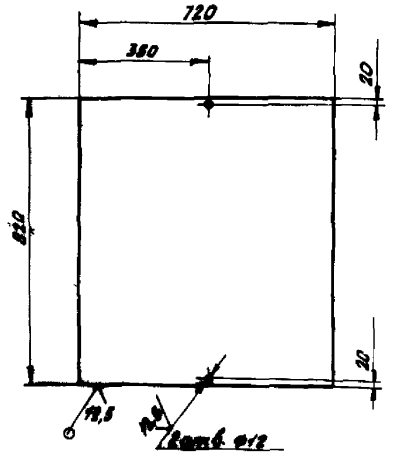


$H14, \pm \frac{t_2}{2}$

| | | | | | | | |
|---|---|---|---|---|---|---|---|
| Изм. | Лист | № докум. | Подп. | Дата | АПЭ42.0-85 | | |
| Разраб. | Алешичева | | | 07.88 | Лист | Лит | Масса 13,9 | Масштаб 1:10 |
| Провер. | Акулин | | | 07.88 | | | |
| Т.контр. | Акулин | | | | | Лист | Листов 1 |
| Н.контр. | Уткина | | | 07.88 | Лист Б-ПН-3.0 ГОСТ 19903-74 / Ст 3пс ГОСТ 16523-70 | СПКБ „Спецавтоматика" Москва | |
| Утв. | Захарова | | | 07.88 | | | |

Формат А4

## АПЭ42.0-86

Выпуск 2
Серия 5.416-3

Типовые конструкции

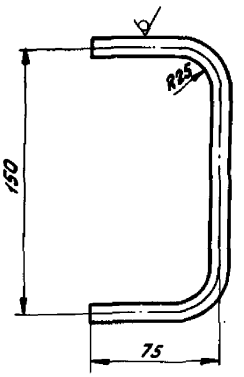


$\pm \frac{t_2}{2}$

| | | | | | | | |
|---|---|---|---|---|---|---|---|
| Изм. | Лист | № докум. | Подп. | Дата | АПЭ42.0-86 | | |
| Разраб. | Алешичева | | | 07.88 | Ручка | Лит | Масса 0,2 | Масштаб 1:2 |
| Провер. | Акулин | | | 07.88 | | | |
| Т.контр. | Акулин | | | | | Лист | Листов 1 |
| Н.контр. | Уткина | | | 07.88 | Круг 10-8 ГОСТ 2590-71 / Ст 3пс ГОСТ 535-79 | СПКБ „Спецавтоматика" Москва | |
| Утв. | Захарова | | | 07.88 | | | |

Формат А4

## АПЭ92.0-91

Выпуск 2
Серия 5.416-3

Типовые конструкции

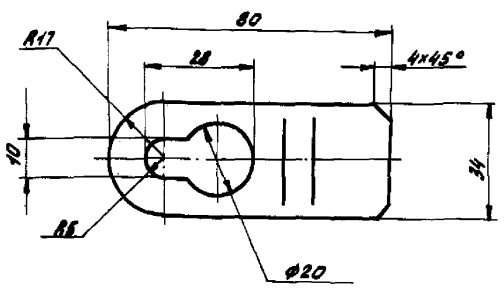


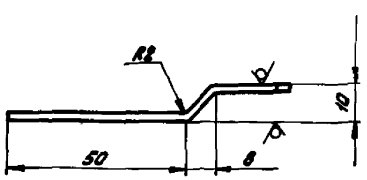


$H14, h14, \pm \frac{t_2}{2}$

| | | | | | | | |
|---|---|---|---|---|---|---|---|
| Изм. | Лист | № докум. | Подп. | Дата | АПЭ42.0-91 | | |
| Разраб. | Алешичева | | | 07.88 | Ушко | Лит | Масса 0,025 | Масштаб 1:1 |
| Провер. | Акулин | | | 07.88 | | | |
| Т.контр. | Акулин | | | | | Лист | Листов 1 |
| Н.контр. | Уткина | | | 07.88 | Лист Б-ПН-1.0 ГОСТ 19903-74 / Ст 3пс ГОСТ 16523-70 | СПКБ „Спецавтоматика" Москва | |
| Утв. | Захарова | | | 07.88 | | | |

Формат А4

## АПЭ42.0-92

Выпуск 2
Серия 5.416-3

Типовые конструкции

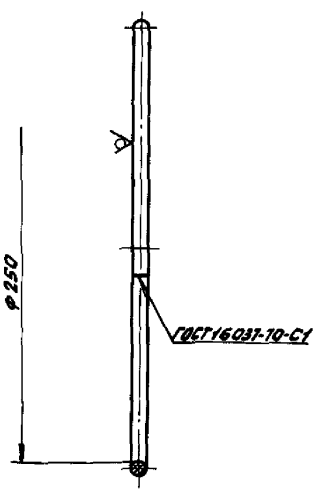


Электрод 942 ГОСТ 9467-75

| | | | | | | | |
|---|---|---|---|---|---|---|---|
| Изм. | Лист | № докум. | Подп. | Дата | АПЭ42.0-92 | | |
| Разраб. | Алешичева | | | 07.88 | Кольцо | Лит | Масса 0,18 | Масштаб 1:2 |
| Провер. | Акулин | | | 07.88 | | | |
| Т.контр. | Акулин | | | | | Лист | Листов 1 |
| Н.контр. | Уткина | | | 07.88 | Проволока Б-I-ГОСТ 3282-74 | СПКБ „Спецавтоматика" Москва | |
| Утв. | Захарова | | | 07.88 | | | |

Формат А4

АП342.0-93

12,5 (V)

Выпуск 2
Серия 5.416-3

Типовые конструкции

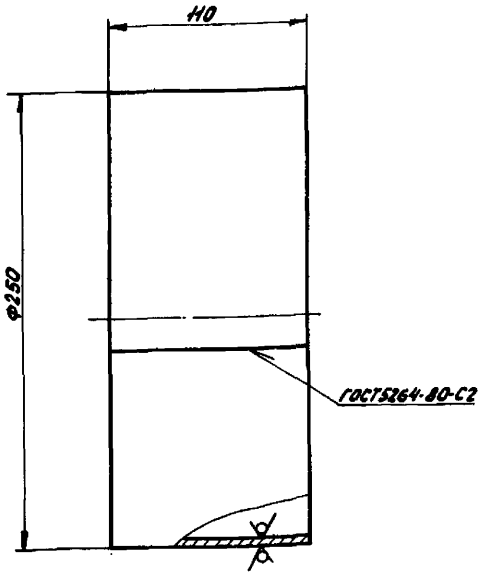


1. h 14, $\pm \frac{t_2}{2}$
2. Электрод Э42 ГОСТ 9467-75

| | | | | | | | |
|---|---|---|---|---|---|---|---|
| Изм. | Лист | № докум. | Подп. | Дата | АП342.0-93 | | |
| Разраб. | Аленичева | | | 01.93 | Обечайка | Лит. | Масса 0,68 | Масштаб 1:2 |
| Провер. | Акулин | | | 07.93 | | Лист | Листов 1 |
| Т.контр. | Акулин | | | | Б-ПН-1.0 ГОСТ 19903-74 Ст 3пс ГОСТ 16523-70 | СПКБ „Специавтоматика" Москва | |
| Н.контр. | Уткина | | | 07.93 | | | |
| Утв. | Захарова | | | 07.93 | | | |

Инв. № подл. | Подпись и дата | Взам. инв. № | Инв. № дубл. | Подпись и дата

Формат А4

АП342.0-94

12,5 (V)

Выпуск 2
Серия 5.416-3

Типовые конструкции

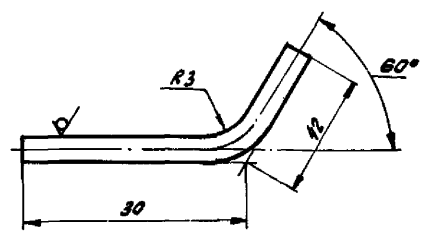


1. $\pm \frac{t_2}{2}$
2.* Размер для справок

| | | | | | | | |
|---|---|---|---|---|---|---|---|
| Изм. | Лист | № докум. | Подп. | Дата | АП342.0-94 | | |
| Разраб. | Аленичева | | | 01.93 | Фиксатор | Лит. | Масса 0,012 | Масштаб 1:2 |
| Провер. | Акулин | | | 07.93 | | Лист | Листов 1 |
| Т.контр. | Акулин | | | | Проволока 3-I-ГОСТ 3282-74 | СПКБ „Специавтоматика" Москва | |
| Н.контр. | Уткина | | | 07.93 | | | |
| Утв. | Захарова | | | 07.93 | | | |

Инв. № подл. | Подпись и дата | Взам. инв. № | Инв. № дубл. | Подпись и дата

Формат А4

АП342.0-95

12,5 (V)

Выпуск 2
Серия 5.416-3

Типовые конструкции

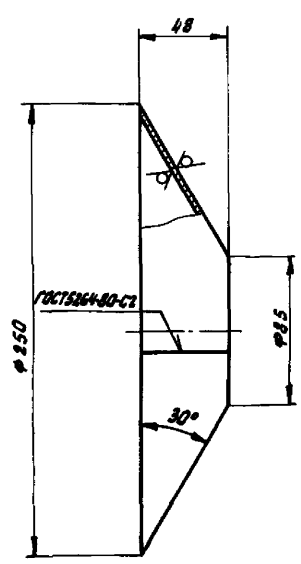


1. h 14, $\pm \frac{t_2}{2}$
2. Электрод Э42 ГОСТ 9467-75

| | | | | | | | |
|---|---|---|---|---|---|---|---|
| Изм. | Лист | № докум. | Подп. | Дата | АП342.0-95 | | |
| Разраб. | Аленичева | | | 01.93 | Конус | Лит. | Масса 0,2 | Масштаб 1:2 |
| Провер. | Акулин | | | 07.93 | | Лист | Листов 1 |
| Т.контр. | Акулин | | | | Б-ПН-1.0 ГОСТ 19903-74 Ст 3пс ГОСТ 16523-70 | СПКБ „Специавтоматика" Москва | |
| Н.контр. | Уткина | | | 07.93 | | | |
| Утв. | Захарова | | | 07.93 | | | |

Инв. № подл. | Подпись и дата | Взам. инв. № | Инв. № дубл. | Подпись и дата

Формат А4

АП342.0-96

12,5 (V)

Выпуск 2
Серия 5.416-3

Типовые конструкции

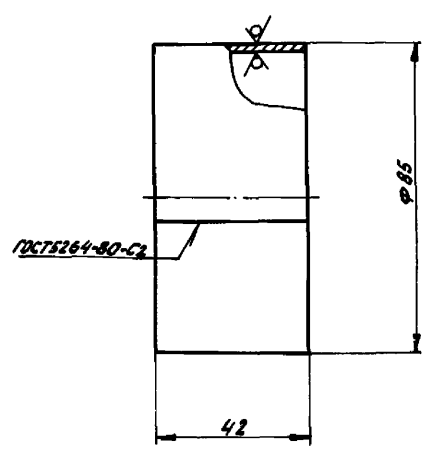


1. h 14, $\pm \frac{t_2}{2}$
2. Электрод Э42 ГОСТ 9467-75

| | | | | | | | |
|---|---|---|---|---|---|---|---|
| Изм. | Лист | № докум. | Подп. | Дата | АП342.0-96 | | |
| Разраб. | Аленичева | | | 01.93 | Обечайка | Лит. | Масса 0,13 | Масштаб 1:1 |
| Провер. | Акулин | | | 07.93 | | Лист | Листов 1 |
| Т.контр. | Акулин | | | | Б-ПН-1.0 ГОСТ 19903-74 Ст 3пс ГОСТ 16523-70 | СПКБ „Специавтоматика" Москва | |
| Н.контр. | Уткина | | | 07.93 | | | |
| Утв. | Захарова | | | 07.93 | | | |

Инв. № подл. | Подпись и дата | Взам. инв. № | Инв. № дубл. | Подпись и дата

Формат А4

АП342.0-97

Выпуск 2 Серия 5.416-3

Типовые конструкции

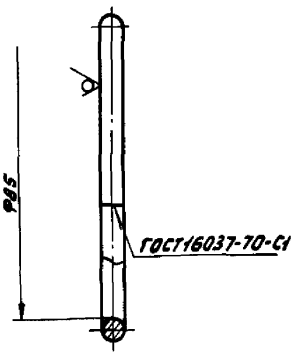


Электрод Э42 ГОСТ9467-75

АП342.0-97

Кольцо

Проволока Б-Т ГОСТ3282-74

Лит | Масса 0,073 | Масштаб 1:1

Лист | Листов 1

СПКБ „Специавтоматика" Москва

Формат А4

АП342.0-102

Выпуск 2 Серия 5.416-3

Типовые конструкции

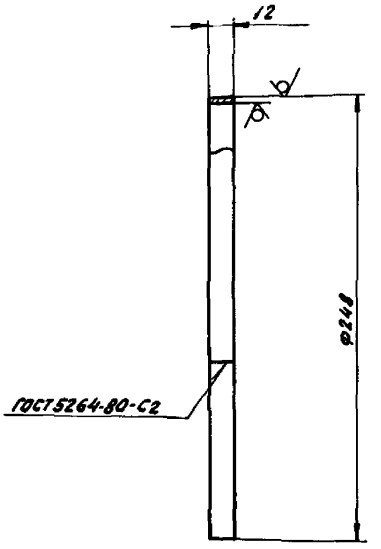


1. $h14 \pm \frac{t2}{2}$

2. Электрод Э42 ГОСТ9467-75

АП342.0-102

Обечайка

Лист 6-ПН-1.0 ГОСТ19903-74 Ст3пс ГОСТ16523-70

Лит | Масса 0,23 | Масштаб 1:2

Лист | Листов 1

СПКБ „Специавтоматика" Москва

Формат А4

АП342.0-103

Выпуск 2 Серия 5.416-3

Типовые конструкции

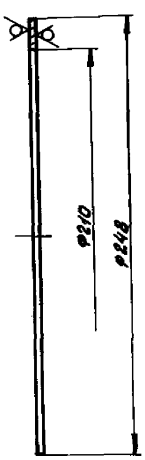


H14, h14

АП342.0-103

Кольцо

Лист 6-ПН-3.0 ГОСТ19903-74 Ст3пс ГОСТ16523-70

Лит | Масса 0,32 | Масштаб 1:2

Лист | Листов 1

СПКБ „Специавтоматика" Москва

Формат А4

АП342.0-35

Выпуск 2 Серия 5.416-3

Типовые конструкции

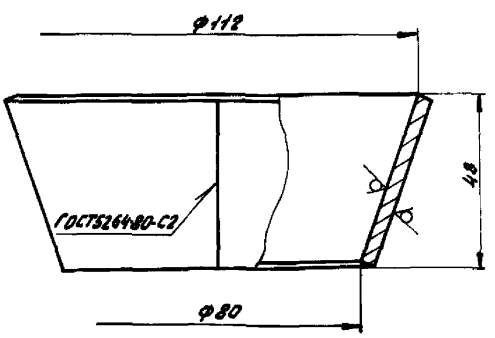


1. $\pm \frac{t2}{2}$

2. Электрод Э42 ГОСТ9467-75

АП342.0-35

Конус

Лист 6-ПН-4.0 ГОСТ19903-74 Ст3пс ГОСТ14637-79

Лит | Масса 6,1 | Масштаб 1

Лист | Листов 1

СПКБ „Специавтоматика" Москва

Формат А4

Альбом 8 Серия 5.416-3

Типовые конструкции

АП342.0-45

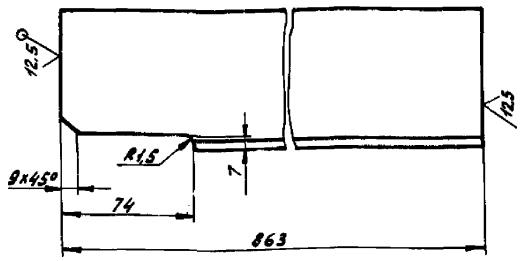


$h14, t\frac{t_2}{2}$

| Изм. | Лист | № докум. | Подп. | Дата |
|---|---|---|---|---|
| Разраб. | Аникичева | | | 01.93 |
| Провер. | Акулин | | | 01.93 |
| Т.контр. | Акулин | | | |
| Н.контр. | Уткина | | | 01.93 |
| Утв. | Захарова | | | 01.93 |

АП342.0-45

ребро

Уголок 80х80х6-В ГОСТ 8509-86 / Ст3пс-1 ГОСТ 535-79

| Лит. | Масса | Масштаб |
|---|---|---|
| | 6,1 | 1:2 |

Лист | Листов 1

СПКБ „Специавтоматика" Москва

Формат А4

Альбом 8 Серия 5.416-3

Типовые конструкции

АП342.0-46

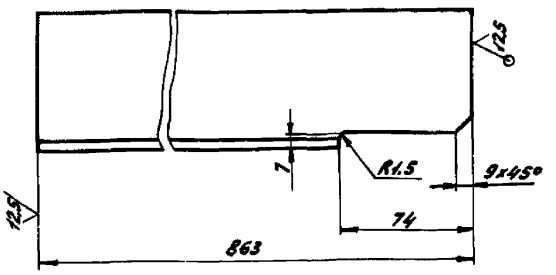


$h14, t\frac{t_2}{2}$

| Изм. | Лист | № докум. | Подп. | Дата |
|---|---|---|---|---|
| Разраб. | Аникичева | | | 01.93 |
| Провер. | Акулин | | | 01.93 |
| Т.контр. | Акулин | | | |
| Н.контр. | Уткина | | | 01.93 |
| Утв. | Захарова | | | 01.93 |

АП342.0-46

ребро

Уголок 80х80х6-В ГОСТ 8509-86 / Ст3пс-1 ГОСТ 535-79

| Лит. | Масса | Масштаб |
|---|---|---|
| | 6,1 | 1:2 |

Лист | Листов 1

СПКБ „Специавтоматика" Москва

Формат А4

Альбом 8 Серия 5.416-3

Типовые конструкции

АП342.0-107

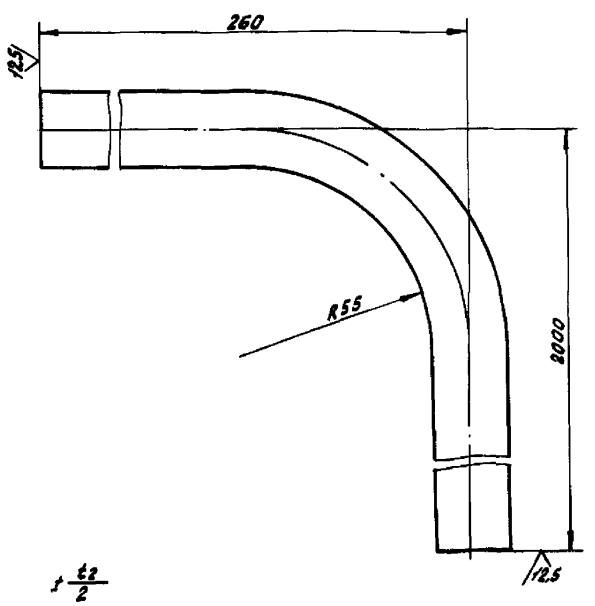


$t\frac{t_2}{2}$

| Изм. | Лист | № докум. | Подп. | Дата |
|---|---|---|---|---|
| Разраб. | Аникичева | | | 12.93 |
| Провер. | Акулин | | | 01.93 |
| Т.контр. | Акулин | | | |
| Н.контр. | Уткина | | | 01.93 |
| Утв. | Захарова | | | 01.93 |

АП342.0-107

Труба

Труба 15х2,8 ГОСТ 3262-75

| Лит. | Масса | Масштаб |
|---|---|---|
| | 2,9 | 1:1 |

Лист | Листов 1

СПКБ „Специавтоматика" Москва

Формат

Альбом 8 Серия 5.416-3

Типовые конструкции

АП342.0-108

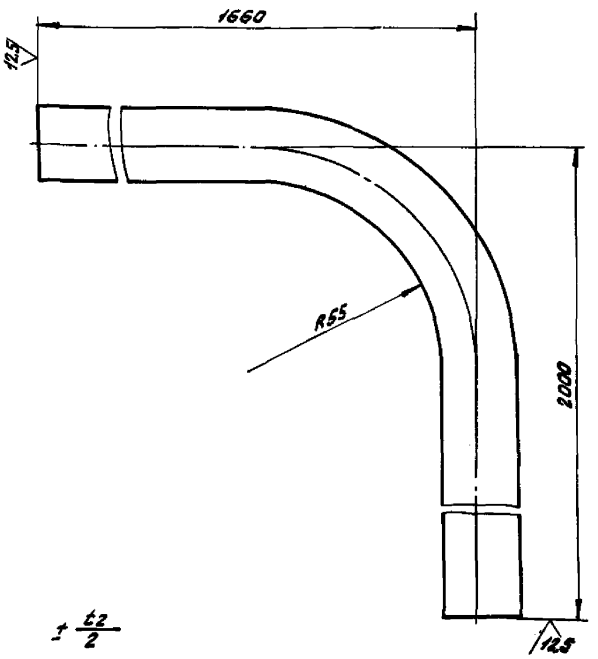


$t\frac{t_2}{2}$

| Изм. | Лист | № докум. | Подп. | Дата |
|---|---|---|---|---|
| Разраб. | Аникичева | | | 01.93 |
| Провер. | Акулин | | | 01.93 |
| Т.контр. | Акулин | | | |
| Н.контр. | Уткина | | | 01.93 |
| Утв. | Захарова | | | 01.93 |

АП342.0-108

Труба

Труба 15х2,8 ГОСТ 3262-75

| Лит. | Масса | Масштаб |
|---|---|---|
| | 4,7 | 1:1 |

Лист | Листов 1

СПКБ „Специавтоматика" Москва

Формат

Выпуск 2 Серия 5.416-3

Типовые конструкции

| Формат | Зона | Поз | Обозначение | Наименование | Кол. | Примечание |
|---|---|---|---|---|---|---|
| | | | | Документация | | |
| А2 | | | АП342.0 СБ | Сборочный чертеж | | |
| А3 | | | АП342.0 ВП | Ведомость покупных изделий | | |
| | | | | Сборочные единицы | | |
| А4 | | 1 | АП342.0-10 | Бак | 1 | |
| А4 | | 2 | АП342.0-70 | Рама | 1 | |
| А4 | | 3 | АП342.0-80 | Лестница | 1 | |
| А4 | | 4 | АП342.0-90 | Крышка | 2 | |
| А4 | | 5 | АП342.0-100 | Воронка | 1 | |
| | | | | Детали | | |
| А4 | | 8 | АП342.0-1 | Прокладка | | |
| Б4 | | 9 | АП342.0-2 | Упор | | |
| | | | | Лист Б-ПН-6.0 ГОСТ 19903-74 / Ст3пс ГОСТ 14637-79 | | |
| | | | | 283±1×100±1 | 2 | 1.3кг |
| А3 | | 10 | АП342.0-3 | Кожух | 4 | |
| А4 | | 11 | АП342.0-4 | Прокладка | 5 | |
| А4 | | 12 | АП342.0-5 | Плата | 1 | |

Подпись и дата | Инв. № дубл. | Взам. инв. № | Подпись и дата | Инв. № подл.

| Изм | Лист | № докум. | Подп. | Дата |
|---|---|---|---|---|
| Разраб. | | Аленичева | | 07.88 |
| Провер. | | Акулин | | 07.88 |
| Н.контр. | | Уткина | | 07.88 |
| Утв. | | Захарова | | 08.88 |

АП342.0

Бак V=8 м³

| Лит | Лист | Листов |
|---|---|---|
| | 1 | 3 |

СПКБ „Спецавтоматика" Москва

Формат А4

Выпуск 2 Серия 5.416-3

Типовые конструкции

| Формат | Зона | Поз | Обозначение | Наименование | Кол | Примечание |
|---|---|---|---|---|---|---|
| | | | | Стандартные изделия | | |
| | | | | Болты ГОСТ 7798-70 | | |
| | | 13 | | М12×30.58 | 4 | |
| | | 14 | | М12×40.58 | 32 | |
| | | 15 | | М16×60.58 | 8 | |
| | | 16 | | Винт М6×10.58 | | |
| | | | | ГОСТ 17473-72 | 16 | |
| | | 17 | | Винт М8×16.58 | | |
| | | | | ГОСТ 17473-72 | 4 | |
| | | | | Гайки ГОСТ 5915-70 | | |
| | | 18 | | М12,5 | 36 | |
| | | 19 | | М16,5 | 8 | |
| | | 21 | | Шайба 6.04 | | |
| | | | | ГОСТ 11371-78 | 16 | |
| | | | | Шайбы ГОСТ 6402-70 | | |
| | | 22 | | 12 65Г | 36 | |
| | | 23 | | 20 65Г | 8 | |
| | | 25 | | Устройство запорное указателя уровня жидкости Б-20-16 | | |
| | | | | ГОСТ 9652-64 | 4 | |
| | | 26 | | Трубка 20-2,5-1205 | | |
| | | | | ГОСТ 8446-74 | 4 | |

Подпись и дата | Инв. № дубл. | Взам. инв. № | Подпись и дата | Инв. № подл.

| Изм | Лист | № докум. | Подп. | Дата |
|---|---|---|---|---|

АП342.0

Лист 2

Формат А4

Выпуск 2 Серия 5.416-3

Типовые конструкции

| Формат | Зона | Поз | Обозначение | Наименование | Кол | Примечание |
|---|---|---|---|---|---|---|
| | | 27 | | Задвижка параллельная с выдвижным шпинделем фланцевая чугунная на Ру≈1.0 МПа (10кгс/см²) исп.1Ду80 ГОСТ 8437-75 | 1 | |
| | | | | Прочие изделия | | |
| | | 28 | | Сигнализатор уровня СУС-13-ПП-04И-2„Ор" (0,25; 1.00; 2.00) ТУ25-02.081991-83 | 6 | |

Подпись и дата | Инв. № дубл. | Взам. инв. № | Подпись и дата | Инв. № подл.

| Изм | Лист | № докум. | Подп. | Дата |
|---|---|---|---|---|

АП342.0

Лист 3

Формат А4

Выпуск 2 Серия 5.416-3

Типовые конструкции

| Формат | Зона | Поз | Обозначение | Наименование | Кол | Примечание |
|---|---|---|---|---|---|---|
| | | | | Документация | | |
| А2 | | | АП342.0-10СБ | Сборочный чертеж | | |
| | | | | Сборочные единицы | | |
| А4 | | 1 | АП342.0-20 | Каркас | 1 | |
| А4 | | 2 | АП342.0-30 | Отвод | 2 | |
| А4 | | 3 | АП342.0-40 | Перфоратор | 1 | |
| А4 | | 4 | АП342.0-50 | Перфоратор | 1 | |
| А4 | | 5 | АП342.0-60 | Лестница | 2 | |
| | | | | Детали | | |
| А4 | | 7 | АП342.0-6 | Труба | 2 | |
| Б4 | | 8 | АП342.0-7 | Ребро | | |
| | | | | Уголок 80×50×6-8 ГОСТ 8510-86 / Ст3пс-2 ГОСТ 535-79 | | |
| | | | | L=918-2 | 2 | 4,5кг |
| А4 | | 9 | АП342.0-8 | Ребро | 2 | |
| А4 | | 10 | АП342.0-9 | Ребро | 2 | |
| Б4 | | 11 | АП342.0-11 | Стенка | | |
| | | | | Лист Б-ПН-6.0 ГОСТ 19903-74 / Ст3пс ГОСТ 14637-79 | | |
| | | | | 1808±2×1978±2 | 1 | 168.5кг |

Подпись и дата | Инв. № дубл. | Взам. инв. № | Подпись и дата | Инв. № подл.

| Изм | Лист | № докум. | Подп. | Дата |
|---|---|---|---|---|
| Разраб. | | Аленичева | | 07.88 |
| Провер. | | Акулин | | 07.88 |
| Н.контр. | | Уткина | | 07.88 |
| Утв. | | Захарова | | 08.88 |

АП342.0-10

Бак

| Лит | Лист | Листов |
|---|---|---|
| | 1 | 3 |

СПКБ „Спецавтоматика" Москва

Формат А4

Выпуск 2
Серия 5.416-3
Типовые конструкции

| Формат | Зона | Поз. | Обозначение | Наименование | Кол. | Примечание |
|---|---|---|---|---|---|---|
| Б4 | | 12 | АП342.0-12 | Стяжка | | |
| | | | | Круг 12-В ГОСТ 2590-71 / Ст3пс ГОСТ 535-79 | | |
| | | | | L=1872±3 | 2 | 1,7кг |
| А4 | | 13 | АП342.0-13 | Труба | 2 | |
| Б4 | | 14 | АП342.0-14 | Ребро | | |
| | | | | Уголок 80×50×6-В ГОСТ 8510-86 / Ст3пс-1 ГОСТ 535-79 | | |
| | | | | L=1978-3 | 6 | 11,7кг |
| А4 | | 15 | АП342.0-15 | Скоба | 8 | |
| Б4 | | 16 | АП342.0-16 | Ребро | | |
| | | | | Уголок 80×50×6-В ГОСТ 8510-86 / Ст3пс-1 ГОСТ 535-79 | | |
| | | | | L=970-2 | 2 | 5,7кг |
| А4 | | 17 | АП342.0-17 | Фланец | 6 | |
| Б4 | | 18 | АП342.0-18 | Патрубок | | |
| | | | | Труба 25×2,5 ГОСТ 8734-75 / 20 ГОСТ 8733-74 | | |
| | | | | ℓ=120±1 | 6 | 0,17кг |
| А4 | | 19 | АП342.0-19 | Стенка | 1 | |
| А4 | | 20 | АП342.0-21 | Труба | 2 | |
| Б4 | | 21 | АП342.0-22 | Патрубок | | |
| | | | | Труба 89×4,5 ГОСТ 8732-78 / Ст3 ГОСТ 8731-74 | | |
| | | | | L=250±2 | 2 | 2,34кг |
| А4 | | 22 | АП342.0-23 | Стенка | 2 | |
| Б4 | | 23 | АП342.0-24 | Дно | 1 | |
| | | | | Лист Б-ПН-6,0 ГОСТ 19903-74 / Ст3пс ГОСТ 14637-79 | | |
| | | | | 626-2×688-2 | | 20,3кг |

Инв.№подл. | Подпись и дата | Взам.инв.№ | Инв.№дубл. | Подпись и дата

| Изм. | Лист | № докум. | Подп. | Дата |
|---|---|---|---|---|

АП342.0-10 Лист 2

Выпуск 2
Серия 5.416-3
Типовые конструкции

| Формат | Зона | Поз. | Обозначение | Наименование | Кол. | Примечание |
|---|---|---|---|---|---|---|
| Б4 | | 24 | АП342.0-25 | Стенка | | |
| | | | | Лист Б-ПН-6,0 ГОСТ 19903-74 / Ст3пс ГОСТ 14637-79 | | |
| | | | | 650±2×290±2 | 2 | 8,8кг |
| А4 | | 25 | АП342.0-26 | Патрубок | 2 | |
| Б4 | | 26 | АП342.0-27 | Стенка | | |
| | | | | Лист Б-ПН-6,0 ГОСТ 19903-74 / Ст3пс ГОСТ 14637-79 | | |
| | | | | 2808±2×1978±2 | 2 | 26,6кг |
| А4 | | 27 | АП342.0-28 | Крышка | 2 | |
| Б4 | | 28 | АП342.0-29 | Перекладина | | |
| | | | | Уголок 80×50×6-В ГОСТ 8510-86 / Ст3пс-1 ГОСТ 535-79 | | |
| | | | | L=720±2 | 8 | 4,3кг |
| А4 | | 29 | АП342.0-31 | Крючок | 12 | |
| А4 | | 30 | АП342.0-32 | Ребро | 2 | |
| А4 | | 31 | АП342.0-33 | Дно | 1 | |
| Б4 | | 32 | АП342.0-34 | Стенка | | |
| | | | | Лист Б-ПН-6,0 ГОСТ 19903-74 / Ст3пс-1 ГОСТ 14637-79 | | |
| | | | | 688±2×290±2 | 4 | 9,4кг |
| А3 | | 33 | АП342.0-35 | Конус | 2 | |
| А4 | | 34 | АП342.0-107 | Труба | 1 | |
| А4 | | 35 | АП342.0-108 | Труба | 1 | |
| Б4 | | 36 | АП342.0-109 | Упор | | |
| | | | | Лист Б-ПН-6,0 ГОСТ 19903-74 / Ст3пс-1 ГОСТ 14637-79 | | |
| | | | | 140±1×140±1 | 2 | 0,9кг |
| | | | | Стандартные изделия | | |
| | | 37 | | Фланец 1-80-10 ст 20 ГОСТ 12820-80 | 2 | |

Инв.№подл. | Подпись и дата | Взам.инв.№ | Инв.№дубл. | Подпись и дата

| Изм. | Лист | № докум. | Подп. | Дата |
|---|---|---|---|---|

АП342.0-10 Лист 3

Выпуск 2
Серия 5.416-3
Типовые конструкции

| Формат | Зона | Поз. | Обозначение | Наименование | Кол. | Примечание |
|---|---|---|---|---|---|---|
| | | | | Документация | | |
| А2 | | | АП342.0-20СБ | Сборочный чертеж | | |
| | | | | Детали | | |
| А4 | | 1 | АП342.0-8 | Ребро | 1 | |
| А4 | | 2 | АП342.0-36 | Перекладина | 4 | |
| А4 | | 3 | АП342.0-37 | Перекладина | 2 | |
| А4 | | 4 | АП342.0-38 | Перекладина | 1 | |
| А4 | | 5 | АП342.0-39 | Перекладина | 1 | |
| А4 | | 6 | АП342.0-41 | Перегородка | 1 | |
| А4 | | 7 | АП342.0-42 | Перекладина | 1 | |
| А4 | | 8 | АП342.0-43 | Перекладина | 4 | |
| Б4 | | 9 | АП342.0-44 | Стойка | | |
| | | | | Уголок 80×80×6-В ГОСТ 8509-86 / Ст3пс-1 ГОСТ 535-79 | | |
| | | | | L=1826-2 | 4 | 10,8кг |
| А4 | | 10 | АП342.0-45 | Перекладина | 2 | |
| А4 | | 11 | АП342.0-46 | Перекладина | 2 | |
| Б4 | | 12 | АП342.0-109 | Пластина | | |
| | | | | Лист Б-ПН-6,0 ГОСТ 19903-74 / Ст3пс ГОСТ 14637-79 | | |
| | | | | 280±1×80±1 | 2 | 1кг |

Инв.№подл. | Подпись и дата | Взам.инв.№ | Инв.№дубл. | Подпись и дата | 13.03.89

| Изм. | Лист | № докум. | Подп. | Дата |
|---|---|---|---|---|
| Разраб. | Алемичева | | | 07.88 |
| Провер. | Акулин | | | 07.88 |
| Н.контр. | Уткина | | | 07.88 |
| Утв. | Захарова | | | 07.88 |

АП342.0-20

Каркас

Лит | Лист | Листов 1

СПКБ «Специавтоматика» Москва

Формат А4

Выпуск 2
Серия 5.416-3
Типовые конструкции

| Формат | Зона | Поз. | Обозначение | Наименование | Кол. | Примечание |
|---|---|---|---|---|---|---|
| | | | | Документация | | |
| А4 | | | АП342.0-30СБ | Сборочный чертеж | | |
| | | | | Детали | | |
| А4 | | 1 | АП342.0-47 | Патрубок | 1 | |
| А4 | | 2 | АП342.0-48 | Патрубок | 1 | |
| | | | | Стандартные изделия | | |
| | | 6 | | Фланец 1-80-10 ст 20 ГОСТ 12820-80 | 1 | |

Инв.№подл. | Подпись и дата | Взам.инв.№ | Инв.№дубл. | Подпись и дата | 13.03.89

| Изм. | Лист | № докум. | Подп. | Дата |
|---|---|---|---|---|
| Разраб. | Алемичева | | | 07.88 |
| Провер. | Акулин | | | 07.88 |
| Н.контр. | Уткина | | | 07.88 |
| Утв. | Захарова | | | 07.88 |

АП342.0-30

Отвод

Лит | Лист | Листов 1

СПКБ «Специавтоматика» Москва

Формат

Выпуск 2
Серия 5.416-3

Типовые конструкции

| Формат | Зона | Поз | Обозначение | Наименование | Кол. | Примечание |
|---|---|---|---|---|---|---|
| | | | | **Документация** | | |
| А4 | | | АП342.0-40СБ | Сборочный чертеж | | |
| | | | | **Детали** | | |
| А4 | | 1 | АП342.0-51 | Патрубок | 4 | |
| А4 | | 2 | АП342.0-52 | Труба | 1 | |
| А4 | | 3 | АП342.0-53 | Труба | 1 | |
| А4 | | 4 | АП342.0-54 | Труба | 2 | |
| А4 | | 5 | АП342.0-55 | Патрубок | 1 | |

Инв.№подл. | Подпись и дата | Взам.инв.№ | Инв.№дубл. | Подпись и дата

| Изм. | Лист | № докум. | Подп. | Дата | АП342.0-40 | | |
|---|---|---|---|---|---|---|---|
| Разраб. | | Алекничева | | 07.88 | Перфоратор | Лит | Лист | Листов |
| Провер. | | Акулин | | 07.88 | | | | 1 |
| Н.контр. | | Уткина | | 07.88 | | СПКБ „Спецавтоматика" Москва | | |
| Утв. | | Захарова | | 07.88 | | | | |

Формат А4

Выпуск 2
Серия 5.416-3

Типовые конструкции

| Формат | Зона | Поз | Обозначение | Наименование | Кол. | Примечание |
|---|---|---|---|---|---|---|
| | | | | **Документация** | | |
| А4 | | | АП342.0-50СБ | Сборочный чертеж | | |
| | | | | **Детали** | | |
| А4 | | 1 | АП342.0-51 | Патрубок | 4 | |
| А3 | | 2 | АП342.0-54 | Труба | 2 | |
| А4 | | 3 | АП342.0-55 | Патрубок | 1 | |
| А4 | | 4 | АП342.0-62 | Труба | 1 | |
| А4 | | 5 | АП342.0-63 | Труба | 1 | |

Инв.№подл. | Подпись и дата | Взам.инв.№ | Инв.№дубл. | Подпись и дата

| Изм. | Лист | № докум. | Подп. | Дата | АП342.0-50 | | |
|---|---|---|---|---|---|---|---|
| Разраб. | | Алекничева | | 07.88 | Перфоратор | Лит | Лист | Листов |
| Пров. | | Акулин | | 07.88 | | | | 1 |
| Н.контр. | | Уткина | | 07.88 | | СПКБ „Спецавтоматика" Москва | | |
| Утв. | | Захарова | | 07.88 | | | | |

Формат А4

Выпуск 2
Серия 5.416-3

Типовые конструкции

| Формат | Зона | Поз. | Обозначение | Наименование | Кол | Примечание |
|---|---|---|---|---|---|---|
| | | | | **Документация** | | |
| А4 | | 1 | АП342.0-60СБ | Сборочный чертеж | | |
| | | | | **Детали** | | |
| Б4 | | 1 | АП342.0-66 | Перекладина | | |
| | | | | Уголок 80×50×6-В ГОСТ 8510-86 / Ст3пс-Т ГОСТ 535-79 | | |
| | | | | L = 120-2 | 2 | 0,7кг |
| Б4 | | 2 | АП342.0-67 | Перекладина | | |
| | | | | Уголок 80×80×8-В ГОСТ 8510-86 / Ст3пс-Т ГОСТ 535-79 | | |
| | | | | L = 1985-3 | 2 | 11,7кг |
| Б4 | | 3 | АП342.0-68 | Ступенька | | |
| | | | | Труба 20 ГОСТ 3262-75 | | |
| | | | | L = 580±2 | 4 | 0,96кг |

Инв.№подл. | Подпись и дата | Взам.инв.№ | Инв.№дубл. | Подпись и дата

| Изм. | Лист | № докум. | Подп. | Дата | АП342.0-60 | | | |
|---|---|---|---|---|---|---|---|---|
| Разраб. | | Алекничева | | 07.88 | Лестница | Лит | Лист | Листов |
| Провер. | | Акулин | | 07.88 | | | | 1 |
| Н.контр. | | Уткина | | 07.88 | | СПКБ „Спецавтоматика" Москва | | |
| Утв. | | Захарова | | 07.88 | | | | |

Выпуск 2
Серия 5.416-3

Типовые конструкции

| Формат | Зона | Поз | Обозначение | Наименование | Кол. | Примечание |
|---|---|---|---|---|---|---|
| | | | | **Документация** | | |
| А2 | | | АП342.0-70СБ | Сборочный чертеж | | |
| | | | | **Детали** | | |
| А4 | | 1 | АП342.0-71 | Перекладина | 1 | |
| А4 | | 2 | АП342.0-72 | Перекладина | 2 | |
| А4 | | 3 | АП342.0-73 | Перекладина | 1 | |
| Б4 | | 4 | АП342.0-74 | Перемычка | | |
| | | | | Уголок 80×50×6-В ГОСТ 8510-86 / Ст3пс-Т ГОСТ 535-79 | | |
| | | | | L = 1053-2 | 1 | 5,1кг |
| Б4 | | 5 | АП342.0-75 | Перекладина | | |
| | | | | Швеллер 30-ГОСТ 8240-72 / Ст3пс-Т ГОСТ 535-79 | | |
| | | | | L = 1818±2 | 2 | 57,8кг |
| А4 | | 6 | АП342.0-76 | Перемычка | 1 | |
| А4 | | 7 | АП342.0-77 | Перекладина | 1 | |
| А4 | | 8 | АП342.0-78 | Перекладина | | |
| | | | | Уголок 80×50×6-В ГОСТ 8510-86 / Ст3пс-Т ГОСТ 535-79 | | |
| | | | | L = 810-2 | 2 | 4,3кг |
| Б4 | | 9 | АП342.0-79 | Перекладина | | |
| | | | | Швеллер 30-ГОСТ 8240-72 / Ст3пс-Т ГОСТ 535-79 | | |
| | | | | L = 60-2 | | |

Инв.№подл. | Подпись и дата | Взам.инв.№ | Инв.№дубл. | Подпись и дата

| Изм. | Лист | № докум. | Подп. | Дата | АП342.0-70 | | | |
|---|---|---|---|---|---|---|---|---|
| Разраб. | | Алекничева | | 07.88 | Рама | Лит | Лист | Листов |
| Провер. | | Акулин | | 07.88 | | | | 1 |
| Н.контр. | | Уткина | | 07.88 | | СПКБ „Спецавтоматика" Москва | | |
| Утв. | | Захарова | | 07.88 | | | | |

Выпуск 2
Серия 5.416-3

Типовые конструкции

| Формат | Зона | Поз. | Обозначение | Наименование | Кол. | Примечание |
|---|---|---|---|---|---|---|
| | | | | Документация | | |
| А4 | | | АП342.0-80СБ | Сборочный чертеж | | |
| | | | | Детали | | |
| А4 | | 1 | АП342.0-81 | Ступень | | |
| А4 | | 2 | АП342.0-82 | Опора | | |

Инв.№подл. | Подпись и дата | Взам.инв.№ | Инв.№дубл. | Подпись и дата

| Изм. | Лист | № докум. | Подп. | Дата |
|---|---|---|---|---|
| Разраб. | | Аленичева | | 01.88 |
| Провер. | | Акулин | | 03.88 |
| Н.контр. | | Уткина | | 01.88 |
| Утв. | | Захарова | | 11.88 |

АП342.0-80

Лесткица

| Лит | Лист | Листов |
|---|---|---|
| | | 1 |

СПКБ „Специавтоматика" Москва

Формат А4

Выпуск 2
Серия 5.416-3

Типовые конструкции

| Формат | Зона | Поз. | Обозначение | Наименование | Кол. | Примечание |
|---|---|---|---|---|---|---|
| | | | | Документация | | |
| А4 | | | АП342.0-90СБ | Сборочный чертеж | | |
| | | | | Детали | | |
| А4 | | 1 | АП342.0-85 | Лист | 1 | |
| А4 | | 2 | АП342.0-86 | Ручка | 2 | |

Инв.№подл. | Подпись и дата | Взам.инв.№ | Инв.№дубл. | Подпись и дата

| Изм. | Лист | № докум. | Подп. | Дата |
|---|---|---|---|---|
| Разраб. | | Аленичева | | 01.88 |
| Провер. | | Акулин | | 03.88 |
| Н.контр. | | Уткина | | 01.88 |
| Утв. | | Захарова | | 11.88 |

АП342.0-90

Крышка

| Лит | Лист | Листов |
|---|---|---|
| | | 1 |

СПКБ „Специавтоматика" Москва

Формат А4

Выпуск 2
Серия 5.416-3

Типовые конструкции

| Формат | Зона | Поз. | Обозначение | Наименование | Кол. | Примечание |
|---|---|---|---|---|---|---|
| | | | | Документация | | |
| А4 | | | АП342.0-100СБ | Сборочный чертеж | | |
| | | | | Сборочные единицы | | |
| А4 | | 1 | АП342.0-110 | Фильтр | 1 | |
| | | | | Детали | | |
| А4 | | 3 | АП342.0-91 | Ушко | 1 | |
| А4 | | 4 | АП342.0-92 | Кольцо | 1 | |
| А4 | | 5 | АП342.0-93 | Обечайка | 1 | |
| А4 | | 6 | АП342.0-94 | Фиксатор | 1 | |
| А4 | | 7 | АП342.0-95 | Конус | 1 | |
| А4 | | 8 | АП342.0-96 | Обечайка | 1 | |
| А4 | | 9 | АП342.0-97 | Кольцо | 1 | |

Инв.№подл. | Подпись и дата | Взам.инв.№ | Инв.№дубл. | Подпись и дата | 13.03.89

| Изм. | Лист | № докум. | Подп. | Дата |
|---|---|---|---|---|
| Разраб. | | Аленичева | | 01.88 |
| Провер. | | Акулин | | 03.88 |
| Н.контр. | | Уткина | | 01.88 |
| Утв. | | Захарова | | 11.88 |

АП342.0-100

Воронка

| Лит | Лист | Листов |
|---|---|---|
| | | 1 |

СПКБ „Специавтоматика" Москва

Формат А4

Выпуск 2
Серия 5.416-3

Типовые конструкции

| Формат | Зона | Поз. | Обозначение | Наименование | Кол. | Примечание |
|---|---|---|---|---|---|---|
| | | | | Документация | | |
| А4 | | | АП342.0-110СБ | Сборочный чертеж | | |
| | | | | Детали | | |
| А4 | | 1 | АП342.0-102 | Обечайка | 1 | |
| А4 | | 2 | АП342.0-103 | Кольцо | 1 | |
| Б4 | | 3 | АП342.0-104 | Сетка фильтровая Б2 ГОСТ 3187-76 Ф248 | 1 | 1.2кг |

Инв.№подл. | Подпись и дата | Взам.инв.№ | Инв.№дубл. | Подпись и дата | 13.03.89

| Изм. | Лист | № докум. | Подп. | Дата |
|---|---|---|---|---|
| Разраб. | | Аленичева | | 01.88 |
| Пров. | | Акулин | | 03.88 |
| Н.контр. | | Уткина | | 01.88 |
| Утв. | | Захарова | | 11.88 |

АП342.0-110

Фильтр

| Лит | Лист | Листов |
|---|---|---|
| | | 1 |

СПКБ „Специавтоматика" Москва

Формат А4

Выпуск 2 Серия 5.416-3

Типовые конструкции

| № строки | Наименование | Код ОКП | Обозначение документа на поставку | Поставщик | Куда входит (обозначение) | Количество на изделие | Количество в компл. | Количество на регулир. | Количество Всего | Примечание |
|---|---|---|---|---|---|---|---|---|---|---|
| 1 | Задвижка параллель- | | | | | | | | | |
| 2 | ная с выдвижным | | | | | | | | | |
| 3 | шпинделем фланцевая | | | | | | | | | |
| 4 | чугунная | | | | | | | | | |
| 5 | на Ру=1,0МПа(10кгс/см²) | | | | | | | | | |
| 6 | исп.1 Ду80 | | ГОСТ 8437-75 | | АП342.0 | 1 | | | 1 | |
| 7 | | | | | | | | | | |
| 8 | | | | | | | | | | |
| 9 | | | | | | | | | | |
| 10 | | | | | | | | | | |
| 11 | Сигнализатор уровня | | | | | | | | | |
| 12 | СУК-13-ПП-04Н-8,0Р" | | | | | | | | | |
| 13 | (0,25; 1,00; 2,00) | | ТУ25-02.081991-83 | | АП342.0 | 6 | | | 6 | |
| 14 | | | | | | | | | | |
| 15 | Трубка 20-2,5-1205 | | ГОСТ 8446-74 | | АП342.0 | 4 | | | 4 | |
| 16 | | | | | | | | | | |
| 17 | | | | | | | | | | |
| 18 | Устройство заливное | | | | | | | | | |
| 19 | указатель уровня | | | | | | | | | |
| 20 | жидкости Б-20-16 | | ГОСТ 9652-68 | | АП342.0 | 4 | | | 4 | |
| 21 | | | | | | | | | | |
| 22 | Фланец 1-80-10ст20 | | ГОСТ 12820-80 | | АП342.0 | 2 | | | 4 | |
| 23 | | | | | АП342.0-30 | 1 | | | | |
| 24 | | | | | | | | | | |
| 25 | | | | | | | | | | |
| 26 | | | | | | | | | | |

Инв.№ подл. | Подпись и дата | Взам.инв.№ | Инв.№ дубл. | Подпись и дата

| | | | | |
|---|---|---|---|---|
| Инв. | Лист | № докум. | Подп. | Дата |
| Разраб. | Алешичева | | | 04.89 |
| Провер. | Мулин | | | 07.89 |
| Н.контр. | Уткина | | | 08.89 |
| Утв. | Захарова | | | 08.89 |

АП342 ВП

Бак V=8м³ вводопость покупных изделий

| Лит | Лист | Листов |
|---|---|---|
| | 1 | 2 |

СПКБ „Спецавтоматика" Москва

Формат А3

Выпуск 2 Серия 5.416-3

Типовые конструкции

| № строки | Наименование | Код ОКП | Обозначение документа на поставку | Поставщик | Куда входит (обозначение) | Количество на изделие | Количество в компл. | Количество на регулир. | Количество Всего | Примечание |
|---|---|---|---|---|---|---|---|---|---|---|
| 1 | Крепежные изделия | | | | | | | | | |
| 2 | | | | | | | | | | |
| 3 | Болт М12х30.58 | | ГОСТ 7798-70 | | АП342.0 | 4 | | | 4 | |
| 4 | Болт М12х40.58 | | ГОСТ 7798-70 | | АП342.0 | 32 | | | 32 | |
| 5 | Болт М16х60.58 | | ГОСТ 7798-70 | | АП342.0 | 8 | | | 8 | |
| 6 | | | | | | | | | | |
| 7 | | | | | | | | | | |
| 8 | Винт М6х10.58 | | ГОСТ 17473-72 | | АП342.0 | 16 | | | 16 | |
| 9 | Винт М8х16.58 | | ГОСТ 17473-72 | | АП342.0 | 4 | | | 4 | |
| 10 | | | | | | | | | | |
| 11 | | | | | | | | | | |
| 12 | Гайка М12.5 | | ГОСТ 5915-70 | | | 36 | | | 36 | |
| 13 | Гайка М16.5 | | ГОСТ 5915-70 | | | 8 | | | 8 | |
| 14 | | | | | | | | | | |
| 15 | | | | | | | | | | |
| 16 | Шайба 6.04 | | ГОСТ 11371-78 | | АП342.0 | 16 | | | 16 | |
| 17 | | | | | | | | | | |
| 18 | Шайба 12 65Г | | ГОСТ 6402-70 | | АП342.0 | 36 | | | 36 | |
| 19 | Шайба 16 65Г | | ГОСТ 6402-70 | | АП342.0 | 8 | | | 8 | |
| 20 | | | | | | | | | | |
| 21 | | | | | | | | | | |
| 22 | | | | | | | | | | |
| 23 | | | | | | | | | | |
| 24 | | | | | | | | | | |
| 25 | | | | | | | | | | |
| 26 | | | | | | | | | | |
| 27 | | | | | | | | | | |
| 28 | | | | | | | | | | |
| 29 | | | | | | | | | | |

Инв.№ подл. 128 | Подпись и дата | Взам.инв.№ | Инв.№ дубл. | Подпись и дата

| | | | | |
|---|---|---|---|---|
| Изм. | Лист | № докум. | Подп. | Дата |

АП342 ВП

Лист 2

Формат А3

gost.e-ecolog.ru