ТИПОВАЯ ДОКУМЕНТАЦИЯ
НА КОНСТРУКЦИИ,
ИЗДЕЛИЯ И УЗЛЫ
ЗДАНИЙ И СООРУЖЕНИЙ

СЕРИЯ 5.416-3

БАКИ ДЛЯ ХРАНЕНИЯ КОНЦЕНТРИРОВАННОГО И ВОДНОГО РАСТВОРОВ ПЕНООБРАЗОВАТЕЛЯ ЕМКОСТЬЮ ОТ 6 $м^3$ ДО 80 $м^3$

ВЫПУСК 1
БАК $V = 6 м^3$
РАБОЧИЕ ЧЕРТЕЖИ

gost.e-ecolog.ru

ТИПОВАЯ ДОКУМЕНТАЦИЯ
НА КОНСТРУКЦИИ,
ИЗДЕЛИЯ И УЗЛЫ
ЗДАНИЙ И СООРУЖЕНИЙ

СЕРИЯ 5.416-3

БАКИ ДЛЯ ХРАНЕНИЯ КОНЦЕНТРИРОВАННОГО И ВОДНОГО РАСТВОРОВ ПЕНООБРАЗОВАТЕЛЯ ЕМКОСТЬЮ ОТ 6 $м^3$ ДО 80 $м^3$

ВЫПУСК 1
БАК $V = 6 м^3$
РАБОЧИЕ ЧЕРТЕЖИ

РАЗРАБОТАНЫ
Специальным проектно-
-конструкторским
бюро
„Спецавтоматика"

УТВЕРЖДЕНЫ
Приказом Минприбора СССР № 55
от 24 августа 1988 года
и введены в действие
с 1 апреля 1989 года

Главный инженер СПКБ „Спецавтоматика"
В.М. Нариманов

Главный инженер проекта
Ж.А. Захарова

Содержание альбома

Обозначение	Наименование	№№ Стр. п.п.
	Титульный лист	1
	Содержание альбома	2
АПЭ 41. 0-СБ	Бак V = 6 м³	3
АПЭ 41. 0-10 СБ	Бак	4,5,6
АПЭ 41. 0-20 СБ	Каркас	7
АПЭ 41. 0-30 СБ	Отвод	8
АПЭ 41. 0-40 СБ	Перфоратор	8
АПЭ 41. 0-50 СБ	Перфоратор	8
АПЭ 41. 0-60 СБ	Лестница	9
АПЭ 41. 0-70 СБ	Лестница	9
АПЭ 41. 0-80 СБ	Рама	10
АПЭ 41. 0-90 СБ	Крышка	11
АПЭ 41. 0-100 СБ	Воронка	11
АПЭ 41. 0-110 СБ	Фильтр	11
АПЭ 41 0-1	Прокладка	12
АПЭ 41. 0-2	Прокладка	12
АПЭ 41. 0-3	Кожух	12
АПЭ 41. 0-6	Труба	13
АПЭ 41. 0-8	Ребро	13
АПЭ 41. 0-9	Ребро	13
АПЭ 41. 0-14	Скоба	13
АПЭ 41. 0-16	Труба	14
АПЭ 41. 0-17	Ребро	14
АПЭ 41. 0-18	Труба	14
АПЭ 41. 0-21	Стенка	14
АПЭ 41. 0-24	Патрубок	15
АПЭ 41. 0-25	Фланец	15
АПЭ 41 0-27	Стенка	15
АПЭ 41. 0-29	Крышка	16
АПЭ 41 0-32	Дно	16
АПЭ 41 0-33	Крючок	17
АПЭ 41. 0-35	Конус	17
АПЭ 41. 0-36	Труба	17
АПЭ 41. 0-37	Трубс	17
АПЭ 41. 0-39	Перекладина	18
АПЭ 41. 0-41	Перекладина	18
АПЭ 41. 0-42	Перекладина	18
АПЭ 41. 0-49	Ребро	18
АПЭ 41. 0-43	Перегородка	19
АПЭ 41. 0-44	Перекладина	19
АПЭ 41. 0-45	Перекладина	19
АПЭ 41. 0-46	Перекладина	19
АПЭ 41. 0-48	Перекладина	20

1	2	3
АПЭ 41. 0-53	Патрубок	20
АПЭ 41. 0-54	Патрубок	20
АПЭ 41. 0-55	Отвод	20
АПЭ 41. 0-56	Труба	21
АПЭ 41. 0-57	Труба	21
АПЭ 41. 0-58	Труба	21
АПЭ 41. 0-59	Патрубок	22
АПЭ 41 0-62	Труба	22
АПЭ 41. 0-63	Труба	22
АПЭ 41 0-67	Ступень	22
АПЭ 41. 0-68	Опора	23
АПЭ 41. 0-69	Перекладина	23
АПЭ 41. 0-71	Перекладина	23
АПЭ 41. 0-74	Перекладина	23
АПЭ 41. 0-75	Перекладина	24
АПЭ 41. 0-76	Перекладина	24
АПЭ 41. 0-79	Лист	24
АПЭ 41 0-81	Ручка	24
АПЭ 41. 0-82	Ушко	25
АПЭ 41 0-83	Кольцо	25
АПЭ 41. 0-84	Обечайка	25
АПЭ 41. 0-85	Фиксатор	25
АПЭ 41. 0-86	Конус	26
АПЭ 41 0-87	Обечайка	26
АПЭ 41. 0-88	Кольцо	26
АПЭ 41. 0-89	Обечайка	26
АПЭ 41. 0-51	Ребро	27
АПЭ 41 0-05	Плата	27
АПЭ 41. 0-91	Кольцо	27
АПЭ 41. 0	Спецификация	27,28
АПЭ 41 0-10	Спецификация	28,29
АПЭ 41 0-20	Спецификация	29
АПЭ 41 0-30	Спецификация	29
АПЭ 41 0-40	Спецификация	29
АПЭ 41 0-50	Спецификация	30
АПЭ 41 0-60	Спецификация	30
АПЭ 41. 0-70	Спецификация	30
АПЭ 41. 0-80	Спецификация	30
АПЭ 41 0-90	Спецификация	31
АПЭ 41 0-100	Спецификация	31
АПЭ 41 0-110	Спецификация	31
АПЭ 41. ВП	Ведомость покупных изделий	32

АПЭ 41.0 СБ

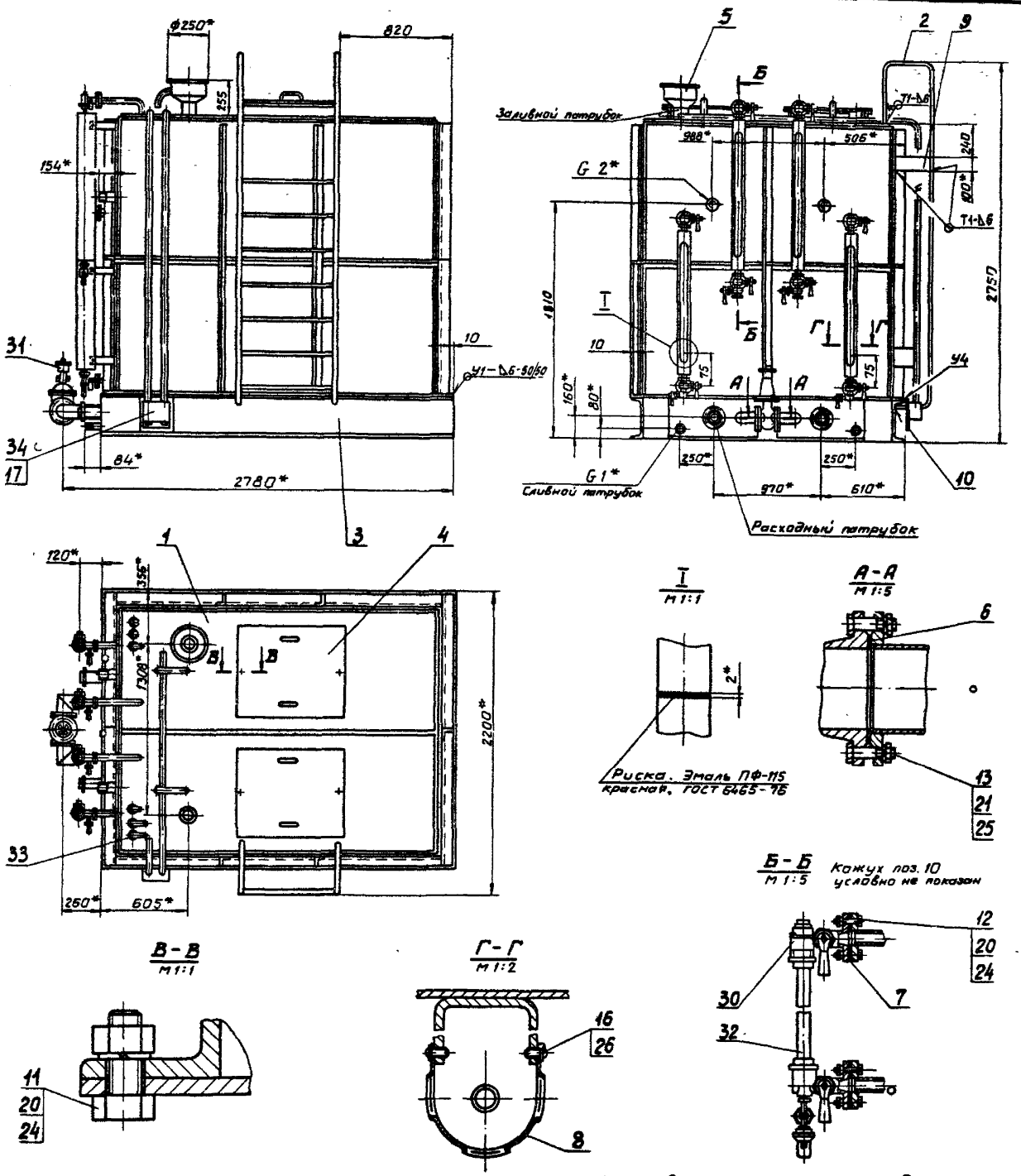

1. Изготовление, приемка и методы испытаний по ОСТ 26-291-79.
2. Сварные швы металлоконструкций по ГОСТ 5264-80.
   Электрод Э42 ГОСТ 9467-75.
3. $\pm \frac{L_2}{2}$
4. * Размеры для справок.
5. Внутренние поверхности бака обработать преобразователем ржавчины ТУ6-15-987-76.
6. Покрытие: шпатлевка ЭП-00-10 ГОСТ 10277-76 в три слоя.
   Эмаль ЭП-773, зеленая ГОСТ 23143-83

Изм.	Лист	N докум.	Подпись	Дата	АПЭ 41.0 СБ		
Разраб.	Аленичева				Бак V = 6 м³	Лит.	Масса 2243	Масштаб 1:20
Пров.	Акулин				Сборочный чертеж	Лист	Листов 1
Т.контр.	Акулин					ОСПКБ Спецавтоматика Москва	
Нач. отд.	Захарова						
Н.контр.	Ушкина						
Утв.	Нарыкова						

Формат А2

Типовые конструкции Серия 5.416-3 Выпуск 1

Инв. N | Подпись и дата | Взам. инв. N | Инв. N дубл. | Подпись и дата

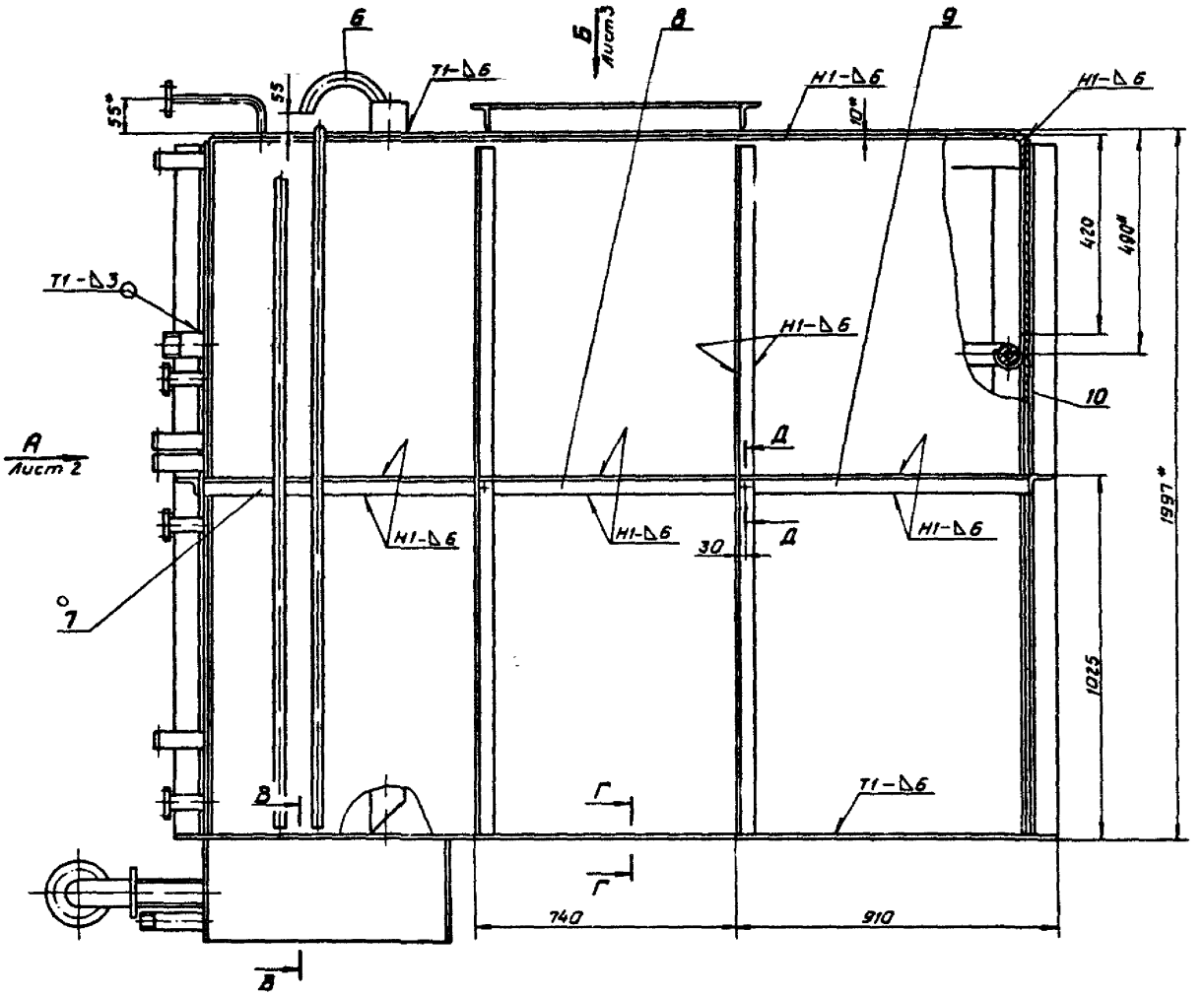

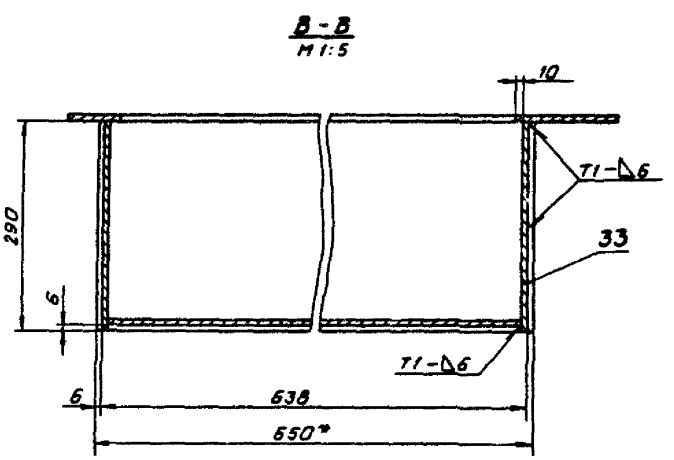

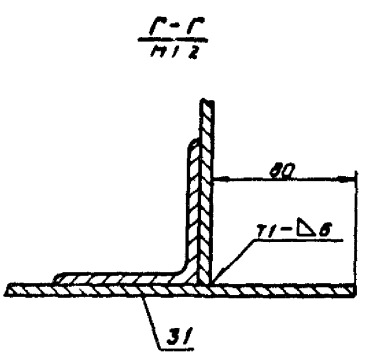

1. Сварные швы металлоконструкций по ГОСТ 5264-80
Сварные швы трубопроводов по ГОСТ 16037-70.
Электрод Э42 ГОСТ 9467-75.
2. Сварные швы в местах мешающих сборке зачистить заподлицо.
3. Н14, h14, $\pm\frac{t_2}{2}$
4. * Размеры для справок.
5. * * Размер уточнить при установке задвижки.

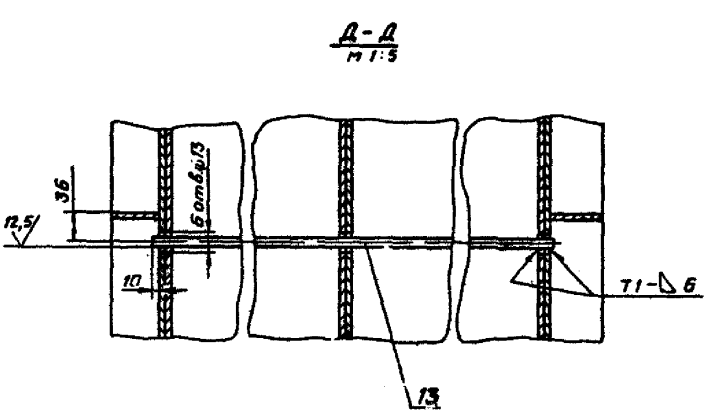

					АПЭ 41.0-10 СБ			
Изм.	Лист	N докум.	Подпись	Дата	Бак	Лит	Масса	Масшт.
Разраб.		Алексичева		07.88			1752	1:10
Пров.		Акулин		07.88	Сборочный чертеж	Лист 1	Листов 3	
Т.контр.		Акулин				СПКБ „Спецавтоматика" Москва		
Н.контр.		Уткина		07.88				
Утв.		Захарова		07.88				

Формат А2

Типовые конструкции Серия 5.416-3 Выпуск 1

АПЭ 41.0-10 СБ

Вид А лист 1

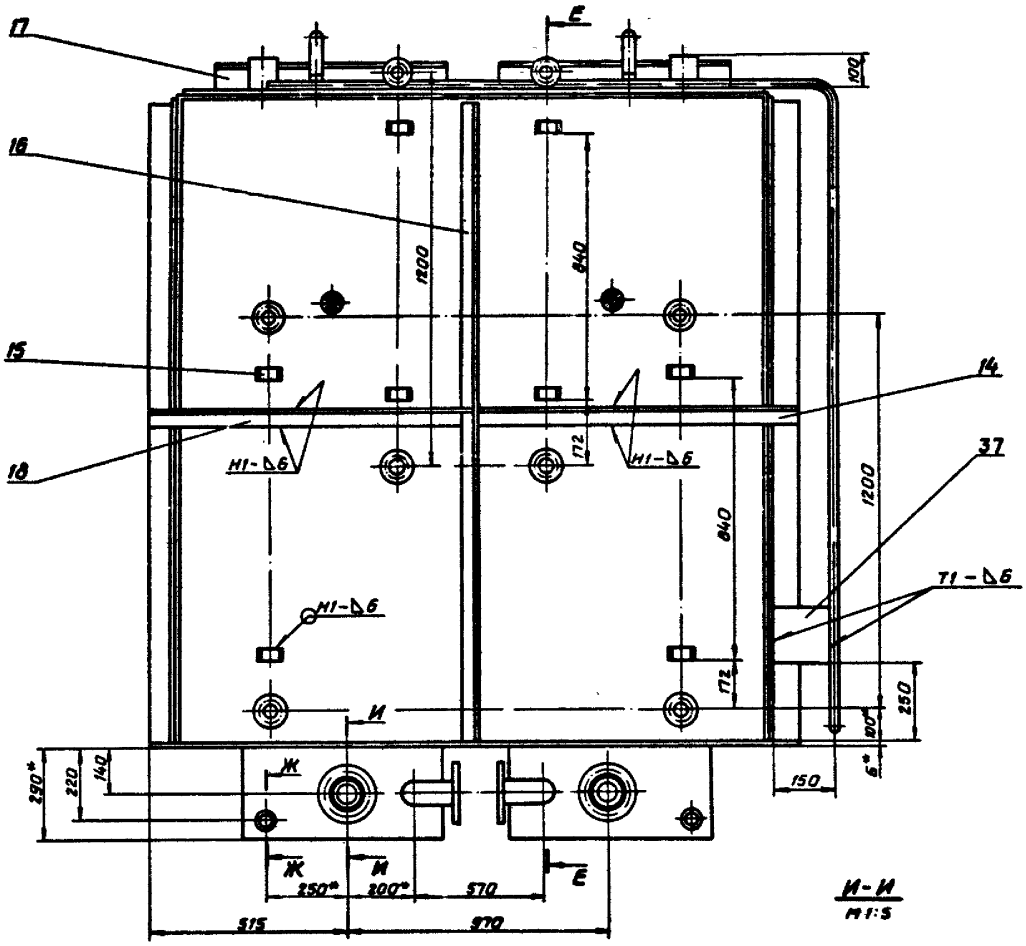

И-И
М1:5

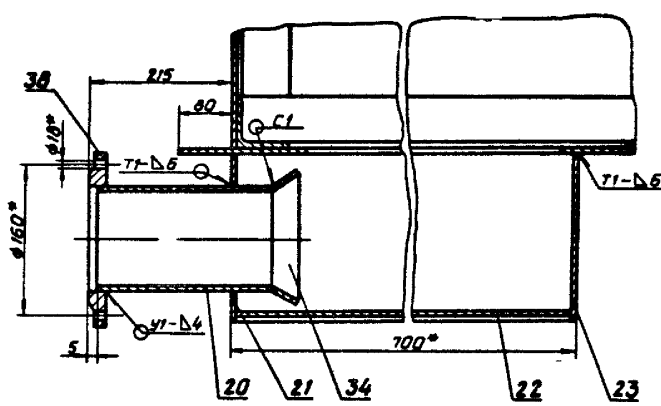

Е-Е
М1:2

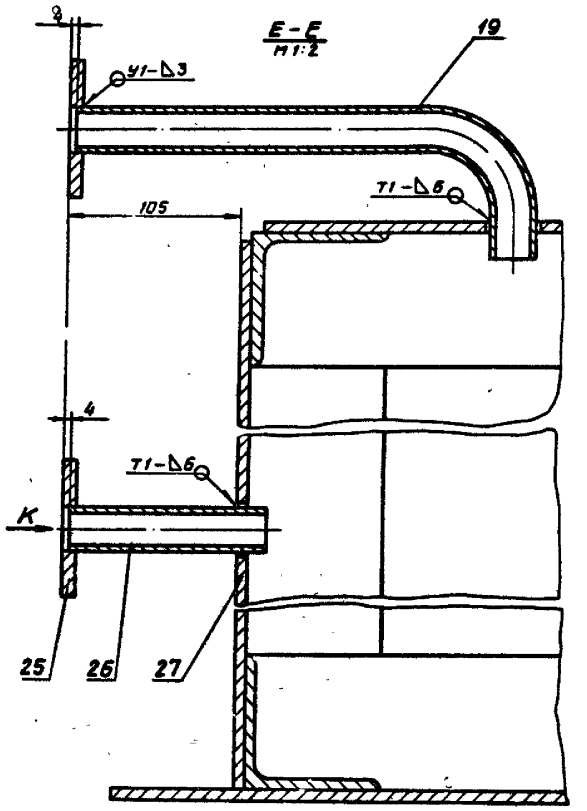

Вид К
М1:2

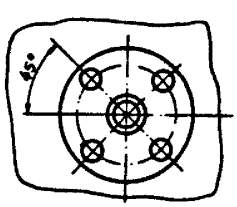

Ж-Ж
М1:2

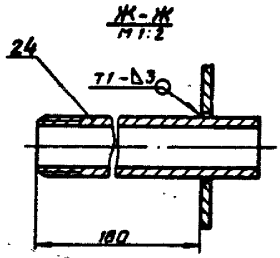

Типовые конструкции Серия 5.416-3 Выпуск 1

Изм.	Лист	N докум.	Подпись	Дата	АПЭ 41.0-10 СБ		
Разраб.	Алексеева			17.6	Бак Сборочный чертеж	Лит	Масса —	Масшт. 1:10
Пров.	Акулин			07.11				
Т.контр.	Акулин					Лист 2	Листов	
Н.контр.	Уткина			07.11		СПКБ „Спецавтоматика" Москва		
Утв.	Захарова			07.11				

Формат А3

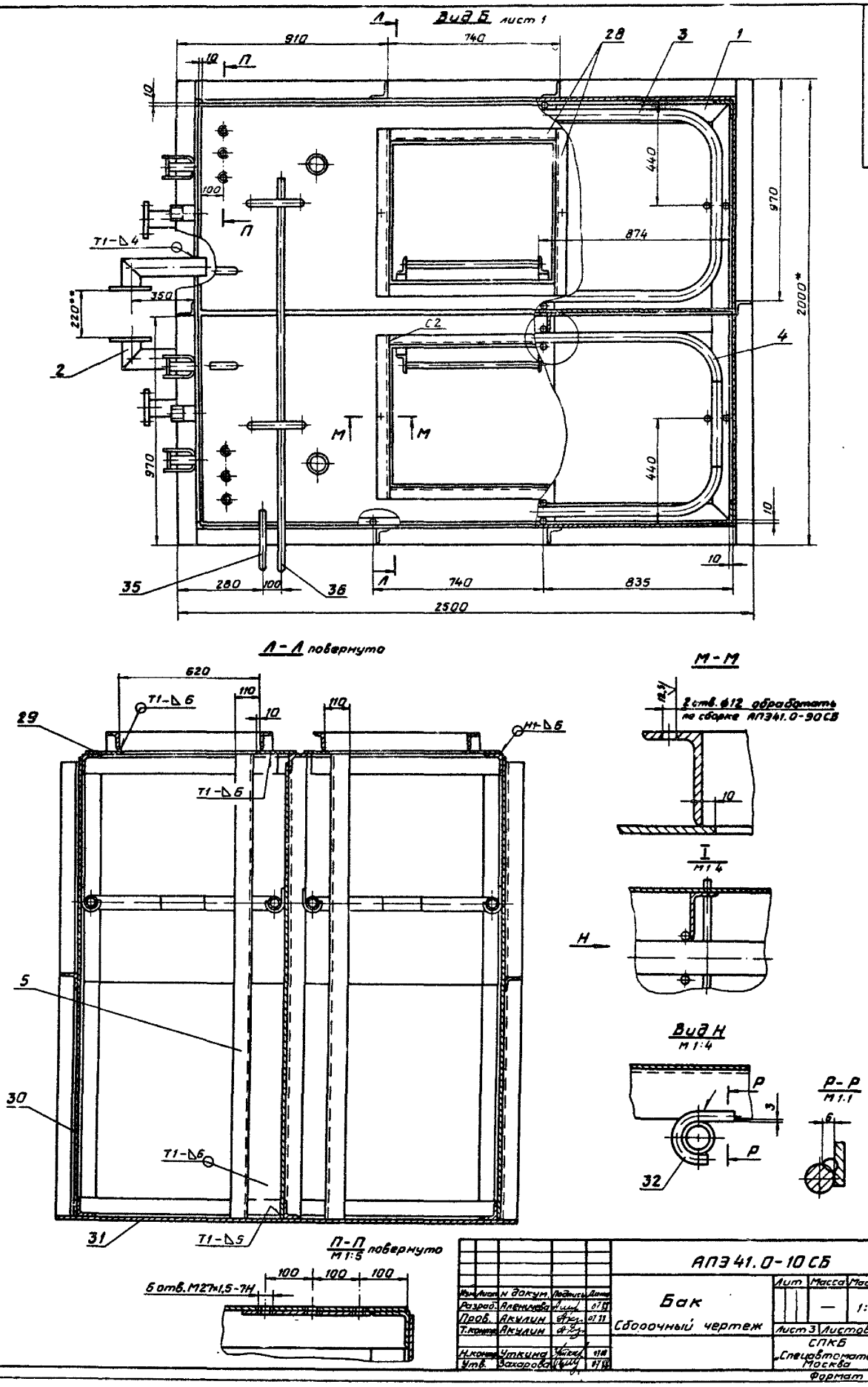
Вид Б лист 1
910
740
10
П
28
3
1
440
970
874
2000*
100
Т1-Δ4
350
220**
2
С2
4
М
970
440
10
35
280
100
36
740
835
2500
Л-Л повернуто
620
110
Т1-Δ6
29
Н1-Δ6
5
30
31
Т1-Δ5
М-М
2 отв. ⌀12 обработать по сборке АПЭ41.0-90СБ
I
М1:4
Н
Вид Н
М1:4
Р-Р
М1:1
32
П-П
М1:5 повернуто
6 отв. М27×1,5-7Н
АПЭ 41.0-10 СБ
Бак
Сборочный чертеж
Лит
Масса
Масшт
1:10
Лист 3
Листов
СПКБ
Спецавтоматика
Москва
Формат А2
Разраб. Алексеева
Пров. Акулин
Т.контр. Акулин
Н.контр. Уткина
Утв. Захарова
Типовые конструкции Серия 5.416-3 Выпуск 1

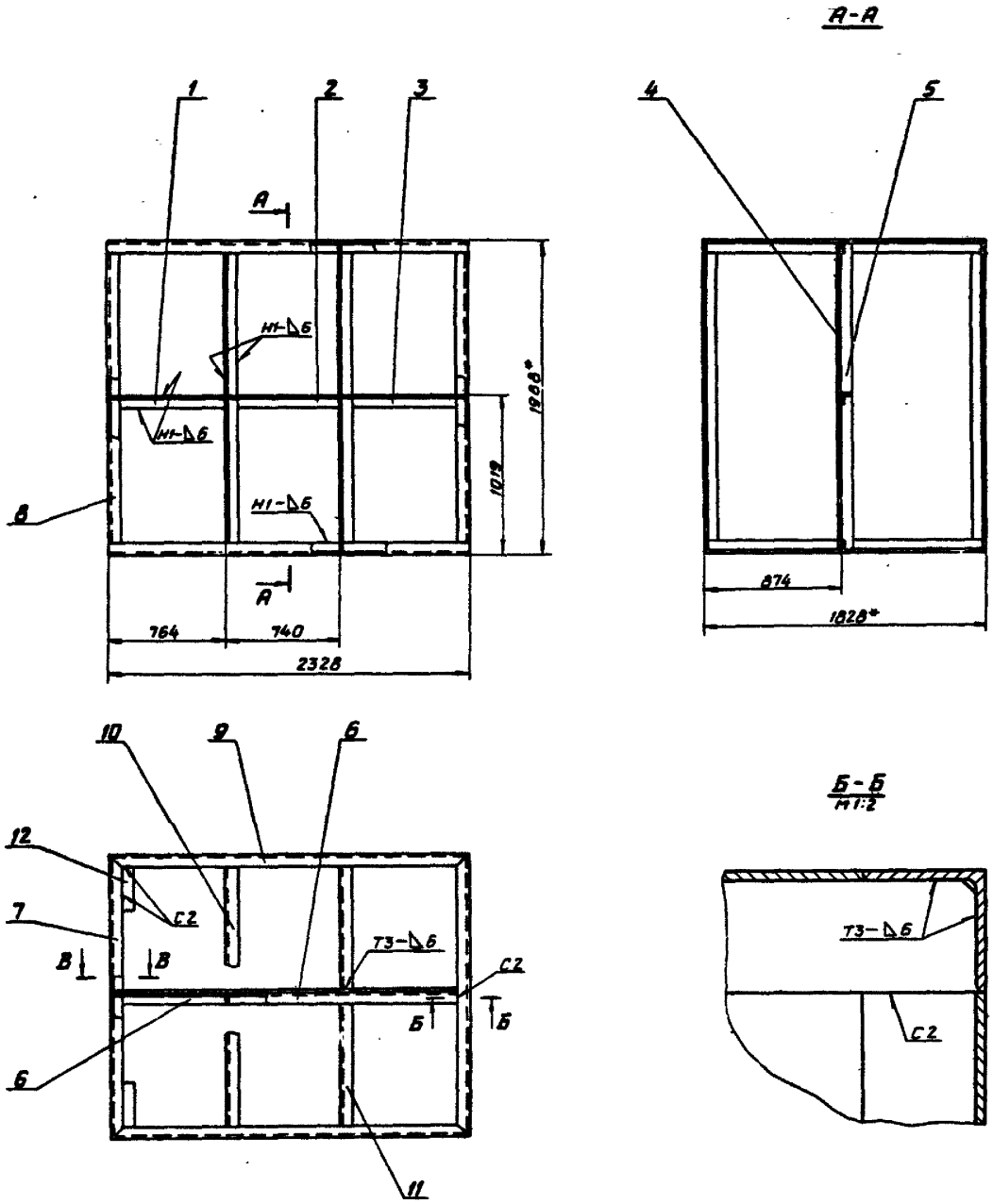

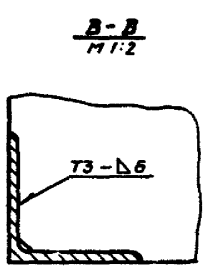

1. Сварные швы по ГОСТ 5264-80. Электрод Э42 ГОСТ 9467-75.
2. $\pm \frac{t_2}{2}$
3. * Размеры для справок.

Типовые конструкции Серия 5.416-3 Выпуск 1

Инв.№ подл.	Подпись и дата	Взам.инв.№	Инв.№ дубл.	Подпись и дата				
127 К								

					АПЭ 41.0-20 СБ			
Изм.	Лист	№ докум.	Подпись	Дата	Каркас	Лит.	Масса	Масшт.
Разраб.		Аленичева					448	1:20
Пров.		Акулин			Сборочный чертеж	Лист	Листов 1	
Т.контр.		Акулин				СПКБ Главпромстроймаш Москва		
Н.контр.		Уткина						
Утв.		Эскарова						

Формат А2

АПЭ41.0-30СБ

Вид А

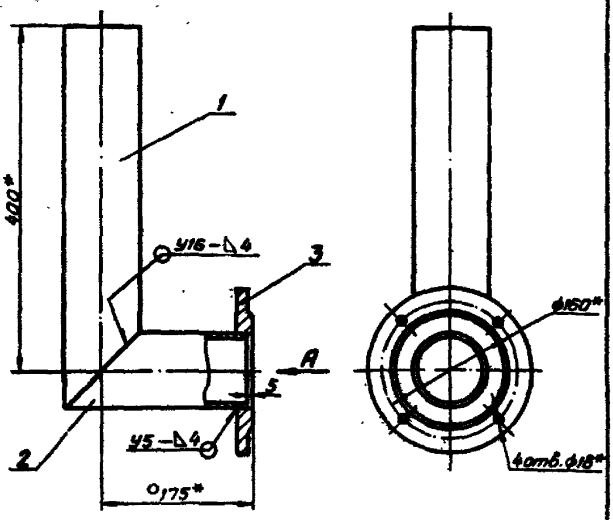

1. Сварные швы по ГОСТ 16037-80.
Электрод Э42 ГОСТ 9467-75.
2. $\pm \frac{t_2}{2}$
3. * Размеры для справок.

Изм.	Лист	№ докум.	Подпись	Дата	
Разраб.		Авенчева		01.88	АПЭ41.0-30СБ
Пров.		Акулин		01.88	Отвод. Сборочный чертеж
Т.контр.		Акулин			Лит. Масса Масшт.
Н.контр.		Уткина			11,4 1:4
Утв.		Захарова		01.88	Лист Листов 1
					СПКБ „Специавтоматика" Москва

Формат А4

АПЭ41.0-40СБ

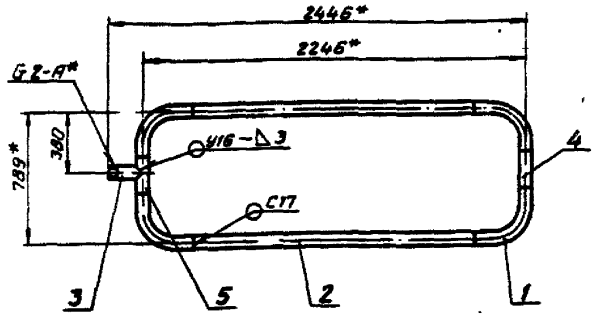

1. Сварные швы по ГОСТ 16037-80.
Электрод Э42 ГОСТ 9467-75.
2. $\pm \frac{t_2}{2}$
3. * Размеры для справок.

Изм.	Лист	№ докум.	Подпись	Дата	
Разраб.		Авенчева		01.88	АПЭ41.0-40СБ
Пров.		Акулин		01.88	Перфоратор. Сборочный чертеж
Т.контр.		Акулин			Лит. Масса Масшт.
Н.контр.		Уткина			28,7 1:20
Утв.		Захарова		01.88	Лист Листов 1
					СПКБ „Специавтоматика" Москва

Формат А4

АПЭ41.0-50СБ

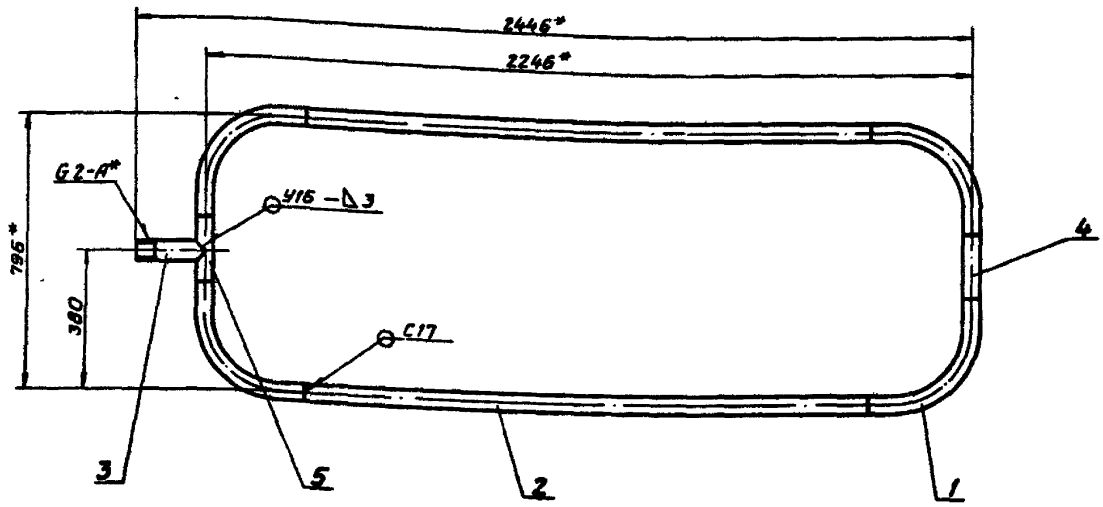

1. Сварные швы по ГОСТ 16037-80.
Электрод Э42 ГОСТ 9467-75.
2. $\pm \frac{t_2}{2}$
3. * Размеры для справок.

Изм.	Лист	№ докум.	Подпись	Дата	
Разраб.		Авенчева		01.88	АПЭ41.0-50СБ
Пров.		Акулин		01.88	Перфоратор. Сборочный чертеж
Т.контр.		Акулин			Лит. Масса Масшт.
Н.контр.		Уткина			28,1 1:10
Утв.		Захарова		01.88	Лист Листов 1
					СПКБ „Специавтоматика" Москва

Формат А3

Выпуск 1
Серия 5.416-3
Типовые конструкции

АПЭ41.0-60СБ

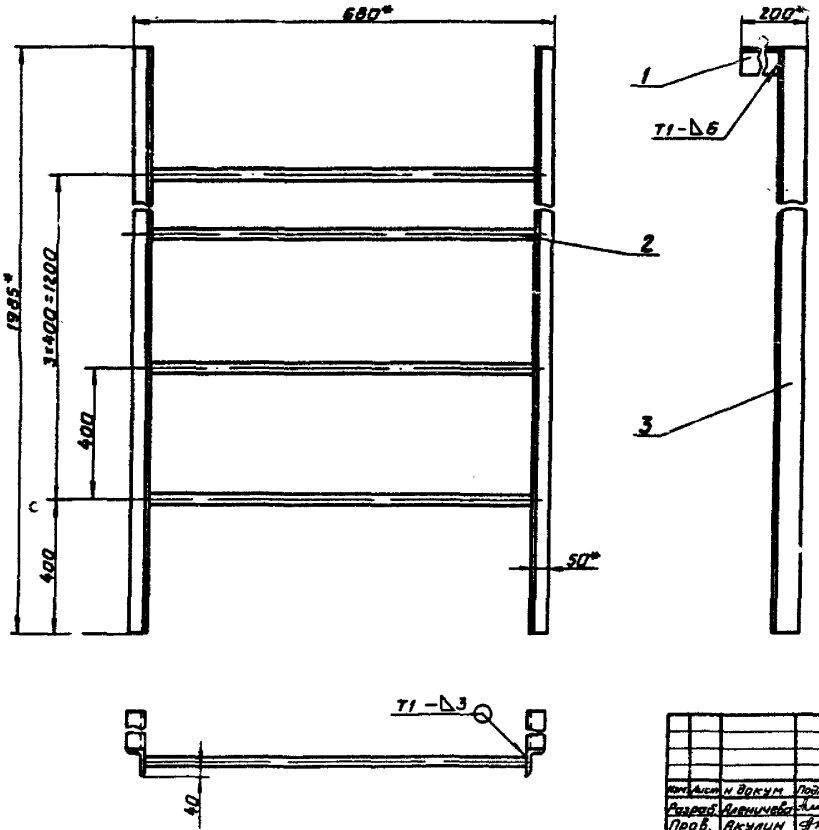

1. Сварные швы по ГОСТ 5264-80. Электрод Э42 ГОСТ 9467-75.
2. $\pm\frac{t_2}{2}$
3. * Размеры для справок.

Изм.	Лист	N докум.	Подпись	Дата
Разраб.		Аленичева		07.89
Пров.		Акулин		07.88
Т.контр.		Акулин		07.88
Н.контр.		Уткина		07.88
Утв.		Захарова		07.88

АПЭ 41.0-60 СБ

Лестница
Сборочный чертеж

Лит.	Масса	Масшт.
	28,8	1:5

Лист | Листов 1

СПКБ Спецавтоматика Москва

Формат А3

Выпуск 1
Серия 5.416-3
Типовые конструкции

АПЭ41.0-70СБ

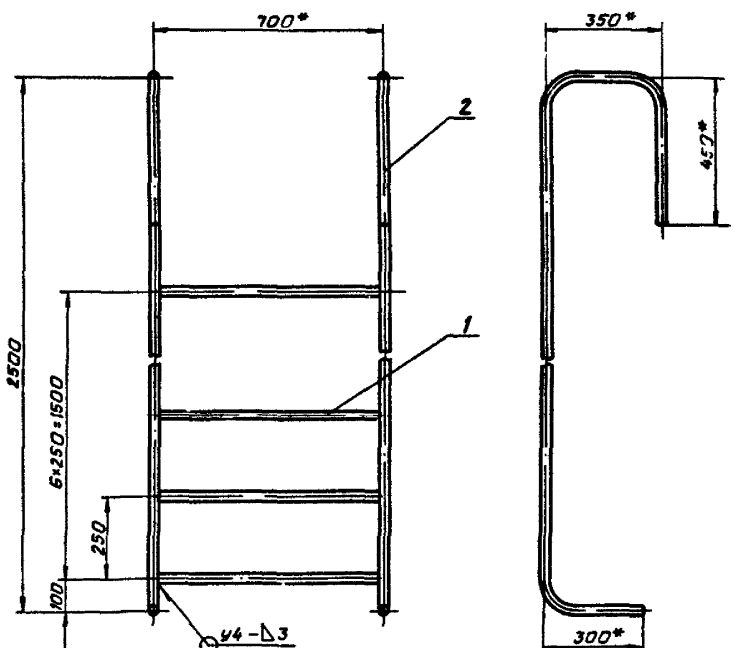

1. Сварные швы по ГОСТ 5264-80. Электрод Э42 ГОСТ 9467-75
2. $\pm\frac{t_2}{2}$
3. * Размеры для справок.

Изм.	Лист	N докум.	Подпись	Дата
Разраб.		Аленичева		07.89
Пров.		Акулин		07.88
Т.контр.		Акулин		07.88
Н.контр.		Уткина		07.88
Утв.		Захарова		07.88

АПЭ 41.0-70 СБ

Лестница
Сборочный чертеж

Лит.	Масса	Масшт.
	21	1:10

Лист | Листов 1

СПКБ Спецавтоматика Москва

Формат А3

Инв.N подл. | Подпись и дата | Взам.инв.N | Инв.N дубл. | Подпись и дата
127 | 2/3

АПЭ 41.0-80 СБ

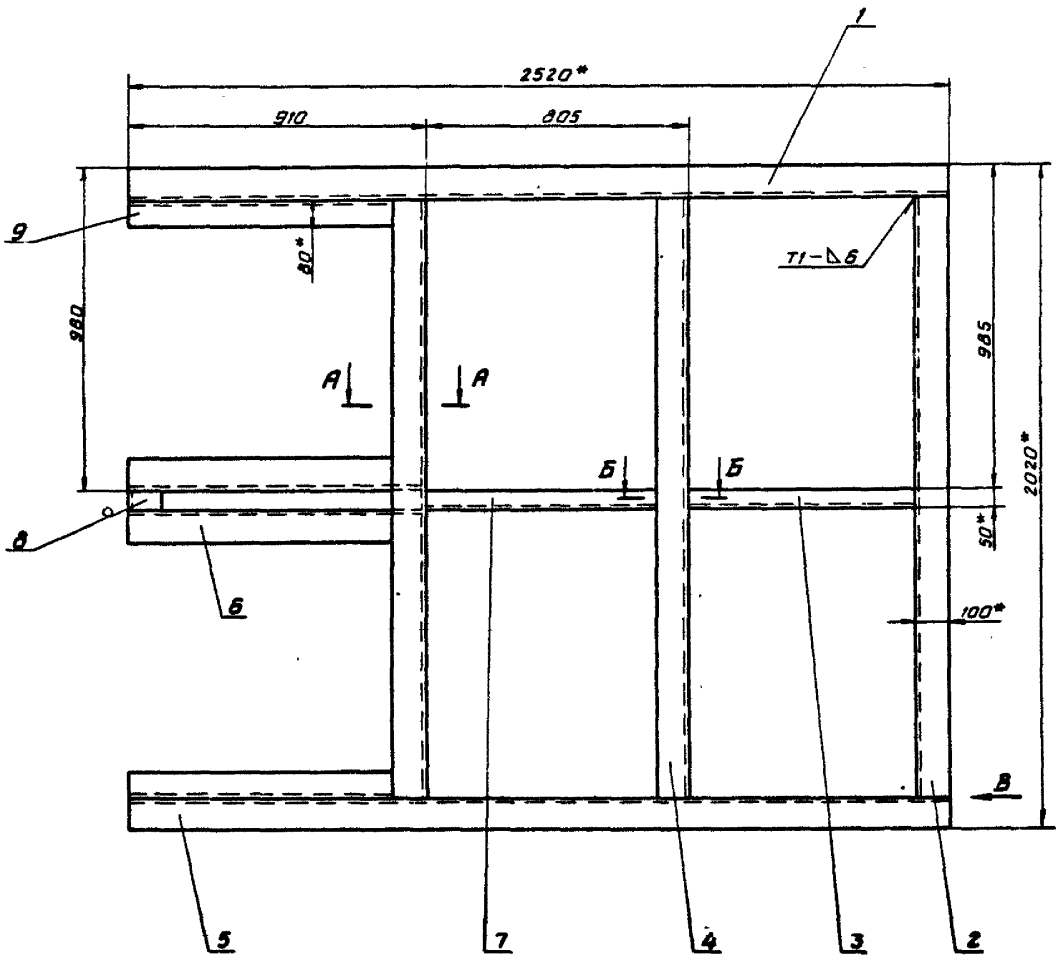

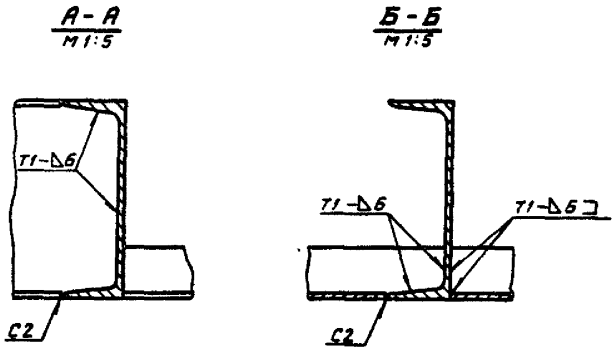

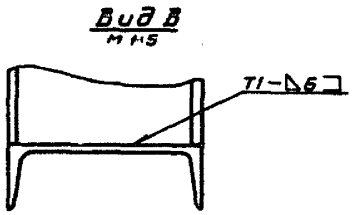

1. Сварные швы по ГОСТ 5264-80. Электрод Э42 ГОСТ 9467-75.
2. $\pm \frac{22}{2}$
3. * Размеры для справок.

				АПЭ 41.0-80 СБ			
Изм.	Лист	N докум.	Подпись	Дата	Рама	Лит.	Масса	Масшт.
Разраб.		Аленичева		07.88			390	1:10
Пров.		Акулин		07.88	Сборочный чертеж	Лист	Листов 1	
Т.контр.		Акулин				СПКБ „Спецавтоматика" Москва		
Н.контр.		Уткина		07.88				
Утв.		Захарова		07.88				

Формат А2

Типовые конструкции Серия 5.416-3 Выпуск 1

Подп. и дата | Взам. инв. N | Инв. N дубл. | Подпись и дата

Выпуск 1
Серия 5.416-3
Типовые конструкции

АПЭ 41.0-100СБ

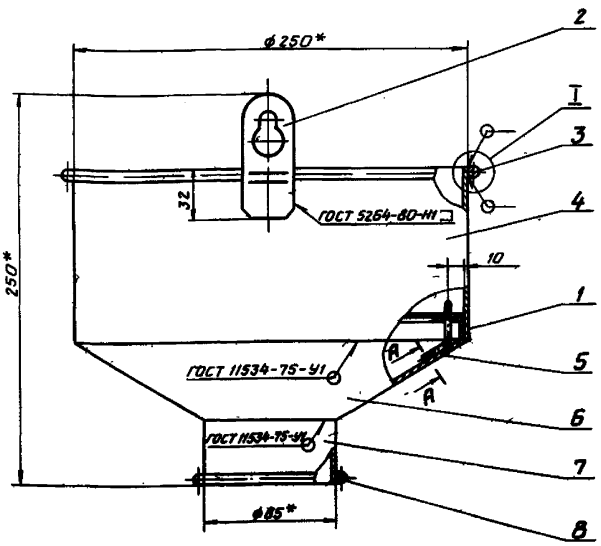

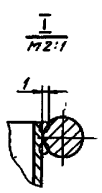

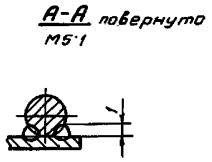

1. Электрод Э42 ГОСТ 9467-75.
2. $\pm \frac{t_2}{2}$
3.* Размеры для справок.
4. Покрытие: шпатлевка ЭП-00-10, красно-коричневая ГОСТ 10277-76. Эмаль ЭП-773, зеленая ГОСТ 23143-83

Изм.	Лист	N докум.	Подпись	Дата	АПЭ 41.0-100СБ			
Разраб.		Аленичева			Воронка Сборочный чертеж	Лит.	Масса	Масшт.
Пров.		Акулин					2,0	1:2
Т.контр.		Акулин				Лист	Листов 1	
Н.контр.		Уткина				СПКБ „Спецавтоматика" Москва		
Утв.		Захарова						

Формат А3

Выпуск 1
Серия 5.416-3
Типовые конструкции

АПЭ 41.0-110СБ

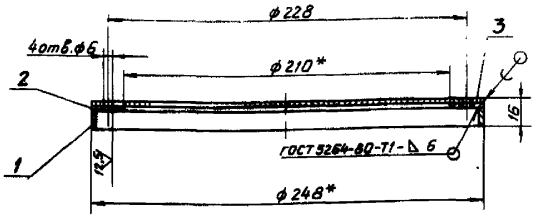

1. ПОС40 ГОСТ 21931-76.
2. Электрод Э42 ГОСТ 9467-75
3. $\pm \frac{t_2}{2}$
4.* Размеры для справок.

Изм.	Лист	N докум.	Подпись	Дата	АПЭ 41.0-110 СБ			
Разраб.		Аленичева		07.88	Фильтр Сборочный чертеж	Лит	Масса	Масшт.
Пров.		Акулин		07.88			0,72	1:2
Т.контр.		Акулин				Лист	Листов 1	
Н.контр.		Уткина		07.88		СПКБ „Спецавтоматика" Москва		
Утв.		Захарова		07.88				

Формат А4

Выпуск 1
Серия 5.416-3
Типовые конструкции

АПЭ 41.0-90СБ

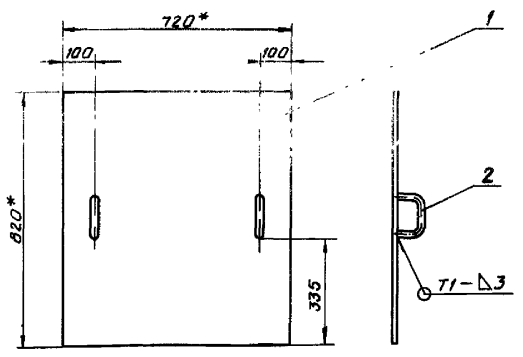

1. Сварные швы по ГОСТ 5264-80 Электрод Э42 ГОСТ 9467-75
2. $\pm \frac{t_2}{2}$
3.* Размеры для справок
4. Покрытие: шпатлевка ЭП-00-10, красно-коричневая ГОСТ 10277-76 Эмаль ЭП-773, зеленая ГОСТ 23143-83

Изм.	Лист	N докум.	Подпись	Дата	АПЭ 41.0-90 СБ			
Разраб.		Аленичева		07.88	Крышка Сборочный чертеж	Лит.	Масса	Масшт.
Пров.		Акулин		07.88			14,4	1:10
Т.контр.		Акулин				Лист	Листов 1	
Н.контр.		Уткина		07.88		СПКБ „Спецавтоматика" Москва		
Утв.		Захарова		07.88				

Формат А4

Выпуск 1
Серия 5.416-3
Типовые конструкции

АПЭ 41.0-1

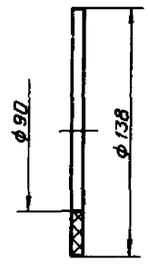

				АПЭ 41.0-1		
Изм. Лист	N докум.	Подпись	Дата	Прокладка	Лит.	Масса 0,07	Масшт. 1:2
Разраб.	Аленичева		07.88				
Пров.	Акулин		07.88		Лист	Листов 1
Т.контр.	Акулин			Пластина I, лист, ТМКЦ-С-3- -ГОСТ 7338-77	СПКБ „Специавтоматика" Москва	
Н.контр.	Уткина		07.88			
Утв.	Захарова		07.88			

Инв.№ подл. | Подпись и дата | Взам. инв.№ | Инв.№ дубл. | Подпись и дата

Формат А4

Выпуск 1
Серия 5.416-3
Типовые конструкции

АПЭ 41.0-2

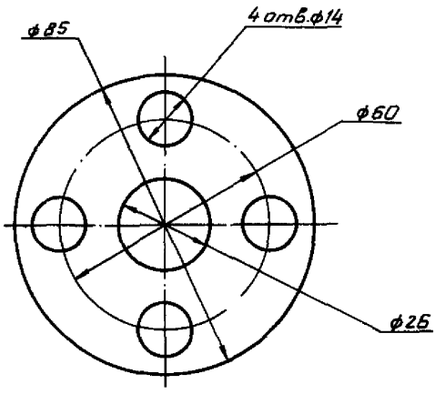

				АПЭ 41.0-2		
Изм. Лист	N докум.	Подпись	Дата	Прокладка	Лит.	Масса 0,035	Масшт. 1:1
Разраб.	Аленичева		07.88				
Пров.	Акулин		07.88		Лист	Листов 1
Т.контр.	Акулин			Пластина I, лист, ТМКЦ-С-3- -ГОСТ 7338-77	СПКБ „Специавтоматика" Москва	
Н.контр.	Уткина		07.88			
Утв.	Захарова		07.88			

Инв.№ подл. | Подпись и дата | Взам. инв.№ | Инв.№ дубл. | Подпись и дата

Формат А4

Выпуск 1
Серия 5.416-3
Типовые конструкции

АПЭ 41.0-3

12,5

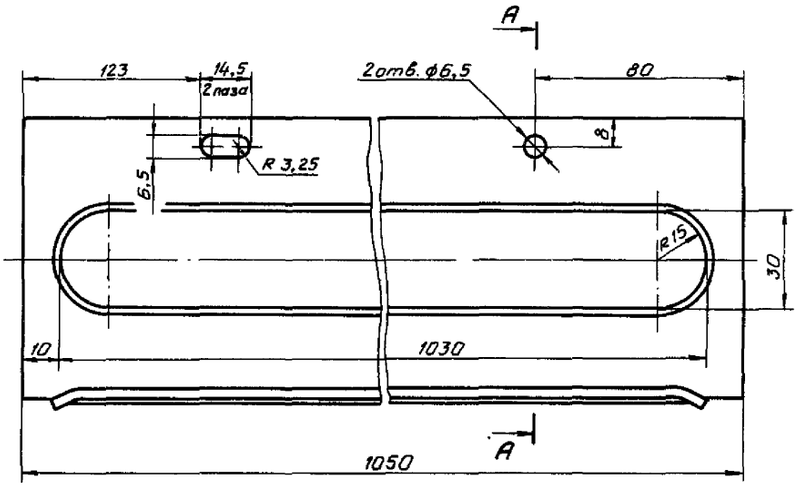

A – A

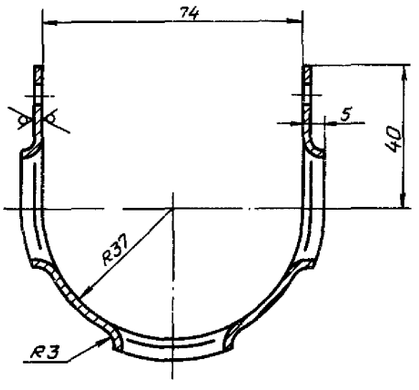

H14, h 14, $\pm \frac{t2}{2}$

				АПЭ 41.0-3		
Изм. Лист	N докум.	Подпись	Дата	Кожух	Лит.	Масса 1,6	Масшт. 1:1
Разраб.	Аленичева		07.88				
Пров.	Акулин		07.88		Лист	Листов 1
Т.контр.	Акулин			Лист Б-ПН-1,4 ГОСТ 19903-74 / Ст.3 пс ГОСТ 16523-70	СПКБ „Специавтоматика" Москва	
Н.контр.	Уткина		07.88			
Утв.	Захарова		07.88			

Инв.№ подл. | Подпись и дата | Взам. инв.№ | Инв.№ дубл. | Подпись и дата | 127 К

Формат А3

Выпуск 1 Серия 5.416-3 Типовые конструкции

АПЭ41.0-6

12,5

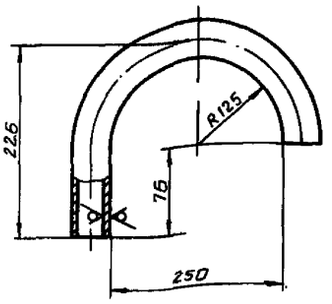

$\pm \frac{t_2}{2}$

Изм.	Лист	N докум.	Подпись	Дата
Разраб.	Аленичева			07.88
Пров.	Акулин			07.88
Т.контр.	Акулин			
Н.контр.	Уткина			07.88
Утв.	Захарова			07.88

АПЭ 41.0-6

Труба — Труба 57×3,5 ГОСТ 8734-75 / В 20 ГОСТ 8733-74

Лит.	Масса	Масшт.
	2,15	1:5
Лист	Листов 1	

СПКБ „Специавтоматика" Москва

Формат А4

Выпуск 1 Серия 5.416-3 Типовые конструкции

АПЭ41.0-8

12,5

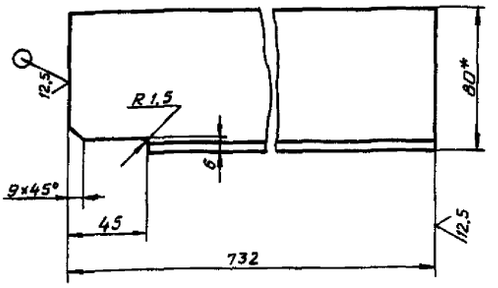

1. h 14, $\pm \frac{t_2}{2}$

2.* Размер для справок

Изм.	Лист	N докум.	Подпись	Дата
Разраб.	Аленичева			07.88
Пров.	Акулин			07.88
Т.контр.	Акулин			
Н.контр.	Уткина			07.88
Утв.	Захарова			07.88

АПЭ 41.0-8

Ребро — Уголок 80×50×6-В ГОСТ 8510-86 / Ст.3пс-1 ГОСТ 535-79

Лит.	Масса	Масшт.
	3,6	1:2
Лист	Листов 1	

СПКБ „Специавтоматика" Москва

Формат А4

Выпуск 1 Серия 5.416-3 Типовые конструкции

АПЭ41.0-9

12,5

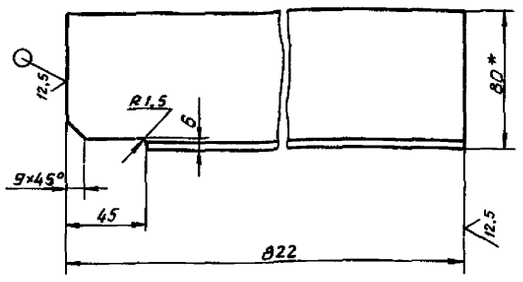

1. h 14, $\pm \frac{t_2}{2}$

2.* Размер для справок

Изм.	Лист	N докум.	Подпись	Дата
Разраб.	Аленичева			07.88
Пров.	Акулин			07.88
Т.контр.	Акулин			
Н.контр.	Уткина			07.88
Утв.	Захарова			07.88

АПЭ 41.0-9

Ребро — Уголок 80×50×6-В ГОСТ 8510-86 / Ст.3пс-1 ГОСТ 535-79

Лит.	Масса	Масшт.
	4,1	1:2
Лист	Листов 1	

СПКБ „Специавтоматика" Москва

Формат А4

Выпуск 1 Серия 5.416-3 Типовые конструкции

АПЭ41.0-14

12,5

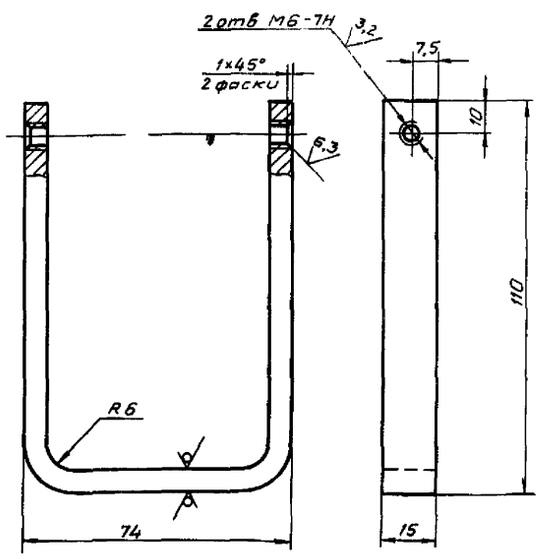

H14, h 14, $\pm \frac{t_2}{2}$

Изм.	Лист	N докум.	Подпись	Дата
Разраб.	Аленичева			07.88
Пров.	Акулин			07.88
Т.контр.	Акулин			
Н.контр.	Уткина			07.88
Утв.	Захарова			07.88

АПЭ 41.0-14

Скоба — Лист Б-ПН-6.0 ГОСТ 19903-74 / Ст.3пс ГОСТ 14637-79

Лит.	Масса	Масшт.
	0,16	1:1
Лист	Листов 1	

СПКБ „Специавтоматика" Москва

Формат А4

Инв.№ подл. | Подпись и дата | Взам. инв.№ | Инв.№ дубл. | Подпись и дата

Выпуск 1
Серия 5.416-3
Типовые конструкции

АПЭ41.0-16

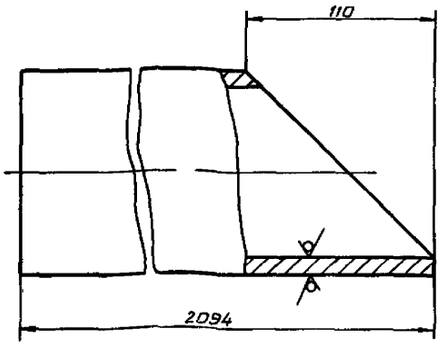

h 14, $\pm\frac{t_2}{2}$

Изм.	Лист	N докум.	Подпись	Дата
Разраб.		Аленичева		07.88
Пров.		Акулин		07.88
Т.контр.		Акулин		
Н.контр.		Уткина		07.88
Утв.		Захарова		07.88

АПЭ41.0-16

Труба

Лит	Масса	Масшт.
	24,1	1:2

Лист | Листов 1

Труба 100×4,5 ГОСТ 3262-75

СПКБ „Спецавтоматика" Москва

Формат А4

Выпуск 1
Серия 5.416-3
Типовые конструкции

АПЭ41.0-17

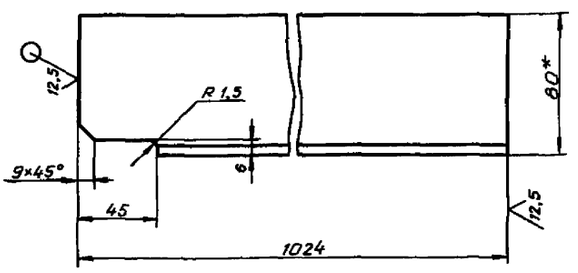

1. h 14, $\pm\frac{t_2}{2}$
2.* Размер для справок

Изм.	Лист	N докум.	Подпись	Дата
Разраб.		Аленичева		07.88
Пров.		Акулин		07.88
Т.контр.		Акулин		
Н.контр.		Уткина		07.88
Утв.		Захарова		07.88

АПЭ41.0-17

Ребро

Лит.	Масса	Масшт.
	5,1	1:2

Лист | Листов 1

Уголок $\frac{80\times50\times6\text{-В ГОСТ 8510-86}}{\text{Ст 3 ПС-I ГОСТ 535-79}}$

СПКБ „Спецавтоматика" Москва

Формат А4

Выпуск 1
Серия 5.416-3
Типовые конструкции

АПЭ41.0-18

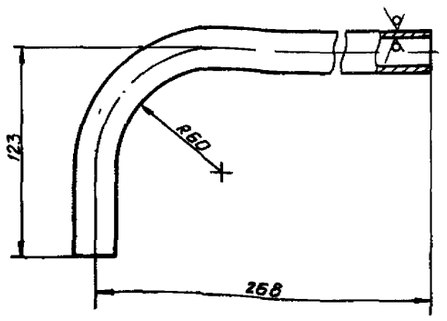

$\pm\frac{t_2}{2}$

Изм.	Лист	N докум.	Подпись	Дата
Разраб.		Аленичева		07.88
Пров.		Акулин		07.88
Т.контр.		Акулин		
Н.контр.		Уткина		07.88
Утв.		Захарова		07.88

АПЭ41.0-18

Труба

Лит	Масса	Масшт.
	0,5	1:2

Лист | Листов 1

Труба $\frac{25\times2,5\text{ ГОСТ 8734-75}}{\text{В 20 ГОСТ 8733-74}}$

СПКБ „Спецавтоматика" Москва

Формат А4

Выпуск 1
Серия 5.416-3
Типовые конструкции

АПЭ41.0-21

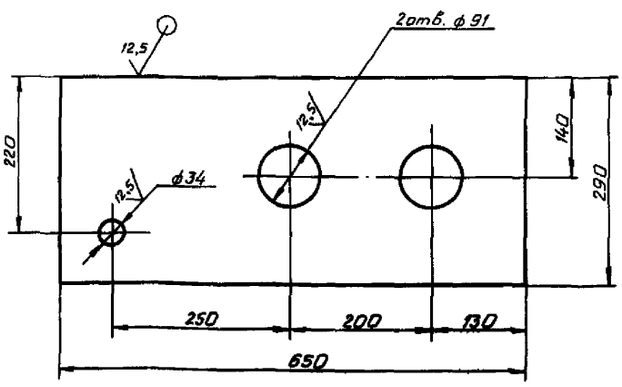

H14, $\pm\frac{t_2}{2}$

Изм.	Лист	N докум.	Подпись	Дата
Разраб.		Аленичева		07.88
Пров.		Акулин		07.88
Т.контр.		Акулин		
Н.контр.		Уткина		07.88
Утв.		Захарова		07.88

АПЭ41.0-21

Стенка

Лит	Масса	Масшт.
	8,2	1:5

Лист | Листов 1

Лист $\frac{\text{Б-ПН-8,0 ГОСТ 19903-74}}{\text{Ст 3 ПС ГОСТ 14637-79}}$

СПКБ „Спецавтоматика" Москва

Формат А4

Выпуск 1
Серия 5.416-3
Типовые конструкции

АПЭ 41.0-24

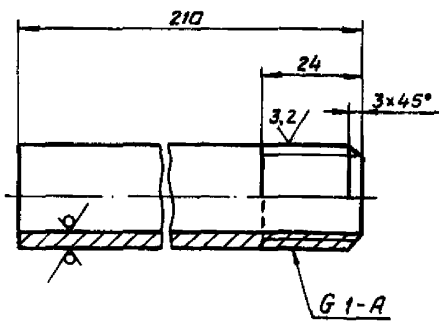

$\pm \frac{t_2}{2}$

Изм.	Лист	N докум.	Подпись	Дата
Разраб.		Аленичева		07.88
Пров.		Акулин		07.88
Т.контр.		Акулин		
Н.контр.		Уткина		07.88
Утв.		Захарова		07.88

АПЭ 41.0-24

Патрубок

Лит.	Масса	Масшт.
	0,5	1:1

Лист | Листов 1

Труба 25×3,2 ГОСТ 3262-75

СПКБ „Спецавтоматика" Москва

Формат А4

Выпуск 1
Серия 5.416-3
Типовые конструкции

АПЭ 41.0-25

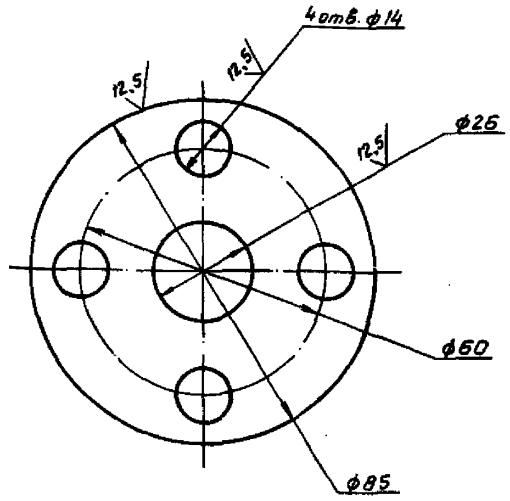

h14, H14

Изм.	Лист	N докум.	Подпись	Дата
Разраб.		Аленичева		07.88
Пров.		Акулин		07.88
Т.контр.		Акулин		
Н.контр.		Уткина		07.88
Утв.		Захарова		07.88

АПЭ 41.0-25

Фланец

Лит.	Масса	Масшт.
	0,3	1:1

Лист | Листов 1

Лист Б-ПН-8,0 ГОСТ 19903-74 / Ст.3ПС ГОСТ 14637-79

СПКБ „Спецавтоматика" Москва

Формат А4

Выпуск 1
Серия 5.416-3
Типовые конструкции

АПЭ 41.0-27

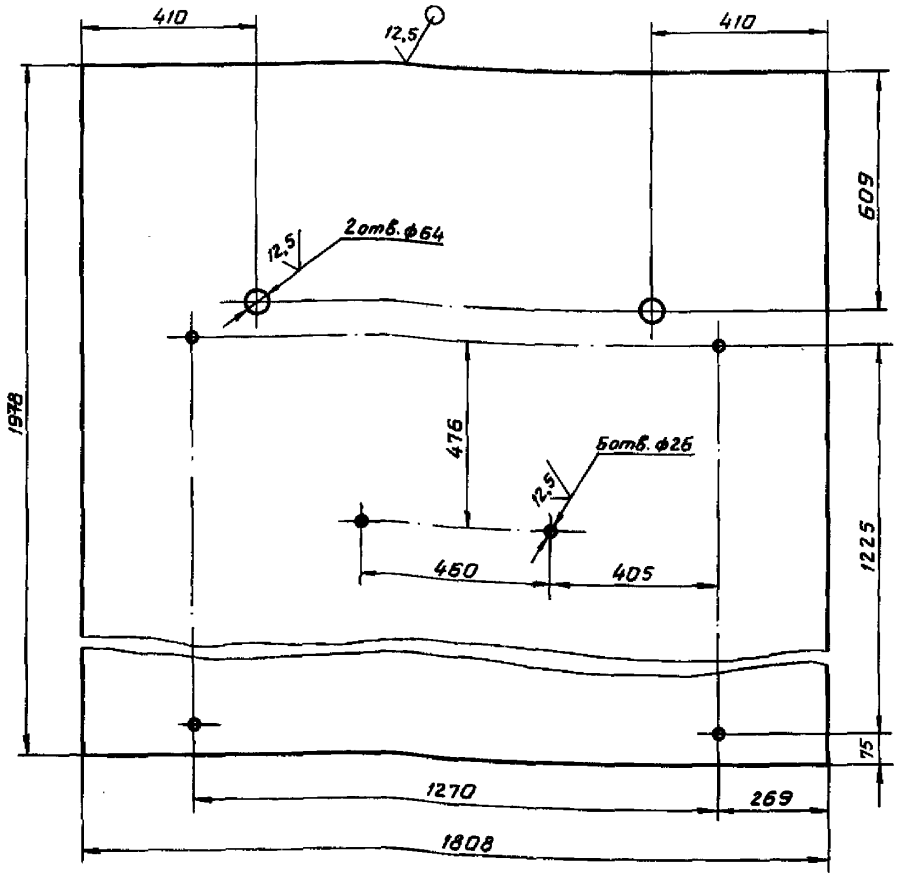

1. H14, $\pm \frac{t_2}{2}$
2. Допускается изготовление из нескольких частей со сваркой встык по ГОСТ 5264-80, шов – С2. Электрод Э42 ГОСТ 9467-75.

Изм.	Лист	N докум.	Подпись	Дата
Разраб.		Аленичева		07.88
Пров.		Акулин		07.88
Т.контр.		Акулин		
Н.контр.		Уткина		07.88
Утв.		Захарова		07.88

АПЭ 41.0-27

Стенка

Лит.	Масса	Масшт.
	167	1:10

Лист | Листов 1

Лист Б-ПН-6,0 ГОСТ 19903-74 / Ст.3ПС ГОСТ 14637-79

СПКБ „Спецавтоматика" Москва

Формат А3

Инв.N подл. | Подпись и дата | Взам.инв.N | Инв.N дубл. | Подпись и дата

Выпуск 1
Серия 5.416-3
Типовые конструкции

АПЭ 41.0-29

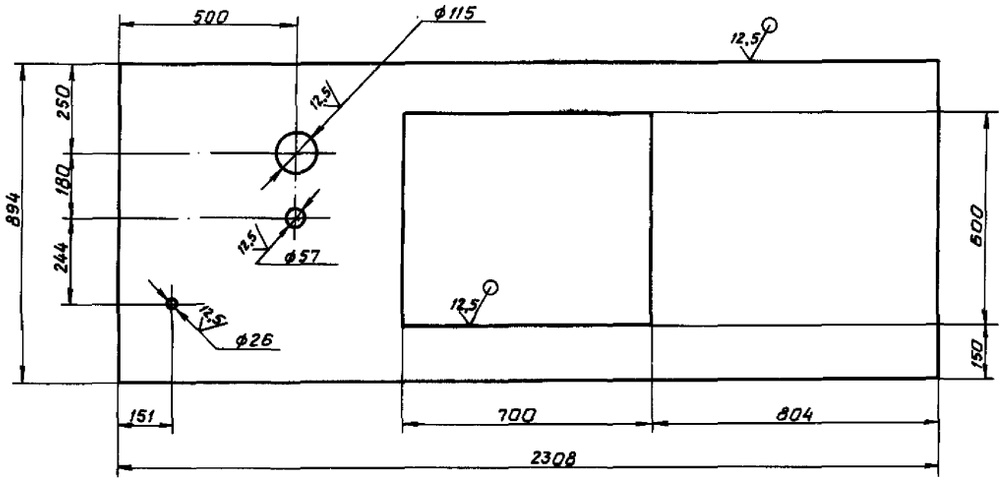

1. Н14, $\pm \frac{t_2}{2}$
2. Допускается изготовление из нескольких частей со сваркой в стык по ГОСТ 5264-80, шов – С2. Электрод Э42 ГОСТ 9467-75.

Изм.	Лист	N докум.	Подпись	Дата	АПЭ 41.0-29		
Разраб.		Аленичева		07.88	Крышка	Лит.	Масса 48	Масшт. 1:10
Пров.		Акулин		07.88		Лист	Листов 1
Т.контр.		Акулин					
Н.контр.		Уткина		07.88	Лист Б-ПН-3,0 ГОСТ 19903-74 / Ст.3ПС ГОСТ 16523-70	СПКБ „Спецавтоматика" Москва	
Утв.		Захарова		07.88			

Формат А3

Инв.N подл. | Подпись и дата | Взам.инв.N | Инв.N дубл. | Подпись и дата

Выпуск 1
Серия 5.416-3
Типовые конструкции

АПЭ 41.0-32

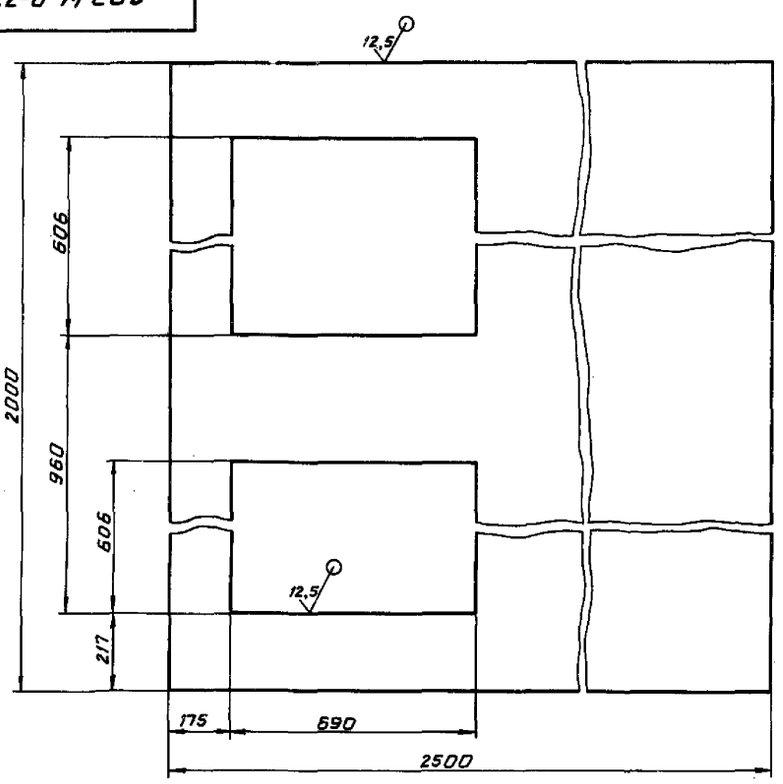

1. $\pm \frac{t_2}{2}$
2. Допускается изготовление из нескольких частей со сваркой встык по ГОСТ 5264-80, шов – С2. Электрод Э42 ГОСТ 9467-75.

Изм.	Лист	N докум.	Подпись	Дата	АПЭ 41.0-32		
Разраб.		Аленичева		07.88	Дно	Лит.	Масса 214,2	Масшт. 1:10
Пров.		Акулин		07.88		Лист	Листов 1
Т.контр.		Акулин		07.88			
Н.контр.		Уткина		07.88	Лист Б-ПН-6,0 ГОСТ 19903-74 / Ст.3ПС ГОСТ 14637-79	СПКБ „Спецавтоматика" Москва	
Утв.		Захарова		07.88			

Формат А3

Инв.N подл. 127 | Подпись и дата 13.08.88 | Взам.инв.N | Инв.N дубл. | Подпись и дата

Выпуск 1
Серия 5.416-3
Типовые конструкции

АПЭ 41.0-33

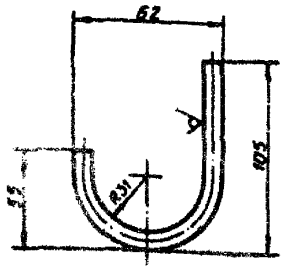

$\pm \frac{t_2}{2}$

Изм.	Лист	№ докум.	Подпись	Дата
Разраб.		Аленичева		07.88
Пров.		Акулин		07.88
Т.контр.		Акулин		
Н.контр.		Уткина		07.88
Утв.		Захарова		07.88

АПЭ 41.0-33

Крючок

Лит. | Масса 0,12 | Масштаб

Лист | Листов

Круг 10-В - ГОСТ 2590-71
Ст.3 ПС-1 - ГОСТ 535-79

СПКБ „Спецавтоматика" Москва

Формат А4

Выпуск 1
Серия 5.416-3
Типовые конструкции

АПЭ 41.0-35

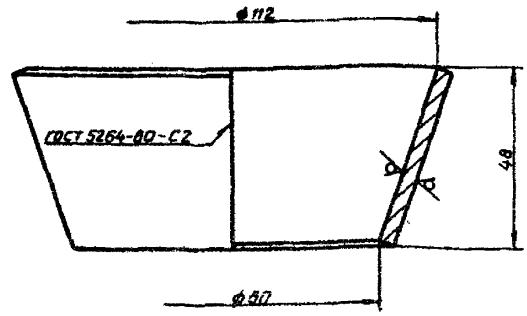

$\pm \frac{t_2}{2}$

Изм.	Лист	№ докум.	Подпись	Дата
Разраб.		Аленичева		07.88
Пров.		Акулин		07.88
Т.контр.		Акулин		
Н.контр.		Уткина		07.88
Утв.		Захарова		07.88

АПЭ 41.0-35

Конус

Лит. | Масса 0,5 | Масштаб

Лист | Листов

Лист Б-ЛН-6,0 ГОСТ 19903-74
Ст.3 ПС ГОСТ 14637-79

СПКБ „Спецавтоматика" Москва

Формат А4

Выпуск 1
Серия 5.416-3
Типовые конструкции

АПЭ 41.0-36

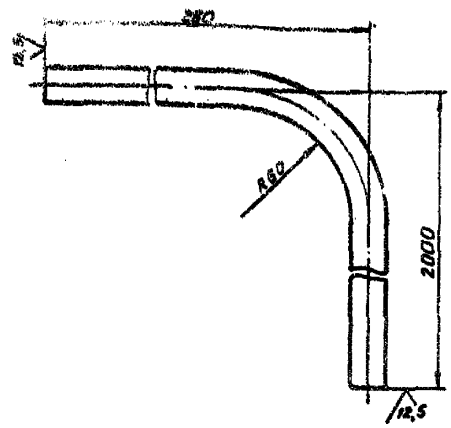

$\pm \frac{t_2}{2}$

Изм.	Лист	№ докум.	Подпись	Дата
Разраб.		Аленичева		07.88
Пров.		Акулин		07.88
Т.контр.		Акулин		
Н.контр.		Уткина		07.88
Утв.		Захарова		07.88

АПЭ 41.0-36

Труба

Лит. | Масса 2,9 | Масштаб 1:2

Лист | Листов 1

Труба 15×2,35 ГОСТ 3262-75

СПКБ „Спецавтоматика" Москва

Формат А4

Выпуск
Серия 5.416-3
Типовые конструкции

АПЭ 41.0-37

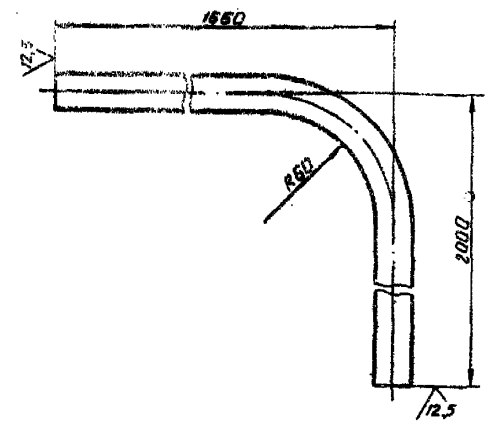

$\pm \frac{t_2}{2}$

Изм.	Лист	№ докум.	Подпись	Дата
Разраб.		Аленичева		07.88
Пров.		Акулин		07.88
Т.контр.		Акулин		
Н.контр.		Уткина		07.88
Утв.		Захарова		07.88

АПЭ 41.0-37

Труба

Лит. | Масса 4,7 | Масштаб 1:2

Лист | Листов

Труба 15×2,35 ГОСТ 3262-75

СПКБ „Спецавтоматика" Москва

Формат А4

Выпуск 1
Серия 5.416-3
Типовые конструкции

АПЭ 41.0-39

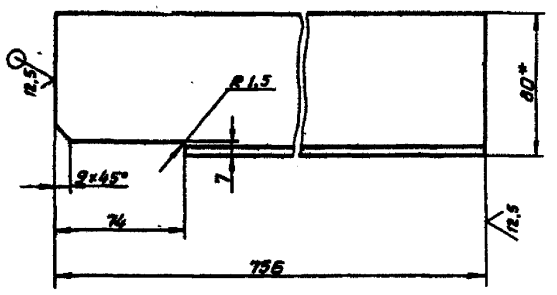

h 14, $\pm\frac{t_2}{2}$

Изм.	Лист	N докум.	Подпись	Дата	АПЭ 41.0-39		
Разраб.		Аленичева		07.88	Перекладина	Лит.	Масса 3,7	Масшт. 1:2
Пров.		Акулин		07.88		Лист	Листов 1
Т.контр.		Акулин					
Н.контр.		Уткина		07.88	Уголок 80×50×6-В ГОСТ 8510-86 / Ст.3ПС-I ГОСТ 535-79	СПКБ „Спецавтоматика" Москва	
Утв.		Захарова		07.88			

Формат А4

Выпуск 1
Серия 5.416-3
Типовые конструкции

АПЭ 41.0-41

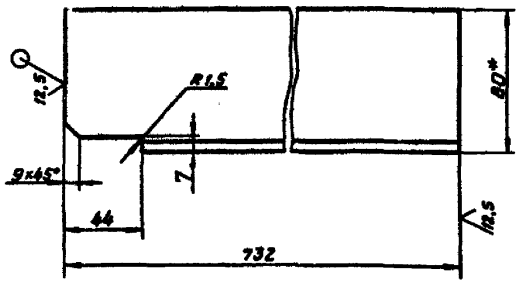

h 14, $\pm\frac{t_2}{2}$

Изм.	Лист	N докум.	Подпись	Дата	АПЭ 41.0-41		
Разраб.		Аленичева		07.88	Перекладина	Лит.	Масса 3,7	Масшт. 1:2
Пров.		Акулин		07.88		Лист	Листов 1
Т.контр.		Акулин					
Н.контр.		Уткина		07.88	Уголок 80×50×6-В ГОСТ 8510-86 / Ст.3ПС-I ГОСТ 535-79	СПКБ „Спецавтоматика" Москва	
Утв.		Захарова		07.88			

Формат А4

Выпуск 1
Серия 5.416-3
Типовые конструкции

АПЭ 41.0-42

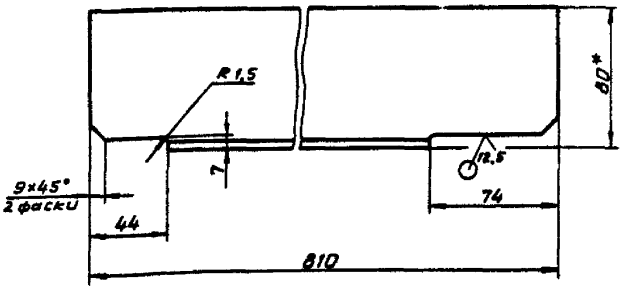

h 14, $\pm\frac{t_2}{2}$

Изм.	Лист	N докум.	Подпись	Дата	АПЭ 41.0-42		
Разраб.		Аленичева		07.88	Перекладина	Лит.	Масса 4,0	Масшт. 1:2
Пров.		Акулин		07.88		Лист	Листов 1
Т.контр.		Акулин					
Н.контр.		Уткина		07.88	Уголок 80×50×6-В ГОСТ 8510-86 / Ст.3ПС-I ГОСТ 535-79	СПКБ „Спецавтоматика" Москва	
Утв.		Захарова		07.88			

Формат А4

Выпуск 1
Серия 5.416-3
Типовые конструкции

АПЭ 41.0-49

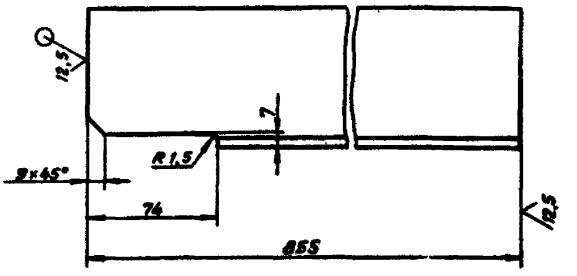

h 14, $\pm\frac{t_2}{2}$

Изм.	Лист	N докум.	Подпись	Дата	АПЭ 41.0-49		
Разраб.		Аленичева		07.88	Ребро	Лит.	Масса 8,1	Масшт. 1:2
Пров.		Акулин		07.88		Лист	Листов 1
Т.контр.		Акулин					
Н.контр.		Уткина		07.88	Уголок 80×50×6-В ГОСТ 8510-86 / Ст.3ПС-I ГОСТ 535-79	СПКБ „Спецавтоматика" Москва	
Утв.		Захарова		07.88			

Формат А4

Выпуск 1
Серия 5.416-3
Типовые конструкции

АПЭ41.0-43

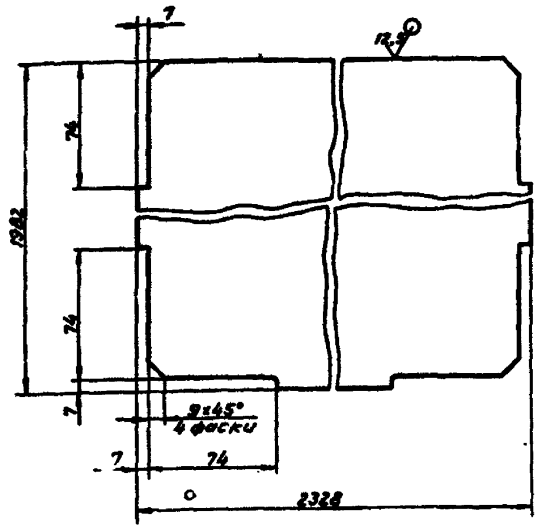

1. h 14, $\pm \frac{t_2}{2}$
2. Допускается изготовление из нескольких частей сваркой встык по ГОСТ 5264-80, шов – С2.
Электрод Э42 ГОСТ 9467-75.

Изм.	Лист	№ докум.	Подпись	Дата
Разраб.		Аленичева		11.88
Пров.		Акулин		01.89
Т.контр.		Акулин		
Н.контр.		Уткина		01.89
Утв.		Захарова		01.89

АПЭ41.0-43

Перегородка

Лит.	Масса	Масшт.
	213,8	1:2
Лист	Листов 1	

Б-ПН-60 ГОСТ 19903-74
Лист Ст.ЗПС ГОСТ 14637-79

СПКБ „Спецавтоматика" Москва

Формат А4

Выпуск 1
Серия 5.416-3
Типовые конструкции

АПЭ41.0-44

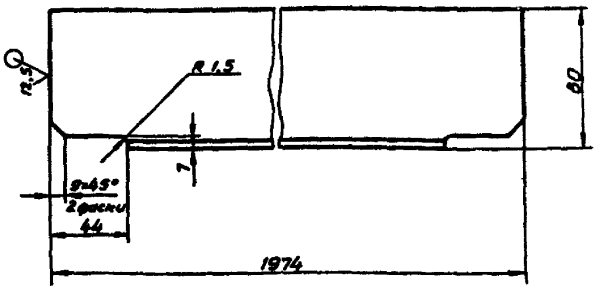

h 14, $\pm \frac{t_2}{2}$

Изм.	Лист	№ докум.	Подпись	Дата
Разраб.		Аленичева		11.88
Пров.		Акулин		01.89
Т.контр.		Акулин		
Н.контр.		Уткина		11.88
Утв.		Захарова		01.89

АПЭ41.0-44

Перекладина

Лит.	Масса	Масшт.
	9,8	1:2
Лист	Листов 1	

Уголок 80×50×6-В ГОСТ 8510-86
Ст.ЗПС-1 ГОСТ 535-79

СПКБ „Спецавтоматика" Москва

Формат А4

Выпуск 1
Серия 5.416-3
Типовые конструкции

АПЭ41.0-45

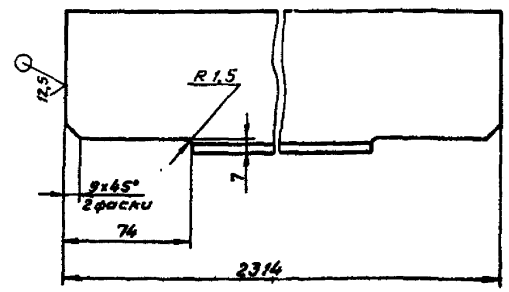

h 14, $\pm \frac{t_2}{2}$

Изм.	Лист	№ докум.	Подпись	Дата
Разраб.		Аленичева		11.88
Пров.		Акулин		01.89
Т.контр.		Акулин		
Н.контр.		Уткина		11.88
Утв.		Захарова		01.89

АПЭ41.0-45

Перекладина

Лит.	Масса	Масшт.
	11,4	1:2
Лист	Листов 1	

Уголок 80×80×6-В ГОСТ 8509-86
Ст.ЗПС-1 ГОСТ 535-79

СПКБ „Спецавтоматика" Москва

Формат А4

Выпуск 1
Серия 5.416-3
Типовые конструкции

АПЭ41.0-46

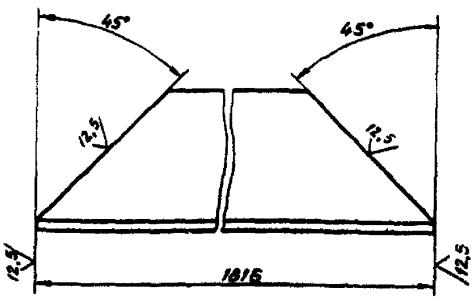

h 14 $\pm \frac{t_2}{2}$

Изм.	Лист	№ докум.	Подпись	Дата
Разраб.		Аленичева		11.88
Пров.		Акулин		01.89
Т.контр.		Акулин		
Н.контр.		Уткина		11.88
Утв.		Захарова		01.89

АПЭ41.0-46

Перекладина

Лит.	Масса	Масшт.
	13,7	1:2
Лист	Листов 1	

Уголок 80×80×6-В ГОСТ 8509-86
Ст.ЗПС-1 ГОСТ 535-79

СПКБ „Спецавтоматика" Москва

Формат А4

Выпуск 1
Серия 5.416-3
Типовые конструкции

АПЭ41.0-48

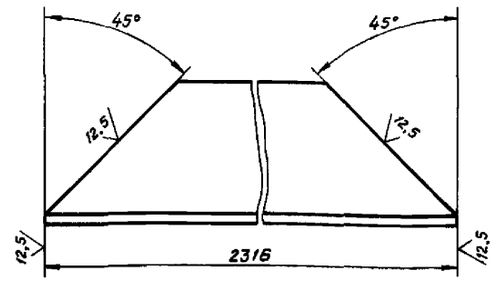

h 14, $\pm \frac{t_2}{2}$

Изм.	Лист	N докум.	Подпись	Дата	АПЭ41.0-48			
Разраб.		Явничева		07.88	Перекладина	Лит.	Масса	Масшт.
Пров.		Акулин		07.88			14,7	1:2
Т.контр.		Акулин				Лист	Листов 1	
Н.контр.		Уткина		07.88	Уголок 80×80×6-В ГОСТ 8509-86 / Ст.3ПС-1 ГОСТ 535-79	СПКБ „Спецавтоматика" Москва		
Утв.		Захарова		07.88				

Инв.№ подл. | Подпись и дата | Взам. инв.№ | Инв.№ дубл. | Подпись и дата

Формат А4

АПЭ41.0-53

12,5

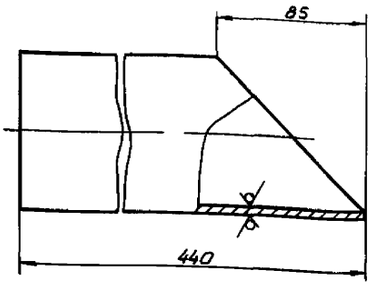

h 14, $\pm \frac{t_2}{2}$

Изм.	Лист	N докум.	Подпись	Дата	АПЭ41.0-53			
Разраб.		Явничева		07.88	Патрубок	Лит.	Масса	Масшт.
Пров.		Акулин		07.88			4,1	1:2
Т.контр.		Акулин				Лист	Листов 1	
Н.контр.		Уткина		07.88	Труба 89×4,5 ГОСТ 8734-75 / В 20 ГОСТ 8733-74	СПКБ „Спецавтоматика" Москва		
Утв.		Захарова		07.88				

Инв.№ подл. | Подпись и дата | Взам. инв.№ | Инв.№ дубл. | Подпись и дата

Формат А4

Выпуск 1
Серия 5.416-3
Типовые конструкции

АПЭ41.0-54

12,5

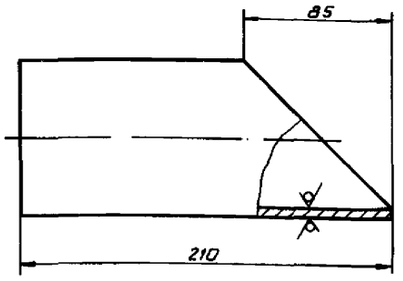

h 14, $\pm \frac{t_2}{2}$

Изм.	Лист	N докум.	Подпись	Дата	АПЭ41.0-54			
Разраб.		Явничева		07.88	Патрубок	Лит.	Масса	Масшт.
Пров.		Акулин		07.88			0,1	1:2
Т.контр.		Акулин				Лист	Листов 1	
Н.контр.		Уткина		07.88	Труба 89×4,5 ГОСТ 8734-75 / В 20 ГОСТ 8733-74	СПКБ „Спецавтоматика" Москва		
Утв.		Захарова		07.88				

Инв.№ подл. | Подпись и дата | Взам. инв.№ | Инв.№ дубл. | Подпись и дата

Формат А4

Выпуск 1
Серия 5.416-3
Типовые конструкции

АПЭ41.0-55

12,5

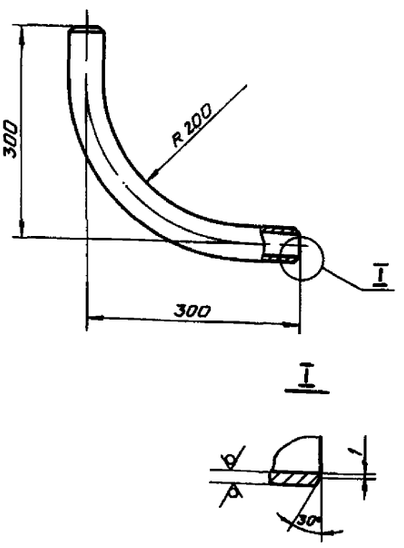

$\pm \frac{t_2}{2}$

Изм.	Лист	N докум.	Подпись	Дата	АПЭ41.0-55			
Разраб.		Явничева		07.88	Отвод	Лит.	Масса	Масшт.
Пров.		Акулин		07.88			2,4	1:5
Т.контр.		Акулин				Лист	Листов 1	
Н.контр.		Уткина		07.88	Труба 50×3,5 ГОСТ 3262-75	СПКБ „Спецавтоматика" Москва		
Утв.		Захарова		07.88				

Инв.№ подл. | Подпись и дата | Взам. инв.№ | Инв.№ дубл. | Подпись и дата

Формат А4

Выпуск 1
Серия 5.416-3
Типовые конструкции

АПЭ 41.0-56

12,5 (√)

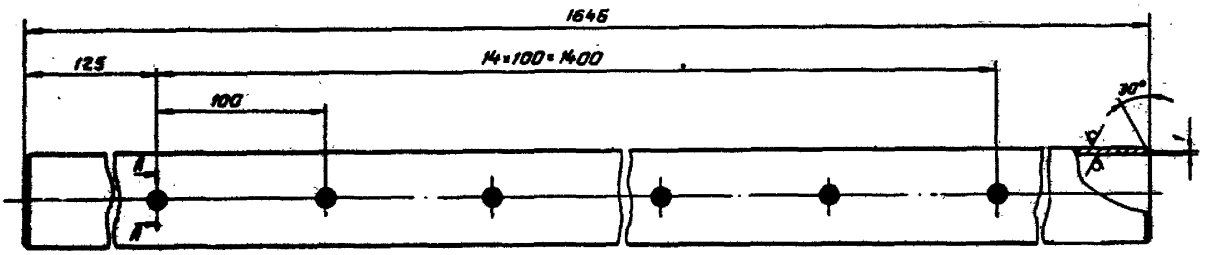

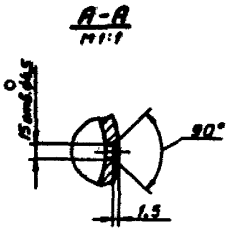

H14, h14, $\pm\frac{t_2}{2}$

Изм.	Лист	N докум.	Подпись	Дата	АПЭ 41.0-56		
Разраб.		Аленичева		07.88	Труба	Лит.	Масса: 8,0 / Масшт.: 1:2
Пров.		Акулин		07.88		Лист	Листов 1
Т.контр.		Акулин					
Н.контр.		Уткина		07.88	Труба 50×3,5 ГОСТ 3262-75	СПКБ „Спецавтоматика" Москва	
Утв.		Захарова		07.88			

Формат А3

Выпуск 1
Серия 5.416-3
Типовые конструкции

АПЭ 41.0-57

12,5 (√)

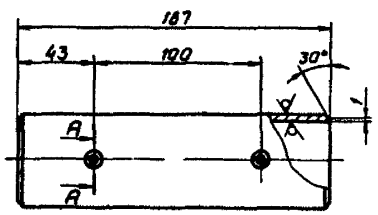

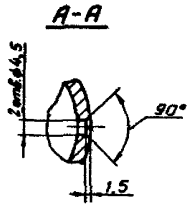

H14, h14, $\pm\frac{t_2}{2}$

Изм.	Лист	N докум.	Подпись	Дата	АПЭ 41.0-57		
Разраб.		Аленичева		07.88	Труба	Лит.	Масса: 1,1 / Масшт.: 1:2
Пров.		Акулин		07.88		Лист	Листов 1
Т.контр.		Акулин					
Н.контр.		Уткина		07.88	Труба 50×3,5 ГОСТ 3262-75	СПКБ „Спецавтоматика" Москва	
Утв.		Захарова		07.88			

Формат А4

Выпуск 1
Серия 5.416-3
Типовые конструкции

АПЭ 41.0-58

12,5 (√)

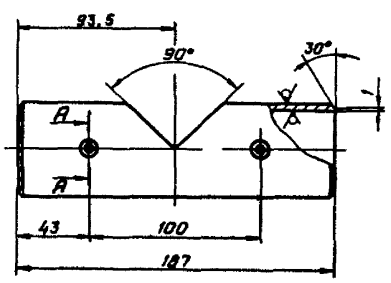

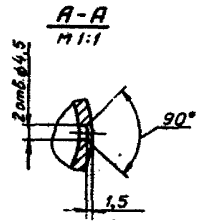

H14, h14, $\pm\frac{t_2}{2}$

Изм.	Лист	N докум.	Подпись	Дата	АПЭ 41.0-58		
Разраб.		Аленичева		07.88	Труба	Лит.	Масса: 1,0 / Масшт.: 1:2
Пров.		Акулин		07.88		Лист	Листов
Т.контр.		Акулин					
Н.контр.		Уткина		07.88	Труба 50×3,5 ГОСТ 3262-75	СПКБ „Спецавтоматика" Москва	
Утв.		Захарова		07.88			

Формат А4

Выпуск 1
Серия 5.416-3
Типовые конструкции

АПЭ41.0-59

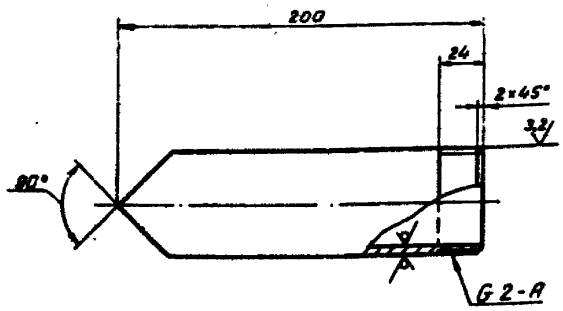

h 14, $\pm \frac{t_2}{2}$

Изм.	Лист	№ докум.	Подпись	Дата	
Разраб.		Яленичева		07.88	Патрубок
Пров.		Акулин		07.88	
Т.контр.		Акулин		07.88	
Н.контр.		Уткина		07.88	
Утв.		Захарова		07.88	

АПЭ41.0-59

Лит.	Масса	Масшт.
	0,9	1:2
Лист	Листов 1	

СПКБ "Спецавтоматика" Москва

Труба 90×3,5 ГОСТ 3262-75

Формат А4

Выпуск 1
Серия 5.416-3
Типовые конструкции

АПЭ41.0-62

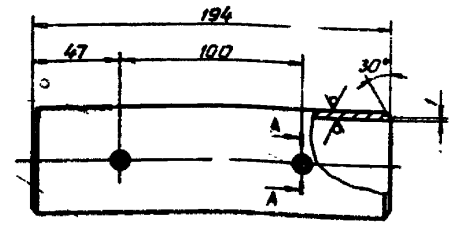

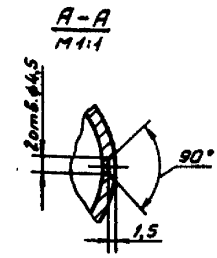

H 14, h 14, $\pm \frac{t_2}{2}$

Изм.	Лист	№ докум.	Подпись	Дата	
Разраб.		Яленичева		11.88	Труба
Пров.		Акулин		11.88	
Т.контр.		Акулин		11.88	
Н.контр.		Уткина		11.88	
Утв.		Захарова		11.88	

АПЭ41.0-62

Лит.	Масса	Масш.
	0,8	1:2
Лист	Листов 1	

СПКБ "Спецавтоматика" Москва

Труба 50×3,5 ГОСТ 3262-75

Формат А4

Выпуск 1
Серия 5.416-3
Типовые конструкции

АПЭ41.0-63

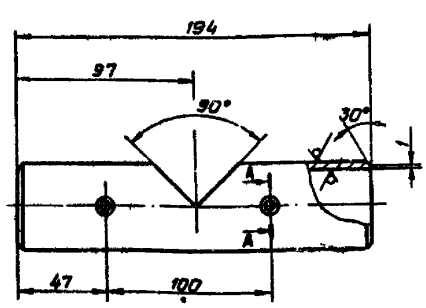

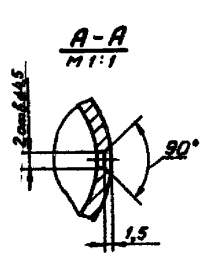

H14, h 14, $\pm \frac{t_2}{2}$

Изм.	Лист	№ докум.	Подпись	Дата	
Разраб.		Яленичева		07.88	Труба
Пров.		Акулин		07.88	
Т.контр.		Акулин		07.88	
Н.контр.		Уткина		07.88	
Утв.		Захарова		07.88	

АПЭ41.0-63

Лит.	Масса	Масшт.
	0,75	1:2
Лист	Листов 1	

СПКБ "Спецавтоматика" Москва

Труба 50×3,5 ГОСТ 3262-75

Формат А4

Выпуск 1
Серия 5.416-3
Типовые конструкции

АПЭ41.0-67

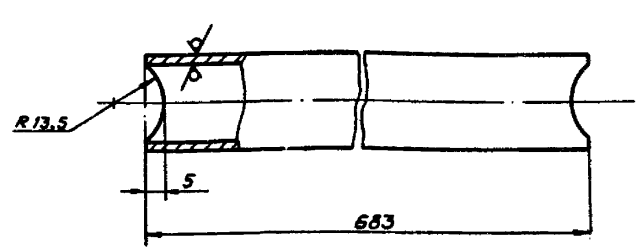

$\pm \frac{t_2}{2}$

Изм.	Лист	№ докум.	Подпись	Дата	
Разраб.		Яленичева		07.88	Ступень
Пров.		Акулин		07.88	
Т.контр.		Акулин		07.88	
Н.контр.		Уткина		07.88	
Утв.		Захарова		07.88	

АПЭ41.0-67

Лит.	Масса	Масш.
	1,13	1:
Лист	Листов	

СПКБ "Спецавтомат" Москва

Труба 20×2,8 ГОСТ 3262-75

Формат

Выпуск 1 Серия 5.416-3 Типовые конструкции

АПЭ41.0-68

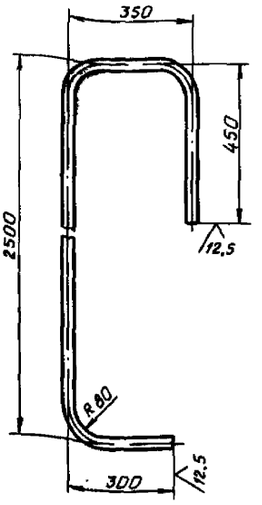

$\pm \frac{t_2}{2}$

Изм. Лист	N докум.	Подпись	Дата		
Разраб.	Аленичева		07.98	АПЭ 41.0-68	
Пров.	Акулин		07.98	Опора	Лит. / Масса 6,1 / Масшт. 1:10
Т.контр.	Акулин				Лист / Листов 1
Н.контр.	Уткина		07.98	Труба 20×2,8 ГОСТ 3262-75	СПКБ «Спецавтоматика» Москва
Утв.	Захарова		07.98		

Инв.№ подл. | Подпись и дата | Взам. инв.№ | Инв.№ дубл. | Подпись и дата

Формат А4

Выпуск 1 Серия 5.416-3 Типовые конструкции

АПЭ41.0-69

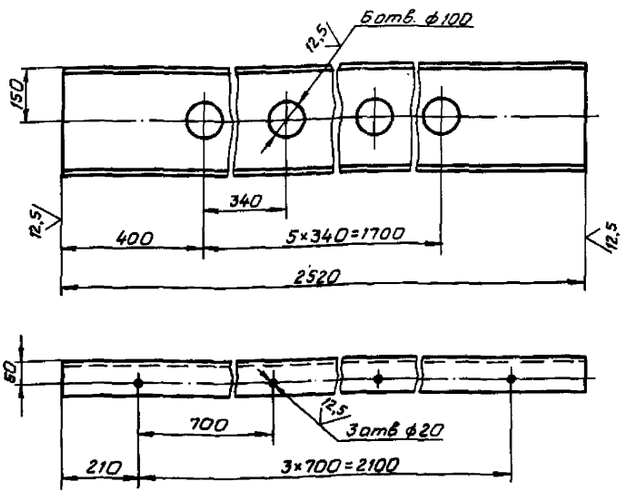

H14, $\pm \frac{t_2}{2}$

Изм. Лист	N докум.	Подпись	Дата		
Разраб.	Аленичева		07.98	АПЭ 41.0-69	
Пров.	Акулин		07.98	Перекладина	Лит. / Масса 89,5 / Масшт. 1:20
Т.контр.	Акулин				Лист / Листов 1
Н.контр.	Уткина		07.98	Швеллер 30-ГОСТ 8240-72 Ст.3ПС-1 ГОСТ 535-79	СПКБ «Спецавтоматика» Москва
Утв.	Захарова		07.98		

Инв.№ подл. | Подпись и дата | Взам. инв.№ | Инв.№ дубл. | Подпись и дата

Формат А4

Выпуск 1 Серия 5.416-3 Типовые конструкции

АПЭ41.0-71

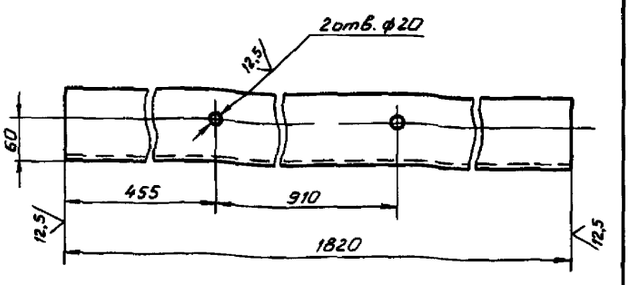

H14, h14, $\pm \frac{t_2}{2}$

Изм. Лист	N докум.	Подпись	Дата		
Разраб.	Аленичева		07.98	АПЭ 41.0-71	
Пров.	Акулин		07.98	Перекладина	Лит. / Масса 57,8 / Масшт. 1:5
Т.контр.	Акулин				Лист / Листов 1
Н.контр.	Уткина		07.98	Швеллер 30-ГОСТ 8240-72 Ст.3ПС-1 ГОСТ 535-79	СПКБ «Спецавтоматика» Москва
Утв.	Захарова		07.98		

Инв.№ подл. | Подпись и дата | Взам. инв.№ | Инв.№ дубл. | Подпись и дата

Формат А4

Выпуск 1 Серия 5.416-3 Типовые конструкции

АПЭ41.0-74

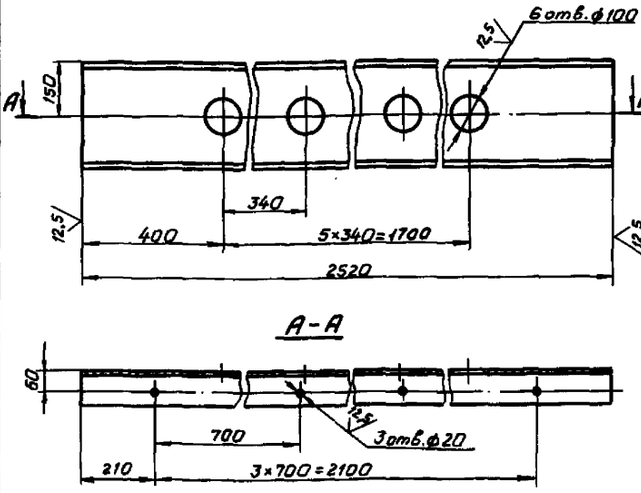

H14, $\pm \frac{t_2}{2}$

Изм. Лист	N докум.	Подпись	Дата		
Разраб.	Аленичева		07.98	АПЭ 41.0-74	
Пров.	Акулин		07.98	Перекладина	Лит. / Масса 89,5 / Масшт. 1:10
Т.контр.	Акулин				Лист / Листов 1
Н.контр.	Уткина		07.98	Швеллер 30-ГОСТ 8240-72 Ст.3ПС-1 ГОСТ 535-79	СПКБ «Спецавтоматика» Москва
Утв.	Захарова		07.98		

Инв.№ подл. | Подпись и дата | Взам. инв.№ | Инв.№ дубл. | Подпись и дата

Формат А4

Выпуск 1 Серия 5.416-3 Типовые конструкции

АПЭ41.0-75

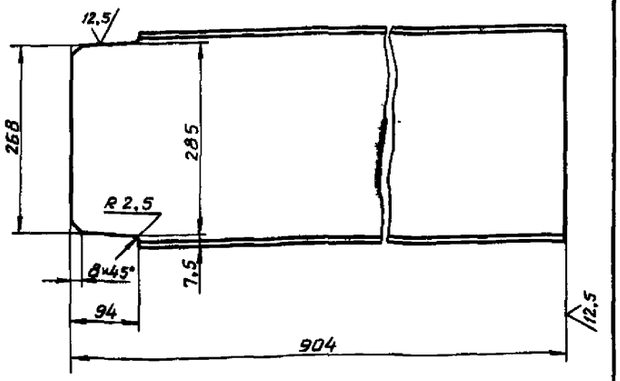

$\pm \frac{t_2}{2}$

Изм.	Лист	№ докум.	Подпись	Дата	АПЭ41.0-75		
Разраб.		Яленичева		07.88	Перекладина	Лит.	Масса 28,7	Масштаб 1:5
Пров.		Акулин		07.88		Лист	Листов
Т.контр.		Акулин					
Н.контр.		Уткина		07.88	Швеллер 30-ГОСТ 8240-72 Ст.3 ГОСТ 535-79	СПКБ „Спецавтоматика" Москва	
Утв.		Захарова		07.88			

Инв.№ подл. | Подпись и дата | Взам.инв.№ | Инв.№ дубл. | Подпись и дата

Формат А4

Выпуск 1 Серия 5.416-3 Типовые конструкции

АПЭ41.0-76

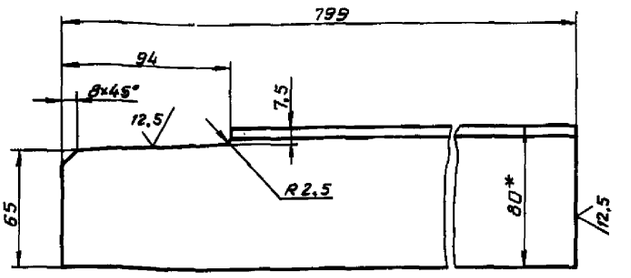

1. $\pm \frac{t_2}{2}$
2.* Размер для справок

Изм.	Лист	№ докум.	Подпись	Дата	АПЭ41.0-76		
Разраб.		Яленичева		11.88	Перемычка	Лит.	Масса 3,9	Масштаб 1:2
Пров.		Акулин		07.88		Лист	Листов 1
Т.контр.		Акулин					
Н.контр.		Уткина		07.88	Уголок 80×50×6-В ГОСТ 8510-86 Ст 3ПС-I ГОСТ 535-79	СПКБ „Спецавтоматика" Москва	
Утв.		Захарова		07.88			

Инв.№ подл. | Подпись и дата | Взам.инв.№ | Инв.№ дубл. | Подпись и дата

Формат А4

Выпуск 1 Серия 5.416-3 Типовые конструкции

АПЭ41.0-79

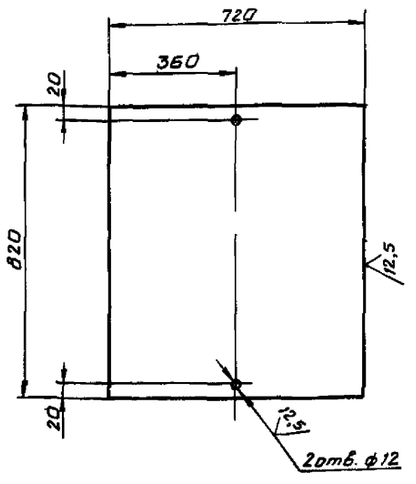

$H14, \frac{t_2}{2}$

Изм.	Лист	№ докум.	Подпись	Дата	АПЭ41.0-79		
Разраб.		Яленичева		11.88	Лист	Лит.	Масса 14,0	Масштаб 1:10
Пров.		Акулин		07.88		Лист	Листов 1
Т.контр.		Акулин					
Н.контр.		Уткина		07.88	Лист Б-ПН-3,0 ГОСТ 19903-74 Ст.3 ПС ГОСТ 16523-70	СПКБ „Спецавтоматика" Москва	
Утв.		Захарова		07.88			

Инв.№ подл. | Подпись и дата | Взам.инв.№ | Инв.№ дубл. | Подпись и дата

Формат А4

Выпуск 1 Серия 5.416-3 Типовые конструкции

АПЭ41.0-81

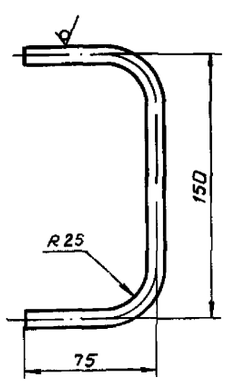

$\pm \frac{t_2}{2}$

Изм.	Лист	№ докум.	Подпись	Дата	АПЭ41.0-81		
Разраб.		Яленичева		11.88	Ручка	Лит.	Масса 0,19	Масштаб 1:2
Пров.		Акулин		07.88		Лист	Листов 1
Т.контр.		Акулин					
Н.контр.		Уткина		07.88	Круг 10-В- ГОСТ 2590-71 Ст.3 ГОСТ 535-79	СПКБ „Спецавтоматика" Москва	
Утв.		Захарова		07.88			

Инв.№ подл. | Подпись и дата | Взам.инв.№ | Инв.№ дубл. | Подпись и дата

Формат А4

Выпуск 1 Серия 5.416-3 Типовые конструкции

АПЭ41.0-82

12,5

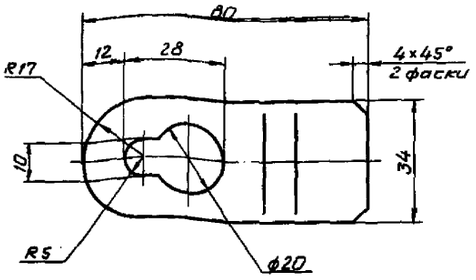

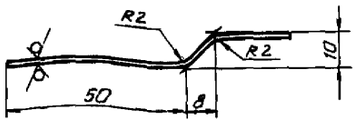

H14, h 14, $\pm \frac{t_2}{2}$

Изм.	Лист	N докум.	Подпись	Дата	АПЭ41.0-82	
Разраб.		Аленичева		07.88	Ушко	Лит. / Масса 0,025 / Масштаб 1:5
Пров.		Акулин		07.88		Лист / Листов 1
Т.контр.		Акулин			Лист Б-ПН-1,0 ГОСТ 19903-74 Ст.3пс ГОСТ 16523-70	СПКБ «Специавтоматика» Москва
Н.контр.		Уткина		07.88		
Утв.		Захарова		07.88		

Формат А4

Выпуск 1 Серия 5.416-3 Типовые конструкции

АПЭ41.0-83

12,5

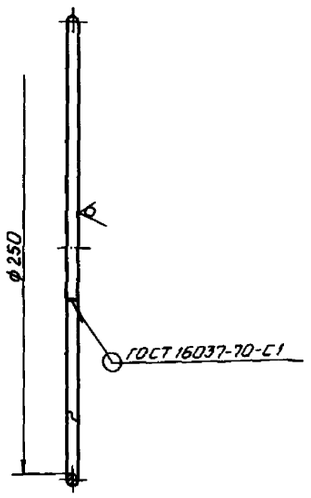

1. Электрод 342 ГОСТ 9467-75
2. H14

Изм.	Лист	N докум.	Подпись	Дата	АПЭ41.0-83	
Разраб.		Аленичева		07.88	Кольцо	Лит. / Масса 0,18 / Масштаб 1:2
Пров.		Акулин		07.88		Лист / Листов 1
Т.контр.		Акулин			Проволока Б-Т ГОСТ 3282-74	СПКБ «Специавтоматика» Москва
Н.контр.		Уткина		07.88		
Утв.		Захарова		07.88		

Формат А4

Выпуск 1 Серия 5.416-3 Типовые конструкции

АПЭ41.0-84

12,5

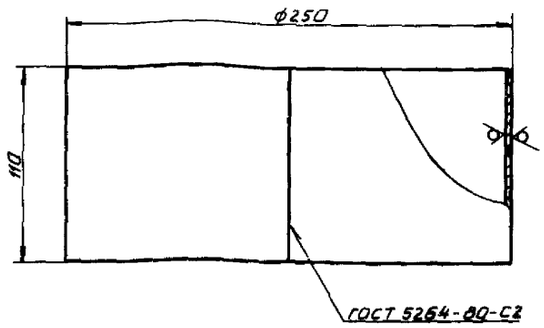

1. Электрод 342 ГОСТ 9467-75
2. $\pm \frac{t_2}{2}$

Изм.	Лист	N докум.	Подпись	Дата	АПЭ41.0-84	
Разраб.		Аленичева		07.88	Обечайка	Лит. / Масса 0,68 / Масштаб 1:1
Пров.		Акулин		07.88		Лист / Листов 1
Т.контр.		Акулин			Лист Б-ПН-1,0 ГОСТ 19903-74 Ст.3пс ГОСТ 16523-70	СПКБ «Специавтоматика» Москва
Н.контр.		Уткина		07.88		
Утв.		Захарова		07.88		

Формат А4

Выпуск 1 Серия 5.416-3 Типовые конструкции

АПЭ41.0-85

12,5

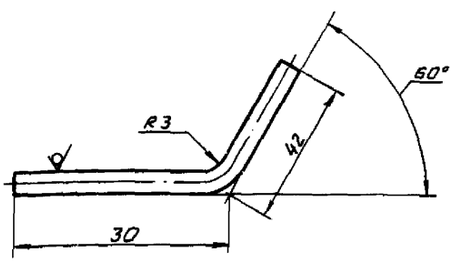

$\pm \frac{t_2}{2}$

Изм.	Лист	N докум.	Подпись	Дата	АПЭ41.0-85	
Разраб.		Аленичева		07.88	Фиксатор	Лит. / Масса 0,012 / Масштаб 2:1
Пров.		Акулин		07.88		Лист / Листов 1
Т.контр.		Акулин			Проволока 3-Т ГОСТ 3282-74	СПКБ «Специавтоматика» Москва
Н.контр.		Уткина		07.88		
Утв.		Захарова		07.88		

Формат А4

Выпуск 1
Серия 5.416-3
Типовые конструкции

АПЭ 41.0-86

12,5

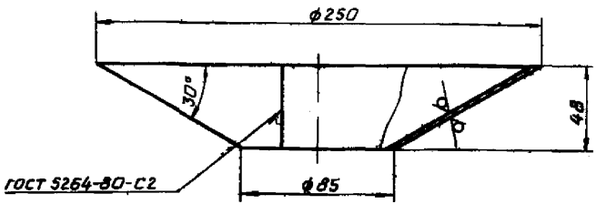

1. Электрод Э42 ГОСТ 9467-75
2. h 14, $\pm \frac{t_2}{2}$

Изм.	Лист	N докум.	Подпись	Дата	
Разраб.		Алексеева			
Пров.		Акулин			
Т.контр.		Акулин			
Н.контр.		Уткина			
Утв.		Захарова			

АПЭ 41.0-86

Конус

Лит.	Масса	Масшт.
	0,2	1:2

Лист | Листов 1

Лист Б-ПН-1,0 ГОСТ 19903-74
Ст.3пс ГОСТ 16523-70

СПКБ „Специавтоматика" Москва

Формат А4

Инв.№ подл. | Подпись и дата | Взам.инв.№ | Инв.№ дубл. | Подпись и дата

Выпуск 1
Серия 5.416-3
Типовые конструкции

АПЭ 41.0-87

12,5

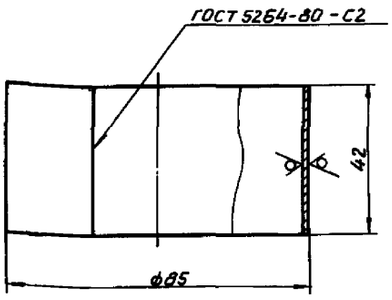

1. Электрод Э42 ГОСТ 9467-75
2. h 14, $\pm \frac{t_2}{2}$

Изм.	Лист	N докум.	Подпись	Дата	
Разраб.		Алексеева			
Пров.		Акулин			
Т.контр.		Акулин			
Н.контр.		Уткина			
Утв.		Захарова			

АПЭ 41.0-87

Обечайка

Лит.	Масса	Масшт.
	0,13	1:1

Лист | Листов

Лист Б-ПН-1,0 ГОСТ 19903-74
Ст.3пс ГОСТ 16523-70

СПКБ „Специавтоматик
Москва

Формат А

Инв.№ подл. | Подпись и дата | Взам.инв.№ | Инв.№ дубл. | Подпись и дата

Выпуск 1
Серия 5.416-3
Типовые конструкции

АПЭ 41.0-88

12,5

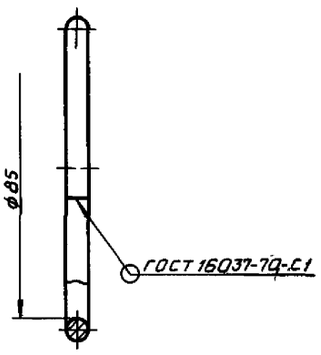

1. Электрод Э42 ГОСТ 9467-75
2. h 14

Изм.	Лист	N докум.	Подпись	Дата	
Разраб.		Алексеева			
Пров.		Акулин			
Т.контр.		Акулин			
Н.контр.		Уткина			
Утв.		Захарова			

АПЭ 41.0-88

Кольцо

Лит.	Масса	Масшт.
	0,073	1:1

Лист | Листов 1

Проволока 6,0-I ГОСТ 3282-74

СПКБ „Специавтоматика" Москва

Формат А4

Инв.№ подл. | Подпись и дата | Взам.инв.№ | Инв.№ дубл. | Подпись и дата

Выпуск 1
Серия 5.416-3
Типовые конструкции

АПЭ 41.0-89

12,5

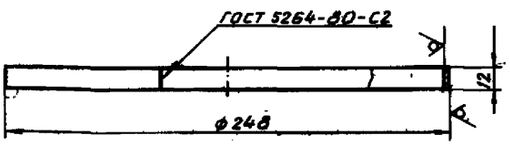

1. Электрод Э42 ГОСТ 9467
2. h 14, $\pm \frac{t_2}{2}$

Изм.	Лист	N докум.	Подпись	Дата	
Разраб.		Алексеева			
Пров.		Акулин			
Т.контр.		Акулин			
Н.контр.		Уткина			
Утв.		Захарова			

АПЭ 41.0-89

Обечайка

Лит.	Масса	Масшт.
	0,23	1:2

Лист | Листов 1

Лист Б-ПН-1,0 ГОСТ 19903-74
Ст.3пс ГОСТ 16523-70

СПКБ „Специавтоматик
Москва

Формат А4

Инв.№ подл. | Подпись и дата | Взам.инв.№ | Инв.№ дубл. | Подпись и дата

Выпуск 1
Серия 5.416-3
Типовые конструкции

АПЭ 41.0-51

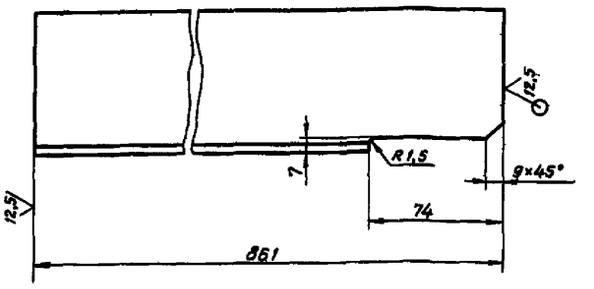

h 14, $\pm\frac{t_2}{2}$

Изм.	Лист	N докум.	Подпись	Дата
Разраб.		Аленичева		07.88
Пров.		Акулин		07.88
Т.контр.		Акулин		
Н.контр.		Уткина		07.88
Утв.		Захарова		07.88

АПЭ 41.0-51

Ребро

Лит.	Масса	Масшт.
	6,1	1:2

Лист | Листов 1

Уголок 80×80×6-В ГОСТ 8509-86 / Ст.3ПС-I ГОСТ 535-79

СПКБ „Спецавтоматика" Москва

Формат А4

Инв.N подл. | Подпись и дата | Взам.инв.N | Инв.N дубл. | Подпись и дата

Выпуск 1
Серия 5.416-3
Типовые конструкции

АПЭ 41.0-5

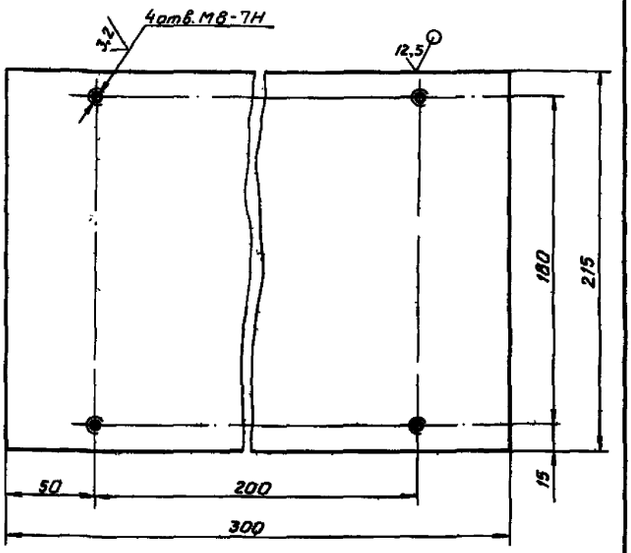

H14, h 14, $\pm\frac{t_2}{2}$

Изм.	Лист	N докум.	Подпись	Дата
Разраб.		Аленичева		07.88
Пров.		Акулин		07.88
Т.контр.		Акулин		
Н.контр.		Уткина		07.88
Утв.		Захарова		07.88

АПЭ 41.0-5

Плата

Лит.	Масса	Масшт.
	30,0	1:2

Лист | Листов 1

Лист Б-ПН-6,0 ГОСТ 19903-74 / Ст.3ПС ГОСТ 14637-79

СПКБ „Спецавтоматика" Москва

Формат А4

Инв.N подл. | Подпись и дата | Взам.инв.N | Инв.N дубл. | Подпись и дата

Выпуск 1
Серия 5.416-3
Типовые конструкции

АПЭ 41.0-91

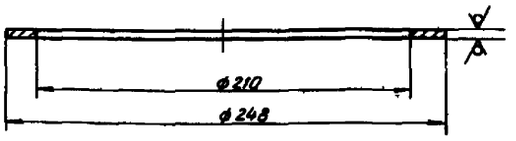

H14, h 14

Изм.	Лист	N докум.	Подпись	Дата
Разраб.		Аленичева		07.88
Пров.		Акулин		07.88
Т.контр.		Акулин		
Н.контр.		Уткина		07.88
Утв.		Захарова		07.88

АПЭ 41.0-91

Кольцо

Лит.	Масса	Масшт.
	0,32	1:2

Лист | Листов 1

Лист Б-ПН-3,0 ГОСТ 19903-74 / Ст.3ПС ГОСТ 16523-70

СПКБ „Спецавтоматика" Москва

Формат А4

Инв.N подл. | Подпись и дата | Взам.инв.N | Инв.N дубл. | Подпись и дата

Выпуск 1
Серия 5.416-3
Типовые конструкции

Формат	Зона	Поз.	Обозначение	Наименование	Кол.	Примечание
				Документация		
А2			АПЭ 41.0 СБ	Сборочный чертеж		
А3			АПЭ 41 ВП	Ведомость покупных изделий		
				Сборочные единицы		
А4		1	АПЭ 41.0-10	Бак	1	
А4		2	АПЭ 41.0-70	Лестница	1	
А4		3	АПЭ 41.0-80	Рама	1	
А4		4	АПЭ 41.0-90	Крышка	2	
А4		5	АПЭ 41.0-100	Воронка	1	
				Детали		
А4		6	АПЭ41.0-1	Прокладка	2	
А4		7	АПЭ 41.0-2	Прокладка	8	
А3		8	АПЭ 41.0-3	Кожух	4	
В4		9	АПЭ 41.0-4	Упор		
				Лист Б-ПН-6,0 ГОСТ 19903-74 / Ст.3ПС ГОСТ 14637-79		
				283±1×100±1	2	1,3 кг
А4		10	АПЭ 41.0-5	Плата	1	
				Стандартные изделия		
		11		Болт М12×30.58		
				ГОСТ 7798-70	4	

Изм.	Лист	N докум.	Подпись	Дата
Разраб.		Аленичева		07.88
Пров.		Акулин		07.88
Н.контр.		Уткина		07.88
Утв.		Захарова		07.88

АПЭ 41.0

Бак V = 6 м³

Лит.	Лист	Листов
	1	3

СПКБ „Спецавтоматика" Москва

Формат А4

Инв.N подл. | Подпись и дата | Взам.инв.N | Инв.N дубл. | Подпись и дата

Формат	Зона	Поз.	Обозначение	Наименование	Кол.	Примечание
		12		Болт М12×40.58		
				ГОСТ 7798-70	32	
		13		Болт М16×60.58		
				ГОСТ 7798-70	8	
		16		Винт М6×10		
				ГОСТ 17473-72	16	
		17		Винт М8×16		
				ГОСТ 17473-72	4	
		20		Гайка М12.5 ГОСТ 5915-70	36	
		21		Гайка М16.5 ГОСТ 5915-70	8	
		24		Шайба 12 65Г ГОСТ 6402-70	36	
		25		Шайба 16 65Г ГОСТ 6402-70	8	
		26		Шайба 6 ГОСТ 11371-78	16	
		30		Запорное устройство указателя уровня 5-20-16 ГОСТ 9652-68	4	
		31		Задвижка параллельная с выдвижным шпинделем фланцевая чугунная на P_y=1,0 МПа (10кгс/см²) усл.1 Ду80 ГОСТ 8437-75	1	

Инв.№ подл. | Подпись и дата | Взам.инв.№ | Инв.№ дубл. | Подпись и дата

Изм. Лист N докум. Подпись Дата

АПЭ41.0

Лист 2

Формат А4

Формат	Зона	Поз.	Обозначение	Наименование	Кол.	Прим.
		32		Трубка 20-2,5-1205 ГОСТ 8446-74	4	
				Прочие изделия		
		33		Сигнализатор уровня СУС-13-ПП-04И-2 „Ор" (0,25; 1,00; 2,00) ТУ 25-02.081991-83	6	

Инв.№ подл. | Подпись и дата | Взам.инв.№ | Инв.№ дубл. | Подпись и дата

Изм. Лист N докум. Подпись Дата

АПЭ41.0

Формат А4

Формат	Зона	Поз.	Обозначение	Наименование	Кол.	Примечание
				Документация		
А2				Сборочный чертеж		
				Сборочные единицы		
А4		1	АПЭ41.0-20	Каркас	1	
А4		2	АПЭ41.0-30	Отвод	2	
А4		3	АПЭ41.0-40	Перфоратор	1	
А4		4	АПЭ41.0-50	Перфоратор	1	
А4		5	АПЭ41.0-60	Лестница	2	
				Детали		
А4		6	АПЭ41.0-6	Труба	2	
Б4		7	АПЭ41.0-7	Ребро Уголок 80×50×6-В ГОСТ 8510-86 / Ст.3пс-I ГОСТ 535-79		
				L=768-2	2	3,8кг
А4		8	АПЭ41.0-8	Ребро	2	
А4		9	АПЭ41.0-9	Ребро	2	
Б4		10	АПЭ41.0-11	Стенка Лист 6-ПН-6,0 ГОСТ 19903-74 / Ст.3пс ГОСТ 14637-79		
				1808-3 × 1978-3	1	101,4кг

Инв.№ подл. | Подпись и дата | Взам.инв.№ | Инв.№ дубл. | Подпись и дата

Изм. Лист N докум. Подпись Дата

АПЭ41.0-10

Разраб.	Аникина		07.88
Пров.	Акулин		07.88
Н.контр.	Чупкина		08.88
Утв.	Захарова		08.88

Бак

Лит. | Лист 1 | Листов 3

СПКБ „Спецавтоматика" Москва

Формат А4

Формат	Зона	Поз.	Обозначение	Наименование	Кол.	Прим.
Б4		13	АПЭ41.0-12	Стяжка Круг 12-В ГОСТ 2590-71 / Ст.3пс ГОСТ 535-79		
				L=1872±3	2	1,6кг
Б4		14	АПЭ41.0-13	Ребро Уголок 80×50×6-В ГОСТ 8510-86 / Ст.3пс-I ГОСТ 535-79		
				L=970-2	2	4,8кг
А4		15	АПЭ41.0-14	Скоба	8	
Б4		16	АПЭ41.0-15	Ребро Уголок 80×50×6-В ГОСТ 8510-86 / Ст.3пс-I ГОСТ 535-79		
				L=1968-2	2	9,8кг
А4		17	АПЭ41.0-16	Труба	2	
А4		18	АПЭ41.0-17	Ребро	2	
А4		19	АПЭ41.0-18	Труба	2	
Б4		20	АПЭ41.0-19	Патрубок Труба 89×4,5 ГОСТ 8734-75 / В20 ГОСТ 8733-74		
				L=250±2	2	2,4кг
А4		21	АПЭ41.0-21	Стенка	2	
Б4		22	АПЭ41.0-22	Дно Лист 6-ПН-6,0 ГОСТ 19903-74 / Ст.3пс ГОСТ 14637-79		
				626-2 × 688-2	2	20,2кг
Б4		23	АПЭ41.0-23	Стенка Лист 6-ПН-6,0 ГОСТ 19903-74 / Ст.3пс ГОСТ 14637-89		
				650-2 × 290-2	2	8,8кг
А4		24	АПЭ41.0-24	Патрубок	2	
А4		25	АПЭ41.0-25	Фланец	8	

Инв.№ подл. | Подпись и дата | Взам.инв.№ | Инв.№ дубл. | Подпись и дата

Изм. Лист N докум. Подпись Дата

АПЭ41.0-10

Формат А4

Выпуск 1
Серия 5.416-3
Типовые конструкции

Формат	Зона	Поз.	Обозначение	Наименование	Кол.	Примечание
Б4		26	АПЭ 41.0-26	Патрубок		
				Труба 25×2,5 ГОСТ 8734-75 / В20 ГОСТ 8733-74		
				L = 120±1	6	0,17кг
А3		27	АПЭ 41.0-27	Стенка		
Б4		28	АПЭ 41.0-28	Перекладина		
				Уголок 80×50×6-В ГОСТ 8510-86 / Ст.3пс-1 ГОСТ 535-79		
				L = 720±2	8	3,5кг
А3		29	АПЭ 41.0-29	Крышка	2	
Б4		30	АПЭ 41.0-31	Стенка		
				Лист Б-ПН-6,0 ГОСТ 19903-74 / Ст.3пс ГОСТ 14637-79		
				2308-3 × 1978-3	2	215,5кг
А3		31	АПЭ 41.0-32	Дно	1	
А4		32	АПЭ 41.0-33	Крючок	10	
Б4		33	АПЭ 41.0-34	Стенка		
				Лист Б-ПН-6,0 ГОСТ 19903-74 / Ст.3пс ГОСТ 14637-79		
				688-2 × 290-2	2	9,4кг
А3		34	АПЭ 41.0-35	Конус	2	
А4		35	АПЭ 41.0-36	Труба	1	
А4		36	АПЭ 41.0-37	Труба	1	
Б4		37	АПЭ 41.0-38	Упор		
				Лист Б-ПН-6,0 ГОСТ 19903-74 / Ст.3пс ГОСТ 14637-79		
				140±1 × 140±1	2	0,9кг
				Стандартные изделия		
		38		Фланец 1-80-10 ст.20 ГОСТ 12820-80	2	

Инв.№ подл. | Подпись и дата | Взам.инв.№ | Инв.№ дубл. | Подпись и дата

Изм.	Лист	№ докум.	Подпись	Дата

АПЭ41.0-10

Лист 3

Формат А4

Выпуск 1
Серия 5.416-3
Типовые конструкции

Формат	Зона	Поз.	Обозначение	Наименование	Кол.	Примечание
				Документация		
А2			АПЭ 41.0-20 СБ	Сборочный чертеж		
				Детали		
А4		1	АПЭ41.0-39	Перекладина	1	
А4		2	АПЭ 41.0-41	Перекладина	1	
А4		3	АПЭ 41.0-42	Перекладина	1	
А4		4	АПЭ 41.0-43	Перегородка	1	
А4		5	АПЭ 41.0-44	Перекладина	2	
А4		6	АПЭ 41.0-45	Перекладина	2	
А4		7	АПЭ 41.0-46	Перекладина	4	
Б4		8	АПЭ 41.0-47	Стойка		
				Уголок 80×80×6-В ГОСТ 8510-86 / Ст.3пс-1 ГОСТ 535-79		
				L = 1828-2	6	13,4кг
А4		9	АПЭ 41.0-48	Перекладина	4	
А4		10	АПЭ 41.0-49	Ребро	2	
А4		11	АПЭ 41.0-51	Ребро	2	
Б4		12	АПЭ 41.0-52	Пластина		
				Лист Б-ПН-6,0 ГОСТ 19903-74 / Ст.3пс ГОСТ 14637-79		
				280±1×80±1	2	1,1кг

Инв.№ подл. | Подпись и дата | Взам.инв.№ | Инв.№ дубл. | Подпись и дата

Изм.	Лист	№ докум.	Подпись	Дата
Разраб.		Яковичева		07.93
Пров.		Акулин		07.93
Н.контр.		Уткина		07.93
Утв.		Захарова		07.93

АПЭ41.0-20

Каркас

Лит.	Лист	Листов
		1

СПКБ „Специавтоматика" Москва

Формат А4

Выпуск 1
Серия 5.416-3
Типовые конструкции

Формат	Зона	Поз.	Обозначение	Наименование	Кол.	Примечание
				Документация		
А4			АПЭ 41.0-30 СБ	Сборочный чертеж		
				Детали		
А4		1	АПЭ 41.0-53	Патрубок	1	
А4		2	АПЭ 41.0-54	Патрубок	1	
				Стандартные изделия		
		3		Фланец 1-80-10 Ст.20 ГОСТ 12820-80	1	

Инв.№ подл. | Подпись и дата | Взам.инв.№ | Инв.№ дубл. | Подпись и дата

Изм.	Лист	№ докум.	Подпись	Дата
Разраб.		Яковичева		07.93
Пров.		Акулин		07.93
Н.контр.		Уткина		07.93
Утв.		Захарова		07.93

АПЭ 41.0-30

Отвод

Лит.	Лист	Листов
		1

СПКБ „Специавтоматика" Москва

Формат А4

Выпуск 1
Серия 5.416-3
Типовые конструкции

Формат	Зона	Поз.	Обозначение	Наименование	Кол.	Примечание
				Документация		
А4				Сборочный чертеж		
				Детали		
А4		1	АПЭ 41.0-55	Отвод	4	
А3		2	АПЭ 41.0-56	Труба	2	
А4		3	АПЭ 41.0-57	Труба	1	
А4		4	АПЭ 41.0-58	Труба	1	
А4		5	АПЭ 41.0-59	Патрубок	1	

Инв.№ подл. | Подпись и дата | Взам.инв.№ | Инв.№ дубл. | Подпись и дата

Изм.	Лист	№ докум.	Подпись	Дата
Разраб.		Яковичева		07.93
Пров.		Акулин		07.93
Н.контр.		Уткина		07.93
Утв.		Захарова		07.93

АПЭ 41.0-40

Перфоратор

Лит.	Лист	Листов
		1

СПКБ „Специавтоматика" Москва

Формат А4

Формат	Зона	Поз.	Обозначение	Наименование	Кол.	Примечание
				Документация		
А3			АПЭ 41.0-50 СБ	Сборочный чертеж		
				Детали		
А4		1	АПЭ 41.0-55	Отвод	4	
А3		2	АПЭ 41.0-56	Труба	2	
А4		3	АПЭ 41.0-59	Патрубок	1	
А4		5	АПЭ 41.0-62	Труба	1	
А4		6	АПЭ 41.0-63	Труба	1	

Инв.№ подл. | Подпись и дата | Взам.инв.№ | Инв.№ дубл. | Подпись и дата

Изм.	Лист	№ докум.	Подпись	Дата
Разраб.	Аленичева			11.88
Пров.	Акулин			12.88
Н.контр.	Уткина			11.88
Утв.	Захарова			11.88

АПЭ 41.0-50

Перфоратор

Лит.	Лист	Листов
		1

СПКБ „Спецавтоматика" Москва

Формат А4

Формат	Зона	Поз.	Обозначение	Наименование	Кол.	Примечание
				Документация		
А3			АПЭ 41.0-60 СБ	Сборочный чертеж		
				Детали		
Б4		1	АПЭ 41.0-64	Перекладина		
				Уголок 80×50×6-В ГОСТ 8510-86 / Ст.3пс-1 ГОСТ 535-79		
				L=1200-2	2	0,6
Б4		2	АПЭ 41.0-65	Ступенька		
				Труба 20×2,8 ГОСТ 3262-75		
				L=580-2	4	0,77
Б4		3	АПЭ 41.0-66	Перекладина		
				Уголок 80×50×6-В ГОСТ 8510-86 / Ст.3пс-1 ГОСТ 535-79		
				L=1985±2	2	9,9

Инв.№ подл. | Подпись и дата | Взам.инв.№ | Инв.№ дубл. | Подпись и дата

Изм.	Лист	№ докум.	Подпись	Дата
Разраб.	Аленичева			11.88
Пров.	Акулин			12.88
Н.контр.	Уткина			11.88
Утв.	Захарова			11.88

АПЭ 41.0-60

Лестница

Лит.	Лист	Листов
		1

СПКБ „Спецавтоматика" Москва

Формат А4

Формат	Зона	Поз.	Обозначение	Наименование	Кол.	Примечание
				Документация		
А3			АПЭ 41.0-70 СБ	Сборочный чертеж		
				Детали		
А4		1	АПЭ 41.0-67	Ступень	7	
А4		2	АПЭ 41.0-68	Опора	2	

Инв.№ подл. | Подпись и дата | Взам.инв.№ | Инв.№ дубл. | Подпись и дата | 13.05.91

Изм.	Лист	№ докум.	Подпись	Дата
Разраб.	Аленичева			11.88
Пров.	Акулин			12.88
Н.контр.	Уткина			11.88
Утв.	Захарова			11.88

АПЭ 41.0-70

Лестница

Лит.	Лист	Листов
		1

СПКБ „Спецавтоматика" Москва

Формат А4

Формат	Зона	Поз.	Обозначение	Наименование	Кол.	Примечание
				Документация		
А2			АПЭ 41 0-80 СБ	Сборочный чертеж		
				Детали		
А4		1	АПЭ 41.0-69	Перекладина	1	
А4		2	АПЭ 41.0-71	Перекладина	1	
Б4		3	АПЭ 41.0-72	Перемычка		
				Уголок 80×50×6-В ГОСТ 8510-86 / Ст.3пс-1 ГОСТ 535-79		
				L=705-2	1	3,5
Б4		4	АПЭ 41.0-73	Перекладина		
				Швеллер 30-ГОСТ 8240-72 / Ст.3пс-1 ГОСТ 535-79		
				L=1820-2	2	57,8
А4		5	АПЭ 41.0-74	Перекладина	1	
А4		6	АПЭ 41.0-75	Перекладина	2	
А4		7	АПЭ 41.0-76	Перемычка	1	
Б4		8	АПЭ 41.0-77	Перемычка		
				Швеллер 30- ГОСТ 8240-72 / Ст.3пс-1- ГОСТ 535-79		
				L=58-1	1	0,17
Б4		9	АПЭ 41.0-78	Перекладина		
				Уголок 80×50×6-В ГОСТ 8510-86 / Ст.3пс-1 ГОСТ 535-79		
				L=810-2	2	3,7

Инв.№ подл. | Подпись и дата | Взам.инв.№ | Инв.№ дубл. | Подпись и дата

Изм.	Лист	№ докум.	Подпись	Дата
Разраб.	Аленичева			11.88
Пров.	Акулин			12.88
Н.контр.	Уткина			11.88
Утв.	Захарова			11.88

АПЭ 41.0-80

Рама

Лит.	Лист	Листов
		1

СПКБ „Спецавтоматика" Москва

Формат А4

Выпуск 1
Серия 5.416-3
Типовые конструкции

Формат	Зона	Поз	Обозначение	Наименование	Кол.	Примечание
				Документация		
А4			АПЭ 41.0-90 СБ	Сборочный чертеж		
				Детали		
А4		1	АПЭ 41.0-79	Лист	1	
А4		2	АПЭ 41.0-81	Ручка	2	

Изм.	Лист	N докум.	Подпись	Дата
Разраб.		Аленичева		07.88
Пров.		Акулин		07.88
Н.контр.		Уткина		07.88
Утв.		Захарова		07.88

АПЭ 41.0-90

Крышка

Лит.	Лист	Листов
		1

СПКБ „Спецавтоматика" Москва

Формат А4

Инв. N подл. | Подпись и дата | Взам. инв. N | Инв. N дубл. | Подпись и дата

Выпуск 1
Серия 5.416-3
Типовые конструкции

Формат	Зона	Поз	Обозначение	Наименование	Кол.	Примечание
				Документация		
А3			АПЭ 41.0-100 СБ	Сборочный чертеж		
				Сборочные единицы		
А4		1	АПЭ 41.0-110	Фильтр	1	
				Детали		
А4		2	АПЭ 41.0-82	Ушко	1	
А4		3	АПЭ 41.0-83	Кольцо	1	
А4		4	АПЭ 41.0-84	Обечайка	1	
А4		5	АПЭ 41.0-85	Фиксатор	1	
А4		6	АПЭ 41.0-86	Конус	1	
А4		7	АПЭ 41.0-87	Обечайка	1	
А4		8	АПЭ 41.0-88	Кольцо	1	

Изм.	Лист	N докум.	Подпись	Дата
Разраб.		Аленичева		07.88
Пров.		Акулин		07.88
Н.контр.		Уткина		07.88
Утв.		Захарова		07.88

АПЭ 41.0-100

Воронка

Лит.	Лист	Листов
		1

СПКБ „Спецавтоматика" Москва

Формат А4

Инв. N подл. | Подпись и дата | Взам. инв. N | Инв. N дубл. | Подпись и дата

Выпуск 1
Серия 5.416-3
Типовые конструкции

Формат	Зона	Поз	Обозначение	Наименование	Кол.	Примечание
				Документация		
А4			АПЭ 41.0-110 СБ	Сборочный чертеж		
				Детали		
А4		1	АПЭ 41.0-89	Обечайка	1	
А4		2	АПЭ 41.0-91	Кольцо	1	
БЧ		3	АПЭ 41.0-92	Сетка фильтровая 52 ГОСТ 3187-76; ф248-1	1	

Изм.	Лист	N докум.	Подпись	Дата
Разраб.		Аленичева		07.88
Пров.		Акулин		07.88
Н.контр.		Уткина		07.88
Утв.		Захарова		07.88

АПЭ 41.0-110

Фильтр

Лит.	Лист	Листов
		1

СПКБ „Спецавтоматика" Москва

Формат А4

Инв. N подл. | Подпись и дата | Взам. инв. N | Инв. N дубл. | Подпись и дата

Выпуск 1
Серия 5.416-3

Типовые конструкции

№ Строки	Наименование	Код ОКП	Обозначение документа на поставку	Поставщик	Куда входит (обозначение)	Количество: На изделие	В комплекты	На регулир.	Всего	Примечание
1	Задвижка параллель-									
2	ная с выдвижным									
3	шпинделем. фланце-									
4	вая чугунная									
5	на Ру=1,0МПа (10кГс/см²)									
6	исп. 1 Ду 80		ГОСТ 8437-75		АПЭ 41.0	1			1	
7										
8										
9										
10										
11	Сигнализатор уровня									
12	СУС-13-ПП-ОЧИ-2 „Ор"									
13	(0,25 ; 1,00 ; 2,00)		ТУ25-02.081991-83		АПЭ 41.0	6			6	
14										
15	Трубка 20-2,5-1205-		ГОСТ 8446-74		АПЭ 41.0	4			4	
16										
17										
18	Устройство запорное									
19	указателя уровня									
20	жидкости Б-20-16		ГОСТ 9652-68		АПЭ 41 0	4			4	
21										
22	Фланец 1-80-10 ст2		ГОСТ 12820-80		АПЭ 41 0-10	2			4	
23					АПЭ 41 0-30	1			1	
24										
25										
26										

Подпись и дата | Инв.№ дубл. | Взам.инв.№ | Подпись и дата | Инв.№ подл.

Изм.	Лист	№ докум.	Подпись	Дата
Разраб.		Аленичева		
Пров		Акулин		
Н.контр.		Уткина		
Утв.		Захарова		

АПЭ 41.ВП

Бак V = 6 м³
Ведомость покупных изделий

Лит.	Лист	Лист
	1	2

СПКБ Спецавтомати Москва

Формат

Выпуск 1
Серия 5.416-3

Типовые конструкции

№ Строки	Наименование	Код ОКП	Обозначение документа на поставку	Поставщик	Куда входит (обозначение)	Количество: На изделие	В комплекты	На регулир.	Всего	Примечание
1	Крепежные изделия									
2										
3	Болт М12×30.58		ГОСТ 7798-70		АПЭ 41 0	4			4	
4	Болт М12×40 58		ГОСТ 7798-70		АПЭ 41 0	32			32	
5	Болт М16×60.58		ГОСТ 7798-70		АПЭ 41.0	8			8	
6										
7										
8	Винт М6×10.58		ГОСТ 17473-72		АПЭ 41.0	16			16	
9	Винт М8×16.58		ГОСТ 17473-72		АПЭ 41.0	4			4	
10										
11										
12	Гайка М12.5		ГОСТ 5915-70		АПЭ 41 0	36			36	
13	Гайка М16.5		ГОСТ 5915-70		АПЭ 41 0	8			8	
14										
15										
16	Шайба 6.04		ГОСТ 11371-78		АПЭ 41.0	16			16	
17										
18	Шайба 12 65Г		ГОСТ 6402-70		АПЭ 41 0	36			36	
19	Шайба 16 65Г		ГОСТ 6402-70		АПЭ 41.0	8			8	
20										
21										
22										
23										
24										
25										
26										
27										
28										
29										
30										

Подпись и дата | Инв.№ дубл. | Взам.инв.№ | Подпись и дата | Инв.№ подл.

Изм.	Лист	№ докум.	Подпись	Дата

АПЭ 41.ВП

Формат

gost.e-ecolog.ru