ТИПОВАЯ ДОКУМЕНТАЦИЯ
НА КОНСТРУКЦИИ ИЗДЕЛИЯ И УЗЛЫ
ЗДАНИЙ И СООРУЖЕНИЙ

Серия 7.411-2

ИЗДЕЛИЯ И УЗЛЫ ИНЖЕНЕРНОГО ОБОРУДОВАНИЯ ПНЕВМОТРАНСПОРТА НА ДЕРЕВООБРАБАТЫВАЮЩИХ ПРЕДПРИЯТИЯХ

Выпуск 5-1

Узлы загрузки пневмотранспорта низкого давления

РАБОЧИЕ ЧЕРТЕЖИ

gost.e-ecolog.ru

ТИПОВАЯ ДОКУМЕНТАЦИЯ
НА КОНСТРУКЦИИ ИЗДЕЛИЯ И УЗЛЫ
ЗДАНИЙ И СООРУЖЕНИЙ

Серия 7.411-2

ИЗДЕЛИЯ И УЗЛЫ ИНЖЕНЕРНОГО ОБОРУДОВАНИЯ ПНЕВМОТРАНСПОРТА НА ДЕРЕВООБРАБАТЫВАЮЩИХ ПРЕДПРИЯТИЯХ

Выпуск 5-1

Узлы загрузки пневмотранспорта низкого давления

РАБОЧИЕ ЧЕРТЕЖИ

РАЗРАБОТАНА
ПРОЕКТНЫМ ИНСТИТУТОМ
„ГИПРОДРЕВПРОМ"

ГЛАВНЫЙ ИНЖЕНЕР ИНСТИТУТА
К.А. Бутор
ГЛАВНЫЙ ИНЖЕНЕР ПРОЕКТА
А.Н. Александров

Утверждены
Минлеспромом СССР
протокол от 9 ноября 1989 г.
№ 13 и введены в действие
письмом от 14 ноября 1989 г.
№ 4-24-7081

Серия 7.441-2 вып. 5-1

Содержание

Обозначение	Наименование	Стр.
	Содержание	2
УЗ 200.00.00.04	Стенка	
УЗ 200.00.00.06	Фланец	
УЗ 00.00.00 ТУ	Узел загрузки пневмотранспорта низкого давления. Технические условия	3
УЗ.00.00.00 ТУ	Узел загрузки пневмотранспорта низкого давления. Технические условия	4
УЗ 320.00.00.04	Стенка	
УЗ 200.00.00.00	Узел загрузки пневмотранспорта низкого давления УЗ200. Корпус	5
УЗ 200.00.00.03		
УЗ 200.00.00.00СБ	Узел загрузки пневмотранспорта низкого давления УЗ200 Сборочный чертеж	6
УЗ 200.00.00.05	Стенка	7
УЗ 320.00.00.00	Узел загрузки пневмотранспорта низкого давления УЗ320	
УЗ 320.00.00.00СБ	Узел загрузки пневмотранспорта низкого давления УЗ320 Сборочный чертеж	8
УЗ 320.00.00.05	Стенка	9
УЗ 320.00.00.03	Корпус	
УЗ 460.00.00.00	Узел загрузки пневмотранспорта низкого давления УЗ460 Корпус	10
УЗ 460.00.00.03		
УЗ 460.00.00.00СБ	Узел загрузки пневмотранспорта низкого давления УЗ460. Сборочный чертеж	11
УЗ 460.00.00.04	Стенка	12
УЗ 460.00.00.05	Стенка	

УЗ 200.00.00.04

Rz 80

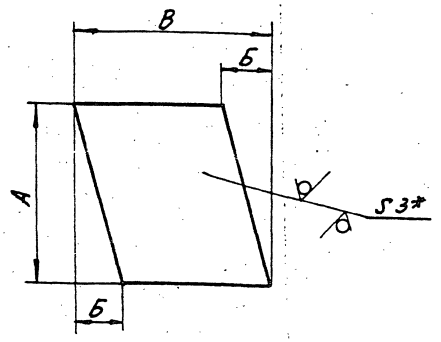

Обозначение	Размеры, мм			Масса, кг
	А	Б	В	
УЗ 200.00.00.04	260	67	267	1,22
УЗ 200.00.00.04-01	313	81	281	1,47
УЗ 200.00.00.04-02	316	82	282	1,49
УЗ 200.00.00.04-03	320	83	283	1,51

1. $\pm \frac{t_2}{2}$.

2.* Размер для справок

Изм.	Лист	№ докум.	Подп.	Дата	УЗ 200.00.00.04
Разраб.		Миронова		09.84	Стенка
Пров.		Герасимова		09.84	
Н. контр.		Герасимова		09.84	Лист Б-ПН-3.0 ГОСТ 19903-74 / 3-V-ВСт3кп ГОСТ 16523-77
Утв.		Герасимова		09.84	ГИПРОДАРЕВПРОМ г. Москва

Лит. У | Масса: см. табл. | Масштаб: —

Лист | Листов: 1

Формат А4

УЗ 200.00.00.06

Rz 40

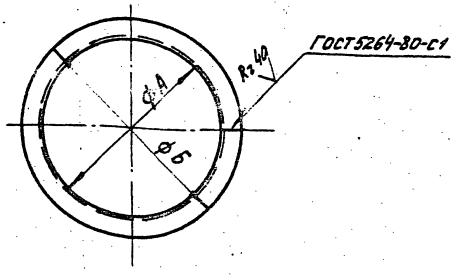

Обозначение	Размеры, мм		Длина развертки, мм	Масса, кг
	А	Б		
УЗ 200.00.00.06	250	306	911	1,15
УЗ 200.00.00.06-01	280	336	1005	1,27
УЗ 200.00.00.06-02	315	371	1115	1,4
УЗ 200.00.00.06-03	355	411	1240	1,57

23392-10

Изм.	Лист	№ докум.	Подп.	Дата	УЗ 200.00.00.06
Разраб.		Миронова		09.84	Фланец
Пров.		Герасимова		09.84	
Н. контр.		Герасимова		09.84	Уголок 28×28×3-Б ГОСТ 8509-86 / ВСт3кп-II ГОСТ 535-79
Утв.		Герасимова		09.84	ГИПРОДАРЕВПРОМ г. Москва

Лит. У | Масса: см. табл. | Масштаб: —

Лист | Листов: 1

Формат А4

Инв. № подл. | Подп. и дата | Взам. инв. № | Инв. № дубл. | Подп. и дата

Серия 7.411-2 вып 5-1

Настоящие технические условия распространяются на узлы загрузки пневмотранспорта низкого давления У3200, У3320, У3460 и их модификации, предназначенные для загрузки измельченных древесных отходов и материалов в пневматические транспортеры низкого давления.

Верхний фланец узлов загрузки рассчитан на присоединение их к шлюзовым питателям типа Ш5 Димитровградского завода ХИММАШ.

Обозначение узлов загрузки при заказе и в документации другой продукции, в которой они могут быть применены, должно состоять из названия и обозначения модификации, например для узла загрузки с диаметром ф280 мм и размером патрубка 320 мм:
„Узел загрузки У3320.00.00.00-01."

1. Технические требования

1.1. Общее положение.

1.1.1. Узел загрузки должен соответствовать требованиям настоящих техни-

Изм.	Лист	№ докум.	Подп.	Дата	У3. 00.00.00 ТУ			
Разраб.		Муронова		09.91	Узел загрузки пневмотранспорта низкого давления Технические условия	Лит.	Лист	Листов
Пров.		Герасимова		09.91		И	1	
Н. контр.		Баскин			ГИПРОДРЕВПРОМ г. Москва			
Утв.		Войсенберг						

Инв. № подл. | Подп. и дата | Взам. инв. № | Инв. № дубл. | Подп. и дата

ческих условий, ГОСТ 12.2.003-74 и комплекта технической документации.

1.2. Основные параметры и размеры.

1.2.1. Основные параметры и размеры узла загрузки должны соответствовать данным, указанным в технической документации.

1.3. Требования к изготовлению.

1.3.1. Заготовки из листового и фасонного проката должны быть очищены от загрязнений, окалины, коррозии, заусенцев и других дефектов любым способом, не ухудшающим структуры металла и не понижающим его прочности.

1.3.2. Заготовки должны быть выправлены и острые кромки притуплены.

1.3.3. Гнутые детали из листового проката не должны иметь трещин, надрывов и коробления.

1.3.4. Сварка деталей должна выполняться согласно указаниям на чертежах.

1.3.5. Свариваемые кромки должны быть сухими, не иметь заусенцев, надрывов, трещин и других дефектов.

Изм.	Лист	№ док.	Подп.	Дата	У3. 00. 00. 00 ТУ	Лист 2

1.3.6. Сварные швы должны удовлетворять следующим требованиям:

- не иметь пороков в виде трещин, непроваров, прожогов и шлаковых включений;
- иметь ровную поверхность, чешуйчатый вид поверхности допускается, если неровность поверхности шва не превышает 0,5мм.

1.3.7. После окончания сварочных работ сварные швы и прилегающие к ним поверхности основного металла должны быть очищены от шлака, наплывов, брызг металла, окалины и приняты ОТК.

1.3.8. Заварка дефектных участков сварного шва должна производиться теми же методами и с использованием тех же сварочных материалов (по маркам), которыми выполнялась сварка данного шва.

1.3.9. Качество материалов и комплектующих изделий и их соответствие государственным стандартам должны подтверждаться сертификатами и паспортами заводов-поставщиков.

1.4. Требования к сборке

1.4.1. Все детали, поступающие на сборку,

Изм.	Лист	№ докум.	Подп.	Дата	У3. 00. 00. 00 ТУ	Лист 3

Инв. № подл. | Подп. и дата | Взам. инв. № | Инв. № дубл. | Подп. и дата

должны подвергаться контролю на соответствие технической документации и быть приняты ОТК.

1.4.2. На деталях, поступающих на сборку, загрязнение, посторонние частицы, коррозия и забоины не допускаются.

1.4.3. При сборке изделий не допускается применение прокладок и клиньев, не предусмотренных чертежами.

1.5. Требования к лакокрасочным покрытиям.

1.5.1. Окраску узла загрузки производить после приемки его ОТК.

1.5.2. Подготовка поверхностей к окраске и окраска должна производиться в соответствии с требованиями ГОСТ 9.032-74

1.5.3. Покрытие наружных поверхностей узла загрузки производить грунтовкой ГФ-0119 ГОСТ 23343-78. Окончательное покрытие производится после монтажа узла загрузки в системе, установленной на предприятии.

1.6. Комплектность.

1.6.1. В комплект поставки узла загруз-

Изм.	Лист	№ докум.	Подп.	Дата	У3. 00. 00. 00 ТУ	Лист 4

Инв. № подл. | Подп. и дата | Взам. инв. № | Инв. № дубл. | Подп. и дата

ки должны входить:
- узел загрузки по соответствующей спецификации;
- технические условия - 1 экз.;
- спецификация - 2 экз.;
- сборочный чертеж узла загрузки - 2 экз.

1.7. Упаковка

1.7.1. Упаковка узла загрузки должна производиться в соответствии с требованиями документации на упаковку, разработанной на предприятии-изготовителе узла загрузки

1.7.2. Техническая документация должна быть завернута в полиэтиленовую пленку по Гост 10354-82 толщиной не менее 0,15 мм или поливинилхлоридную пленку марки В по Гост 16272-79. После этого документацию следует обернуть в водонепроницаемую бумагу по Гост 8828-75, обвязать шпагатом и прикрепить к изделию.

2. Правила приемки.

2.1. Все детали узла загрузки должны быть подвергнуты на предприятии-изготовителе приемочному контролю на соответствование требованиям рабочих чертежей и настоящих технических условий.

2.2. Адгезия лакокрасочных покрытий проверяется посредством выборочного контроля. Для контроля выбираются детали по усмотрению ОТК.

2.3. Детали, не принятые техническим контролем, после исправления должны быть представлены к повторной приемке. Детали, которые невозможно исправить, бракуются окончательно.

2.4. Перед отгрузкой узла загрузки заказчику ОТК предприятия-изготовителя должен проверить комплектность поставки в соответствии с подразделом 1.6 настоящих технических условий.

3. Методы контроля.

3.1. Размеры деталей и изделия в целом должны контролироваться методом измерения универсальным мерительным инструментом: линейка, рулетка, штангенциркуль

3.2. Сварные швы контролируются визуально и с помощью универсального мерительного инструмента.

4. Транспортирование и хранение.

4.1. Транспортирование узлов загрузки осуществляется любым видом транспорта в соответствии с правилами перевозок грузов, действующими на этих видах транспорта.

4.2. Хранение узлов загрузки производится в помещении, либо под навесом.

5. Гарантии изготовителя

5.1. Изготовитель гарантирует соответствие узлов загрузки требованиям настоящих технических условий.

5.2. Гарантийный срок эксплуатации 12 месяцев со дня ввода в эксплуатацию, но не более 18 месяцев со дня получения узлов загрузки при соблюдении потребителем условий транспортирования, хранения, монтажа и эксплуатации.

Серия 7.411-2 вып. 5-1

Инв. № под. | Подп. и дата | Взам. инв. № | Инв. № дуб. | Подп. и дата

УЗ 320.00.00.04

R=80 (N)

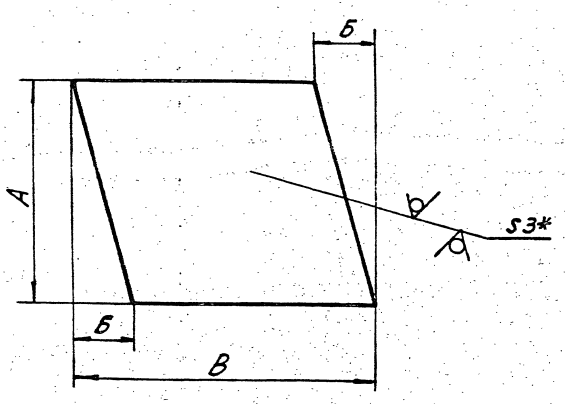

Обозначение	Размеры, мм			Масса, кг
	А	Б	В	
УЗ 320.00.00.04	313	81	401	2,36
УЗ 320.00.00.04-01	312	81	401	2,35
УЗ 320.00.00.04-02	311	81	401	2,34
УЗ 320.00.00.04-03	311,5	81	401	2,35

$1 \pm \frac{t_2}{2}$

2. * Размер для справок

23392-10 5

УЗ 320.00.00.04

Из.	Лист	№ док.	Подп.	Дата	Стенка	Лит.	Масса	Мас-б
Разраб.		Муранова				и	см. табл.	—
Пров.		Герасимова		09.89.		Лист	Листов: 1	
Н. контр.		Герасимова		09.89.	Лист Б-ПН-30 Гост 19903-74 / 3-IV-ВСт3кп Гост 16523-70	ГИПРОДРЕВПРОМ г. Москва		
Утв.		Герасимова						

Инв. № под. | Подп. и дата | Взам. инв. № | Инв. № дуб. | Подп. и дата

Формат А4

Серия 7.411-2 вып. 5-1

Форм.	Зона	Поз.	Обозначение	Наименование	Кол.	Примечание
				Документация		
А2			УЗ 200.00.00.00 СБ	Сборочный чертеж		
А4			УЗ.00.00.00.ТУ	Технические условия		
				Детали		
Б.Ч.		1	УЗ 200.00.00.01.	Уголок	2	0,46 кг
				Уголок 50×50×3-Б ГОСТ 8509-86		
				В Ст3кп-II ГОСТ 535-79		
				L = 200 ± 1		
Б.Ч.		2	УЗ 200.00.00.02	Уголок	2	0,7 кг
				Уголок 50×50×3-Б ГОСТ 8509-86		
				В Ст3кп-II ГОСТ 535-79		
				L = 300 ± 1		
			Переменные данные для исполнений			
				УЗ 200.00.00.00		
				Детали		
А3		3	УЗ 200.00.00.03	Корпус	1	
А4		4	УЗ 200.00.00.04	Стенка	2	
А3		5	УЗ 200.00.00.05	Стенка	2	
А4		6	УЗ 200.00.00.06	Фланец	2	

Из.	Лист	№ докум.	Подп.	Дата	УЗ 200.00.00.00			
Разраб.		Миронова		09.85	Узел загрузки пневмотранспорта низкого давления УЗ200	Лит.	Лист	Листов
Пров.		Герасимова		09.89		И	1	2
Н. контр.		Баскин				ГИПРОДРЕВПРОМ г. Москва		
Утв.		Вайсенберг						

Формат А4

5

Форм.	Зона	Поз.	Обозначение	Наименование	Кол.	Примечание
				УЗ 200.00.00.00-01		
				Детали		
А3		3	УЗ 200.00.00.03-01	Корпус	1	
А4		4	УЗ 200.00.00.04-01	Стенка	2	
А3		5	УЗ 200.00.00.05-01	Стенка	2	
А4		6	УЗ 200.00.00.06-01	Фланец	2	
				УЗ200.00.00.00-02		
				Детали		
А3		3	УЗ 200.00.00.03-02	Корпус	1	
А4		4	УЗ 200.00.00.04-02	Стенка	2	
А3		5	УЗ 200.00.00.05-02	Стенка	2	
А4		6	УЗ 200.00.00.06-03	Фланец	2	
				УЗ 200.00.00.00-03		
				Детали		
А3		3	УЗ 200.00.00.03-03	Корпус	1	
А4		4	УЗ 200.00.00.04-03	Стенка	2	
А3		5	УЗ 200.00.00.05-03	Стенка	2	
А4		6	УЗ 200.00.00.06-03	Фланец	2	

Инв. № подл. | Подп. и дата | Взам. инв. № | Инв. № дубл. | Подп. и дата

Из.	Лист	№ докум.	Подп.	Дата	УЗ 200.00.00.00	Лист 2

Формат А4

УЗ 200.00.00.03

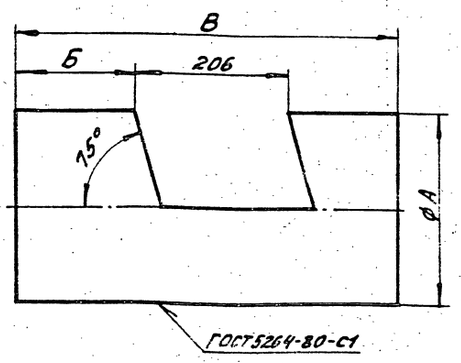

Развертка

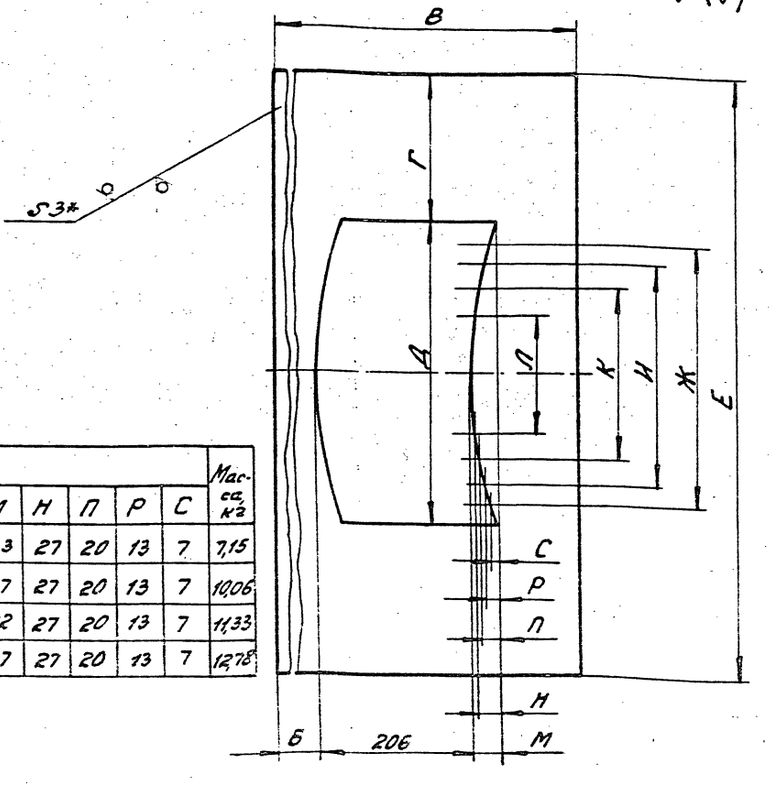

Обозначение	Размеры, мм															Масса, кг
	А	Б	В	Г	Д	Е	Ж	И	К	Л	М	Н	П	Р	С	
УЗ 200.00.00.03	250	148	494	194	388	776	338	285	227	155	33	27	20	13	7	7,15
УЗ 200.00.00.03-01	280	187	594	217,5	435	870	385	333	276	212	37	27	20	13	7	10,06
УЗ 200.00.00.03-02	315	182	594	245	490	980	440	388	332	273	42	27	20	13	7	11,33
УЗ 200.00.00.03-03	355	177	594	276,25	552,5	1105	503	451	399	340	47	27	20	13	7	12,78

1. $\pm \frac{t_2}{2}$

2. * Размер для справок.

23392-10 6

Из.	Лист	№ докум.	Подп.	Дата	УЗ 200.00.00.03.			
Разраб.		Миронова		09.85	Корпус	Лит.	Масса	Мас-б
Пров.		Герасимова		09.89		И	см. табл.	—
						Лист	Листов: 1	
Н. контр.		Герасимова		09.89	Лист 6-ПН-30 ГОСТ 19903-74	ГИПРОДРЕВПРОМ г. Москва		
Утв.		Герасимова		09.89	3-IV-В Ст3кп ГОСТ 16523-70			

Копир. Ходыкиева

Формат А3

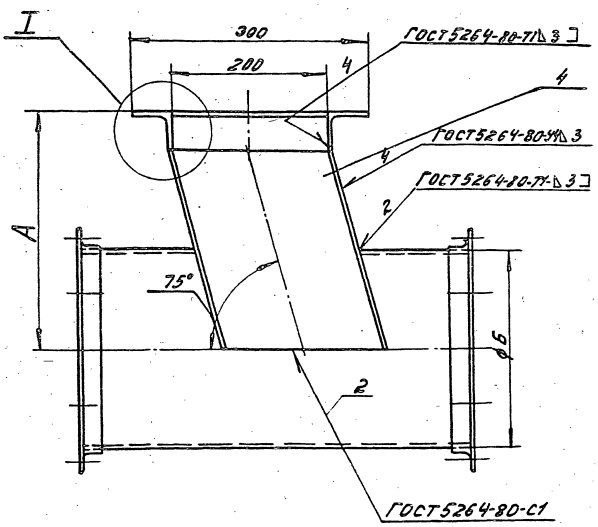

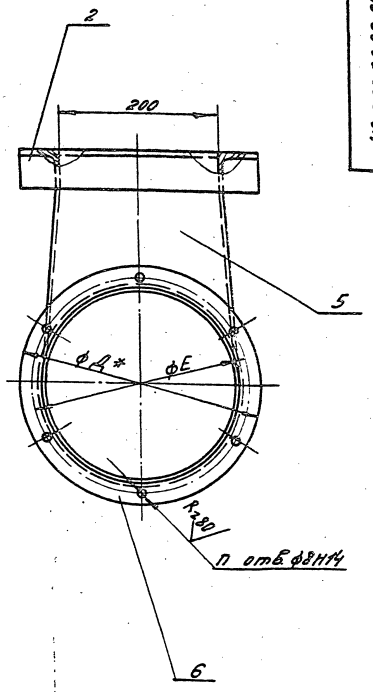

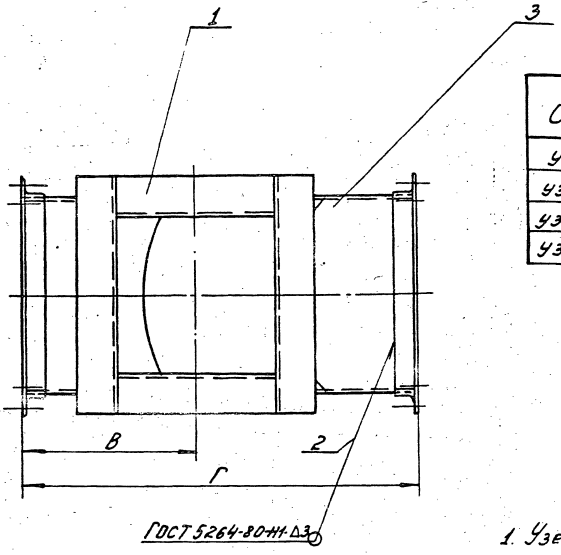

Обозначение	Размеры, мм						П кол.	Масса кг
	А	Б	В	Г	Д	Е		
У3200.00.00.00	300	250	220	500	306	280	12	17,0
У3200.00.00.00-01	350	280	250	600	336	310	16	21,4
У3200.00.00.00-02	350	315	250	600	371	345	16	23,3
У3200.00.00.00-03	350	355	250	600	411	385	16	25,3

I
М1:1

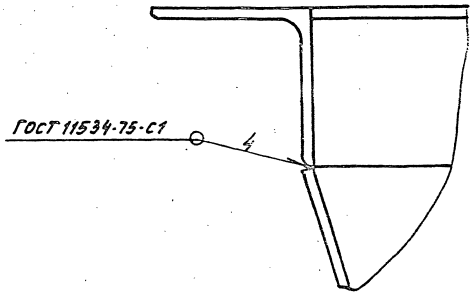

1. Узел предназначен для загрузки измельченных древесных отходов и материалов в пневматический транспортер низкого давления.
2. Отверстия в деталях поз. поз. 1,2 для крепления к шлюзовому питателю Ш5-20 выполнить при монтаже.
3. * Размер для справок.

23392-10 4

Из.	Лист	№ докум.	Подп.	Дата
Разраб.		Муранова		
Пров.		Герасимов		
Т. контр.				
Н. контр.		Басмин		
Утв.		Гайсенберг		

У3200.00.00.00 СБ

Узел загрузки пневмотранспорта низкого давления У3200 Сборочный чертеж

Лит.	Масса	Масш.
У	См. табл.	—

Лист | Листов: 1

ГИПРОДРЕВПРОМ г. Москва

Серия 7.411-2 вып. 5-1

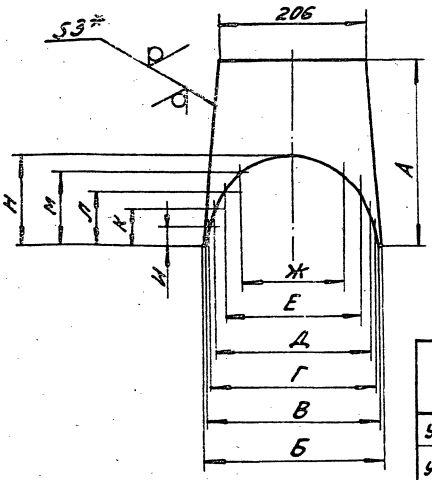

Обозначение	Размеры, мм												Масса, кг
	А	Б	В	Г	Д	Е	Ж	И	К	Л	М	Н	
УЗ 200.00.00.05	259	250	244	240	222	192	140	26	52	78	104	126	1,38
УЗ 200.00.00.05-01	311	280	274	270	255	230	188	26	52	78	104	142	1,77
УЗ 200.00.00.05-02	311	315	309	304	292	270	236	26	52	78	104	160	1,9
УЗ 200.00.00.05-03	311	355	349	346	334	315	286	26	52	78	104	181	2,0

1. $\pm \frac{t_2}{2}$
2. *Размер для справок

Из.	Лист	№ докум.	Подп.	Дата	УЗ 200.00.00.05			
Разраб.		Миронова		09.89	Стенка	Лит.	Масса	Мас-б
Пров.		Герасимова		09.89		и	ст. табл.	—
						Лист	Листов: 1	
Н. контр.		Герасимова		09.89	Лист Б-ПН-3,0 ГОСТ 19903-74	ГИПРОДРЕВПРОМ г. Москва		
Утв.		Герасимова		09.89	3-IV-ВСт3кп ГОСТ 16523-70			

Формат А3

Форм.	Зона	Поз.	Обозначение	Наименование	Кол.	Примечание
				Документация		
А2			УЗ 320.00.00.00СБ	Сборочный чертеж		
А4			УЗ.00.00.00.00ТУ	Технические условия		
				Детали		
Б.Ч.		1	УЗ 320.00.00.01.	Уголок	2	0,74кг
				Уголок 50×50×3-Б ГОСТ 8509-86		
				ВСт3кп-II ГОСТ 535-79		
				L = 320±1		
Б.Ч.		2	УЗ 320.00.00.02.	Уголок	2	0,97кг
				Уголок 50×50×3-Б ГОСТ 8509-86		
				ВСт3кп-II ГОСТ 535-79		
				L = 420±1		
			Переменные данные для исполнений			
				УЗ 320.00.00.00		
				Детали		
А3		3	УЗ 320.00.00.03.	Корпус	1	
А4		4	УЗ 320.00.00.04.	Стенка	2	
А3		5	УЗ 320.00.00.05	Стенка	2	
А4		6	УЗ 200.00.00.06	Фланец	2	

Из.	Лист	№ докум.	Подп.	Дата	УЗ 320 00 00.00			
Разраб.		Миронова		09.89	Узел загрузки пневмотранспорта низкого давления УЗ320	Лист	Листов	
Пров.		Герасимова		09.89		ГИПРОДРЕВПРОМ г. Москва		
Н. контр.		Герасимова		09.89				
Утв.		Герасимова		09.89				

Формат А3

Форм.	Зона	Поз.	Обозначение	Наименование	Кол.	Примечание
				УЗ 320.00.00.00-01		
				Детали		
А3		3	УЗ 320.00.00.03-01	Корпус	1	
А4		4	УЗ 320.00.00.04-01	Стенка	2	
А3		5	УЗ 320.00.00.05-01	Стенка	2	
А4		6	УЗ 200.00.00.06-01	Фланец	2	
				УЗ 320.00.00.00-02		
				Детали		
А3		3	УЗ 320.00.00.03-02	Корпус	1	
А4		4	УЗ 320.00.00.04-02	Стенка	2	
А3		5	УЗ 320.00.00.05-02	Стенка	2	
А4		6	УЗ 200.00.00.06-02	Фланец	2	
				УЗ 320.00.00.00-03		
				Детали		
А3		3	УЗ 320.00.00.03-03	Корпус	1	
А4		4	УЗ 320.00.00.04-03	Стенка	2	
А3		5	УЗ 320.00.00.05-03	Стенка	2	
А4		6	УЗ 200.00.00.06-03	Фланец	2	
				23392-10		8

Подп. и дата | Инв. № дубл. | Взам. инв. № | Подп. и дата | Инв. № подл.

Из.	Лист	№ докум.	Подп.	Дата	УЗ 320.00.00.00	Лист 2

Копир. Ходькиева Формат А2

Серия 7.411-2 вып. 3-1

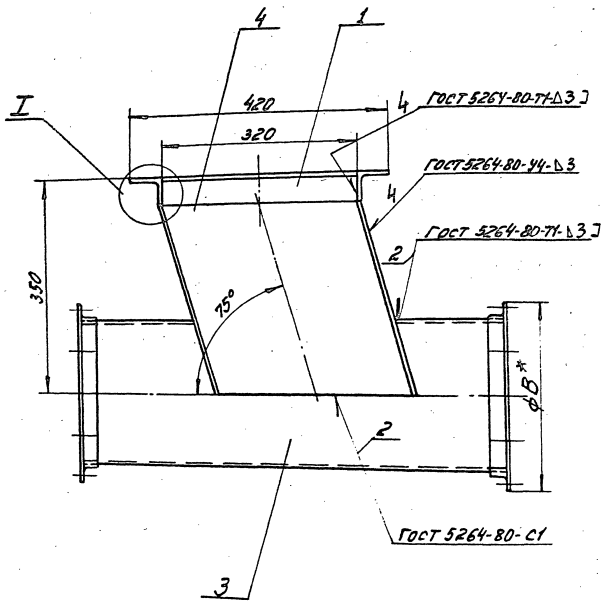

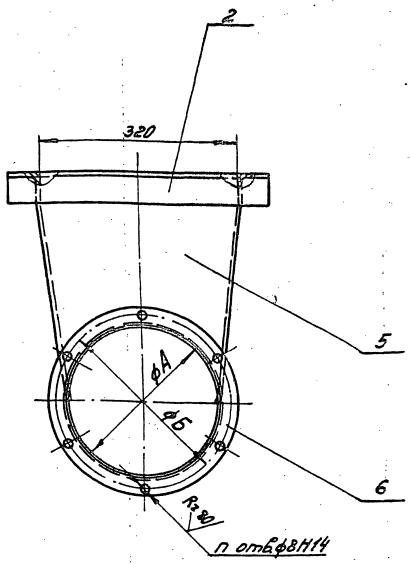

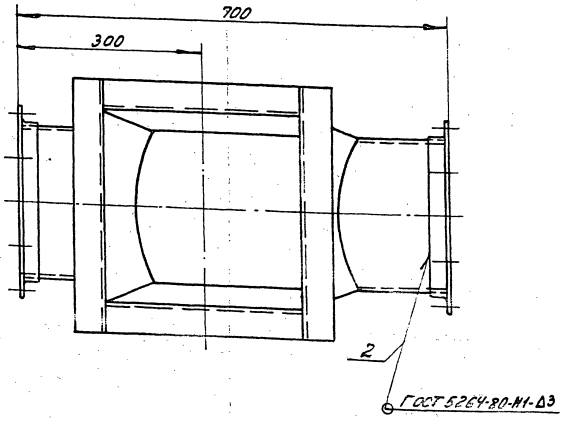

Обозначение	Размеры, мм			п кол.	Масса, кг
	А	Б	В		
УЗ 320.00.00.00	250	280	306	12	24,4
УЗ 320.00.00.00-01	280	310	336	16	26,0
УЗ 320.00.00.00-02	315	345	371	16	27,8
УЗ 320.00.00.00-03	355	385	411	16	29,7

I
М1:1

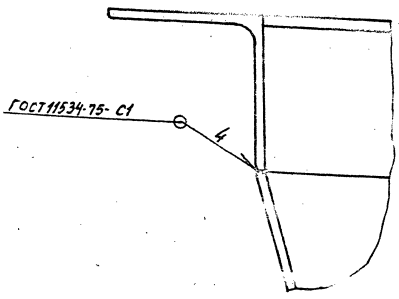

1. Узел предназначен для загрузки измельченных древесных отходов и материалов в пневматический транспортер низкого давления.
2. Отверстия в деталях поз. поз. 1, 2 для крепления к шлюзовому питателю Ш5-30 выполнить при монтаже.
3. * Размер для справок.

9 23392-10

					УЗ 320.00.00.00СБ			
Из.	Лист	№ докум.	Подп.	Дата	Узел загрузки пневмотранспорта низкого давления УЗ 320	Лит.	Масса	Мас-б
Разраб.		Миронова		09.89		И	см. табл.	—
Пров.		Герасимова		09.89	Сборочный чертеж	Лист	Листов: 1	
Н. контр.		Баскин				ГИПРОДРЕВПРОМ г. Москва		
Утв.		Вайсенберг						

УЗ 320.00.00.05

Rz80 (√)

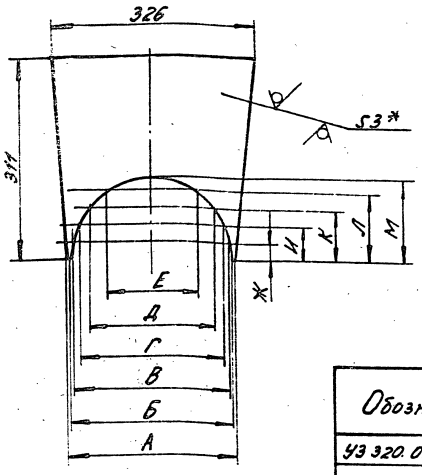

Обозначение	Размеры, мм											Масса, кг
	А	Б	В	Г	Д	Е	Ж	И	К	Л	М	
УЗ 320.00.00.05	250	244	240	222	192	140	26	52	78	104	126	2,1
УЗ 320.00.00.05-01	280	274	270	255	230	188	26	52	78	104	142	2,2
УЗ 320.00.00.05-02	315	309	304	292	270	236	26	52	78	104	160	2,3
УЗ 320.00.00.05-03	355	349	346	334	315	286	26	52	78	104	181	2,3

1. $\pm\frac{t_2}{2}$

2 * Размер для справок

Из.	Лист	№ докум.	Подп.	Дата	УЗ 320.00.00.05	Лит.	Масса	Мас-б
Разраб.		Миронова		09.91.	Стенка	И	см. табл.	—
Пров.		Герасимова		09.91.		Лист	Листов: 1	
Н. контр.		Герасимова		09.91.	Лист Б-ПН-3,0 ГОСТ 19903-74 / 3-IV-ВСт3кп ГОСТ 16523-70	ГИПРОДРЕВПРОМ г. Москва		
Утв.		Герасимова		09.91.				

Серия 7.411-2 вып. 5-1

Инв. № подл. | Подпись и дата | Взам. инв. № | Инв. № дубл. | Подп. и дата

УЗ 320.00.00.03

Rz80 (√)

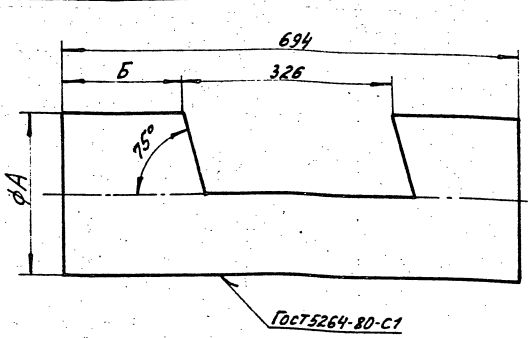

Развертка

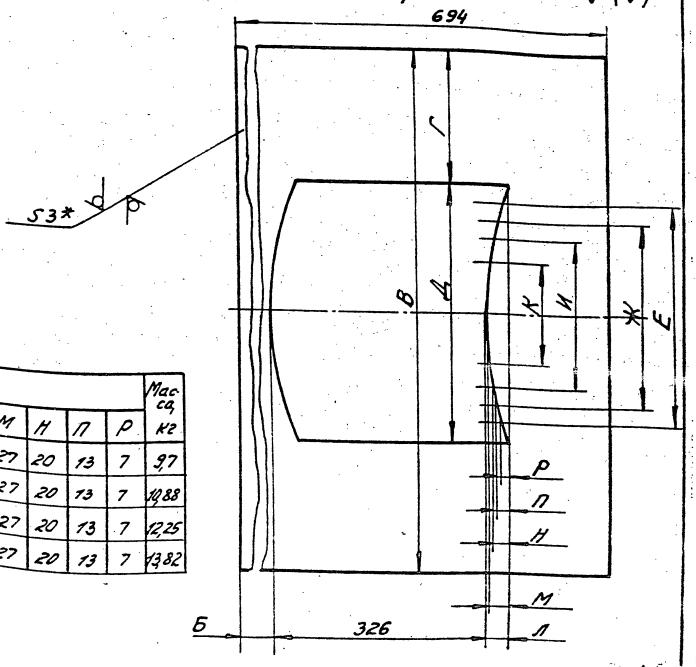

Обозначение	Размеры, мм														Масса, кг
	А	Б	В	Г	Д	Е	Ж	И	К	Л	М	Н	П	Р	
УЗ 320.00.00.03	250	181	776	194	388	338	285	227	155	33	27	20	13	7	9,7
УЗ 320.00.00.03-01	280	177	870	217,5	435	385	333	276	212	37	27	20	13	7	10,88
УЗ 320.00.00.03-02	315	172	980	245	490	440	388	332	273	42	27	20	13	7	12,25
УЗ 320.00.00.03-03	355	167	1105	276,25	552,5	503	451	399	340	47	27	20	13	7	13,82

1. $\pm\frac{t_2}{2}$

2. * Размер для справок

10 23392-10

Из.	Лист	№ докум.	Подп.	Дата	УЗ 320.00.00.03	Лит.	Масса	Мас-б
Разраб.		Миронова		09.91.	Корпус	И	см. табл.	—
Пров.		Герасимова		09.91.		Лист	Листов	
Н. контр.		Герасимова		09.91.	Лист Б-ПН-3,0 ГОСТ 19903-74 / 3-IV-ВСт3кп ГОСТ 16523-70	ГИПРОДРЕВПРОМ г. Москва		
Утв.		Герасимова		09.91.				

Серия 7.411-2 вып. 5-4

Форм.	Зона	Поз.	Обозначение	Наименование	Кол.	Примечание
				Документация		
А2			УЗ 460.00.00.00 СБ	Сборочный чертеж		
А4			УЗ 00.00.00.ТУ	Технические условия		
				Детали		
Б.4		1	УЗ 460.00.00.01	Уголок	2	1,1 кг
				Уголок 50×50×3-Б ГОСТ 8509-86		
				ВСт3кп-II ГОСТ 535-79		
				L = 460±1		
Б.4		2	УЗ 460.00.00.02	Уголок	2	1,3 кг
				Уголок 50×50×3-Б ГОСТ 8509-86		
				ВСт3кп-II ГОСТ 535-79		
				L = 560±1		
			Переменные данные для исполнений			
				УЗ 460.00.00.00		
				Детали		
А3		3	УЗ 460.00.00.03	Корпус	1	
А4		4	УЗ 460.00.00.04.	Стенка	2	
А3		5	УЗ 460.00.00.05	Стенка	2	
А4		6	УЗ 200.00.00.06-02	Фланец	2	

Изм.	Лист	№ докум.	Подп.	Дата	УЗ 460.00.00.00			
Разраб.		Миронова		09.89	Узел загрузки пневмотранспорта низкого давления УЗ460	Лит.	Лист	Листов
Пров.		Герасимова		09.89		и	1	2
Н.контр.		Баскин				ГИПРОДРЕВПРОМ г. Москва		
Утв.		Вайсенберг						

Формат А4

Форм.	Зона	Поз.	Обозначение	Наименование	Кол.	Примечание
				УЗ 460.00.00.00-01		
				Детали		
А3		3	УЗ 460.00.00.03-01	Корпус	1	
А4		4	УЗ 460.00.00.04-01	Стенка	2	
А3		5	УЗ 460.00.00.05-01	Стенка	2	
А4		6	УЗ 200.00.00.06-03	Фланец	2	

Инв. № подл. | Подп. и дата | Взам. инв. № | Инв. № дуб. | Подп. и дата

Изм.	Лист	№ докум.	Подп.	Дата	УЗ 460.00.00.00.	Лист 2

Формат А4

УЗ 460.00.00.03

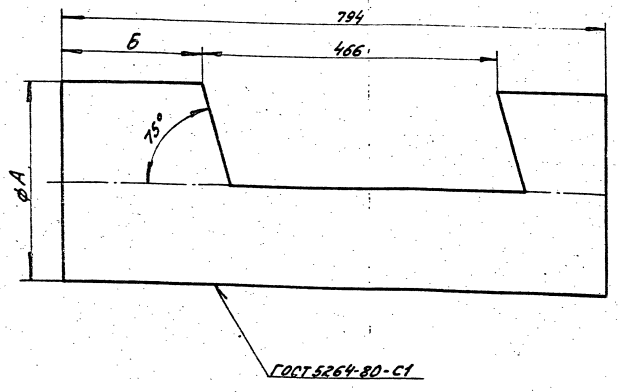

Развертка

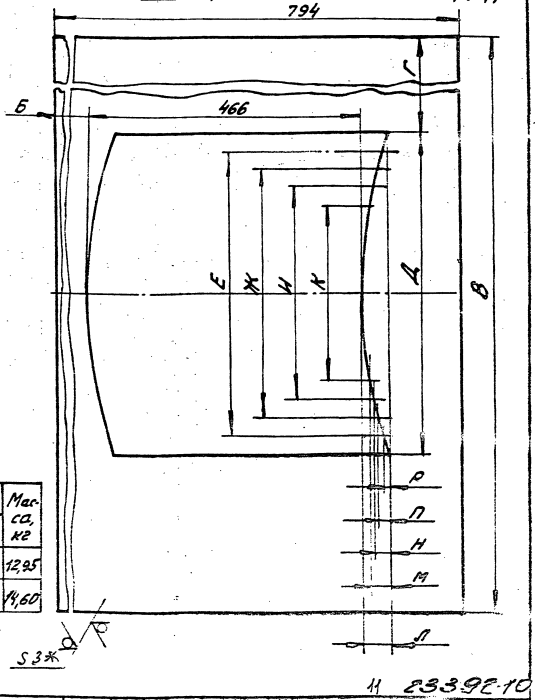

Обозначение	Размеры, мм														Масса, кг
	А	Б	В	Г	Д	Е	Ж	И	К	Л	М	Н	П	Р	
УЗ 460.00.00.03	315	216	980	245	490	440	388	332	273	42	27	20	13	7	12,95
УЗ 460.00.00.03-01	355	210	1105	276,25	552,5	503	451	399	340	47	27	20	13	7	14,60

1. $\pm\frac{t_2}{2}$

2. * Размер для справок.

11 23392-10

Изм.	Лист	№ докум.	Подп.	Дата	УЗ 460.00.00.03			
Разраб.		Миронова		09.89	Корпус	Лит.	Масса	Мас-б
Пров.		Герасимова		09.89		и	ст. табл.	—
Т.контр.						Лист	Листов: 1	
Н.контр.		Герасимова		09.89	Лист 6-ПН-30 ГОСТ 19903-76	ГИПРОДРЕВПРОМ г. Москва		
Утв.		Герасимова		09.89	3-II-ВСт3КП ГОСТ 16523-70			

Копир. Ходыкина Формат А3

УЗ 460.00.00.00СБ

Серия 7.411-2 вып. 5-1

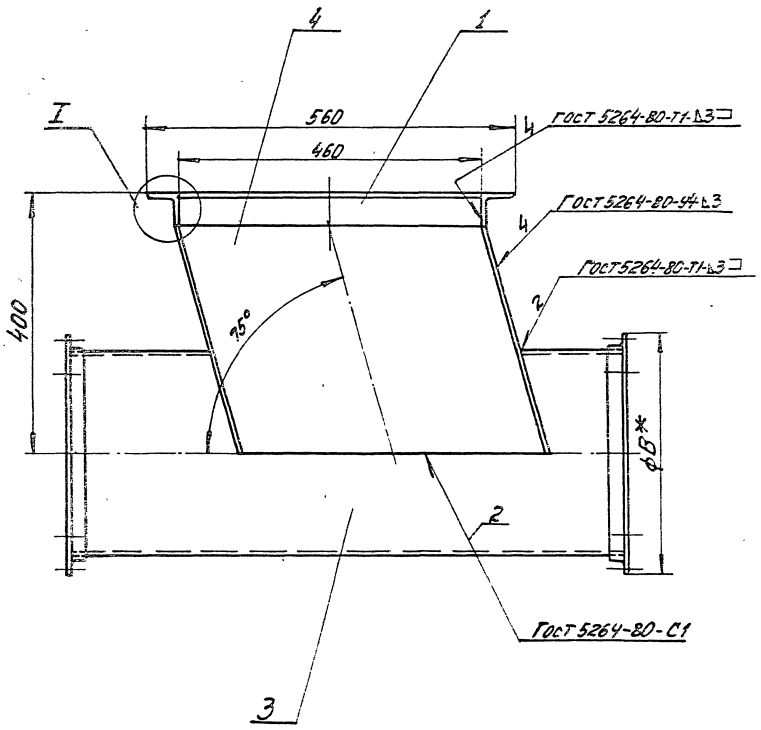

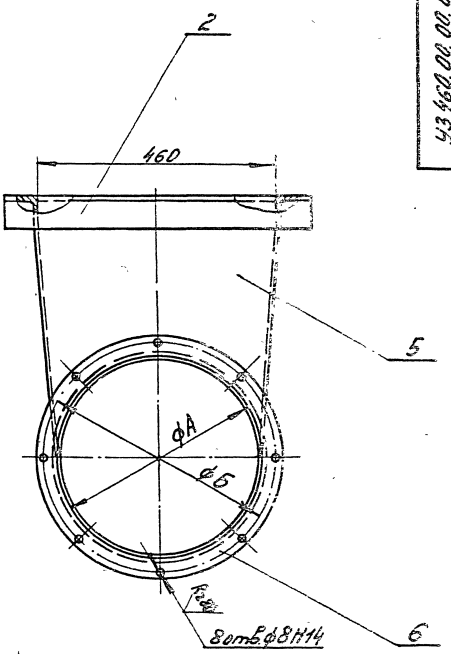

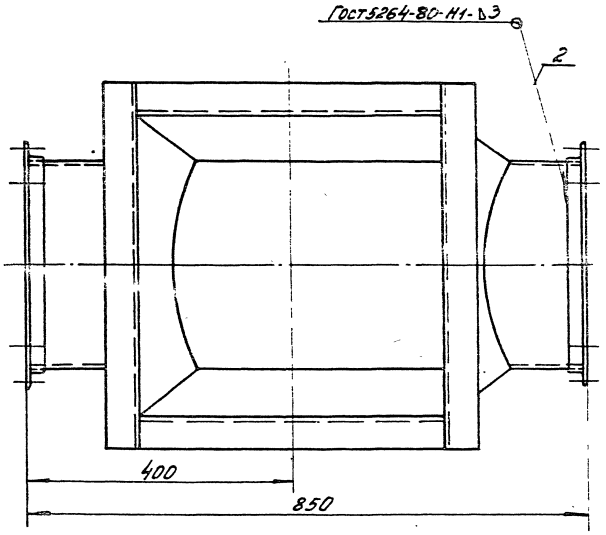

Обозначение	Размеры, мм			Масса, кг
	А	Б	В	
УЗ 460 00.00 00	315	345	371	35,3
УЗ 460.00.00.00-01	355	385	411	37,5

I
М1:1

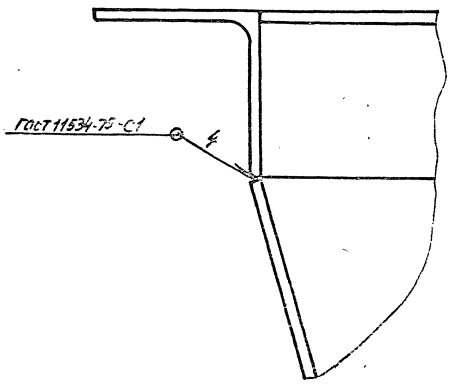

1. Узел предназначен для загрузки измельченных древесных отходов и материалов в пневматический транспортер низкого давления.
2. Отверстия в поз. поз. 1,2 для крепления к шлюзовому питателю Ш5-45 выполнить при монтаже
3.* Размер для справок.

12, 23392-10

					УЗ 460.00.00.00СБ			
Изм.	Лист	№ докум.	Подп.	Дата	Узел загрузки пневмотранспорта низкого давления УЗ460 Сборочный чертеж	Лит	Масса	Мас-б
Разраб.		Миронова		09.89		И	см. табл.	—
Пров.		Герасимов		09.89		Лист	Листов: 1	
Н. контр.		Баснин				ГИПРОДРЕВПРОМ г. Москва		
Утв.		Вихенберг						

УЗ 460.00.00.05

Rz 80 (√)

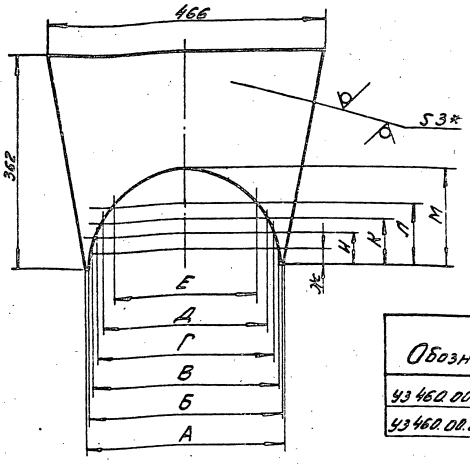

Обозначение	Размеры, мм											Масса, кг
	А	Б	В	Г	Д	Е	Ж	Н	К	Л	М	
УЗ 460.00.00.05	315	309	304	292	270	236	26	52	78	104	160	3,32
УЗ 460.00.00.05-01	355	349	346	334	315	286	26	52	78	104	181	3,49

1. $\pm \frac{t_2}{2}$.
2. * Размер для справок

Из.	Лист	№ докум.	Подп.	Дата
Разраб.		Миронова		03.07
Пров.		Герасимова		07.07
Н. контр.		Герасимова		07.07
Утв.		Герасимова		07.07

УЗ 460.00.00.05

Стенка

Лит.	Масса	Мас-б
И	см. табл.	—

Лист | Листов: 1

Лист Б-ПН-3,0 ГОСТ 19903-74
3-IV-ВСт3кп ГОСТ 16523-20

ГИПРОДРЕВПРОМ г. Москва

УЗ 460.00.00.04

Rz 80 (√)

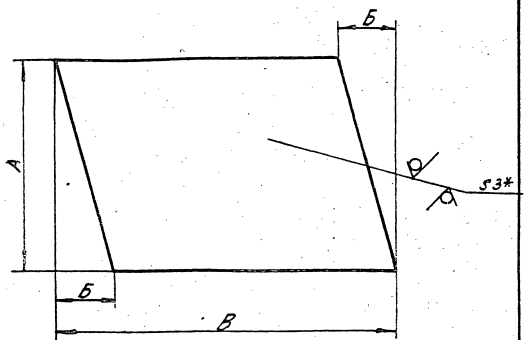

Обозначение	Размеры, мм			Масса, кг
	А	Б	В	
УЗ 460.00.00.04	370	99	559	4,01
УЗ 460.00.00.04-01	366	98	558	3,96

1. $\pm \frac{t_2}{2}$
2. * Размер для справок.

gost.e-ecolog.ru

УЗ 460.00.00.04

Из.	Лист	№ докум.	Подп.	Дата
Разраб.		Миронова		03.07
Пров.		Герасимова		07.07
Н. контр.		Герасимова		07.07
Утв.		Герасимова		07.07

Стенка

Лит.	Масса	Мас-б
И	см. табл.	—

Лист | Листов: 1

Лист Б-ПН-3,0 ГОСТ 19903-74
3-IV-ВСт3кп ГОСТ 16523-20

ГИПРОДРЕВПРОМ г. Москва

Формат А4

(13) 23392-10