ТИПОВАЯ ДОКУМЕНТАЦИЯ
НА КОНСТРУКЦИИ, ИЗДЕЛИЯ И УЗЛЫ
ЗДАНИЙ И СООРУЖЕНИЙ

СЕРИЯ 7.406-1

УНИФИЦИРОВАННЫЕ УЗЛЫ И ДЕТАЛИ ПЕЧЕЙ И СУШИЛ МАШИНОСТРОИТЕЛЬНОЙ ПРОМЫШЛЕННОСТИ

ВЫПУСК 7-8

ВСТАВКИ ГИБКИЕ ДЛЯ ВЕНТИЛЯТОРОВ И ДЫМОСОСОВ

РАБОЧИЕ ЧЕРТЕЖИ

gost.e-ecolog.ru

ТИПОВАЯ ДОКУМЕНТАЦИЯ
НА КОНСТРУКЦИИ, ИЗДЕЛИЯ И УЗЛЫ
ЗДАНИЙ И СООРУЖЕНИЙ

СЕРИЯ 7.406-1

УНИФИЦИРОВАННЫЕ УЗЛЫ И ДЕТАЛИ ПЕЧЕЙ И СУШИЛ МАШИНОСТРОИТЕЛЬНОЙ ПРОМЫШЛЕННОСТИ

ВЫПУСК 7-8

ВСТАВКИ ГИБКИЕ ДЛЯ ВЕНТИЛЯТОРОВ И ДЫМОСОСОВ

РАБОЧИЕ ЧЕРТЕЖИ

Разработан
ВНИПИ Теплопроект
Минмонтажспецстроя СССР

Главный инженер института С.В. Большаков
Главный инженер проекта В.Н. Шлеин

Утвержден
и введен в действие с 1 марта 1985 г.
Минмонтажспецстроем СССР
Протокол от 24 декабря 1984 г

СОДЕРЖАНИЕ

Обозначение	Наименование	стр.	Примечание
	Титульный лист	1	
	Содержание	2	
Н7116-01	Вставка гибкая к вентиляторам типа ВВД и ЦВ-18	3,4,5	
Н7116-01СБ	Сборочный чертеж	6	
Н7116-02	Фланец	5	
Н7116-03	Фланец	7	
Н7116-04	Скоба	7	
Н7116-05	Прокладка	8	
Н7117-01	Вставка гибкая к вентиляторам типа Ц10-28 и АВД	8,9,10,11,12	
Н7117-01СБ	Сборочный чертеж	13	
Н7117-02	Фланец	12	
Н7117-03	Фланец	14	
Н7117-04	Скоба	14	
Н7117-05	Прокладка	15	
Н7118-01	Вставка гибкая к вентиляторам В-ЦП7-40, В-ЦП6-45 и дымососам: ДН-9; ДН-10; ДН-11,2; ДН-12,5	15,16,17,18,19	
Н7118-01СБ	Сборочный чертеж	20	
Н7118-02	Фланец	21	
Н7118-03	Фланец	21	
Н7118-04	Скоба	22	
Н7118-05	Прокладка	22	
Н7119-01	Вставка гибкая к вентиляторам типа ВЦП и В-Ц4-70	23,24,25	
Н7119-01СБ	Сборочный чертеж	26	
Н7119-02	Фланец	27	
Н7119-03	Фланец	27	
Н7119-04	Скоба	28	
Н7119-05	Прокладка	28	
Н7120-01	Вставка гибкая к вентиляторам типа ВВД и ЦВ-18	29,30	
Н7120-01СБ	Сборочный чертеж	31	
Н7120-02	Фланец	32	
Н7120-03	Скоба	32	
Н7120-04	Прокладка	32	
Н7121-01	Вставка гибкая к вентиляторам типа Ц10-28 и АВД	33,34	
Н7121-01СБ	Сборочный чертеж	35	
Н7121-02	Фланец	36	
Н7121-03	Скоба	36	
Н7121-04	Прокладка	36	

Обозначение	Наименование	стр.	Примечание
Н7122-01	Вставка гибкая к вентиляторам типа В-ЦП7-40, В-ЦП6-45 и дымососам: ДН-9; ДН-10; ДН-11,2; ДН-12,5	37,38,39	
Н7122-01СБ	Сборочный чертеж	40	
Н7122-02	Фланец	41	
Н7122-03	Скоба	41	
Н7122-04	Прокладка	41	
Н7123-01	Вставка гибкая к вентиляторам типа ВЦП и В-Ц4-70	42,43,44	
Н7123-01СБ	Сборочный чертеж	45	
Н7123-02	Фланец	46	
Н7123-03	Скоба	46	
Н7123-04	Прокладка	46	
Н7124-01	Вставка гибкая к вентиляторам типа ВВД и ЦВ-18	47,48,49	
Н7124-01СБ	Сборочный чертеж	50	
Н7124-02	Фланец	49	
Н7124-03	Фланец	51	
Н7124-04	Скоба	51	
Н7124-05	Прокладка	51	
Н7127-01	Вставка гибкая к вентиляторам типа Ц10-28 и АВД	52,53	
Н7127-01СБ	Сборочный чертеж	54	
Н7127-02	Фланец	55	
Н7127-03	Скоба	55	
Н7127-04	Прокладка	55	
Н7128-01	Вставка гибкая к вентиляторам В-ЦП7-40, В-ЦП6-45 и дымососам: ДН-9; ДН-10; ДН-11,2; ДН-12,5	56,57,58	
Н7128-01СБ	Сборочный чертеж	59	
Н7128-02	Фланец	58	
Н7128-03	Скоба	60	
Н7128-04	Прокладка	60	
Н7129-01	Вставка гибкая к вентиляторам типа ВЦП и В-Ц4-70	60,61,62	
Н7129-01СБ	Сборочный чертеж	63	
Н7129-02	Фланец	64	
Н7129-03	Фланец	64	
Н7129-04	Скоба	65	
Н7129-05	Прокладка	65	

Формат	Зона	Поз.	Обозначение	Наименование	Кол.	Примечание
				Стандартные изделия		
		13		Болт М10×30.56.019		
				ГОСТ 7798-70	24	
		14		Гайка М10.5.019		
				ГОСТ 5915-70	24	
		15		Шайба 10.65Г.019		
				ГОСТ 6402-70	24	
				Материалы		
		16		Проволока 4,0-О-Ч		
				ГОСТ 3282-74	1,1	м
		17		Стеклоткань Т-13-80(100)		
				ГОСТ 19170-73	3,3	м²
			Н7116-01-02			
				Детали		
А3		1	Н7116-02-04	Фланец	1	
		2	-05	Фланец	1	
А3		3	Н7116-03-04	Фланец	1	
		4	-05	Фланец	1	
А3		5	Н7116-04-04	Скоба	2	
		6	-05	Скоба	2	
А3		7	Н7116-05-04	Прокладка	2	
		8	-05	Прокладка	2	

Инв.№подл. | Подпись и дата | Взам.инв.№ | Инв.№дубл. | Подпись и дата

Изм. | Лист | № докум. | Подп. | Дата — Н7116-01 — Лист 4

Формат А4

Формат	Зона	Поз.	Обозначение	Наименование	Кол.	Примечание
				Н7116-01-01		
				Детали		
А3		1	Н7116-02-02	Фланец	1	
		2	-03	Фланец	1	
А3		3	Н7116-03-02	Фланец	1	
		4	-03	Фланец	1	
А3		5	Н7116-04-02	Скоба	2	
		6	-03	Скоба	2	
А3		7	Н7116-05-02	Прокладка	2	
		8	-03	Прокладка	2	
Б4		9	Н7116-10	Часть патрубка		
				Лист 3 ГОСТ 19903-74 / Ст3 ГОСТ 16523-70		
				60 h16 × 194 h16	2	0,27кг
Б4		10	Н7116-11	Часть патрубка		
				Лист 3 ГОСТ 19903-74 / Ст3 ГОСТ 16523-70		
				60 h16 × 200 h16	2	0,28кг
Б4		11	Н7116-12	Часть патрубка		
				Лист 3 ГОСТ 19903-74 / Ст3 ГОСТ 16523-70		
				60 h16 × 322 h16	2	0,45кг
Б4		12	Н7116-13	Часть патрубка		
				Лист 3 ГОСТ 19903-74 / Ст3 ГОСТ 16523-70		
				60 h16 × 328 h16	2	0,46кг

Инв.№подл. | Подпись и дата | Взам.инв.№ | Инв.№дубл. | Подпись и дата

Изм. | Лист | № докум. | Подп. | Дата — Н7116-01 — Лист 3

Формат	Зона	Поз.	Обозначение	Наименование	Кол.	Примечание
Б4		11	Н7116-08	Часть патрубка		
				Лист 3 ГОСТ 19903-74 / Ст3 ГОСТ 16523-70		
				60 h16 × 122 h16	2	0,17кг
Б4		12	Н7116-09	Часть патрубка		
				Лист 3 ГОСТ 19903-74 / Ст3 ГОСТ 16523-70		
				60 h16 × 128 h16	2	0,18кг
				Стандартные изделия		
		13		Болт М10×30.56.019		
				ГОСТ 7798-70	16	
		14		Гайка М10.5.019		
				ГОСТ 5915-70	16	
		15		Шайба 10.65Г.019		
				ГОСТ 6402-70	16	
				Материалы		
		16		Проволока 4,0-О-Ч		
				ГОСТ 3282-74	0,5	м
		17		Стеклоткань Т-13-80(100)		
				ГОСТ 19170-73	1,4	м²

Инв.№подл. | Подпись и дата | Взам.инв.№ | Инв.№дубл. | Подпись и дата

Изм. | Лист | № докум. | Подп. | Дата — Н7116-01 — Лист 2

Формат А4

Формат	Зона	Поз.	Обозначение	Наименование	Кол.	Примечание
				Документация		
А2			Н7116-01СБ	Сборочный чертеж		
			Переменные данные	для исполнений:		
				Н7116-01		
				Детали		
А3		1	Н7116-02	Фланец	1	
		2	-01	Фланец	1	
А3		3	Н7116-03	Фланец	1	
		4	-01	Фланец	1	
А3		5	Н7116-04	Скоба	2	
		6	-01	Скоба	2	
А3		7	Н7116-05	Прокладка	2	
		8	-01	Прокладка	2	
Б4		9	Н7116-06	Часть патрубка		
				Лист 3 ГОСТ 19903-74 / Ст3 ГОСТ 16523-70		
				60 h16 × 92 h16	2	0,13кг
Б4		10	Н7116-07	Часть патрубка		
				Лист 3 ГОСТ 19903-74 / Ст3 ГОСТ 16523-70		
				60 h16 × 98 h16	2	0,14кг

Инв.№подл. | Подпись и дата | Взам.инв.№ | Инв.№дубл. | Подпись и дата

Изм.	Лист	№ докум.	Подп.	Дата	Н7116-01	Литера	Лист	Листов
Разраб.		Рудянко		01.0984	Вставка гибкая к вентилятором типа ВВД и ЦВ-18		1	10
Пров.		Кобяков		01.0984				
Нач.отд.		Есаков		01.0984				
Н.контр.		Коржихино		01.0984		ВНИПИ ТЕПЛОПРОЕКТ Москва		
Утв.		Шлеин		01.0984				

Формат А4

Формат	Зона	Поз.	Обозначение	Наименование	Кол.	Примечание
				Н7116-01-04		
				Детали		
А3		1	Н7116-02-06	Фланец	1	
		2	-07	Фланец	1	
А3		3	Н7116-03-06	Фланец	1	
		4	-07	Фланец	1	
А3		5	Н7116-04-06	Скоба	2	
		6	-07	Скоба	2	
А3		7	Н7116-05-06	Прокладка	2	
		8	-07	Прокладка	2	
Б4		9	Н7116-22	Часть патрубка		
				Лист 3 ГОСТ 19903-74		
				Ст3 ГОСТ 16523-70		
				60h16×186h16	2	0,26кг
Б4		10	Н7116-23	Часть патрубка		
				Лист 3 ГОСТ 19903-74		
				Ст3 ГОСТ 16523-70		
				60h16×202h16	2	0,28кг
Б4		11	Н7116-24	Часть патрубка		
				Лист 3 ГОСТ 19903-74		
				Ст3 ГОСТ 16523-70		
				60h16×262h16	2	0,37кг
Б4		12	Н7116-25	Часть патрубка		
				Лист 3 ГОСТ 19903-74		
				Ст3 ГОСТ 16523-70		
				60h16×268h16	2	0,38кг

Инв.№ подл. | Подпись и дата | Взам. инв.№ | Инв.№ дубл. | Подпись и дата

Изм. | Лист | № докум. | Подп. | Дата

Н7116-01

Лист 8

Формат А4

Формат	Зона	Поз.	Обозначение	Наименование	Кол.	Примечание
Б4		11	Н7116-20	Часть патрубка		
				Лист 3 ГОСТ 19903-74		
				Ст3 ГОСТ 16523-70		
				60h16×392h16	2	0,55кг
Б4		12	Н7116-21	Часть патрубка		
				Лист 3 ГОСТ 19903-74		
				Ст3 ГОСТ 16523-70		
				60h16×298h16	2	0,42кг
				Стандартные изделия		
		13		Болт М10×30.56.019		
				ГОСТ 7798-70	32	
		14		Гайка М10.5.019		
				ГОСТ 5915-70	32	
		15		Шайба 10.65Г.019		
				ГОСТ 6402-70	32	
				Материалы		
		16		Проволока 4,0-О-4		
				ГОСТ 3282-74	1,2	м
		17		Стеклоткань Т-13-80(100)		
				ГОСТ 19170-73	3,6	м²

Инв.№ подл. | Подпись и дата | Взам. инв.№ | Инв.№ дубл. | Подпись и дата

Изм. | Лист | № докум. | Подп. | Дата

Н7116-01

Лист 7

Формат А4

Формат	Зона	Поз.	Обозначение	Наименование	Кол.	Примечание
				Материалы		
		16		Проволока 4,0-О-4		
				ГОСТ 3282-74	1,2	м
		17		Стеклоткань Т-13-80(100)		
				ГОСТ 19170-73	3,6	м²
				Н7116-01-03		
				Детали		
А3		1	Н7116-02-04	Фланец	1	
		2	-05	Фланец	1	
А3		3	Н7116-03-04	Фланец	1	
		4	-05	Фланец	1	
А3		5	Н7116-04-04	Скоба	2	
		6	-05	Скоба	2	
А3		7	Н7116-05-04	Прокладка	2	
		8	-05	Прокладка	2	
Б4		9	Н7116-18	Часть патрубка		
				Лист 3 ГОСТ 19903-74		
				Ст3 ГОСТ 16523-70		
				60h16×214h16	2	0,30кг
Б4		10	Н7116-19	Часть патрубка		
				Лист 3 ГОСТ 19903-74		
				Ст3 ГОСТ 16523-70		
				60h16×234h16	2	0,33кг

Инв.№ подл. | Подпись и дата | Взам. инв.№ | Инв.№ дубл. | Подпись и дата

Изм. | Лист | № докум. | Подп. | Дата

Н7116-01

Лист 6

Формат А4

Формат	Зона	Поз.	Обозначение	Наименование	Кол.	Примечание
Б4		9	Н7116-14	Часть патрубка		
				Лист 3 ГОСТ 19903-74		
				Ст3 ГОСТ 16523-70		
				60h16×214h16	2	0,30кг
Б4		10	Н7116-15	Часть патрубка		
				Лист 3 ГОСТ 19903-74		
				Ст3 ГОСТ 16523-70		
				60h16×234h16	2	0,33кг
Б4		11	Н7116-16	Часть патрубка		
				Лист 3 ГОСТ 19903-74		
				Ст3 ГОСТ 16523-70		
				60h16×292h16	2	0,41кг
Б4		12	Н7116-17	Часть патрубка		
				Лист 3 ГОСТ 19903-74		
				Ст3 ГОСТ 16523-70		
				60h16×398h16	2	0,56кг
				Стандартные изделия		
		13		Болт М10×30.56.019		
				ГОСТ 7798-70	32	
		14		Гайка М10.5.019		
				ГОСТ 5915-70	32	
		15		Шайба 10.65Г.019		
				ГОСТ 6402-70	32	

Инв.№ подл. | Подпись и дата | Взам. инв.№ | Инв.№ дубл. | Подпись и дата

Изм. | Лист | № докум. | Подп. | Дата

Н7116-01

Лист 5

Формат А4

Н7116-02

Серия 7.406-1 Выпуск 7-8

40 V(V)

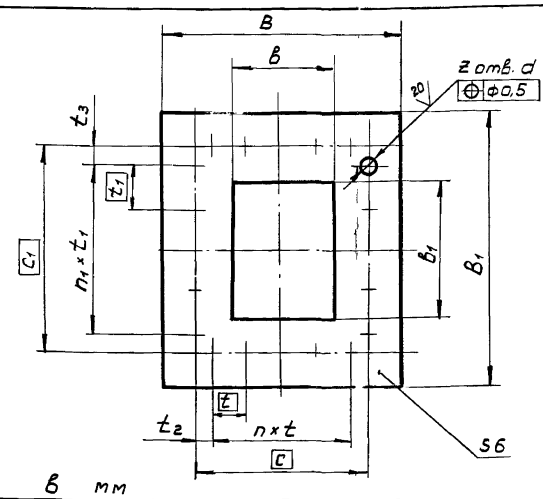

Размеры в мм

Обозначение	b	b_1	B	B_1	t	t_1	t_2	t_3	C	C_1	n	n_1	z	d	Масса, кг
Н7116-02	100	100	180	180	75	75	32,5	32,5	140	140	1	1	8	10	1,0
-01	130	130	210	210	85	85	—	—	170	170	2	2	8		1,2
-02	202	202	282	282	60,5	60,5	—	—	242	242	4	4	16		1,7
-03	330	330	410	410	74	74	—	—	370	370	5	5	20	14	2,6
-04	222	236	302	316	68,5	71,5	—	—	274	286					1,9
-05	300	400	380	480	85	110	—	—	340	440	4	4	16		2,8
-06	194	204	274	284	58,5	61	—	—	234	244				10	1,7
-07	270	270	350	350	130	130	25	25	310	310	2	2	12		2,2
-08	216	232	296	312	64	68	—	—	256	272	4	4	16	14	1,9
-09	310	310	390	390	100	100	25	25	350	350	3	3	16		2,5

Предельные отклонения размеров: $H16, \pm \frac{t_3}{2}$.

Изм.	Лист	№ докум.	Подп.	Дата
Разраб.		Руденко		01.09.84
Пров.		Кобяков		01.09.84
Т. контр.		Словесник		01.09.84
Н. контр.		Коржихино		01.09.84
Утв.		Кобяков		01.09.84

Н7116-02

Фланец

Литера | Масса: см. табл. | Масштаб: —

Лист | Листов 1

Ст3 ГОСТ 380-71

ВНИПИ ТЕПЛОПРОЕКТ Москва

Формат А3

Инв.№ подл. | Подпись и дата | Взам. инв.№ | Инв.№ дубл. | Подпись и дата

Формат	Зона	Поз.	Обозначение	Наименование	Кол.	Примечание
Б4		9	Н7116-26	Часть патрубка		
				Лист 3 ГОСТ 19903-74		
				Ст3 ГОСТ 16523-70		
				60 h16 × 208 h16	2	0,29 кг
Б4		10	Н7116-27	Часть патрубка		
				Лист 3 ГОСТ 19903-74		
				Ст3 ГОСТ 16523-70		
				60 h16 × 230 h16	2	0,32 кг
Б4		11	Н7116-28	Часть патрубка		
				Лист 3 ГОСТ 19903-74		
				Ст3 ГОСТ 16523-70		
				60 h16 × 302 h16	2	0,42 кг
Б4		12	Н7116-29	Часть патрубка		
				Лист 3 ГОСТ 19903-74		
				Ст3 ГОСТ 16523-70		
				60 h16 × 308 h16	2	0,43 кг
				Стандартные изделия		
		13		Болт М10×30.56.019		
				ГОСТ 7798-70	32	
		14		Гайка М10.5.019 ГОСТ 5915-70		
		15		Шайба 10.65Г.019 ГОСТ 6402-70	32	
				Материалы		
		16		Проволока 4,0-О-4 ГОСТ 3282-74	1,1	м
		17		Стеклоткань Т-13-80 (100)		
				ГОСТ 19170-73	3,3	м²

Инв.№ подл. | Подпись и дата | Взам. инв.№ | Инв.№ дубл. | Подпись и дата

Изм. | Лист | № докум. | Подп. | Дата

Н7116-01

Лист 10

Формат А4

Формат	Зона	Поз.	Обозначение	Наименование	Кол.	Примечание
				Стандартные изделия		
		13		Болт М10×30.56.019		
				ГОСТ 7798-70	24	
		14		Гайка М10.5.019		
				ГОСТ 5915-70	24	
		15		Шайба 10.65Г.019		
				ГОСТ 6402-70	24	
				Материалы		
		16		Проволока 4,0-О-4	1	м
				ГОСТ 3282-74		
		17		Стеклоткань Т-13-80 (100)		
				ГОСТ 19170-73	2,9	м²
				Н7116-01-05		
				Детали		
А3		1	Н7116-02-08	Фланец	1	
		2	-09	Фланец	1	
А3		3	Н7116-03-08	Фланец	1	
		4	-09	Фланец	1	
А3		5	Н7116-04-08	Скоба	2	
		6	-09	Скоба	2	
А3		7	Н7116-05-08	Прокладка	2	
		8	-09	Прокладка	2	

Инв.№ подл. | Подпись и дата | Взам. инв.№ | Инв.№ дубл. | Подпись и дата

Изм. | Лист | № докум. | Подп. | Дата

Н7116-01

Лист 9

Формат А4

Серия 7.406-1 Выпуск 7-8

Н7116-01СБ

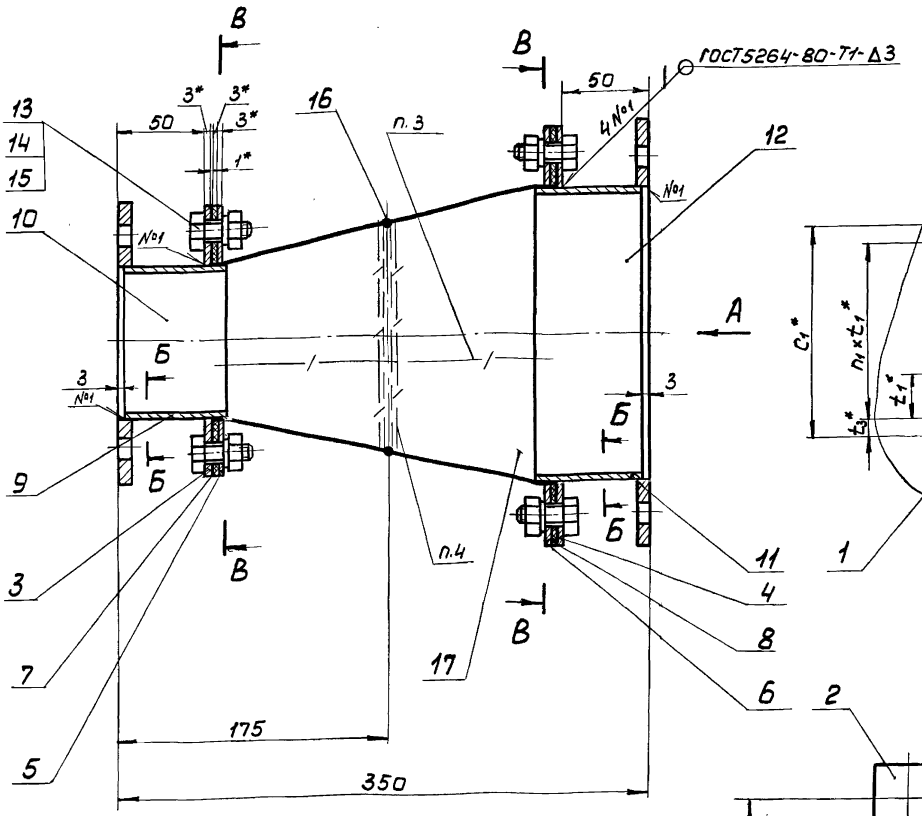

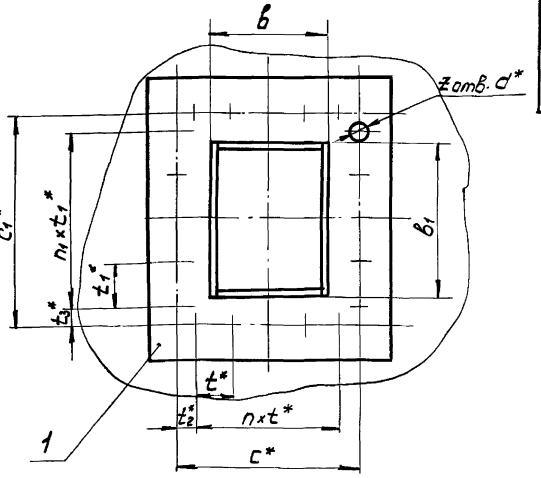

Вид А

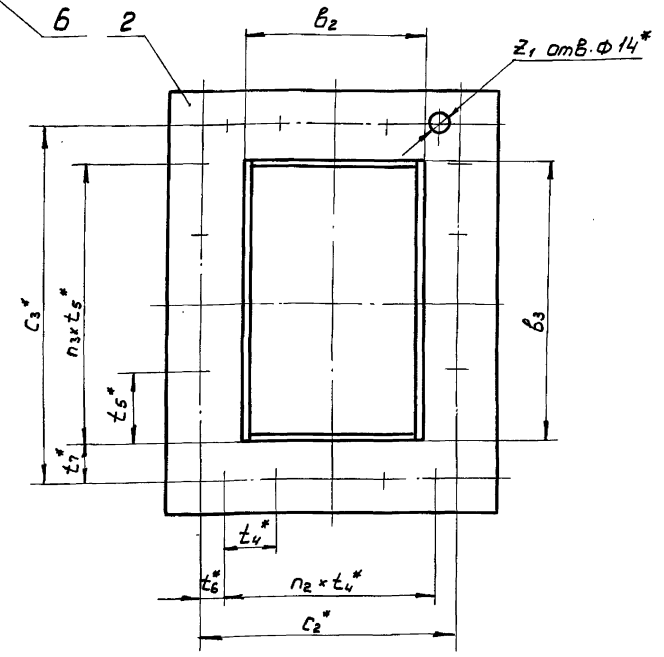

В - В

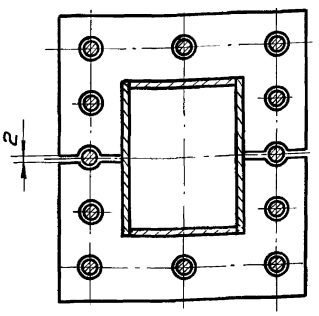

Б - Б

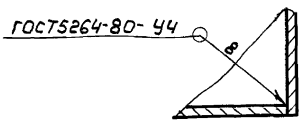

Размеры в мм

Обозначение	B	B_1	B_2	B_3	t^*	t_1^*	t_2^*	t_3^*	t_4^*	t_5^*	t_6^*	t_7^*	c^*	c_1^*	c_2^*	c_3^*	n	n_1	n_2	n_3	z	z_1	d^*	Тип вентилятора	Масса, кг
Н7116-01	98	98	128	128	75	75	32,5	32,5	85	85	—	—	140	140	170	170	1	1	2	2	8	8	10	ВВД-5	6,2
-01	200	200	328	328	60,5	60,5	—	—	74	74	—	—	242	242	370	370			5	5		20		ВВД-8; -9	13,3
-02	220	234	298	398	68,5	71,5	—	—	85	110	—	—	274	286	340	440	4	4	4	4	16	16	14	ВВД-11	14,3
-03	220	234	398	298	68,5	71,5	—	—	110	85	—	—	274	286	440	340									14,3
-04	192	202	268	268	58,5	61	—	—	130	130	25	25	234	244	310	310			2	2		12	10	ЦВ-18-8	11,7
-05	214	230	308	308	64	68	—	—	100	100			256	272	350	350			3	3		16		ЦВ-18-9	12,7

4. Проволоку поз.16 вставить между двумя рядами стеклоткани и прошить нитками из стеклоткани с двух сторон.
5. Покрытие наружных и внутренних поверхностей стеклоткани — эмаль КО-813 ГОСТ 11066-74 в два слоя.
6. Температура применения вставки - до 400°С; давление газов - 500 да Па.
7. Длина вставки в рабочем положении - 250мм.

1. *Размеры для справок.
2. Предельные отклонения размеров $\pm \frac{t_3}{2}$.
3. Вставка изготовлена из стеклоткани ГОСТ 19170-73 путем сшивания 10 заготовок нитками из стеклоткани.

Изм.	Лист	№докум.	Подп.	Дата
Разраб.		Руденко		01.09.84
Пров.		Кобяков		01.09.84
Т.контр.		Славеснин		01.09.84
Нач.отд.		Есаков		01.09.84
Н.контр.		Коржихина		01.09.84
Утв.		Шлеин		01.09.84

Н7116-01СБ

Вставка гибкая к вентиляторам типа ВВД и ЦВ-18 Сборочный чертеж

Литера	Масса	Масштаб
	см. табл.	—
Лист	Листов 1	

ВНИПИ ТЕПЛОПРОЕКТ Москва

Формат А2

Инв.№подл. | Подпись и дата | Взам.инв.№ | Инв.№дубл. | Подпись и дата

Н7116 - 04

Серия 7.406-1 Выпуск 7-8

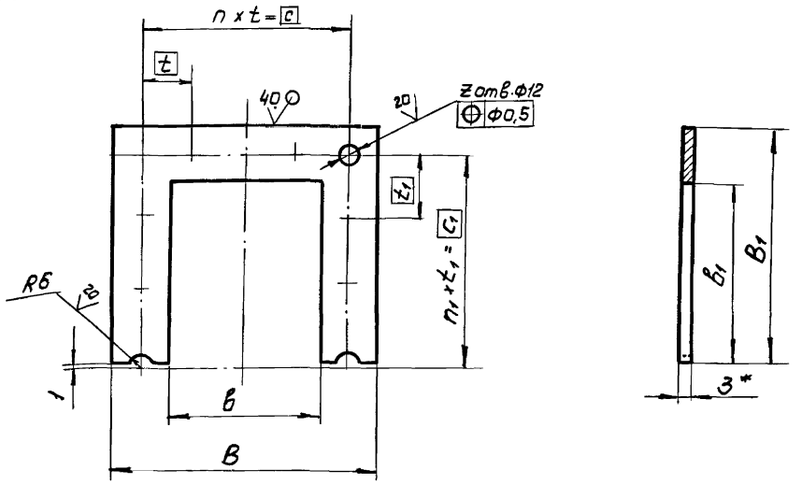

Размеры в мм

Обозначение	в	в1	В	В1	t	t1	n	n1	c	c1	z	Масса, кг
Н7116-04	104	51	160	79	65	65			130	65		0,15
-01	134	66	190	94	80	80	2	1	160	80	5	0,2
-02	206	102	262	130	116	116			232	116		0,3
-03	334	166	390	194	90	90			360	180		0,5
-04	226	119	292	152	66	69	4	2	264	138	9	0,4
-05	304	201	360	229	83	107			332	214		0,5
-06	198	103	254	131	112	117	2	1	224	117	5	0,3
-07	274	136	330	164	75	75			300	150		0,4
-08	220	117	276	145	62	65	4	2	248	130	9	0,35
-09	314	156	370	184	85	85			340	170		0,45

1.* Размер для справок.

2. Предельные отклонения размеров: $H16, \pm \frac{t_3}{2}$.

Изм.	Лист	№ докум.	Подп.	Дата	Н7116-04
Разраб.		Руденко		01.09.84	Скоба
Пров.		Кобяков		01.09.84	
Т. контр.		Словесник		01.09.84	
Н. контр.		Коржихина		01.09.84	Лист 3 ГОСТ 19903-74 / Ст3 ГОСТ 16523-70
Утв.		Кобяков		01.09.84	

Литера | Масса | Масштаб: см. табл. | —

Лист | Листов 1

ВНИПИ ТЕПЛОПРОЕКТ Москва

Формат А3

Инв. № подл. | Подпись и дата | Взам. инв. № | Инв. № дубл. | Подпись и дата

Н7116 - 03

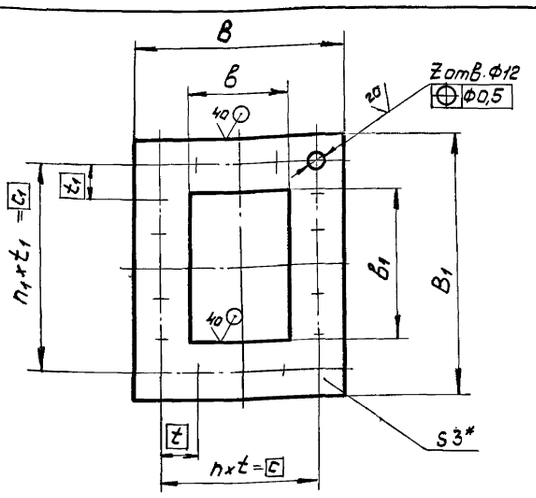

Размеры в мм

Обозначение	в	в1	В	В1	t	t1	n	n1	c	c1	z	Масса, кг
Н7116-03	100	100	160	160	65	65			130	130		0,3
-01	130	130	190	190	80	80	2	2	160	160	8	0,4
-02	202	202	262	262	116	116			232	232		0,6
-03	330	330	390	390	90	90			360	360		1,0
-04	222	236	292	306	66	69	4	4	264	276	16	0,8
-05	300	400	360	460	83	107			332	428		1,0
-06	194	204	254	264	112	117	2	2	224	234	8	0,6
-07	270	270	330	330	75	75			300	300		0,8
-08	216	232	276	292	62	65	4	4	248	260	16	0,7
-09	310	310	370	370	85	85			340	340		0,9

1.* Размер для справок.

2. Предельные отклонения размеров: $H16, \pm \frac{t_3}{2}$.

Изм.	Лист	№ докум.	Подп.	Дата	Н7116-03
Разраб.		Руденко		01.09.84	Фланец
Пров.		Кобяков		01.09.84	
Т. контр.		Словесник		01.09.84	
Н. контр.		Коржихина		01.09.84	Лист 3 ГОСТ 19903-74 / Ст3 ГОСТ 16523-70
Утв.		Кобяков		01.09.84	

Литера | Масса | Масштаб: см. табл. | —

Лист | Листов 1

ВНИПИ ТЕПЛОПРОЕКТ Москва

Формат А3

Инв. № подл. | Подпись и дата | Взам. инв. № | Инв. № дубл. | Подпись и дата

Серия 7.406-1 Выпуск 7-8

Формат	Зона	Поз.	Обозначение	Наименование	Кол.	Примечание
Б4		11	Н7117-08	Часть патрубка		
				Лист 3 ГОСТ 19903-74		
				Ст3 ГОСТ 16523-70		
				60 h 16 × 87 h 16	2	0,12 кг
Б4		12	Н7117-09	Часть патрубка		
				Лист 3 ГОСТ 19903-74		
				Ст3 ГОСТ 16523-70		
				60 h 16 × 168 h 16	2	0,24 кг
				Стандартные изделия		
		13		Болт М10×30.56.019		
				ГОСТ 7798-70	16	
		14		Гайка М10.5.019		
				ГОСТ 5915-70	16	
		15		Шайба 10.65Г.019		
				ГОСТ 6402-70	16	
				Материалы		
		16		Проволока 4,0-О-4		
				ГОСТ 3282-74	0,5	м
		17		Стеклоткань Т-13-80(100)		
				ГОСТ 19170-73	1,4	м²

Подпись и дата | Инв.№ подл. | Взам.инв.№ | Инв.№ дубл. | Подпись и дата

Изм. Лист № докум. Подп. Дата — Н7117-01 — Лист 2

Формат А4

Формат	Зона	Поз.	Обозначение	Наименование	Кол.	Примечание
				Документация		
А2			Н7117-01 СБ	Сборочный чертеж		
				Переменные данные для исполнений		
				Н7117-01		
				Детали		
А3		1	Н7117-02	Фланец	1	
		2	-01	Фланец	1	
А3		3	Н7117-03	Фланец	1	
		4	-01	Фланец	1	
А3		5	Н7117-04	Скоба	2	
		6	-01	Скоба	2	
А3		7	Н7117-05	Прокладка	2	
		8	-01	Прокладка	2	
Б4		9	Н7117-06	Часть патрубка		
				Лист 3 ГОСТ 19903-74		
				Ст3 ГОСТ 16523-70		
				60 h 16 × 87 h 16	2	0,12 кг
Б4		10	Н7117-07	Часть патрубка		
				Лист 3 ГОСТ 19903-74		
				Ст3 ГОСТ 16523-70		
				60 h 16 × 68 h 16	2	0,10 кг

Подпись и дата | Инв.№ подл. | Взам.инв.№ | Инв.№ дубл. | Подпись и дата

Изм.	Лист	№ докум.	Подп.	Дата	Н7117-01			
Разраб.		Руденко		01.09.84	Вставка гибкая к вентиляторам типа Ц10-28 и АВД	Литера	Лист	Листов
Пров.		Кобяков		01.09.84			1	16
Нач.отд.		Есаков		01.09.84		ВНИПИ ТЕПЛОПРОЕКТ Москва		
Н.контр.		Каржихина		01.09.84				
Утв.		Шлеин		01.09.84				

Формат А4

Н7116-05

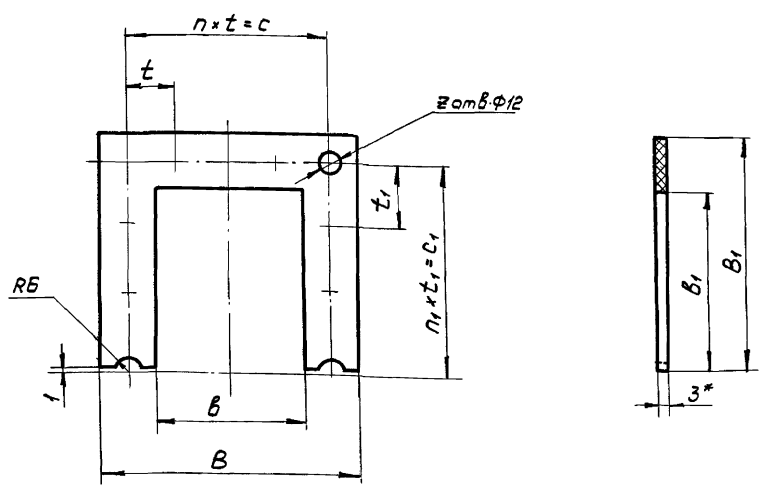

Размеры в мм

Обозначение	в	B_1	В	B_1	t	t_1	n	n_1	c	c_1	z	Масса кг
Н7116-05	104	51	160	79	65	65			130	65	5	0,03
-01	134	66	190	94	80	80	2	1	160	80	5	0,03
-02	206	102	262	130	116	116			232	116	5	0,05
-03	334	166	390	194	90	90			360	180	9	0,07
-04	226	119	292	152	66	69	4	2	264	138	9	0,06
-05	304	201	360	229	83	107			332	214	9	0,08
-06	198	103	254	131	112	117	2	1	224	117	5	0,05
-07	274	136	330	164	75	75			300	150	9	0,06
-08	220	117	276	145	62	65	4	2	248	130	9	0,05
-09	314	156	370	184	85	85			340	170	9	0,07

*Размер для справок

Подпись и дата | Инв.№ подл. | Взам.инв.№ | Инв.№ дубл. | Подпись и дата

Изм.	Лист	№ докум.	Подп.	Дата	Н7116-05			
Разраб.		Руденко		01.09.84	Прокладка	Литера	Масса	Масштаб
Пров.		Кобяков		01.09.84			см. табл.	—
Т.контр.		Славесник		01.09.84		Лист	Листов 1	
Н.контр.		Каржихина		01.09.84	Картон асбестовый КАОН-1-3 ГОСТ 2850-80	ВНИПИ ТЕПЛОПРОЕКТ Москва		
Утв.		Кобяков		01.09.84				

Формат А3

Формат	Зона	Поз.	Обозначение	Наименование	Кол.	Примечание
		15		Шайба 10.65Г.019		
				ГОСТ 6402-70	16	
				Материалы		
		16		Проволока 4,0-О-Ч		
				ГОСТ 3282-74	0,6	м
		17		Стеклоткань Т-13-80(100)		
				ГОСТ 19170-73	1,8	м²
				Н7117-01-03		
				Детали		
А3		1	Н7117-02-02	Фланец	1	
		2	-03	Фланец	1	
А3		3	Н7117-03-02	Фланец	1	
		4	-03	Фланец	1	
А3		5	Н7117-04-02	Скоба	2	
		6	-03	Скоба	2	
А3		7	Н7117-05-02	Прокладка	2	
		8	-03	Прокладка	2	
Б4		9	Н7117-18	Часть патрубка		
				Лист 3 ГОСТ 19903-74		
				Ст3 ГОСТ 16523-70		
				60h16×124h16	2	0,18 кг

Инв.№ подл. | Подпись и дата | Взам. инв.№ | Инв.№ дубл. | Подпись и дата

Изм. Лист № докум. Подп. Дата

Н7117-01

Лист 6

Формат А4

Формат	Зона	Поз.	Обозначение	Наименование	Кол.	Примечание
А3		7	Н7117-05-02	Прокладка	2	
		8	-03	Прокладка	2	
Б4		9	Н7117-14	Часть патрубка		
				Лист 3 ГОСТ 19903-74		
				Ст3 ГОСТ 16523-70		
				60h16×124h16	2	0,18 кг
Б4		10	Н7117-15	Часть патрубка		
				Лист 3 ГОСТ 19903-74		
				Ст3 ГОСТ 16523-70		
				60h16×98h16	2	0,14 кг
Б4		11	Н7117-16	Часть патрубка		
				Лист 3 ГОСТ 19903-74		
				Ст3 ГОСТ 16523-70		
				60h16×142h16	2	0,20 кг
Б4		12	Н7117-17	Часть патрубка		
				Лист 3 ГОСТ 19903-74		
				Ст3 ГОСТ 16523-70		
				60h16×198h16	2	0,28 кг
				Стандартные изделия		
		13		Болт М10×30.56.019		
				ГОСТ 7798-70	16	
		14		Гайка М10.5.019		
				ГОСТ 5915-70	16	

Инв.№ подл. | Подпись и дата | Взам. инв.№ | Инв.№ дубл. | Подпись и дата

Изм. Лист № докум. Подп. Дата

Н7117-01

Лист 5

Формат А4

Формат	Зона	Поз.	Обозначение	Наименование	Кол.	Примечание
				Стандартные изделия		
		13		Болт М10×30.56.019		
				ГОСТ 7798-70	16	
		14		Гайка М10.5.019		
				ГОСТ 5915-70	16	
		15		Шайба 10.65Г.019		
				ГОСТ 6402-70	16	
				Материалы		
		16		Проволока 4,0-О-Ч	0,5	м
				ГОСТ 3282-74		
		17		Стеклоткань Т-13-80(100)		
				ГОСТ 19170-73	1,4	м²
				Н7117-01-02		
				Детали		
А3		1	Н7117-02-02	Фланец	1	
		2	-03	Фланец	1	
А3		3	Н7117-03-02	Фланец	1	
		4	-03	Фланец	1	
А3		5	Н7117-04-02	Скоба	2	
		6	-03	Скоба	2	

Инв.№ подл. | Подпись и дата | Взам. инв.№ | Инв.№ дубл. | Подпись и дата

Изм. Лист № докум. Подп. Дата

Н7117-01

Лист 4

Формат А4

Формат	Зона	Поз.	Обозначение	Наименование	Кол.	Примечание
				Н7117-01-01		
				Детали		
А3		1	Н7117-02	Фланец	1	
		2	-01	Фланец	1	
А3		3	Н7117-03	Фланец	1	
		4	-01	Фланец	1	
А3		5	Н7117-04	Скоба	2	
		6	-01	Скоба	2	
А3		7	Н7117-05	Прокладка	2	
		8	-01	Прокладка	2	
Б4		9	Н7117-10	Часть патрубка		
				Лист 3 ГОСТ 19903-74		
				Ст3 ГОСТ 16523-70		
				60h16×87h16	2	0,12 кг
Б4		10	Н7117-11	Часть патрубка		
				Лист 3 ГОСТ 19903-74		
				Ст3 ГОСТ 16523-70		
				60h16×68h16	2	0,10 кг
Б4		11	Н7117-12	Часть патрубка		
				Лист 3 ГОСТ 19903-74		
				Ст3 ГОСТ 16523-70		
				60h16×162h16	2	0,23 кг
Б4		12	Н7117-13	Часть патрубка		
				Лист 3 ГОСТ 19903-74		
				Ст3 ГОСТ 16523-70		
				60h16×93h16	2	0,13 кг

Инв.№ подл. | Подпись и дата | Взам. инв.№ | Инв.№ дубл. | Подпись и дата

Изм. Лист № докум. Подп. Дата

Н7117-01

Лист 3

Формат А4

Формат	Зона	Поз.	Обозначение	Наименование	Кол.	Примечание
			Н7117-01-05			
				Детали		
А3		1	Н7117-02-04	Фланец	1	
		2	-05	Фланец	1	
А3		3	Н7117-03-04	Фланец	1	
		4	-05	Фланец	1	
А3		5	Н7117-04-04	Скоба	2	
		6	-05	Скоба	2	
А3		7	Н7117-05-04	Прокладка	2	
		8	-05	Прокладка	2	
Б4		9	Н7117-26	Часть патрубка		
				Лист 3 ГОСТ 19903-74		
				Ст3 ГОСТ 16523-70		
				60 h16 × 156 h16	2	0,22 кг
Б4		10	Н7117-27	Часть патрубка		
				Лист 3 ГОСТ 19903-74		
				Ст3 ГОСТ 16523-70		
				60 h16 × 122 h16	2	0,17 кг
Б4		11	Н7117-28	Часть патрубка		
				Лист 3 ГОСТ 19903-74		
				Ст3 ГОСТ 16523-70		
				60 h16 × 342 h16	2	0,48 кг
Б4		12	Н7117-29	Часть патрубка		
				Лист 3 ГОСТ 19903-74		
				Ст3 ГОСТ 16523-70		
				60 h16 × 198 h16	2	0,28 кг

Подпись и дата | Инв. № подл. | Взам. инв. № | Инв. № дубл. | Подпись и дата

Изм. Лист № докум. Подп. Дата

Н7117-01

Лист 10

Формат А4

Формат	Зона	Поз.	Обозначение	Наименование	Кол.	Примечание
Б4		12	Н7117-25	Часть патрубка		
				Лист 3 ГОСТ 19903-74		
				Ст3 ГОСТ 16523-70		
				60 h16 × 348 h16	2	0,49
				Стандартные изделия		
		13		Болт М10×30.56.019		
				ГОСТ 7798-70	20	
		14		Гайка М10.5.019		
				ГОСТ 5915-70	20	
		15		Шайба 10.65Г.019		
				ГОСТ 6402-70	20	
				Материалы		
		16		Проволока 4,0-О-4		
				ГОСТ 3282-74	0,9	м
		17		Стеклоткань Т-13-80(100)		
				ГОСТ 19170-73	2,6	м²

Подпись и дата | Инв. № подл. | Взам. инв. № | Инв. № дубл. | Подпись и дата

Изм. Лист № докум. Подп. Дата

Н7117-01

Лист 9

Формат А4

Формат	Зона	Поз.	Обозначение	Наименование	Кол.	Примечание
		17		Стеклоткань Т-13-80(100)		
				ГОСТ 19170-73	1,8	м²
			Н7117-01-04			
				Детали		
А3		1	Н7117-02-04	Фланец	1	
		2	-05	Фланец	1	
А3		3	Н7117-03-04	Фланец	1	
		4	-05	Фланец	1	
А3		5	Н7117-04-04	Скоба	2	
		6	-05	Скоба	2	
А3		7	Н7117-05-04	Прокладка	2	
		8	-05	Прокладка	2	
Б4		9	Н7117-22	Часть патрубка		
				Лист 3 ГОСТ 19903-74		
				Ст3 ГОСТ 16523-70		
				60 h16 × 156 h16	2	0,22 кг
Б4		10	Н7117-23	Часть патрубка		
				Лист 3 ГОСТ 19903-74		
				Ст3 ГОСТ 16523-70		
				60 h16 × 122 h16	2	0,17 кг
Б4		11	Н7117-24	Часть патрубка		
				Лист 3 ГОСТ 19903-74		
				Ст3 ГОСТ 16523-70		
				60 h16 × 192 h16	2	0,27 кг

Подпись и дата | Инв. № подл. | Взам. инв. № | Инв. № дубл. | Подпись и дата

Изм. Лист № докум. Подп. Дата

Н7117-01

Лист 8

Формат А4

Формат	Зона	Поз.	Обозначение	Наименование	Кол.	Примечание
Б4		10	Н7117-19	Часть патрубка		
				Лист 3 ГОСТ 19903-74		
				Ст3 ГОСТ 16523-70		
				60 h16 × 98 h16	2	0,14 кг
Б4		11	Н7117-20	Часть патрубка		
				Лист 3 ГОСТ 19903-74		
				Ст3 ГОСТ 16523-70		
				60 h16 × 192 h16	2	0,27 кг
Б4		12	Н7117-21	Часть патрубка		
				Лист 3 ГОСТ 19903-74		
				Ст3 ГОСТ 16523-70		
				60 h16 × 148 h16	2	0,21 кг
				Стандартные изделия		
		13		Болт М10×30.56.019		
				ГОСТ 7798-70	16	
		14		Гайка М10.5.019		
				ГОСТ 5915-70	16	
		15		Шайба 10.65Г.019		
				ГОСТ 6402-70	16	
				Материалы		
		16		Проволока 4,0-О-4		
				ГОСТ 3282-74	0,6	м

Подпись и дата | Инв. № подл. | Взам. инв. № | Инв. № дубл. | Подпись и дата

Изм. Лист № докум. Подп. Дата

Н7117-01

Лист 7

Формат А4

Формат	Зона	Поз.	Обозначение	Наименование	Кол.	Примечание
Б4		10	Н7117-35	Часть патрубка		
				Лист 3 ГОСТ 19903-74		
				Ст3 ГОСТ 16523-70		
				60h16×160h16	2	0,23 кг
Б4		11	Н7117-36	Часть патрубка		
				Лист 3 ГОСТ 19903-74		
				Ст3 ГОСТ 16523-70		
				60h16×392h16	2	0,55 кг
Б4		12	Н7117-37	Часть патрубка		
				Лист 3 ГОСТ 19903-74		
				Ст3 ГОСТ 16523-70		
				60h16×298h16	2	0,42 кг
				Стандартные изделия		
		13		Болт М10×30.56.019		
				ГОСТ 7798-70	24	
		14		Гайка М10.5.019		
				ГОСТ 5915-70	24	
		15		Шайба 10.65Г.019		
				ГОСТ 6402-70	24	
				Материалы		
		16		Проволока 4,0-О-Н		
				ГОСТ 3282-74	1,1	м

Инв.№ подл. | Подпись и дата | Взам. инв.№ | Инв.№ дубл. | Подпись и дата

Изм. Лист № докум. Подп. Дата

Н7117-01

Лист 14

Формат А4

Формат	Зона	Поз.	Обозначение	Наименование	Кол.	Примечание
		15		Шайба 10.65Г.019		
				ГОСТ 6402-70	24	
				Материалы		
		16		Проволока 4,0-О-Н		
				ГОСТ 3282-74	1,1	м
		17		Стеклоткань Т-13-80(100)		
				ГОСТ 19170-73	3,3	м²
				Н7117-01-07		
				Детали		
А3		1	Н7117-02-06	Фланец	1	
		2	-07	Фланец	1	
А3		3	Н7117-03-06	Фланец	1	
		4	-07	Фланец	1	
А3		5	Н7117-04-06	Скоба	2	
		6	-07	Скоба	2	
А3		7	Н7117-05-06	Прокладка	2	
		8	-07	Прокладка	2	
Б4		9	Н7117-34	Часть патрубка		
				Лист 3 ГОСТ 19903-74		
				Ст3 ГОСТ 16523-70		
				60h16×204h16	2	0,29 кг

Инв.№ подл. | Подпись и дата | Взам. инв.№ | Инв.№ дубл. | Подпись и дата

Изм. Лист № докум. Подп. Дата

Н7117-01

Лист 13

Формат А4

Формат	Зона	Поз.	Обозначение	Наименование	Кол.	Примечание
А3		7	Н7117-05-06	Прокладка	2	
		8	-07	Прокладка	2	
Б4		9	Н7117-30	Часть патрубка		
				Лист 3 ГОСТ 19903-74		
				Ст3 ГОСТ 16523-70		
				60h16×204h16	2	0,29 кг
Б4		10	Н7117-31	Часть патрубка		
				Лист 3 ГОСТ 19903-74		
				Ст3 ГОСТ 16523-70		
				60h16×160h16	2	0,23 кг
Б4		11	Н7117-32	Часть патрубка		
				Лист 3 ГОСТ 19903-74		
				Ст3 ГОСТ 16523-70		
				60h16×292h16	2	0,41 кг
Б4		12	Н7117-33	Часть патрубка		
				Лист 3 ГОСТ 19903-74		
				Ст3 ГОСТ 16523-70		
				60h16×398h16	2	0,56 кг
				Стандартные изделия		
		13		Болт М10×30.56.019		
				ГОСТ 7798-70	24	
		14		Гайка М10.5.019		
				ГОСТ 5915-70	24	

Инв.№ подл. | Подпись и дата | Взам. инв.№ | Инв.№ дубл. | Подпись и дата

Изм. Лист № докум. Подп. Дата

Н7117-01

Лист 12

Формат А4

Формат	Зона	Поз.	Обозначение	Наименование	Кол.	Примечание
				Стандартные изделия		
		13		Болт М10×30.56.019		
				ГОСТ 7798-70	20	
		14		Гайка М10.5.019		
				ГОСТ 5915-70	20	
		15		Шайба 10.65Г.019		
				ГОСТ 6402-70	20	
				Материалы		
		16		Проволока 4,0-О-Н		
				ГОСТ 3282-74	0,9	м
		17		Стеклоткань Т-13-80(100)		
				ГОСТ 19170-73	2,6	м²
				Н7117-01-06		
				Детали		
А3		1	Н7117-02-06	Фланец	1	
		2	-07	Фланец	1	
А3		3	Н7117-03-06	Фланец	1	
		4	-07	Фланец	1	
А3		5	Н7117-04-06	Скоба	2	
		6	-07	Скоба	2	

Инв.№ подл. | Подпись и дата | Взам. инв.№ | Инв.№ дубл. | Подпись и дата

Изм. Лист № докум. Подп. Дата

Н7117-01

Лист 11

Формат А4

Н7117-02

Серия 7.406-1 · Выпуск 7-8

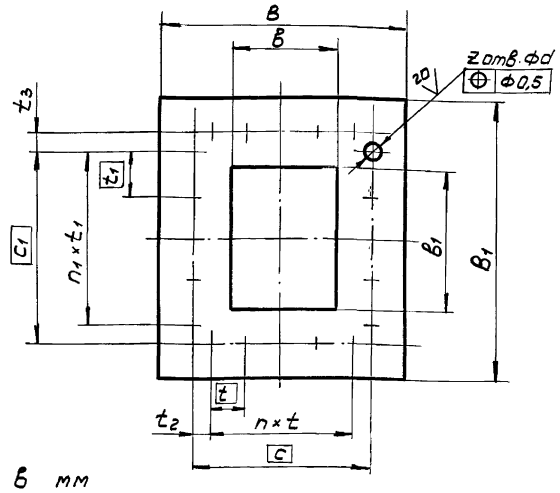

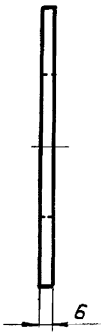

40 V (V)

Размеры в мм

Обозначение	b	b_1	B	B_1	t	t_1	t_2	t_3	c	c_1	n	n_1	z	d	Масса, кг
Н7117-02	95	70	175	150	80	60	27,5	25	135	110	1	1	8	7	0,9
-01	95	170	175	250	80	80	27,5	25	135	210		2	10	14	1,2
-02	132	100	212	180	80	80	46	30	172	140		1		7	1,2
-03	150	200	230	280	95	120	—	—	190	240	2	2	8	14	1,6
-04	164	124	244	204	80	80	62	42	204	164	1	1		7	1,4
-05	200	350	280	430	120	130	—	—	240	390	2	3	10	14	2,3
-06	212	162	292	242	100	100	76	51	252	202	1	1	8	10	1,7
-07	300	400	380	480	85	110	—	—	340	440	4	4	16	14	2,8
-08	95	95	175	175	60	60	30	30	120	120	1	1	8	10	1,0
-09	110	110	190	190	75	75	—	—	150	150	2	2	8	14	1,1

Предельные отклонения размеров: $H16, \pm \frac{t_2}{2}$.

Н7117-02

Изм.	Лист	№ докум.	Подп.	Дата
Разраб.		Руденко		01.09.84
Пров.		Кобяков		01.09.84
Т.контр.		Славесник		01.09.84
Н.контр.		Коржихина		01.09.84
Утв.		Кобяков		01.09.84

Фланец

Литера | Масса: см. табл. | Масштаб: —

Лист | Листов 1

ВНИПИ ТЕПЛОПРОЕКТ Москва

Ст3 ГОСТ 380-71

Инв.№ подл. | Подпись и дата | Взам. инв.№ | Инв.№ дубл. | Подпись и дата

Формат	Зона	Поз.	Обозначение	Наименование	Кол.	Примечание
Б4		12	Н7117-41	Часть патрубка		
				Лист 3 ГОСТ 19903-74		
				Ст3 ГОСТ 16523-70		
				60 h16 × 108 h16	2	0,15 кг
				Стандартные изделия		
		13		Болт М10×30.56.019		
				ГОСТ 7798-70	16	
		14		Гайка М10.5.019		
				ГОСТ 5915-70	16	
		15		Шайба 10.65Г.019		
				ГОСТ 6402-70	16	
				Материалы		
		16		Проволока 4,0-О-4		
				ГОСТ 3282-74	0,4	м
		17		Стеклоткань Т-13-80(100)		
				ГОСТ 19170-73	1,3	м²

Н7117-01 | Лист 16

Изм. | Лист | № докум. | Подп. | Дата

Формат А4

Формат	Зона	Поз.	Обозначение	Наименование	Кол.	Примечание
		17		Стеклоткань Т-13-80(100)		
				ГОСТ 19170-73	3,3	м²
				Н7117-01-08		
				Детали		
А3		1	Н7117-02-08	Фланец	1	
		2	-09	Фланец	1	
А3		3	Н7117-03-08	Фланец	1	
		4	-09	Фланец	1	
А3		5	Н7117-04-08	Скоба	2	
		6	-09	Скоба	2	
А3		7	Н7117-05-08	Прокладка	2	
		8	-09	Прокладка	2	
Б4		9	Н7117-38	Часть патрубка		
				Лист 3 ГОСТ 19903-74		
				Ст3 ГОСТ 16523-70		
				60 h16 × 87 h16	2	0,12 кг
Б4		10	Н7117-39	Часть патрубка		
				Лист 3 ГОСТ 19903-74		
				Ст3 ГОСТ 16523-70		
				60 h16 × 93 h16	2	0,13 кг
Б4		11	Н7117-40	Часть патрубка		
				Лист 3 ГОСТ 19903-74		
				Ст3 ГОСТ 16523-70		
				60 h16 × 102 h16	2	0,14 кг

Н7117-01 | Лист 15

Изм. | Лист | № докум. | Подп. | Дата

Формат А4

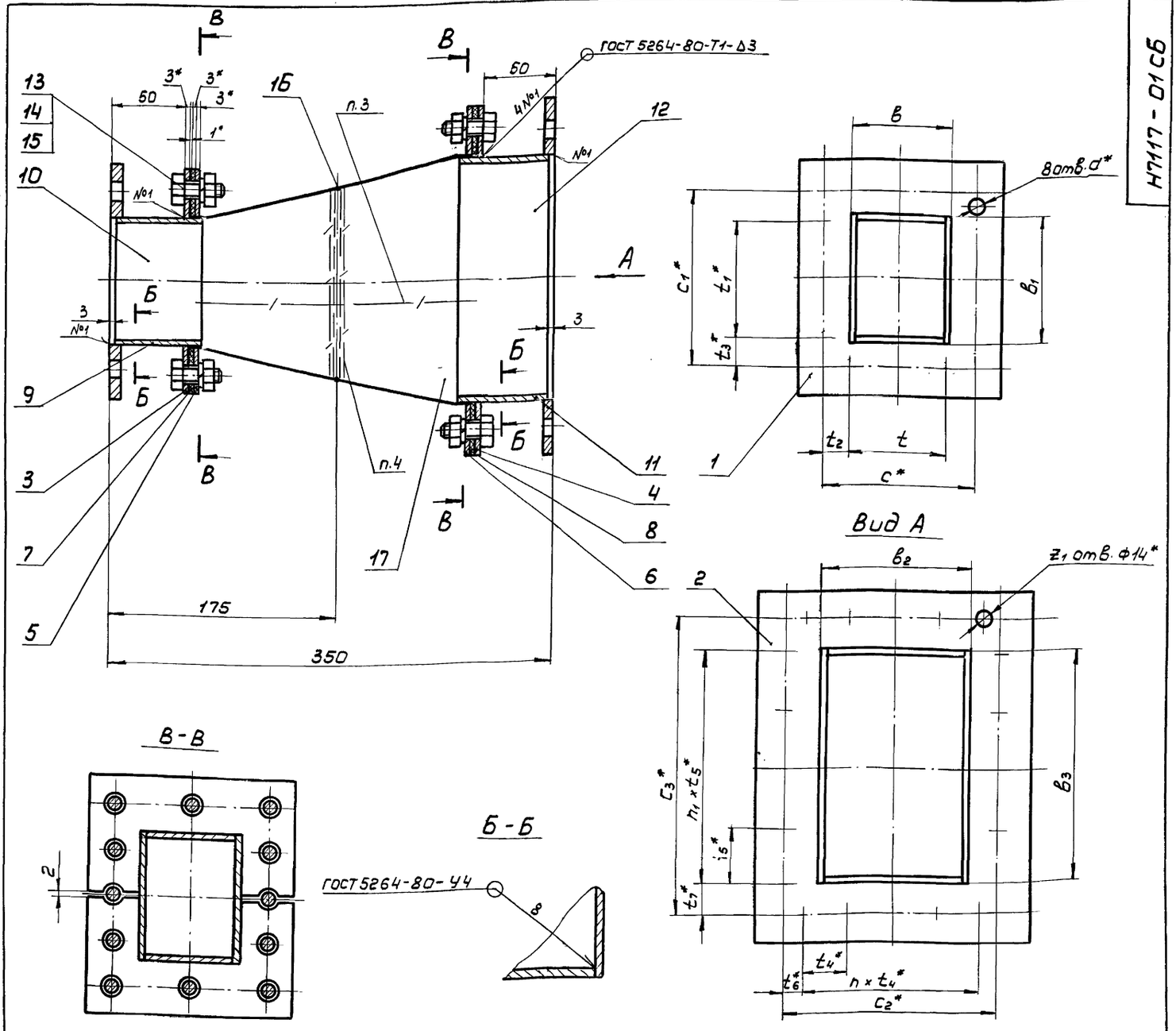

Размеры в мм

Обозначение	B	B1	B2	B3	t*	t1*	t2*	t3*	t4*	t5*	t6*	t7*	C*	C1*	C2*	C3*	n	n1	z1	d*	Тип вентилятора	Масса, кг
Н7117-01	93	68	93	168	80	60	27,5	25	80	80	27,5	25	135	110	135	210	1	2	10	7	Ц10-28-2,5	5,8
-01			168	93			27,5	25	80	80	25	27,5	135	110	210	135		1				
-02	130	98	148	198		80	46	30	95	120	—	—	172	140	190	240	2	2	8		Ц10-28-3,15	7,7
-03			198	148			46	30	120	95	—	—	172	140	240	190						
-04	162	122	198	348			62	42	120	130	—	—	204	164	240	390		3			Ц10-28-4	10,3
-05			348	198			62	42	130	120	—	—	204	164	390	240	3	2				
-06	210	160	298	398	100	100	76	51	85	110	—	—	252	202	340	440	4	4	16	10	Ц10-28-5	13
-07			398	298			76	51	110	85	—	—	252	202	440	340						
-08	93	93	108	108	60	60	30	30	75	75	—	—	120	120	150	150	2	2	8		АВД	5,9

3. Вставка изготовлена из стеклоткани ГОСТ 19170-73 путем сшивания 10 заготовок нитками из стеклоткани.
4. Проволоку поз. 16 вставить между двумя рядами стеклоткани и прошить нитками из стеклоткани с двух сторон.
5. Покрытие наружных и внутренних поверхностей стеклоткани – эмаль ХО-813 ГОСТ 11066-74 в два слоя.
6. Температура применения вставки – до 400°С; давление газов – 500 да Па.
7. Длина вставки в рабочем положении – 250 мм.

1.* Размеры для справок.
2. Предельные отклонения размеров $\pm \frac{t_3}{2}$.

Изм.	Лист	№ докум.	Подп.	Дата
Разраб.		Рубенко		01.09.84
Пров.		Кобяков		01.09.84
Т. контр.		Словесник		01.09.84
Нач. отд.		Есаков		01.09.84
Н. контр.		Коржихина		01.09.84
Утв.		Шлеин		01.09.84

Н7117-01 СБ

Вставка гибкая к вентиляторам типа Ц10-28 и АВД

Сборочный чертеж

Литера	Масса	Масштаб
	см. табл.	—
Лист	Листов 1	

ВНИПИ ТЕПЛОПРОЕКТ Москва

Формат А2

Инв. № подл. | Подпись и дата | Инв. № дубл. | Взам. инв. № | Подпись и дата

Серия 7.406-1 Выпуск 7-8

Н7117-04

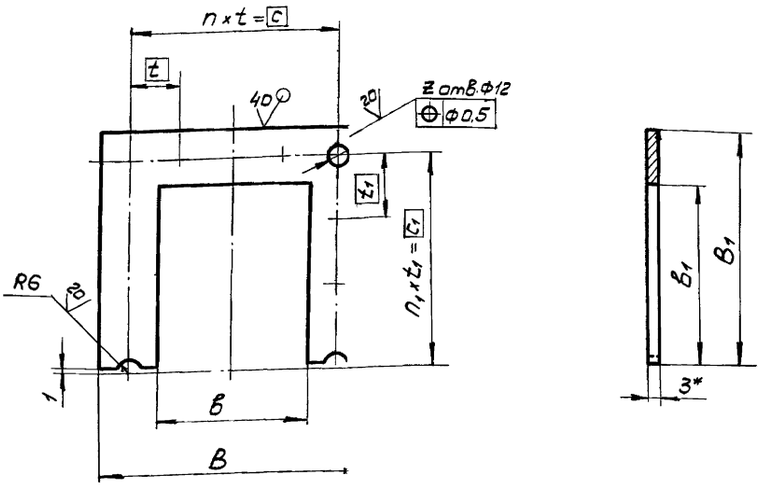

Размеры в мм

Обозначение	в	$в_1$	В	B_1	t	t_1	n	n_1	c	c_1	z	Масса, кг
Н7117-04	99	36	155	64	63	50	2	1	126	50	5	0,1
-01	99	86	155	114	63	100			126	100		0,2
-02	136	51	192	79	81	65			162	65		0,2
-03	154	101	210	129	90	115			180	115		0,3
-04	168	63	224	91	97	77			194	77		0,2
-05	204	176	260	204	115	95		2	230	190	7	0,4
-06	216	82	272	110	121	96		1	242	96	5	0,3
-07	304	201	360	229	83	107	4	2	332	214	9	0,5
-08	99	49	155	77	63	63	2	1	126	63	5	0,2
-09	114	56	170	84	70	70			140	70		0,2

1.* Размер для справок.

2. Предельные отклонения размеров: H16, $\pm \frac{t_3}{2}$.

Изм.	Лист	№ докум.	Подп.	Дата	Н7117-04
Разраб.		Руденко		01.09.84	Скоба
Пров.		Кобяков		01.09.84	
Т.контр.		Словесник		01.09.84	Лит. / Масса / Масштаб: см. табл. / –
Н.контр.		Коржихина		01.09.84	Лист / Листов 1
Утв.		Кобяков		01.09.84	Лист 3 ГОСТ 19903-74 / Ст3 ГОСТ 16523-70

ВНИПИ ТЕПЛОПРОЕКТ Москва

Формат А3

Инв.№ подл. | Подпись и дата | Взам. инв.№ | Инв.№ дубл. | Подпись и дата

Н7117-03

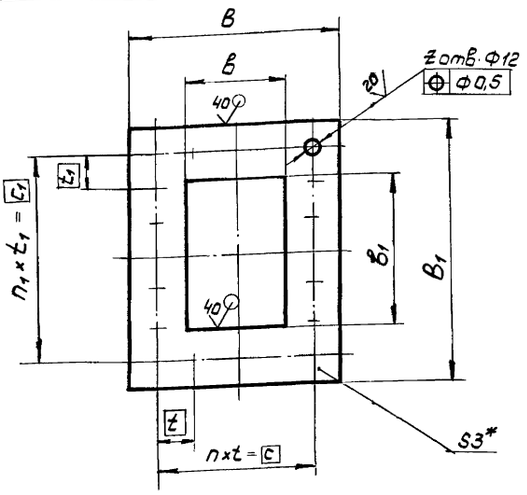

Размеры в мм

Обозначение	в	$в_1$	В	B_1	t	t_1	n	n_1	c	c_1	z	Масса, кг
Н7117-03	95	70	155	130	63	50	2	2	126	100	8	0,3
-01	95	170	155	230	63	100			126	200		0,4
-02	132	100	192	160	81	65			162	130		0,4
-03	150	200	210	260	90	115			180	230		0,6
-04	164	124	224	184	97	77			194	154		0,5
-05	200	350	260	410	115	95		4	230	380	12	0,8
-06	212	162	272	222	121	96		2	242	192	8	0,6
-07	300	400	360	460	83	107	4	4	332	428	16	1,0
-08	95	95	155	155	63	63	2	2	126	126	8	0,3
-09	110	110	170	170	70	70			140	140		0,4

1.* Размер для справок.

2. Предельные отклонения размеров: H16, $\pm \frac{t_3}{2}$.

Изм.	Лист	№ докум.	Подп.	Дата	Н7117-03
Разраб.		Руденко		01.09.84	Фланец
Пров.		Кобяков		01.09.84	
Т.контр.		Словесник		01.09.84	Лит. / Масса / Масштаб: см. табл. / –
Н.контр.		Коржихина		01.09.84	Лист / Листов 1
Утв.		Кобяков		01.09.84	Лист 3 ГОСТ 19903-74 / Ст3 ГОСТ 16523-70

ВНИПИ ТЕПЛОПРОЕКТ Москва

Формат А3

Инв.№ подл. | Подпись и дата | Взам. инв.№ | Инв.№ дубл. | Подпись и дата

Серия 7.406-1 Выпуск 7-8

Формат	Зона	Поз.	Обозначение	Наименование	Кол.	Примечание
				Н7118-01-03		
				Детали		
А3		1	Н7118-02-05	Фланец	2	
А3		3	Н7118-03-05	Фланец	2	
А3		5	Н7118-04-05	Скоба	4	
А3		7	Н7118-05-05	Прокладка	4	
Б4		9	Н7118-16	Часть патрубка		
				Лист 3 ГОСТ 19903-74		
				Ст3 ГОСТ 16523-70		
				60h16×456h16	4	0,64кг
Б4		10	Н7118-17	Часть патрубка		
				Лист 3 ГОСТ 19903-74		
				Ст3 ГОСТ 16523-70		
				60h16×348h16	4	0,49кг
				Стандартные изделия		
		13		Болт М10×30.56.019		
				ГОСТ 7798-70	32	
		14		Гайка М10.5.019		
				ГОСТ 5915-70	32	
		15		Шайба 10.65Г.019		
				ГОСТ 6402-70	32	

Инв.№ подл. | Подпись и дата | Взам. инв.№ | Инв.№ дубл. | Подпись и дата

Изм. | Лист | № докум. | Подп. | Дата

Н7118-01

Лист 6

Формат А4

Формат	Зона	Поз.	Обозначение	Наименование	Кол.	Примечание
Б4		11	Н7118-14	Часть патрубка		
				Лист 3 ГОСТ 19903-74		
				Ст3 ГОСТ 16523-70		
				60h16×522h16	2	
Б4		12	Н7118-15	Часть патрубка		
				Лист 3 ГОСТ 19903-74		
				Ст3 ГОСТ 16523-70		
				60h16×528h16	2	
				Стандартные изделия		
		13		Болт М10×30.56.019		
				ГОСТ 7798-70	40	
		14		Гайка М10.5.019		
				ГОСТ 5915-70	40	
		15		Шайба 10.65Г.019		
				ГОСТ 6402-70	40	
				Материалы		
		16		Проволока 4,0-О-4		
				ГОСТ 3282-74	2,1	м
		17		Стеклоткань Т-13-80 (100)		
				ГОСТ 19170-73	6,2	м²

Инв.№ подл. | Подпись и дата | Взам. инв.№ | Инв.№ дубл. | Подпись и дата

Изм. | Лист | № докум. | Подп. | Дата

Н7118-01

Лист 5

Формат А4

Формат	Зона	Поз.	Обозначение	Наименование	Кол.	Примечание
				Материалы		
		16		Проволока 4,0-О-4		
				ГОСТ 3282-74	1,5	м
		17		Стеклоткань Т-13-80 (100)		
				ГОСТ 19170-73	4,5	м²
				Н7118-01-02		
				Детали		
А3		1	Н7118-02-03	Фланец	1	
		2	-04	Фланец	1	
А3		3	Н7118-03-03	Фланец	1	
		4	-04	Фланец	1	
А3		5	Н7118-04-03	Скоба	2	
		6	-04	Скоба	2	
А3		7	Н7118-05-03	Прокладка	2	
		8	-04	Прокладка	2	
Б4		9	Н7118-12	Часть патрубка		
				Лист 3 ГОСТ 19903-74		
				Ст3 ГОСТ 16523-70		
				60h16×476h16	2	0,67кг
Б4		10	Н7118-13	Часть патрубка		
				Лист 3 ГОСТ 19903-74		
				Ст3 ГОСТ 16523-70		
				60h16×482h16	2	0,68кг

Инв.№ подл. | Подпись и дата | Взам. инв.№ | Инв.№ дубл. | Подпись и дата

Изм. | Лист | № докум. | Подп. | Дата

Н7118-01

Лист 4

Формат А4

Формат	Зона	Поз.	Обозначение	Наименование	Кол.	Примечание
Б4		9	Н7118-08	Часть патрубка		
				Лист 3 ГОСТ 19903-74		
				Ст3 ГОСТ 16523-70		
				60h16×357h16	2	0,50кг
Б4		10	Н7118-09	Часть патрубка		
				Лист 3 ГОСТ 19903-74		
				Ст3 ГОСТ 16523-70		
				60h16×363h16	2	0,51кг
Б4		11	Н7118-10	Часть патрубка		
				Лист 3 ГОСТ 19903-74		
				Ст3 ГОСТ 16523-70		
				60h16×372h16	2	0,53кг
Б4		12	Н7118-11	Часть патрубка		
				Лист 3 ГОСТ 19903-74		
				Ст3 ГОСТ 16523-70		
				60h16×378h16	2	0,53кг
				Стандартные изделия		
		13		Болт М10×30.56.019		
				ГОСТ 7798-70	32	
		14		Гайка М10.5.019		
				ГОСТ 5915-70	32	
		15		Шайба 10.65Г.019		
				ГОСТ 6402-70	32	

Инв.№ подл. | Подпись и дата | Взам. инв.№ | Инв.№ дубл. | Подпись и дата

Изм. | Лист | № докум. | Подп. | Дата

Н7118-01

Лист 3

Формат А4

Формат	Зона	Поз.	Обозначение	Наименование	Кол.	Примечание
		14		Гайка М10.5.019		
				ГОСТ 5915-70	40	
		15		Шайба 10.65Г.019		
				ГОСТ 6402-70	40	
				Материалы		
		16		Проволока 4,0-О-Ч		
				ГОСТ 3282-74	1,9	м
		17		Стеклоткань Т-13-80(100)		
				ГОСТ 19170-73	5,7	м²
			Н7118-01-06			
				Детали		
А3		1	Н7118-02-06	Фланец	1	
		2	-07	Фланец	1	
А3		3	Н7118-03-06	Фланец	1	
		4	-07	Фланец	1	
А3		5	Н7118-04-06	Скоба	2	
		6	-07	Скоба	2	
А3		7	Н7118-05-06	Прокладка	2	
		8	-07	Прокладка	2	

Инв.№ подл. | Подпись и дата | Взам. инв.№ | Инв.№ дубл. | Подпись и дата

Изм. | Лист | № докум. | Подп. | Дата

Н7118-01

Лист 10

Формат А4

Формат	Зона	Поз.	Обозначение	Наименование	Кол.	Примечание
А3		3	Н7118-03-06	Фланец	1	
		4	-07	Фланец	1	
А3		5	Н7118-04-06	Скоба	2	
		6	-07	Скоба	2	
А3		7	Н7118-05-06	Прокладка	2	
		8	-07	Прокладка	2	
Б4		9	Н7118-22	Часть патрубка		
				Лист 3 ГОСТ 19903-74		
				Ст3 ГОСТ 16523-70		
				60h16×504h16	2	0,71кг
Б4		10	Н7118-23	Часть патрубка		
				Лист 3 ГОСТ 19903-74		
				Ст3 ГОСТ 16523-70		
				60h16×384h16	2	0,54кг
Б4		11	Н7118-24	Часть патрубка		
				Лист 3 ГОСТ 19903-74		
				Ст3 ГОСТ 16523-70		
				60h16×392h16	2	0,55кг
Б4		12	Н7118-25	Часть патрубка		
				Лист 3 ГОСТ 19903-74		
				Ст3 ГОСТ 16523-70		
				60h16×548h16	2	0,77кг
				Стандартные изделия		
		13		Болт М10×30.56.019		
				ГОСТ 7798-70	40	

Инв.№ подл. | Подпись и дата | Взам. инв.№ | Инв.№ дубл. | Подпись и дата

Изм. | Лист | № докум. | Подп. | Дата

Н7118-01

Лист 9

Формат	Зона	Поз.	Обозначение	Наименование	Кол.	Примечание
Б4		12	Н7118-21	Часть патрубка		
				Лист 3 ГОСТ 19903-74		
				Ст3 ГОСТ 16523-70		
				60h16×462h16	2	0,65кг
				Стандартные изделия		
		13		Болт М10×30.56.019		
				ГОСТ 7798-70	32	
		14		Гайка М10.5.019		
				ГОСТ 5915-70	32	
		15		Шайба 10.65Г.019		
				ГОСТ 6402-70	32	
				Материалы		
		16		Проволока 4,0-О-Ч	1,7	м
				ГОСТ 3282-74		
		17		Стеклоткань Т-13-80(100)		
				ГОСТ 19170-73	5,0	м²
			Н7118-01-05			
				Детали		
А3		1	Н7118-02-06	Фланец	1	
		2	-07	Фланец	1	

Инв.№ подл. | Подпись и дата | Взам. инв.№ | Инв.№ дубл. | Подпись и дата

Изм. | Лист | № докум. | Подп. | Дата

Н7118-01

Лист 8

Формат А4

Формат	Зона	Поз.	Обозначение	Наименование	Кол.	Примечание
				Материалы		
		16		Проволока 4,0-О-Ч		
				ГОСТ 3282-74	1,7	м
		17		Стеклоткань Т-13-80(100)		
				ГОСТ 19170-73	5,0	м²
			Н7118-01-04			
				Детали		
А3		1	Н7118-02-05	Фланец	2	
А3		3	Н7118-03-05	Фланец	2	
А3		5	Н7118-04-05	Скоба	4	
А3		7	Н7118-05-05	Прокладка	4	
Б4		9	Н7118-18	Часть патрубка		
				Лист 3 ГОСТ 19903-74		
				Ст3 ГОСТ 16523-70		
				60h16×456h16	2	0,64кг
Б4		10	Н7118-19	Часть патрубка		
				Лист 3 ГОСТ 19903-74		
				Ст3 ГОСТ 16523-70		
				60h16×348h16	2	0,49кг
Б4		11	Н7118-20	Часть патрубка		
				Лист 3 ГОСТ 19903-74		
				Ст3 ГОСТ 16523-70		
				60h16×342h16	2	0,48кг

Инв.№ подл. | Подпись и дата | Взам. инв.№ | Инв.№ дубл. | Подпись и дата

Изм. | Лист | № докум. | Подп. | Дата

Н7118-01

Лист 7

Формат А4

Формат	Зона	Поз.	Обозначение	Наименование	Кол.	Примечание
				Н7118-01-08		
				Детали		
А3		1	Н7118-02-08	Фланец	1	
		2	-09	Фланец	1	
А3		3	Н7118-03-08	Фланец	1	
		4	-09	Фланец	1	
А3		5	Н7118-04-08	Скоба	2	
		6	-09	Скоба	2	
А3		7	Н7118-05-08	Прокладка	2	
		8	-09	Прокладка	2	
Б4		9	Н7118-34	Часть патрубка		
				Лист 3 ГОСТ 19903-74 Ст3 ГОСТ 16523-70		
				60 h16 × 560 h16	2	0,79 кг
Б4		10	Н7118-35	Часть патрубка		
				Лист 3 ГОСТ 19903-74 Ст3 ГОСТ 16523-70		
				60 h16 × 432 h16	2	0,61 кг
Б4		11	Н7118-36	Часть патрубка		
				Лист 3 ГОСТ 19903-74 Ст3 ГОСТ 16523-70		
				60 h16 × 642 h16	2	0,91 кг
Б4		12	Н7118-37	Часть патрубка		
				Лист 3 ГОСТ 19903-74 Ст3 ГОСТ 16523-70		
				60 h16 × 498 h16	2	0,70 кг

Инв. № подл. | Подпись и дата | Взам. инв. № | Инв. № дубл. | Подпись и дата

Изм. | Лист | № докум. | Подп. | Дата

Н7118-01

Лист 14

Формат А4

Формат	Зона	Поз.	Обозначение	Наименование	Кол.	Примечание
Б4		11	Н7118-32	Часть патрубка		
				Лист 3 ГОСТ 19903-74 Ст3 ГОСТ 16523-70		
				60 h16 × 492 h16	2	0,70 кг
Б4		12	Н7118-33	Часть патрубка		
				Лист 3 ГОСТ 19903-74 Ст3 ГОСТ 16523-70		
				60 h16 × 648 h16	2	0,92 кг
				Стандартные изделия		
		13		Болт М10×30.56.019 ГОСТ 7798-70	48	
		14		Гайка М10.5.019 ГОСТ 5915-70	48	
		15		Шайба 10.65Г.019 ГОСТ 6402-70	48	
				Материалы		
		16		Проволока 4,0-О-4 ГОСТ 3282-74	2,2	м
		17		Стеклоткань Т-13-80(100) ГОСТ 19170-73	6,6	м²

Инв. № подл. | Подпись и дата | Взам. инв. № | Инв. № дубл. | Подпись и дата

Изм. | Лист | № докум. | Подп. | Дата

Н7118-01

Лист 13

Формат А4

Формат	Зона	Поз.	Обозначение	Наименование	Кол.	Примечание
				Материалы		
		16		Проволока 4,0-О-4 ГОСТ 3282-74	1,9	м
		17		Стеклоткань Т-13-80(100) ГОСТ 19170-73	5,7	м²
				Н7118-01-07		
				Детали		
А3		1	Н7118-02-08	Фланец	1	
		2	-09	Фланец	1	
А3		3	Н7118-03-08	Фланец	1	
		4	-09	Фланец	1	
А3		5	Н7118-04-08	Скоба	2	
		6	-09	Скоба	2	
А3		7	Н7118-05-08	Прокладка	2	
		8	-09	Прокладка	2	
Б4		9	Н7118-30	Часть патрубка		
				Лист 3 ГОСТ 19903-74 Ст3 ГОСТ 16523-70		
				60 h16 × 560 h16	2	0,79 кг
Б4		10	Н7118-31	Часть патрубка		
				Лист 3 ГОСТ 19903-74 Ст3 ГОСТ 16523-70		
				60 h16 × 432 h16	2	0,61 кг

Инв. № подл. | Подпись и дата | Взам. инв. № | Инв. № дубл. | Подпись и дата

Изм. | Лист | № докум. | Подп. | Дата

Н7118-01

Лист 12

Формат А4

Формат	Зона	Поз.	Обозначение	Наименование	Кол.	Примечание
Б4		9	Н7118-26	Часть патрубка		
				Лист 3 ГОСТ 19903-74 Ст3 ГОСТ 16523-70		
				60 h16 × 504 h16	2	0,71 кг
Б4		10	Н7118-27	Часть патрубка		
				Лист 3 ГОСТ 19903-74 Ст3 ГОСТ 16523-70		
				60 h16 × 384 h16	2	0,54 кг
Б4		11	Н7118-28	Часть патрубка		
				Лист 3 ГОСТ 19903-74 Ст3 ГОСТ 16523-70		
				60 h16 × 542 h16	2	0,76 кг
Б4		12	Н7118-29	Часть патрубка		
				Лист 3 ГОСТ 19903-74 Ст3 ГОСТ 16523-70		
				60 h16 × 398 h16	2	0,56 кг
				Стандартные изделия		
		13		Болт М10×30.56.019 ГОСТ 7798-70	40	
		14		Гайка М10.5.019 ГОСТ 5915-70	40	
		15		Шайба 10.65Г.019 ГОСТ 6402-70	40	

Инв. № подл. | Подпись и дата | Взам. инв. № | Инв. № дубл. | Подпись и дата

Изм. | Лист | № докум. | Подп. | Дата

Н7118-01

Лист 11

Формат А4

Формат	Зона	Поз.	Обозначение	Наименование	Кол.	Примечание
				Материалы		
		16		Проволока 4,0-О-4		
				ГОСТ 3282-74	2,4	м
		17		Стеклотканьбт-13-80(100)		
				ГОСТ 19170-73	7,2	м²
				Н7118-01-10		
				Детали		
А3		1	Н7118-02-10	Фланец	1	
		2	-11	Фланец	1	
А3		3	Н7118-03-10	Фланец	1	
		4	-11	Фланец	1	
А3		5	Н7118-04-10	Скоба	2	
		6	-11	Скоба	2	
А3		7	Н7118-05-10	Прокладка	2	
		8	-11	Прокладка	2	
Б4		9	Н7118-42	Часть патрубка		
				Лист 3 ГОСТ 19903-74		
				Ст3 ГОСТ 16523-70		
				60 h16×627 h16	2	0,89кг
Б4		10	Н7118-43	Часть патрубка		
				Лист 3 ГОСТ 19903-74		
				Ст3 ГОСТ 16523-70		
				60 h16×478 h16	2	0,68кг

Инв.№ подл. | Подпись и дата | Взам. инв.№ | Инв.№ дубл. | Подпись и дата

Изм. Лист № докум. Подп. Дата

Н7118-01

Лист 17

Формат А4

Формат	Зона	Поз.	Обозначение	Наименование	Кол.	Примечание
Б4		9	Н7118-38	Часть патрубка		
				Лист 3 ГОСТ 19903-74		
				Ст3 ГОСТ 16523-70		
				60 h16×627 h16	2	0,89кг
Б4		10	Н7118-39	Часть патрубка		
				Лист 3 ГОСТ 19903-74		
				Ст3 ГОСТ 16523-70		
				60 h16×478 h16	2	0,68кг
Б4		11	Н7118-40	Часть патрубка		
				Лист 3 ГОСТ 19903-74		
				Ст3 ГОСТ 16523-70		
				60 h16×542 h16	2	0,77кг
Б4		12	Н7118-41	Часть патрубка		
				Лист 3 ГОСТ 19903-74		
				Ст3 ГОСТ 16523-70		
				60 h16×698 h16	2	0,99кг
				Стандартные изделия		
		13		Болт М10×30.56.019		
				ГОСТ 7798-70	52	
		14		Гайка М10.5.019		
				ГОСТ 5915-70	52	
		15		Шайба 10.65Г.019		
				ГОСТ 6402-70	52	

Инв.№ подл. | Подпись и дата | Взам. инв.№ | Инв.№ дубл. | Подпись и дата

Изм. Лист № докум. Подп. Дата

Н7118-01

Лист 16

Формат А4

Формат	Зона	Поз.	Обозначение	Наименование	Кол.	Примечание
				Стандартные изделия		
		13		Болт М10×30.56.019		
				ГОСТ 7798-70	48	
		14		Гайка М10.5.019		
				ГОСТ 5915-70	48	
		15		Шайба 10.65Г.019		
				ГОСТ 6402-70	48	
				Материалы		
		16		Проволока 4,0-О-4		
				ГОСТ 3282-74	2,2	м
		17		Стеклотканьт-13-80(100)		
				ГОСТ 19170-73	6,6	м²
				Н7118-01-09		
				Детали		
А3		1	Н7118-02-10	Фланец	1	
		2	-11	Фланец	1	
А3		3	Н7118-03-10	Фланец	1	
		4	-11	Фланец	1	
А3		5	Н7118-04-10	Скоба	2	
		6	-11	Скоба	2	
А3		7	Н7118-05-10	Прокладка	2	
		8	-11	Прокладка	2	

Инв.№ подл. | Подпись и дата | Взам. инв.№ | Инв.№ дубл. | Подпись и дата

Изм. Лист № докум. Подп. Дата

Н7118-01

Лист 15

Формат А4

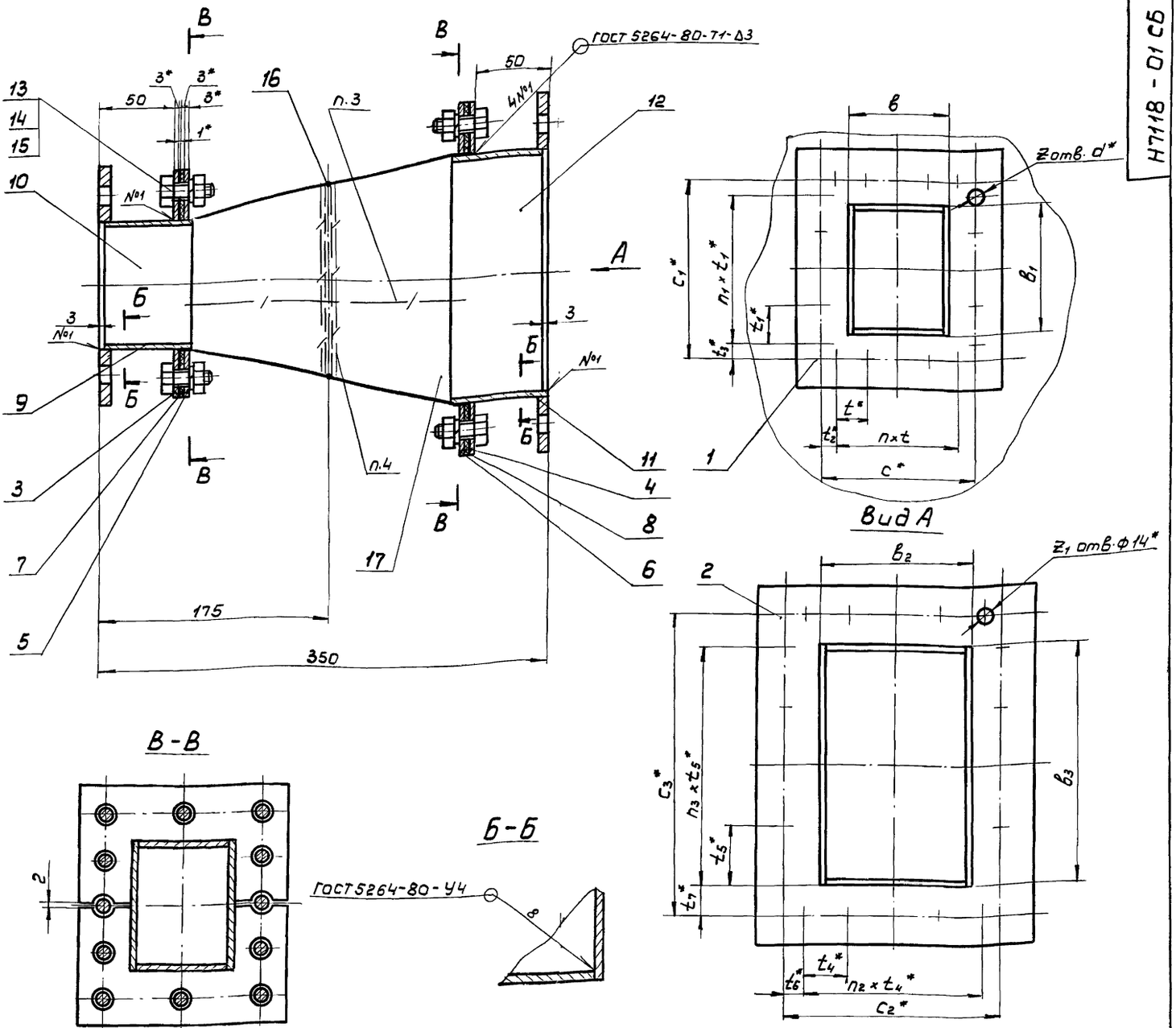

Размеры в мм

Обозначение	b	b_1	b_2	b_3	t^*	t_1^*	t_2^*	t_3^*	t_4^*	t_5^*	t_6^*	t_7^*	c^*	c_1^*	c_2^*	c_3^*	n	n_1	n_2	n_3	z	z_1	d^*	Тип вентилятора	Масса, кг
Н7118-01	303	303	303	303	100	100	23	72	100	100	23	72	346	344	346	344	3	2	3	2	14	14	12	В-Ц7-40-5	14,7
-01	363	363	378	378	100	100	102,5	102,5	105	105	—	—	405	405	420	420	2	2	4	4	12	16		В-Ц7-40-6	17,4
-02	482	488	528	528	100	100	62	62	114	114	—	—	524	524	570	570	4	4	5	5	20	20		В-Ц6-45-8	26,1
-03	462	348	462	348	72	65	—	—	72	65	—	—	504	390	504	390	7	6	7	6	26	26		ДН-9	21,1
-04	462	348	348	462	72	65	—	—	65	72	—	—	504	390	390	504			6	7					
-05	510	384	398	548	69	71	—	—	110	118	—	—	552	426	440	590	8	6	4	5	28	18		ДН-10	23,8
-06	510	384	548	398	69	71	—	—	118	110	—	—	552	426	590	440			5	4					
-07	566	432	498	648	76	79	—	—	108	115	—	—	608	474	540	690				6		22		ДН-11,2	27,9
-08	566	432	648	498	76	79	—	—	115	108	—	—	608	474	690	540			6	5					
-09	633	478	548	698	75	65	—	—	118	92,5	—	—	675	520	590	740	9	8	5	8	34	26		ДН-12,5	29,3
-10	633	478	698	548	75	65	—	—	92,5	118	—	—	675	520	740	590			8	5					

1. * Размеры для справок.
2. Предельные отклонения размеров $\pm \frac{t_3}{2}$.

3. Вставка изготовлена из стеклоткани ГОСТ 19170-73 путем сшивания 10 заготовок нитками из стеклоткани.
4. Проволока поз. 16 вставить между двумя рядами стеклоткани и прошить нитками из стеклоткани с двух сторон.
5. Покрытие наружных и внутренних поверхностей стеклоткани — эмаль КО-813 ГОСТ 11066-74 в два слоя.
6. Температура применения вставки - до 400°С; давление газов - 500 да Па.
7. Для исполнений Н7118-01; -02; -03; -04 поз. 2 зам. поз. 1; поз. 4 зам. поз. 3, поз. 6 зам. поз. 5, поз. 8 зам. поз. 7; поз. 11 зам. поз. 9, поз. 12 зам. поз. 10.
8. Длина вставки в рабочем положении - 250 мм.

Изм.	Лист	№ докум.	Подп.	Дата
Разраб.		Руденко		01.09.84
Пров.		Новяков		01.09.84
Т. контр.		Словесник		01.09.84
Нач. отд.		Есаков		01.09.84
Н. контр.		Коржилина		01.09.84
Утв.		Шлейн		01.09.84

Н7118 - 01 СБ

Вставка гибкая к вентиляторам В-Ц7-40, В-Ц6-45 и дымососам: ДН-9; ДН-10; ДН-11,2; ДН-12,5 сборочный чертеж

Литера	Масса	Масштаб
	см. табл.	—
Лист	Листов 1	

ВНИПИ ТЕПЛОПРОЕКТ Москва

Формат А2

Инв. № подл. | Подпись и дата | Взам. инв. № | Инв. № дубл. | Подпись и дата

Серия 7.406-1 Выпуск 7-8

Н7118-03

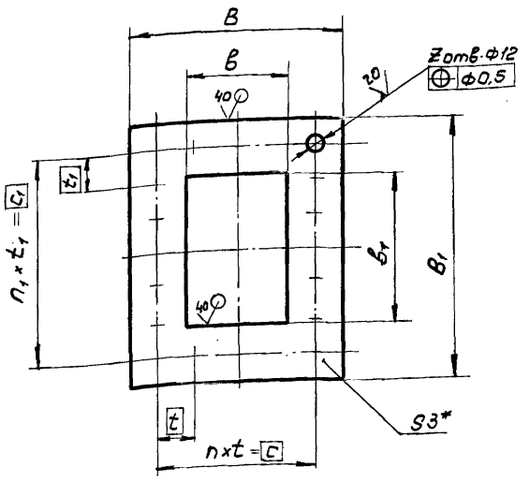

Размеры в мм

Обозначение	b	b_1	B	B_1	t	t_1	n	n_1	c	c_1	z	Масса, кг
Н7118-03	305	305	365	365	84	84	4	4	336	336	16	0,9
-01	365	365	425	425	99	99			396	396		1,0
-02	380	380	440	440	102	102			408	408		1,1
-03	484	484	544	544	86	86	6	6	516	516	24	1,4
-04	530	530	590	590	93	93			558	558		1,5
-05	464	350	524	410	123	95	4	4	492	380	16	1,2
-06	512	386	572	446	90	104	6		540	416	24	1,3
-07	400	550	460	610	108	97	4	6	432	582	20	1,4
-08	568	434	628	494	98	116	6	4	588	464		1,4
-09	500	650	560	710	88	85		8	528	680	28	1,6
-10	635	480	695	540	111	85		6	666	510	24	1,6
-11	550	700	610	760	97	91		8	582	728	28	1,7

1. * Размер для справок.
2. Предельные отклонения размеров: H16, $\pm \frac{t_3}{2}$.

Изм.	Лист	№докум.	Подп.	Дата
Разраб.		Руденко		01.09.84
Пров.		Кобяков		01.09.84
Т.контр.		Словесник		01.09.84
Н.контр.		Коржихина		01.09.84
Утв.		Кобяков		01.09.84

Н7118-03

Фланец

Литера	Масса	Масштаб
	см. табл.	—
Лист	Листов 1	

Лист 3 ГОСТ 19903-74
Ст3 ГОСТ 16523-70

ВНИПИ ТЕПЛОПРОЕКТ Москва

Формат А3

Н7118-02

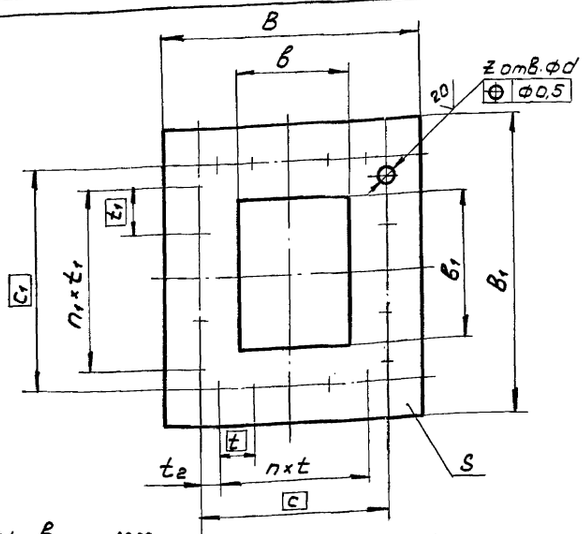

Размеры в мм

Обозначение	b	b_1	B	B_1	t	t_1	t_2	t_3	c	c_1	n	n_1	z	d	S	Масса, кг
Н7118-02	305	305	385	385	100	100	23	72	346	344	3	2	14	12	6	2,5
-01	365	365	445	445	100	100	102,5	102,5	406	405	2		16			3,0
-02	380	380	460	460	105	105	—	—	420	420	4	4		14		3,0
-03	484	484	564	564	100	100	62	62	524	524			20	12		5,1
-04	530	530	610	610	114	114	—	—	570	570	5	5				5,7
-05	464	350	544	430	72	65	—	—	504	390	7	6	26	14	8	4,2
-06	512	386	592	466	69	71	—	—	552	426	8		28			4,6
-07	400	550	480	630	110	118	—	—	440	590	4	5	18			5,0
-08	568	434	648	514	76	79	—	—	608	474	8	6	28			5,2
-09	500	650	580	730	108	115	—	—	540	690	5		22			6,0
-10	635	480	715	560	75	65	—	—	675	520	9	8	34			5,7
-11	550	700	630	780	118	92,5	—	—	690	740	5		26			6,4

Предельные отклонения размеров: H16, $\pm \frac{t_3}{2}$.

Изм.	Лист	№докум.	Подп.	Дата
Разраб.		Руденко		01.09.84
Пров.		Кобяков		01.09.84
Т.контр.		Словесник		01.09.84
Н.контр.		Коржихина		01.09.84
Утв.		Кобяков		01.09.84

Н7118-02

Фланец

Литера	Масса	Масштаб
	см. табл.	—
Лист	Листов 1	

Ст3 ГОСТ 380-71

ВНИПИ ТЕПЛОПРОЕКТ Москва

Формат А3

Инв.№ подл. | Подпись и дата | Взам. инв.№ | Инв.№ дубл. | Подпись и дата

Серия 7.406-1 Выпуск 7-8

Н7118-05

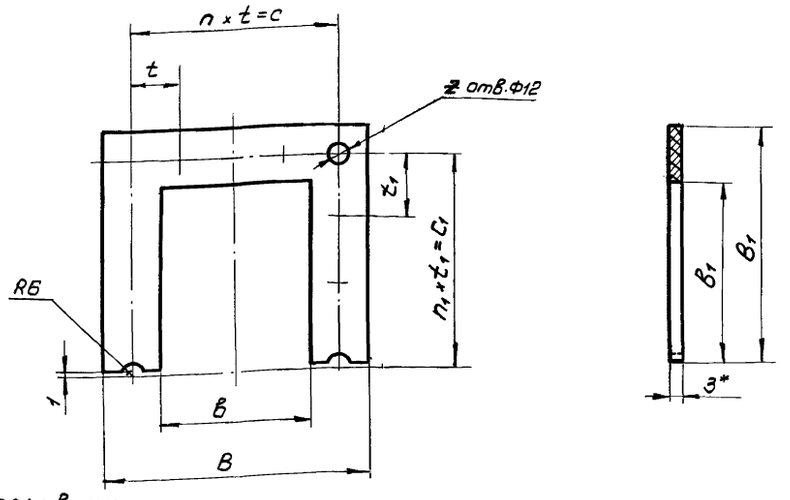

Размеры в мм

Обозначение	в	$в_1$	В	B_1	t	t_1	n	n_1	c	c_1	z	Масса, кг
Н7118-05	309	153	365	181	84	84	4	2	336	168	9	0,07
-01	369	183	425	211	99	99			396	198		0,08
-02	384	191	440	219	102	102			408	204		0,09
-03	488	243	544	271	86	86	6	3	516	258		0,10
-04	534	266	590	294	93	93			558	279	13	0,11
-05	468	176	524	204	123	95	4	2	492	190	9	0,09
-06	516	194	572	222	90	104	6		540	208	11	0,10
-07	404	276	460	304	108	97	4	3	432	291		0,10
-08	572	218	628	246	98	116	6	2	588	232		0,10
-09	504	326	560	354	88	85		4	528	340	15	0,12
-10	639	241	695	269	111	85		3	666	265	13	0,12
-11	554	351	610	379	97	91		4	582	364	15	0,13

* Размер для справок.

Изм.	Лист	№ докум.	Подп.	Дата
Разраб.		Руденко		01.09.84
Пров.		Кобяков		01.09.84
Т. контр.		Словесник		01.09.84
Н. контр.		Коржихина		01.09.84
Утв.		Кобяков		01.09.84

Н7118-05

Прокладка

Картон асбестовый КАОН1-3 ГОСТ 2850-80

Литера	Масса	Масштаб
	см. табл.	–

Лист | Листов 1

ВНИПИ ТЕПЛОПРОЕКТ Москва

Формат А3

Инв. № подл. | Подпись и дата | Взам. инв. № | Инв. № дубл. | Подпись и дата

Н7118-04

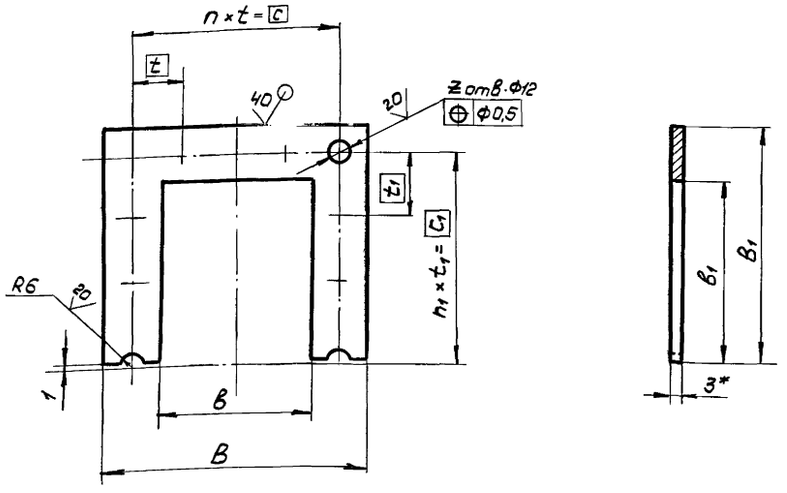

Размеры в мм

Обозначение	в	$в_1$	В	B_1	t	t_1	n	n_1	c	c_1	z	Масса, кг
Н7118-04	309	153	365	181	84	84	4	2	336	168	9	0,4
-01	369	183	425	211	99	99			396	198		0,5
-02	384	191	440	219	102	102			408	204		0,5
-03	488	243	544	271	86	86	6	3	516	258		0,6
-04	534	266	590	294	93	93			558	279	13	0,7
-05	468	176	524	204	123	95	4	2	492	190	9	0,6
-06	516	194	572	222	90	104	6		540	208	11	0,6
-07	404	276	460	304	108	97	4	3	432	291		0,6
-08	572	218	628	246	98	116	6	2	588	232		0,7
-09	504	326	560	354	88	85		4	528	340	15	0,8
-10	639	241	695	269	111	85		3	666	265	13	0,7
-11	554	351	610	379	97	91		4	582	364	15	0,8

1. *Размер для справок.
2. Предельные отклонения размеров: H16, $\pm \frac{t_3}{2}$.

Изм.	Лист	№ докум.	Подп.	Дата
Разраб.		Руденко		01.09.84
Пров.		Кобяков		01.09.84
Т. контр.		Словесник		01.09.84
Н. контр.		Коржихина		01.09.84
Утв.		Кобяков		01.09.84

Н7118-04

Скоба

Лист 3 ГОСТ 19903-74 / Ст3 ГОСТ 16523-70

Литера	Масса	Масштаб
	см. табл.	–

Лист | Листов 1

ВНИПИ ТЕПЛОПРОЕКТ Москва

Формат А3

Инв. № подл. | Подпись и дата | Взам. инв. № | Инв. № дубл. | Подпись и дата

Формат	Зона	Поз.	Обозначение	Наименование	Кол.	Примечание
				Материалы		
		16		Проволока 4,0-О-4		
				ГОСТ 3282-74	1,3	м
		17		Стеклоткань Т(3-80(100)		
				ГОСТ 19170-73	3,9	м²
				Н7119-01-02		
				Детали		
А3		1	Н7119-02-03	Фланец	2	
А3		3	Н7119-03-03	Фланец	2	
А3		5	Н7119-04-03	Скоба	4	
А3		7	Н7119-05-03	Прокладка	4	
Б4		9	Н7119-12	Часть патрубка		
				Лист 3 ГОСТ 19903-74 Ст3 ГОСТ 16523-70		
				60h16×342h16	4	0,48 кг
Б4		10	Н7119-13	Часть патрубка		
				Лист 3 ГОСТ 19903-74 Ст3 ГОСТ 16523-70		
				60h16×348h16	4	0,49 кг

Инв.№ подл. | Подпись и дата | Взам. инв.№ | Инв.№ дубл. | Подпись и дата

Изм. | Лист | № докум. | Подп. | Дата

Н7119-01

Лист 4

Формат А4

Формат	Зона	Поз.	Обозначение	Наименование	Кол.	Примечание
Б4		9	Н7119-08	Часть патрубка		
				Лист 3 ГОСТ 19903-74 Ст3 ГОСТ 16523-70		
				60h16×282h16	2	0,40 кг
Б4		10	Н7119-09	Часть патрубка		
				Лист 3 ГОСТ 19903-74 Ст3 ГОСТ 16523-70		
				60h16×288h16	2	0,41 кг
Б4		11	Н7119-10	Часть патрубка		
				Лист 3 ГОСТ 19903-74 Ст3 ГОСТ 16523-70		
				60h16×332h16	2	0,47 кг
Б4		12	Н7119-11	Часть патрубка		
				Лист 3 ГОСТ 19903-74 Ст3 ГОСТ 16523-70		
				60h16×338h16	2	0,48 кг
				Стандартные изделия		
		13		Болт М10×30.56.019		
				ГОСТ 7798-70	32	
		14		Гайка М10.5.019		
				ГОСТ 5915-70	32	
		15		Шайба 10.65Г.019		
				ГОСТ 6402-70	32	

Инв.№ подл. | Подпись и дата | Взам. инв.№ | Инв.№ дубл. | Подпись и дата

Изм. | Лист | № докум. | Подп. | Дата

Н7119-01

Лист 3

Формат А4

Формат	Зона	Поз.	Обозначение	Наименование	Кол.	Примечание
				Стандартные изделия		
		13		Болт М10×30.56.019		
				ГОСТ 7798-70	16	
		14		Гайка М10.5.019		
				ГОСТ 5915-70	16	
		15		Шайба 10.65Г.019		
				ГОСТ 6402-70	16	
				Материалы		
		16		Проволока 4,0-О-4		
				ГОСТ 3282-74	0,7	м
		17		Стеклоткань Т-13-80(100)		
				ГОСТ 19170-73	2,1	м²
				Н7119-01-01		
				Детали		
А3		1	Н7119-02-01	Фланец	1	
		2	-02	Фланец	1	
А3		3	Н7119-03-01	Фланец	1	
		4	-02	Фланец	1	
А3		5	Н7119-04-01	Скоба	2	
		6	-02	Скоба	2	
А3		7	Н7119-05-01	Прокладка	2	
		8	-02	Прокладка	2	

Инв.№ подл. | Подпись и дата | Взам. инв.№ | Инв.№ дубл. | Подпись и дата

Изм. | Лист | № докум. | Подп. | Дата

Н7119-01

Лист 2

Формат А4

Формат	Зона	Поз.	Обозначение	Наименование	Кол.	Примечание
				Документация		
А2			Н7119-01СБ	Сборочный чертеж		
			Переменные данные	для исполнений:		
				Н7119-01		
				Детали		
А3		1	Н7119-02	Фланец	2	
А3		3	Н7119-03	Фланец	2	
А3		5	Н7119-04	Скоба	4	
А3		7	Н7119-05	Прокладка	4	
Б4		9	Н7119-06	Часть патрубка		
				Лист 3 ГОСТ 19903-74 Ст3 ГОСТ 16523-70		
				60h16×162h16	4	0,23 кг
Б4		10	Н7119-07	Часть патрубка		
				Лист 3 ГОСТ 19903-74 Ст3 ГОСТ 16523-70		
				60h16×168h16	4	0,24 кг

Инв.№ подл. | Подпись и дата | Взам. инв.№ | Инв.№ дубл. | Подпись и дата

Изм.	Лист	№ докум.	Подп.	Дата
Разраб.		Руденко		01.09.84
Пров.		Кобяков		01.09.84
Нач.отд.		Есаков		01.09.84
Н. контр.		Коржихина		01.09.84
Утв.		Шлеин		01.09.84

Н7119-01

Вставка гибкая к вентиляторам типа ВЦП и В-Ц4-70

Литера	Лист	Листов
	1	12

ВНИПИ ТЕПЛОПРОЕКТ Москва

Формат А4

Серия 7.406-1 Выпуск 7-8

Формат	Зона	Поз.	Обозначение	Наименование	Кол.	Примечание
				Материалы		
		16		Проволока 4,0-О-4		
				ГОСТ 3282-74	2,1	м
		17		Стеклоткань Т-13-80(100)		
				ГОСТ 19170-73	6,3	м²
			Н7119-01-04			
				Детали		
А3		1	Н7119-02-06	Фланец	1	
		2	-07	Фланец	1	
А3		3	Н7119-03-06	Фланец	1	
		4	-07	Фланец	1	
А3		5	Н7119-04-06	Скоба	2	
		6	-07	Скоба	2	
А3		7	Н7119-05-06	Прокладка	2	
		8	-07	Прокладка	2	
Б4		9	Н7119-18	Часть патрубка		
				Лист 3 ГОСТ 19903-74		
				Ст3 ГОСТ 16523-70		
				60h16×272h16	2	0,38кг
Б4		10	Н7119-19	Часть патрубка		
				Лист 3 ГОСТ 19903-74		
				Ст3 ГОСТ 16523-70		
				60h16×278h16	2	0,39кг

Инв.№ подл. | Подпись и дата | Взам. инв.№ | Инв.№ дубл. | Подпись и дата

Изм. Лист № докум. Подп. Дата — Н7119-01 — Лист 7

Формат А4

Формат	Зона	Поз.	Обозначение	Наименование	Кол.	Примечание
				Стандартные изделия		
		13		Болт М10×30.56.019		
				ГОСТ 7798-70	32	
		14		Гайка М10.5.019		
				ГОСТ 5915-70	32	
		15		Шайба 10.65Г.019		
				ГОСТ 6402-70	32	
				Материалы		
		16		Проволока 4,0-О-4		
				ГОСТ 3282-74	1,4	м
		17		Стеклоткань Т-13-80(100)		
				ГОСТ 19170-73	4,3	м²
			Н7119-01-03			
				Детали		
А3		1	Н7119-02-04	Фланец	1	
		2	-05	Фланец	1	
А3		3	Н7119-03-04	Фланец	1	
		4	-05	Фланец	1	
А3		5	Н7119-04-04	Скоба	2	
		6	-05	Скоба	2	

Инв.№ подл. | Подпись и дата | Взам. инв.№ | Инв.№ дубл. | Подпись и дата

Изм. Лист № докум. Подп. Дата — Н7119-01 — Лист 5

Формат А4

Формат	Зона	Поз.	Обозначение	Наименование	Кол.	Примечание
А3		7	Н7119-05-04	Прокладка	2	
		8	-05	Прокладка	2	
Б4		9	Н7119-14	Часть патрубка		
				Лист 3 ГОСТ 19903-74		
				Ст3 ГОСТ 16523-70		
				60h16×487h16	2	0,69кг
Б4		10	Н7119-15	Часть патрубка		
				Лист 3 ГОСТ 19903-74		
				Ст3 ГОСТ 16523-70		
				60h16×493h16	2	0,70кг
Б4		11	Н7119-16	Часть патрубка		
				Лист 3 ГОСТ 19903-74		
				Ст3 ГОСТ 16523-70		
				60h16×522h16	2	0,74кг
Б4		12	Н7119-17	Часть патрубка		
				Лист 3 ГОСТ 19903-74		
				Ст3 ГОСТ 16523-70		
				60h16×528h16	2	0,75кг
				Стандартные изделия		
		13		Болт М10×30.56.019		
				ГОСТ 7798-70	48	
		14		Гайка М10.5.019		
				ГОСТ 5915-70	48	
		15		Шайба 10.65Г.019		
				ГОСТ 6402-70	48	

Инв.№ подл. | Подпись и дата | Взам. инв.№ | Инв.№ дубл. | Подпись и дата

Изм. Лист № докум. Подп. Дата — Н7119-01 — Лист 6

Формат А4

Формат	Зона	Поз.	Обозначение	Наименование	Кол.	Примечание
		11	Н7119-20	Часть патрубка		
				Лист 3 ГОСТ 19903-74		
				Ст3 ГОСТ 16523-70		
				60h16×282h16	2	0,40кг
Б4		12	Н7119-21	Часть патрубка		
				Лист 3 ГОСТ 19903-74		
				Ст3 ГОСТ 16523-70		
				60h16×288h16	2	0,41кг
				Стандартные изделия		
		13		Болт М10×30.56.019		
				ГОСТ 7798-70	32	
		14		Гайка М10.5.019		
				ГОСТ 5915-70	32	
		15		Шайба 10.65Г.019		
				ГОСТ 6402-70	32	
				Материалы		
		16		Проволока 4,0-О-4		
				ГОСТ 3282-74	1,2	м
		17		Стеклоткань Т-13-80(100)		
				ГОСТ 19170-73	3,5	м²

Инв.№ подл. | Подпись и дата | Взам. инв.№ | Инв.№ дубл. | Подпись и дата

Изм. Лист № докум. Подп. Дата — Н7119-01 — Лист 8

Формат А4

Формат	Зона	Поз.	Обозначение	Наименование	Кол.	Примечание
				Материалы		
		16		Проволока 4,0-О-Ч		
				ГОСТ 3282-74	2,3	м
		17		Стеклоткань Т-13-80(100)		
				ГОСТ 19170-73	6,8	м²

Формат	Зона	Поз.	Обозначение	Наименование	Кол.	Примечание
				Н7119-01-06		
				Детали		
А3		1	Н7119-02-10	Фланец	2	
А3		3	Н7119-03-10	Фланец	2	
А3		5	Н7119-04-10	Скоба	4	
А3		7	Н7119-05-10	Прокладка	4	
Б4		9	Н7119-26	Часть патрубка		
				Лист 3 ГОСТ 19903-74		
				Ст3 ГОСТ 16523-70		
				60 h 16×552 h 16	4	0,78 кг
Б4		10	Н7119-27	Часть патрубка		
				Лист 3 ГОСТ 19903-74		
				Ст3 ГОСТ 16523-70		
				60 h 16×558 h 16	4	0,79 кг
				Стандартные изделия		
		13		Болт М10×30.56.019		
				ГОСТ 7798-70	48	
		14		Гайка М10.5.019		
				ГОСТ 5915-70	48	
		15		Шайба 10.65Г.019		
				ГОСТ 6402-70	48	

Формат	Зона	Поз.	Обозначение	Наименование	Кол.	Примечание
Б4		12	Н7119-25	Часть патрубка		
				Лист 3 ГОСТ 19903-74		
				Ст3 ГОСТ 16523-70		
				60 h 16×458 h 16	2	0,65 кг
				Стандартные изделия		
		13		Болт М10×30.56.019		
				ГОСТ 7798-70	40	
		14		Гайка М10.5.019		
				ГОСТ 5915-70	40	
		15		Шайба 10.65Г.019		
				ГОСТ 6402-70	40	
				Материалы		
		16		Проволока 4,0-О-Ч		
				ГОСТ 3282-74	1,8	м
		17		Стеклоткань Т-13-80(100)		
				ГОСТ 19170-73	5,5	м²

Формат	Зона	Поз.	Обозначение	Наименование	Кол.	Примечание
				Н7119-01-05		
				Детали		
А3		1	Н7119-02-08	Фланец	1	
		2	-09	Фланец	1	
А3		3	Н7119-03-08	Фланец	1	
		4	-09	Фланец	1	
А3		5	Н7119-04-08	Скоба	2	
		6	-09	Скоба	2	
А3		7	Н7119-05-08	Прокладка	2	
		8	-09	Прокладка	2	
Б4		9	Н7119-22	Часть патрубка		
				Лист 3 ГОСТ 19903-74		
				Ст3 ГОСТ 16523-70		
				60 h 16×422 h 16	2	0,60 кг
Б4		10	Н7119-23	Часть патрубка		
				Лист 3 ГОСТ 19903-74		
				Ст3 ГОСТ 16523-70		
				60 h 16×428 h 16	2	0,60 кг
Б4		11	Н7119-24	Часть патрубка		
				Лист 3 ГОСТ 19903-74		
				Ст3 ГОСТ 16523-70		
				60 h 16×452 h 16	2	0,64 кг

Н7119-01сб

Серия 7.406-1 Выпуск 7-8

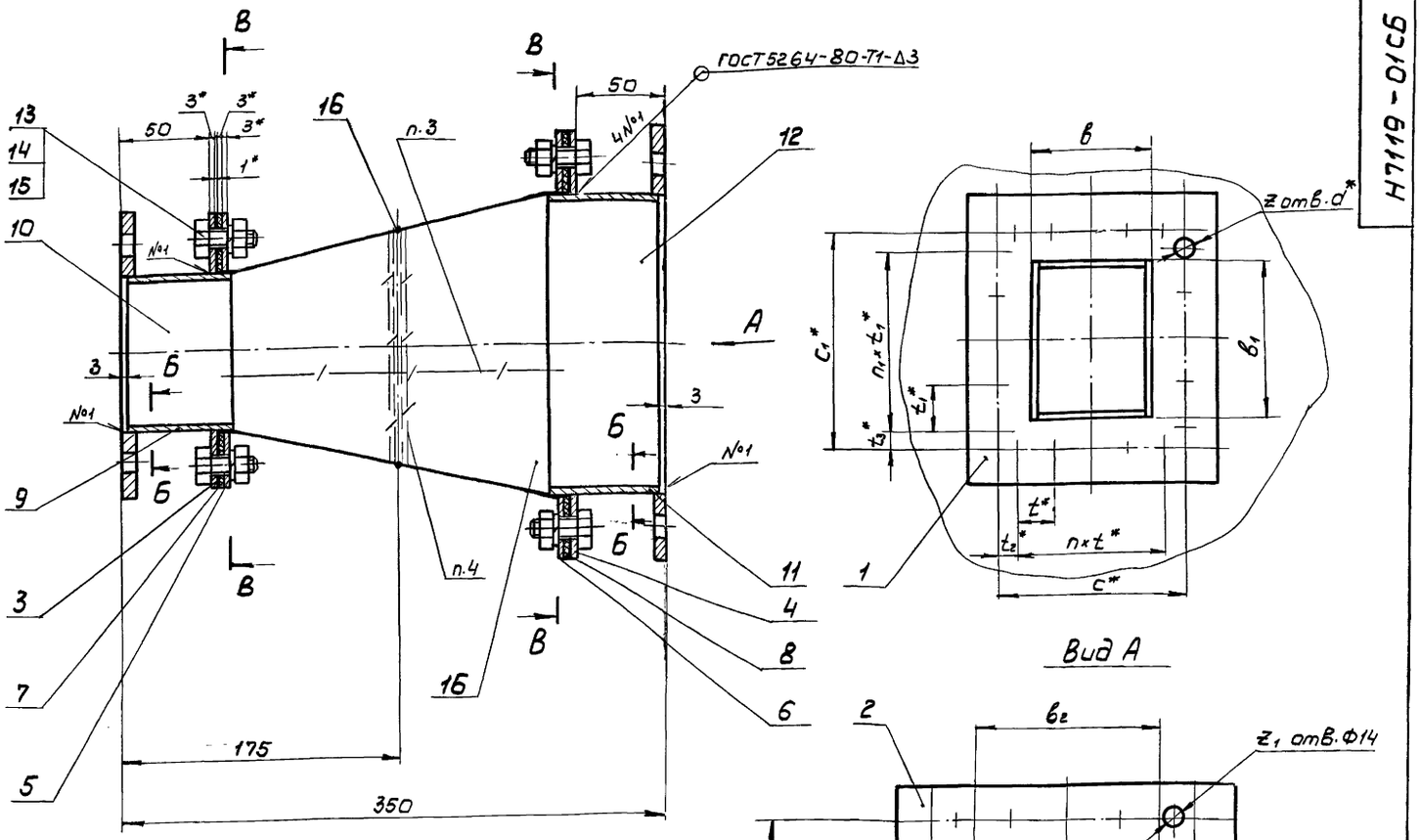

Размеры в мм

Обозначение	b	b_1	b_2	b_3	t^*	t_1^*	t_2^*	t_3^*	t_4^*	t_5^*	t_6^*	t_7^*	c^*	c_1^*	c_2^*	c_3^*	n	n_1	n_2	n_3	z	z_1	d^*	Тип вентилятора	Масса, кг
Н7119-01	168	168	168	168	130	80	40	25	130	80	40	25	210	210	210	210	1	2	1	2	10	10	7	ВЦП-3	8,8
-01	288	288	338	338	110	112	—	—	95	95	—	—	330	336	380	380	3	3	4	4	12	16	7	ВЦП-5	15,3
-02	348	348	348	348	130	132	—	—	130	132	—	—	390	396	390	396			3	3		12		ВЦП-6	18,8
-03	493	493	528	528	160	160	108	26	114	114	—	—	536	532	570	570	2	3	5	5	14	20	10	ВЦП-8	27
-04	278	278	288	288	100	100	60	60	110	110	—	—	320	320	330	330		2	3	3	12	12	7	В-Ц4-70-4	14
-05	428	428	458	458	100	100	35	35	100	100	—	—	470	470	500	500	4	4	5	5	20	20		В-Ц4-70-6,3	23,3
-06	558	558	558	558	150	150	—	—	150	150	—	—	600	600	600	600			4	4	16	16	10	В-Ц4-70-8	28,8

4. Проволоку поз.16 вставить между двумя рядами стеклоткани и прошить нитками из стеклоткани с двух сторон.
5. Покрытие наружных и внутренних поверхностей стеклоткани — эмаль КО-813 ГОСТ 11066-74 в два слоя.
6. Температура применения вставки — до 400°С; давление газов — 500 да Па.
7. Для исполнений Н7119-01; -01-02; -01-06.
   поз. 2 зам. на поз. 1
   поз. 4 то же поз. 3
   поз. 6 " поз. 5
   поз. 8 " поз. 7
   поз. 11 " поз. 9
   поз. 12 " поз. 10
8. Длина вставки в рабочем положении — 250 мм.

1. *Размеры для справок.
2. Предельные отклонения размеров $\pm \frac{t_3}{2}$.
3. Вставка изготовлена из стеклоткани ГОСТ 19170-73 путем сшивания 10 заготовок нитками из стеклоткани.

Изм.	Лист	№ докум.	Подп.	Дата
Разраб.		Руденко		01.09.84
Пров.		Кабянов		01.09.84
Т.контр.		Словесник		01.09.84
Нач.отд.		Есаков		01.09.84
Н.контр.		Коржихина		01.09.84
Утв.		Шлеин		01.09.84

Н7119-01сб

Вставка гибкая к вентиляторам типа ВЦП и В-Ц4-70 Сборочный чертеж

Литера	Масса	Масштаб
	см. табл.	—
Лист	Листов 1	

ВНИПИ ТЕПЛОПРОЕКТ Москва

Формат А2

Инв.№ подл. | Подпись и дата | Взам.инв.№ | Инв.№ дубл. | Подпись и дата

Серия 7.406-1 Выпуск 7-8

Н7119 - 03

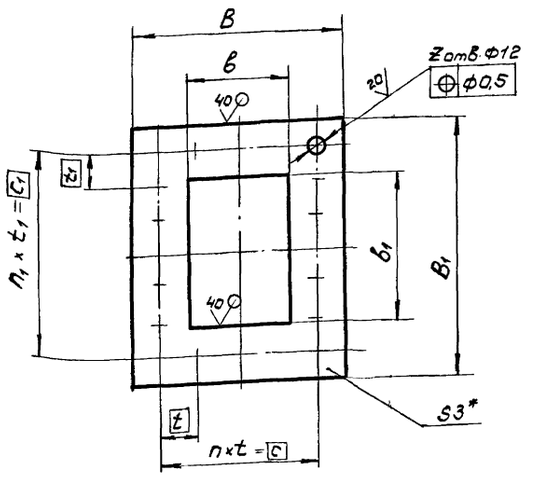

Размеры в мм

Обозначение	b	b_1	B	B_1	t	t_1	n	n_1	C	C_1	z	Масса, кг
Н7119 - 03	170	170	230	230	100	100	2	2	200	200	8	0,5
-01	290	290	350	350	80	81	4	4	320	324	16	0,9
-02	340	340	400	400	92	92			368	368		1,0
-03	350	350	410	410	95	95			380	380		1,0
-04	495	495	555	556	87	87	6	6	522	522	24	1,4
-05	530	530	590	590	93	93			558	558		1,5
-06	280	280	340	340	78	78	4	4	312	312	16	0,8
-07	290	290	350	350	80	80			320	320		0,8
-08	430	430	490	490	115	115			460	460		1,2
-09	460	460	520	520	82	82	6	6	492	492	24	1,3
-10	560	560	620	620	98	98			588	588		1,6

1.* Размер для справок.

2. Предельные отклонения размеров: H16, $\pm \frac{t_3}{2}$.

Изм.	Лист	№ докум.	Подп.	Дата
Разраб.		Руденко		01.09.84
Пров.		Кобяков		01.09.84
Т. контр.		Словесник		01.09.84
Н. контр.		Каржихина		01.09.84
Утв.		Кобяков		01.09.84

Н7119 - 03

Фланец

Литера	Масса	Масштаб
	См. табл.	–

Лист | Листов 1

Лист 3 ГОСТ 19903-74 / Ст3 ГОСТ 16523-70

ВНИПИ ТЕПЛОПРОЕКТ Москва

Формат А3

Инв. № подл. | Подпись и дата | Взам. инв. № | Инв. № дубл. | Подпись и дата

Н7119 - 02

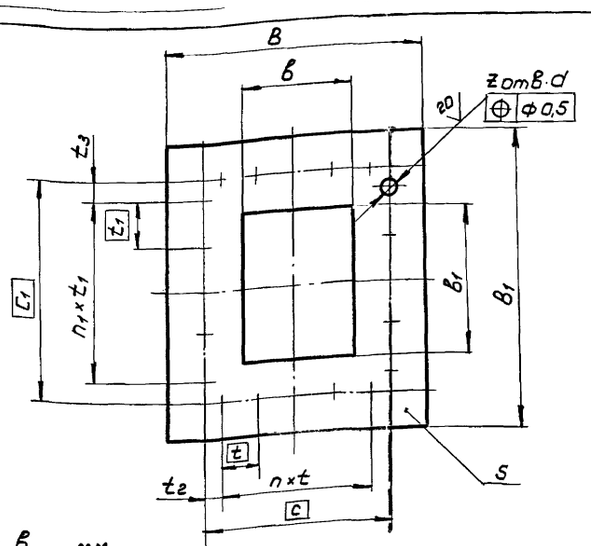

Размеры в мм

Обозначение	b	b_1	B	B_1	t	t_1	t_2	t_3	C	C_1	n	n_1	z	d	S	Масса, кг
Н7119 - 02	170	170	250	250	130	80	40	26	210	210	1	2	10	7	6	1,6
-01	290	290	370	370	110	112	–	–	330	336	3	3	12			2,5
-02	340	340	420	420	95	95	–	–	380	380	4	4	16	14		2,7
-03	350	350	430	430	130	132	–	–	390	396	3	3	12	7		2,9
-04	495	495	575	575	160	160	108	26	536	532	2		14	12	8	5,3
-05	530	530	610	610	114	114	–	–	570	570	5	5	20	14		5,7
-06	280	280	360	360	100	100	60	60	320	320	2	2	12	7	6	2,4
-07	290	290	370	370	110	110	–	–	330	330	3	3		14		2,4
-08	430	430	510	510	100	100	35	35	470	470	4	4	20	7	8	4,7
-09	460	460	540	540	100	100	–	–	500	500	5	5		14		4,8
-10	560	560	640	640	150	150	–	–	600	600	4	4	16	10		5,9
-11																

Предельные отклонения размеров: H16, $\pm \frac{t_3}{2}$.

Изм.	Лист	№ докум.	Подп.	Дата
Разраб.		Руденко		01.09.84
Пров.		Кобяков		01.09.84
Т. контр.		Словесник		01.09.84
Н. контр.		Каржихина		01.09.84
Утв.		Кобяков		01.09.84

Н7119 - 02

Фланец

Литера	Масса	Масштаб
	См. табл.	–

Лист | Листов 1

Ст3 ГОСТ 380-71

ВНИПИ ТЕПЛОПРОЕКТ Москва

Формат А3

Серия 7.406-1 Выпуск 7-8

Н7119-05

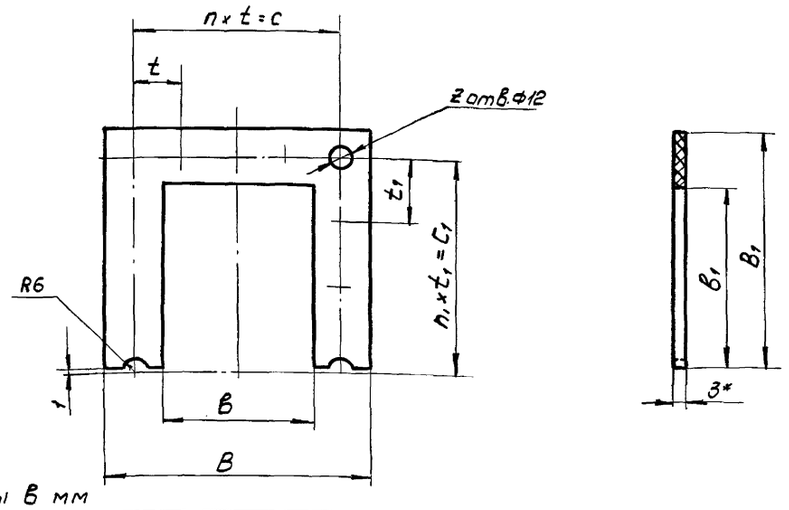

Размеры в мм

Обозначение	в	b_1	В	B_1	t	t_1	n	n_1	c	c_1	z	Масса, кг
Н7119-05	174	86	230	114	100	100	2	1	200	100	5	0,04
-01	294	146	350	174	80	81	4	2	320	160	9	0,06
-02	344	171	400	199	92	92			368	184		0,07
-03	354	176	410	204	95	95		4	380	380	16	0,08
-04	500	249	556	277	87	87	6	6	522	522	24	0,10
-05	534	266	590	294	93	93		3	558	279	13	0,11
-06	284	141	340	169	78	78	4	2	312	156	9	0,06
-07	294	146	350	174	80	80			320	160		0,06
-08	434	216	490	244	115	115			460	230		0,09
-09	464	231	520	259	82	82	6	3	492	246	13	0,10
-10	564	281	620	309	98	98			588	294		0,12

* Размер для справок.

Изм.	Лист	№ докум.	Подп.	Дата
Разраб.		Руденко		01.09.84
Пров.		Кобяков		01.09.84
Т. контр.		Словесник		01.09.84
Н. контр.		Коржихина		01.09.84
Утв.		Кобяков		01.09.84

Н7119-05

Прокладка

Картон асбестовый КАОН-1-3 ГОСТ 2850-80

Литера	Масса	Масштаб
	См. табл.	—
Лист	Листов 1	

ВНИПИ ТЕПЛОПРОЕКТ Москва

Формат А3

Инв.№ подл. | Подпись и дата | Инв.№ дубл. | Взам. инв.№ | Подпись и дата

Н7119-04

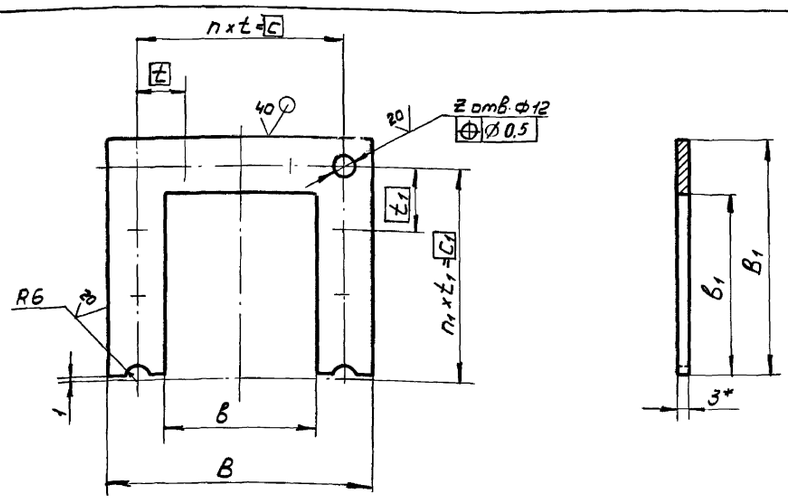

Размеры в мм

Обозначение	в	b_1	В	B_1	t	t_1	n	n_1	c	c_1	z	Масса, кг
Н7119-04	174	86	230	114	100	100	2	1	200	100	5	0,3
-01	294	146	350	174	80	81	4	2	320	160	9	0,4
-02	344	171	400	199	92	92			368	184		0,5
-03	354	176	410	204	95	95		4	380	380	16	0,5
-04	500	249	556	277	87	87	6	6	522	522	24	0,7
-05	534	266	590	294	93	93		3	558	279	13	0,7
-06	284	141	340	169	78	78	4	2	312	156	9	0,4
-07	294	146	350	174	80	80			320	160		0,4
-08	434	216	490	244	115	115			460	230		0,6
-09	464	231	520	259	82	82	6	3	492	246	13	0,6
-10	564	281	620	309	98	98			588	294		0,7

1. * Размер для справок.
2. Предельные отклонения размеров: H16, $\pm \frac{t_3}{2}$.

Изм.	Лист	№ докум.	Подп.	Дата
Разраб.		Руденко		01.09.84
Пров.		Кобяков		01.09.84
Т. контр.		Словесник		01.09.84
Н. контр.		Коржихина		01.09.84
Утв.		Кобяков		01.09.84

Н7119-04

Скоба

Лист 3 ГОСТ 19903-74
Ст3 ГОСТ 16523-70

Литера	Масса	Масштаб
	См. табл.	—
Лист	Листов 1	

ВНИПИ ТЕПЛОПРОЕКТ Москва

Формат А3

Серия 7.406-1 Выпуск 7-8

Формат	Зона	Поз.	Обозначение	Наименование	Кол.	Примечание
				Стандартные изделия		
		12		Болт М10х30.56.019		
				ГОСТ 7798-70	20	
		13		Гайка М10.5.019		
				ГОСТ 5915-70	20	
		14		Шайба 10.65Г.019		
				ГОСТ 6402-70	20	
				Материалы:		
		15		Проволока 40-0-04	1,0	м
				ГОСТ 3282-74		
		16		Стеклоткань Т-13-80(100)		
				ГОСТ 19170-73	3,2	м²
				Н7120-01-02		
				Детали		
А3		1	Н7116-02-04	Фланец	1	
А3		2	Н7116-03-04	Фланец	1	
А3		3	Н7116-04-04	Скоба	2	
А3		4	Н7116-05-04	Прокладка	2	
А3		5	Н7120-02-02	Фланец	1	
		6	-06	Фланец	1	
А4		7	Н7120-03-02	Скоба	2	
А4		8	Н7120-04-02	Прокладка	2	

Инв.№подл. | Подпись и дата | Взам.инв.№ | Инв.№дубл. | Подпись и дата

Изм. | Лист | №докум. | Подп. | Дата

Н7120-01

Лист 4

Формат А4

Формат	Зона	Поз.	Обозначение	Наименование	Кол.	Примечание
				Н7120-01-01		
				Детали		
А3		1	Н7116-02-02	Фланец	1	
А3		2	Н7116-03-02	Фланец	1	
А3		3	Н7116-04-02	Скоба	2	
А3		4	Н7116-05-02	Прокладка	2	
А3		5	Н7120-02-01	Фланец	1	
		6	-05	Фланец	1	
А4		7	Н7120-03-01	Скоба	2	
А4		8	Н7120-04-01	Прокладка	2	
Б4		9	Н7120-08	Часть патрубка		
				Лист3 ГОСТ 19903-74		
				Ст3 ГОСТ 16523-70		
				60h16 х 194 h16	2	0,27кг
Б4		10	Н7120-09	Часть патрубка		
				Лист3 ГОСТ 19903-74		
				Ст3 ГОСТ 16523-70		
				60h16 х 200 h16	2	0,28кг
Б4		11	Н7120-10	Обечайка		
				Лист3 ГОСТ 19903-74		
				Ст3 ГОСТ 16523-70		
				60h16 х 1171 h16	1	1,7кг

Инв.№подл. | Подпись и дата | Взам.инв.№ | Инв.№дубл. | Подпись и дата

Изм. | Лист | №докум. | Подп. | Дата

Н7120-01

Лист 3

Формат А4

Формат	Зона	Поз.	Обозначение	Наименование	Кол.	Примечание
Б4		10	Н7120-06	Часть патрубка		
				Лист3 ГОСТ 19903-74		
				Ст3 ГОСТ 16523-70		
				60h16 х 98 h16	2	0,14кг
Б4		11	Н7120-07	Обечайка		
				Лист3 ГОСТ 19903-74		
				Ст3 ГОСТ 16523-70		
				60h16 х 490 h16	1	0,69кг
				Стандартные изделия		
		12		Болт М10х30.56.019		
				ГОСТ 7798-70	16	
		13		Гайка М10.5.019		
				ГОСТ 5915-70	16	
		14		Шайба 10.65Г.019		
				ГОСТ 6402-70	16	
				Материалы		
		15		Проволока 4,0-0-4		
				ГОСТ 3282-74	0,5	м
		16		Стеклоткань Т-13-80(100)		
				ГОСТ 19170-73	1,5	м²

Инв.№подл. | Подпись и дата | Взам.инв.№ | Инв.№дубл. | Подпись и дата | Подпись и дата

Изм. | Лист | №докум. | Подп. | Дата

Н7120-01

Лист 2

Формат А4

Формат	Зона	Поз.	Обозначение	Наименование	Кол.	Примечание
				Документация		
А2			Н7120-01СБ	Сборочный чертеж		
			Переменные данные	для исполнений:		
				Н7120-01		
				Детали		
А3		1	Н7116-02	Фланец	1	
А3		2	Н7116-03	Фланец	1	
А3		3	Н7116-04	Скоба	2	
А3		4	Н7116-05	Прокладка	2	
А3		5	Н7120-02	Фланец	1	
		6	-04	Фланец	1	
А4		7	Н7120-03	Скоба	2	
А4		8	Н7120-04	Прокладка	2	
Б4		9	Н7120-05	Часть патрубка		
				Лист3 ГОСТ 19903-74		
				Ст3 ГОСТ 16523-70		
				60h16х 92h16	2	

Инв.№подл. | Подпись и дата | Взам.инв.№ | Инв.№дубл. | Подпись и дата

Изм.	Лист	№докум.	Подп.	Дата
Разраб.		Руденко		01.09.84
Пров.		Кобяков		01.09.84
Нач.отд.		Есаков		01.09.84
Н.контр.		Коржихина		01.09.84
Утв.		Шлеин		01.09.84

Н7120-01

Вставка гибкая к вентиляторам типа ВВД и Ц8-18

Литера	Лист	Листов
	1	8

ВНИПИ ТЕПЛОПРОЕКТ Москва

Формат А4

Серия 7.406-1 Выпуск 7-8

Формат	Зона	Поз.	Обозначение	Наименование	Кол.	Примечание
Б4		9	Н7120-17	Часть патрубка		
				Лист3 гост 19903-74		
				Ст3гост16523-70		
				60h16х208h16	2	0,29кг
Б4		10	Н7120-18	Часть патрубка		
				Лист3 гост 19903-74		
				Ст3гост 16523-70		
				60h16х230h16	2	0,32 кг
Б4		11	Н7120-19	Обечайка		
				Лист3 гост 19903-74		
				Ст3гост16523-70		
				60h16х1171h16	1	1,7кг
				Стандартные изделия		
		12		Болт М10х30.56.019	28	
				гост 5915-70		
		13		Гайка М10.5.019	28	
				гост 5915-70		
		14		Шайба 10.65Г.019		
				гост 6402-70	28	
				Материалы		
		15		Проволока 40-0-4		
				гост 3282-74	1,1	
		16		Стеклоткань Т-13-80(100)		
				гост 19170-73	3,3	м²

Инв.№ подл. | Подпись и дата | Взам. инв.№ | Инв.№ дубл. | Подпись и дата

Изм. Лист № докум. Подп. Дата

Н7120-01

Лист 8

Формат А4

Формат	Зона	Поз.	Обозначение	Наименование	Кол.	Примечание
				Стандартные изделия		
		12		Болт М10х30.56.019		
				гост 7798-70	20	
		13		Гайка М10.5.019		
				гост 5915-70	20	
		14		Шайба 10.65Г.019		
				гост 6402-70	20	
				Материалы		
		15		Проволока 40-0-4		
				гост 3282-74	0,9	м
		16		Стеклоткань Т-13-80(100)		
				гост 19170-73	2,6	м²
				Н7120-01-04		
				Детали		
А3		1	Н7116-02-08	Фланец	1	
А3		2	Н7116-03-08	Фланец	1	
А3		3	Н7116-04-08	Скоба	2	
А3		4	Н7116-05-08	Прокладка	2	
А3		5	Н7120-02-01	Фланец	1	
		6	-05	Фланец	1	
А4		7	Н7120-03-01	Скоба	2	
А4		8	Н7120-04-01	Прокладка	2	

Инв.№ подл. | Подпись и дата | Взам. инв.№ | Инв.№ дубл. | Подпись и дата

Изм. Лист № докум. Подп. Дата

Н7120-01

Лист 7

Формат А4

Формат	Зона	Поз.	Обозначение	Наименование	Кол.	Примечание
				Н7120-01-03		
				Детали		
А3		1	Н7116-02-06	Фланец	1	
А3		2	Н7116-03-06	Фланец	1	
А3		3	Н7116-04-06	Скоба	2	
А3		4	Н7116-05-06	Прокладка	2	
А3		5	Н7120-02-03	Фланец	1	
		6	-07	Фланец	1	
А4		7	Н7120-03-03	Скоба	2	
А4		8	Н7120-04-03	Прокладка	2	
Б4		9	Н7120-14	Часть патрубка		
				Лист3 гост 19903-74		
				Ст3гост16523-70		
				60h16х186h16	2	0,26 кг
Б4		10	Н7120-15	Часть патрубка		
				Лист3 гост 19903-74		
				Ст3гост16523-70		
				60h16х202h16	2	0,28 кг
Б4		11	Н7120-16	Обечайка		
				Лист3 гост 19903-74		
				Ст3гост16523-70		
				60h16х848h16	1	1,2 кг

Инв.№ подл. | Подпись и дата | Взам. инв.№ | Инв.№ дубл. | Подпись и дата

Изм. Лист № докум. Подп. Дата

Н7120-01

Лист 6

Формат А4

Формат	Зона	Поз.	Обозначение	Наименование	Кол.	Примечание
Б4		9	Н7120-11	Часть патрубка		
				Лист3 гост 19903-74		
				Ст3гост16523-70		
				60h16х214h16	2	0,3 кг
Б4		10	Н7120-12	Часть патрубка		
				Лист3 гост 19903-74		
				Ст3гост16523-70		
				60h16х234h16	2	0,33 кг
Б4		11	Н7120-13	Обечайка		
				Лист3 гост 19903-74		
				Ст3гост16523-70		
				60h16х1328h16	1	1,9кг
				Стандартные изделия		
		12		Болт М10х30.56.019		
				гост 7798-70	32	
		13		Гайка М10.5.019		
				гост 5915-70	32	
		14		Шайба 10.65Г.019		
				гост 6402-70	32	
				Материалы		
		15		Проволока 40-0-4		
				гост 3282-74	1,2	
		16		Стеклоткань Т-13-80(100)		
				гост 19170-73	3,6	м²

Инв.№ подл. | Подпись и дата | Взам. инв.№ | Инв.№ дубл. | Подпись и дата

Изм. Лист № докум. Подп. Дата

Н7120-01

Лист 5

Формат А4

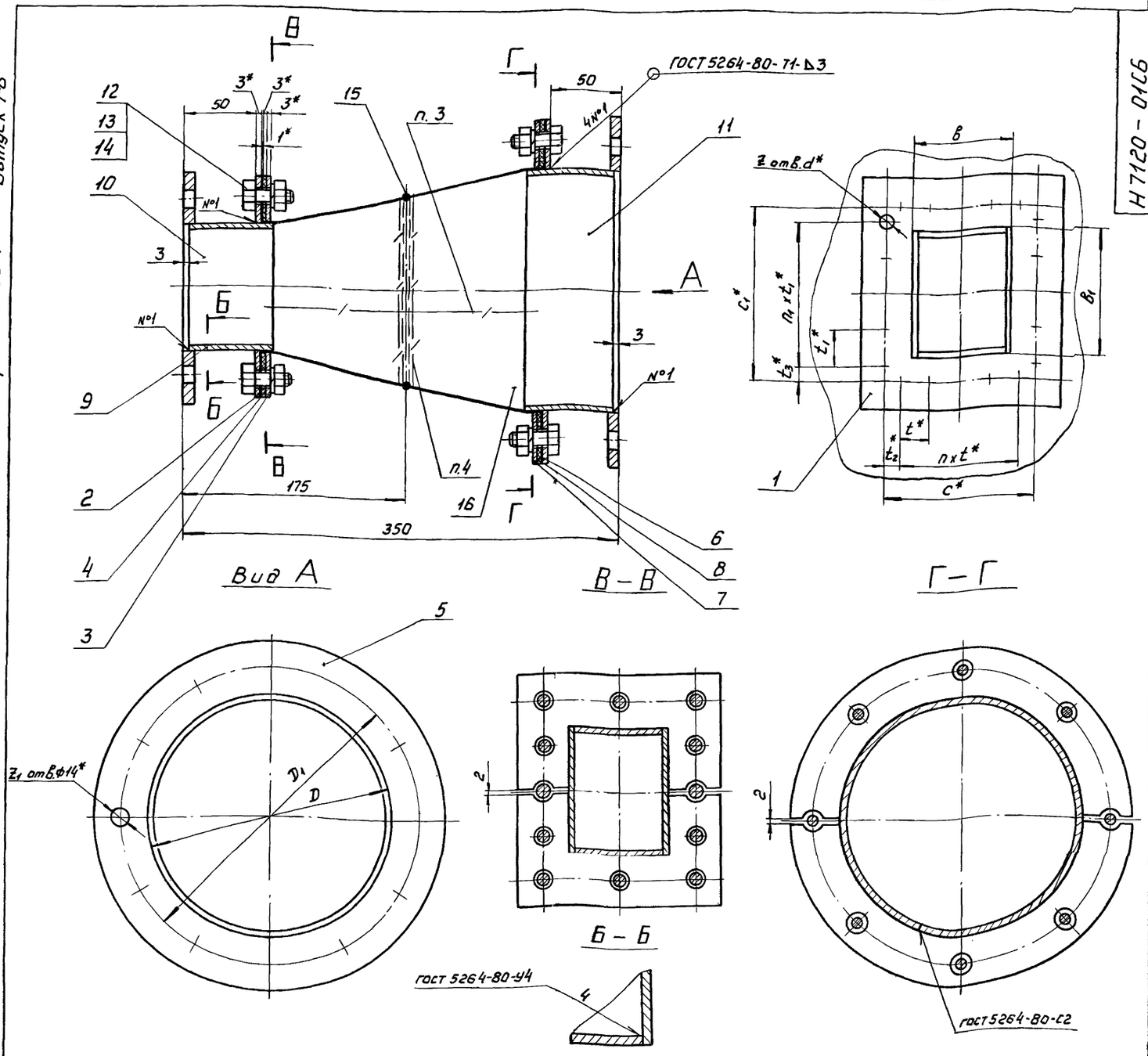

Размеры в мм

Обозначение	B	B_1	t^*	t_1^*	t_2^*	t_3^*	c^*	c_1^*	n	n_1	z	z_1	d^*	D	D_1^*	Тип вентилятора	Масса, кг
Н7120-01	98	98	75	75	32,5	32,5	140	140	1	1	8	8	10	159	225	ВВД-5	7,0
-01	200	200	60,5	60,5	—	—	242	242	4	4	16	12	14	377	445	ВВД-8-9	14,0
-02	220	234	58,5	71,5	—	—	274	286				16		426	495	ВВД-11	16,5
-03	192	202	58,5	61	—	—	234	244				12	10	273	335	ЦВ18-8	11,2
-04	214	230	64	68	—	—	256	272						377	445	ЦВ18-9	14,9

1. *Размеры для справок.
2. Предельные отклонения размеров $\pm \frac{t_3}{2}$.
3. Вставка изготовлена из стеклоткани ГОСТ 19170-73 путем сшивания 10 заготовок нитками из стеклоткани.
4. Проволоку поз. 15 вставить между двумя рядами стеклоткани и прошить нитками из стеклоткани с двух сторон.
5. Покрытие наружных и внутренних поверхностей стеклоткани - эмаль КО-813 ГОСТ 11066-74 в два слоя.
6. Температура применения вставки - до 400°С; давление газов - 500 да Па.
7. Длина вставки в рабочем положении - 250 мм.

Изм.	Лист	№ докум.	Подп.	Дата
Разраб.		Руденко		01.09.84
Пров.		Кобяков		01.09.84
Т. контр.		Словесник		01.09.84
Нач. отд.		Есаков		01.09.84
Н. контр.		Коржихина		01.09.84
Утв.		Шлеин		01.09.84

Н7120-01СБ

Вставка гибкая к вентиляторам типа ВВД и ЦВ-18 Сборочный чертеж

Литера	Масса	Масштаб
	см. табл.	—
Лист	Листов 1	

ВНИПИ ТЕПЛОПРОЕКТ Москва

Формат А2

Инв. № подл. | Подпись и дата | Взам. инв. № | Инв. № дубл. | Подпись и дата

Серия 7.406-1 Выпуск 7-8

Н7120-04

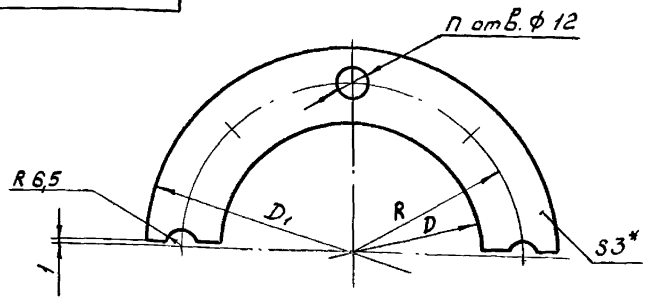

Размеры в мм

Обозначение	D	D1	R	n	масса, кг
Н7120-04	165	240	100	5	0,04
-01	383	460	210	7	0,09
-02	432	510	235	9	0,1
-03	279	350	160	7	0,06

*Размер для справок

Изм.	Лист	№ докум.	Подп.	Дата
Разраб.		Руденко		01.09.84
Пров.		Кобяков		01.09.84
Т.контр.		Словесник		01.09.84
Н.контр.		Коржихина		01.09.84
Утв.		Кобяков		01.09.84

Н7120-04

Прокладка

Картон асбестовый КАОН-1-3 ГОСТ 2850-80

Литера	Масса	Масштаб
	См. табл.	—

Лист | Листов 1

ВНИПИ ТЕПЛОПРОЕКТ Москва

Формат А4

Подпись и дата | Инв.№ подл. | Взам. инв.№ | Инв.№ дубл. | Подпись и дата

Н7120-03

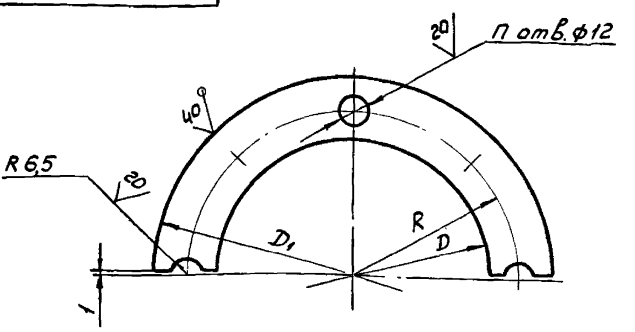

Размеры в мм

Обозначение	D	D1	R	n	Масса, кг
Н7120-03	165	240	100	5	0,3
-01	383	460	210	7	0,6
-02	432	510	235	9	0,7
-03	279	350	160	7	0,4

Превельные отклонения размеров: $H16, \pm \frac{t_3}{2}$

Изм.	Лист	№ докум.	Подп.	Дата
Разраб.		Руденко		01.09.84
Пров.		Кобяков		01.09.84
Т.контр.		Словесник		01.09.84
Н.контр.		Коржихина		01.09.84
Утв.		Кобяков		01.09.84

Н7120-03

Скоба

Лист 3 ГОСТ 19903-74 / Ст3 ГОСТ 16523-70

Литера	Масса	Масштаб
	См. табл.	—

Лист | Листов 1

ВНИПИ ТЕПЛОПРОЕКТ Москва

Формат А4

Подпись и дата | Инв.№ подл. | Взам. инв.№ | Инв.№ дубл. | Подпись и дата

Н7120-02

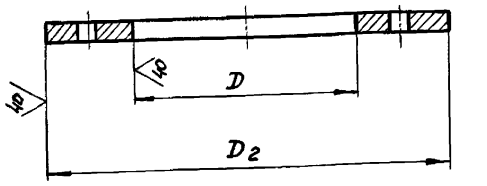

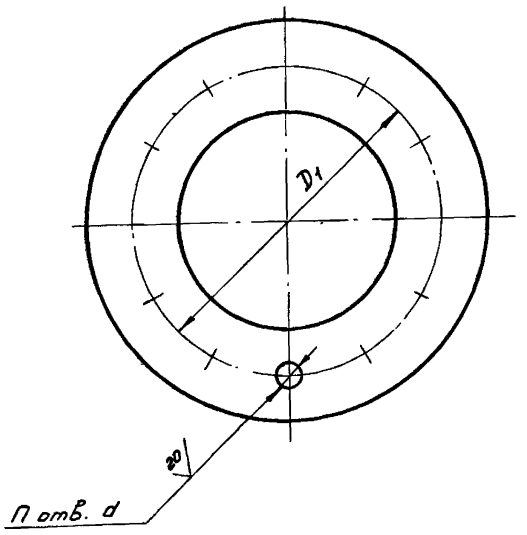

Размеры в мм

Обозначение	D	D1	D2	d	n	Материал	Масса, кг
Н7120-02	161	225	260	14	8	Лист 6 ГОСТ 19903-74 / Ст3 ГОСТ 14637-79	1,5
-01	379	445	485		12		3,3
-02	428	495	535		16		3,7
-03	275	335	370		12		2,2
-04	161	200	240	12	8	Лист 3 ГОСТ 19903-74 / Ст3 ГОСТ 16523-70	0,7
-05	379	420	460		12		1,6
-06	428	470	510		16		1,8
-07	275	320	350		12		1,1

Предельные отклонения размеров: $H16, \pm \frac{t_3}{2}$

Изм.	Лист	№ докум.	Подп.	Дата
Разраб.		Руденко		01.09.84
Пров.		Кобяков		01.09.84
Т.контр.		Словесник		01.09.84
Н.контр.		Коржихина		01.09.84
Утв.		Кобяков		01.09.84

Н7120-02

Фланец

См. табл.

Литера	Масса	Масштаб
	См. табл.	—

Лист | Листов 1

ВНИПИ ТЕПЛОПРОЕКТ Москва

Формат А3

Подпись и дата | Инв.№ подл. | Взам. инв.№ | Инв.№ дубл. | Подпись и дата

Серия 7.406-1 Выпуск 7-8

Формат	Зона	Поз.	Обозначение	Наименование	Кол.	Примечание
				Стандартные изделия		
		12		Болт М10х30.56.019		
				ГОСТ 7798-70	16	
		13		Гайка М10.5.019		
				ГОСТ 5915-70	16	
		14		Шайба 10.65Г.019		
				ГОСТ 6402-70	16	
				Материалы		
		15		Проволока 4,0-О-Ч		
				ГОСТ 3282-74	0,5	м
		16		Стеклоткань Т-13-80(100)		
				ГОСТ 19170-73	1,5	м²
				Н7121-01-02		
				Детали		
А3		1	Н7117-02-04	Фланец	1	
А3		2	Н7117-03-04	Фланец	1	
А3		3	Н7117-04-04	Скоба	2	
А3		4	Н7117-05-04	Прокладка	2	
А3		5	Н7121-02-02	Фланец	1	
		6	-07	Фланец	1	
А4		7	Н7121-03-02	Скоба	2	
А4		8	Н7121-04-02	Прокладка	2	

Инв.№подл. | Подпись и дата | Взам.инв.№ | Инв.№дубл. | Подпись и дата

Изм. Лист № докум. Подп. Дата — Н7121-01 — Лист 4

Формат А4

Формат	Зона	Поз.	Обозначение	Наименование	Кол.	Примечание
				Н7121-01-01		
				Детали		
А3		1	Н7117-02-02	Фланец	1	
А3		2	Н7117-03-02	Фланец	1	
А3		3	Н7117-04-02	Скоба	2	
А3		4	Н7117-05-02	Прокладка	2	
А3		5	Н7121-02-01	Фланец	1	
		6	-06	Фланец	1	
А4		7	Н7121-03-01	Скоба	2	
А4		8	Н7121-04-01	Прокладка	2	
Б4		9	Н7121-08	Часть патрубка		
				Лист 3 ГОСТ 19903-74		
				Ст3 ГОСТ 16523-70		
				60h16х124h16	2	0,18 кг
Б4		10	Н7121-09	Часть патрубка		
				Лист 3 ГОСТ 19903-74		
				Ст3 ГОСТ 16523-70		
				60h16х98h16	2	0,14 кг
Б4		11	Н7121-10	Обечайка		
				Лист 3 ГОСТ 19903-74		
				Ст3 ГОСТ 16523-70		
				60h16х678h16	1	0,96 кг

Инв.№подл. | Подпись и дата | Взам.инв.№ | Инв.№дубл. | Подпись и дата

Изм. Лист № докум. Подп. Дата — Н7121-01 — Лист 3

Формат А4

Формат	Зона	Поз.	Обозначение	Наименование	Кол.	Примечание
Б4		10	Н7121-06	Часть патрубка		
				Лист 3 ГОСТ 19903-74		
				Ст3 ГОСТ 16523-70		
				60h16х68h16	2	0,10 кг
Б4		11	Н7121-07	Обечайка		
				Лист 3 ГОСТ 19903-74		
				Ст3 ГОСТ 16523-70		
				60h16х490h16	1	0,69 кг
				Стандартные изделия		
		12		Болт М10х30.56.019		
				ГОСТ 7798-70	16	
		13		Гайка М10.5.019		
				ГОСТ 5915-70	16	
		14		Шайба 10.65Г.019		
				ГОСТ 6402-70	16	
				Материалы		
		15		Проволока 4,0-О-Ч		
				ГОСТ 3282-74	0,5	м
		16		Стеклоткань Т-13-80(100)		
				ГОСТ 19170-73	1,4	м²

Инв.№подл. | Подпись и дата | Взам.инв.№ | Инв.№дубл. | Подпись и дата

Изм. Лист № докум. Подп. Дата — Н7121-01 — Лист 2

Формат А4

Формат	Зона	Поз.	Обозначение	Наименование	Кол.	Примечание
				Документация		
А2			Н7121-01 СБ	Сборочный чертеж		
				Переменные данные для исполнений:		
				Н7121-01		
				Детали		
А3		1	Н7117-02	Фланец	1	
А3		2	Н7117-03	Фланец	1	
А3		3	Н7117-04	Скоба	2	
А3		4	Н7117-05	Прокладка	2	
А3		5	Н7121-02	Фланец	1	
		6	-05	Фланец	1	
А4		7	Н7121-03	Скоба	2	
А4		8	Н7121-04	Прокладка	2	
Б4		9	Н7121-05	Часть патрубка		
				Лист 3 ГОСТ 19903-74		
				Ст3 ГОСТ 16523-70		
				60h16х87h16	2	0,12 кг

Инв.№подл. | Подпись и дата | Взам.инв.№ | Инв.№дубл. | Подпись и дата

Изм.	Лист	№ докум.	Подп.	Дата	Н7121-01		
Разраб.		Руденко		01.09.84	Вставка гибкая к вентиляторам типа Ц10-28 и АВД	Литера	Лист 1 / Листов 8
Пров.		Кобяков		01.09.84			
Нач.отд.		Есаков		01.09.84		ВНИПИ ТЕПЛОПРОЕКТ Москва	
Н.контр.		Коржихина		01.09.84			
Утв.		Шлеин		01.09.84			

Формат А4

Серия 7.406-1 Выпуск 7-8

Формат	Зона	Поз.	Обозначение	Наименование	Кол.	Примечание
Б4		9	Н7121-17	Часть патрубка		
				Лист 3 гост 19903-74		
				Ст3 гост 16523-70		
				60 h16 x 87 h16	2	0,12 кг
Б4		10	Н7121-18	Часть патрубка		
				Лист 3 гост 19903-74		
				Ст3 гост 16523-70		
				60 h16 x 93 h16	2	0,13 кг
Б4		11	Н7121-19	Обечайка		
				Лист 3 гост 19903-74		
				Ст3 гост 16523-70		
				60 h16 x 408 h16	1	0,58 кг
				Стандартные изделия		
		12		Болт М10х30.56.019		
				гост 7798-70	16	
		13		Гайка М10.5.019		
				гост 5915-70	16	
		14		Шайба 10.65Г.019		
				гост 6402-70	16	
				Материалы		
		15		Проволока 4,0-0-4		
				гост 3282-74	0,4	м
		16		Стеклоткань Т-13-80 (100)		
				гост 19170-73	1,3	м²

Инв.№ подл. | Подпись и дата | Взам. инв.№ | Инв.№ дубл. | Подпись и дата

Изм. Лист № докум. Подп. Дата

Н7121-01

Лист 8

Формат А4

Формат	Зона	Поз.	Обозначение	Наименование	Кол.	Примечание
				Стандартные изделия		
		12		Болт М10х30.56.019		
				гост 7798-70	24	
		13		Гайка М10.5.019		
				гост 5915-70	24	
		14		Шайба 10.65Г.019		
				гост 6402-70	24	
				Материалы		
		15		Проволока 4,0-0-4	1,0	м
				гост 3282-74		
		16		Стеклоткань Т-13-80(100)		
				гост 19170-73	3,3	м²
				Н7121-01-04		
				Детали		
А3		1	Н7117-02-08	Фланец	1	
А3		2	Н7117-03-08	Фланец	1	
А3		3	Н7117-04-08	Скоба	2	
А3		4	Н7117-05-08	Прокладка	2	
А3		5	Н7121-02-04	Фланец	1	
		6	-09	Фланец	1	
А3		7	Н7121-03-04	Скоба	2	
А3		8	Н7121-04-04	Прокладка	2	

Инв.№ подл. | Подпись и дата | Взам. инв.№ | Инв.№ дубл. | Подпись и дата

Изм. Лист № докум. Подп. Дата

Н7121-01

Лист 7

Формат А4

Формат	Зона	Поз.	Обозначение	Наименование	Кол.	Примечание
				Н7121-01-03		
				Детали		
А3		1	Н7117-02-06	Фланец	1	
А3		2	Н7117-03-06	Фланец	1	
А3		3	Н7117-04-06	Скоба	2	
А3		4	Н7117-05-06	Прокладка	2	
А3		5	Н7121-02-03	Фланец	1	
		6	-08	Фланец	1	
А4		7	Н7121-03-03	Скоба	2	
А4		8	Н7121-04-03	Прокладка	2	
Б4		9	Н7121-14	Часть патрубка		
				Лист 3 гост 19903-74		
				Ст3 гост 16523-70		
				60 h16 x 204 h16	2	0,29 кг
Б4		10	Н7121-15	Часть патрубка		
				Лист 3 гост 19903-74		
				Ст3 гост 16523-70		
				60 h16 x 160 h16	2	0,23 кг
Б4		11	Н7121-16	Обечайка		
				Лист 3 гост 19903-74		
				Ст3 гост 16523-70		
				60 h16 x 1328 h16	1	1,9 кг

Инв.№ подл. | Подпись и дата | Взам. инв.№ | Инв.№ дубл. | Подпись и дата

Изм. Лист № докум. Подп. Дата

Н7121-01

Лист 6

Формат А4

Формат	Зона	Поз.	Обозначение	Наименование	Кол.	Примечание
Б4		9	Н7121-11	Часть патрубка		
				Лист 3 гост 19903-74		
				Ст3 гост 16523-70		
				60 h16 x 156 h16	2	0,22 кг
Б4		10	Н7121-12	Часть патрубка		
				Лист 3 гост 19903-74		
				Ст3 гост 16523-70		
				60 h16 x 122 h16	2	0,17 кг
Б4		11	Н7121-13	Обечайка		
				Лист 3 гост 19903-74		
				Ст3 гост 16523-70		
				60 h16 x 1011 h16	1	1,4 кг
				Стандартные изделия		
		12		Болт М10х30.56.019		
				гост 7798-70	20	
		13		Гайка М10.5.019		
				гост 5915-70	20	
		14		Шайба 10.65Г.019		
				гост 6402-70	20	
				Материалы		
		15		Проволока 4,0-0-4		
				гост 3282-74	0,8	м
		16		Стеклоткань Т-13-80(100)		
				гост 19170-73	2,5	м²

Инв.№ подл. | Подпись и дата | Взам. инв.№ | Инв.№ дубл. | Подпись и дата

Изм. Лист № докум. Подп. Дата

Н7121-01

Лист 5

Формат А4

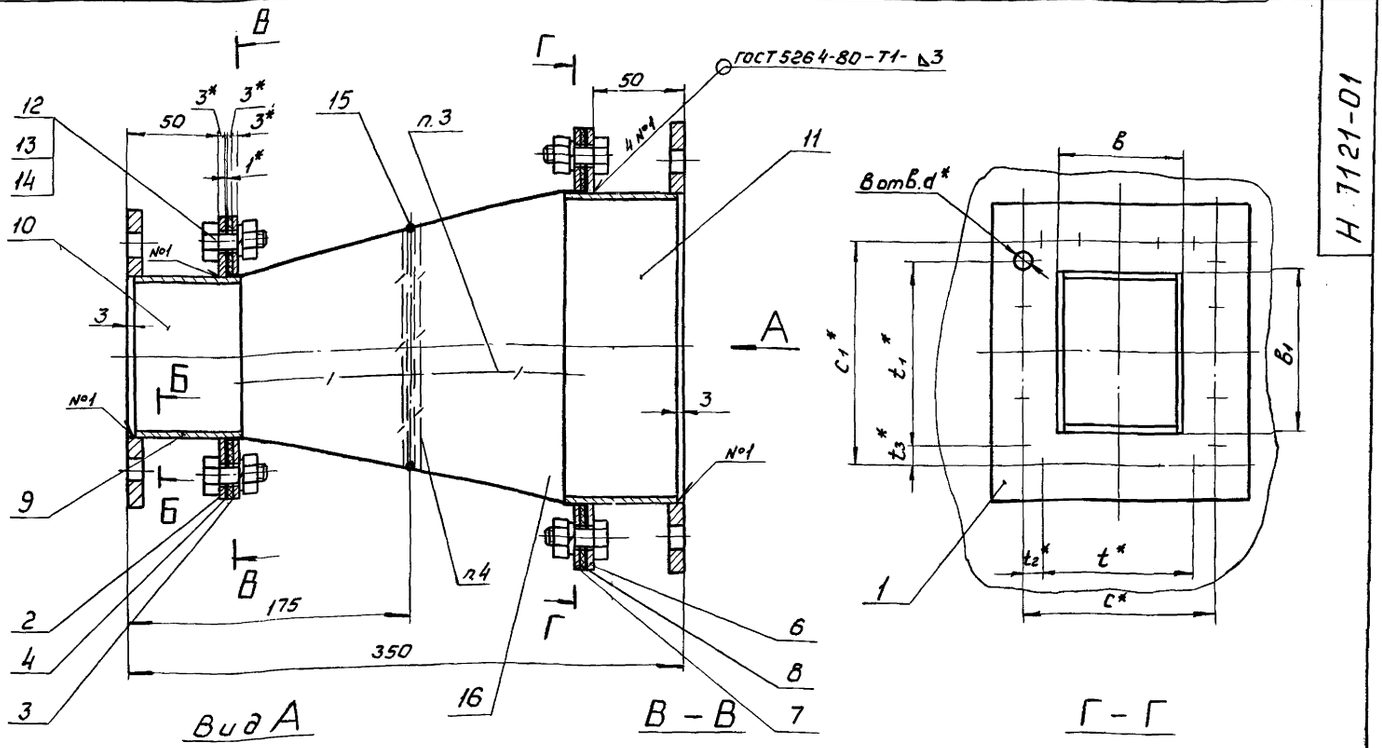

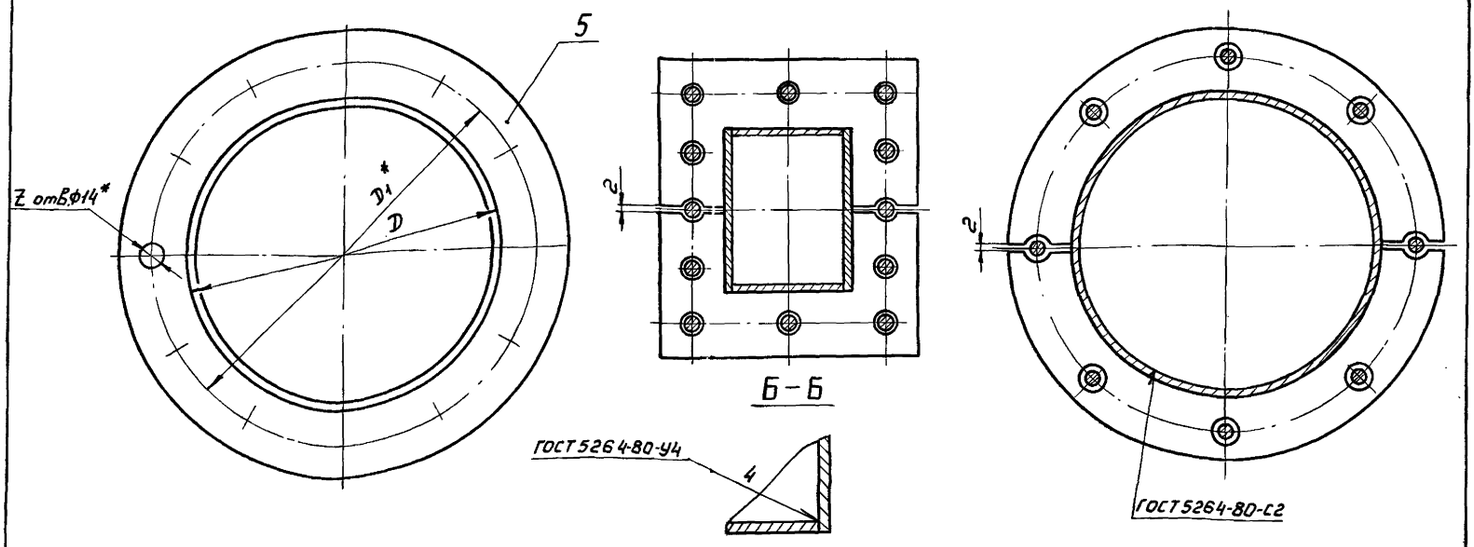

Размеры в мм.

Обозначение	В	B_1	t^*	t_1^*	t_2^*	t_3^*	C^*	C_1^*	z	d^*	D	D_1^*	Тип вентилятора	Масса, кг
Н7121-01	93	68	80	60	27,5	25	135	110	8	7	159	225	Ц10-28-2,5	6,5
-01	130	98		80	46	30	172	140			219	280	Ц10-28-3,15	8,4
-02	162	122			62	42	204	164	12		325	395	Ц10-28-4	11,5
-03	210	160	100	100	76	51	252	202	16	10	426	495	Ц10-28-5	14,7
-04	93	93	60	60	30	30	120	120	8		133	200	АВД	6,2

4. Проволоку поз. 15 вставить между двумя рядами стеклоткани и прошить нитками из стеклоткани с двух сторон.
5. Покрытие наружных и внутренних поверхностей стеклоткани - эмаль КО-813 ГОСТ 11066-74 в два слоя.
6. Температура применения вставки - до 400° С; давление газов - 500 да Па.
7. Длина вставки в рабочем положении - 250 мм.

1. *Размеры для справок.
2. Предельные отклонения размеров $\pm \frac{t_3}{2}$.
3. Вставка изготовлена из стеклоткани ГОСТ 19170-73 путем сшивания 10 заготовок нитками из стеклоткани.

Изм.	Лист	№ докум.	Подп.	Дата
Разраб.		Руденко		01.09.84
Пров.		Косяков		01.09.84
Т. контр.		Словесник		01.09.84
Нач. отд.		Есаков		01.09.84
Н. контр.		Каржикина		01.09.84
Утв.		Шлеин		01.09.84

Н7121-01 СБ

Вставка гибкая к вентиляторам типа Ц10-28 и АВД

Сборочный чертеж

Литера	Масса	Масштаб
	См. табл.	—

Лист | Листов 1

ВНИПИ ТЕПЛОПРОЕКТ Москва

Формат А2

Инв. № подл. | Подпись и дата | Взам. инв. № | Инв. № дубл. | Подпись и дата

Серия 7.406-1 Выпуск 7-8

Н7121-04

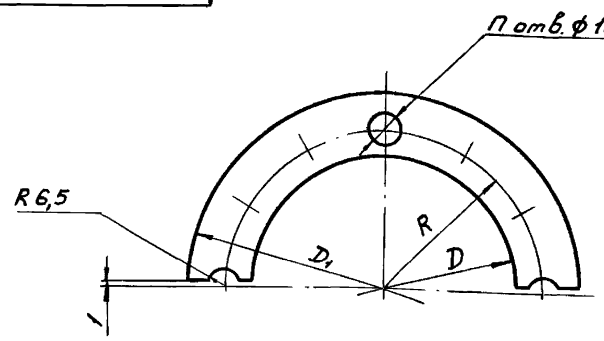

Размеры в мм

Обозначение	D	D1	R	n	Масса, кг
Н7121-04	165	240	100	5	0,04
-01	225	300	130		0,06
-02	330	410	185	7	0,08
-03	432	510	235	9	0,10
-04	139	210	85	5	0,03

Н7121-04

Изм.	Лист	№ докум.	Подп.	Дата
Разраб.		Руденко		01.09.84
Пров.		Кобяков		01.09.84
Т. контр.		Словесник		01.09.84
Н. контр.		Коржихина		01.09.84
Утв.		Кобяков		01.09.84

Прокладка

Литера	Масса	Масштаб
	См. табл.	—
Лист	Листов 1	

Картон асбестовый КАОН-1-3 ГОСТ 2850-80

ВНИПИ ТЕПЛОПРОЕКТ Москва

Формат А4

Взам. инв. № | Инв. № дубл. | Подпись и дата | Инв. № подл.

Н7121-03

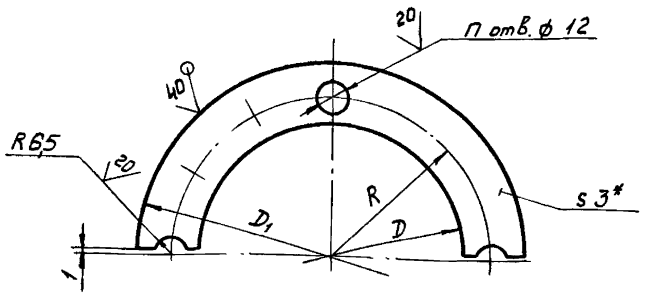

Размеры в мм

Обозначение	D	D1	R	n	Масса, кг
Н7121-03	165	240	100	5	0,3
-01	225	300	130		0,4
-02	330	410	185	7	0,5
-03	432	510	235	9	0,7
-04	139	210	85	5	0,2

1. * Размер для справок

2. Предельные отклонения размеров: H16, $\pm \frac{t_3}{2}$

Н7121-03

Изм.	Лист	№ докум.	Подп.	Дата
Разраб.		Руденко		01.09.84
Пров.		Кобяков		01.09.84
Т. контр.		Словесник		01.09.84
Н. контр.		Коржихина		01.09.84
Утв.		Кобяков		01.09.84

Скоба

Литера	Масса	Масштаб
	См. табл.	—
Лист	Листов 1	

Лист 3 ГОСТ 19903-74 / Ст3 ГОСТ 16523-70

ВНИПИ ТЕПЛОПРОЕКТ Москва

Формат А4

Взам. инв. № | Инв. № дубл. | Подпись и дата | Инв. № подл.

Н7121-02

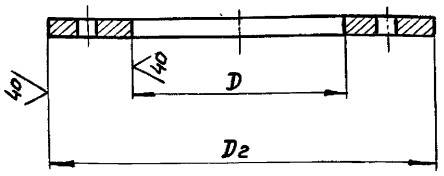

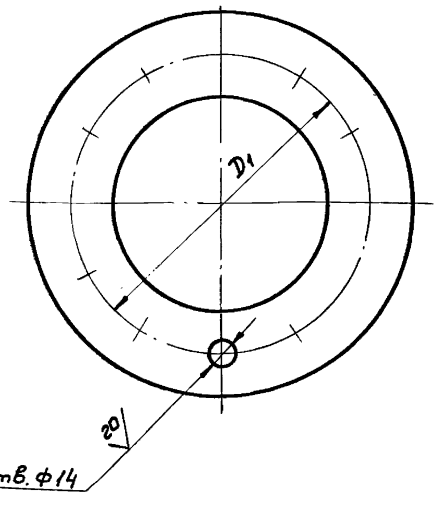

Размеры в мм

Обозначение	D	D1	D2	n	Материал	Масса, кг
Н7121-02	161	225	260	8	Лист 6 ГОСТ 19903-70 / Ст3 ГОСТ 14637-79	1,5
-01	221	280	315			1,8
-02	327	395	435	12		3,0
-03	428	495	535	16		3,7
-04	135	200	235	8		1,3
-05	161	200	240		Лист 3 ГОСТ 19903-70 / Ст3 ГОСТ 16523-70	0,6
-06	221	260	300			0,8
-07	327	370	410	12		1,1
-08	428	470	510	16		1,4
-09	135	170	210	8		0,5

Предельные отклонения размеров: H16; $\pm \frac{t_3}{2}$

Н7121-02

Изм.	Лист	№ докум.	Подп.	Дата
Разраб.		Руденко		01.09.84
Пров.		Кобяков		01.09.84
Т. контр.		Словесник		01.09.84
Н. контр.		Коржихина		01.09.84
Утв.		Кобяков		01.09.84

Фланец

См. табл.

Литера	Масса	Масштаб
	См. табл.	—
Лист	Листов 1	

ВНИПИ ТЕПЛОПРОЕКТ Москва

Формат А3

Инв. № подл. | Подпись и дата | Взам. инв. № | Инв. № дубл. | Подпись и дата

Серия 7.406-1 Выпуск 7-8

Формат	Зона	Поз.	Обозначение	Наименование	Кол.	Примечание
				Стандартные изделия		
		12		Болт М10х30.56.019		
				ГОСТ 7798-70	32	
		13		Гайка М10.5.019		
				ГОСТ 5915-70	32	
		14		Шайба 10.65Г.019		
				ГОСТ 6402-70	32	
				Материалы		
		15		Проволока 4,0-04		
				ГОСТ 3282-74	1,4	м
		16		Стеклоткань Т-13-ВО(100)		
				ГОСТ 19170-73	4,4	м²
				Н7122-01-02		
				Детали		
А3		1	Н7118-02-03	Фланец	1	
А3		2	Н7118-03-03	Фланец	1	
А3		3	Н7118-04-03	Скоба	2	
А3		4	Н7118-05-03	Прокладка	2	
А3		5	Н7122-02-02	Фланец	1	
		6	-07	Фланец	1	
А4		7	Н7122-03-02	Скоба	2	
А4		8	Н7122-04-02	Прокладка	2	

Инв.№подл. | Подпись и дата | Взам.инв.№ | Инв.№дубл. | Подпись и дата

Изм. Лист № докум. Подп. Дата — Н7122-01 — Лист 4

Формат А4

Формат	Зона	Поз.	Обозначение	Наименование	Кол.	Примечание
				Н7122-01-01		
				Детали		
А3		1	Н7118-02-01	Фланец	1	
А3		2	Н7118-03-01	Фланец	1	
А3		3	Н7118-04-01	Скоба	2	
А3		4	Н7118-05-01	Прокладка	2	
А3		5	Н7122-02-01	Фланец	1	
		6	-06	Фланец	1	
А4		7	Н7122-03-01	Скоба	2	
А4		8	Н7122-04-01	Прокладка	2	
Б4		9	Н7122-08	Часть патрубка		
				Лист 3 ГОСТ 19903-74		
				Ст3 ГОСТ 16523-70		
				60h16х357h16	2	0,50кг
Б4		10	Н7122-09	Часть патрубка		
				Лист 3 ГОСТ 19903-74		
				Ст3 ГОСТ 16523-70		
				60h16х363h16	2	0,51кг
Б4		11	Н7122-10	Обечайка		
				Лист 3 ГОСТ 19903-74		
				Ст3 ГОСТ 16523-70		
				60h16х1328h16	1	1,9кг

Инв.№подл. | Подпись и дата | Взам.инв.№ | Инв.№дубл. | Подпись и дата

Изм. Лист № докум. Подп. Дата — Н7122-01 — Лист 3

Формат А4

Формат	Зона	Поз.	Обозначение	Наименование	Кол.	Примечание
Б4		10	Н7122-06	Часть патрубка		
				Лист 3 ГОСТ 19903-74		
				Ст3 ГОСТ 16523-70		
				60h16х303h16	2	0,43кг
Б4		11	Н7122-07	Обечайка		
				Лист 3 ГОСТ 19903-74		
				Ст3 ГОСТ 16523-70		
				60h16х1011h16	1	1,43кг
				Стандартные изделия		
		12		Болт М10х30.56.019		
				ГОСТ 7798-70	28	
		13		Гайка М10.5.019		
				ГОСТ 5915-70	28	
		14		Шайба 10.65Г.019		
				ГОСТ 6402-70	28	
				Материалы		
		15		Проволока 4,0-0-4		
				ГОСТ 3282-74	1,2	м
		16		Стеклоткань Т-13-ВО(100)		
				ГОСТ 19170-73	3,6	м²

Инв.№подл. | Подпись и дата | Взам.инв.№ | Инв.№дубл. | Подпись и дата

Изм. Лист № докум. Подп. Дата — Н7122-01 — Лист 2

Формат А4

Формат	Зона	Поз.	Обозначение	Наименование	Кол.	Примечание
				Документация		
А2			Н7122-01 СБ	Сборочный чертеж		
			Переменные данные	для исполнений:		
				Н7122-01		
				Детали		
А3		1	Н7118-02	Фланец	1	
А3		2	Н7118-03	Фланец	1	
А3		3	Н7118-04	Скоба	2	
А3		4	Н7118-05	Прокладка	2	
А3		5	Н7122-02	Фланец	1	
		6	-05	Фланец	1	
А4		7	Н7122-03	Скоба	2	
А4		8	Н7122-04	Прокладка	2	
Б4		9	Н7122-05	Часть патрубка		
				Лист 3 ГОСТ 19903-74		
				Ст3 ГОСТ 16523-70		
				60h16х297h16	2	0,42кг

Инв.№подл. | Подпись и дата | Взам.инв.№ | Инв.№дубл. | Подпись и дата

Изм.	Лист	№ докум.	Подп.	Дата	Н7122-01		
Разраб.		Руденко		01.09.84	Вставка гибкая к Вентиляторам типа В-ЦП7-40; В-ЦП6-45 и дымососам: ДН-9; ДН-10, ДН-11,2; ДН-12,5	Литера	Лист 1 / Листов 12
Пров.		Кобяков		01.09.84			
Нач.отд.		Есаков		01.09.84			
Н.контр.		Коржикина		01.09.84		ВНИПИ ТЕПЛОПРОЕКТ Москва	
Утв.		Шлеин		01.09.84			

Формат А4

Серия 7.406-1 Выпуск 7-8

Формат	Зона	Поз.	Обозначение	Наименование	Кол.	Примечание
Б4		9	Н7122-17	Часть патрубка		
				Лист 3 гост 19903-74		
				Ст3 гост 16523-70		
				60h16 х 504h16	2	0,71 кг
Б4		10	Н7122-18	Часть патрубка		
				Лист 3 гост 19903-74		
				Ст3 гост 16523-70		
				60h16 х 384h16	2	0,54 кг
Б4		11	Н7122-19	Обечайка		
				Лист 3 гост 19903-74		
				Ст3 гост 16523-70		
				60h16 х 1655h16	1	2,3 кг
				Стандартные изделия		
		12		Болт М10х30.56.019		
				гост 7798-70	36	
		13		Гайка М10.5.019		
				гост 5915-70	36	
		14		Шайба 10.65Г.019		
				гост 6402-70	36	
				Материалы		
		15		Проволока 4,0-0-4		
				гост 3282-74	1,7	м
		16		Стеклоткань Т-13-80(100)		
				гост 19170-73	5,4	м²

Инв.№ подл. | Подпись и дата | Взам. инв.№ | Инв.№ дубл. | Подпись и дата

Изм. | Лист | № докум. | Подп. | Дата

Н7122-01

Лист 8

Формат А4

Формат	Зона	Поз.	Обозначение	Наименование	Кол.	Примечание
				Стандартные изделия		
		12		Болт М10х30.56.019		
				гост 7798-70	32	
		13		Гайка М10.5.019		
				гост 5915-70	32	
		14		Шайба 10.65Г.019		
				гост 6402-70	32	
				Материалы		
		15		Проволока 4,0-0-4	1,5	м
				гост 3282-74		
		16		Стеклоткань Т-13-80(100)		
				гост 19170-73	4,7	м²
				Н7122-01-04		
				Детали		
А3		1	Н7118-02-06	Фланец	1	
А3		2	Н7118-03-06	Фланец	1	
А3		3	Н7118-04-06	Скоба	2	
А3		4	Н7118-05-06	Прокладка	2	
А3		5	Н7122-02-03	Фланец	1	
		6	-08	Фланец	1	
А4		7	Н7122-03-03	Скоба	2	
А4		8	Н7122-04-03	Прокладка	2	

Инв.№ подл. | Подпись и дата | Взам. инв.№ | Инв.№ дубл. | Подпись и дата

Изм. | Лист | № докум. | Подп. | Дата

Н7122-01

Лист 7

Формат А4

Формат	Зона	Поз.	Обозначение	Наименование	Кол.	Примечание
				Н7122-01-03		
				Детали		
А3		1	Н7118-02-05	Фланец	1	
А3		2	Н7118-03-05	Фланец	1	
А3		3	Н7118-04-05	Скоба	2	
А3		4	Н7118-05-05	Прокладка	2	
А3		5	Н7122-02-01	Фланец	1	
		6	-06	Фланец	1	
А4		7	Н7122-03-01	Скоба	2	
А4		8	Н7122-04-01	Прокладка	2	
Б4		9	Н7122-14	Часть патрубка		
				Лист 3 гост 19903-74		
				Ст3 гост 16523-70		
				60h16 х 456h16	2	0,64 кг
Б4		10	Н7122-15	Часть патрубка		
				Лист 3 гост 19903-74		
				Ст3 гост 16523-70		
				60h16 х 348h16	2	0,49 кг
Б4		11	Н7122-16	Обечайка		
				Лист 3 гост 19903-74		
				Ст3 гост 16523-70		
				60h16 х 1328h16	1	1,9 кг

Инв.№ подл. | Подпись и дата | Взам. инв.№ | Инв.№ дубл. | Подпись и дата

Изм. | Лист | № докум. | Подп. | Дата

Н7122-01

Лист 6

Формат А4

Формат	Зона	Поз.	Обозначение	Наименование	Кол.	Примечание
Б4		9	Н7122-11	Часть патрубка		
				Лист 3 гост 19903-74		
				Ст3 гост 16523-70		
				60h16 х 476h14	2	0,67 кг
Б4		10	Н7122-12	Часть патрубка		
				Лист 3 гост 19903-74		
				Ст3 гост 16523-70		
				60h16 х 482h16	2	0,68 кг
Б4		11	Н7122-13	Обечайка		
				Лист 3 гост 19903-74		
				Ст3 гост 16523-70		
				60h16 х 1969h16	1	2,8 кг
				Стандартные изделия		
		12		Болт М10х30.56.019		
				гост 7798-70	36	
		13		Гайка М10.5.019		
				гост 5915-70	36	
		14		Шайба 10.65Г.019		
				гост 6402-70	36	
				Материалы		
		15		Проволока 4,0-0-4		
				гост 3282-74	2,0	м
		16		Стеклоткань Т-13-80(100)		
				гост 19170-73	6,2	м²

Инв.№ подл. | Подпись и дата | Взам. инв.№ | Инв.№ дубл. | Подпись и дата

Изм. | Лист | № докум. | Подп. | Дата

Н7122-01

Лист 5

Формат А4

Серия 7.406-1. Выпуск 7-8

Формат	Зона	Поз.	Обозначение	Наименование	Кол.	Примечание
				Стеклоткань Т-13-80(100)		
				ГОСТ 19170-73	7,1	м²

Инв.№ подл. | Подпись и дата | Взам. инв.№ | Инв.№ дубл. | Подпись и дата

Изм. Лист №докум. Подп. Дата — Н7122-01 — Лист 12

Формат А4

Формат	Зона	Поз.	Обозначение	Наименование	Кол.	Примечание
Б4		9	Н7122-23	Часть патрубка		
				Лист 3 ГОСТ 19903-74		
				Ст 3 ГОСТ 16523-70		
				60h16×627h16	2	0,89 кг
Б4		10	Н7122-24	Часть патрубка		
				Лист 3 ГОСТ 19903-74		
				Ст 3 ГОСТ 16523-70		
				60h16×478h16	2	0,68 кг
Б4		11	Н7122-25	Обечайка		
				Лист 3 ГОСТ 19903-74		
				Ст 3 ГОСТ 16523-70		
				60h16×225h16	1	3,2 кг
				Стандартные изделия		
		12		Болт М10×30.56.019		
				ГОСТ 7798-70	48	
		13		Гайка М10.5.019		
				ГОСТ 5915-70	48	
		14		Шайба 10.65Г.019		
				ГОСТ 6402-70	48	
				Материалы		
		15		Проволока 40-0-4		
				ГОСТ 3282-74	2,2	м

Инв.№ подл. | Подпись и дата | Взам. инв.№ | Инв.№ дубл. | Подпись и дата

Изм. Лист №докум. Подп. Дата — Н7122-01 — Лист 11

Формат А4

Формат	Зона	Поз.	Обозначение	Наименование	Кол.	Примечание
				Стандартные изделия		
		12		Болт М10×30.56.019		
				ГОСТ 7798-70	40	
		13		Гайка М10.5.019		
				ГОСТ 5915-70	40	
		14		Шайба 10.65Г.019		
				ГОСТ 6402-70	40	
				Материалы		
		15		Проволока 4,0-0-4		
				ГОСТ 3282-74	2,0	м
		16		Стеклоткань Т-13-80(100)		
				ГОСТ 19170-73	6,4	м²
				Н7120-01-06		
				Детали		
А3		1	Н7118-02-10	Фланец	1	
А3		2	Н7118-03-10	Фланец	1	
А3		3	Н7118-04-10	Скоба	2	
А3		4	Н7118-05-10	Прокладка	2	
А3		5	Н7122-02-04	Фланец	1	
		6	-09	Фланец	1	
А4		7	Н7122-03-04	Скоба	2	
А4		8	Н7122-04-04	Прокладка	2	

Инв.№ подл. | Подпись и дата | Взам. инв.№ | Инв.№ дубл. | Подпись и дата

Изм. Лист №докум. Подп. Дата — Н7122-01 — Лист 10

Формат А4

Формат	Зона	Поз.	Обозначение	Наименование	Кол.	Примечание
				Н7128-01-05		
				Детали		
А3		1	Н7118-02-08	Фланец	1	
А3		2	Н7118-03-08	Фланец	1	
А3		3	Н7118-04-08	Скоба	2	
А3		4	Н7118-05-08	Прокладка	2	
А3		5	Н7122-02-02	Фланец	1	
		6	-07	Фланец	1	
А4		7	Н7122-03-02	Скоба	2	
А4		8	Н7122-04-02	Прокладка	2	
Б4		9	Н7122-20	Часть патрубка		
				Лист 3 ГОСТ 19903-74		
				Ст 3 ГОСТ 16523-70		
				60h16×560h16	2	0,79 кг
Б4		10	Н7122-21	Часть патрубка		
				Лист 3 ГОСТ 19903-74		
				Ст 3 ГОСТ 16523-70		
				60h16×432h16	2	0,61 кг
Б4		11	Н7122-22	Обечайка		
				Лист 3 ГОСТ 19903-74		
				Ст 3 ГОСТ 16523-70		
				60h16×1969h16	1	2,8 кг

Инв.№ подл. | Подпись и дата | Взам. инв.№ | Инв.№ дубл. | Подпись и дата

Изм. Лист №докум. Подп. Дата — Н7122-01 — Лист 9

Серия 7.406-1 Выпуск 7-8

Н7122-01СБ

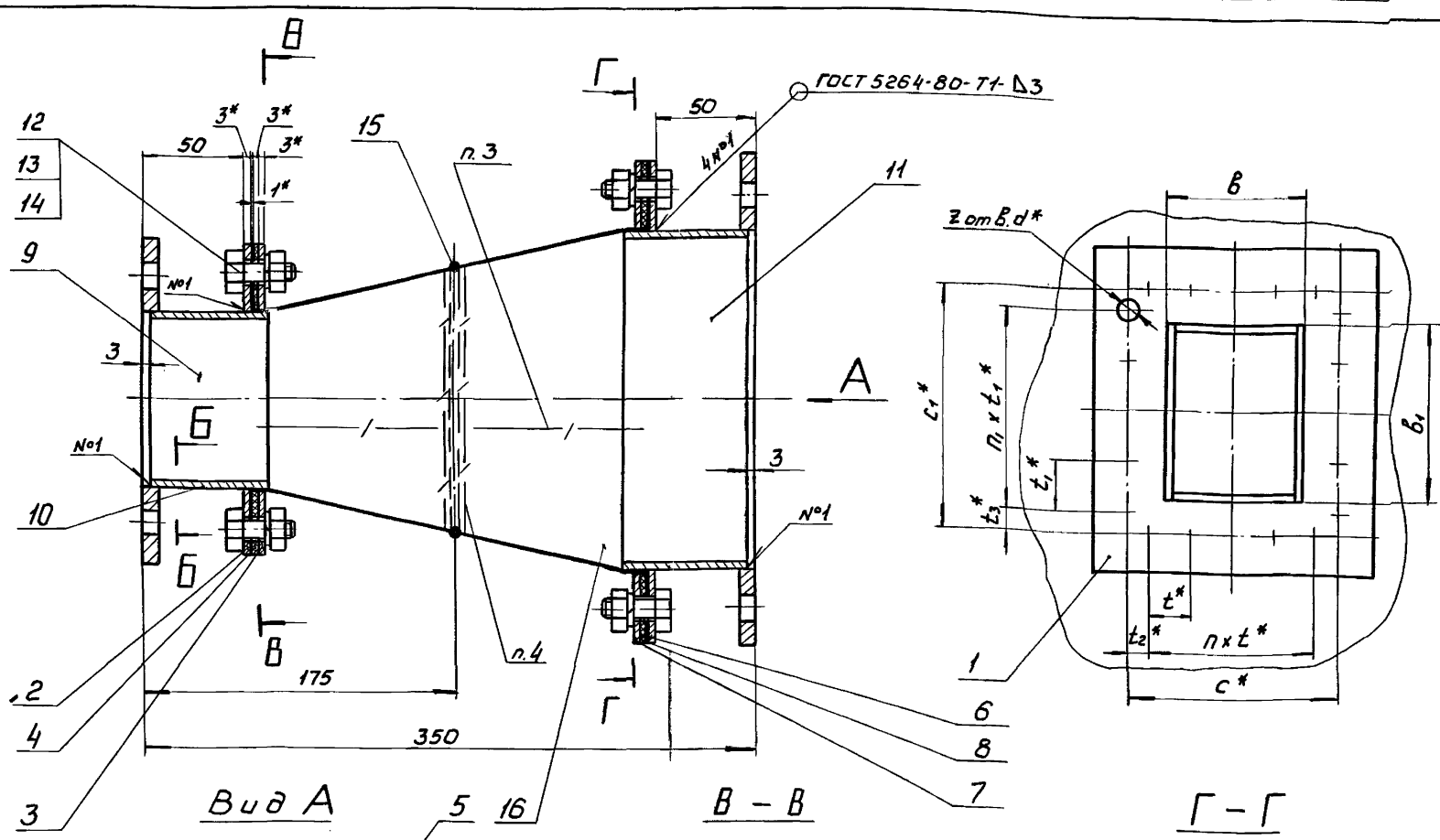

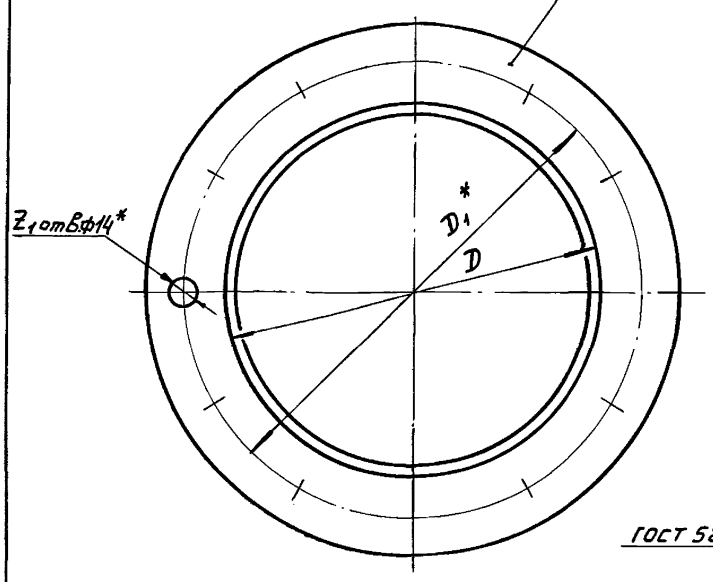

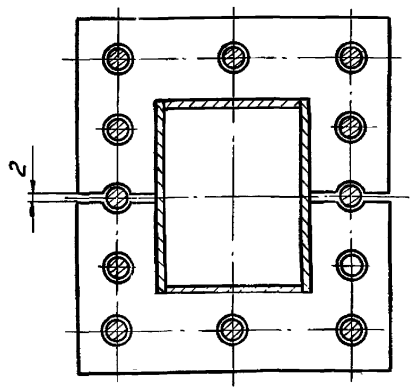

Б-Б

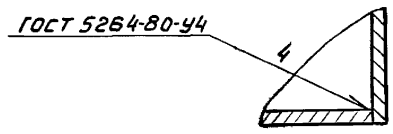

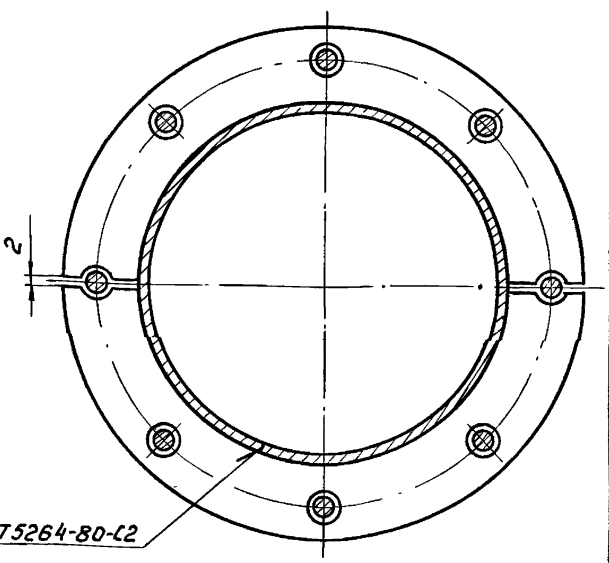

Размеры в мм

Обозначение	B	B_1	t^*	t_1^*	t_2^*	t_3^*	C^*	C_1^*	n	n_1	z	z_1	d^*	D	D_1^*	Тип вентилятора	Масса, кг
Н7122-01	303	303	100	100	23	72	346	344	3	2	14	12	12	325	395	В-ЦП7-40-5	15,2
-01	363	363	100	100	102,5	102,5	405	405	2		12	16		426	495	В-ЦП7-40-6	18,5
-02	482	482	100	100	62	62	524	524	4	4	20	20		630	705	В-ЦП6-45-8	29,8
-03	462	348	72	65	—	—	504	390	7	6	26	16	14	426	495	ДН-9	20,5
-04	510	384	69	71	—	—	552	426	8		28			530	600	ДН-10	25,3
-05	566	432	76	79	—	—	608	474				20		630	705	ДН-11,2	30,5
-06	633	478	75	65	—	—	675	520	9	8	34	24		720	784	ДН-12,5	35,4

4. Проволоку поз. 15 вставить между двумя рядами стеклоткани и прошить нитками из стеклоткани с двух сторон.
5. Покрытие наружных и внутренних поверхностей стеклоткани - эмаль КО-813 ГОСТ 11066-74 в два слоя.
6. Температура применения вставки — до 400°С; давление газов - 500 да Па.
7. Длина вставки в рабочем положении - 250мм.

1 *Размеры для справок.
2. Предельные отклонения размеров B $\pm \frac{t_3}{2}$.
3. Вставка изготовлена из стеклоткани ГОСТ 19170-73 путем сшивания 10 заготовок нитками из стеклоткани.

Изм.	Лист	№ докум.	Подп.	Дата
Разраб.		Руденко		01.09.84
Пров.		Кобяков		01.09.84
Т. контр.		Словесник		01.09.84
Нач. отд.		Есаков		01.09.84
Н. контр.		Коржихина		01.09.84
Утв.		Шлеин		01.09.84

Н7122 - 01СБ

Вставка гибкая к вентиляторам В-ЦП7-40, В-ЦП6-45 и дымососам: ДН-9; ДН-10; ДН-11,2; ДН-12,5

Сборочный чертеж

Литера	Масса	Масштаб
	См. табл.	—
Лист	Листов 1	

ВНИПИ ТЕПЛОПРОЕКТ Москва

Формат А2

Инв. № подл. | Подпись и дата | Взам. инв. № | Инв. № дубл. | Подпись и дата

Серия 7.406-1 Выпуск 7-8

Н7122-04

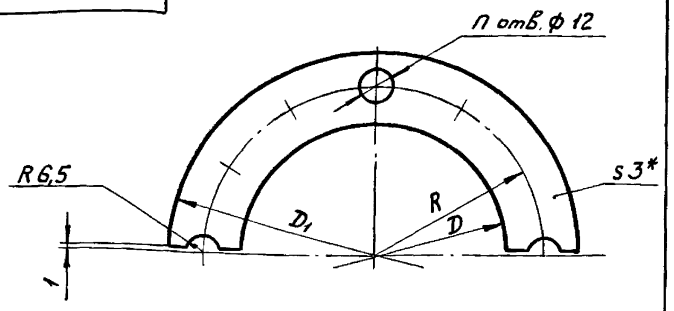

Размеры в мм

Обозначение	D	D1	R	n	Масса, кг
Н7122-04	330	410	185	7	0,07
-01	432	510	235	9	0,1
-02	635	720	340	11	0,2
-03	535	620	295	9	0,1
-04	725	810	385	13	0,2

*Размер для справок

Изм.	Лист	№ докум.	Подп.	Дата
Разраб.		Руденко		01.09.84
Пров.		Кобяков		01.09.84
Т.контр.		Словесник		01.09.84
Н.контр.		Коржихина		01.09.84
Утв.		Кобяков		01.09.84

Н7122-04

Прокладка

Литера	Масса	Масштаб
	См. табл.	—
Лист	Листов 1	

Картон асбестовый КАОН-1-3 ГОСТ 2850-80

ВНИПИ ТЕПЛОПРОЕКТ Москва

Формат А4

Инв.№ подл. | Подпись и дата | Взам. инв.№ | Инв.№ дубл. | Подпись и дата

Н7122-03

∀ (√)

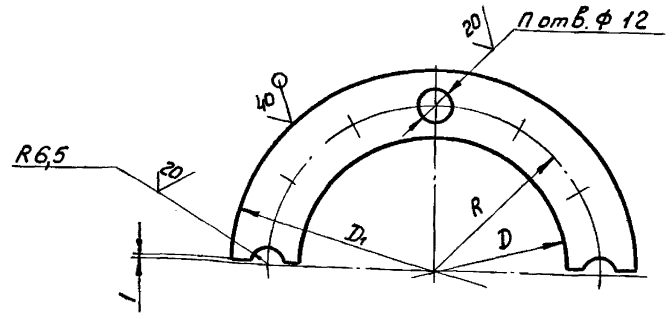

Размеры в мм

Обозначение	D	D1	R	n	Масса, кг
Н7122-03	330	410	185	7	0,5
-01	432	510	235	9	0,7
-02	635	720	340	11	1,1
-03	535	620	295	9	0,9
-04	725	810	385	13	1,2

Предельные отклонения размеров: h16; $\pm \frac{t_3}{2}$

Изм.	Лист	№ докум.	Подп.	Дата
Разраб.		Руденко		01.09.84
Пров.		Кобяков		01.09.84
Т. контр.		Словесник		01.09.84
Н. контр.		Коржихина		01.09.84
Утв.		Кобяков		01.09.84

Н7122-03

Скоба

Литера	Масса	Масштаб
	См. табл.	—
Лист	Листов 1	

Лист 3 ГОСТ 19903-74 / Ст3 ГОСТ 16523-70

ВНИПИ ТЕПЛОПРОЕКТ Москва

Формат А4

Инв.№ подл. | Подпись и дата | Взам. инв.№ | Инв.№ дубл. | Подпись и дата

Н7122-02

∀ (√)

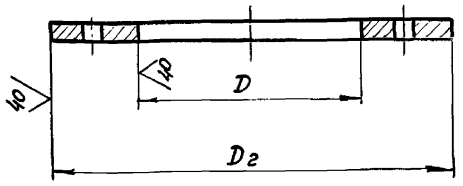

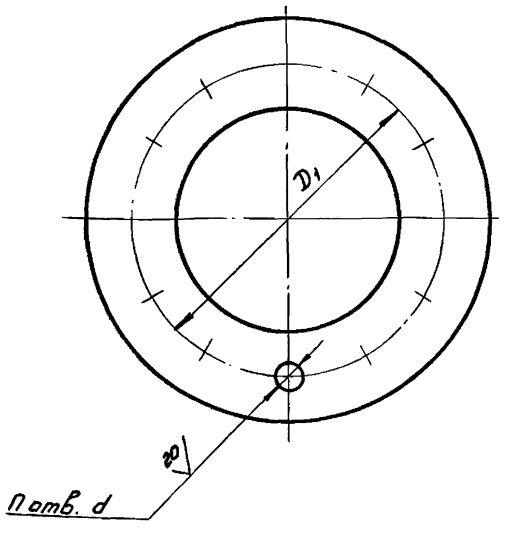

Размеры в мм

Обозначение	D	D1	D2	d	n	Материал	Масса, кг
Н7122-02	327	395	435	14	12	Лист 6 ГОСТ 19903-74 / Ст3 ГОСТ 14637-79	3,0
-01	428	495	535		16		3,7
-02	632	705	755		20	Лист 8 ГОСТ 19903-74 / Ст3 ГОСТ 14637-79	8,2
-03	532	600	640		16		6,1
-04	722	784	824		24		7,4
-05	327	370	410	12	12	Лист 3 ГОСТ 19903-74 / Ст3 ГОСТ 16523-70	1,1
-06	428	470	510		16		1,4
-07	632	680	720		20		2,1
-08	532	580	620		16		1,8
-09	722	770	810		24		2,4

Предельные отклонения размеров: h16, $\pm \frac{t_3}{2}$

Изм.	Лист	№ докум.	Подп.	Дата
Разраб.		Руденко		01.09.84
Пров.		Кобяков		01.09.84
Т. контр.		Словесник		01.09.84
Н. контр.		Коржихина		01.09.84
Утв.		Кобяков		01.09.84

Н7122-02

Фланец

Литера	Масса	Масштаб
	См. табл.	—
Лист	Листов 1	

См. табл.

ВНИПИ ТЕПЛОПРОЕКТ Москва

Формат А3

Инв.№ подл. | Подпись и дата | Взам. инв.№ | Инв.№ дубл. | Подпись и дата

Формат	Зона	Поз.	Обозначение	Наименование	Кол.	Примечание
				Стандартные изделия		
		12		Болт М10×30.56.019		
				ГОСТ 7798-70	28	
		13		Гайка М10.5.019		
				ГОСТ 5915-70	28	
		14		Шайба 10.65Г.019		
				ГОСТ 6402-70	28	
				Материалы		
		15		Проволока 4,0-О-Ч		
				ГОСТ 3282-74	1,2	т
		16		Стеклоткань Т-13-80(100)		
				ГОСТ 19170-73	3,8	м²
				Н7123-01-02		
				Детали		
А3		1	Н7119-02-03	Фланец	1	
А3		2	Н7119-03-03	Фланец	1	
А3		3	Н7119-04-03	Скоба	2	
А3		4	Н7119-05-03	Прокладка	2	
А3		5	Н7123-02-01	Фланец	1	
		6	-06	Фланец	1	
А4		7	Н7123-03-01	Скоба	2	
А4		8	Н7123-04-01	Прокладка	2	

Инв.№ подл. | Подпись и дата | Взам. инв.№ | Инв.№ дубл. | Подпись и дата

Изм. Лист № докум. Подп. Дата

Н7123-01

Лист 4

Формат А4

Формат	Зона	Поз.	Обозначение	Наименование	Кол.	Примечание
				Н7123-01-01		
				Детали		
А3		1	Н7119-02-01	Фланец	1	
А3		2	Н7119-03-01	Фланец	1	
А3		3	Н7119-04-01	Скоба	2	
А3		4	Н7119-05-01	Прокладка	2	
А3		5	Н7123-02-01	Фланец	1	
		6	-06	Фланец	1	
А4		7	Н7123-03-01	Скоба	2	
А4		8	Н7123-04-01	Прокладка	2	
Б4		9	Н7123-08	Часть патрубка		
				Лист 3 ГОСТ 19903-74 Ст3 ГОСТ 16523-70		
				60 h16×282 h16	2	0,40кг
Б4		10	Н7123-09	Часть патрубка		
				Лист 3 ГОСТ 19903-74 Ст3 ГОСТ 16523-70		
				60 h16×288 h16	2	0,41кг
Б4		11	Н7123-10	Обечайка		
				Лист 3 ГОСТ 19903-74 Ст3 ГОСТ 16523-70		
				60 h16×1174 h16	1	1,7кг

Инв.№ подл. | Подпись и дата | Взам. инв.№ | Инв.№ дубл. | Подпись и дата

Изм. Лист № докум. Подп. Дата

Н7123-01

Лист 3

Формат А4

Формат	Зона	Поз.	Обозначение	Наименование	Кол.	Примечание
Б4		10	Н7123-06	Часть патрубка		
				Лист 3 ГОСТ 19903-74 Ст3 ГОСТ 16523-70		
				60 h16×168 h16	2	0,24кг
Б4		11	Н7123-07	Обечайка		
				Лист 3 ГОСТ 19903-74 Ст3 ГОСТ 16523-70		
				60 h16×678 h16	1	0,96кг
				Стандартные изделия		
		12		Болт М10×30.56.019		
				ГОСТ 7798-70	16	
		13		Гайка М10.5.019		
				ГОСТ 5915-70	16	
		14		Шайба 10.65Г.019		
				ГОСТ 6402-70	16	
				Материалы		
		15		Проволока 4,0-О-Ч		
				ГОСТ 3282-74	0,7	м
		16		Стеклоткань Т-13-80(100)		
				ГОСТ 19170-73	2,2	м²

Инв.№ подл. | Подпись и дата | Взам. инв.№ | Инв.№ дубл. | Подпись и дата

Изм. Лист № докум. Подп. Дата

Н7123-01

Лист 2

Формат А4

Формат	Зона	Поз.	Обозначение	Наименование	Кол.	Примечание
				Документация		
А2			Н7123-01СБ	Сборочный чертеж		
			Переменные данные	для исполнений:		
				Н7123-01		
				Детали		
А3		1	Н7119-02	Фланец	1	
А3		2	Н7119-03	Фланец	1	
А3		3	Н7119-04	Скоба	2	
А3		4	Н7119-05	Прокладка	2	
А3		5	Н7123-02	Фланец	1	
		6	-05	Фланец	1	
А4		7	Н7123-03	Скоба	2	
А4		8	Н7123-04	Прокладка	2	
Б4		9	Н7123-05	Часть патрубка		
				Лист 3 ГОСТ 19903-74 Ст3 ГОСТ 16523-70		
				60 h16×162 h16	2	0,23кг

Инв.№ подл. | Подпись и дата | Взам. инв.№ | Инв.№ дубл. | Подпись и дата

Изм.	Лист	№ докум.	Подп.	Дата
Разраб.		Руденко		01.08.84
Пров.		Кобяков		01.08.84
Нач. отд.		Есаков		01.08.84
Н. контр.		Каржикина		01.08.84
Утв.		Шлеин		01.08.84

Н7123-01

Вставка гибкая к вентиляторам типа ВЦП и В-Ц4-70

Литера	Лист	Листов
	1	12

ВНИПИ ТЕПЛОПРОЕКТ Москва

Формат А4

Серия 7.406-1 Выпуск 7-8

Формат	Зона	Поз.	Обозначение	Наименование	Кол.	Примечание
Б4		9	Н7123-17	Часть патрубка		
				Лист 3 ГОСТ 19903-74 Ст3 ГОСТ 16523-70		
				60 h16×272 h16	2	0,38 кг
Б4		10	Н7123-18	Часть патрубка		
				Лист 3 ГОСТ 19903-74 Ст3 ГОСТ 16523-70		
				60 h16×278 h16	2	0,39 кг
Б4		11	Н7123-19	Обечайка		
				Лист 3 ГОСТ 19903-74 Ст3 ГОСТ 16523-70		
				60 h16×1011 h16	1	1,4 кг
				Стандартные изделия		
		12		Болт М10×30.56.019		
				ГОСТ 7798-70	28	
		13		Гайка М10.5.019		
				ГОСТ 5915-70	28	
		14		Шайба 10.65Г.019		
				ГОСТ 6402-70	28	
				Материалы		
		15		Проволока 4,0-О-4		
				ГОСТ 3282-74	1,1	м
		16		Стеклоткань Т-13-80(100)		
				ГОСТ 19170-73	3,4	м²

Инв.№ подл. | Подпись и дата | Взам. инв.№ | Инв.№ дубл. | Подпись и дата

Изм. Лист № докум. Подп. Дата

Н7123-01

Лист 8

Формат А4

Формат	Зона	Поз.	Обозначение	Наименование	Кол.	Примечание
				Стандартные изделия		
		12		Болт М10×30.56.019		
				ГОСТ 7798-70	44	
		13		Гайка М10.5.019		
				ГОСТ 5915-70	44	
		14		Шайба 10.65Г.019		
				ГОСТ 6402-70	44	
				Материалы		
		15		Проволока 4,0-О-4		
				ГОСТ 3282-74	2,0	м
		16		Стеклоткань Т-13-80(100)		
				ГОСТ 19170-73	6,3	м²
				Н7123-01-04		
				Детали		
А3		1	Н7119-02-06	Фланец	1	
А3		2	Н7119-03-06	Фланец	1	
А3		3	Н7119-04-06	Скоба	2	
А3		4	Н7119-05-06	Прокладка	2	
А3		5	Н7123-02-03	Фланец	1	
		6	-08	Фланец	1	
А4		7	Н7123-03-03	Скоба	2	
А4		8	Н7123-04-03	Прокладка	2	

Инв.№ подл. | Подпись и дата | Взам. инв.№ | Инв.№ дубл. | Подпись и дата

Изм. Лист № докум. Подп. Дата

Н7123-01

Лист 7

Формат	Зона	Поз.	Обозначение	Наименование	Кол.	Примечание
			Н7123-01-03			
				Детали		
А3		1	Н7119-02-04	Фланец	1	
А3		2	Н7119-03-04	Фланец	1	
А3		3	Н7119-04-04	Скоба	2	
А3		4	Н7119-05-04	Прокладка	2	
А3		5	Н7123-02-02	Фланец	1	
		6	-07	Фланец	1	
А4		7	Н7123-03-02	Скоба	2	
А4		8	Н7123-04-02	Прокладка	2	
Б4		9	Н7123-14	Часть патрубка		
				Лист 3 ГОСТ 19903-74 Ст3 ГОСТ 16523-70		
				60 h16×487 h16	2	0,69 кг
Б4		10	Н7123-15	Часть патрубка		
				Лист 3 ГОСТ 19903-74 Ст3 ГОСТ 16523-70		
				60 h16×493 h16	2	0,70 кг
		11	Н7123-16	Обечайка		
				Лист 3 ГОСТ 19903-74 Ст3 ГОСТ 16523-70		
				60 h16×1969 h16	1	2,8 кг

Инв.№ подл. | Подпись и дата | Взам. инв.№ | Инв.№ дубл. | Подпись и дата

Изм. Лист № докум. Подп. Дата

Н7123-01

Лист 6

Формат А4

Формат	Зона	Поз.	Обозначение	Наименование	Кол.	Примечание
Б4		9	Н7123-11	Часть патрубка		
				Лист 3 ГОСТ 19903-74 Ст3 ГОСТ 16523-70		
				60 h16×342 h16	2	0,48 кг
Б4		10	Н7123-12	Часть патрубка		
				Лист 3 ГОСТ 19903-74 Ст3 ГОСТ 16523-70		
				60 h16×348 h16	2	0,49 кг
Б4		11	Н7123-13	Обечайка		
				Лист 3 ГОСТ 19903-74 Ст3 ГОСТ 16523-70		
				60 h16×1174 h16	1	1,7 кг
				Стандартные изделия		
		12		Болт М10×30.56.019		
				ГОСТ 7798-70	28	
		13		Гайка М10.5.019		
				ГОСТ 5915-70	28	
		14		Шайба 10.65Г.019		
				ГОСТ 6402-70	28	
				Материалы		
		15		Проволока 4,0-О-4		
				ГОСТ 3282-74	1,3	м
		16		Стеклоткань Т-13-80(100)		
				ГОСТ 19170-73	4,1	м²

Инв.№ подл. | Подпись и дата | Взам. инв.№ | Инв.№ дубл. | Подпись и дата

Изм. Лист № докум. Подп. Дата

Н7123-01

Лист 5

Формат А4

Формат	Зона	Поз.	Обозначение	Наименование	Кол.	Примечание
		16		Стеклотканьт-13-80(100)		
				ГОСТ 19170-73	6,8	м²

Формат	Зона	Поз.	Обозначение	Наименование	Кол.	Примечание
Б4		9	Н7123-23	Часть патрубка		
				Лист 3 ГОСТ 19903-74		
				Ст3 ГОСТ 16523-70		
				60 h16×552 h16	2	0,78кг
Б4		10	Н7123-24	Часть патрубка		
				Лист 3 ГОСТ 19903-74		
				Ст3 ГОСТ 16523-70		
				60 h16×558 h16	2	0,79кг
Б4		11	Н7123-25	Обечайка		
				Лист 3 ГОСТ 19903-74		
				Ст3 ГОСТ 16523-70		
				60 h16×1655 h16	1	2,3кг
				Стандартные изделия		
		12		Болт М10×30.56.019		
				ГОСТ 7798-70	44	
		13		Гайка М10.5.019		
				ГОСТ 5915-70	44	
		14		Шайба 10.65Г.019		
				ГОСТ 6402-70	44	
				Материалы		
		15		Проволока 4,0-О-4		
				ГОСТ 3282-74	2,1	м

Формат	Зона	Поз.	Обозначение	Наименование	Кол.	Примечание
				Стандартные изделия		
		12		Болт М10×30.56.019		
				ГОСТ 7798-70	32	
		13		Гайка М10.5.019		
				ГОСТ 5915-70	32	
		14		Шайба 10.65Г.019		
				ГОСТ 6402-70	32	
				Материалы		
		15		Проволока 4,0-О-4		
				ГОСТ 3282-74	14	м
		16		Стеклотканьт-13-80(100)		
				ГОСТ 19170-73	4,5	м²
				Н7123-01-06		
				Детали		
А3		1	Н7119-02-10	Фланец	1	
А3		2	Н7119-03-10	Фланец	1	
А3		3	Н7119-04-10	Скоба	2	
А3		4	Н7119-05-10	Прокладка	2	
А3		5	Н7123-02-02	Фланец	1	
		6	-07	Фланец	1	
А4		7	Н7123-03-02	Скоба	2	
А4		8	Н7123-04-02	Прокладка	2	

Формат	Зона	Поз.	Обозначение	Наименование	Кол.	Примечание
				Н7123-01-05		
				Детали		
А3		1	Н7119-02-08	Фланец	1	
А3		2	Н7119-03-08	Фланец	1	
А3		3	Н7119-04-08	Скоба	2	
А3		4	Н7119-05-08	Прокладка	2	
А3		5	Н7123-02-04	Фланец	1	
		6	-09	Фланец	1	
А4		7	Н7123-03-04	Скоба	2	
А4		8	Н7123-04-04	Прокладка	2	
Б4		9	Н7123-20	Часть патрубка		
				Лист 3 ГОСТ 19903-74		
				Ст3 ГОСТ 16523-70		
				60 h16×422 h16	2	0,60кг
Б4		10	Н7123-21	Часть патрубка		
				Лист 3 ГОСТ 19903-74		
				Ст3 ГОСТ 16523-70		
				60 h16×428 h16	2	0,60кг
Б4		11	Н7123-22	Обечайка		
				Лист 3 ГОСТ 19903-74		
				Ст3 ГОСТ 16523-70		
				60 h16×1655 h16	1	2,3кг

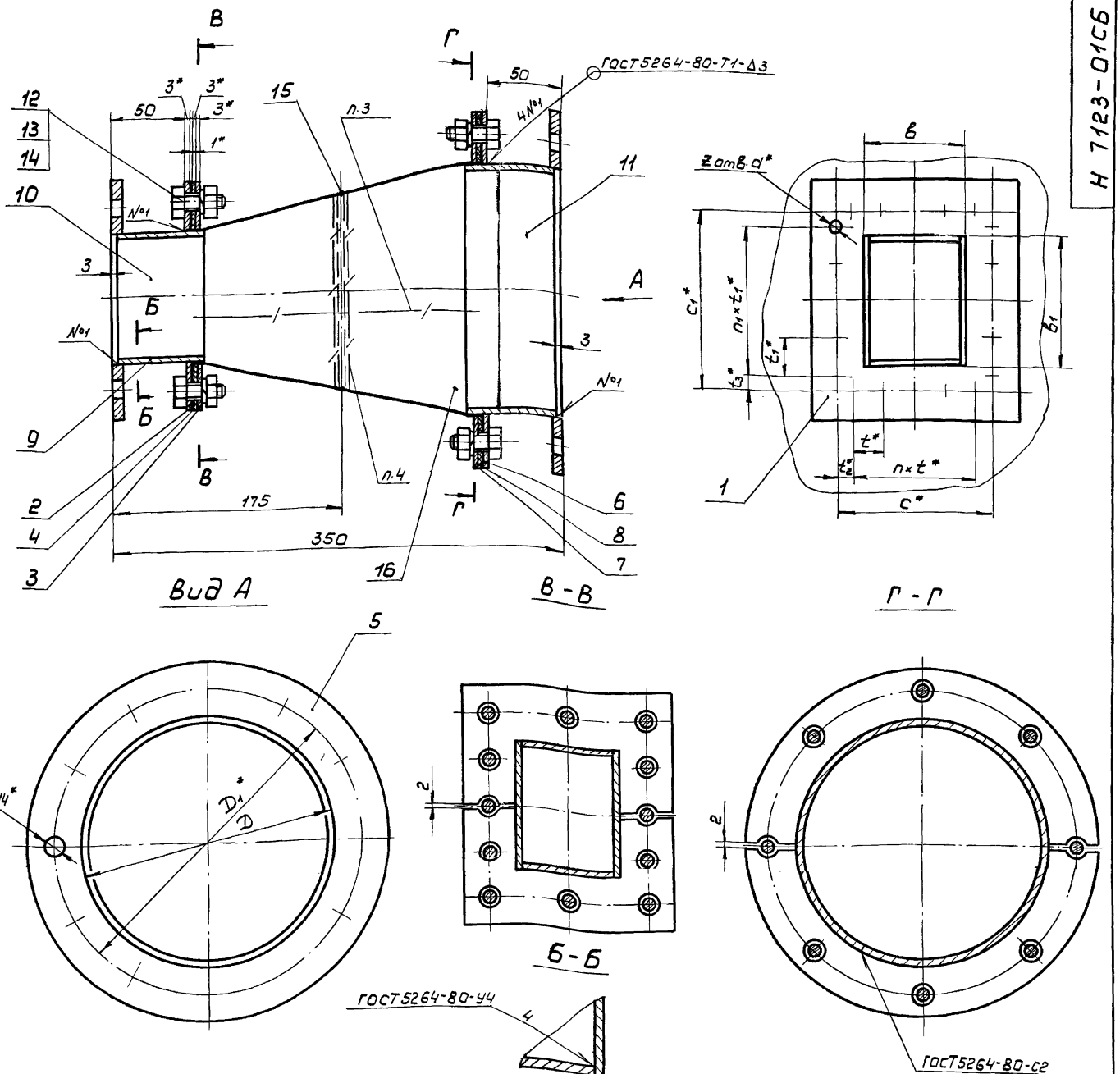

Размеры в мм

Обозначение	b	b_1	t^*	t_1^*	t_2^*	t_3^*	c^*	c_1^*	n	n_1	z	z_1	d^*	D	D_1^*	Тип вентилятора	Масса, кг
Н7123-01	168	168	130	80	40	25	210	210	1	2	10	8	—	219	280	ВЦП-3	9,5
—01	288	288	110	112	—	—	330	336	3	3	12	12	7	377	445	ВЦП-5	16,0
—02	348	348	130	132	—	—	390	396						377	445	ВЦП-6	17,4
—03	493	493	160	160	108	26	536	532	2		14	20	10	630	705	ВЦП-8	30,8
—04	278	278	100	100	60	60	320	320		2	12	12	7	325	395	В-Ц4-70-4	14,7
—05	428	428	100	100	35	35	470	470	4	4	20	16		530	600	В-Ц4-70-6,3	24,3
—06	558	558	150	150	—	—	600	600			16	20	10	630	705	В-Ц4-70-8	31,6

4. Проволоку поз. 15 вставить между двумя рядами стеклоткани и прошить нитками из стеклоткани с двух сторон.
5. Покрытие наружных и внутренних поверхностей стеклоткани — эмаль КО-813 ГОСТ 11066-74 в два слоя.
6. Температура применения вставки — до 400°С; давление газов — 5000 Па.
7. Длина вставки в рабочем положении — 250 мм.

1. * Размеры для справок.
2. Предельные отклонения размеров $\pm \frac{t_3}{2}$.
3. Вставка изготовлена из стеклоткани ГОСТ 19170-73 путем сшивания 10 заготовок нитками из стеклоткани.

Изм.	Лист	№ докум.	Подп.	Дата
Разраб.		Руденко		01.09.84
Пров.		Кобяков		01.09.84
Т. контр.		Словесник		01.09.84
Нач. отд.		Есаков		01.09.84
Н. контр.		Коржикина		01.09.84
Утв.		Шлеин		01.09.84

Н7123-01СБ

Вставка гибкая к вентиляторам типа ВЦП и В-Ц4-70 сборочный чертеж

Литера	Масса	Масштаб
	см. табл.	—
Лист	Листов 1	

ВНИПИ ТЕПЛОПРОЕКТ Москва

Формат А2

Инв. № подл. | Подпись и дата | Взам. инв. № | Инв. № дубл. | Подпись и дата

Серия 7.406-1 Выпуск 7-8

Н7123-04

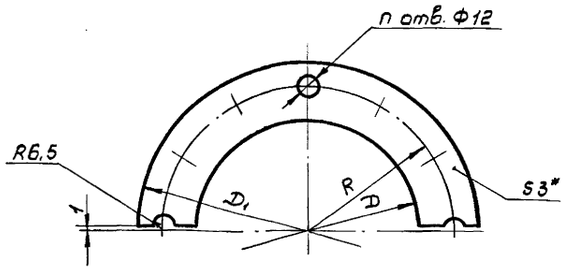

Размеры в мм

Обозначение	D	D1	R	n	Масса, кг
Н7123-04	225	300	130	5	0,06
-01	383	460	210	7	0,09
-02	635	720	340	11	0,2
-03	330	410	185	7	0,08
-04	535	610	285	9	0,1

*Размер для справок.

Изм.	Лист	№ докум.	Подп.	Дата
Разраб.		Руденко		01.09.84
Пров.		Кобяков		01.09.84
Т.контр.		Словесник		01.09.84
Н.контр.		Каржихина		01.09.84
Утв.		Кобяков		01.09.84

Н7123-04

Прокладка

Литера | Масса: см. табл. | Масштаб: —

Лист | Листов 1

картон асбестовый КАОН-1-3 ГОСТ 2850-80

ВНИПИ ТЕПЛОПРОЕКТ Москва

Формат А4

Инв.№ подл. | Подпись и дата | Взам. инв.№ | Инв.№ дубл. | Подпись и дата

Н7123-03

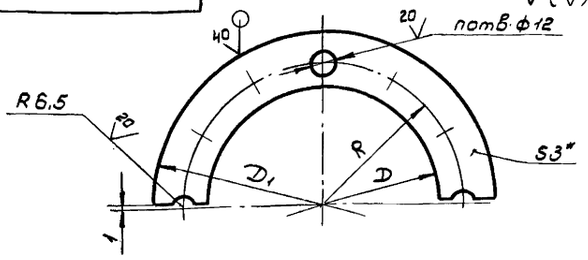

Размеры в мм

Обозначение	D	D1	R	n	Масса, кг
Н7123-03	225	300	130	5	0,4
-01	383	460	210	7	0,6
-02	635	720	340	11	11
-03	330	410	185	7	0,5
-04	535	610	285	9	0,8

1. *Размер для справок.
2. Предельные отклонения размеров: $H16; \pm \frac{t_3}{2}$

Изм.	Лист	№ докум.	Подп.	Дата
Разраб.		Руденко		01.09.84
Пров.		Кобяков		01.09.84
Т.контр.		Словесник		01.09.84
Н.контр.		Каржихина		01.09.84
Утв.		Кобяков		01.09.84

Н7123-03

Скоба

Литера | Масса: см. табл. | Масштаб: —

Лист | Листов 1

Лист 3 ГОСТ 19903-74 / Ст3 ГОСТ 16523-70

ВНИПИ ТЕПЛОПРОЕКТ Москва

Инв.№ подл. | Подпись и дата | Взам. инв.№ | Инв.№ дубл. | Подпись и дата

Н7123-02

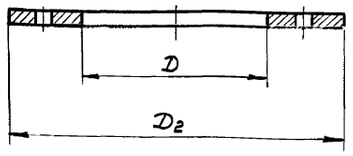

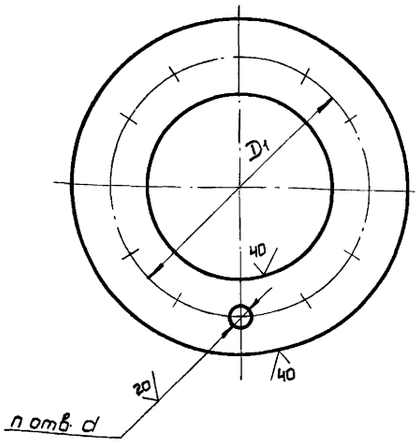

Размеры в мм

Обозначение	D	D1	D2	d	n	Материал	Масса, кг
Н7123-02	221	280	315	14	8	Лист 6 ГОСТ 19903-74 / Ст3 ГОСТ 14637-79	1,8
-01	379	445	485		12		3,3
-02	632	705	755		20	Лист 8 ГОСТ 19903-74 / Ст3 ГОСТ 14637-79	8,2
-03	327	395	435		12	Лист 6 ГОСТ 19903-74 / Ст3 ГОСТ 14637-79	3,0
-04	532	600	640		16	Лист 8 ГОСТ 19905-74 / Ст3 ГОСТ 14637-79	6,1
-05	221	260	300	12	8	Лист 3 ГОСТ 19903-74 / Ст3 ГОСТ 16523-70	0,7
-06	379	420	460		12		1,2
-07	632	680	720		20		2,1
-08	327	370	410		12		1,1
-09	532	570	610		16		1,6

Предельные отклонения размеров: $H16; \pm \frac{t_3}{2}$.

Изм.	Лист	№ докум.	Подп.	Дата
Разраб.		Руденко		01.09.84
Пров.		Кобяков		01.09.84
Т.контр.		Словесник		01.09.84
Н.контр.		Каржихина		01.09.84
Утв.		Кобяков		01.09.84

Н7123-02

Фланец

Литера | Масса: см. табл. | Масштаб: —

Лист | Листов 1

см. табл.

ВНИПИ ТЕПЛОПРОЕКТ Москва

Формат А3

Инв.№ подл. | Подпись и дата | Взам. инв.№ | Инв.№ дубл. | Подпись и дата

Серия 7.406-1 Выпуск 7-8

Формат	Зона	Поз.	Обозначение	Наименование	Кол.	Примечание
		15		Стеклоткань		
				Т-13-80 (100)		
				ГОСТ 19170-73	3,4	м²
				Н7124-01-02		
				Детали		
А3		1	Н7120-02-01	Фланец	1	
		2	-05	Фланец	1	
А4		3	Н7120-03-01	Скоба	2	
А4		4	Н7120-04-01	Прокладка	2	
А3		5	Н7120-02-03	Фланец	1	
А3		6	Н7120-03-03	Фланец	1	
А4		7	Н7120-04-03	Скоба	2	
А4		8	Н7120-05-03	Прокладка	2	
Б4		9	Н7124-10	Обечайка		
				Лист 3 ГОСТ 19903-74 / Ст3 ГОСТ 16523-70		
				60h16 × 926 h16	1	1,3 кг
Б4		10	Н7124-11	Обечайка		
				Лист 3 ГОСТ 19903-74 / Ст3 ГОСТ 16523-70		
				60h16 × 1174 h16	1	1,7 кг

Инв. № подл. | Подпись и дата | Взам. инв. № | Инв. № дубл. | Подпись и дата

Изм. Лист № докум. Подп. Дата — Н7124-01 — Лист 4

Формат А4

Формат	Зона	Поз.	Обозначение	Наименование	Кол.	Примечание
А4		4	Н7123-04-01	Прокладка	2	
А3		5	Н7124-02-02	Фланец	1	
А3		6	Н7124-03-02	Фланец	1	
А4		7	Н7124-04-02	Скоба	2	
А4		8	Н7124-05-02	Прокладка	2	
Б4		9	Н7124-08	Обечайка		
				Лист 3 ГОСТ 19903-74 / Ст3 ГОСТ 16523-70		
				60h16 × 832 h16	1	1,2 кг
Б4		10	Н7124-09	Обечайка		
				Лист 3 ГОСТ 19903-74 / Ст3 ГОСТ 16523-70		
				60h16 × 1174 h16	1	1,7 кг
				Стандартные изделия		
		11		Болт М10×30.56.019		
				ГОСТ 7798-70	20	
		12		Гайка М10.5.019		
				ГОСТ 5915-70	20	
		13		Шайба 10.65Г.019		
				ГОСТ 6402-70	20	
				Материалы		
		14		Проволока 4,0-0-4		
				ГОСТ 3282-74	10	м

Инв. № подл. | Подпись и дата | Взам. инв. № | Инв. № дубл. | Подпись и дата

Изм. Лист № докум. Подп. Дата — Н7124-01 — Лист 3

Формат А4

Формат	Зона	Поз.	Обозначение	Наименование	Кол.	Примечание
Б4		10	Н7124-07	Обечайка		
				Лист 3 ГОСТ 19903-74 / Ст3 ГОСТ 16523-70		
				60h16 × 678 h16	1	0,96 кг
				Стандартные изделия		
		11		Болт М10×30.56.019		
				ГОСТ 7798-70	12	
		12		Гайка М10.5.019		
				ГОСТ 5915-70	12	
		13		Шайба 10.65Г.019		
				ГОСТ 6402-70	12	
				Материалы		
		14		Проволока 4,0-0-4		
				ГОСТ 3282-74	0,7	м
		15		Стеклоткань Т-13-80 (100)		
				ГОСТ 19170-73	2,2	м²
				Н7124-01-01		
				Детали		
А3		1	Н7120-02-01	Фланец	1	
		2	-05	Фланец	1	
А4		3	Н7120-03-01	Скоба	2	

Инв. № подл. | Подпись и дата | Взам. инв. № | Инв. № дубл. | Подпись и дата

Изм. Лист № докум. Подп. Дата — Н7124-01 — Лист 2

Формат А4

Формат	Зона	Поз.	Обозначение	Наименование	Кол.	Примечание
				Документация		
А2			Н7124-01 СБ	Сборочный чертеж		
				Переменные данные для исполнений:		
				Н7124-01		
				Детали		
А3		1	Н7124-02	Фланец	1	
А3		2	Н7124-03	Фланец	1	
А4		3	Н7124-04	Скоба	2	
А4		4	Н7124-05	Прокладка	2	
А3		5	Н7124-02-01	Фланец	1	
А3		6	Н7124-03-01	Фланец	1	
А4		7	Н7124-04-01	Скоба	2	
А4		8	Н7124-05-01	Прокладка	2	
Б4		9	Н7124-06	Обечайка		
				Лист 3 ГОСТ 19903-74 / Ст3 ГОСТ 16523-70		
				60h16 × 518 h16	1	0,73 кг

Инв. № подл. | Подпись и дата | Взам. инв. № | Инв. № дубл. | Подпись и дата

Изм.	Лист	№ докум.	Подп.	Дата	Н7124-01			
Разраб.		Руденко		01.09.84	Вставка гибкая к вентиляторам типа ВВД и ЦВ-18	Литера	Лист 1	Листов 10
Пров.		Кобаков		01.09.84				
Нач.отд.		Есаков		01.09.84		ЦНИПТИ ТЕПЛОПРОЕКТ Москва		
Н.контр.		Каржикина		01.09.84				
Утв.		Шлеин		01.09.84				

Формат А4

Формат	Зона	Поз.	Обозначение	Наименование	Кол.	Примечание
				Стандартные изделия		
		11		Болт М10×30.56.019		
				ГОСТ 7798-70	24	
		12		Гайка М10.5.019		
				ГОСТ 5915-70	24	
		13		Шайба 10.65Г.019		
				ГОСТ 6402-70	24	
				Материалы		
		14		Проволока 4,0-О-Ч		
				ГОСТ 3282-74	1,0м	
		15		Стеклоткань		
				Т-13-80(100)		
				ГОСТ 19170-73	3,2м²	
				Н7124-01-05		
				Детали		
А3		1	Н7120-02-01	Фланец	1	
		2	-05	Фланец	1	
А4		3	Н7120-03-01	Скоба	2	
А4		4	Н7120-04-01	Прокладка	2	
А3		5	Н7124-02-07	Фланец	1	
А3		6	Н7124-03-07	Фланец	1	

Изм. Лист № докум. Подп. Дата — Н7124-01 — Лист 8

Формат А4

Формат	Зона	Поз.	Обозначение	Наименование	Кол.	Примечание
		15		Стеклоткань		
				Т-13-80(100)		
				ГОСТ 19170-73	4,0м²	
				Н7124-01-04		
				Детали		
А3		1	Н7124-02-05	Фланец	1	
А3		2	Н7124-03-05	Фланец	1	
А4		3	Н7124-04-05	Скоба	2	
А4		4	Н7124-05-05	Прокладка	2	
А3		5	Н7124-02-06	Фланец	1	
А3		6	Н7124-03-06	Фланец	1	
А4		7	Н7124-04-06	Скоба	2	
А4		8	Н7124-05-06	Прокладка	2	
Бч		9	Н7124-14	Обечайка		
				Лист 3 ГОСТ 19903-74		
				Ст3 ГОСТ 16523-70		
				60h16×989 h16	1	1,4 кг
Бч		10	Н7124-15	Обечайка		
				Лист 3 ГОСТ 19903-74		
				Ст3 ГОСТ 16523-70		
				60h16×1011 h16	1	1,4 кг

Изм. Лист № докум. Подп. Дата — Н7124-01 — Лист 7

Формат А4

Формат	Зона	Поз.	Обозначение	Наименование	Кол.	Примечание
А4		7	Н7124-04-04	Скоба	2	
А4		8	Н7124-05-04	Прокладка	2	
Бч		9	Н7124-12	Обечайка		
				Лист 3 ГОСТ 19903-74		
				Ст 3 ГОСТ 16523-70		
				60h16×1146 h16	1	1,6кг
Бч		10	Н7124-13	Обечайка		
				Лист 3 ГОСТ 19903-74		
				Ст 3 ГОСТ 16523-70		
				60h16×1328 h16	1	1,9кг
				Стандартные изделия		
		11		Болт М10×30.56.019		
				ГОСТ 7798-70	28	
		12		Гайка М10.5.019		
				ГОСТ 5915-70	28	
		13		Шайба 10.65Г.019		
				ГОСТ 6402-70	28	
				Материалы		
		14		Проволока 4,0-О-Ч		
				ГОСТ 3282-74	1,3м	

Изм. Лист № докум. Подп. Дата — Н7124-01 — Лист 6

Формат А4

Формат	Зона	Поз.	Обозначение	Наименование	Кол.	Примечание
				Стандартные изделия		
		11		Болт М10×30.56.019		
				ГОСТ 7798-70	20	
		12		Гайка М10.5.019		
				ГОСТ 5915-70	20	
		13		Шайба 10.65Г.019		
				ГОСТ 6402-70	20	
				Материалы		
		14		Проволока 4,0-О-Ч		
				ГОСТ 3282-74	1,1м	
		15		Стеклоткань		
				Т-13-80(100)		
				ГОСТ 19170-73	3,4м²	
				Н7124-01-03		
				Детали		
А3		1	Н7120-02-02	Фланец	1	
		2	-06	Фланец	1	
А4		3	Н7120-03-02	Скоба	2	
А4		4	Н7120-04-02	Прокладка	2	
А3		5	Н7124-02-04	Фланец	1	
А3		6	Н7124-03-04	Фланец	1	

Изм. Лист № докум. Подп. Дата — Н7124-01 — Лист 5

Формат А4

Н7124-02

Серия 7.406-1 Выпуск 7-8

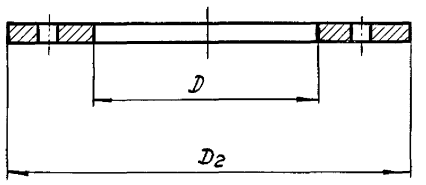

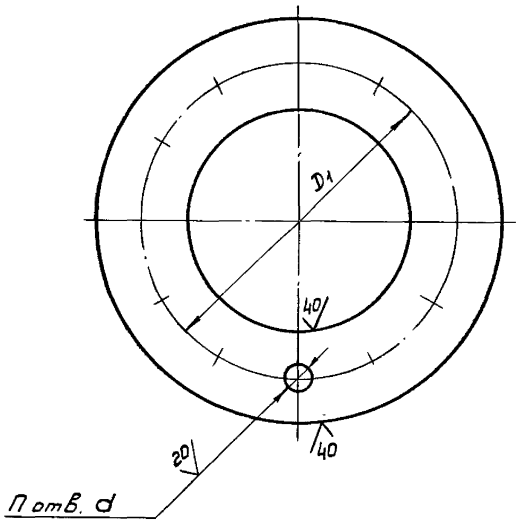

Размеры в мм

Обозначение	D	D1	D2	d	n	Масса, кг
Н7124-02	196	255	290	14	8	1,6
-01	170	200	230	7	6	0,9
-02	270	310	340	14	8	1,5
-03	300	340	370			1,7
-04	370	410	440		12	2,0
-05	327	395	435			2,9
-06	320	386	410	10	16	2,4
-07	365	392	430			1,9

Предельные отклонения размеров: H16; $\pm \frac{t_3}{2}$

Изм.	Лист	№ докум.	Подп.	Дата
Разраб.		Руденко		01.09.84
Пров.		Кобяков		01.09.84
Т. контр.		Словесник		01.09.84
Н. контр.		Коржихина		01.09.84
Утв.		Кобяков		01.09.84

Н7124-02

Фланец

Литера	Масса	Масштаб
	См. табл.	—

Лист | Листов 1

Лист: ГОСТ 19903-74 Ст3 ГОСТ 14637-79

ВНИПИ ТЕПЛОПРОЕКТ Москва

Формат А3

Инв. № подл. | Подпись и дата | Взам. инв. № | Инв. № дубл. | Подпись и дата

Формат	Зона	Поз.	Обозначение	Наименование	Кол.	Примечание
		15		Стеклоткань		
				Т-13-80 (100)		
				ГОСТ 19170-73	3,8	м²

Н7124-01 | Лист 10

Изм. | Лист | № докум. | Подп. | Дата

Формат А4

Формат	Зона	Поз.	Обозначение	Наименование	Кол	Примечание
А4		7	Н7124-04-07	Скоба	2	
А4		8	Н7124-05-07	Прокладка	2	
Б4		9	Н7124-16	Обечайка		
				Лист 3 ГОСТ 19903-74		
				Ст3 ГОСТ 16523-70		
				60h16 x 1130h16	1	1,5 кг
Б4		10	Н7124-17	Обечайка		
				Лист 3 ГОСТ 19903-74		
				Ст3 ГОСТ 16523-70		
				60h16 x 1174h16	1	1,7 кг
				Стандартные изделия		
		11		Болт М10х30.56.019		
				ГОСТ 7798-70	24	
		12		Гайка М10.5.019		
				ГОСТ 5915-70	24	
		13		Шайба 10.65Г.019		
				ГОСТ 6402-70	24	
				Материалы		
		14		Проволока 4,0-О-4		
				ГОСТ 3282-74	1,2	кг

Н7124-01 | Лист 9

Изм. | Лист | № докум. | Подп. | Дата

Формат А4

Серия 7.406-1 Выпуск 7-8

Н7124-01 СБ

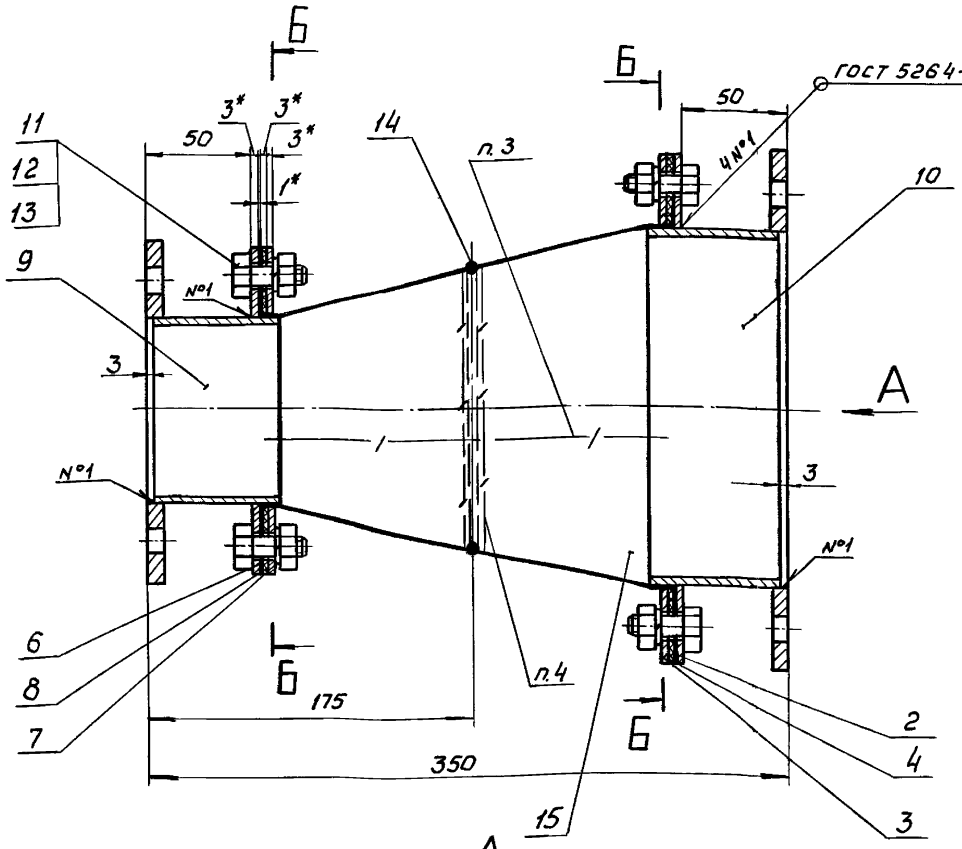

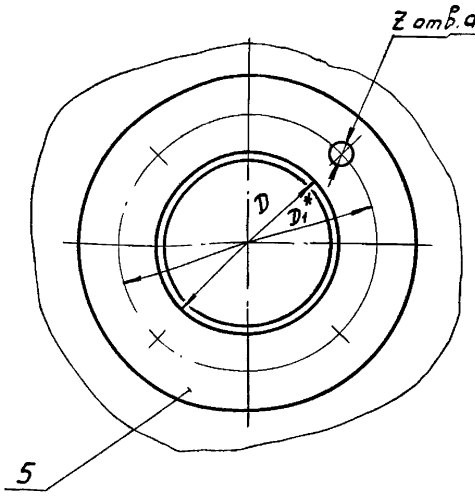

Вид А

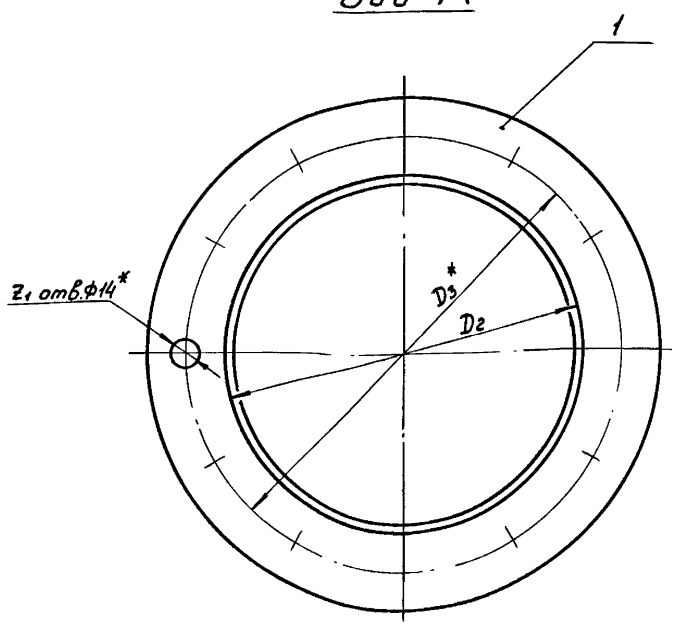

Б - Б

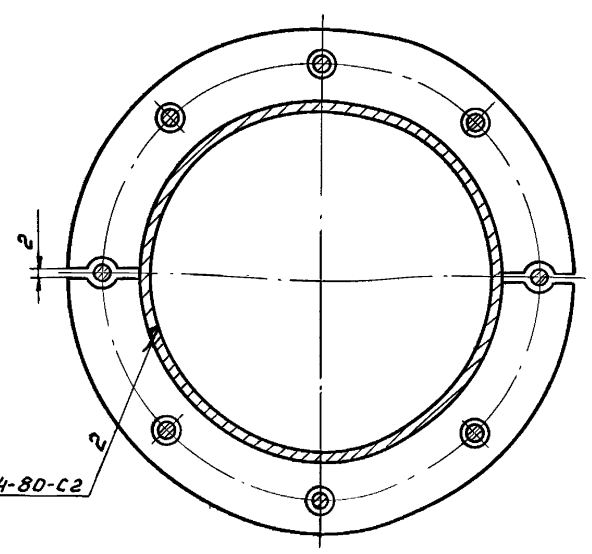

Размеры в мм

Обозначение	D	D_1^*	D_2	D_3^*	d^*	z	z_1	Тип вентилятора	Масса, кг
Н7124-01	168	200	194	255	7	6	8	ВВД-5	7,1
-01	268	310	377	445	14	8	12	ВВД-8	14,3
-02	298	340	377	445				ВВД-9	14,7
-03	368	410	426	495		12	16	ВВД-11	17,2
-04	318	386	325	395	10	16	12	ЦВ-18-8	13,7
-05	363	392	377	445				ЦВ-18-9	16,0

4. Проволоку поз. 14 вставить между двумя рядами стеклоткани и прошить нитками из стеклоткани с двух сторон.
5. Покрытие наружных и внутренних поверхностей стеклоткани - эмаль КО-813 ГОСТ 11066-74 в два слоя.
6. Температура применения вставки - до 400°С; давление газов - 500 даПа.
7. Длина вставки в рабочем положении - 250 мм.

1. *Размеры для справок.
2. Предельные отклонения размеров $\pm \frac{t_3}{2}$.
3. Вставка изготовлена из стеклоткани ГОСТ 19170-73 путем сшивания 10 заготовок нитками из стеклоткани

Изм.	Лист	№ докум.	Подп.	Дата
Разраб.		Руденко		01.09.84
Пров.		Кобяков		01.09.84
Т. контр.		Словесник		01.09.84
Нач. отд.		Есаков		01.09.84
Н. контр.		Коржихина		01.09.84
Утв.		Шлейн		01.09.84

Н7124 - 01 СБ

Вставка гибкая к вентиляторам типа ВВД и ЦВ-18 Сборочный чертеж

Литера	Масса	Масштаб
	см. табл.	—
Лист	Листов 1	

ВНИПИ ТЕПЛОПРОЕКТ Москва

Формат А2

Инв. № подл. | Подпись и дата | Взам. инв. № | Инв. № дубл. | Подпись и дата

Серия 7.406-1. Выпуск 7-8

Н7124-05

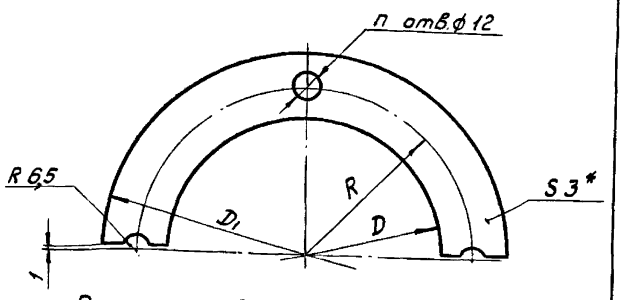

Размеры в мм

Обозначение	D	D1	R	n	Масса, кг
Н7124-05	200	260	115	5	0,04
-01	174	240	105	3	0,04
-02	274	340	155	5	0,06
-03	304	370	170		0,06
-04	374	440	205	7	0,07
-05	330	390	180		0,06
-06	324	390	180		0,06
-07	368	440	205		0,08

* Размер для справок

Изм.	Лист	№ докум.	Подп.	Дата
Разраб.		Руденко		01.09.84
Пров.		Кобяков		01.09.84
Т. контр.		Словесник		01.09.84
Н. контр.		Коржихина		01.09.84
Утв.		Кобяков		01.09.84

Н7124-05

Прокладка

Картон асбестовый КАОН-1-3 ГОСТ 2850-80

Литера	Масса	Масштаб
	См. табл.	—

Лист | Листов 1

ВНИПИ ТЕПЛОПРОЕКТ Москва

Формат А4

Подпись и дата | Инв.№ дубл. | Взам. инв.№ | Подпись и дата | Инв.№ подл.

Н7124-04

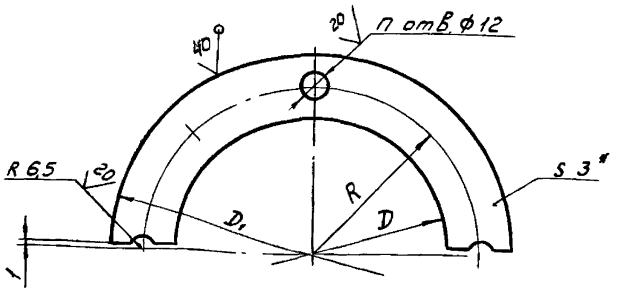

Размеры в мм

Обозначение	D	D1	R	n	Масса, кг
Н7124-04	200	260	115	5	0,2
-01	174	240	105	3	0,2
-02	274	340	155	5	0,4
-03	304	370	170		0,4
-04	374	440	205	7	0,5
-05	330	390	180		0,4
-06	324	390	180		0,4
-07	368	440	205		0,5

1. * Размер для справок.
2. Предельные отклонения размеров: H16; $\pm \frac{t_3}{2}$

Изм.	Лист	№ докум.	Подп.	Дата
Разраб.		Руденко		01.09.84
Пров.		Кобяков		01.09.84
Т. контр.		Словесник		01.09.84
Н. контр.		Коржихина		01.09.84
Утв.		Кобяков		01.09.84

Н7124-04

Скоба

Лист 3 ГОСТ 19903-74 / Ст3 ГОСТ 16523-70

Литера	Масса	Масштаб
	См. табл.	—

Лист | Листов 1

ВНИПИ ТЕПЛОПРОЕКТ Москва

Формат А4

Подпись и дата | Инв.№ дубл. | Взам. инв.№ | Подпись и дата | Инв.№ подл.

Н7124-03

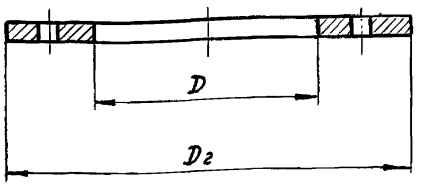

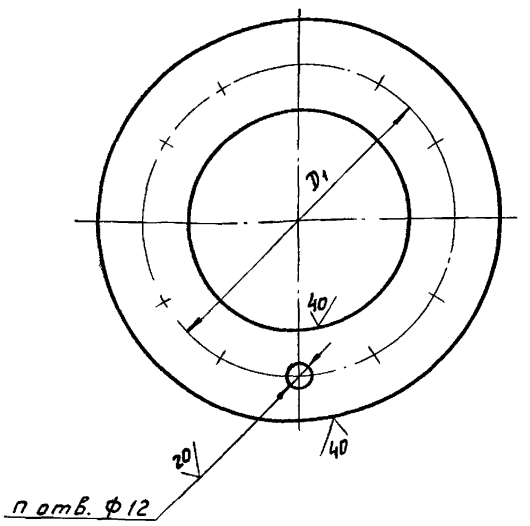

Размеры в мм

Обозначение	D	D1	D2	n	Масса, кг
Н7124-03	196	230	260	8	0,5
-01	170	210	240	4	0,5
-02	270	310	340	8	0,8
-03	300	340	370		0,8
-04	370	410	440	12	1,0
-05	327	360	390		0,8
-06	320	360	390		0,9
-07	365	410	440		1,1

Предельные отклонения размеров: H16; $\pm \frac{t_3}{2}$

Изм.	Лист	№ докум.	Подп.	Дата
Разраб.		Руденко		01.09.84
Пров.		Кобяков		01.09.84
Т. контр.		Словесник		01.09.84
Н. контр.		Коржихина		01.09.84
Утв.		Кобяков		01.09.84

Н7124-03

Фланец

Лист 3 ГОСТ 19903-74 / Ст3 ГОСТ 16523-70

Литера	Масса	Масштаб
	См. табл.	—

Лист | Листов 1

ВНИПИ ТЕПЛОПРОЕКТ Москва

Формат А3

Подпись и дата | Инв.№ дубл. | Взам. инв.№ | Подпись и дата | Инв.№ подл.

Выпуск 7-8
Серия 7.406-1

Формат	Зона	Поз.	Обозначение	Наименование	Кол.	Примечание
		15		Стеклоткань Т-13-80(600)		
				ГОСТ 19170-73	2,1	м²
				Н7127-01-02		
				Детали		
А3		1	Н7121-02-02	Фланец	1	
		2	-07	Фланец	1	
А4		3	Н7121-03-02	Скоба	2	
А4		4	Н7121-04-02	Прокладка	2	
А3		5	Н7127-02-02	Фланец	1	
		6	-07	Фланец	1	
А4		7	Н7127-03-08	Скоба	2	
А4		8	Н7127-04-02	Прокладка	2	
Б4		9	Н7127-09	Обечайка		
				Лист 3 ГОСТ 19903-74		
				Ст3 ГОСТ 16523-70		
				60h16 × 738 h16	1	1,0 кг
Б4		10	Н7127-10	Обечайка		
				Лист 3 ГОСТ 19903-74		
				Ст3 ГОСТ 16523-70		
				60h16 × 1011 h16	1	1,4 кг
				Стандартные изделия		
		11		Болт М10×30.56.019		
				ГОСТ 7798-70	20	

Инв.№ подл. | Подпись и дата | Взам.инв.№ | Инв.№ дубл. | Подпись и дата

Н7127-01

Изм. | Лист | № докум. | Подп. | Дата

Лист 4

Формат А4

Формат	Зона	Поз.	Обозначение	Наименование	Кол.	Примечание
А3		4	Н7121-04-01	Прокладка	2	
А3		5	Н7127-02-01	Фланец	1	
		6	-06	Фланец	1	
А4		7	Н7127-03-01	Скоба	2	
А4		8	Н7127-04-01	Прокладка	2	
Б4		9	Н7127-07	Обечайка		
				Лист 3 ГОСТ 19903-74		
				Ст3 ГОСТ 16523-70		
				60h16×587 h16	1	0,83 кг
Б4		10	Н7127-08	Обечайка		
				Лист 3 ГОСТ 19903-74		
				Ст3 ГОСТ 16523-70		
				60h16×678 h16	1	1,0 кг
				Стандартные изделия		
		11		Болт М10×30.56.019		
				ГОСТ 7798-70	12	
		12		Гайка М10.5.019		
				ГОСТ 5915-70	12	
		13		Шайба 10.65Г.019		
				ГОСТ 6402-70	12	
				Материалы		
		14		Проволока 4,0-О-Ч		
				ГОСТ 3282-74	0,7	м

Инв.№ подл. | Подпись и дата | Взам.инв.№ | Инв.№ дубл. | Подпись и дата

Н7127-01

Изм. | Лист | № докум. | Подп. | Дата

Лист 3

Формат А4

Формат	Зона	Поз.	Обозначение	Наименование	Кол.	Примечание
Б4		10	Н7127-06	Обечайка		
				Лист 3 ГОСТ 19903-74		
				Ст3 ГОСТ 16523-70		
				60h16×490 h16	1	0,69 кг
				Стандартные изделия		
		11		Болт М10×30.56.019		
				ГОСТ 7798-70	12	
		12		Гайка М10.5.019		
				ГОСТ 5915-70	12	
		13		Шайба 10.65Г.019		
				ГОСТ 6402-70	12	
				Материалы		
		14		Проволока 4,0-О-Ч		
				ГОСТ 3282-74	0,5	м
		15		Стеклоткань Т-13-80(100)		
				ГОСТ 19170-73	1,5	
				Н7127-01-01		
				Детали		
А3		1	Н7121-02-01	Фланец	1	
		2	-06	Фланец	1	
А3		3	Н7121-03-01	Скоба	2	

Инв.№ подл. | Подпись и дата | Взам.инв.№ | Инв.№ дубл. | Подпись и дата

Н7127-01

Изм. | Лист | № докум. | Подп. | Дата

Лист 2

Формат А4

Формат	Зона	Поз.	Обозначение	Наименование	Кол.	Примечание
				Документация		
А2			Н7127-01СБ	Сборочный чертеж		
				Переменные данные для исполнений:		
				Н7127-01		
				Детали		
А3		1	Н7121-02	Фланец	1	
		2	-05	Фланец	1	
А4		3	Н7121-03	Скоба	2	
А4		4	Н7121-04	Прокладка	2	
А3		5	Н7127-02	Фланец	1	
		6	-05	Фланец	1	
А4		7	Н7127-03	Скоба	2	
А4		8	Н7127-04	Прокладка	2	
Б4		9	Н7127-05	Обечайка		
				Лист 3 ГОСТ 19903-74		
				Ст3 ГОСТ 16523-70		
				60h16×455 h16	1	0,64 кг

Инв.№ подл. | Подпись и дата | Взам.инв.№ | Инв.№ дубл. | Подпись и дата

Изм.	Лист	№ докум.	Подп.	Дата	Н7127-01			
Разраб.		Руденко		01.09.84	Вставка гибкая к вентиляторам типа Ц10-28 и АВД	Литера	Лист	Листов
Пров.		Кобаков		01.09.84			1	8
Нач.отд.		Есаков		01.09.84		ВНИПИ ТЕПЛОПРОЕКТ Москва		
Н.контр.		Коржихина		01.09.84				
Утв.		Шлеин		01.09.84				

Формат А4

Серия 7.406-1 Выпуск 7-8

Формат	Зона	Поз	Обозначение	Наименование	Кол.	Примечание
		15		Стеклоткань		
				Т-13-80 (100)		
				ГОСТ 19170-73	1,2	м²

Н7127-01 Лист 8

Формат А4

Формат	Зона	Поз.	Обозначение	Наименование	Кол.	Примечание
А4		4	Н7121-04-04	Прокладка	2	
А3		5	Н7127-02-04	Фланец	1	
		6	-09	Фланец	1	
А4		7	Н7127-03-04	Скоба	2	
А4		8	Н7127-04-04	Прокладка	2	
Б4		9	Н7127-13	Обечайка		
				Лист 3 ГОСТ 19903-74		
				Ст3 ГОСТ 16523-70		
				60h16 x 314 h16	1	0,44 кг
Б4		10	Н7127-14	Обечайка		
				Лист 3 ГОСТ 19903-74		
				Ст3 ГОСТ 16523-70		
				60h16 x 408h16	1	0,58 кг
				Стандартные изделия		
		11		Болт М10х30.56.019		
				ГОСТ 7798-70	12	
		12		Гайка М10.5.019		
				ГОСТ 5915-70	12	
		13		Шайба 10.65Г.019		
				ГОСТ 6402-70	12	
				Материалы		
		14		Проволока 4,0-0-4		
				ГОСТ 3282-74	0,4	м

Н7127-01 Лист 7

Формат А4

Формат	Зона	Поз.	Обозначение	Наименование	Кол.	Примечание
Б4		10	Н7127-12	Обечайка		
				Лист 3 ГОСТ 19903-74		
				Ст3 ГОСТ 16523-70		
				60h16 x 1328h16	1	1,9 кг
				Стандартные изделия		
		11		Болт М10х30.56.019		
				ГОСТ 7798-70	24	
		12		Гайка М10.5.019		
				ГОСТ 5915-70	24	
		13		Шайба 10.65Г.019		
				ГОСТ 6402-70	24	
				Материалы		
		14		Проволока 4,0-0-4		
				ГОСТ 3282-74	1,2	м
		15		Стеклоткань Т-13-80 (100)		
				ГОСТ 19170-73	3,6	м²
				Н7129-01-04		
				Детали		
А3		1	Н7121-02-04	Фланец	1	
		2	-09	Фланец	1	
А4		3	Н7121-03-04	Скоба	2	

Н7127-01 Лист 6

Формат А4

Формат	Зона	Поз.	Обозначение	Наименование	Кол	Примечание
		12		Гайка М10,5.019		
				ГОСТ 5915-70	20	
		13		Шайба 10.65Г.019		
				ГОСТ 6402-70	20	
				Материалы		
		14		Проволока 4,0-0-4		
				ГОСТ 3282-74	0,9	м
		15		Стеклоткань Т-13-80(100)		
				ГОСТ 19170-73	2,9	м²
				Н7127-01-03		
				Детали		
А3		1	Н7121-02-03	Фланец	1	
		2	-08	Фланец	1	
А4		3	Н7121-03-03	Скоба	2	
А4		4	Н7121-04-03	Прокладка	2	
А3		5	Н7127-02-03	Фланец	1	
		6	-08	Фланец	1	
А4		7	Н7127-03-03	Скоба	2	
А4		8	Н7117-04-03	Прокладка	2	
Б4		9	Н7127-11	Обечайка		
				Лист 3 ГОСТ 19903-74		
				Ст3 ГОСТ 16523-70		
				60h16 x 926h16	1	1,3 кг

Н7127-01 Лист 5

Формат А4

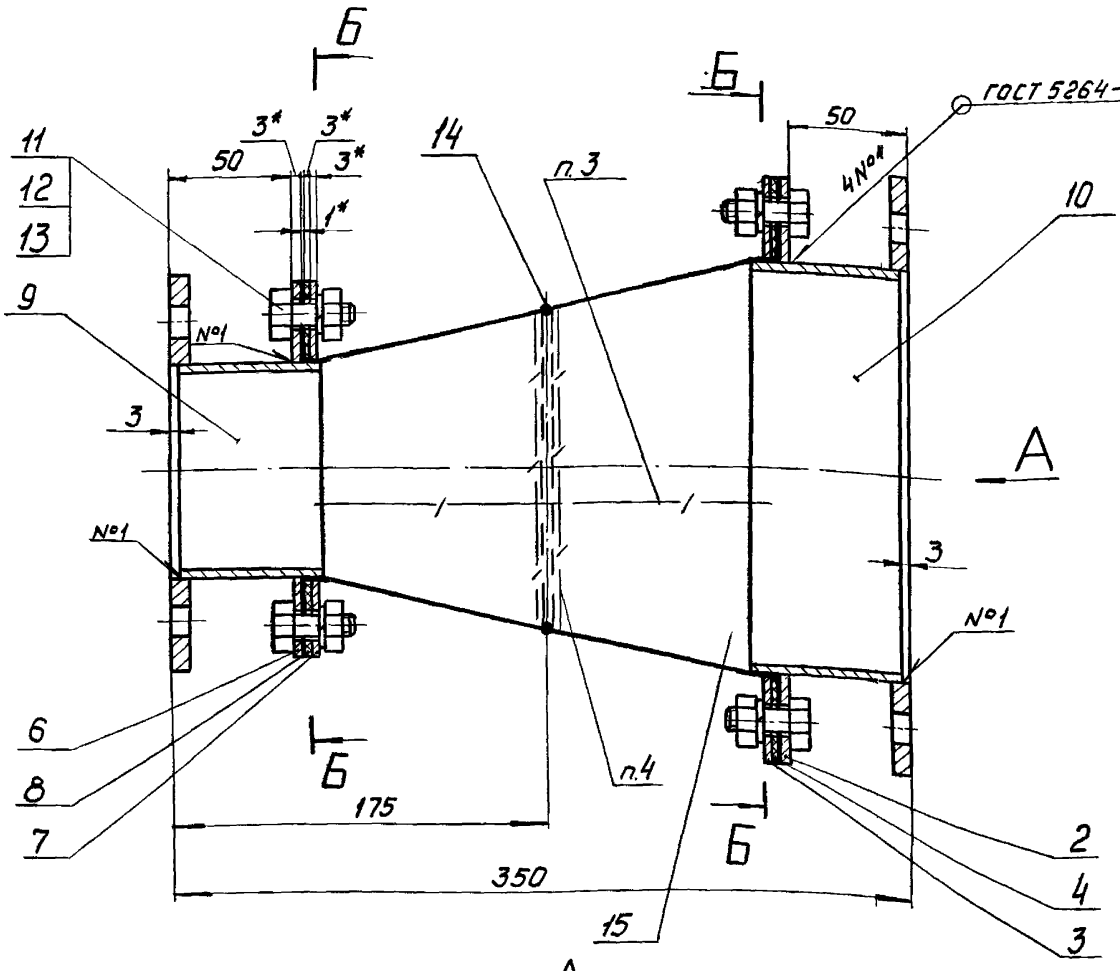

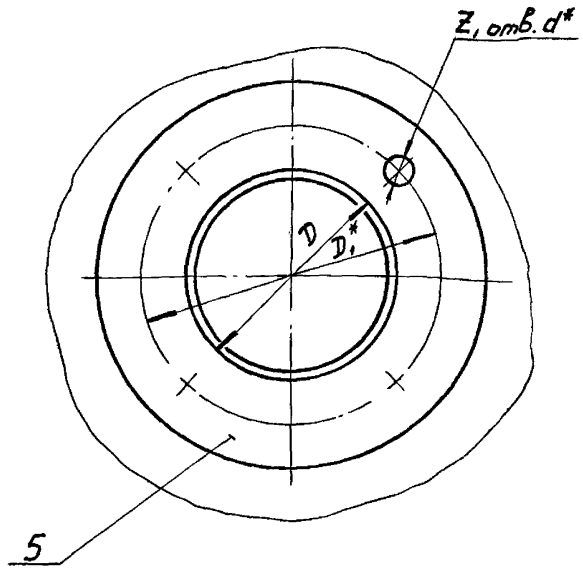

Вид А

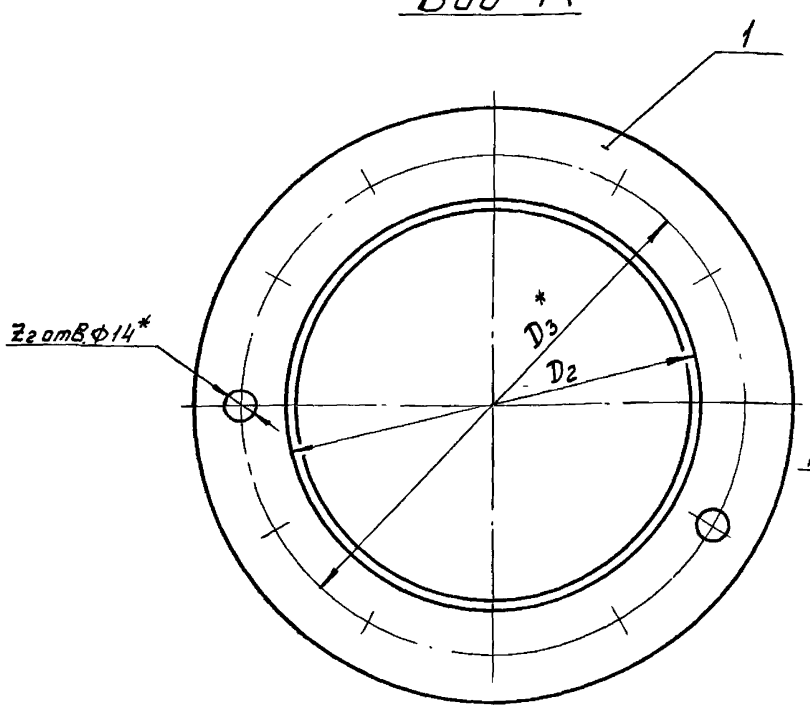

Б-Б

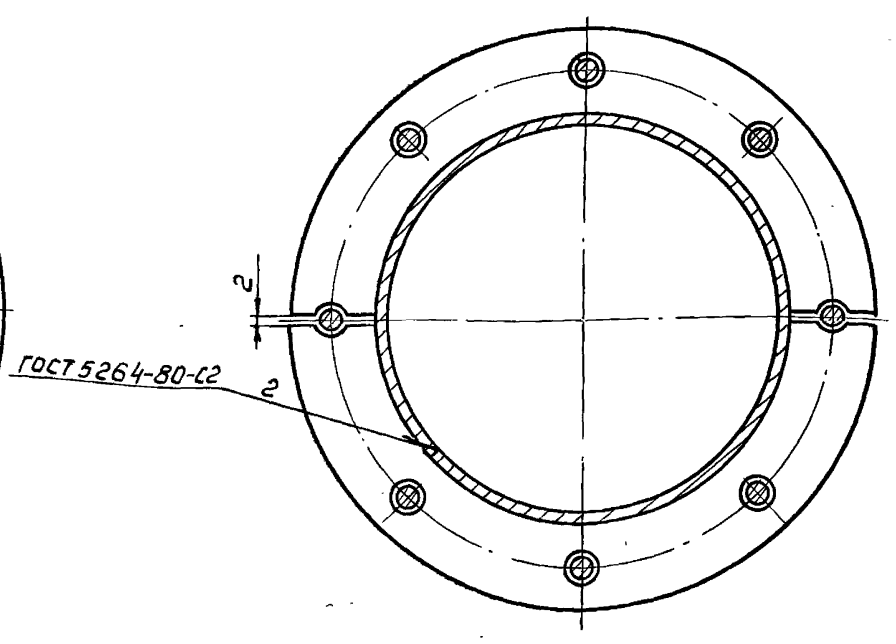

Размеры в мм

Обозначение	D	D1*	D2	D3*	d*	Z1	Z2	Тип вентилятора	Масса, кг
Н7127-01	148	180	159	225	8	8	8	Ц10-28-2,5	6,6
-01	190	240	219	280				Ц10-28-3,15	8,9
-02	238	284	325	395			12	Ц10-28-4	11,9
-03	298	350	426	495	10		16	Ц10-28-5	15,7
-04	103	200	133	200	8	6	8	АВД	6,2

4. Проволоку поз. 14 вставить между двумя рядами стеклоткани и прошить нитками из стеклоткани с двух сторон.
5. Покрытие наружных и внутренних поверхностей стеклоткани – эмаль КО-813 ГОСТ 11066-74 в два слоя.
6. Температура применения вставки – до 400°С; давление газов – 500 да Па.
7. Длина вставки в рабочем положении – 250 мм.

1 *Размеры для справок.
2. Предельные отклонения размеров $\pm \frac{t_3}{2}$.
3. Вставка изготовлена из стеклоткани ГОСТ 19170-73 путем сшивания 10 заготовок нитками из стеклоткани.

Изм.	Лист	№докум.	Подп.	Дата
Разраб.		Руденко		11.09.84
Пров.		Кобяков		11.09.84
Т.контр.		Словесник		11.09.84
Нач.отд.		Есаков		11.09.84
Н.контр.		Коржикина		11.09.84
Утв.		Шлейн		11.09.84

Н7127-01СБ

Вставка гибкая к вентиляторам типа Ц10-28 и АВД Сборочный чертеж

Литера	Масса	Масштаб
	см. табл.	—
Лист	Листов 1	

ВНИПИ ТЕПЛОПРОЕКТ Москва

Формат А2

Инв. № подл. | Подпись и дата | Инв. № дубл. | Взам. инв. № | Подпись и дата

Серия 7.406-1 Выпуск 7-8

Н7127-04

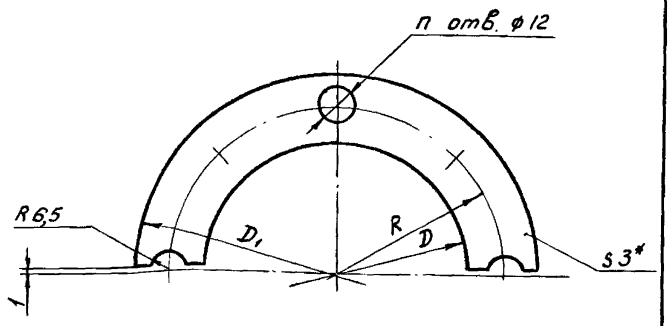

Размеры в мм

Обозначение	D	D1	R	n	Масса, кг
Н7127-04	154	210	90	3	0,03
-01	196	260	115		0,04
-02	244	300	135	5	0,04
-03	304	360	165		0,05
-04	108	170	70	3	0,02

*Размер для справок

Изм.	Лист	№ докум.	Подп.	Дата
Разраб.		Руденко		4.09.84
Пров.		Кобяков		4.09.84
Т. контр.		Словесник		4.09.84
Н. контр.		Коржихина		4.09.84
Утв.		Кобяков		4.09.84

Н7127-04

Прокладка

Литера | Масса: см. табл. | Масштаб: —

Лист | Листов 1

Картон асбестовый КАОН-1-3 ГОСТ 2850-80

ВНИПИ ТЕПЛОПРОЕКТ Москва

Формат А4

Инв. № подл. | Подпись и дата | Взам. инв. № | Инв. № дубл. | Подпись и дата

Н7127-03

√ (√)

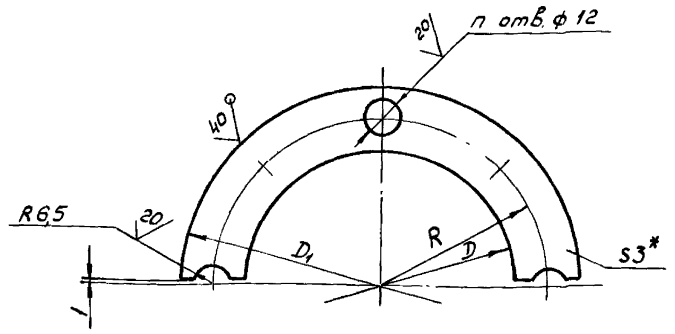

Размеры в мм

Обозначение	D	D1	R	n	Масса, кг
Н7127-03	154	210	90	3	0,2
-01	196	260	115		0,3
-02	244	300	135	5	0,3
-03	304	360	165		0,4
-04	108	170	70	3	0,2

1* Размер для справок

2. Предельные отклонения размеров: H16; $\pm \frac{t_3}{2}$

Изм.	Лист	№ докум.	Подп.	Дата
Разраб.		Руденко		4.09.84
Пров.		Кобяков		4.09.84
Т. контр.		Словесник		4.09.84
Н. контр.		Коржихина		4.09.84
Утв.		Кобяков		4.09.84

Н7127-03

Скоба

Литера | Масса: см. табл. | Масштаб: —

Лист | Листов 1

Лист 3 ГОСТ 19903-74 / Ст3 ГОСТ 16523-70

ВНИПИ ТЕПЛОПРОЕКТ Москва

Формат А4

Инв. № подл. | Подпись и дата | Взам. инв. № | Инв. № дубл. | Подпись и дата

Н7127-02

√ (√)

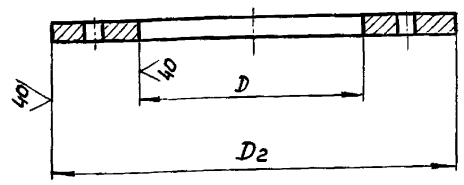

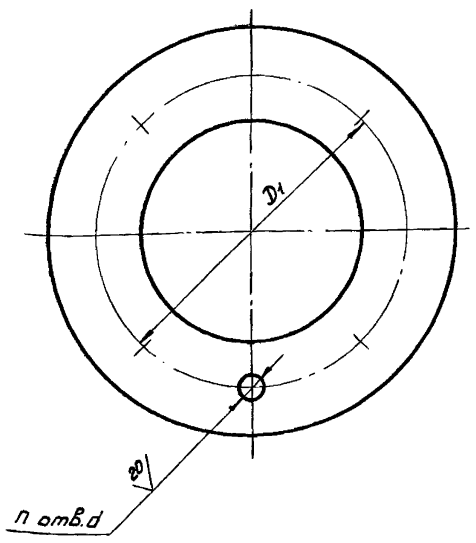

Размеры в мм

Обозначение	D	D1	D2	d	n	Материал	Масса, кг
Н7127-02	150	180	200	8	8	Лист 6 ГОСТ 19903-74 / Ст3 ГОСТ 14637-79	0,6
-01	192	240	260				1,1
-02	240	284	300				1,2
-03	300	350	380	10			2,0
-04	105	200	220	6			1,3
-05	150	180	210	12	4	Лист 3 ГОСТ 19903-74 / Ст3 ГОСТ 16523-70	0,4
-06	192	230	260				0,6
-07	240	270	300		8		0,6
-08	300	330	360				0,7
-09	105	140	170		4		0,3

Предельные отклонения размеров: H16; $\pm \frac{t_3}{2}$

Изм.	Лист	№ докум.	Подп.	Дата
Разраб.		Руденко		4.09.84
Пров.		Кобяков		4.09.84
Т. контр.		Словесник		4.09.84
Н. контр.		Коржихина		4.09.84
Утв.		Кобяков		4.09.84

Н7127-02

Фланец

См. табл.

Литера | Масса: см. табл. | Масштаб: —

Лист | Листов 1

ВНИПИ ТЕПЛОПРОЕКТ Москва

Формат А3

Инв. № подл. | Подпись и дата | Взам. инв. № | Инв. № дубл. | Подпись и дата

Серия 7.406-1 Выпуск 7-8

Формат	Зона	Поз.	Обозначение	Наименование	Кол.	Примечание
		15		Стеклоткань Т-13-80(100)		
				ГОСТ 19170-73	3,9	м²
				Н7128-01-02		
				Детали		
А3		1	Н7122-02-04	Фланец	1	
		2	-09	Фланец	1	
А4		3	Н7122-03-04	Скоба	2	
А4		4	Н7122-04-04	Прокладка	2	
А3		5	Н7128-02-02	Фланец	1	
		6	-09	Фланец	1	
А4		7	Н7128-03-02	Скоба	2	
А4		8	Н7128-04-02	Прокладка	2	
Б4		9	Н7128-09	Обечайка		
				Лист 3 ГОСТ 19903-74		
				Ст3 ГОСТ 16523-70		
				60h16×2094 h16	1	3,0 кг
Б4		10	Н7128-10	Обечайка		
				Лист 3 ГОСТ 19903-74		
				Ст3 ГОСТ 16523-70		
				60h16×2251 h16	1	3,2 кг
				Стандартные изделия		
		11		Болт М10×30.56.019		
				ГОСТ 7798-70	40	

Инв. № подл. | Подпись и дата | Взам. инв. № | Инв. № дубл. | Подпись и дата

Изм. | Лист | № докум. | Подп. | Дата

Н7128-01

Лист 4

Формат А4

Формат	Зона	Поз.	Обозначение	Наименование	Кол.	Примечание
А4		4	Н7122-04-01	Прокладка	2	
А3		5	Н7128-02-01	Фланец	1	
		6	-08	Фланец	1	
А4		7	Н7128-03-01	Скоба	2	
А4		8	Н7128-04-01	Прокладка	2	
Б4		9	Н7128-07	Обечайка		
				Лист 3 ГОСТ 19903-74		
				Ст3 ГОСТ 16523-70		
				60h16×1115 h16	1	1,6 кг
Б4		10	Н7128-08	Обечайка		
				Лист 3 ГОСТ 19903-74		
				Ст3 ГОСТ 16523-70		
				60h16×1328 h16	1	1,9 кг
				Стандартные изделия		
		11		Болт М10×30.56.019		
				ГОСТ 7798-70	28	
		12		Гайка М10.5.019		
				ГОСТ 5915-70	28	
		13		Шайба 10.65Г.019		
				ГОСТ 6402-70	28	
				Материалы		
		14		Проволока 4,0-0-4		
				ГОСТ 3282-74	1,2	м

Инв. № подл. | Подпись и дата | Взам. инв. № | Инв. № дубл. | Подпись и дата

Изм. | Лист | № докум. | Подп. | Дата

Н7128-01

Лист 3

Формат А4

Формат	Зона	Поз.	Обозначение	Наименование	Кол.	Примечание
Б4		10	Н7128-06	Обечайка		
				Лист 3 ГОСТ 19903-74		
				Ст3 ГОСТ 16523-70		
				60h16×1011h16	1	1,4 кг
				Стандартные изделия		
		11		Болт М10×30.56.019		
				ГОСТ 7798-70	24	
		12		Гайка М10.5.019		
				ГОСТ 5915-70	24	
		13		Шайба 10.65Г.019		
				ГОСТ 6402-70	24	
				Материалы		
		14		Проволока 4,0-0-4		
				ГОСТ 3282-74	1,0	м
		15		Стеклоткань Т-13-80(100)		
				ГОСТ 19170-73	3,1	м²
				Н7128-01-01		
				Детали		
А3		1	Н7122-02-01	Фланец	1	
		2	-06	Фланец	1	
А4		3	Н7122-03-01	Скоба	2	

Инв. № подл. | Подпись и дата | Взам. инв. № | Инв. № дубл. | Подпись и дата

Изм. | Лист | № докум. | Подп. | Дата

Н7128-01

Лист 2

Формат А4

Формат	Зона	Поз.	Обозначение	Наименование	Кол.	Примечание
				Документация		
А2			Н7128-01СБ	Сборочный чертеж		
			Переменные данные для исполнений:			
				Н7128-01		
				Детали		
А3		1	Н7122-02	Фланец	1	
		2	-05	Фланец	1	
А4		3	Н7122-03	Скоба	2	
А4		4	Н7122-04	Прокладка	2	
А3		5	Н7128-02	Фланец	1	
		6	-07	Фланец	1	
А4		7	Н7128-03	Скоба	2	
А4		8	Н7128-04	Прокладка	2	
Б4		9	Н7128-05	Обечайка		
				Лист 3 ГОСТ 19903-74		
				Ст3 ГОСТ 16523-70		
				60h16×926 h16	1	1,3 кг

Инв. № подл. | Подпись и дата | Взам. инв. № | Инв. № дубл. | Подпись и дата

Изм. | Лист | № докум. | Подп. | Дата

Н7128-01

Разраб.	Руденко		01.09.84	Вставка гибкая к вентиляторам типа 8-ЦПТ-40; 8-ЦП6-45 и дымососам: ДН-9; ДН-10; ДН-11,2; ДН-12,5
Пров.	Кобяков		01.09.84	
Нач.отд.	Есаков		01.09.84	
Н.контр.	Коржихина		01.09.84	
Утв.	Шлеин		01.09.84	

Литера | Лист 1 | Листов 10

ВНИПИ ТЕПЛОПРОЕКТ Москва

Формат А4

Серия 7.406-1 Выпуск 7-8

Формат	Зона	Поз.	Обозначение	Наименование	Кол.	Примечание
		15		Стеклоткань Т-13-80(100)		
				ГОСТ 19170-73	7,0	м²
				Н7128-01-05		
				Детали		
А3		1	Н7122-02-04	Фланец	1	
		2	-09	Фланец	1	
А4		3	Н7122-03-04	Скоба	2	
А4		4	Н7122-04-04	Прокладка	2	
А3		5	Н7128-02-04	Фланец	1	
		6	-11	Фланец	1	
А4		7	Н7128-03-04	Скоба	2	
А4		8	Н7128-04-04	Прокладка	2	
Б4		9	Н7128-15	Обечайка		
				Лист 3 ГОСТ 19903-74		
				Ст3 ГОСТ 16523-70		
				60h16 х 2057 h16	1	2,9 кг
Б4		10	Н7128-16	Обечайка		
				Лист 3 ГОСТ 19903-74		
				Ст3 ГОСТ 16523-70		
				60h16 х 1969 h16	1	2,8 кг
				Стандартные изделия		
		11		Болт М10х30.56.019		
				ГОСТ 7798-70	36	

Инв.№ подл. | Подпись и дата | Взам. инв.№ | Инв.№ дубл. | Подпись и дата

Изм. | Лист | № докум. | Подп. | Дата — Н7128-01 — Лист 8

Формат А4

Формат	Зона	Поз.	Обозначение	Наименование	Кол.	Примечание
А4		4	Н7122-04-04	Прокладка	2	
А3		5	Н7128-02-04	Фланец	1	
		6	-11	Фланец	1	
А4		7	Н7128-03-04	Скоба	2	
А4		8	Н7128-04-04	Прокладка	2	
Б4		9	Н7128-13	Обечайка		
				Лист 3 ГОСТ 19903-74		
				Ст3 ГОСТ 16523-70		
				60h16 х 2057 h16	1	2,9 кг
Б4		10	Н7128-14	Обечайка		
				Лист 3 ГОСТ 19903-74		
				Ст3 ГОСТ 16523-70		
				60h16 х 2251 h16	1	3,2 кг
				Стандартные изделия		
		11		Болт М10х30.56.019		
				ГОСТ 7798-70	36	
		12		Гайка М10.5.019		
				ГОСТ 5915-70	36	
		13		Шайба 10.65Г.019		
				ГОСТ 6402-70	36	
				Материалы		
		14		Проволока 4,0-0-4		
				ГОСТ 3282-74	2,2	м

Инв.№ подл. | Подпись и дата | Взам. инв.№ | Инв.№ дубл. | Подпись и дата

Изм. | Лист | № докум. | Подп. | Дата — Н7128-01 — Лист 7

Формат А4

Формат	Зона	Поз.	Обозначение	Наименование	Кол.	Примечание
Б4			Н7128-12	Обечайка		
				Лист 3 ГОСТ 19903-74		
				Ст3 ГОСТ 16523-70		
				60h16 х 1655 h16	1	2,3 кг
				Стандартные изделия		
		11		Болт М10х30.56.019		
				ГОСТ 7798-70	28	
		12		Гайка М10.5.019		
				ГОСТ 5915-70	28	
		13		Шайба 10.65Г.019		
				ГОСТ 6402-70	28	
				Материалы		
		14		Проволока 4,0-0-4		
				ГОСТ 3282-74	1,7	м
		15		Стеклоткань Т-13-80(100)		
				ГОСТ 19170-73	5,4	м²
				Н7128-01-04		
				Детали		
А3		1	Н7122-02-04	Фланец	1	
		2	-09	Фланец	1	
А4		3	Н7122-03-04	Скоба	2	

Инв.№ подл. | Подпись и дата | Взам. инв.№ | Инв.№ дубл. | Подпись и дата

Изм. | Лист | № докум. | Подп. | Дата — Н7128-01 — Лист 6

Формат А4

Формат	Зона	Поз.	Обозначение	Наименование	Кол.	Примечание
		12		Гайка М10.5.019		
				ГОСТ 5915-70	40	
		13		Шайба 10.65Г.019		
				ГОСТ 6402-70	40	
				Материалы		
		14		Проволока 4,0-0-4		
				ГОСТ 3282-74	2,2	м
		15		Стеклоткань Т-13-80(100)		
				ГОСТ 19170-73	7,2	м²
				Н7128-01-03		
				Детали		
А3		1	Н7122-02-03	Фланец	1	
		2	-08	Фланец	1	
А3		3	Н7122-03-03	Скоба	2	
А4		4	Н7122-04-03	Прокладка	2	
А4		5	Н7128-02-03	Фланец	1	
		6	-10	Фланец	1	
А4		7	Н7128-03-03	Скоба	2	
А4		8	Н7128-04-03	Прокладка	2	
Б4		9	Н7128-11	Обечайка		
				Лист 3 ГОСТ 19903-74		
				Ст3 ГОСТ 16523-70		
				60h16 х 1649 h16	1	2,3 кг

Инв.№ подлин. | Подпись и дата | Взам. инв.№ | Инв.№ дубл. | Подпись и дата

Изм. | Лист | № докум. | Подп. | Дата — Н7128-01 — Лист 5

Формат А4

Н7128-02

Серия 7.406-1 Выпуск 7-8

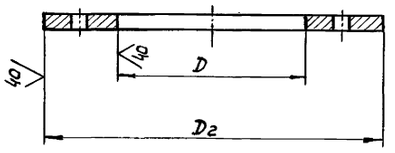

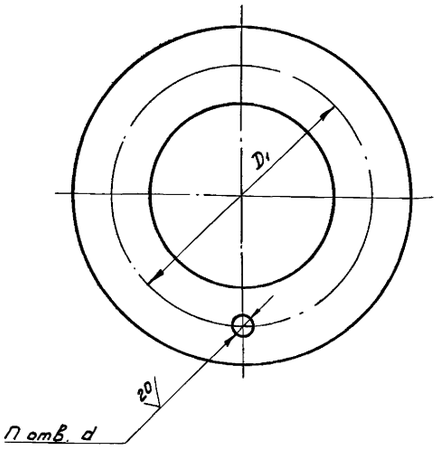

Размеры в мм

Обозначение	D	D1	D2	d	n	Материал	Масса, кг
Н7128-02	300	342	368	12	12	Лист 6 ГОСТ 19903-74 / Ст3 ГОСТ 14637-79	1,6
-01	360	402	428				1,9
-02	672	740	780		16	Лист 8 ГОСТ 19903-74 / Ст3 ГОСТ 14637-79	7,6
-03	530	570	596		12		3,6
-04	660	702	728				4,5
-05	824	884	924	14	24		8,4
-06	830	875	905	12	16		6,3
-07	300	330	360	12	12	Лист 3 ГОСТ 19903-74 / Ст3 ГОСТ 16523-70	0,7
-08	360	390	420				0,8
-09	672	710	740		16		1,7
-10	530	560	590	12	12		1,2
-11	660	690	720				1,5
-12	824	860	890		24		2,0
-13	830	860	890		16		1,9

Предельные отклонения размеров: H16, $\pm \frac{t_3}{2}$

Изм.	Лист	№ докум.	Подп.	Дата
Разраб.		Руденко		11.08.84
Пров.		Кобяков		11.08.84
Т. контр.		Словесник		11.08.84
Н. контр.		Каржихина		11.08.84
Утв.		Кобяков		11.08.84

Н7128-02

Фланец

Литера | Масса: См. табл. | Масштаб: —

Лист | Листов 1

См. табл.

ВНИПИ ТЕПЛОПРОЕКТ Москва

Формат А3

Инв. № подл. | Подпись и дата | Взам. инв. № | Инв. № дубл. | Подпись и дата

Формат	Зона	Поз.	Обозначение	Наименование	Кол.	Примечание
Б4		10	Н7128-18	Обечайка		
				Лист 3 ГОСТ 19903-74		
				Ст3 ГОСТ 16523-70		
				60h16×2565h16	1	3,6 кг
				Стандартные изделия		
		11		Болт М10х30.56.019		
				ГОСТ 7798-70	40	
		12		Гайка М10.5.019		
				ГОСТ 5915-70	40	
		13		Шайба 10.65Г.019		
				ГОСТ 6402-70	40	
				Материалы		
		14		Проволока 4,0-О-Ч		
				ГОСТ 3282-74	2,6	м
		15		Стеклоткань Т-13-80 (100)		
				ГОСТ 19170-73	8,0	м²

Инв. № подл. | Подпись и дата | Взам. инв. № | Инв. № дубл. | Подпись и дата

Изм.	Лист	№ докум.	Подп.	Дата

Н7128-01

Лист 10

Формат А4

Формат	Зона	Поз.	Обозначение	Наименование	Кол.	Примечание
		12		Гайка М10.5.019		
				ГОСТ 5915-70	36	
		13		Шайба 10.65Г.019		
				ГОСТ 6402-70	36	
				Материалы		
		14		Проволока 4,0-О-Ч		
				ГОСТ 3282-74	2,2	м
		15		Стеклоткань Т-13-80 (100)		
				ГОСТ 19170-73	7,0	м²
				Н7128-01-06		
				Детали		
А3		1	Н7128-02-05	Фланец	1	
		2	-12	Фланец	1	
А4		3	Н7128-03-05	Скоба	2	
А4		4	Н7128-04-05	Прокладка	2	
А3		5	Н7128-02-06	Фланец	1	
		6	-13	Фланец	1	
А4		7	Н7128-03-06	Скоба	2	
А4		8	Н7128-04-06	Прокладка	2	
Б4		9	Н7128-17	Обечайка		
				Лист 3 ГОСТ 19903-74		
				Ст3 ГОСТ 16523-70		
				60h16×2591h16	1	3,7 кг

Инв. № подл. | Подпись и дата | Взам. инв. № | Инв. № дубл. | Подпись и дата

Изм.	Лист	№ докум.	Подп.	Дата

Н7128-01

Лист 9

Формат А4

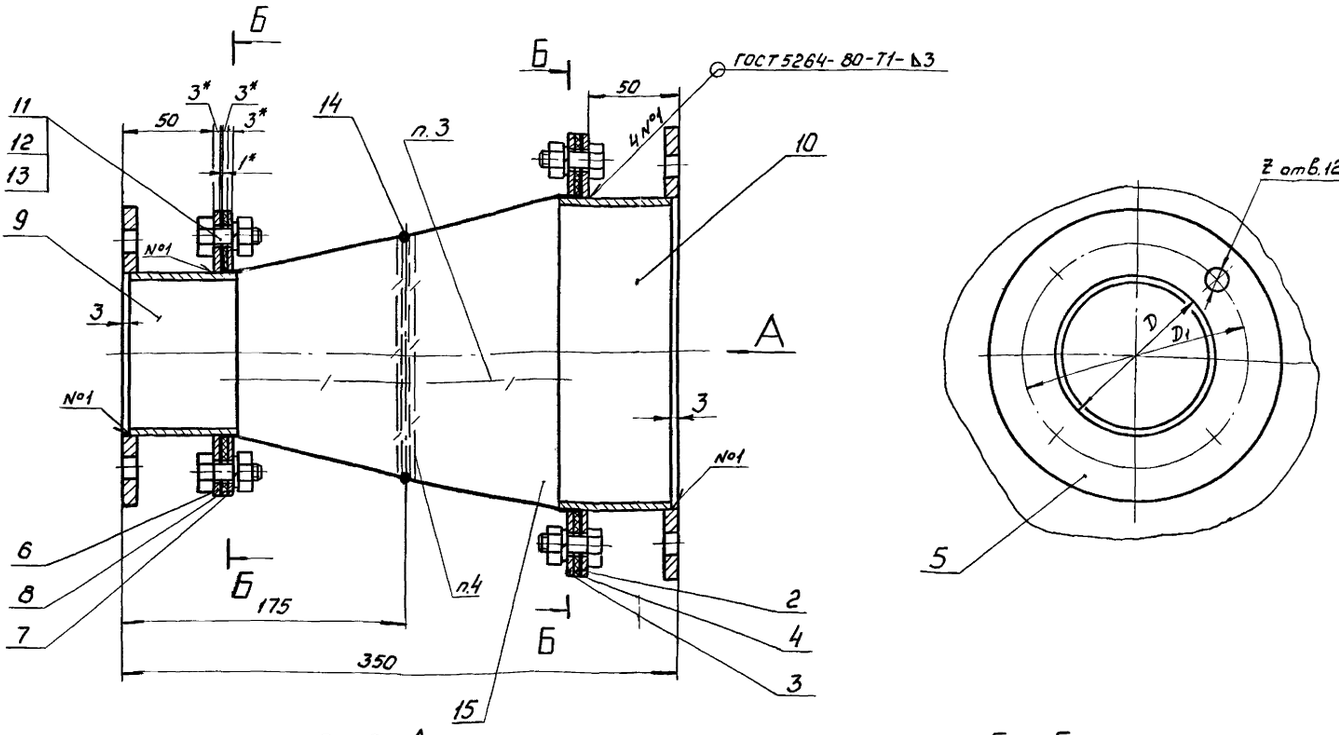

Вид А

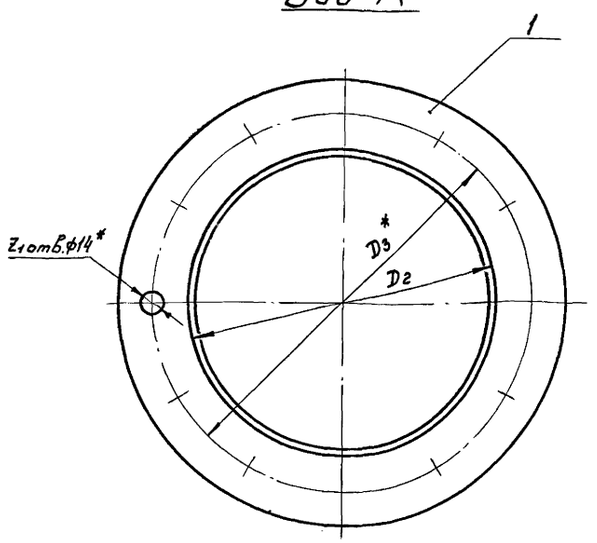

Б – Б

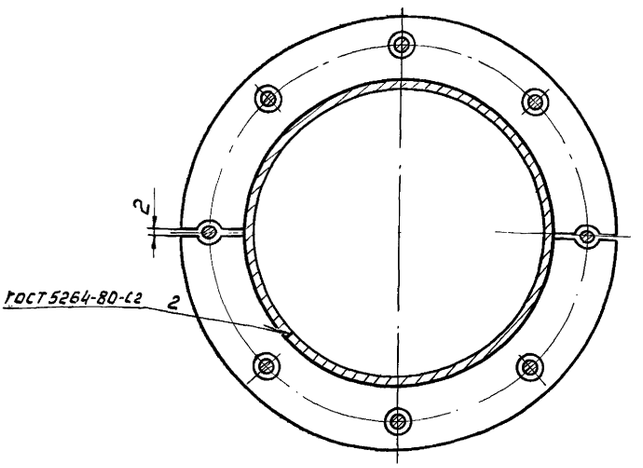

Размеры в мм

Обозначение	D	D_1^*	D_2	D_3^*	z	z_1	Тип вентилятора	Масса, кг
Н7128-01	298	342	325	395	12	12	В-Ц7-40-5	13,0
-01	358	402	426	495		16	В-Ц7-40-6	16,3
-02	670	740	720	784	16	24	В-Ц6-45-8	34,0
-03	528	570	530	600	12	16	ДН-9	23,6
-04	658	702	720	784		24	ДН-10	30,1
-05							ДН-11,2	30,1
-06	828	875	820	884	16		ДН-12,5	34,6

4. Проволоку поз. 14 вставить между двумя рядами стеклоткани и прошить нитками из стеклоткани с двух сторон.
5. Покрытие наружных и внутренних поверхностей стеклоткани – эмаль КО-813 ГОСТ 11066-74 в два слоя
6. Температура применения вставки – до 400°С; давление газов – 500 да Па.
7. Длина вставки в рабочем положении – 250мм.

1. *Размеры для справок.
2. Предельные отклонения размеров $\pm \frac{t_3}{2}$.
3. Вставка изготовлена из стеклоткани ГОСТ 19170-73 путем сшивания 10 заготовок нитками из стеклоткани.

Изм.	Лист	№ докум.	Подп.	Дата
Разраб.		Руденко		4.09.84
Пров.		Ковяков		4.09.84
Т. контр.		Словесник		4.09.84
Нач. отд.		Есаков		4.09.84
Н. контр.		Коржихина		4.09.84
Утв.		Шлейн		4.09.84

Н7128-01СБ

Вставка гибкая к вентиляторам В-Ц7-40, В-Ц6-45 и дымососам: ДН-9; ДН-10; ДН-11,2; ДН-12,5

Сборочный чертеж

Литера	Масса	Масштаб
	См. табл.	—
Лист	Листов 1	

ВНИПИ ТЕПЛОПРОЕКТ Москва

Формат А2

Инв. № подл. | Подпись и дата | Взам. инв. № | Инв. № дубл. | Подпись и дата

Формат	Зона	Поз.	Обозначение	Наименование	Кол	Примечание
Б4		10	Н7129-07	Обечайка		
				Лист 3 ГОСТ 19903-74		
				Ст3 ГОСТ 16523-70		
				60h16×678h16	1	0,96 кг
				Стандартные изделия		
		11		Болт М10×30.56.019		
				ГОСТ 7798-70	12	
		12		Гайка М10.5.019		
				ГОСТ 5915-70	12	
		13		Шайба 10.65Г.019		
				ГОСТ 6402-70	12	
				Материалы		
		14		Проволока 4,0-О-4		
				ГОСТ 3282-74	0,7	м
		15		Стеклоткань Т-13-80(100)		
				ГОСТ 19170-73	2,2	м²
			Н7129-01-01			
				Детали		
А3		1	Н7123-02-01	Фланец	1	
		2	-06	Фланец	1	
А4		3	Н7123-03-01	Скоба	2	

Изм.	Лист	№ докум.	Подп.	Дата	Н7129-01	Лист 2

Серия 7.406-1 Выпуск 7-8

Инв.№ подл. | Подпись и дата | Взам. инв.№ | Инв.№ дубл. | Подпись и дата

Формат А4

Формат	Зона	Поз.	Обозначение	Наименование	Кол	Примечание
				Документация		
А2			Н7129-01СБ	Сборочный чертеж		
				Переменные данные для исполнений:		
				Н7129-01		
				Детали		
А3		1	Н7123-02	Фланец	1	
		2	-05	Фланец	1	
А4		3	Н7123-03	Скоба	2	
А4		4	Н7123-04	Прокладка	2	
А3		5	Н7129-02	Фланец	1	
А3		6	Н7129-03	Фланец	1	
А4		7	Н7129-04	Скоба	2	
А4		8	Н7129-05	Прокладка	2	
Б4		9	Н7129-06	Обечайка		
				Лист 3 ГОСТ 19903-74		
				Ст3 ГОСТ 16523-70		
				60h16×656h16	1	0,93 кг

Изм.	Лист	№ докум.	Подп.	Дата	Н7129-01		
Разраб.		Руденко		04.09.84	Вставка гибкая к вентиляторам типа ВЦП и В-Ц4-70	Литера	Лист 1 / Листов 10
Пров.		Кобяков		04.09.84		ВНИПИ ТЕПЛОПРОЕКТ Москва	
Нач.отд.		Есаков		04.09.84			
Н.контр.		Каржихина		04.09.84			
Утв.		Шлейн		04.09.84			

Инв.№ подл. | Подпись и дата | Взам.инв.№ | Инв.№ дубл. | Подпись и дата

Формат А4

Н7128-04

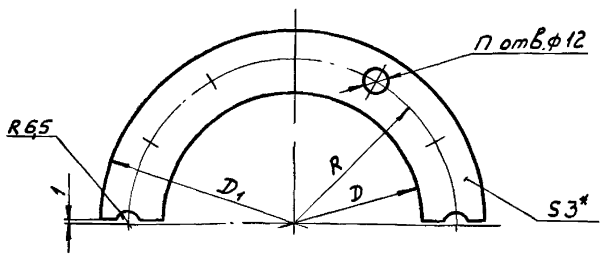

Обозначение	D	D₁	R	n	Масса, кг
Н7128-04	304	360	165	7	0,05
-01	364	420	195		0,06
-02	676	740	355	9	0,13
-03	534	590	280	7	0,09
-04	664	720	345		0,1
-05	828	890	430	13	0,15
-06	834	890	430	9	0,1

*Размер для справок.

Изм.	Лист	№ докум.	Подп.	Дата	Н7128-04	Литера	Масса	Масштаб
Разраб.		Руденко		04.09.84	Прокладка		См. табл.	—
Пров.		Кобяков		04.09.84		Лист	Листов 1	
Т.контр.		Словесник		04.09.84	Картон асбестовый КАОН-1-3 ГОСТ 2850-80	ВНИПИ ТЕПЛОПРОЕКТ Москва		
Н.контр.		Каржихина		04.09.84				
Утв.		Кобяков		04.09.84				

Инв.№ подл. | Подпись и дата | Взам.инв.№ | Инв.№ дубл. | Подпись и дата

Формат А4

Н7128-03

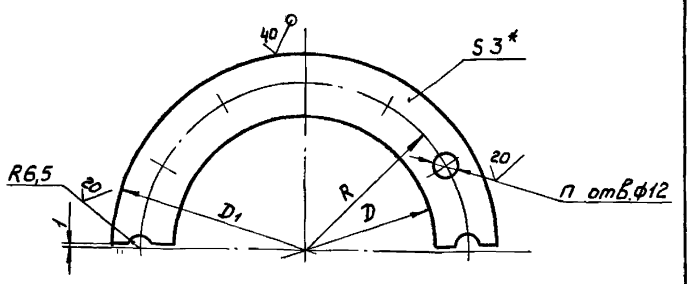

Размеры в мм

Обозначение	D	D₁	R	n	Масса, кг
Н7128-03	304	360	165	7	0,3
-01	364	420	195		0,4
-02	676	740	355	9	0,8
-03	534	590	280	7	0,6
-04	664	720	345		0,7
-05	828	890	430	13	1,0
-06	834	890	430	9	0,9

1* Размер для справок

2. Предельные отклонения размеров: h16, $\pm \frac{t_3}{2}$

Изм.	Лист	№ докум.	Подп.	Дата	Н7128-03	Литера	Масса	Масштаб
Разраб.		Руденко		04.09.84	Скоба		См. табл.	—
Пров.		Кобяков		04.09.84		Лист	Листов 1	
Т.контр.		Словесник		04.09.84	Лист 3 ГОСТ 19903-74 / Ст3 ГОСТ 16523-70	ВНИПИ ТЕПЛОПРОЕКТ Москва		
Н.контр.		Каржихина		04.09.84				
Утв.		Кобяков		04.09.84				

Инв.№ подл. | Подпись и дата | Взам.инв.№ | Инв.№ дубл. | Подпись и дата

Формат А4

Серия 7.406-1 Выпуск 7-8

Формат	Зона	Поз.	Обозначение	Наименование	Кол.	Примечание
Б4			Н7129-13	Обечайка		
				Лист 3 ГОСТ 19903-74		
				Ст3 ГОСТ 16523-70		
				60h16 х 1969h16	1	2,8 кг
				Стандартные изделия		
		11		Болт М10х30.56.019		
				ГОСТ 7798-70	32	
		12		Гайка М10.5.019		
				ГОСТ 5915-70	32	
		13		Шайба 10.65Г.019		
				ГОСТ 6402-70	32	
				Материалы		
		14		Проволока 4,0-О-4		
				ГОСТ 3282-74	1,9	м
		15		Стеклоткань Т-13-80(100)		
				ГОСТ 19170-73	6,1	м²
				Н7129-01-04		
				Детали		
А3		1	Н7129-02-02	Фланец	1	
А3		2	Н7129-03-02	Фланец	1	
А4		3	Н7129-04-02	Скоба	2	

Инв.№подл. | Подпись и дата | Взам.инв.№ | Инв.№дубл. | Подпись и дата

Изм. Лист №докум. Подп. Дата

Н7129-01

Лист 6

Формат А4

Формат	Зона	Поз.	Обозначение	Наименование	Кол.	Примечание
		12		Гайка М10.5.019		
				ГОСТ 5915-70	20	
		13		Шайба 10.65Г.019		
				ГОСТ 6402-70	20	
				Материалы		
		14		Проволока 4,0-О-4		
				ГОСТ 3282-74	1,3	м
		15		Стеклоткань Т-13-80(100)		
				ГОСТ 19170-73	4,3	м²
				Н7129-01-03		
				Детали		
А3		1	Н7123-02-02	Фланец	1	
		2	- 07	Фланец	1	
А4		3	Н7123-03-02	Скоба	2	
А4		4	Н7123-04-02	Прокладка	2	
А3		5	Н7129-02-04	Фланец	1	
А3		6	Н7129-03-04	Фланец	1	
А4		7	Н7129-04-04	Скоба	2	
А4		8	Н7129-05-04	Прокладка	2	
Б4		9	Н7129-12	Обечайка		
				Лист 3 ГОСТ 19903-74		
				Ст3 ГОСТ 16523-70		
				60h16 х 1758h16	1	2,5 кг

Инв.№подл. | Подпись и дата | Взам.инв.№ | Инв.№дубл. | Подпись и дата

Изм. Лист №докум. Подп. Дата

Н7129-01

Лист 5

Формат А4

Формат	Зона	Поз.	Обозначение	Наименование	Кол.	Примечание
		15		Стеклоткань Т-13-80(100)		
				ГОСТ 19170-73	3,7	м²
				Н7129-01-02		
				Детали		
А3		1	Н7129-02-02	Фланец	1	
А3		2	Н7129-03-02	Фланец	1	
А4		3	Н7129-04-02	Скоба	2	
А4		4	Н7129-05-02	Прокладка	2	
А3		5	Н7129-02-03	Фланец	1	
А3		6	Н7129-03-03	Фланец	1	
А4		7	Н7129-04-03	Скоба	2	
А4		8	Н7129-05-03	Прокладка	2	
Б4		9	Н7129-10	Обечайка		
				Лист 3 ГОСТ 19903-74		
				Ст3 ГОСТ 16523-70		
				60h16 х 1319h16	1	1,9 кг
Б4		10	Н7129-11	Обечайка		
				Лист 3 ГОСТ 19903-74		
				Ст3 ГОСТ 16523-70		
				60h16 х 1328h16	1	1,9 кг
				Стандартные изделия		
		11		Болт М10х30.56.019		
				ГОСТ 7798-70	20	

Инв.№подл. | Подпись и дата | Взам.инв.№ | Инв.№дубл. | Подпись и дата

Изм. Лист №докум. Подп. Дата

Н7129-01

Лист 4

Формат А4

Формат	Зона	Поз.	Обозначение	Наименование	Кол.	Примечание
А4		4	Н7123-04-01	Прокладка	2	
А3		5	Н7129-02-01	Фланец	1	
А3		6	Н7129-03-01	Фланец	1	
А4		7	Н7129-04-01	Скоба	2	
А4		8	Н7129-05-01	Прокладка	2	
Б4		9	Н7129-08	Обечайка		
				Лист 3 ГОСТ 19903-74		
				Ст3 ГОСТ 16523-70		
				60h16 х 1099h16	1	1,6 кг
Б4		10	Н7129-09	Обечайка		
				Лист 3 ГОСТ 19903-74		
				Ст3 ГОСТ 16523-70		
				60h16 х 1174h16	1	1,7 кг
				Стандартные изделия		
		11		Болт М10х30.56.019		
				ГОСТ 7798-70	20	
		12		Гайка М10.5.019		
				ГОСТ 5915-70	20	
		13		Шайба 10.65Г.019		
				ГОСТ 6402-70	20	
				Материалы		
		14		Проволока 4,0-О-4		
				ГОСТ 3282-74	1,2	м

Инв.№подл. | Подпись и дата | Взам.инв.№ | Инв.№дубл. | Подпись и дата

Изм. Лист №докум. Подп. Дата

Н7129-01

Лист 3

Формат А4

Формат	Зона	Поз.	Обозначение	Наименование	Кол	Примечание
Б4		10	Н7129-19	Обечайка		
				Лист 3 ГОСТ 19903-74		
				Ст3 ГОСТ 16523-70		
				60h16х2572h16	1	3,6 кг
				Стандартные изделия		
		11		Болт М10х30.56.019		
				ГОСТ 7798-70	40	
		12		Гайка М10.5.019		
				ГОСТ 5915-70	40	
		13		Шайба 10.65Г.019		
				ГОСТ 6402-70	40	
				Материалы		
		14		Проволока 4,0-0-4		
				ГОСТ 3282-74	25	м
		15		Стеклоткань Т-13-80(100)		
				ГОСТ 19170-73	8,0	м²

Инв. № подл. | Подпись и дата | Взам. инв. № | Инв. № дубл. | Подпись и дата

Изм. | Лист | № докум. | Подп. | Дата — Н7129-01 — Лист 10

Формат А4

Формат	Зона	Поз.	Обозначение	Наименование	Кол.	Примечание
		12		Гайка М10.5.019		
				ГОСТ 5915-70	32	
		13		Шайба 10.65Г.019		
				ГОСТ 6402-70	32	
				Материалы		
		14		Проволока 4,0-0-4		
				ГОСТ 3282-74	2,0	м
		15		Стеклоткань Т-13-80(100)		
				ГОСТ 19170-73	6,4	м²
				Н7129-01-06		
				Детали		
А3		1	Н7129-02-07	Фланец	1	
А3		2	Н7129-03-07	Фланец	1	
А4		3	Н7129-04-07	Скоба	2	
А4		4	Н7129-05-07	Прокладка	2	
А3		5	Н7129-02-08	Фланец	1	
А3		6	Н7129-03-08	Фланец	1	
А4		7	Н7129-04-08	Скоба	2	
А4		8	Н7129-05-08	Прокладка	2	
Б4		9	Н71.29-18	Обечайка		
				Лист 3 ГОСТ 19903-74		
				Ст3 ГОСТ 16523-70		
				60h16х2496h16	1	3,5 кг

Инв. № подл. | Подпись и дата | Взам. инв. № | Инв. № дубл. | Подпись и дата

Изм. | Лист | № докум. | Подп. | Дата — Н7129-01 — Лист 9

Формат А4

Формат	Зона	Поз.	Обозначение	Наименование	Кол.	Примечание
		15		Стеклоткань Т-13-80 (100)		
				ГОСТ 19170-73	4,1	м²
				Н7129-01-05		
				Детали		
А3		1	Н7123-02-02	Фланец	1	
		2	-07	Фланец	1	
А4		3	Н7123-03-02	Скоба	2	
А4		4	Н7123-04-02	Прокладка	2	
А3		5	Н7129-02-06	Фланец	1	
А3		6	Н7129-03-06	Фланец	1	
А4		7	Н7129-04-06	Скоба	2	
А4		8	Н7129-05-06	Прокладка	2	
Б4		9	Н7129-16	Обечайка		
				Лист 3 ГОСТ 19903-74		
				Ст3 ГОСТ 16523-70		
				60h16х1963h16	1	2,8 кг
Б4		10	Н7129-17	Обечайка		
				Лист 3 ГОСТ 19903-74		
				Ст3 ГОСТ 16523-70		
				60h16х1969h16	1	2,8 кг
				Стандартные изделия		
		11		Болт М10х30.56.019		
				ГОСТ 7798-70	32	

Инв. № подл. | Подпись и дата | Взам. инв. № | Инв. № дубл. | Подпись и дата

Изм. | Лист | № докум. | Подп. | Дата — Н7129-01 — Лист 8

Формат	Зона	Поз.	Обозначение	Наименование	Кол.	Примечание
А4		4	Н7129-05-02	Прокладка	2	
А3		5	Н7129-02-05	Фланец	1	
А3		6	Н7129-03-05	Фланец	1	
А4		7	Н7129-04-05	Скоба	2	
А4		8	Н7129-05-05	Прокладка	2	
Б4		9	Н7129-14	Обечайка		
				Лист 3 ГОСТ 19903-74		
				Ст3 ГОСТ 16523-70		
				60h16х1240h16	1	1,8 кг
Б4		10	Н7129-15	Обечайка		
				Лист 3 ГОСТ 19903-74		
				Ст3 ГОСТ 16523-70		
				60h16х1328h16	1	1,9 кг
				Стандартные изделия		
		11		Болт М10х30.56.019		
				ГОСТ 7798-70	24	
		12		Гайка М10.5.019		
				ГОСТ 5915-70	24	
		13		Шайба 10.65Г.019		
				ГОСТ 6402-70	24	
				Материалы		
		14		Проволока 4,0-0-4		
				ГОСТ 3282-74	1,3	м

Инв. № подл. | Подпись и дата | Взам. инв. № | Инв. № дубл. | Подпись и дата

Изм. | Лист | № докум. | Подп. | Дата — Н7129-01 — Лист 7

Формат А4

Серия 7.406-1 Выпуск 7-8

Н7129-01СБ

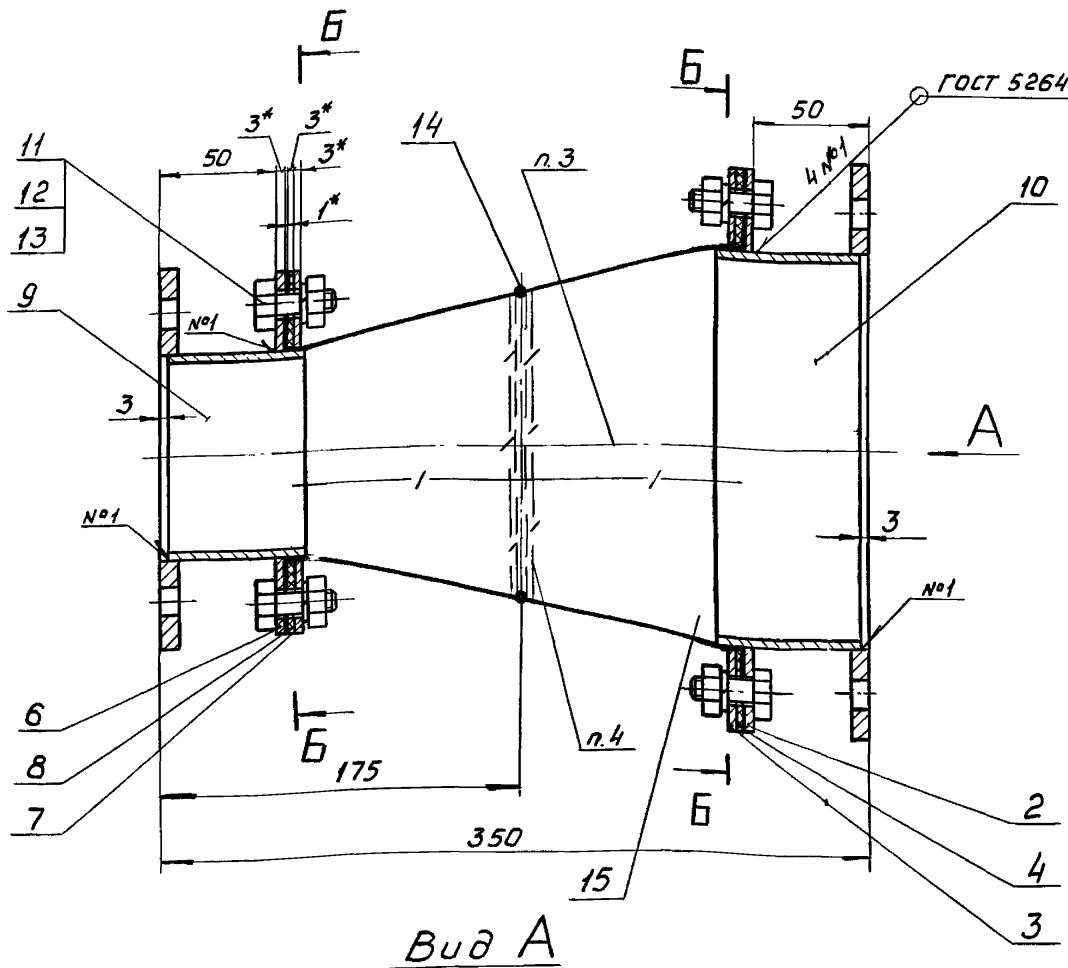

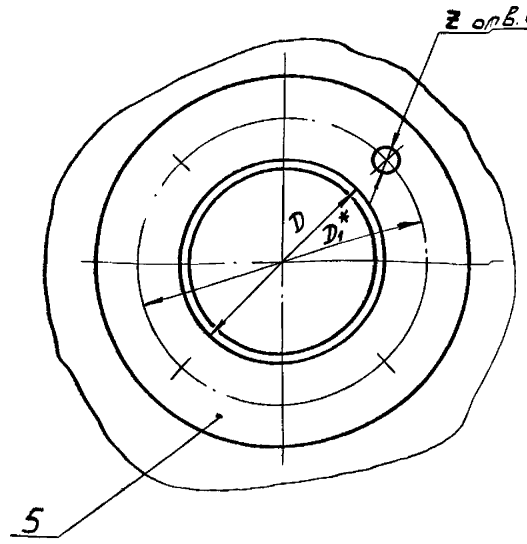

Вид А

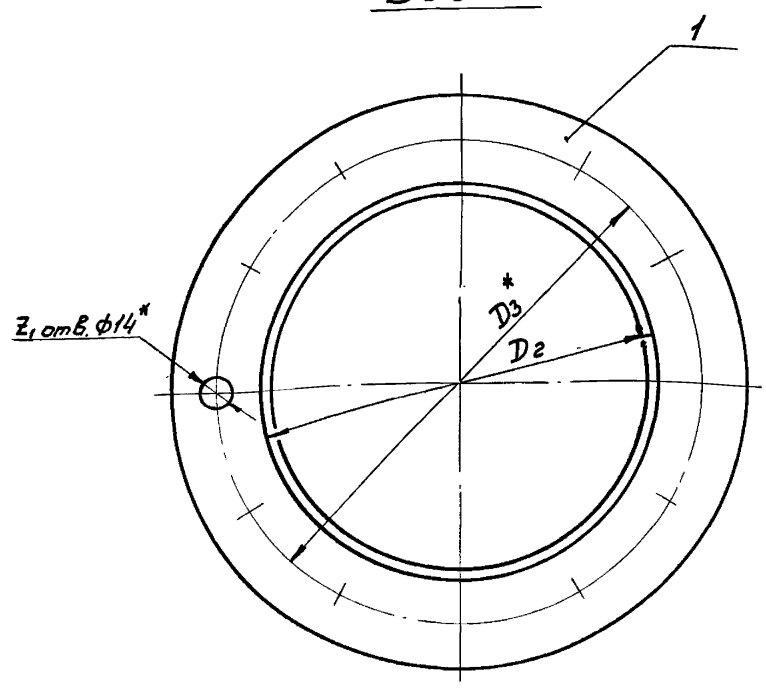

Б-Б

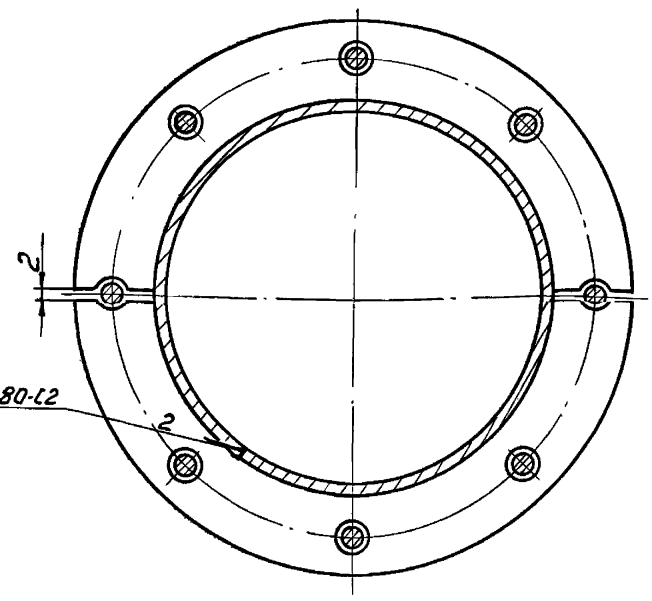

Размеры в мм

Обозначение	D	D_1*	D_2	D_3*	d*	z	z_1	Тип вентилятора	Масса, кг
Н7129-01	212	238	219	280	8	8	8	ВЦП-3	8,6
-01	353	385	377	445		12	12	ВЦП-5	14,4
-02	423	455	426	495			16	ВЦП-6	16,6
-03	563	590	630	705	10		20	ВЦП-8	27,3
-04	398	430	426	495	8	8	16	В-Ц4-70-4	16,5
-05	628	660	630	705		16	20	В-Ц4-70-6,3	28,8
-06	798	830	822	884	10		24	В-Ц4-70-8	33,4

4. Проволоку поз. 14 вставить между двумя рядами стеклоткани и прошить нитками из стеклоткани с двух сторон.
5. Покрытие наружных и внутренних поверхностей стеклоткани - эмаль КО-813 ГОСТ 11066-74 в два слоя.
6. Температура применения вставки - до 400° С; давление газов - 500 да Па.
7. Длина вставки в рабочем положении - 250 мм.

1. *Размеры для справок.
2. Предельные отклонения размеров $\pm \frac{t_3}{2}$.
3. Вставка изготовлена из стеклоткани ГОСТ 19170-73 путем сшивания 10 заготовок нитками из стеклоткани.

Изм.	Лист	№ докум.	Подп.	Дата
Разраб.		Руденко		01.09.84
Пров.		Кобяков		01.09.84
Т.контр.		Словесник		01.09.84
Нач.отд.		Есаков		01.09.84
Н.контр.		Коржихина		01.09.84
Утв.		Шляйн		01.09.84

Н7129-01СБ

Вставка гибкая к вентилятором типа ВЦП и В-Ц4-70 Сборочный чертеж

Литера	Масса	Масштаб
	См. табл.	—
Лист	Листов 1	

ВНИПИ ТЕПЛОПРОЕКТ Москва

Формат А2

Инв. № подл. | Подпись и дата | Взам. инв. № | Инв. № дубл. | Подпись и дата

Н7129-03

Серия 7.406-1 Выпуск 7-8

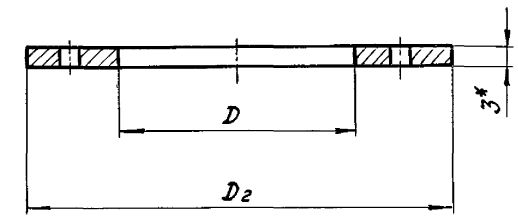

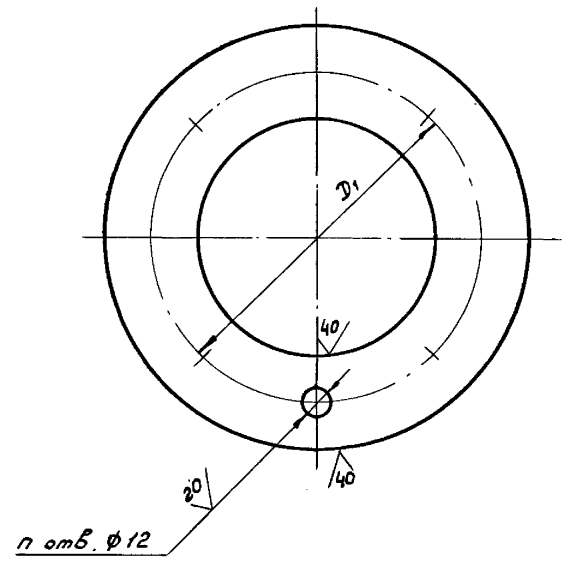

Размеры в мм

Обозначение	D	D1	D2	n	Масса, кг
Н7129-03	214	250	280	4	0,6
-01	355	390	420	8	0,9
-02	428	470	510	12	1,4
-03	425	460	490	8	1,1
-04	565	600	630	12	1,4
-05	400	430	460	8	0,9
-06	630	660	690	12	1,4
-07	824	870	900	24	2,4
-08	800	830	860	16	1,8

1* Размер для справок

2. Предельные отклонения размеров: H16; $\pm \frac{t_3}{2}$.

Изм.	Лист	№ докум.	Подп.	Дата
Разраб.		Руденко		11.09.84
Пров.		Кобяков		11.09.84
Т. контр.		Словесник		11.09.84
Н. контр.		Коржихина		11.09.84
Утв.		Кобяков		11.09.84

Н7129-03

Фланец

Литера	Масса	Масштаб
	См. табл.	—
Лист	Листов 1	

Лист 3 ГОСТ 19903-74 / Ст3 ГОСТ 16523-70

ВНИПИ ТЕПЛОПРОЕКТ Москва

Формат А3

Инв.№ подл. | Подпись и дата | Взам. инв.№ | Инв.№ дубл. | Подпись и дата

Н7129-02

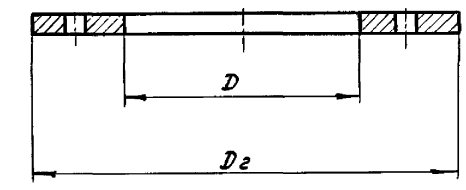

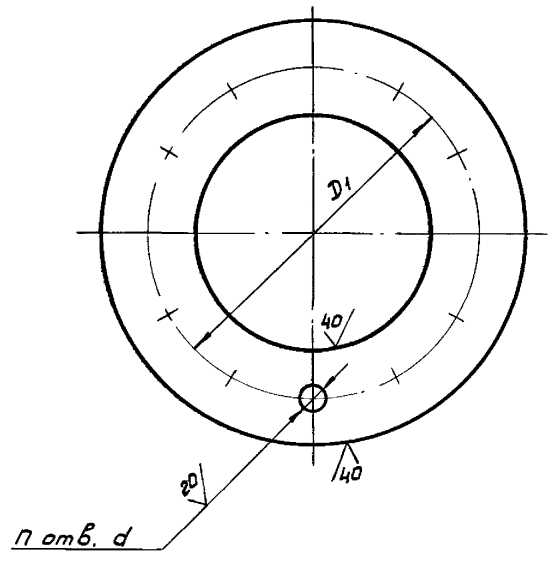

Размеры в мм

Обозначение	D	D1	D2	d	n	Материал	Масса, кг
Н7129-02	214	240	260	8	8	Лист 6 ГОСТ 19903-74 / Ст3 ГОСТ 14637-79	0,8
-01	355	385	404		12		1,3
-02	428	495	535	14	16		3,7
-03	425	455	474	8	12		1,6
-04	565	590	615	10		Лист 8 ГОСТ 19903-74 / Ст3 ГОСТ 14637-79	2,8
-05	400	430	460	8	8	Лист 6 ГОСТ 19903-74 / Ст3 ГОСТ 14637-79	1,9
-06	630	660	690		16	Лист 8 ГОСТ 19903-74 / Ст3 ГОСТ 14637-79	3,9
-07	824	884	924	14	24		8,4
-08	800	830	860	10	16		4,8

Предельные отклонения размеров: H16; $\pm \frac{t_3}{2}$

Изм.	Лист	№ докум.	Подп.	Дата
Разраб.		Руденко		11.09.84
Пров.		Кобяков		11.09.84
Т. контр.		Словесник		11.09.84
Н. контр.		Коржихина		11.09.84
Утв.		Кобяков		11.09.84

Н7129-02

Фланец

См. табл.

Литера	Масса	Масштаб
	См. табл.	—
Лист	Листов 1	

ВНИПИ ТЕПЛОПРОЕКТ Москва

Формат А3

Инв.№ подл. | Подпись и дата | Взам. инв.№ | Инв.№ дубл. | Подпись и дата

Н7129-05

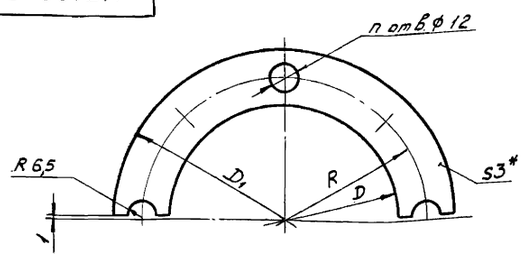

Размеры в мм

Обозначение	D	D1	R	n	Масса, кг
Н7129-05	218	280	125	3	0,04
-01	358	420	195	5	0,07
-02	432	510	235	7	0,1
-03	428	490	230	5	0,08
-04	568	630	300	7	0,1
-05	404	460	215	5	0,07
-06	634	690	330	7	0,1
-07	828	900	435	13	0,2
-08	804	860	415	9	0,1

*Размер для справок

Изм.	Лист	№ докум.	Подп.	Дата
Разраб.		Рубенко		4.09.84
Пров.		Кобяков		4.09.84
Т.контр.		Словесник		4.09.84
Н.контр.		Коржихина		4.09.84
Утв.		Кобяков		4.09.84

Н7129-05

Прокладка

Литера | Масса: см. табл. | Масштаб: —

Лист | Листов 1

Картон асбестовый КАОН-1-3 ГОСТ 2850-80

ВНИПИ ТЕПЛОПРОЕКТ Москва

Формат А4

Инв.№подл. | Подпись и дата | Взам.инв.№ | Инв.№дубл. | Подпись и дата

Н7129-04

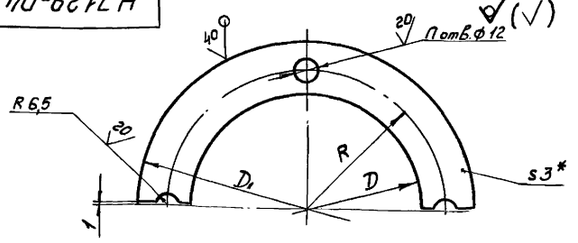

Размеры в мм

Обозначение	D	D1	R	n	Масса, кг
Н7129-04	218	280	125	3	0,3
-01	358	420	195	5	0,4
-02	432	510	235	7	0,7
-03	428	490	230	5	0,5
-04	568	630	300	7	0,7
-05	404	460	215	5	0,4
-06	634	690	330	7	0,7
-07	828	900	435	13	1,1
-08	804	860	415	9	0,9

1* Размер для справок.

2 Предельные отклонения размеров B: $H16 \pm \frac{t_3}{2}$.

Изм.	Лист	№ докум.	Подп.	Дата
Разраб.		Рубенко		4.09.84
Пров.		Кобяков		4.09.84
Т.контр.		Словесник		4.09.84
Н.контр.		Коржихина		4.09.84
Утв.		Кобяков		4.09.84

Н7129-04

Скоба

Литера | Масса: см. табл. | Масштаб: —

Лист | Листов 1

Лист 3 ГОСТ 19903-74 / Ст3 ГОСТ 16523-70

ВНИПИ ТЕПЛОПРОЕКТ Москва

Формат А4

Инв.№подл. | Подпись и дата | Взам.инв.№ | Инв.№дубл. | Подпись и дата

gost.e-ecolog.ru