Типовая документация на конструкции, изделия и узлы зданий и сооружений

Серия 5.417-3

Узлы и детали для монтажа технологических трубопроводов предприятий химико-фармацевтической промышленности

Рабочие чертежи

gost.e-ecolog.ru

Типовая документация на конструкции, изделия и узлы зданий и сооружений

Серия 5.417-3

Узлы и детали для монтажа технологических трубопроводов предприятий химико-фармацевтической промышленности

Рабочие чертежи

Разработаны
проектным институтом
Гипрониимедбиопром

Зам. Главного инженера института Э.З. Горшунов
Главный инженер проекта В.Ф. Кувардина

Утверждены и введены в
действие Минмедбиопромом СССР
протоколом от 26.06.1987г. №29
с 01.10.1987 г.

Ц00571 2

Содержание

Обозначение	Наименование	№ листа
КМ 00. Д	Технические требования	5; 6, 7; 8; 9; 10; 11
СР 01.00.00	Сосуд разделительный Спецификация лист 1÷30	12, 13; 14; 15, 16, 17, 18, 19; 20; 21; 22, 23; 24; 25, 26
СР 01. 00. 00	Сосуд разделительный Спецификация лист 31	27
СР 01. 00. 03	Шпилька	
СР 01. 00. 00. СБ	Сосуд разделительный Сборочный чертеж	28; 29
СР 01. 00. 00. ТБ	Сосуд разделительный Таблица расхода металла	30; 31
СР 01. 00. 01	Прокладка	32
СР 01. 00. 02	Труба	
СР 01. 00. 04	Фланец	33
СР 01. 10. 00	Днище Спецификация лист 1÷8	34; 35; 36, 37
СР 01. 10. 00	Днище Спецификация лист 9	38
СР 01. 10. 00. СБ	Днище Сборочный чертеж лист 2	
СР 01. 10. 00. СБ	Днище Сборочный чертеж лист 1	39
СР 01. 10. 01	Фланец	40
СР 01. 10. 02	Труба	41
СР 01. 10. 03	Труба	
СР 01. 10. 04	Труба	42

Обозначение	Наименование	№ листа
СР 01. 10. 05	Патрубок	42
СР 01. 10. 06	Фланец	43
СР 01. 10. 07	Фланец	44
СР 01. 20. 00	Крышка Спецификация лист 1÷2	45
СР 01. 20. 00	Крышка Спецификация лист 3	46
СР 01. 20. 02	Патрубок	
СР 01. 20. 00. СБ	Крышка Сборочный чертеж	47
СР 01. 20. 01	Фланец	48
СР 02. 00. 00	Сосуд разделительный винипласт Спецификация	49, 50
СР 02. 00. 00. СБ	Сосуд разделительный. винипласт Сборочный чертеж	51
СР 02. 10. 00	Днище Спецификация	52
СР 02. 10 00. СБ	Днище Сборочный чертеж	53
СР 02. 10. 01	Фланец	54
СР 02. 10. 02	Труба	
СР 02. 10. 03	Труба	55
СР 02. 10. 04	Труба	
СР 02. 10. 05	Патрубок	56

Обозначение	Наименование	№ листа
СР 02.10.06	Фланец	56
СР 02.20.00	Крышка Спецификация.	57
СР 02.20.00.СБ	Крышка Сборочный чертеж	
СР 02.20.01	Фланец	58
СР 02.20.02	Патрубок	
ФС 01.00.00	Фонарь смотровой Спецификация	59; 60; 61; 62; 63
ФС 01.00.00.СБ	Фонарь смотровой Сборочный чертеж	64; 65
ФС 01.00.00.ТБ	Фонарь смотровой Таблица расхода металла	66
ФС 01.00.01	Фланец	67
ФС 01.00.04	Прокладка	68
ФС 01.00.02	Фланец лист 1	
ФС 01.00.02	Фланец лист 2	69
ФС 01.00.03	Труба	70
ФС 01.00.05	Шпилька	
ФС 02.00.00	Фонарь смотровой Спецификация	71; 72; 73; 74
ФС 02.00.00.СБ	Фонарь смотровой Сборочный чертеж	75
ФС 02.00.00.ТБ	Фонарь смотровой Таблица расхода металла	76; 77

Продолжение

Обозначение	Наименование	№ листа
ФС 02.00.01	Фланец	78
ФС 02.00.02	Фланец	79
ФС 02.00.03	Прокладка	80
ФС 02.10.00	Корпус Спецификация	81; 82; 83
ФС 021000.СБ	Корпус. Сборочный чертеж	84
ФС 02.10.01	Фланец	85
ФС 02.10.02	Труба	86
ФС 02.10.03	Патрубок	87
ФС 02.10.04	Патрубок	88
ФС 02.10.05	Фланец	89
ФС 03.00.00	Фонарь смотровой Спецификация лист 1÷2	90
ФС 03.00.00	Фонарь смотровой Спецификация лист 3	91
ФС 03.10.00	Корпус Спецификация лист 3	
ФС 03.00.00.СБ	Фонарь смотровой Сборочный чертеж	92
ФС 03.00.00.ТБ	Фонарь смотровой Таблица расхода металла	93
ФС 03.10.00	Корпус Спецификация лист 1÷2	94
ФС 03.10.00.СБ	Корпус Сборочный чертеж	95

Обозначение	Наименование	№ листа
ФС 03.10.01	Труба	96
ФС 03.10.02	Патрубок	
ФС 03.10.03	Конус	97
ФС 03.10.04	Ребро	
Н01.00.00	Наконечник для загрузки Спецификация	98
Н01.00.00.СБ	Наконечник для загрузки Сборочный чертеж	99
Н01.00.00.ТБ	Наконечник для загрузки Таблица расхода металла	100
Н 01.10.00	Корпус Спецификация	101
Н 01.10.00.СБ	Корпус Сборочный чертеж	102
Н 01.10.01	Труба	103
Н 01.10.02	Труба	104
Н 01.10.03	Косынка	
ГС 01.00	Гайка соединительная для шлангов Спецификация	105; 106; 107; 108
ГС 01.00.СБ	Гайка соединительная для шлангов Сборочный чертеж	109
ГС 01.00.ТБ	Гайка соединительная для шлангов Таблица расхода металла	110
ГС 01.01	Ниппель	111
ГС 01.02	Гайка	112
ГС 01.03	Штуцер	113
ГС 01.05	Хомут	114

Продолжение

Обозначение	Наименование	№ листа
ГС 01.06	Хомут	115
ГС 01.04	Прокладка	
П 01.00	Патрон Спецификация	116; 117
П 01.00.СБ	Патрон Сборочный чертеж лист 1	118
П01 00.СБ	Патрон Сборочный чертеж лист 2	119
П02.00.СБ	Патрон Сборочный чертеж лист 2	
П02.00	Патрон Спецификация	120; 121
П02.00.СБ	Патрон Сборочный чертеж лист 1	122
П 03.00	Патрон Спецификация лист 1÷4	123; 124
П 03.00	Патрон Спецификация лист 5	125
П 03 00 СБ	Патрон Сборочный чертеж лист 2	
П 03 00.СБ	Патрон Сборочный чертеж лист 1	126
П04 00	Патрон Спецификация	127; 128; 129
П 04.00.СБ	Патрон Сборочный чертеж	130; 131
ЗФ 01 00	Заглушка фланцевая P_y= 6 кгс/см²	132; 133
ЗФ 02 00	Заглушка фланцевая P_y=10 кгс/см² Заглушка фланцевая P_y: 16 кгс/см²	134; 135
ОГ 01 00	Отводы гнутые угол изгиба 90°	136
ОК 01 00	Отводы крутоизогнутые угол изгиба 90°	137
ПК 01 00	Переход концентрический	138; 139

Серия 5.417-3

Инв.№ подл. | Подп. и дата | Взам.инв.№

Формат А4

Узлы и детали для монтажа технологических трубопроводов предприятий химико-фармацевтической промышленности

Содержание

	лист
1. Введение	2
2. Описание конструкций	2
3. Общие технические требования	4
4. Указания по применению чертежей альбома	5
5. Основные технико-экономические показатели	9

Инв.№ подл. | Подп. и дата | Взам.инв.№

Изм	Лист	N докум	Подп	Дата
Разраб		Кузнецова		
Провер		Фрейман		
Т контр				
Н контр		Яковлев		
Утв		Дигилов		

КМ 00 Д

Узлы и детали для монтажа технологических трубопроводов предприятий химико-фармацевтической промышленности. Технические требования

Лит	Лист	Листов
И	1	10

ГИПРОНИИМЕДБИОПРОМ г Москва

Ц00571 6

Формат А4

1. Введение

1.1. Альбом. Узлы и детали для монтажа технологических трубопроводов предприятий химико-фарнацевтической промышленности разработан в соответствии с планом типового проектирования на 1986 г. (т Т3.3.4), утвержденного постановлением Госстроя СССР № 225 от 23 декабря 1985 г

1.2 Настоящие рабочие чертежи разработаны с целью унификации и типизации конструкций узлов и деталей предназначенных для монтажа технологических трубопроводов предприятий химика-фармацевтической и смежных отраслей промышленности

1.3. Рабочие чертежи разработаны в соответствии с действующими нормами и правилами и предусматривают возможность изготовления узлов трубопроводов силами монтажных организаций.

2 Описание конструкций.

2.1. В настоящем альбоме приведены рабочие чертежи следующих узлов и деталей, предназначенных для монтажа технологических трубопроводов.

сосуды разделительные для разделения жидких сред из углеродистой стали, из коррозионностойких сталей марок 12х18Н10Т и 10х17Н13М2Т, из винипласта (непластифицированного поливинилхлорида) с несколькими вариантами условных проходов штуцеров и предназначенных для эксплуатации при рабочих давлениях до 0,05 МПа (0,5 кгс/см²);

фонари смотровые для негорючих, невзрывоопасных, нетоксичных жидкостей и для ЛВЖ, изготовленные из углеродистой стали и коррозионностойкой стали марки 12х18Н10Т с условным проходом от 15 до 200 мм, рассчитанные для эксплуатации при давлении до 0,05 МПа (0,5 кгс/см²);

гайки соединительные для подсоединения гибких резина-тканевых рукавов по ГОСТ 5398-76 с условным проходом от 15 до 100 мм. изготовленные из углеродистой и коррозионностойкой сталей;

наконечники для загрузки (выгрузки) сыпучих продуктов в аппарат, изготовленные из углеродистой и коррозионностойкой сталей с условными проходами 25, 40; 50; 65 мм;

патроны для прохода стальных, эмалированных и футерованных труб через стены и межэтажные перекрытия, разделяющие невзрывоопасные помещения и помещения разных категорий взрыва-пожароопасности с условными проходами труб от 15 до 200 мм;

заглушки фланцевые из углеродистой и коррозионностойкой сталей с условными проходами от 10 до 350 мм на условное давление 0,6, 1,0; 1,6 МПа (6,0; 10,0; 16,0 кгс/см²),

отводы гнутые и крутоизогнутые из коррозионностойкой стали с условными проходами от 15 до 200 мм;

переходы из коррозионностойкой стали с условным проходом от 20х15 до 200х50 мм.

3. Общие технические требования.

3.1. Качества материалов и комплектующих изделий для изготовления конструкций должно соответствовать требованиям стандартов и технических условий на них и подтверждаться сертификатами заводов-изготовителей.

3.2. Сварку стальных узлов и деталей рекомендуется производить ручным электродуговым способом согласно действующей нормативно-технической докуменации монтажных организаций. Сварные швы по ГОСТ 5264-80 и ГОСТ 16037-80. Рекомендуемые марки электродов: для сварки углеродистых сталей - Э-42. ГОСТ 9467-75, коррозионностайких сталей: марки 12Х18Н10Т-ЭА-1 по ГОСТ 10052-75; марки 10Х17Н13М2Т-ЭА-1м25а по ГОСТ 10052-75

3.3. Сварку узлов и деталей из винипласта (непластифицированного поливинилхлорида) производить по техническим условиям на сварку изделий из винипласта.

3.4. Винипластовые трубы приняты по ТУБ-19-231-83 научно-производственного объединения „Пластик."

3.5. Разметку, сверление и обработку отверстий во фланцевых соединениях сосудов разделительных и окон смотровых производить по сопрягаемым деталям.

3.6 Наружные поверхности деталей из углеродистой стали, кроме резьбовых поверхностей, должны иметь антикоррозионное покрытие в соответствии с требованиями ГОСТ 9.074-77 и ГОСТ 9.401-79. Резьбовые поверхности должны быть защищены от коррозии смазкой ПВК по ГОСТ 19537-83.

Инв.№ подл. | Подпись и дата | Взам.инв.№

Изм.	Лист	№ докум.	Подп.	Дата	КМ.00.Д	Лист 4

Формат: А4

3.7. Не указанные предельные отклонения размеров на чертежах отверстий - H16, валов - h 16, остальных $\pm \frac{IT16}{2}$

3.8. Резьба на деталях должна соответствовать ГОСТ 9150-81. Предельные отклонения размеров резьбы болтов - 8g, гаек - 7H по ГОСТ 16093-81.

3.9 Каждое изделие настоящего альбома должна иметь маркировку, содержащую его условное обозначение предусмотренное в чертежах Маркировку производить либо непосредственно на изделии несмываемой краской, либо на специальной бирке, прикрепленной к нему.

4. Указания по применению чертежей альбома.

4.1 Выбор узлов и деталей производится по условному проходу магистрального трубопровода, выбор материала и тип уплотнительной поверхности - в зависимости от агрессивности среды

4.2 Для каждого узла дана таблица расхода металла необходимого для изготовления изделия под шифром ТБ

4.3. Назначение и область применения узлов и деталей для монтажа технологических трубопроводов см. таблицу (лист 6÷8)

Инв.№ подл. | Подп. и дата | Взам.инв.№

Изм.	Лист	№ докум.	Подп.	Дата	КМ.00.Д	Лист 5

 Формат: А4

Наименование	Номер чертежа	Назначение и область применения
1	2	3
Сосуд разделительный	СР 01.00.00	Сосуды для разделения жидкостей из углеродистой и коррозионностойких сталей с проходами условными от 25 мм до 65 мм на рабочее давление до 0,05 МПа (0,5 кгс/см²) для нейтральных и легко воспламеняющихся жидкостей. Тип уплотнительной поверхности фланцев - соединительный выступ и шип-паз.
Сосуд разделительный	СР 02.00.00	Сосуд для разделения жидкостей из винипласта (непластифицированного поливинилхлорида) с проходами условными 25; 40; 50 мм. на рабочее давление до 0,05 МПа (0,5 кгс/см²) для коррозионных сред, стойких к винипласту.
Фонарь смотровой	ФС 01.00.00	Фонари смотровые с плоскими стеклами проходные из углеродистой и коррозионностайкой сталей с проходами условными от 15 мм до 200 мм на рабочее давление до 0,05 МПа (0,5 кгс/см²) для нейтральных сред. Тип уплотнительной поверхности фланцев - соединительный выступ.
Фонарь смотровой	ФС 02.00.00	Фонари смотровые с плоскими стеклами проходные из углеродистой и коррозионностойкой сталей с проходами условными от 15 мм до 100 мм на рабочее давление до 0,05 МПа (0,5 кгс/см²) для легко воспламеняющихся жидкостей. Тип уплотнительной поверхности фланцев - шип-паз.
Фонарь смотровой	ФС 03.00.00	Фонари смотровые с плоскими стеклами проходные из углеродистой и коррозионностойкой сталей с проходами условными от 125 мм до 200 мм на рабочее давление до 0,05 МПа (0,5 кгс/см²) для легко воспламеняющихся жидкостей. Тип уплотнительной поверхности фланцев - шип-паз.

Инв.№ подл. | Подп. и дата | Взам.инв.№

Продолжение

1	2	3
Наконечник для загрузки	Н01.00.00	Наконечники для загрузки (выгрузки) сыпучих продуктов в аппараты из углеродистой и коррозионностойкой сталей с проходами условными от 25 мм до 65 мм.
Гайка соединительная для шлангов	ГС 01.00	Гайка соединительная для шлангов с проходом условным от 15 мм до 100 мм из углеродистой и коррозионностойкой сталей.
Патрон	П01.00	Патроны для прохода стальных труб через стены и междуэтажные железобетонные перекрытия в невзрывоопасных помещениях Условные проходы труб от 15 мм до 200 мм.
Патрон	П02.00	Патроны для прохода труб, имеющих целиковый фланец (эмалированных, футерованных полиэтиленом и др), через стены и междуэтажные железобетонные перекрытия в невзрывоопасных помещениях. Условные проходы труб от 25 мм до 150 мм.
Патрон	П03.00	Патроны для прохода стальных труб через стены и междуэтажные железобетонные перекрытия, разделяющие помещения разных категорий по взрыво-пожарной опасности Условные проходы труб от 15 мм до 200 мм.
Патрон	П04.00	Патроны для прохода труб, имеющих целиковый фланец (эмалированных, футерованных полиэтиленом и др) через стены и междуэтажные перекрытия, разделяющие помещения разных категорий по взрыво-пожарной опасности Условные проходы труб от 25 мм до 150 мм.

Продолжение

1	2	3
Заглушки фланцевые	3Ф 01.00	Заглушки фланцевые из углеродистой и коррозионностойкой сталей с проходами условными от 10 мм до 350 мм. на условное давление 6.0 кгс/см.²
Заглушки фланцевые	3Ф 02.00	Заглушки фланцевые из углеродистой и коррозионностойкой сталей с проходами условными от 10 мм. до 350 мм. на условное давление 10.0 кгс/см², 16.0 кгс/см²
Отводы гнутые	ОГ 01.00	Отводы гнутые с углом изгиба 90° из нержавеющей стали 12Х18Н10Т с проходами условными от 15 мм до 200 мм.
Отводы крутоизогнутые	ОК 01.00	Отводы крутоизогнутые с углом изгиба 90° из нержавеющей стали 12Х18Н10Т с проходами условными от 40 мм до 200 мм.
Переходы концентрические	ПК 01.00	Переходы концентрические из нержавеющей стали 12Х18Н10Т с проходами условными: 20×15; 25×20, 32×25; 40×32; 40×25; 40×20; 50×40; 50×32; 50×25; 50×20; 65×50; 65×40; 65×32; 80×65; 80×50; 80×40; 100×80; 100×65; 100×50; 125×100; 125×80; 125×65; 125×50; 150×125; 150×100; 150×80; 150×65; 150×50; 200×150, 200×125; 200×100; 200×80; 200×65; 200×50

5. Основные технико-экономические показатели.

5.1. Представленные в настоящем альбоме технические решения узлов и деталей для монтажа технологических трубопроводов позволяют: снизить трудозатраты при проектировании за счет привязки необходимых конструкций в среднем на 80%, сократить расход металла и унифицировать проектные решения.

5.2. Расход металла на изготовление отдельных узлов и деталей из расчета на одно изделие сокращен в процентах в среднем на:

Сосуды разделительные (за счет унификации проектных решений)

Общий вес по аналогу – 20,6 кг.

Общий вес по настоящим решениям – 19,6 кг.

Экономия металла в %

$$Э = \frac{20,6 - 19,6}{20,6} \cdot 100 = 5\%$$

Фонарь смотровой (за счет компактности узла)

Общий вес по аналогу – 59,8 кг.

Общий вес по настоящим решениям – 55,1 кг.

$$Э = \frac{59,8 - 55,1}{59,8} \cdot 100 = 7,8\%$$

Наконечники для загрузки (выгрузки) сыпучих продуктов в аппараты (за счет компактности узла)

Общий вес по аналогу – 11кг.

Общий вес по настоящим решениям – 7,58кг

$$Э = \frac{11 - 7,58}{11} 100 = 30\%$$

Гайки соединительные для шлангов (за счет улучшения конструкции, компактности узла)

Общий вес по аналогу – 18,96 кг.

Общий вес по настоящим решениям – 14,99

$$Э = \frac{18,96 - 14,99}{18,96} 100 = 20\%$$

Отводы (за счет применения тонкостенных труб)

Общий вес по аналогу – 84,06кг.

Общий вес по настоящим решениям – 74,47кг.

$$Э = \frac{84,06 - 74,47}{84,06} \cdot 100 = 11\%$$

Переходы (за счет компактности узла)

Общий вес по аналогу – 10,83 кг.

Общий вес по настоящим решениям – 5,02

$$Э = \frac{10,83 - 5,02}{10,83} \cdot 100 = 53\%$$

Патроны (за счет упрощения конструкции)

$$Э \approx 60\%$$

Серия 5.417-3

Формат	Зона	Поз.	Обозначение	Наименование	Кол.	Примеч.
				Документация		
А3			СР 01.00.00.СБ	Сборочный чертеж		
*			КМ.00.Д	Технические требования		*А4, А3
А3			СР 01.00.00.ТБ	Таблица расхода металла		
				Стандартные изделия		
		1		Болт М10х45. 56		
				ГОСТ 7798-70	4	
		2		Гайка М10.5		
				ГОСТ 5915-70	4	
		3		Шайба 10.5		
				ГОСТ 11371-78	4	
				Гайка М12.5		
		4		ГОСТ 5915-70	24	
				Шайба 12.5		
		5		ГОСТ 11371-78	12	

Взам. инв. № | Подп. и дата | Инв. № подл.

Изм.	Лист	№ докум.	Подп.	Дата
Разраб.		Кузнецова		
Провер.		Фрейман		
Т.контр.				
Н.контр.		Яковлев		
Утв.		Дугилов		

СР 01.00.00

Сосуд разделительный

Лит	Лист.	Листов
И	1	31

РИПРОНИИМЕДБИОПРОМ
г. Москва

Формат: А4

Формат	Зона	Поз.	Обозначение	Наименование	Кол.	Примеч.
			Переменные данные	для исполнений		
				СР 01.00.00		
				Сборочные единицы		
А4		6	СР 01.10.00	Днище	1	
А4		7	СР 01.20.00	Крышка	1	
				Детали		
А4		8	СР. 01.00.01-10	Прокладка	2	
А4		9	СР. 01.00.01	Прокладка	1	
А4		10	СР 01.00.01	Прокладка	2	
А4		11	СР 01.00.02	Труба	1	
А4		12	СР 01.00.03	Шпилька	6	
А4		13	СР 01.10.06	Фланец	1	
А4		14	СР 01.10.06	Фланец	2	
				Стандартные изделия		
		15		Болт М10х45. 56		
				ГОСТ 7798-70	8	
		16		Гайки М10.5		
				ГОСТ 5915-70	8	
		17		Шайба 10.5		
				ГОСТ 11371-78	8	

Взам. инв. № | Подп. и дата | Инв. № подл.

Изм.	Лист	№ докум.	Подп.	Дата

СР 01.00.00

Лист 2

Формат: А4

Формат	Зона	Поз.	Обозначение	Наименование	Кол.	Примеч.
				СР 01.00.00-01		
				Сборочные единицы		
А4		6	СР 01.10.00-01	Днище	1	
А4		7	СР 01.20.00	Крышка	1	
				Детали		
А4		8	СР 01.00.01-10	Прокладка	2	
А4		9	СР 01.00.01	Прокладка	1	
А4		10	СР 01.00.01-01	Прокладка	2	
А4		11	СР 01.00.02	Труба	1	
А4		12	СР 01.00.03	Шпилька	6	
А4		13	СР 01.10.06	Фланец	1	
А4		14	СР 01.10.06-01	Фланец	2	
				Стандартные изделия		
		15		Болт М12х50.56		
				ГОСТ 7798-70	8	
		16		Гайка М12.5		
				ГОСТ 5915-70	8	
		17		Шайба 12.5		
				ГОСТ 11371-78	8	

Инв.№подл. | Подп. и дата | Взам.инв.№

Изм.	Лист	№ докум.	Подп.	Дата	СР 01.00.00	Лист 3

Формат: А4

Формат	Зона	Поз.	Обозначение	Наименование	Кол.	Примеч.
				СР 01.00.00-02		
				Сборочные единицы		
А4		6	СР 01.10.00-02	Днище	1	
А4		7	СР 01.20.00	Крышка	1	
				Детали		
А4		8	СР 01.00.01-10	Прокладка	2	
А4		9	СР 01.00.01	Прокладка	1	
А4		10	СР 01.00.01-02	Прокладка	2	
А4		11	СР 01.00.02	Труба	1	
А4		12	СР 01.00.03	Шпилька	6	
А4		13	СР 01.10.06	Фланец	1	
А4		14	СР 01.10.06-02	Фланец	2	
				Стандартные изделия		
		15		Болт М12х50.56		
				ГОСТ 7798-70	8	
		16		Гайка М12.5		
				ГОСТ 5915-70	8	
		17		Шайба 12.5		
				ГОСТ 11371-78	8	

Инв.№подл. | Подп. и дата | Взам.инв.№

Изм.	Лист	№ докум.	Подп.	Дата	СР 01.00.00	Лист 4

Формат: А4

Формат	Зона	Поз.	Обозначение	Наименование	Кол.	Примеч.
				СР 01.00.00-03		
				Сборочные единицы		
А4		6	СР 01.10.00-03	Днище	1	
А4		7	СР.01.20.00-02	Крышка	1	
				Детали		
А4		8	СР 01.00.01-11	Прокладка	2	
А4		9	СР 01.00.01	Прокладка	1	
А4		10	СР 01.00.01-03	Прокладка	2	
А4		11	СР 01.00.02-01	Труба	1	
А4		12	СР 01.00.03-01	Шпилька	6	
А4		13	СР 01.10.06	Фланец	1	
А4		14	СР 01.10.06-03	Фланец	2	
				Стандартные изделия		
		15		Болт М12х50.56		
				ГОСТ 7798-70	8	
		16		Гайка М12.5		
				ГОСТ 5915-70	8	
		17		Шайба 12.5		
				ГОСТ 11371-78	8	

Инв.№ подл. | Подп. и дата | Взам. инв.№

Изм. Лист № докум. Подп. Дата

СР01.00.00 Лист 5

Формат А4

Формат	Зона	Поз.	Обозначение	Наименование	Кол.	Примеч.
				СР 01.00.00-04		
				Сборочные единицы		
А4		6	СР.01.10.00-04	Днище	1	
А4		7	СР 01.20.00-02	Крышка	1	
				Детали		
А4		8	СР 01.00.01-11	Прокладка	2	
А4		9	СР 01.00.01	Прокладка	1	
А4		10	СР 01.00.01-04	Прокладка	2	
А4		11	СР 01.00.02-01	Труба	1	
А4		12	СР 01.00.03-01	Шпилька	6	
А4		13	СР 01.10.06	Фланец	1	
А4		14	СР 01.10.06-04	Фланец	2	
				Стандартные изделия		
		15		Болт М12х50.56		
				ГОСТ 7798-70	8	
		16		Гайка М12.5		
				ГОСТ 5915-70	8	
		17		Шайба 12.5		
				ГОСТ 11371-78	8	

Инв.№ подл. | Подп. и дата | Взам. инв.№

Изм. Лист № докум. Подп. Дата

СР01.00.00 Лист 6

Формат	Зона	Поз.	Обозначение	Наименование	Кол.	Примеч.
				СР 01.00.00-05		
				Сборочные единицы		
А4		6	СР.01.10.00-05	Днище	1	
А4		7	СР. 01. 20. 00-01	Крышка	1	
				Детали		
А4		8	СР. 01.00.01-10	Прокладка	2	
А4		9	СР 01.00.01-05	Прокладка	1	
А4		10	СР 01.00 01-05	Прокладка	2	
А4		11	СР. 01.00.02	Труба	1	
А4		12	СР. 01. 00. 03	Шпилька	6	
А4		13	СР. 01. 00. 04	Фланец	1	
А4		14	СР. 01. 00. 04	Фланец	2	
				Стандартные изделия		
		15		Болт М10×45.56		
				ГОСТ 7798-70	8	
		16		Гайка М10.5		
				ГОСТ 5915-70	8	
		17		Шайба 10.5		
				ГОСТ 11371-78	8	

Инв. № подл. | Подп. и дата | Взам. инв. №

Изм. Лист № докум. Подп. Дата

СР01.00.00

Лист 7

Формат А4

Формат	Зона	Поз.	Обозначение	Наименование	Кол.	Примеч.
				СР01. 00. 00-06		
				Сборочные единицы		
А4		6	СР01. 10. 00-06	Днище	1	
А4		7	СР 01. 20. 00-01	Крышка	1	
				Детали		
А4		8	СР 01. 00. 01-10	Прокладка	2	
А4		9	СР 01. 00. 01-05	Прокладка	1	
А4		10	СР 01. 00. 01-06	Прокладка	2	
А4		11	СР 01. 00. 02	Труба	1	
А4		12	СР 01. 00. 03	Шпилька	6	
А4		13	СР 01. 00. 04	Фланец	1	
А4		14	СР. 01. 00. 04-01	Фланец	2	
				Стандартные изделия		
		15		Болт М12×50.56		
				ГОСТ 7798-70	8	
		16		Гайка М12.5		
				ГОСТ 5915-70	8	
		17		Шайба 12.5		
				ГОСТ 11371-78	8	

Инв. № подл. | Подп. и дата | Взам. инв. №

Изм. Лист № докум. Подп. Дата

СР 01.00.00

Лист 8

Серия 5.417-3

Формат	Зона	Поз.	Обозначение	Наименование	Кол.	Примеч.
				СР 01.00.00-07		
				Сборочные единицы		
А4		6	СР 01.10.00.-07	Днище	1	
А4		7	СР.01.20.00-01	Крышка	1	
				Детали		
А4		8	СР 01.00.01-10	Прокладка	2	
А4		9	СР 01.00.01-05	Прокладка	1	
А4		10	СР 01.00.01-07	Прокладка	2	
А4		11	СР 01.00.02	Труба	1	
А4		12	СР 01.00.03	Шпилька	6	
А4		13	СР 01.00.04	Фланец	1	
А4		14	СР 01.00.04-02	Фланец	2	
				Стандартные изделия.		
		15		Болт М12×50.56		
				ГОСТ 7798-70	8	
		16		Гайка М12.5		
				ГОСТ 5915-70	8	
		17		Шайба 12		
				ГОСТ 11371-78	8	

Инв.№ подл. | Подп. и дата | Взам. инв. №

Изм. | Лист | № докум. | Подп. | Дата

СР 01.00.00

Лист 9

Формат А4

Формат	Зона	Поз.	Обозначение	Наименование	Кол	Примеч.
				СР 01.00.00-08		
				Сборочные единицы		
А4		6	СР 01 10.00-08	Днище	1	
А4		7	СР 01.20.00-03	Крышка	1	
				Детали		
А4		8	СР 01.00.01-11	Прокладка	2	
А4		9	СР 01.00.01-05	Прокладка	1	
А4		10	СР 01.00.01-08	Прокладка	2	
А4		11	СР 01.00.02-01	Труба	1	
А4		12	СР 01.00.03-01	Шпилька	6	
А4		13	СР.01.00.04	Фланец	1	
А4		14	СР.01.00.04-03	Фланец	2	
				Стандартные изделия.		
		15		Болт М12×50.56		
				ГОСТ 7798-70	8	
		16		Гайка М12.5		
				ГОСТ 5915-70	8	
		17		Шайба 12.5		
				ГОСТ 11371-78	8	

Инв.№ подл. | Подп. и дата | Взам. инв. №

Изм. | Лист | № докум. | Подп. | Дата

СР 01.00.00

Лист 10

Формат	Зона	Поз.	Обозначение	Наименование	Кол.	Примеч.
				СР 01.00.00-09		
				Сборочные единицы		
А4		6	СР 01.10.00-09	Днище	1	
А4		7	СР 01.20.00-03	Крышка	1	
				Детали		
А4		8	СР 01.00.01-11	Прокладка	2	
А4		9	СР 01.00.01-05	Прокладка	1	
А4		10	СР 01.00.01-09	Прокладка	2	
А4		11	СР 01.00.02-01	Труба	1	
А4		12	СР 01.00.03-01	Шпилька	6	
А4		13	СР 01.00.04	Фланец	1	
А4		14	СР 01.00.04-04	Фланец	2	
				Стандартные изделия		
		15		Болт М12х50.56		
				ГОСТ 7798-70	8	
		16		Гайка М12.5		
				ГОСТ 5915-70	8	
		17		Шайба 12.5		
				ГОСТ 11371-78	8	

Инв. № подл. | Подп. и дата | Взам. инв. №

Изм.	Лист	№ докум.	Подп.	Дата	СР 01.00.00	Лист 11

Формат А4

Формат	Зона	Поз.	Обозначение	Наименование	Кол.	Примеч.
				СР 01.00.00-10		
				Сборочные единицы		
А4		6	СР 01.10.00-10	Днище	1	
А4		7	СР 01.20.00-04	Крышка	1	
				Детали		
А4		8	СР 01.00.01-10	Прокладка	2	
А4		9	СР 01.00.01	Прокладка	1	
А4		10	СР 01.00.01	Прокладка	2	
А4		11	СР 01.00.02	Труба	1	
А4		12	СР 01.00.03	Шпилька	6	
А4		13	СР 01.10.06-05	Фланец	1	
А4		14	СР 01.10.06-05	Фланец	2	
				Стандартные изделия		
		15		Болт М10х45.56		
				ГОСТ 7798-70	8	
		16		Гайка М10.5		
				ГОСТ 5915-70	8	
		17		Шайба 10.5		
				ГОСТ 11371-78	8	

Инв. № подл. | Подп. и дата | Взам. инв. №

Изм.	Лист	№ докум.	Подп.	Дата	СР01.00.00	Лист 12

Формат	Зона	Поз.	Обозначение	Наименование	Кол.	Примеч.
				СР 01.00.00-11		
				Сборочные единицы		
А4		6	СР 01.10.00-11	Днище	1	
А4		7	СР 01.20.00-04	Крышка	1	
				Детали		
А4		8	СР 01.00.01-10	Прокладка	2	
А4		9	СР 01.00.01	Прокладка	1	
А4		10	СР 01.00.01-01	Прокладка	2	
А4		11	СР 01.00.02	Труба	1	
А4		12	СР 01.00.03	Шпилька	6	
А4		13	СР 01.10.06-05	Фланец	1	
А4		14	СР 01.10.06-06	Фланец	2	
				Стандартные изделия		
		15		Болт М12×50.56		
				ГОСТ 7798-70	8	
		16		Гайка М12.5		
				ГОСТ 5915-70	8	
		17		Шайба 12.5		
				ГОСТ 11371-78	8	

Инв.N подл. | Подп. и дата | Взам.инв.N

Изм. Лист N докум. Подп. Дата

СР 01.00.00

Лист 13

Формат А4

Формат	Зона	Поз.	Обозначение	Наименование	Кол.	Примеч.
				СР 01.00.00-12		
				Сборочные единицы		
А4		6	СР 01.10.00-12	Днище	1	
А4		7	СР 01.20.00-04	Крышка	1	
				Детали		
А4		8	СР 01.00.01-10	Прокладка	2	
А4		9	СР 01.00.01	Прокладка	1	
А4		10	СР 01.00.01-02	Прокладка	2	
А4		11	СР 01.00.02	Труба	1	
А4		12	СР 01.00.03	Шпилька	6	
А4		13	СР 01.10.06-05	Фланец	1	
А4		14	СР 01.10.06-07	Фланец	2	
				Стандартные изделия		
		15		Болт М12×50.56		
				ГОСТ 7798-70	8	
		16		Гайка М12.5		
				ГОСТ 5915-70	8	
		17		Шайба 12.5		
				ГОСТ 11371-78	8	

Инв.N подл. | Подп. и дата | Взам.инв.№

Изм. Лист №докум. Подп. Дата

СР 01.00.00

Лист 14

Формат А4

Формат	Зона	Поз.	Обозначение	Наименование	Кол.	Примеч.
				СР 01.00.00-13		
				Сборочные единицы		
А4		6	СР 01.10.00-13	Днище	1	
А4		7	СР 01.20.00-06	Крышка	1	
				Детали		
А4		8	СР 01.00.01.-11	Прокладка	2	
А4		9	СР 01.00.01	Прокладка	1	
А4		10	СР.01.00.01-03	Прокладка	2	
А4		11	СР 01.00.02-01	Труба	1	
А4		12	СР 01.00.03-01	Шпилька	6	
А4		13	СР 01.10.06-05	Фланец	1	
А4		14	СР 01.10.06-08	Фланец	2	
				Стандартные изделия		
		15		Болт М12×50.56		
				ГОСТ 7798-70	8	
		16		Гайка М12.5		
				ГОСТ 5915-70	8	
		17		Шайба 12.5		
				ГОСТ 11371-78	8	

Инв.№ подл. | Подп. и дата | Взам. инв.№

Изм.	Лист	№ докум.	Подп.	Дата	СР 01.00.00	Лист 15

Формат А4

Формат	Зона	Поз.	Обозначение	Наименование	Кол.	Примеч.
				СР 01.00.00-14		
				Сборочные единицы		
А4		6	СР 01.10.00-14	Днище	1	
А4		7	СР 01.20.00-06	Крышка	1	
				Детали		
А4		8	СР 01.00.01-11	Прокладка	2	
А4		9	СР 01.00.01	Прокладка	1	
А4		10	СР 01.00.01-04	Прокладка	2	
А4		11	СР 01.00.02-01	Труба	1	
А4		12	СР 01.00.03-01	Шпилька	6	
А4		13	СР 01.10.06-05	Фланец	1	
А4		14	СР 01.10.06-09	Фланец	2	
				Стандартные изделия		
		15		Болт М12×50.56		
				ГОСТ 7798-70	8	
		16		Гайка М12.5		
				ГОСТ 5915-70	8	
		17		Шайба 12.5		
				ГОСТ 11371-78	8	

Инв.№ подл. | Подп. и дата | Взам. инв.№

Изм.	Лист	№ докум.	Подп.	Дата	СР 01.00.00	Лист 16

Формат	Зона	Поз.	Обозначение	Наименование	Кол.	Примеч.
				СР 01.00.00-15		
				Сборочные единицы		
А4		6	СР 01.10.00-15	Днище	1	
А4		7	СР 01.20.00-05	Крышка	1	
				Детали		
А4		8	СР 01.00.01-10	Прокладка	2	
А4		9	СР 01.00.01-05	Прокладка	1	
А4		10	СР 01.00.01-05	Прокладка	2	
А4		11	СР 01.00.02	Труба	1	
А4		12	СР 01.00.03	Шпилька	6	
А4		13	СР 01.00.04-05	Фланец	1	
А4		14	СР 01.00.04-05	Фланец	2	
				Стандартные изделия		
		15		Болт М10×45.56		
				ГОСТ 7798-70	8	
		16		Гайка М10.5		
				ГОСТ 5915-70	8	
		17		Шайба 10.5		
				ГОСТ 11371-78	8	

Инв.№ подл. | Подп. и дата | Взам.инв.№

Изм.	Лист	№докум.	Подп.	Дата	СР 01.00.00	Лист 17

Формат А4

Формат	Зона	Поз.	Обозначение	Наименование	Кол.	Примеч.
				СР 01.00.00-16		
				Сборочные единицы		
А4		6	СР 01.10.00-16	Днище	1	
А4		7	СР 01.20.00-05	Крышка	1	
				Детали		
А4		8	СР 01.00.01-10	Прокладка	2	
А4		9	СР 01.00.01-05	Прокладка	1	
А4		10	СР 01.00.01-06	Прокладка	2	
А4		11	СР 01.00.02	Труба	1	
А4		12	СР 01.00.03	Шпилька	5	
А4		13	СР 01.00.04-05	Фланец	1	
А4		14	СР 01.00.04-06	Фланец	2	
				Стандартные изделия		
		15		Болт М12×50.56		
				ГОСТ 7798-70	8	
		16		Гайка М12.5		
				ГОСТ 5915-70	8	
		17		Шайба 12.5		
				ГОСТ 11371-78	8	

Инв.№ подл. | Подп. и дата | Взам.инв.№

Изм.	Лист	№докум.	Подп.	Дата	СР 01.00.00	Лист 18

Формат А4

Серия 5.417-3

Формат	Зона	Поз.	Обозначение	Наименование	Кол.	Примеч.
			СР.01.00.00-17			
				Сборочные единицы		
А4		6	СР 01.10.00-17	Днище	1	
А4		7	СР 01.20.00-05	Крышка	1	
				Детали		
А4		8	СР 01.00.01-10	Прокладка	2	
А4		9	СР 01.00.01-05	Прокладка	1	
А4		10	СР 01.00.01-07	Прокладка	2	
А4		11	СР 01.00.02	Труба	1	
А4		12	СР 01.00.03	Шпилька	6	
А4		13	СР 01.00.04-05	Фланец	1	
А4		14	СР 01.00.04-07	Фланец	2	
				Стандартные изделия		
		15		Болт М12х50.56		
				ГОСТ 7798-70	8	
		16		Гайка М12.5		
				ГОСТ 5915-70	8	
		17		Шайба 12.5		
				ГОСТ 11371-78	8	

Инв.№ подл. | Подпись и дата | Взам.инв.№

Изм	Лист	№ докум.	Подп.	Дата	СР 01.00.00	Лист 19

Формат А4

Формат	Зона	Поз.	Обозначение	Наименование	Кол.	Примеч.
			СР 01.00 00-18			
				Сборочные единицы		
А4		6	СР 01.10.00-18	Днище	1	
А4		7	СР 01.20.00-07	Крышка	1	
				Детали		
А4		8	СР 01.00.01-11	Прокладка	2	
А4		9	СР 01.00.01-05	Прокладка	1	
А4		10	СР 01.00.01-08	Прокладка	2	
А4		11	СР 01.00.02-01	Труба	1	
А4		12	СР.01.00.03-01	Шпилька	6	
А4		13	СР 01.00.04-05	Фланец	1	
А4		14	СР 01.00.04-08	Фланец	2	
				Стандартные изделия		
		15		Болт М12х50.56		
				ГОСТ 7798-70	8	
		16		Гайка М12.5		
				ГОСТ 5915-70	8	
		17		Шайба 12.5		
				ГОСТ 11371-78	8	

Инв.№ подл. | Подп. и дата | Взам.инв.№

Изм	Лист	№ докум.	Подп.	Дата	СР 01.00.00	Лист 20

Серия 5.417-3

Формат	Зона	Поз.	Обозначение	Наименование	Кол.	Примеч.
				СР 01.00.00-19		
				Сборочные единицы		
А4		6	СР 01.10.00-19	Днище	1	
А4		7	СР 01.20.00-07	Крышка	1	
				Детали		
А4		8	СР 01.00.01-11	Прокладка	2	
А4		9	СР 01.00.01-05	Прокладка	1	
А4		10	СР 01.00.01-09	Прокладка	2	
А4		11	СР 01.00.02-01	Труба	1	
А4		12	СР 01.00.03-01	Шпилька	6	
А4		13	СР 01.00.04-05	Фланец	1	
А4		14	СР 01.00.04-09	Фланец	2	
				Стандартные изделия		
		15		Болт М12х50.56		
				ГОСТ 7798-70	8	
		16		Гайка М12.5		
				ГОСТ 5915-70	8	
		17		Шайба 12.5		
				ГОСТ 11371-78	8	

Инв.№ подл. | Подп. и дата | Взам.инв.№

Изм. Лист № докум. Подп. Дата

СР 01.00.00

Лист 21

Формат А4

Формат	Зона	Поз.	Обозначение	Наименование	Кол.	Примеч.
				СР 01.00.00-20		
				Сборочные единицы		
А4		6	СР 01.10.00-20	Днище	1	
А4		7	СР 01.20.00-08	Крышка	1	
				Детали		
А4		8	СР 01.00.01-10	Прокладка	2	
А4		9	СР 01.00.01	Прокладка	1	
А4		10	СР 01.00.01	Прокладка	2	
А4		11	СР 01.00.02	Труба	1	
А4		12	СР 01.00.03	Шпилька	6	
А4		13	СР 01.10.06-10	Фланец	1	
А4		14	СР 01.10.06-10	Фланец	2	
				Стандартные изделия		
		15		Болт М10х45.56		
				ГОСТ 7798-70	8	
		16		Гайка М10.5		
				ГОСТ 5915-70	8	
		17		Шайба 10.5		
				ГОСТ 11371-78	8	

Инв.№ подл. | Подп. и дата | Взам.инв.№

Изм. Лист № докум. Подп. Дата

СР 01.00.00

Лист 22

Формат	Зона	Поз.	Обозначение	Наименование	Кол.	Примеч.
				СР.01.00.00-21		
				Сборочные единицы		
А4		6	СР 01.10.00-21	Днище	1	
А4		7	СР 01.20.00-08	Крышка	1	
				Детали		
А4		8	СР01.00.01-10	Прокладка	2	
А4		9	СР 01.00.01	Прокладка	1	
А4		10	СР 01.00.01-01	Прокладка	2	
А4		11	СР 01.00.02	Труба	1	
А4		12	СР 01.00.03	Шпилька	6	
А4		13	СР 01.10.06-10	Фланец	1	
А4		14	СР 01.10.06-11	Фланец	2	
				Стандартные изделия		
		15		Болт М12х50.56 ГОСТ 7798-70	8	
		16		Гайка М12.5 ГОСТ 5915-70	8	
		17		Шайба 12.5 ГОСТ 11371-78	8	

Инв.№ подл. | Подп. и дата | Взам.инв.№

Изм. Лист № докум. Подп. Дата

СР 01.00.00

Лист 23

Формат А4

Формат	Зона	Поз.	Обозначение	Наименование	Кол.	Примеч.
				СР 01.00.00-22		
				Сборочные единицы		
А4		6	СР 01.10.00-22	Днище	1	
А4		7	СР 01.20.00.-08	Крышка	1	
				Детали		
А4		8	СР 01.00.01-10	Прокладка	2	
А4		9	СР 01.00.01	Прокладка	1	
А4		10	СР 01.00.01-02	Прокладка	2	
А4		11	СР 01.00.02	Труба	1	
А4		12	СР 01.00.03	Шпилька	6	
А4		13	СР 01.10.06-10	Фланец	1	
А4		14	СР 01.10.06-12	Фланец	2	
				Стандартные изделия		
		15		Болт М12х50.56 ГОСТ 7798-70	8	
		16		Гайка М12.5 ГОСТ 5915-70	8	
		17		Шайба 12.5 ГОСТ 11371-78	8	

Инв.№ подл. | Подп. и дата | Взам.инв.№

Изм. Лист № докум. Подп. Дата

СР 01.00.00

Лист 24

Серия 5.417-3

Формат	Зона	Поз.	Обозначение	Наименование	Кол.	Примеч.
				СР 01 00.00-23		
				Сборочные единицы		
А4		6	СР 01 10.00-23	Днище	1	
А4		7	СР 01.20 00-10	Крышка	1	
				Детали		
А4		8	СР 01 00 01-11	Прокладка	2	
А4		9	СР 01 00 01	Прокладка	1	
А4		10	СР 01.00 01-03	Прокладка	2	
А4		11	СР 01 00 02-01	Труба	1	
А4		12	СР. 01 00 03-01	Шпилька	6	
А4		13	СР 01 10.06-10	Фланец	1	
А4		14	СР 01 10 06-13	Фланец	2	
				Стандартные изделия		
		15		Болт М12х50 56		
				ГОСТ 7798-70	8	
		16		Гайка М12 5		
				ГОСТ 5915-70	8	
		17		Шайба 12.5		
				ГОСТ 11371-78	8	

Взам инв.№ | Подп. и дата | Инв № подл.

Изм | Лист | № докум. | Подп | Дата

СР01.00.00

Лист 25

Формат А4

Формат	Зона	Поз.	Обозначение	Наименование	Кол.	Примеч.
				СР 01.00.00-24		
				Сборочные единицы		
А4		6	СР 01 10.00-24	Днище	1	
А4		7	СР 01.20.00-10	Крышка	1	
				Детали		
А4		8	СР 01.00.01-11	Прокладка	2	
А4		9	СР 01. 00.01	Прокладка	1	
А4		10	СР 01. 00.01-04	Прокладка	2	
А4		11	СР 01. 00.02-01	Труба	1	
А4		12	СР. 01. 00. 03-01	Шпилька	6	
А4		13	СР 01 10.06-10	Фланец	1	
А4		14	СР 01. 10. 06-14	Фланец	2	
				Стандартные изделия		
		15		Болт М12х50. 56		
				ГОСТ 7798-70	8	
		16		Гайка М12 5		
				ГОСТ 5915-70	8	
		17		Шайба 12 5		
				ГОСТ 11371-78	8	

Взам инв № | Подп. и дата | Инв N подл.

Изм | Лист | № докум | Подп. | Дата

СР 01 00 00

Лист 26

400571 25 Формат А4

Формат	Зона	Поз	Обозначение	Наименование	Кол.	Примеч.
				СР 01.00.00-25		
				Сборочные единицы		
А4		6	СР 01.10.00-25	Днище	1	
А4		7	СР 01.20.00-09	Крышка	1	
				Детали		
А4		8	СР 01.00.01-10	Прокладка	2	
А4		9	СР 01.00.01-05	Прокладка	1	
А4		10	СР 01.00.01-05	Прокладка	2	
А4		11	СР 01.00.02	Труба	1	
А4		12	СР 01.00.03	Шпилька	6	
А4		13	СР 01.00.04-10	Фланец	1	
А4		14	СР 01.00.04-10	Фланец	2	
				Стандартные изделия		
		15		Болт М10×45.56		
				ГОСТ 7798-70	8	
		16		Гайка М10.5		
				ГОСТ 5915-70	8	
		17		Шайба 10.5		
				ГОСТ 11371-78	8	

Взам. инв. № | Подп. и дата | Инв. № подл.

Изм. | Лист | № докум. | Подп. | Дата

СР 01.00.00

Лист 27

Формат А4

Формат	Зона	Поз.	Обозначение	Наименование	Кол.	Примеч.
				СР 01.00.00-26		
				Сборочные единицы		
А4		6	СР 01.10.00-26	Днище	1	
А4		7	СР 01.20.00-09	Крышка	1	
				Детали		
А4		8	СР 01.00.01-10	Прокладка	2	
А4		9	СР 01.00.01-05	Прокладка	1	
А4		10	СР 01.00.01-06	Прокладка	2	
А4		11	СР 01.00.02	Труба	1	
А4		12	СР.01.00.03	Шпилька	6	
А4		13	СР 01.00.04-10	Фланец	1	
А4		14	СР 01.00.04-11	Фланец	2	
				Стандартные изделия		
		15		Болт М12×50.56		
				ГОСТ 7798-70	8	
		16		Гайка М12.5		
				ГОСТ 5915-70	8	
		17		Шайба 12.5		
				ГОСТ 11371-78	8	

Взам. инв. № | Подп. и дата | Инв. № подл.

Изм. | Лист | № докум. | Подп. | Дата

СР 01.00.00

Лист 28

Формат	Зона	Поз.	Обозначение	Наименование	Кол.	Примеч.
				СР 01.00.00-27		
				Сборочные единицы		
А4		6	СР 01.10.00-27	Днище	1	
А4		7	СР 01.20.00-09	Крышка	1	
				Детали		
А4		8	СР 01.00.01-10	Прокладка	2	
А4		9	СР 01.00.01-05	Прокладка	1	
А4		10	СР 01.00.01-07	Прокладка	2	
А4		11	СР 01.00.02	Труба	1	
А4		12	СР 01.00.03	Шпилька	6	
А4		13	СР 01.00.04-10	Фланец	1	
А4		14	СР 01.00.04-12	Фланец	2	
				Стандартные изделия		
		15		Болт М12х50.56		
				ГОСТ 7798-70	8	
		16		Гайка М12.5		
				ГОСТ 5915-70	8	
		17		Шайба 12.5		
				ГОСТ 11371-78	8	

Инв.№ подл. | Подп. и дата | Взам. инв.№

Изм	Лист	№ докум.	Подп.	Дата	СР 01.00.00	Лист 29

Формат А4

Формат	Зона	Поз.	Обозначение	Наименование	Кол.	Примеч.
				СР 01.00.00-28		
				Сборочные единицы		
А4		6	СР 01.10.00-28	Днище	1	
А4		7	СР 01.20.00-11	Крышка	1	
				Детали		
А4		8	СР 01.00.01-11	Прокладка	2	
А4		9	СР 01.00.01-05	Прокладка	1	
А4		10	СР 01.00.01-08	Прокладка	2	
А4		11	СР 01.00.02-01	Труба	1	
А4		12	СР 01.00.03-01	Шпилька	6	
А4		13	СР 01.00.04-10	Фланец	1	
А4		14	СР 01.00.04-13	Фланец	2	
				Стандартные изделия		
		15		Болт М12х50.56		
				ГОСТ 7798-70	8	
		16		Гайка М12 5		
				ГОСТ 5915-70	8	
		17		Шайба 12.5		
				ГОСТ 11371-78	8	

Инв.№ подл. | Подп. и дата | Взам. инв.№

Изм	Лист	№ докум.	Подп	Дата	СР 01.00 00	Лист 30

 Формат А4

Серия 5.417-3

Формат	Зона	Поз.	Обозначение	Наименование	Кол.	Примеч.
				СР 01.00.00-29		
				Сборочные единицы		
А4		6	СР 01. 10. 00-29	Днище	1	
А4		7	СР 01. 20. 00-11	Крышка	1	
				Детали		
А4		8	СР 01.00.01-11	Прокладка	2	
А4		9	СР 01. 00.01-05	Прокладка	1	
А4		10	СР 01. 00. 01-09	Прокладка	2	
А4		11	СР 01. 00. 02-01	Труба	1	
А4		12	СР 01. 00. 03-01	Шпилька	6	
А4		13	СР 01. 00. 04 - 10	Фланец	1	
А4		14	СР 01. 00.04- 14	Фланец	2	
				Стандартные изделия		
		15		Болт М12х50.56		
				ГОСТ 7798-70	8	
		16		Гайка М12.5		
				ГОСТ 5915-70	8	
		17		Шайба 12.5		
				ГОСТ 11371-78	8	

Инв.№ подл. | Подп. и дата | Взам.инв.№

Изм	Лист	№ докум.	Подп.	Дата

СР 01.00.00

Лист 31

Формат А4

СР 01.00.03

12,5

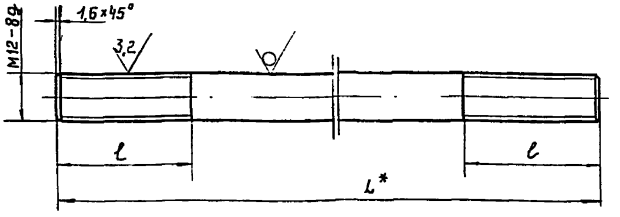

Обозначение	Размеры, мм		Материал	Масса, кг.	Масса заготовки, кг
	L*	l			
СР 01. 00. 03	240	45	Круг 12-В ГОСТ 2590-71 / 35 д-2 ГОСТ 1050-74	0,2	0,27
-01	290			0,24	0,32

1. *) Размер для справок.
2. $h16, \pm \frac{IT16}{2}$
3. Остальные технические требования см. КМ.00 Д

Инв.№ подл. | Подп. и дата | Взам.инв.№

Изм	Лист	№ докум.	Подп.	Дата	СР 01.00.03			
Разраб.		Кузнецова			Шпилька	Лит. И	Масса см. таблицу	Масшт. 1:1
Провер.		Фрейман				Лист	Листов 1	
Т.контр.								
Н.контр.		Яковлев			см. таблицу	ГИПРОНИИМЕДБИОПРОМ г. Москва		
Утв.		Дигилов						

СР 01.00.00.СБ

Серия 5.417-3

Рис.1

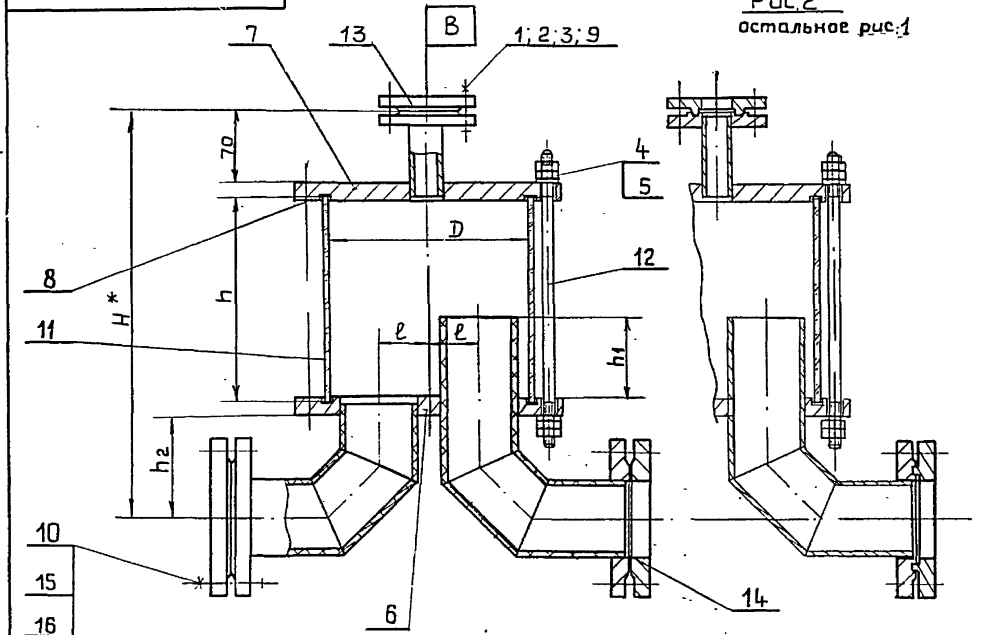

Рис.2
остальное рис.1

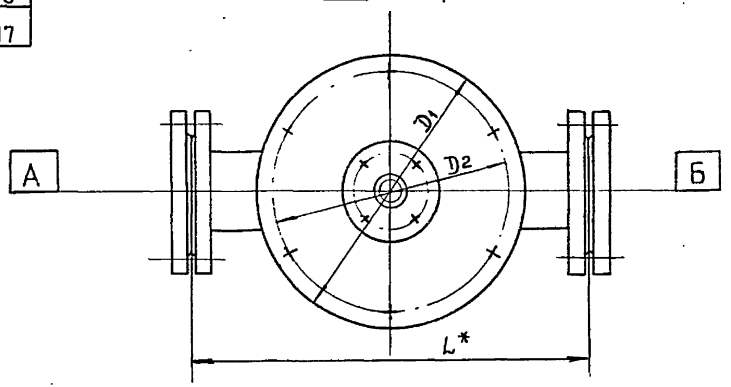

Техническая характеристика

1. Назначение - сосуд для разделения жидкой и газообразной фаз
2. Среда - нейтральная (рис.1)
   ЛВЖ (рис.2)
3. Давление - 0,05 МПа (0,5 кгс/см²)
   сосуд может работать под вакуумом
4. Температура - 323°К (50°С)

Обозначение	Назначение штуцеров	Кол.	Условное давление Ру	
			МПа	кгс/см²
А	Вход продукта	1	0,6	6,0
Б	Выход продукта	1	0,6	6,0
В	Воздушник	1	0,6	6,0

Технические требования

1. Изготовление, испытание и приемку сосуда производить согласно ОСТ 26-291-79
2. Гидравлическое испытание сосуда 0,2 МПа (2,0 кгс/см²). Время выдержки 10 мин. Падение давления не допускается.
3. Истинное расположение шпилек и штуцеров см. в плане.
4. *) Размеры для справок.
5. Таблицу исполнений см лист 2.
6. Расход металла см. СР 01.00.00.ТБ
7. Остальные технические требования см. КМ.00.Д.

Изм.	Лист	№ докум.	Подп.	Дата
Разраб.		Кузнецова		
Провер.		Фрейман		
Т.контр.				
Н.контр.		Яковлев		
Утв.		Дугилов		

СР01.00.00.СБ

Сосуд разделительный

Сборочный чертеж

Лит.	Масса	Масшт.
И	см. таблицу	1:4
Лист 1	Листов 2	

ГИПРОНИИМЕДБИОПРОМ
г. Москва

Инв.N подл. | Подп. и дата | Взам.инв.№

400541 29

Формат А3

СР.01.00.00.СБ

Серия 5.417-3

Обозначение	Рис	Условн. проходы штуцера Ду: В	А	Б	Материал	Емкость л.	Размеры в мм: D	D_1	D_2	L*	l	H*	h	h_1	h_2	Масса, кг.
СР.01.00.00			25	25												
-01			32	32		2,5	150	195	220	280	30	315	150	60	70	17.0
-02	1		40	40						300	40	325			80	18.6
-03			50	50								335			90	19.6
-04			65	65		6,0	200	245	270	350	50	390	200	80		30.2
-05			25	25	ВСт3пс3							400			100	31.2
-06			32	32	ГОСТ 380-71	2,5	150	195	280	280	30	315	150	60	70	16,9
-07	2		40	40						300	40	325			80	18.6
-08			50	50								335			90	19.4
-09			65	65		6,0	200	245	270	350	50	390	200	80		30.0
-10			25	25								400			100	30.9
-11			32	32		2,5	150	195	220	280	30	315	150	60	70	16.8
-12	1	25	40	40						300	40	325			80	18.5
-13			50	50								335			90	19.4
-14			65	65	12×18Н10Т	6,0	200	245	270	350	50	390	200	80		29.4
-15			25	25	ГОСТ 5632-72							400			100	31.2
-16			32	32		2,5	150	195	220	280	30	315	150	50	70	16.8
-17	2		40	40						300	40	325			80	18.4
-18			50	50								335			90	19,2
-19			65	65		6,0	200	245	270	350	50	390	200	80		29,2
-20			25	25								400			100	30,9
-21			32	32		2,5	150	195	220	280	30	315	150	60	70	16,8
-22	1		40	40						300	40	325			80	18,5
-23			50	50								335			90	19,4
-24			65	65	10×17Н13М2Т	6,0	200	245	270	350	50	390	200	80		29,4
-25			25	25	ГОСТ 5632-72							400			100	31,2
-26			32	32		2,5	150	195	220	280	30	315	150	60	70	16,8
-27	2		40	40						300	40	325			80	17,9
-28			50	50								335			90	19,2
-29			65	65		6,0	200	245	270	350	50	390	200	80		29,2
												400			100	30,9

Инв.№ подл. | Подп. и дата | Взам. инв.№

Изм.	Лист	№ докум.	Подп.	Дата

СР 01.00.00.СБ

Лист 2

СР 01.00.00.ТБ

Серия 5.417-3

Обозначение		Масса металлических заготовок на исполнение СР 01.00.00 - , кг																													
	S мм	–	-01	-02	-03	-04	-05	-06	-07	-08	-09	-10	-11	-12	-13	-14	-15	-16	-17	-18	-19	-20	-21	-22	-23	-24	-25	-26	-27	-28	-29
Лист Б-ПН-S ГОСТ 19903-74 / В Ст.3пс ГОСТ 14637-79	16	17.2	14,6				17,64	14,6																							
	17		4,6					4.52																							
	18			5,6	32,0	23,8	4.2	1,4	6,94	30,1	32,0																				
	19							5,2	5,8	6,8	8,6																				
Лист Б-ПН-S ГОСТ 19903-74 / 12х18Н10Т-М3б ГОСТ 7350-77	16											17,2	14,6				17,64	14,6													
	17												4,6					4,52													
	18													5,6	32,0	23,8	4,2	1,4	6,94	30,1	32,0										
	19																	5,2	5,8	6,8	8,6										
Лист Б-ПН-S ГОСТ 19903-74 / 10х17Н13М2Т-М3б ГОСТ 7350-77	16																					17,2	14,6				17,64	14,6			
	17																						4,6					4,52			
	18																							5,6	32,0	23,8	4,2	1,4	6,94	30,1	32,0
	19																											5,2	5,8	6,8	8,6
Круг 12-В ГОСТ 2590-71 / 35-0-2 ГОСТ 1050-74		1,62			1,92		1,62			1,92		1,62			1,92		1,62			1,92		1,62			1,92		1,62			1.92	

Изм	Лист	№ докум	Подп	Дата
Разраб.		Кузнецова		
Провер.		Фрейман		
Н контр		Яковлев		
Утв.		Дигилов		

СР 01.00.00.ТБ

Сосуд разделительный

Таблица расхода металла

Лит.	Лист	Листов
И	1	2

ГИПРОНИИМЕДБИОПРОМ г Москва

Ц00571 31

Формат: А3

Инв № подл | Подпись и дата | Взам. инв. №

Продолжение

Обозначение	D×S	Масса металлических заготовок на исполнение СР 01.00.00-, кг																												
		-	-01	-02	-03	-04	-05	-06	-07	-08	-09	-10	-11	-12	-13	-14	-15	-16	-17	-18	-19	-20	-21	-22	-23	-24	-25	-26	-27	-28	-29
Труба D×S ГОСТ 8734-75 / Б20 ГОСТ 8733-74	32×2	1,95					1,95																								
	38×3		1,5					1,5																							
	45×3			1,84					1,84																						
	57×3				2,76					2,76																					
	76×3					3,37					3,37																				
Труба D×S-12Х18Н10Т ГОСТ 9941-81	32×3											1,95					1,95														
	38×3									-			1,5					1,5													
	45×3													1,84					1,84						-						
	57×3														2,76					2,76											
	76×3															3,37					3,37										
Труба D×S-10Х17Н13М2Т ГОСТ 9941-81	32×3																					1,95				1,95					
	38×3																						1,5				1,5				
	45×3																							1,84					1,84		
	57×3																								2,76					2,76	
	76×3																									3,37					3,37

Серия 5.407-3

СР 01.00.01

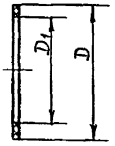

Обозначение	Размеры, мм.		Масса, кг.
	D	D_1	
СР 01.00.01	60	34	0,005
-01	70	40	0,007
-02	80	47	0,009
-03	90	59	0,010
-04	110	78	0,013
-05	54	38	0,003
-06	64	48	0,004
-07	71	55	0,0045
-08	84	68	0,0054
-09	104	88	0,007
-10	172	147	0,005
-11	225	195	0,028

Технические требования см. КМ.00.Д

Взам.инв.№ | Подп. и дата | Инв.№подл.

Изм.	Лист	№докум.	Подп.	Дата
Разраб.		Кузнецова		
Провер.		Фрейман		
Т.контр.				
Н.контр.		Яковлев		
Утв.		Дигилов		

СР 01.00.01

Прокладка

Паронит ПОН г ГОСТ 481-80

Лит	Масса	Масштаб
И	см. таблицу	1:2
Лист	Листов 1	

ГИПРОНИИМЕДБИОПРОМ г. Москва

Формат А4

СР 01.00.02

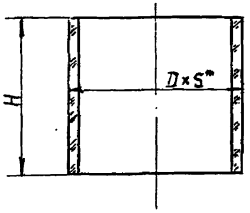

Обозначение	Условное обозначение трубы D×S*	S*, мм	H, мм	Масса кг.
СР 01.00.02	Труба 150 ГОСТ 8894-86	9,5	150	1,85
-01	Труба 200 ГОСТ 8894-86	11,5	200	3,92

1. *) Размер для справок
2. Остальные технические требования см. КМ.00.Д.

Взам.инв.№ | Подп. и дата | Инв.№подл.

Изм.	Лист	№докум.	Подп.	Дата
Разраб.		Кузнецова		
Провер.		Фрейман		
Т.контр.				
Н.контр.		Яковлев		
Утв.		Дигилов		

СР 01.00.02

Труба

См. таблицу

Лит	Масса	Масштаб
И	см. таблицу	1:5
Лист	Листов 1	

ГИПРОНИИМЕДБИОПРОМ г. Москва

СР 01.00.04

Серия 5.412-3

6,3 (√)

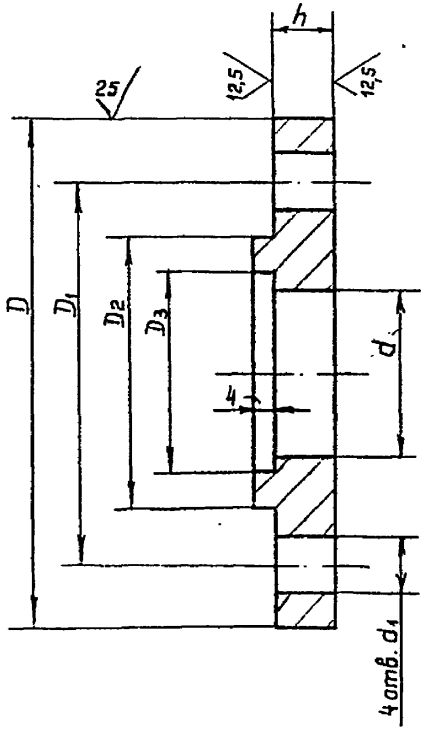

Обозначение	Проход условный мм.	Материал	Размеры, мм.							Масса, кг.	Масса заготовки, кг.
			D	D1	D2	D3	d	d1	h		
СР 01.00.04	25	Лист Б-ПН-8 ГОСТ 19903-74 / В Ст3пс ГОСТ 14637-79	100	75	53	39	33	11	12	0,64	1,4
-01	32	Лист Б-ПН-19 ГОСТ 19903-74 / В Ст 3пс ГОСТ 14637-79	120	90	63	49	39	14	13	1,02	2,6
-02	40		130	100	70	56	46			1,19	2,9
-03	50		140	110	83	69	58			1,3	3,4
-04	65		160	130	103	89	78			1,6	4,3
-05	25	Лист Б-ПН-18 ГОСТ 19903-74 / 12х18Н10Т-М3Б ГОСТ 7350-79	100	75	63	39	33	11	12	0,64	1,4
-06	32	Лист Б-ПН-19 ГОСТ 19903-74 / 12х18Н10Т-М3Б ГОСТ 7350-79	120	90	63	49	39	14	13	1,02	2,6
-07	40		130	100	70	56	46			1,19	2,9
-08	50		140	110	83	69	58			1,3	3,4
-09	65		160	130	103	89	78			1,6	4,3
-10	25	Лист Б-ПН-18 ГОСТ 19903-74 / 10х17Н13М2Т-М3Б ГОСТ 7350-79	100	75	53	39	33	11	12	0,64	1,4
-11	32	Лист Б-ПН-19 ГОСТ 19903-74 / 10х17Н13М2Т-М3Б ГОСТ 7350-79	120	90	63	49	39	14	13	1,02	2,6
-12	40		130	100	70	56	46			1,19	2,9
-13	50		140	110	83	69	58			1,3	3,4
-14	65		160	130	103	89	78			1,6	4,3

1. $H16, h16, \pm \frac{IT16}{2}$
2. Остальные технические требования см. КМ.00.Д.

Изм.	Лист	N докум.	Подп.	Дата
Разраб.		Кузнецова		
Провер.		Фрейман		
Т.контр.				
Н.контр.		Яковлев		
Утв.		Дигилов		

СР 01.00.04

Фланец

Лит.	Масса	Масшт.
И	см. таблицу	1:1
Лист	Листов 1	

см. таблицу

ГИПРОНИИМЕДБИОПРОМ г. Москва

Инв. № подл. | Подп. и дата | Взам. инв. №

Формат	Зона	Поз.	Обозначение	Наименование	Кол. на испол. СР 01.10.00 –										Примеч.
					–	-01	-02	-03	-04	-05	-06	-07	-08	-09	
				Документация											
А3			СР 01.10.00.СБ	Сборочный чертеж											
				Детали											
А3		1	СР 01.10.01	Фланец	1					1					
			-01	Фланец		1					1				
			-02	Фланец			1					1			
			-03	Фланец				1					1		
			-04	Фланец					1					1	
А4		2	СР 01.10.02	Труба	1					1					
			-01	Труба		1					1				

Изм.	Лист	№ докум.	Подп.	Дата	СР.01.10.00			
Разраб.		Кузнецова			Днище	Лит.	Лист	Листов
Провер.		Фрейман				И	1	9
Т.контр.						ГИПРОНИИМЕДБИОПРОМ г. Москва		
Н.контр.		Якавлев						
Утв.		Дигилов						

Формат А4

Формат	Зона	Поз.	Обозначение	Наименование	Кол. на испол. СР 01.10.00 –										Примеч.
					–	-01	-02	-03	-04	-05	-06	-07	-08	-09	
			-02	Труба			1					1			
			-03	Труба				1					1		
			-04	Труба					1					1	
А4		3	СР 01.10.03	Труба	1					1					
			-01	Труба		1					1				
			-02	Труба			1					1			
			-03	Труба				1					1		
			-04	Труба					1					1	
А4		4	СР 01.10.04	Труба	2					2					
			-01	Труба		2					2				
			-02	Труба			2					2			
			-03	Труба				2					2		
			-04	Труба					2					2	
А4		5	СР 01.10.05	Патрубок	2					2					
			-01	Патрубок		2					2				
			-02	Патрубок			2					2			
			-03	Патрубок				2					2		
			-04	Патрубок					2					2	

Изм.	Лист	№ докум.	Подп.	Дата	СР 01.10.00	Лист 2

Формат А4

Инв.№ 1409 5-17

Формат	Зона	Поз.	Обозначение	Наименование	Кол. на исполн. СР 01.10.00 –										Примеч.
					–	-01	-02	-03	-04	-05	-06	-07	-08	-09	
А4		6	СР 01.10.06	Фланец	2										
			-01	Фланец		2									
			-02	Фланец			2								
			-03	Фланец				2							
			-04	Фланец					2						
А4		7	СР 01.10.07	Фланец						2					
			-01	Фланец							2				
			-02	Фланец								2			
			-03	Фланец									2		
			-04	Фланец										2	

Формат	Зона	Поз.	Обозначение	Наименование	Кол. на исполн. СР01.10.00 –										Примеч.
					-10	-11	-12	-13	-14	-15	-16	-17	-18	-19	
				Документация											
														–	
А3			СР 01.10.00. СБ	Сборочный чертёж											
				Детали											
А3		1	СР 01.10.01 – 06	Фланец	1					1					
			– 06	Фланец		1					1				
			– 07	Фланец			1					1			
			– 08	Фланец				1					1		
			– 09	Фланец					1					1	
А4		2	СР 01.10.02 – 05	Труба	1					1					
			– 06	Труба		1					1				
			– 07	Труба			1					1			
			– 08	Труба				1					1		
			– 09	Труба					1					1	
А4		3	СР 01.10.03 – 05	Труба	1					1					
			– 06	Труба		1					1				
			– 07	Труба			1					1			
			– 08	Труба				1					1		

Зк. 1000-36

Инв. № подл.	Подп. и дата	Взам. инв. №

Серия 5.417-3

Формат	Зона	Поз.	Обозначение	Наименование	Кол. на исполн. СР 01.10.00 - -10	-11	-12	-13	-14	-15	-16	-17	-18	-19	Примеч.
			-09	Труба					1					1	
А4		4	СР 01.10.04 - 05	Труба	2					2					
			- 06	Труба		2					2				
			- 07	Труба			2					2			
			- 08	Труба				2					2		
			- 09	Труба					2					2	
А4		5	СР.01.10.05 - 05	Патрубок	2					2					
			- 06	Патрубок		2					2				
			- 07	Патрубок			2					2			
			- 08	Патрубок				2					2		
			- 09	Патрубок					2					2	
А4		6	СР 01.10.06 - 05	Фланец	2										
			- 06	Фланец		2									
			- 07	Фланец			2								
			- 08	Фланец				2							
			- 09	Фланец					2						
А4		7	СР 01.10.07 - 05	Фланец						2					
			- 06	Фланец							2				
			- 07	Фланец								2			

Изм	Лист	№ докум.	Подп.	Дата	СР 01.10.00	Лист 5

Формат А4

Инв. № подл.	Подп. и дата	Взам. инв. №

Формат	Зона	Поз.	Обозначение	Наименование	Кол. на исполн. СР 01.10.00 - -10	-11	-12	-13	-14	-15	-16	-17	-18	-19	Примеч.
			-08	Фланец									2		
			-09	Фланец										2	

Изм	Лист	№ докум.	Подп.	Дата	СР 01.10.00	Лист 6

Формат А4

Формат	Зона	Поз.	Обозначение	Наименование	Кол. на исполн. СР 01.10- -20	-21	-22	-23	-24	-25	-26	-27	-28	-29	Примеч.
				Документация											
А3			СР 01.10.00. СБ	Сборочный чертеж	X	X	X	X	X	X	X	X	X	X	
				Детали											
А4		1	СР 01.10.01- 10	Фланец	1					1					
			- 11	Фланец		1					1				
			- 12	Фланец			1					1			
			- 13	Фланец				1					1		
			- 14	Фланец					1					1	
А4		2	СР 01.10. 02- 10	Труба	1					1					
			- 11	Труба		1					1				
			- 12	Труба			1					1			
			- 13	Труба				1					1		
			- 14	Труба					1					1	
А4		3	СР 01.10.03 - 10	Труба	1					1					
			-11	Труба		1					1				
			- 12	Труба			1					1			
			- 13	Труба				1					1		

Формат	Зона	Поз.	Обозначение	Наименование	Кол. на исполн. СР 01.10- -20	-21	-22	-23	-24	-25	-26	-27	-28	-29	Примеч.
			- 14	Труба					1						
А4		4	СР 01.10.04 - 10	Труба	2					2					
			- 11	Труба		2					2				
			- 12	Труба			2					2			
			- 13	Труба				2					2		
			- 14	Труба					2					2	
А4		5	СР 01.10.05 - 10	Патрубок	2					2					
			- 11	Патрубок		2					2				
			- 12	Патрубок			2					2			
			- 13	Патрубок				2					2		
			- 14	Патрубок					2					2	
А4		6	СР 01.10. 06 - 10	Фланец	2										
			- 11	Фланец		2									
			- 12	Фланец			2								
			- 13	Фланец				2							
			- 14	Фланец					2						
А4		7	СР 01.10.07 - 10	Фланец						2					
			- 11	Фланец							2				
			- 12	Фланец								2			

Обозначение	Наименование	Кол. на испол. СР 01.10.00- 20	21	22	23	24	25	26	27	28	29	Примеч.
-13	Фланец									2		
-14	Фланец										2	

Формат А4

СР 01.10.00

Лист 9

Изм. Лист № докум. Подп. Дата

Инв. N подл. | Подп. и дата | Взам. инв. №

Формат | Зона | Поз.

Обозначение	Рис	Материал	Размеры, мм d_y	h	h_1	ℓ	L^*	Масса кг.
СР 01.10.00	1	В Ст 3пс 3 ГОСТ 380-71	25	60	70	30	280	6,28
-01			32		80	40	300	7,11
-02			40		90			7,62
-03			50	80		50	350	12,44
-04			65		100			12,83
-05	2		25	60	70	30	280	6,24
-06			32		80	40	300	7,05
-07			40		90			7,52
-08			50	80		50	350	12,32
-09			65		100			12,7
-10	1	12×18Н10Т ГОСТ 5632-72	25	60	70	30	280	6,17
-11			32		80	40	300	6,98
-12			40		90			7,47
-13			50	80		50	350	11,72
-14			65		100			12,84
-15	2		25	60	70	30	280	6,13
-16			32		80	40	300	6,92
-17			40		90			7,37
-18			50	80		50	350	11,6
-19			65		100			12,68
-20	1	10×17Н13М2Т ГОСТ 5632-72	25	60	70	30	280	6,17
-21			32		80	40	300	6,98
-22			40		90			7,47
-23			50	80		50	350	11,72
-24			55		100			12,84
-25	2		25	60	70	30	280	6,13
-26			32		80	40	300	6,92
-27			40		90			7,37
-28			50	80		50	350	11,6
-29			65		100			12,68

Инв. N подл. | Подп. и дата | Взам. инв. №

Изм. Лист № докум. Подп. Дата

СР01.10.00СБ

Лист 2

СР 01. 10. 00. СБ

Серия 5.417-3

Рис.1

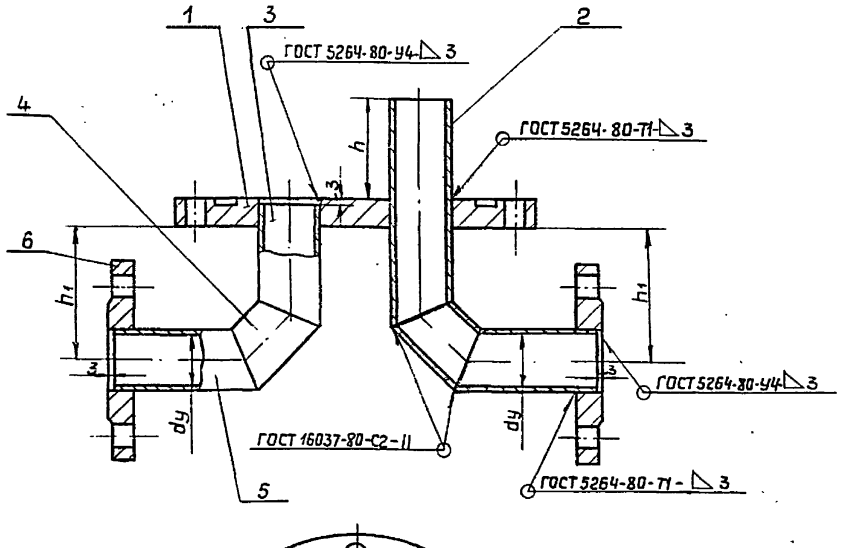

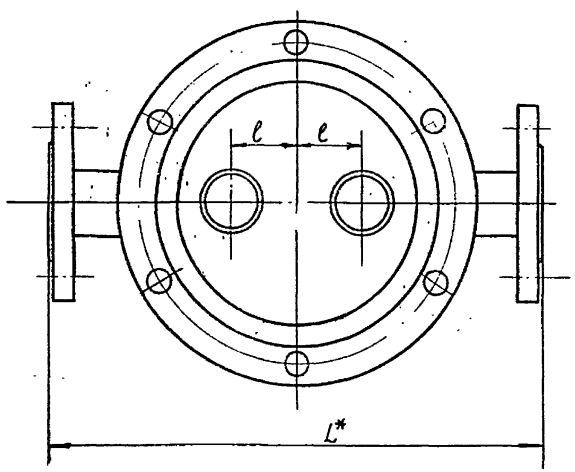

Рис.2

Остальное см. рис 1.

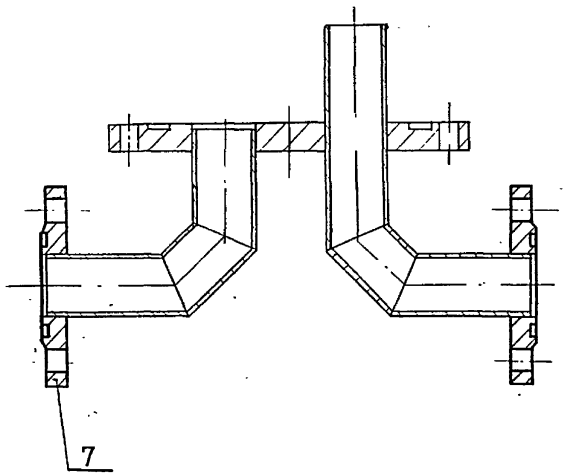

1. * Размер для справок
2. Остальные технические требования см. КМ. 00.Д

Таблицу исполнений см. лист. 2

					СР 01. 10. 00. СБ		
Изм.	Лист	№ докум.	Подп.	Дата			
Разраб.		Кузнецова			Днище	Лит.	Масса	Масшт.
Провер.		Фрейман				И	см. таблицу	1:4
Т.контр.					Сборочный чертеж	Лист 1	Листов 2	
Н.контр.		Яковлев				ГИПРОНИИМЕДБИОПРОМ г. Москва		
Утв.		Дмитриев						

Инв.№подл. | Подп. и дата | Взам.инв.№

40054 40 Формат А3

СР 01.10.01

Серия 5.417-3

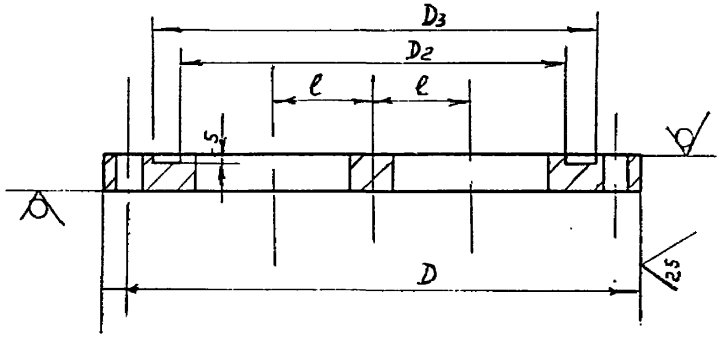

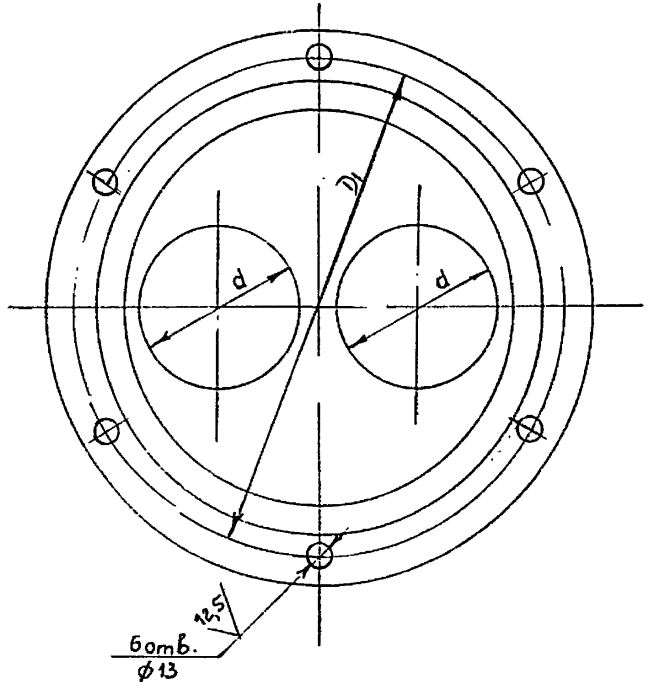

Обозначение	Размеры, мм						Материал	Масса, кг.	Масса заготовки, кг.
	D	D_1	D_2	D_3	d	ℓ			
СР 01.10.01	220	195	147	172	34	30	Лист Б-ПН-16 ГОСТ 19903-74 / В Ст3пс ГОСТ 14637-79	4,23	7,3
-01					40	40		4,13	
-02					47			4,0	
-03	270	245	195	225	59	50	Лист Б-ПН-18 ГОСТ 19903-74 / В Ст3пс ГОСТ 14637-79	7,5	11,9
-04					78			6,63	
-05	220	195	147	172	34	30	Лист Б-ПН-16 ГОСТ 19903-74 / 12х18Н10Т-М3Б ГОСТ 7350-77	4,23	7,3
-06					40	40		4,13	
-07					47			4,0	
-08	270	245	195	225	58	50	Лист Б-ПН-18 ГОСТ 19903-74 / 12х18Н10Т-М3Б ГОСТ 7350-77	7,5	11,9
-09					78			6,63	
-10	220	195	147	172	34	30	Лист Б-ПН-16 ГОСТ 19903-74 / 10х17Н13М2Т-М3Б ГОСТ 7350-77	4,23	7,3
-11					40	40		4,13	
-12					47			4,0	
-13	270	245	195	225	58	50	Лист Б-ПН-18 ГОСТ 19903-74 / 10х17Н13М2Т-М3Б ГОСТ 7350-77	7,5	11,9
-14					78			6,63	

$H16, h16, \pm \frac{IT16}{2}$

Остальные технические требования см. КМ 00 Д

Изм	Лист	№ докум.	Подп.	Дата
Разраб		Кузнецова		
Провер		Фрейман		
Т.контр				
Н.контр		Яковлев		
Утв		Дигилов		

СР 01.10.01

Фланец

Лит.	Масса	Масшт.
И	см. таблицу	1:4
Лист	Листов 1	

см. таблицу

ГИПРОНИИМЕДБИОПРОМ г. Москва

Инв. № подл. | Подп. и дата | Взам. инв. №

ЦОД571 41 Формат А3

Серия 5.417-3

СР 01.10.02

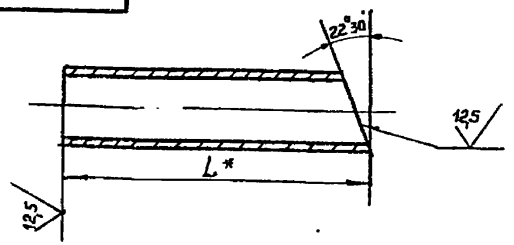

Обозначение	L*	Условное обозначение трубы	Масса, кг.	Масса заготовки, кг.
СР 01.10.02	130	Труба 32×3; ГОСТ 8734-75 / Б20 ГОСТ 8733-74	0,23	0,3
-01	137	Труба 38×3; ГОСТ 8734-75 / Б20 ГОСТ 8733-74	0,29	0,38
-02	145	Труба 45×3; ГОСТ 8734-78 / Б20 ГОСТ 8733-74	0,31	0,47
-03	160	Труба 57×3; ГОСТ 8734-75 / Б20 ГОСТ 8733-74	0,64	0,68
-04		Труба 76×3; ГОСТ 8734-75 / Б20 ГОСТ 8733-74	0,86	0,92
-05	130	Труба 32×3-12Х18Н10Т ГОСТ 9941-81	0,23	0,3
-06	137	Труба 38×3-12Х18Н10Т ГОСТ 9941-81	0,29	0,38
-07	145	Труба 45×3-12Х18Н10Т ГОСТ 9941-81	0,37	0,47
-08	160	Труба 57×3-12Х18Н10Т ГОСТ 9941-81	0,64	0,68
-09		Труба 76×3-12Х18Н10Т ГОСТ 9941-81	0,86	0,92
-10	130	Труба 32×3-10Х17Н13М2Т ГОСТ 9941-81	0,23	0,3
-11	137	Труба 38×3-10Х17Н13М2Т ГОСТ 9941-81	0,29	0,38
-12	145	Труба 45×3-10Х17Н13М2Т ГОСТ 9941-81	0,37	0,47
-13	160	Труба 57×3-10Х17Н13М2Т ГОСТ 9941-81	0,64	0,68
-14		Труба 76×3-10Х17Н13М2Т ГОСТ 9941-81	0,86	0,92

1. *) Размер для справок
2. $\pm \frac{JT16}{2}$
3. Остальные технические требования см. КМ.00.Д

Взам. инв. №
Подп. и дата
Инв. № подл.

Изм.	Лист	№ докум.	Подп.	Дата
Разраб.	Кузнецова			
Провер.	Фрейман			
Т.контр.				
Н.контр.	Якавлев			
Утв.	Дигилов			

СР 01.10.02

Труба

Лит.	Масса	Масшт.
И	см. таблицу	1:2
Лист	Листов 1	

см. таблицу

ГИПРОНИИМЕДБИОПРОМ г. Москва

Формат А4

СР 01.10.03

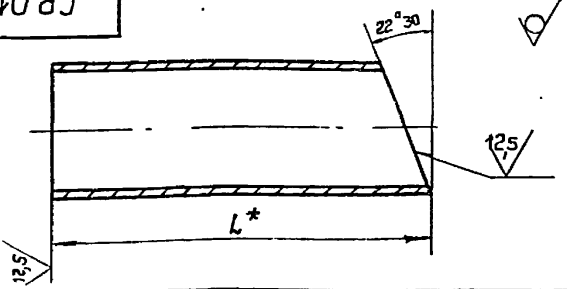

Обозначение	L*	Условное обозначение трубы	Масса, кг.	Масса заготовки, кг
СР 01.10.00	66	Труба 32×3; ГОСТ 8734-75 / Б20 ГОСТ 8733-74	0,12	0,15
-01	73	Труба 38×3; ГОСТ 8734-75 / Б20 ГОСТ 8733-74	0,15	0,19
-02	81	Труба 45×3; ГОСТ 8734-75 / Б20 ГОСТ 8733-74	0,21	0,26
-03	76	Труба 57×3; ГОСТ 8734-75 / Б20 ГОСТ 8733-74	0,28	0,32
-04		Труба 76×3; ГОСТ 8734-75 / Б20 ГОСТ 8733-74	0,38	0,41
-05	66	Труба 32×3-12Х18Н10Т ГОСТ 9941-81	0,12	0,15
-06	73	Труба 38×3-12Х18Н10Т ГОСТ 9941-81	0,15	0,19
-07	81	Труба 45×3-12Х18Н10Т ГОСТ 9941-81	0,21	0,26
-08	76	Труба 57×3-12Х18Н10Т ГОСТ 9941-81	0,28	0,32
-09		Труба 76×3-12Х18Н10Т ГОСТ 9941-81	0,38	0,41
-10	66	Труба 32×3-10Х17Н13М2Т ГОСТ 9941-81	0,12	0,15
-11	73	Труба 38×3-10Х17Н13М2Т ГОСТ 9941-81	0,15	0,19
-12	81	Труба 45×3-10Х17Н13М2Т ГОСТ 9941-81	0,21	0,26
-13	76	Труба 57×3-10Х17Н13М2Т ГОСТ 9941-81	0,28	0,32
-14		Труба 76×3-10Х17Н13М2Т ГОСТ 9941-81	0,38	0,41

1. *) Размер для справок.
2. $\pm \frac{JT16}{2}$
3. Остальные технические требования см. КМ.00.Д

Взам. инв. №
Подп. и дата
Инв. № подл.

Изм.	Лист	№ докум.	Подп.	Дата
Разраб.	Кузнецова			
Провер.	Фрейман			
Т.контр.				
Н.контр.	Якавлев			
Утв.	Дигилов			

СР 01.10.03

Труба

Лит.	Масса	Масшт.
И	см. таблицу	1:2
Лист	Листов 1	

см. таблицу

ГИПРОНИИМЕДБИОПРОМ г. Москва

Серия 5.417-3

СР 01.10.04

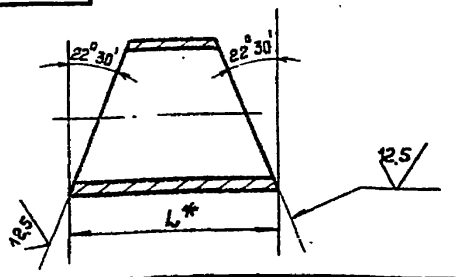

Обозначение	L*	Условное обозначение трубы	Масса кг.	Масса заготовки, кг
СР01.10.04	45	Труба 32×3; ГОСТ 8734-75 / Б20 ГОСТ 8733-74	0,05	0,1
-01	54	Труба 38×3; ГОСТ 8734-75 / Б20 ГОСТ 8733-74	0,07	0,14
-02	64	Труба 45×3; ГОСТ 8734-75 / Б20 ГОСТ 8733-74	0,1	0,2
-03	79	Труба 57×3; ГОСТ 8734-75 / Б20 ГОСТ 8733-74	0,21	0,32
-04	107	Труба 76×3 ГОСТ 8734-75 / Б20 ГОСТ 8733-74	0,41	0,58
-05	45	Труба 32×3-12Х18Н10Т ГОСТ 9941-81	0,05	0,1
-06	54	Труба 38×3-12Х18Н10Т ГОСТ 9941-81	0,07	0,14
-07	64	Труба 45×3-12Х18Н10Т ГОСТ 9941-81	0,1	0,2
-08	79	Труба 57×3-12Х18Н10Т ГОСТ 9941-81	0,21	0,32
-09	107	Труба 76×3-12Х18Н10Т ГОСТ 9941-81	0,41	0,58
-10	45	Труба 32×3-10Х17Н13М2Т ГОСТ 9941-81	0,05	0,1
-11	54	Труба 38×3-10Х17Н13М2Т ГОСТ 9941-81	0,07	0,14
-12	64	Труба 45×3-10Х17Н13М2Т ГОСТ 9941-81	0,1	0,2
-13	79	Труба 57×3-10Х17Н13М2Т ГОСТ 9941-81	0,21	0,32
-14	107	Труба 76×3-10Х17Н13М2Т ГОСТ 9941-81	0,41	0,58

1. *) Размер для справок
2. $\pm \frac{JT16}{2}$
3. Остальные технические требования см. КМ.00.Д

Изм.	Лист	№ докум.	Подп.	Дата	СР 01.10.04			
Разраб.		Кузнецова			Труба	Лит.	Масса	Масшт.
Провер.		Фрейман				И	см. таблицу	1:1
Т.контр.						Лист	Листов 1	
Н.контр.		Яковлев			см. таблицу	ГИПРОНИИМЕДБИОПРОМ г. Москва		
Утв.		Дигилов						

Инв.№ подл. | Подп. и дата | Взам.инв.№

Формат А4

СР 01.10.05

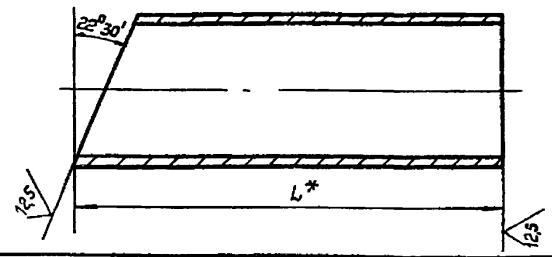

Обозначение	L*	Условное обозначение трубы	Масса кг.	Масса заготовки, кг
СР 01.10.05	90	Труба 32×3; ГОСТ 8734-75 / Б20 ГОСТ 8733-74	0,16	0,2
-01	87	Труба 38×3; ГОСТ 8734-75 / Б20 ГОСТ 8733-74	0,19	0,23
-02	82	Труба 45×3; ГОСТ 8734-75 / Б20 ГОСТ 8733-74	0,21	0,26
-03	91	Труба 57×3; ГОСТ 8734-75 / Б20 ГОСТ 8733-74	0,35	0,37
-04	81	Труба 76×3 ГОСТ 8734-75 / Б20 ГОСТ 8733-74	0,4	0,44
-05	90	Труба 32×3-12Х18Н10Т ГОСТ 9941-81	0,16	0,2
-06	87	Труба 38×3-12Х18Н10Т ГОСТ 9941-81	0,19	0,23
-07	82	Труба 45×3-12Х18Н10Т ГОСТ 9941-81	0,21	0,26
-08	91	Труба 57×3-12Х18Н10Т ГОСТ 9941-81	0,35	0,37
-09	81	Труба 76×3-12Х18Н10Т ГОСТ 9941-81	0,4	0,44
-10	90	Труба 32×3-10Х17Н13М2Т ГОСТ 9941-81	0,16	0,2
-11	87	Труба 38×3-10Х17Н13М2Т ГОСТ 9941-81	0,19	0,23
-12	82	Труба 45×3-10Х17Н13М2Т ГОСТ 9941-81	0,21	0,26
-13	91	Труба 57×3-10Х17Н13М2Т ГОСТ 9941-81	0,35	0,37
-14	81	Труба 76×3-10Х17Н13М2Т ГОСТ 9941-81	0,4	0,44

1. *) Размер для справок
2. $\pm \frac{JT16}{2}$
3. Остальные технические требования см. КМ.00.Д

Изм.	Лист	№ докум.	Подп.	Дата	СР 01.10.05			
Разраб.		Кузнецова			Патрубок	Лит.	Масса	Масшт.
Провер.		Фрейман				И	см. таблицу	1:1
Т.контр.						Лист	Листов 1	
Н.контр.		Яковлев			см. таблицу	ГИПРОНИИМЕДБИОПРОМ г. Москва		
Утв.		Дигилов						

Инв.№ подл. | Подп. и дата | Взам.инв.№

Формат А4

СР 01.10.06

Серия 5.417-3

6.3 (V)

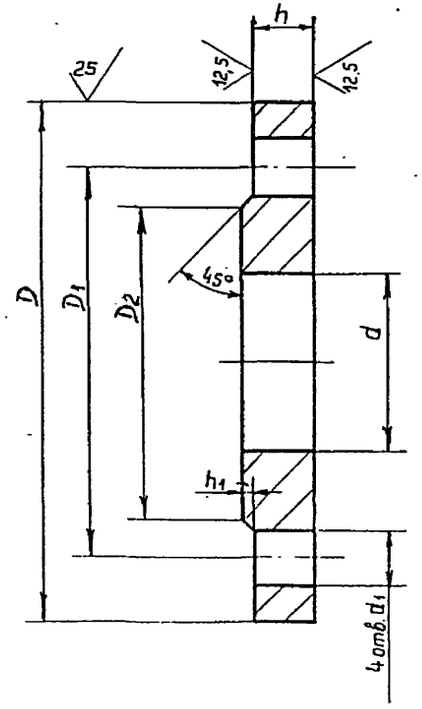

Обозначение	Проход условный мм.	Материал	Размеры, мм							Масса, кг	Масса заготовки, кг
			D	D1	D2	d	d1	h1	h		
СР 01.10.06	25	Лист Б-ПН-16 ГОСТ 19903-74 / В Ст 3пс ГОСТ 14637-79	100	75	60	33	11	2	12	0,64	1,3
-01	32	Лист Б-ПН-17 ГОСТ 19903-74 / В Ст 3пс ГОСТ 14637-79	120	90	70	39	14	2	13	1,01	2,3
-02	40	Лист Б-ПН-18 ГОСТ 19903-74 / В Ст 3пс ГОСТ 14637-79	130	100	80	46	14	3	13	1,21	2,8
-03	50		140	110	90	58	14	3	13	1,33	3,2
-04	65		160	130	110	78	14	3	13	1,63	4,1
-05	25	Лист Б-ПН-16 ГОСТ 19903-74 / 12х18Н10Т-МЗб ГОСТ 7350-77	100	75	60	33	11	2	12	0,64	1,3
-06	32	Лист Б-ПН-17 ГОСТ 19903-74 / 12х18Н10Т-МЗб ГОСТ 7350-79	120	90	70	39	14	2	13	1,01	2,3
-07	40	Лист Б-ПН-18 ГОСТ 19903-74 / 12х18Н10Т-МЗб ГОСТ 7350-79	130	100	80	46	14	3	13	1,21	2,8
-08	50		140	110	90	58	14	3	13	1,33	3,2
-09	65		160	130	110	78	14	3	13	1,63	4,1
-10	25	Лист Б-ПН-16 ГОСТ 19903-74 / 10х17Н13М2Т-МЗб ГОСТ 7350-79	100	75	60	33	11	2	12	0,64	1,3
-11	32	Лист Б-ПН-17 ГОСТ 19903-74 / 10х17Н13М2Т-МЗб ГОСТ 7350-79	120	90	70	39	14	2	13	1,01	2,3
-12	40	Лист Б-ПН-18 ГОСТ 19903-74 / 10х17Н13М2Т-МЗб ГОСТ 7350-79	130	100	80	46	14	3	13	1,21	2,8
-13	50		140	110	90	58	14	3	13	1,33	3,2
-14	65		160	130	110	78	14	3	13	1,63	4,1

1. $H16, h16, \pm\frac{JT16}{2}$
2. Остальные технические требования см. КМ.00.Д

Изм	Лист	№ докум	Подп	Дата
Разраб		Кузнецова		
Провер		Фрейман		
Т контр				
Н.контр		Якавлев		
Утв		Дигилов		

СР01.10.06

Фланец

Лит.	Масса	Масшт.
И	см. таблицу	1:1
Лист	Листов 1	

см. таблицу

ГИПРОНИИМЕДБИОПРОМ г. Москва

Инв.№ подл. | Подпись и дата | Взам. инв.№

СР 01. 10. 07

Серия 5.417-3

6,3 (√)

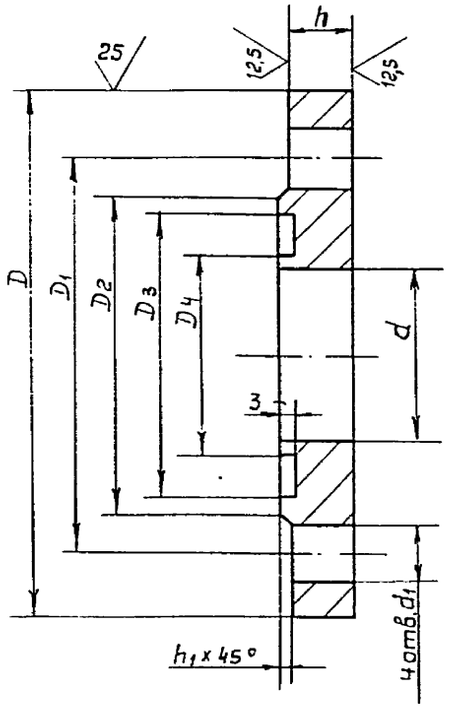

Обозначение	Проход условн. мм.	Материал	Размеры, мм. D	D1	D2	D3	D4	d	d1	h1	h	Масса кг.	Масса заготовки кг.
СР 01.00.07	25	Лист Б-ПН-16 ГОСТ 19903-74 / В Ст 3пс ГОСТ 14637-79	100	75	60	54	38	33	11	2	12	0,62	1,52
-01	32	Лист Б-ПН-17 ГОСТ 19903-74 / В Ст 3пс ГОСТ 14637-79	120	90	70	64	48	39	14	2	13	0,98	2,26
-02	40	Лист Б-ПН-18 ГОСТ 19903-74 / В Ст 3пс ГОСТ 14637-79	130	100	80	71	55	46	14	3	13	1,16	2,77
-03	50		140	110	90	84	68	58	14	3	13	1,27	3,18
-04	65		160	130	110	104	88	78	14	3	13	1,55	4,09
-05	25	Лист Б-ПН-16 ГОСТ 19903-74 / 12Х18Н10Т-МЗб ГОСТ 7350-77	100	75	50	54	38	33	11	2	12	0,62	1,52
-06	32	Лист Б-ПН-17 ГОСТ 19903-74 / 12Х18Н10Т-МЗб ГОСТ 7350-77	120	90	70	64	48	39	14	2	13	0,98	2,26
-07	40	Лист Б-ПН-18 ГОСТ 19903-74 / 12Х18Н10Т-МЗб ГОСТ 7350-77	130	100	80	71	55	46	14	3	13	1,16	2,77
-08	50		140	110	90	84	68	58	14	3	13	1,27	3,18
-09	65		160	130	110	104	88	78	14	3	13	1,55	4,09
-10	25	Лист Б-ПН-16 ГОСТ 19903-74 / 10Х17Н13М2Т-МЗб ГОСТ 7350-77	100	75	60	54	38	33	11	2	12	0,62	1,52
-11	22	Лист Б-ПН-17 ГОСТ 19903-74 / 10Х17Н13М2Т-МЗб ГОСТ 7350-77	120	90	70	64	48	39	14	2	13	0,98	2,26
-12	40	Лист Б-ПН-18 ГОСТ 19903-74 / 10Х17Н13М2Т-МЗб ГОСТ 7350-77	130	100	80	71	55	46	14	3	13	1,16	2,77
-13	50		140	110	90	84	68	58	14	3	13	1,27	3,18
-14	65		160	130	110	104	88	78	14	3	13	1,55	4,09

1. $H16, h16, \pm \frac{JT16}{2}$
2. Остальные технические требования см КМ.00 Д

Изм	Лист	№докум	Подп	Дата
Разраб		Кузнецова		
Провер		Фрейман		
Т.контр				
Н.контр		Яковлев		
Утв.		Дигилов		

СР 01. 10. 07

Фланец

Лит.	Масса	Масшт.
И	см. таблицу	1:1
Лист	Листов 1	

см. таблицу

ГИПРОНИИМЕДБИОПРОМ г. Москва

Взам. инв. № | Подп. и дата | Инв. № подл.

Инв. N подл.	Подп. и дата	Взам. инв. N

Серия 5.417-3

Формат	Зона	Поз.	Обозначение	Наименование	Кол. на исполн. СР 01.20.00-										Примеч.
					-	-01	-02	-03	-04	-05	-06	-07	-08	-09	
				Документация											
А3			СР 01.20.00 СБ	Сборочный чертеж	X	X	X	X	X	X	X	X	X	X	
				Детали											
А3		1	СР. 01.20.01	Фланец	1	1									
			-01	Фланец			1	1							
			-02	Фланец					1	1					
			-03	Фланец							1	1			
			-04	Фланец									1	1	

Изм	Лист	№ докум.	Подп.	Дата	СР 01.20.00			
Разраб.		Кузнецова			Крышка	Лит.	Лист	Листов
Провер.		Фрейман				И	1	3
Т.контр.						ГИПРОНИИМЕДБИОПРОМ г. Москва		
Н.контр.		Яковлев						
Утв.		Дигилов						

Формат А4

Инв. N подл.	Подп. и дата	Взам. инв. N

Формат	Зона	Поз.	Обозначение	Наименование	Кол. на исполн. СР.01.20.00-										Примеч.
					-	-01	-02	-03	-04	-05	-06	-07	-08	-09	
А4		2	СР 01.20.02	Патрубок	1	1	1	1							
			-01	Патрубок					1	1	1	1			
			-02	Патрубок									1	1	
				Примененные Детали											
А4		3	СР. 01.10.06	Фланец	1		1		1		1		1		
А4		4	СР 01.10.07	Фланец		1		1		1		1		1	

Изм	Лист	№ докум.	Подп.	Дата	СР 01.20.00	Лист 2

Формат А4

Инв. N подл | Подп. и дата | Взам инв N

Серия 5.417-3

Формат	Зона	Поз.	Обозначение	Наименование	Кол. на испол. СР 01.20.00 - 10	11									Примеч.
				Документация											
А3			СР 01.20.00.СБ	Сборочный чертеж	X	X									
				Детали											
А3		1	СР 01.20.01 - 05	Фланец	1	1									
А4		2	СР 01.20.02-02	Патрубок	1	1									
				Примененные											
				Детали											
А4		3	СР 01.10.06	Фланец	1										
А4		4	СР 01.10.07	Фланец		1									

Изм	Лист	№ докум.	Подп.	Дата	СР 01.20.00	Лист 3

Формат А4

Инв. N подл | Подп. и дата | Взам инв. №

Изм	Лист	№ докум.	Подп.	Дата	СР 01.20.02	Лит	Масса	Масштаб
Разраб.	Кузнецова				Патрубок			
Провер.	Фрейман					Лист	Листов 1	
Т. контр.								1:1
Н. контр.	Яковлев							
Утв.	Дигилов							
4005-Н					см. таблицу	ГИПРОНИИМЕДБИОПРОМ г. Москва		

Копировал | Формат А4

1. *) Размер для справок
2. $\pm \frac{IT16}{2}$
3. Остальные технические требования см. КМ.00.Д

Обозначение	L*	Условное обозначение трубы	Масса кг.	Масса заготов. кг.
СР 01.20.02 - 01	78	Труба $\frac{32\times3\ \text{ГОСТ}\ 8734-75}{\text{Б}20\ \text{ГОСТ}\ 8733-74}$	0,14	0,19
		Труба 32х3-12Х18Н10Т ГОСТ 9941-81	0,12	
- 02		Труба 32х3-10Х17Н13М2Т ГОСТ 9941-81	0,12	

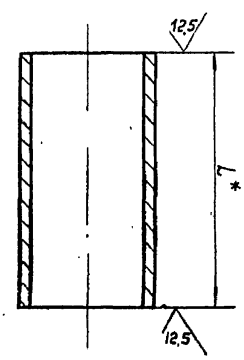

СР 01.20.02

А4

СР 01. 20. 00. СБ

Серия 5.417-3

Рис. 1

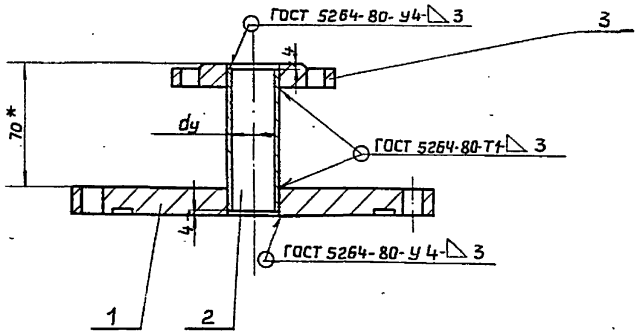

Рис. 2

Остальное см. рис. 1

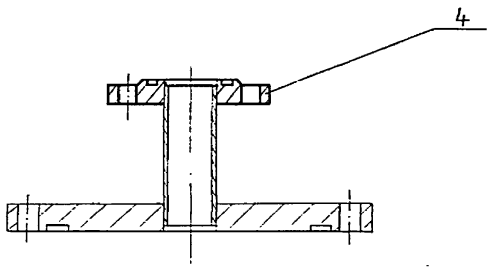

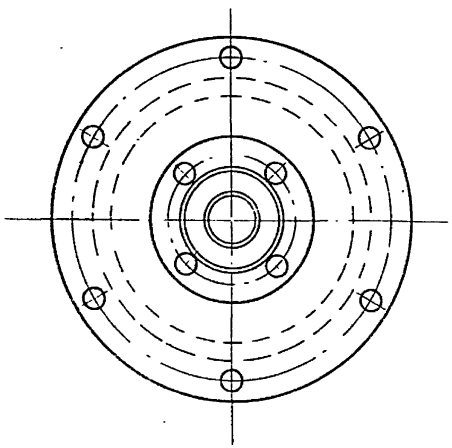

Обозначение	Рис.	Проход условн. dy, мм.	Материал	Размеры, мм D	Размеры, мм D_1	Масса, кг.
СР. 01. 20. 00	1	25	В Ст 3 пс 3 ГОСТ 380-71	220	195	5,06
-01	2					5,04
-02	1			270	245	8,25
-03	2					8,23
-04	1		12х18Н10Т ГОСТ 5632-72	220	195	5,06
-05	2					5,04
-06	1			270	245	8,25
-07	2					8,23
-08	1		10х17Н13М2Т ГОСТ 5632-72	220	195	5,06
-09	2					5,04
-10	1			270	245	8,25
-11	2					8,23

1. *) Размер для справок
2. Остальные технические требования см. КМ.00.Д

Изм.	Лист	№ докум.	Подп.	Дата
Разраб.		Кузнецова		
Провер.		Фрейман		
Т.контр.				
Н.контр.		Яковлев		
Утв.		Дигилов		

СР 01. 20. 00. СБ

Крышка

Сборочный чертеж

Лит.	Масса	Масшт.
И	см. таблицу	1:4

Лист | Листов 1

ГИПРОНИИМЕДБИОПРОМ г. Москва

Инв. № подл. | Подп. и дата | Взам. инв. №

ЦОО571 48 Формат А3

СР01.20.01

Серия 5.417-3

6,3 (√)

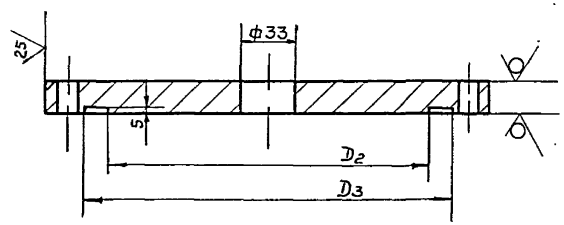

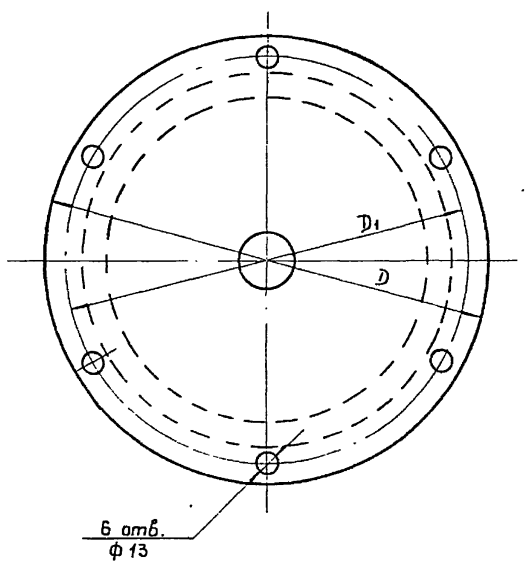

Обозначение	Размеры, мм.				Материал	Масса кг	Масса заготовки, кг.
	D	D_1	D_2	D_3			
СР.01.20.01	220	195	147	172	Лист $\frac{\text{Б-ПН-16 ГОСТ 19903-74}}{\text{В Ст 3пс ГОСТ 14637-79}}$	4,28	7,3
-01	270	245	195	225	Лист $\frac{\text{Б-ПН-18 ГОСТ 19903-74}}{\text{В Ст 3пс ГОСТ 14637-79}}$	7,47	11,9
-02	220	195	147	172	Лист $\frac{\text{Б-ПН-16 ГОСТ 19903-74}}{\text{12Х18Н10Т-М3б ГОСТ 7350-77}}$	4,28	7,3
-03	270	245	195	225	Лист $\frac{\text{Б-ПН-18 ГОСТ 19903-74}}{\text{12Х18Н10Т-М3б ГОСТ 7350-77}}$	7,47	11,9
-04	220	195	147	172	Лист $\frac{\text{Б-ПН-16 ГОСТ 19903-74}}{\text{10Х17Н13М2Т-М3б ГОСТ 7350-77}}$	4,28	7,3
-05	270	245	195	225	Лист $\frac{\text{Б-ПН-18 ГОСТ 19903-74}}{\text{10Х17Н13М2Т-М3б ГОСТ 7350-77}}$	7,47	11,9

1. H16, h16, $\pm \frac{JT16}{2}$
2. Остальные технические требования см. КМ 00.Д

Изм	Лист	N док-ма	Подп	Дата
Разраб		Кузнецова		
Провер		Фрейман		
Т контр				
Н контр.		Яковлев		
Утв		Дигилов		

СР 01.20.01

Фланец

см. таблицу

Лит	Масса	Масшт
И	см. таблицу	1:4

Лист | Листов 1

ГИПРОНИИМЕДБИОПРОМ г. Москва

Инв.N подл. | Подп. и дата | Взам.инв.№

Ц00571 49

Формат А3

Серия 5.417-3

Формат	Зона	Поз.	Обозначение	Наименование	Кол.	Примеч.
				Документация		
А3			СР 02.00.00.СБ	Сборочный чертеж		
*			КМ.00.Д	Технические требования		*А4, А3
				Стандартные изделия		
		1		Болт М10×45.56		
				ГОСТ 7798-70	4	
		2		Гайка М10.5		
				ГОСТ 5915-70	4	
		3		Шайба 10.5		
				ГОСТ 11371-78	4	
		4		Гайка М12.5		
				ГОСТ 5915-70	24	
		5		Шайба 12.5		
				ГОСТ 11371-78	12	
				Детали		
А4		6	СР 01.00.01	Прокладка	1	
А4		7	СР 02.10.06	Фланец	1	

Инв.№ подл. | Подп. и дата | Взам. инв.№

Изм	Лист	№ докум.	Подп.	Дата
Разраб.		Кузнецова		
Провер.		Фрейман		
Т.контр.				
Н.контр.		Яковлев		
Утв.		Дигилов		

СР 02.00.00

Сосуд разделительный
Винипласт

Лит.	Лист	Листов
И	1	4

ГИПРОНИИМЕДБИОПРОМ
г. Москва

Формат А4

Формат	Зона	Поз.	Обозначение	Наименование	Кол.	Примеч.
			Переменные данные	для исполнений		
				СР 02.00.00		
				Сборочные единицы		
А4		8	СР 02.10.00	Днище	1	
А4		9	СР 02.20.00	Крышка	1	
				Детали		
А4		10	СР 01.00.01	Прокладка	2	
А4		11	СР 01.00.01-10	Прокладка	2	
А4		12	СР 01.00.02	Труба	1	
А4		13	СР 01.00.03	Шпилька	6	
А4		14	СР 02.10.06	Фланец	2	
				Стандартные изделия		
		15		Болт М10×45.56		
				ГОСТ 7798-70	8	
		16		Гайка М10.5		
				ГОСТ 5915-70	8	
		17		Шайба 10.5		
				ГОСТ 11371-78	8	

Инв.№ подл. | Подп. и дата | Взам. инв.№

Изм	Лист	№ докум.	Подп.	Дата

СР 02.00.00

Лист 2

Формат	Зона	Поз	Обозначение	Наименование	Кол.	Примеч.
				СР02. 00.00-01		
				Сборочные единицы		
А4		8	СР02. 10. 00-01	Днище	1	
А4		9	СР 02. 20. 00	Крышка	1	
				Детали		
А4		10	СР 01.00.01- 02	Прокладка	2	
А4		11	СР 01. 00 .01 - 10	Прокладка	2	
А4		12	СР 01. 00. 02	Труба	1	
А4		13	СР 01. 00. 03	Шпилька	6	
А4		14	СР 02. 10. 06-01	Фланец	2	
				Стандартные изделия		
		15		Болт М12х50. 56		
				ГОСТ 7798- 70	8	
		16		Гайка М12.5		
				ГОСТ 5915-70	8	
		17		Шайба 12.5		
				ГОСТ 11371-78	8	

Инв.№ подл. | Подп. и дата | Взам.инв.№

Изм.	Лист	№ докум.	Подп.	Дата	СР02.00.00	Лист 3

Формат А4

Формат	Зона	Поз.	Обозначение	Наименование	Кол.	Примеч.
				СР 02. 00. 00-02		
				Сборочные единицы		
А4		8		Днище	1	
А4		9		Крышка	1	
				Детали		
А4		10	СР 01. 00. 01- 03	Прокладка	2	
А4		11	СР 01. 00. 01 - 11	Прокладка	2	
А4		12	СР 01. 00. 02- 01	Труба	1	
А4		13	СР 01. 00. 03- 01	Шпилька	6	
А4		14	СР 02. 10. 06- 02	Фланец	2	
				Стандартные изделия		
		15		Болт М12х50. 58		
				ГОСТ 7798- 70	8	
		16		Гайка М12.5		
				ГОСТ 5915-70	8	
		17		Шайба 12.5		
				ГОСТ 11371-78	8	

Инв.№ подл. | Подп. и дата | Взам.инв.№

Изм.	Лист	№ докум.	Подп.	Дата	СР 02.00.00	Лист 4

Формат А4

Серия 5.417-3

СР 02.00.00.СБ

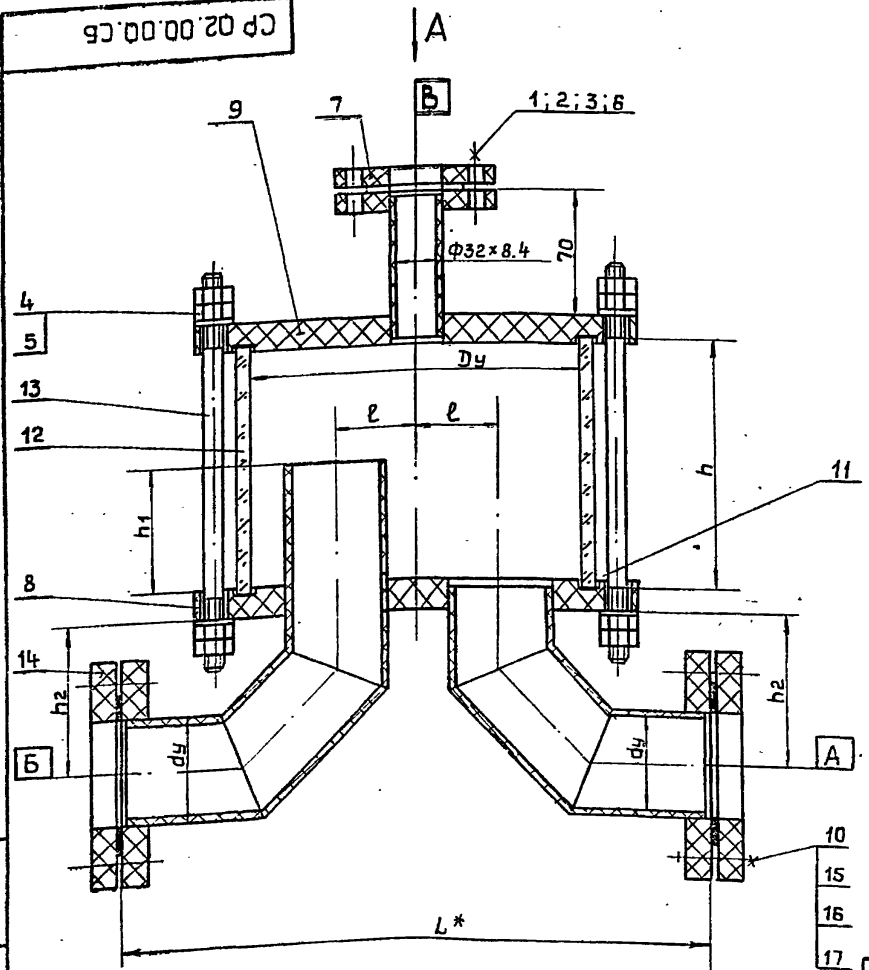

Вид А
М1:5

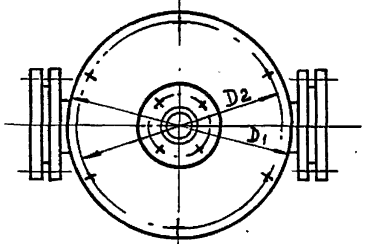

Техническая характеристика

1. Назначение - для разделения жидкой и газообразной фаз.
2. Среда - коррозионная.
3. Давление - 0,05 МПа (0,5 кгс/см²).
4. Температура -323°К (50°С).

Обозначение	Назначение штуцеров	Кол.	Условн. давлен. МПа	Условн. давлен. кгс/см²
А	Вход продукта	1	0,6	6.0
Б	Выход продукта	1	0,6	6.0
В	Воздушник	1	0,6	6.0

Технические требования

1. Гидравлическое испытание сосуда 0,1 МПа (1,0 кгс/см²). Время выдержки 10 мин. Падение давления не допускается.
2. Истинное расположение штуцеров и шпилек см. вид А.
3. *) Размеры для справок.
4. Остальные технические требования см. КМ.00.Д.

Обозначение	dy, мм А	dy, мм Б	Емкость л	Размеры, мм Dy	D1	D2	L*	ℓ	h	h1	h2	Масса кг.
СР 02.00.00	25	25	2,5	150	220	195	280	30	150	50	70	6,8
-01	40	40					300	40				7,2
-02	50	50	6,0	200	270	245	350	50	200	80	90	10,9

Изм.	Лист	№докум.	Подп.	Дата
Разраб.		Кузнецова		
Провер.		Фрейман		
Т.контр.				
Н.контр.		Яковлев		
Утв.		Дигилов		

СР 02.00.00.СБ

Сосуд разделительный Винипласт Сборочный чертеж

Лит.	Масса	Масшт.
И	см. таблицу	1:2,5
Лист	Листов 1	

ГИПРОНИИМЕДБИОПРОМ г. Москва

Инв.№ подл. | Подп. и дата | Взам. инв.№

Ц00541 52 Формат А3

Инв.№ подл.	Подп. и дата	Взам.инв.№

Серия 5.417-3

Формат	Зона	Поз.	Обозначение	Наименование	Кол. на исполн. СР.02.10.00 –	-01	-02	Примеч.
				Документация				
А3			СР 02.10.00.СБ	Сборочный чертеж				
				Детали				
А4		1	СР 02.10.01	Фланец	1			
			– 01	Фланец		1		
			– 02	Фланец			1	
А4		2	СР 02.10.02	Труба	1			
			– 01	Труба		1		
			– 02	Труба			1	
А4		3	СР 02.10.03	Труба	1			
			– 01	Труба		1		
			– 02	Труба			1	
А4		4	СР.02.10.04	Труба	2			

Изм.	Лист	№ докум.	Подп.	Дата	СР 02.10.00		
Разраб.		Кузнецова			Днище	Лит.	Лист 1	Листов 2
Провер		Фрейман				И		
Т.контр.						ГИПРОНИИМБДБИОПРОМ г. Москва		
Н.контр.		Яковлев						
Утв.		Дигилов						

Формат А4

Инв.№ подл.	Подп. и дата	Взам.инв.№

Формат	Зона	Поз.	Обозначение	Наименование	Кол. на исполн. СР02.10.00 –	-01	-02	Примеч.
			– 01	Труба		2		
			– 02	Труба			2	
А4		5	СР 02.10.05	Патрубок	2			
			– 01	Патрубок		2		
			– 02	Патрубок			2	
А4		6	СР 02.10.06	Фланец	2			
			– 01	Фланец		2		
			– 02	Фланец			2	

Изм.	Лист	№ докум.	Подп.	Дата	СР 02.10.00	Лист 2

Формат А4

СР 02. 10. 00. СБ

Серия 5.417-3

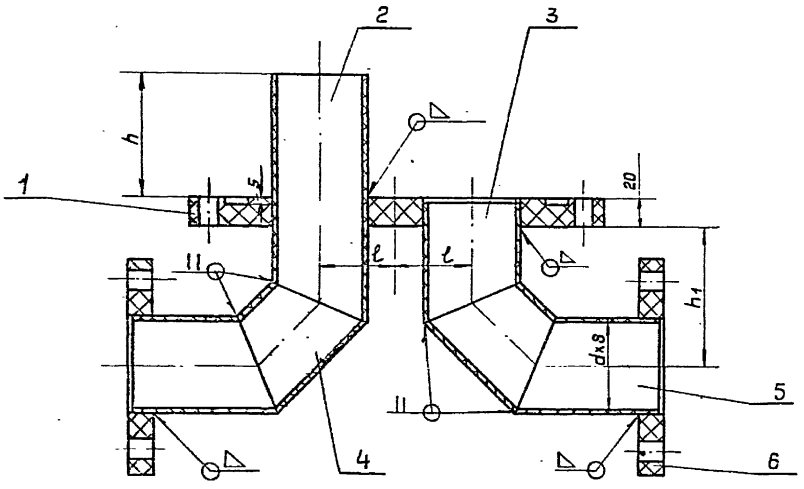

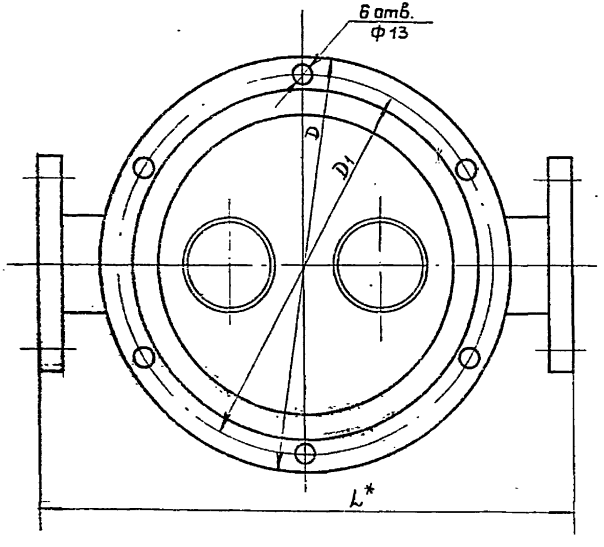

Обозначение	dx S	Размеры, мм						Масса, кг.
		D	D_1	L*	h	h_1	ℓ	
СР 02. 10 00	32x2,4	220	195	280	60	70	30	1,42
- 01	50x3,7			300		90	40	1,68
- 02	63x4,7	270	245	350	80		50	2,48

*) Размер для справок

Остальные технические требования см. КМ. 00. Д

Инв.№ подл. | Подп. и дата | Взам. инв.№

Изм.	Лист	№ докум.	Подп.	Дата
Разраб.		Кузнецова		
Провер.		Фрейман		
Т.контр.				
Н.контр.		Яковлев		
Утв.		Дигилов		

СР 02.10. 00.СБ

Днище

Сборочный чертеж

Лит.	Масса	Масшт.
И	см. таблицу	1:2,5

Лист | Листов 1

ГИПРОНИИМЕДБИОПРОМ г. Москва

СР 02.10.01

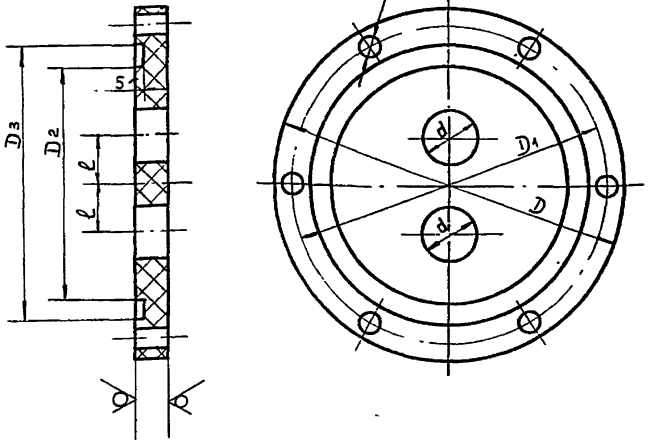

Обозначение	Размеры, мм						Масса кг.	Масса заготовки, кг.
	D	D_1	D_2	D_3	d	ℓ		
СР 02.10.01	220	195	147	172	34	30	0,93	1,63
-01					52	40	0,88	
-02	270	245	195	225	65	50	1,32	2,38

Остальные технические требования см. КМ. 00.Д

Изм	Лист	№ докум.	Подп.	Дата
Разраб		Кузнецова		
Провер.		Фрейман		
Т.контр.				
Н.контр.		Яковлев		
Утв.		Дигилов		

СР 02.10.01

Фланец

Лит	Масса	Масшт.
И	см таблицу	1:2,5
Лист	Листов 1	

Лист ВН 20 ГОСТ 9639-71

ГИПРОНИИМЕДБИОПРОМ г. Москва

Формат А4

Инв. № подл. | Подп. и дата | Взам. инв. №

СР 02.10.02

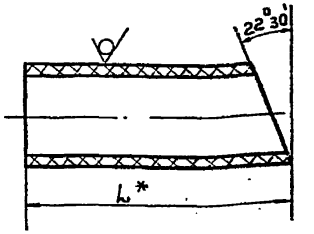

Обозначение	L*, мм	Условное обозначение трубы	Масса, кг.	Масса заготовки, кг.
СР. 02.10.02	134	Труба ПВХ 32Т ТУ6-19-231-83	0,053	0,07
01	145	Труба ПВХ 50Т ТУ6-19-231-83	0,12	0,32
-02	158	Труба ПВХ 63Т ТУ6-19-231-83	0,16	0,18

1.*) Размер для справок.

2. Остальные технические требования см. КМ.00.Д.

Изм	Лист	№ докум.	Подп.	Дата
Разраб.		Кузнецова		
Провер.		Фрейман		
Т.контр.				
Н.контр.		Яковлев		
Утв.		Дигилов		

СР 02.10.02

Труба

Лит	Масса	Масшт.
И	см. таблицу	1:2
Лист	Листов 1	

см таблицу

ГИПРОНИИМЕДБИОПРОМ г. Москва

Инв. № подл. | Подп. и дата | Взам. инв. №

СР 02.10.03

12,5

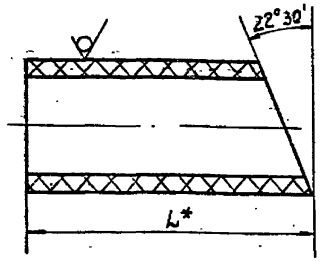

Обозначение	L* мм	Условное обозначение трубы	Масса кг.	Масса заготовки кг.
СР 02.10.03	70	Труба ПВХ 32Т ТУ6-19-231-83	0,033	0,04
-01	81	Труба ПВХ 50Т ТУ6-19-231-83	0,06	0,07
-02	74	Труба ПВХ 50Т ТУ6-19-231-83	0,075	0,084

1. *) Размер для справок.
2. Остальные технические требования см. КМ.00.Д

Инв.№ подл. | Подпись и дата | Взам.инв.№

Изм.	Лист	№ докум.	Подп.	Дата
Разраб.		Кузнецова		
Провер.		Фрейман		
Т.контр.				
Н.контр.		Яковлев		
Утв.		Дигилов		

СР 02.10.03

Труба

Лит.	Масса	Масштаб
И	см. таблицу	1:1
Лист	Листов 1	

см. таблицу

ГИПРОНИИМЕДБИОПРОМ г. Москва

Формат: А4

СР 02.10.04

12,5

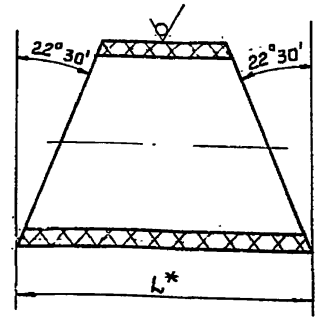

Обозначение	L* мм	Условное обозначение трубы	Масса кг.	Масса заготовки, кг.
СР 02.10.04	45	Труба ПВХ 32Т ТУ6-19-231-83	0,015	0,025
-01	71	Труба ПВХ-50Т ТУ6-19-231-83	0,04	0,062
-02	89	Труба ПВХ 63Т ТУ6-19-231-83	0,06	0,10

1. *) Размер для справок
2. Остальные технические требования см. КМ. 00.Д

Инв.№ подл. | Подпись и дата | Взам.инв.№

Изм.	Лист	№ докум.	Подп.	Дата
Разраб.		Кузнецова		
Провер.		Фрейман		
Т.контр.				
Н.контр.		Яковлев		
Утв.		Дигилов		

СР 02.10.04

Труба

Лит.	Масса	Масштаб
И	см. таблицу	1:1
Лист	Листов 1	

см. таблицу

ГИПРОНИИМЕДБИОПРОМ г. Москва

Серия 5.417-3

СР 02.10.05

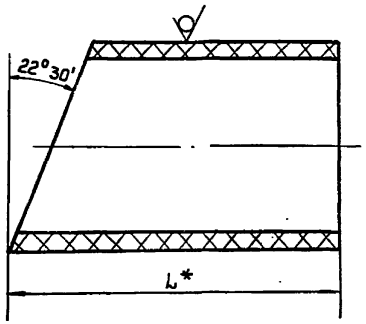

Обозначение	L*, мм	Условное обозначение трубы	Масса кг.	Масса заготовки, кг.
СР 02.10.05	90	Труба ПВХ 32Т ТУ6-19-231-83	0,03	0,04
-01	80	Труба ПВХ 50Т ТУ6-19-231-83	0,06	0,07
-02	89	Труба ПВХ 63Т ТУ6-19-231-83	0,09	0,10

1. *) Размер для справок
2. Остальные технические требования см. КМ.00.Д

Изм.	Лист	№ докум.	Подп.	Дата
Разраб.		Кузнецова		
Провер.		Фрейман		
Т.контр.				
Н.контр.		Яковлев		
Утв.		Дигилов		

СР 02.10.05

Патрубок

Лит	Масса	Масштаб
И	см. таблицу	1:1

Лист | Листов 1

см. таблицу

ГИПРОНИИМЕДБИОПРОМ г. Москва

Формат А4

Инв. № подл. | Подп. и дата | Взам. инв. №

СР 02.10.06

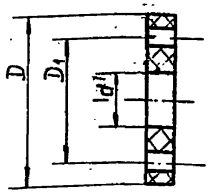

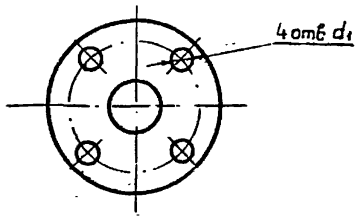

Обозначение	Размеры, мм D	D1	d	d1	Материал	Масса кг.	Масса заготовки, кг
СР 02.10.06	100	75	34	11	Лист ВН16 ГОСТ 9639-71	0,14	0,29
-01	120	90	52	13	Лист ВН18 ГОСТ 9639-71	0,21	0,43
-02	140	110	65		Лист ВН20 ГОСТ 9639-71	0,31	0,64

Остальные технические требования см. КМ.00.Д

Изм.	Лист	№ докум.	Подп.	Дата
Разраб.		Кузнецова		
Провер.		Фрейман		
Т.контр.				
Н.контр.		Яковлев		
Утв.		Дигилов		

СР 02.10.06

Фланец

Лит	Масса	Масштаб
И	см. таблицу	1:2,5

Лист | Листов 1

см. таблицу

ГИПРОНИИМЕДБИОПРОМ г. Москва

Формат А4

Инв. № подл. | Подп. и дата | Взам. инв. №

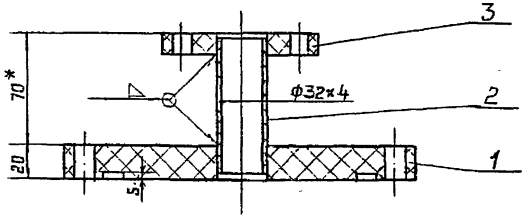

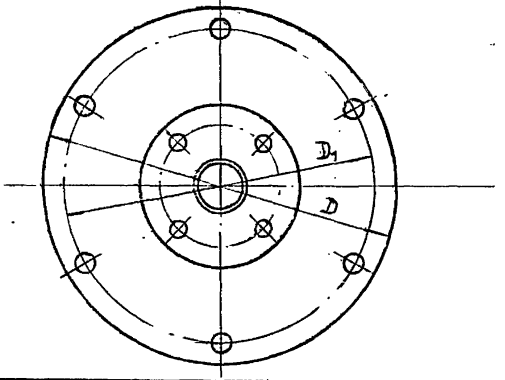

Обозначение	Размеры, мм D	D1	Масса кг.
СР 02.20.00	220	195	1,14
- 01	270	245	1,64

1. *) Размер для справок.
2. Остальные технические требования см. КМ.00.Д

Изм.	Лист	№ докум.	Подп.	Дата
Разраб.		Кузнецова		
Провер.		Фрейман		
Т.контр.				
Н.контр.		Яковлев		
Утв.		Дигилов		

СР 02.20.00.СБ

Крышка.
Сборочный чертеж

Лит.	Масса	Масшт.
И	см. таблицу	1:2,5
Лист	Листов 1	

ГИПРОНИИМЕДБИОПРОМ г. Москва

Формат А4

Инв. № подл. | Подп. и дата | Взам. инв. №

Поз.	Обозначение	Наименование	Кол.	Примеч.
		Кол. на испол.: СР 02.20.00–	–	-01
		Документация		
А3	СР 02.20.00.СБ	Сборочный чертеж		X
		Детали		
А4	1 СР 02.20.01	Фланец	1	1
	-01	Фланец		1
А4	2 СР 02.20.02	Патрубок	1	1
А4	3 СР 02.10.08	Фланец	1	1

СР 02.20.00

Изм.	Лист	№ докум.	Подп.	Дата
Разраб.		Кузнецова		
Провер.		Фрейман		
Т.контр.				
Н.контр.		Яковлев		
Утв.		Дигилов		

Крышка

Лит.	Лист	Листов
И		1

ГИПРОНИИМЕДБИОПРОМ г. Москва

Формат А4

СР 02.20.01

12,5

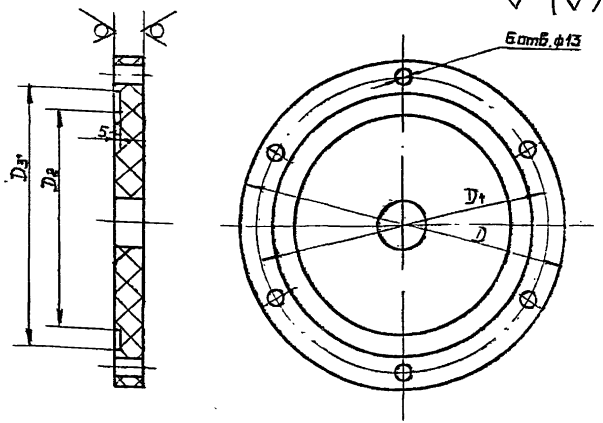

Обозначение	Размеры, мм.					Масса, кг.	Масса заготовки, кг.
	D	D_1	D_2	D_3	d		
СР 02.20.01	220	195	147	172	34	0,96	1,63
-01	270	245	195	225		1,46	2,38

Остальные технические требования см. КМ. 00.Д

Изм.	Лист	№докум.	Подп.	Дата	СР 02.20.01			
Разраб.	Кузнецова				Фланец	Лит.	Масса	Масшт.
Провер.	Фрейман					И	см. таблицу	1:2,5
Т.контр.						Лист	Листов 1	
Н.контр.	Яковлев				Лист ВН 20 ГОСТ 9639-71	ГИПРОНИИМЕДБИОПРОМ г. Москва		
Утв.	Дигилов							

Инв.№ подл. | Подп. и дата | Взам. инв.№

Формат А4

СР 02.20.02

12,5

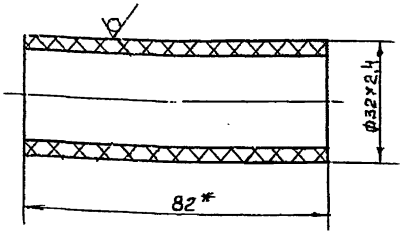

*) Размер для справок.

Остальные технические требования см. КМ. 00.Д

Изм.	Лист	№докум.	Подп.	Дата	СР 02.20.02			
Разраб.	Кузнецова				Патрубок	Лит.	Масса	Масшт.
Провер.	Фрейман					И	0,04	1:1
Т.контр.						Лист	Листов 1	
Н.контр.	Яковлев				Труба ПВХ 32 ТТУ6-19-231-83	ГИПРОНИИМЕДБИОПРОМ г. Москва		
Утв.	Дигилов							

Инв.№ подл. | Подп. и дата | Взам. инв.№

Формат А4

Формат	Зона	Поз.	Обозначение	Наименование	Кол. на исполн. ФС 01.00.00- —	-01	-02	-03	-04	-05	-06	-07	-08	-09	Примеч.
				Документация											
А3			ФС 01.00.00. СБ	Сборочный чертеж											
*			КМ.00.Д	Технические требования											*А4, А3
А3			ФС 01.00.00.ТБ	Таблица расхода металла											
				Детали											
А3		1	ФС 01.00.01	Фланец	2										
			-01	Фланец		2									
			-02	Фланец			2								
			-03	Фланец				2							
			-04	Фланец					2						
			-05	Фланец						2					
			-06	Фланец							2				

Изм.	Лист	№ докум.	Подп.	Дата	ФС 01.00.00			
	Разраб.	Баброва			Фонарь смотровой	Лит	Лист	Листов
	Провер.	Фрейнан				И	1	10
	Т.контр.					ГИПРОНИИМЗДБИОПРОМ г. Москва		
	Н.контр.	Яковлев						
	Утв.	Дигилов						

Формат А4

Формат	Зона	Поз.	Обозначение	Наименование	Кол. на исполн. ФС 01.00.00- —	-01	-02	-03	-04	-05	-06	-07	-08	-09	Примеч.
			-07	Фланец								2			
			-08	Фланец									2		
			-09	Фланец										2	
А4		2	ФС 01.00.02	Фланец	2										
			-01	Фланец		2									
			-02	Фланец			2								
			-03	Фланец				2							
			-04	Фланец					2						
			-05	Фланец						2					
			-06	Фланец							2				
			-07	Фланец								2			
			-08	Фланец									2		
			-09	Фланец										2	
А4		3	ФС 01.00.03	Труба	1	1	1								
			-01	Труба				1	1	1					
			-02	Труба							1				
			-03	Труба								1	1		
			-04	Труба										1	

Изм.	Лист	№ докум.	Подп.	Дата	ФС 01.00.00	Лист 2

Формат А4

Формат	Зона	Поз.	Обозначение	Наименование	Кол. на испол. ФС 01.00.00- —	-01	-02	-03	-04	-05	-06	-07	-08	-09	Примеч.
А4		4	ФС 01.00.04 - 07	Прокладка	2	2	2								
			- 08	Прокладка				2	2	2					
			- 09	Прокладка							2				
			- 10	Прокладка								2	2		
А4			СР 01.00.01 - 10	Прокладка										2	
А4		5	ФС 01 00 04	Прокладка	2										
			- 01	Прокладка		2									
			СР 01.00.01	Прокладка			2								
			- 01	Прокладка				2							
			- 02	Прокладка					2						
			- 03	Прокладка						2					
			- 04	Прокладка							2				
А4			ФС 01.00.04 - 02	Прокладка								2			
			- 03	Прокладка									2		
			- 04	Прокладка										2	
А4		6	ФС 01.00 05	Шпилька	4	4	4								
			- 01	Шпилька				4	4	4	4	4			
			- 02	Шпилька									4		
			- 03	Шпилька										8	

Формат	Зона	Поз.	Обозначение	Наименование	Кол. на испол. ФС.01.00.00- —	-01	-02	-03	-04	-05	-06	-07	-08	-09	Примеч.
				Стандартные изделия											
				Болты по ГОСТ 7798-70											
		7		М10×40. 56	4	4	4								
				М12×50. 56				4	4	4	4	4			
				М16×55. 56									4	8	
				Гайки по ГОСТ 5915-70											
		8		М10,5	12	12	12								
				М12.5				12	12	12	12	12			
				М16.5									12	24	
				Шайбы по ГОСТ 11371-78											
		9		Шайба 10,5	12	12	12								
				Шайба 12.5				12	12	12	12	12			
				Шайба 16.5									12	24	

Инв. № подл.	Подп. и дата	Взам. инв. №

Серия 5.417-3

Формат	Зона	Поз.	Обозначение	Наименование	Кол. на испол. ФС 01.00.00- -10	-11	-12	-13	-14	-15	-16	-17	-18	-19	Примеч.
				Документация											
А3			ФС 01.00.00.СБ	Сборочный чертеж											
*			КМ.00.Д	Технические требования											*А4; А3
А3			ФС 01.00.00.ТБ	Таблица расхода металла											
				Детали											
А3		1	ФС 01.00.01 -10	Фланец	2										
			-11	Фланец		2									
			-12	Фланец			2								
			-13	Фланец				2							
			-14	Фланец					2						
			-15	Фланец						2					
			-16	Фланец							2				
			-17	Фланец								2			
			-18	Фланец									2		
			-19	Фланец										2	
А4		2	ФС 01.00.02 -10	Фланец	2										
			-11	Фланец		2									
			-12	Фланец			2								
			-13	Фланец				2							

Изм	Лист	№ докум.	Подп.	Дата	ФС 01.00.00	Лист 5

Формат: А4

Инв. № подл.	Подп. и дата	Взам. инв. №

Формат	Зона	Поз.	Обозначение	Наименование	Кол. на исполн. ФС 01.00.00- -10	-11	-12	-13	-14	-15	-16	-17	-18	-19	Примеч.
			-14	Фланец					2						
			-15	Фланец						2					
			-16	Фланец							2				
			-17	Фланец								2			
			-18	Фланец									2		
			-19	Фланец										2	
А4		3	ФС 01.00.03 -04	Труба	1										
			-05	Труба		1									
А4			ФС 01.00.03	Труба			1	1	1						
			-01	Труба						1	1	1			
			-02	Труба									1		
			-03	Труба										1	
А4		4	СР 01.00.01 -10	Прокладка	2										
			-11	Прокладка		2									
А4			ФС 01.00.04 -07	Прокладка			2	2	2						
			-08	Прокладка						2	2	2			
			-09	Прокладка									2		
			-10	Прокладка										2	

Изм	Лист	№ докум.	Подп.	Дата	ФС 01.00.00	Лист 6

Формат: А4

Формат	Зона	Поз	Обозначение	Наименование	Кол. на испол. ФС 01.00.00- -10	-11	-12	-13	-14	-15	-16	-17	-18	-19	Примеч.
А4		5	ФС 01.00.04 -05	Прокладка	2										
			-06	Прокладка		2									
			ФС 01.00.04	Прокладка			2								
			-01	Прокладка				2							
А4			СР 01.00.01	Прокладка					2						
			-01	Прокладка						2					
			-02	Прокладка							2				
			-03	Прокладка								2			
			-04	Прокладка									2		
			ФС 01.00.04 -02	Прокладка										2	
А4		6	ФС 01.00.05 -03	Шпилька	8										
			-04	Шпилька		8									
			ФС 01.00-05	Шпилька			4	4	4						
			-01	Шпилька						4	4	4	4	4	
				Стандартные изделия											
		7		Болты по ГОСТ 7798-70											
				М16х55.56	8	8									
				М10х40.56			4	4	4						
				М12х50.56						4	4	4	4	4	

Формат	Зона	Поз	Обозначение	Наименование	Кол. на испол. ФС 01.00.01- -10	-11	-12	-13	-14	-15	-16	-17	-18	-19	Примеч.
				Гайки по ГОСТ 5915-70											
		8		М16.5	24	24									
				М10.5			12	12	12						
				М12.5						12	12	12	12	12	
				Шайбы по ГОСТ 11371-78											
		9		Шайба 16.5	24	24									
				Шайба 10.5			12	12	12						
				Шайба 12.5						12	12	12	12	12	

Инв.№ подл	Подп. и дата	Взам. инв.№

Серия 5.417-3

Формат	Зона	Поз.	Обозначение		Наименование	Кол. на исполн. ФС.01.00.00- -20	-21	-22	-23							Примеч.
					Документация											
А3			ФС 01.00.00.СБ		Сборочный чертеж	X	X	X	X							
*			КМ.00.Д		Технические требования	X	X	X	X							*А4; А3
А3			ФС 01.00.00.ТБ		Таблица расхода металла	X	X	X	X							
					Детали											
А3		1	ФС 01.00.01	-20	Фланец	2										
				-21	Фланец		2									
				-22	Фланец			2								
				-23	Фланец				2							
А3		2	ФС 01.00.02	-20	Фланец	2										
				-21	Фланец		2									
				-22	Фланец			2								
				-23	Фланец				2							
А4		3	ФС 01.00.03	-03	Труба	1										
				-04	Труба		1	1								
				-05	Труба				1							
А4		4	ФС 01.00.04	-10	Прокладка	2										
А4			СР 01.00.01	-10	Прокладка		2	2								
				-11	Прокладка				2							

Изм.	Лист	№ докум.	Подп.	Дата	ФС 01.00.00	Лист 9

Формат: А4

Инв.№ подл	Подп. и дата	Взам. инв.№

Формат	Зона	Поз.	Обозначение		Наименование	Кол. на исполн. ФС 01.00.00- -20	-21	-22	-23							Примеч.
А4		5	ФС 01.00.04	-03	Прокладка	2										
				-04	Прокладка		2									
				-05	Прокладка			2								
				-06	Прокладка				2							
А4		6	ФС 01.00.05	-02	Шпилька	4										
				-03	Шпилька		8	8								
				-04	Шпилька				8							
					Стандартное изделие											
					Болт М16×55.5б ГОСТ 7798-70	4	8	8	8							
					Гайка М16,5 ГОСТ 5915-70	12	24	24	24							
					Шайба М16,5 ГОСТ 11371-78	12	24	24	24							

Изм.	Лист	№ докум.	Подп.	Дата	ФС 01.00.00	Лист 10

Формат: А4

Серия 5.417-3

ФС 01.00.00.СБ

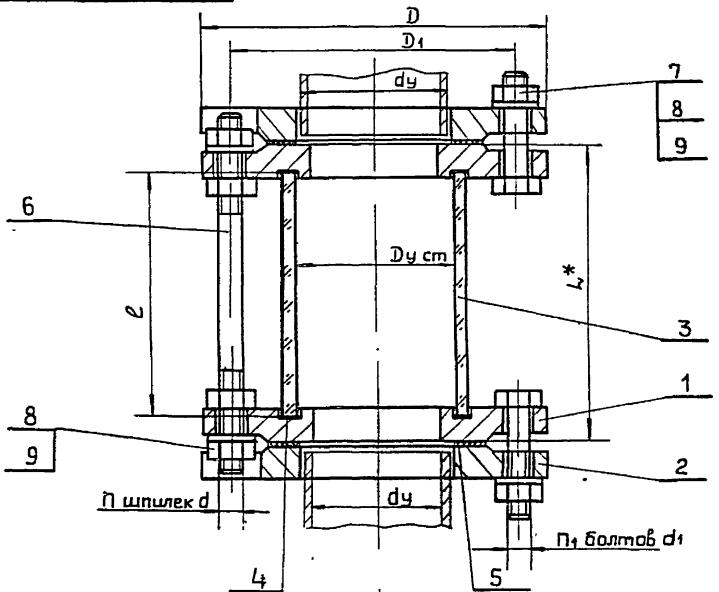

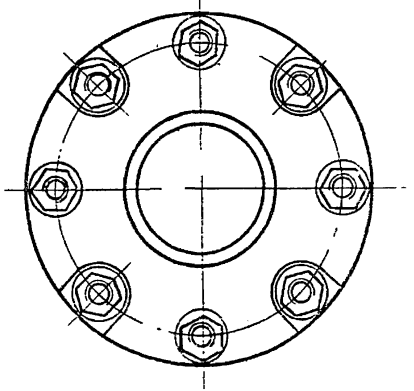

Техническая характеристика

1. Среда - нейтральная
2. Давление - 0,05 МПа (0,5 кгс/см²)
3. Температура - 323°К (50°С)

Технические требования.

1. Изготовление, испытание, приемку и поставку фонаря производить согласно ОСТ 26-291-79.
2. Гидравлическое испытание фонаря 0,2 МПа (2,0 кгс/см²). Время выдержки 10 мин. Падение давления не допускается.
3. *) Размер для справок.
4. Истинное расположение болтов и шпилек см. в плане.
5. Варианты исполнений см. лист 2.
6. Расход металла см ФС 01.00.00.ТБ.
7. Остальные технические требования см КМ.00.Д

Изм.	Лист	№ докум.	Подп.	Дата	ФС 01.00.00.СБ		
Разраб.		Кузнецова			Фонарь смотровой	Лит	Масса	Масшт
Провер.		Фрейман				И	см. таблицу	1:2
Т.контр.					Сборочный чертеж	Лист 1	Листов 2	
Н.контр.		Яковлев				ГИПРОНИИМЕДБИОПРОМ г. Москва		
Утв.		Дигилов						

Инв.№ подл. | Подп. и дата | Взам. инв.№

ФС 01.00.00.СБ

Серия 5.417-3

Обозначение	Условный проход Ду	Материал	Размеры в мм. Ду ст	D	D1	e	L*	Болт d	Болт n	Шпилька d	Шпилька n	Масса кг.
ФС 01.00.00	15		40	95	75	80	100	М10	4	М10	4	2,47
-01	20			105	80		104					3,82
-02	25			115	90							4,28
-03	32		50	135	105			М12		М12		5,75
-04	40			145	115		106					6,36
-05	50	В Ст3пс3 ГОСТ380-71		150	120	100	126					6,72
-06	65		80	175	145							2,54
-07	80		100	200	170		130					12,48
-08	100			220	185			М16	8	М16	8	15,72
-09	125		150	250	215	120	154					24,51
-10	150			275	240							26,90
-11	200		200	330	295	140	178					36,10
-12	15		40	95	75	80	100	М10	4	М10	4	2,47
-13	20			105	80		104					3,82
-14	25			115	90							4,28
-15	32		50	135	105			М12		М12		5,75
-16	40	12Х18Н10Т ГОСТ5632-72		145	115		106					6,36
-17	50			160	120	100	126					6,72
-18	65		80	175	145							8,54
-19	80		100	200	170		130					12,48
-20	100			220	185			М16	8	М16	8	15,72
-21	125		150	250	215	120	154					24,51
-22	150			275	240							26,90
-23	200		200	330	295	140	178					36,10

Инв.№подл. | Подп. и дата | Взам.инв.№

Изм	Лист	№докум.	Подп.	Дата	ФС 01.00.00.СБ	Лист 2

ФС 01.00.00.ТБ

Серия 6.417-3

Материал		Масса металлических заготовок на исполнение ФС 01.00.00– , кг											
	S, мм	–	–01	–02	–03	–04	–05	–06	–07	–08	–09	–10	–11
Лист Б-ПН-S ГОСТ 19903-74 / В Ст3пс ГОСТ 14637-79	14	4,12											
	16		5,76	6,88									
	18				10,6	12,2	13,04	17,72					
	20								25,64	30,96			
	22										43,88	53,00	
	24												83,08
Круг D-В ГОСТ 2590-71 / 35-а-2 ГОСТ 1050-74	D, мм												
	10	0,328	0,328	0,328									
	12				0,564	0,564	0,564	0,564	0,564				
	16									1,064	2,448	2,448	2,76

Продолжение

	S, мм	–12	–13	–14	–15	–16	–17	–18	–19	–20	–21	–22	–11
Лист Б-ПН-S ГОСТ 19903-74 / 12Х18Н10Т-М36 ГОСТ 7350-79	14	4,12											
	16		5,76	6,88									
	18				10,6	12,2	13,04	17,72					
	20								25,64	30,96			
	22										43,88	53,00	
	24												83,08
Круг D-В ГОСТ 2590-71 / 35-0-2 ГОСТ 1050-74	D, мм												
	10	0,328	0,328	0,328									
	12				0,564	0,564	0,564	0,564	0,564				
	16									1,064	2,448	2,448	2,76

Изм	Лист	№ докум	Подп.	Дата
Разраб.	Кузнецова			
Провер	Фрейман			
Т.контр				
Н.контр	Яковлев			
Утв.	Дигилов			

ФС 01.00.00.ТБ

Фонарь смотровой.

Таблица расхода металла:

Лит	Лист	Листов
И		1

ГИПРОНИИМЕДБИОПРОМ г. Москва

Инв. № подл. | Подп. и дата | Взам. инв. №

ЦОО571 67

Формат: А3

ФС 01.00.01

Серия 5.417-3

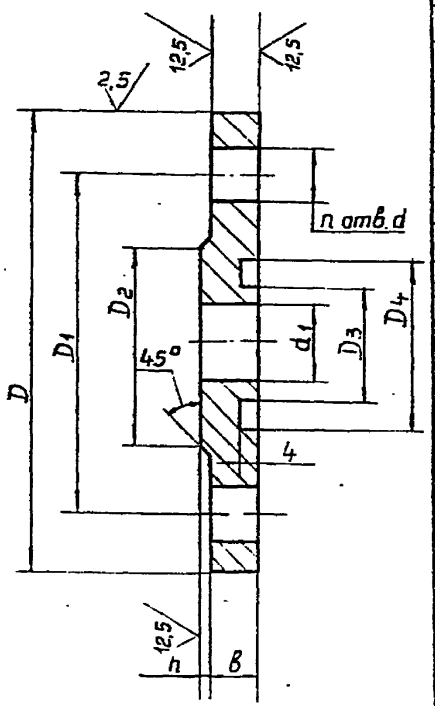

1. Н . h16, ± JT16/2
2. Остальные технические требования см. КМ.00.Д

Обозначение	Материал	Размеры, мм										Масса кг	Масса заготовки, кг.
		D	D1	D2	d1	D3	D4	B	h	d	n		
ФС 01.00.01	Лист Б-ПН-14 ГОСТ 19903-74 / В Ст 3пс ГОСТ 14637-79	95	75	40	15	35	47	10	2	11	8	0,48	1.03
-01	Лист Б-ПН-16 ГОСТ 19903-74 / В Ст 3пс ГОСТ 14637-79	105	80	50	20			12				0,73	1,44
-02		115	90	60	25							0,88	1,72
-03	Лист Б-ПН-18 ГОСТ 19903-74 / В Ст 3пс ГОСТ 14637-79	135	105	70	32	54	70	13		14		1,26	2,65
-04		145	115	80	40				3			1,48	3,05
-05		150	120	90	50							1,53	3,26
-06		175	145	110	65	78	96					1,84	4,43
-07	Лист Б-ПН-20 ГОСТ 19903-74 / В Ст 3пс ГОСТ 14637-79	200	170	128	80	105	125	15		18		2,85	6,41
-08		220	185	148	100							3,42	7,74
-09	Лист Б-ПН-22 ГОСТ 19903-74 / В Ст 3пс ГОСТ 14637-79	250	215	178	125	147	172	17			16	4,57	10,97
-10		275	240	202	150							5,16	13,25
-11	Лист Б-ПН-24 ГОСТ 19903-74 / В Ст 3пс ГОСТ 14637-79	330	295	258	200	195	225	19				7,64	20,77
-12	Лист Б-ПН-14 ГОСТ 19903-74 / 12х18Н10Т-МЗб ГОСТ 7350-79	95	75	40	15	35	47	10	2	11	8	0,48	1.03
-13	Лист Б-ПН-16 ГОСТ 19903-74 / 12Х18Н10Т-МЗб ГОСТ 7350-79	105	80	50	20			12				0,73	1,44
-14		115	90	60	25							0,88	1,72
-15	Лист Б-ПН-18 ГОСТ 19903-74 / 12Х18Н10Т-МЗб ГОСТ 7350-79	135	105	70	32	54	70	13		14		1,26	2,65
-16		145	115	80	40				3			1,48	3,05
-17		150	120	90	50							1,53	3,26
-18		175	145	110	65	78	96					1,84	4,43
-19	Лист Б-ПН-20 ГОСТ 19903-74 / 12х18Н10Т-МЗб ГОСТ 7350-79	200	165	128	80	105	125	15		18		2,85	6,41
-20		220	185	148	100							3,42	7,74
-21	Лист Б-ПН-22 ГОСТ 19903-74 / 12х18Н10Т-МЗб ГОСТ 7350-79	250	215	178	125	147	172	17			16	4,57	10,97
-22		275	240	202	150							5,16	13,25
-23	Лист Б-ПН-24 ГОСТ 19903-74 / 12Х18Н10Т-МЗб ГОСТ 7350-79	330	295	258	200	195	225	19				7,64	20,77

Изм.	Лист	№ докум.	Подп.	Дата
Разраб.		Боброва		
Провер.		Фоейман		
Т.контр.				
Н.контр.		Яковлев		
Утв.		Дигилов		

ФС 01.00.01

Фланец

Лит.	Масса	Масшт.
И	см. таблицу	1:1
Лист	Листов 1	

см. таблицу

ГИПРОНИИМЕДБИОПРОМ г. Москва

Инв. N подл. | Подп. и дата | Взам. инв. N

ФС 01.00.04

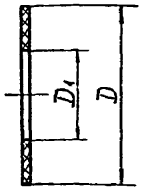

Обозначение	Размеры D	Размеры D1	Масса, кг.
ФС 01 00.04	40	20	0,003
-01	50	27	0,004
-02	128	91	0,020
-03	148	110	0,024
-04	178	135	0,033
-05	202	161	0,037
-06	258	222	0,043
-07	47	35	0,002
-08	70	54	0,005
-09	96	78	0,008
-10	125	105	0,011

Технические требования см КМ 00.Д

Взам.инв.№ | Подп. и дата | Инв.№ подл.

Изм	Лист	№ докум.	Подп	Дата
Разраб		Боброва		
Провер		Фрейман		
Т контр				
Н контр		Яковлев		
Утв		Дигилов		

ФС 01 00.04

Прокладка

Лит	Масса	Масштаб
И	см таблицу	1:1
Лист	Листов 1	

Паронит ПОН 2 ГОСТ 481-80

ГИПРОНИИМЕДБИОПРОМ г. Москва

Формат А4

ФС 01.00.02

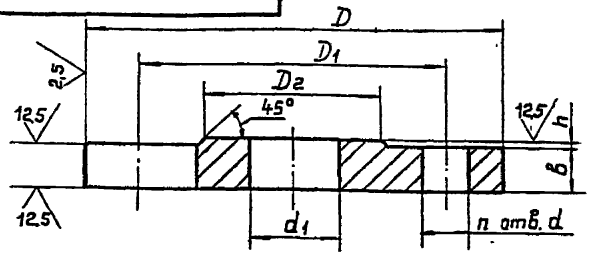

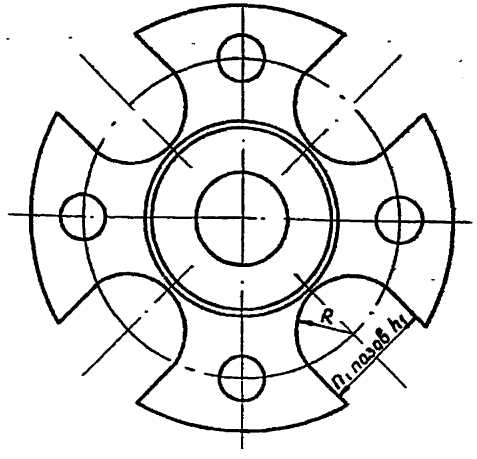

1. H16, h16 $\pm \frac{JT16}{2}$
2. Остальные технические требования см. КМ.00.Д
3. Таблицу исполнений см лист 2

Взам.инв.№ | Подп. и дата | Инв.№ подл.

Изм	Лист	№ докум.	Подп	Дата
Разраб		Боброва		
Провер		Фрейман		
Т контр				
Н контр		Яковлев		
Утв		Дигилов		

ФС 01.00.02

Фланец

Лит	Масса	Масштаб
И	см. таблицу	1:1
Лист 1	Листов 2	

см. таблицу

ГИПРОНИИМЕДБИОПРОМ г. Москва

Формат А4

ФС 01.00.02

Серия 5.417-3

Обозначение	Материал	Размеры, мм											Масса кг.	Масса заготовки, кг
		D	D_1	D_2	d_1	h	b	n	d	n_1	h_1	R		
ФС 01.00.02	Лист Б-ПН-14 ГОСТ 19903-74 / Вст 3пс ГОСТ 14637-79	95	75	40	20	2	10	4	11	4	26	13	0,38	1,03
-01	Лист Б-ПН-16 ГОСТ 19903-74 / Вст 3пс ГОСТ 14637-79	105	80	50	27		12						0,59	1,44
-02		115	90	60	34								0,67	1,72
-03	Лист Б-ПН-18 ГОСТ 19903-74 / Вст 3пс ГОСТ 14637-79	135	105	70	40	3	13		14		32	16	0,95	2,65
-04		145	115	80	47								1,06	3,05
-05		150	120	90	59								1,19	3,26
-06		175	145	110	78								1,66	4,43
-07	Лист Б-ПН-20 ГОСТ 19903-74 / Вст 3пс ГОСТ 14637-79	200	170	128	91		15		18		40	20	2,50	6,41
-08		220	185	148	110								2,99	7,74
-09	Лист Б-ПН-22 ГОСТ 19903-74 / Вст 3пс ГОСТ 14637-79	250	215	178	135		17	8		8			4,17	10,97
-10		275	240	202	161								4,77	13,25
-11	Лист Б-ПН-24 ГОСТ 19903-74 / Вст 3пс ГОСТ 14637-79	330	295	258	222		19						6,14	20,77
-12	Лист Б-ПН-14 ГОСТ 19903-74 / 12Х18Н10Т-М36 ГОСТ 7350-79	95	75	40	20	2	10	4	11	4	26	13	0,38	1,03
-13	Лист Б-ПН-16 ГОСТ 19903-74 / 12Х18Н10Т-М36 ГОСТ 7350-79	105	80	50	27		12						0,59	1,44
-14		115	90	60	34								0,67	1,72
-15	Лист Б-ПН-18 ГОСТ 19903-74 / 12Х18Н10Т-М36 ГОСТ 7350-79	135	105	70	40	3	13		14		32	16	0,95	2,65
-16		145	115	80	47								1,06	3,05
-17		150	120	90	59								1,19	3,26
-18		175	145	110	78								1,66	4,43
-19	Лист Б-ПН-20 ГОСТ 19903-74 / 12Х18Н10Т-М36 ГОСТ 7350-79	200	170	128	91		15		18		40	20	2,50	6,41
-20		220	185	148	110								2,99	7,74
-21	Лист Б-ПН-22 ГОСТ 19903-74 / 12Х18Н10Т-М36 ГОСТ 7350-79	250	215	178	135		17	8		8			4,17	10,97
-22		275	240	202	161								4,77	13,25
-23	Лист Б-ПН-24 ГОСТ 19903-74 / 12Х18Н10Т-М36 ГОСТ 7350-79	330	295	258	222		19						6,14	20,77

Инв.№ подл. | Подп. и дата | Взам.инв.№

Изм.	Лист	№ докум.	Подп.	Дата	ФС 01.00.02	Лист 2

ФС 01.00.05

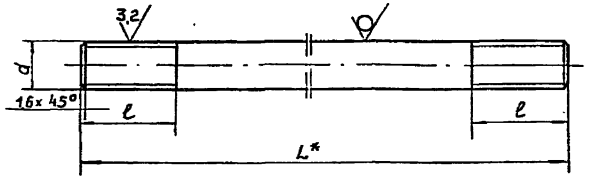

Обозначение	Диаметр резьбы d	Поле допуска	Размеры мм l	Размеры мм L*	Материал	Масса кг.	Масса заготовки кг.
ФС.01.00.05	10	8g	40	130	Круг 10-В ГОСТ 2590-71 / 35-а-2 ГОСТ 1050-74	0,08	0,082
-01	12			155	Круг 12-В ГОСТ 2590-71 / 35а-2 ГОСТ 1050-74	0,14	0,141
-02	16		55	165	Круг 16-В ГОСТ 2590-71 / 35-а-2 ГОСТ 1050-74	0,26	0,266
-03				190		0,30	0,306
-04				215		0,34	0,345

1. *) Размер для справок
2. h 16, $\pm \frac{IT16}{2}$
3. Остальные технические требования см. КМ.00.Д

Изм.	Лист	№ докум.	Подп.	Дата
Разраб.		Боброва		
Провер.		Фрейман		
Т. контр.				
Н. контр.		Яковлев		
Утв.		Дигилов		

ФС 01.00.05

Шпилька

Лит.	Масса	Масштаб
И	см. таблицу	1:1
Лист	Листов 1	

см. таблицу

ГИПРОНИИМЕДБИОПРОМ г. Москва

Формат А4

Инв. N подл. | Подп. и дата | Взам. инв. №

ФС 01.00.03

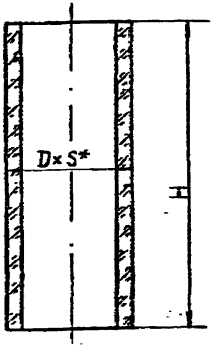

Обозначение	Условное обозначение трубы D x S*	S*	H	Масса кг.
ФС 01.00.03	Труба 40 ГОСТ 8894-86	4	80	0,11
-01	Труба 50 ГОСТ 8894-86	5		0,20
-02	Труба 80 ГОСТ 8894-86	6	100	0,42
-03	Труба 100 ГОСТ 8894-86	7		0,66
-04	Труба 150 ГОСТ 8894-86	9,5	120	1,41
-05	Труба 200 ГОСТ 8894-86	11,5	140	2,63

1.* Размер для справок.
2. Остальные технические требования см. КМ.00.Д.

Изм.	Лист	№ докум.	Подп.	Дата
Разраб.		Забрава		
Провер.		Фрейман		
Т. контр.				
Н. контр.		Яковлев		
Утв.		Дигилов		

ФС.01.00.03

Труба

Лит.	Масса	Масштаб
И	см. таблицу	1:1
Лист	Листов 1	

См. таблицу

ГИПРОНИИМЕДБИОПРОМ г. Москва

Формат А4

Инв. N подл. | Подп. и дата | Взам. инв. №

Ц00611

Инв.№ подл. | Подп. и дата | Взам.инв.№

Серия 5.417-3

Формат	Зона	Поз.	Обозначение	Наименование	Кол. на исполн. ФС.02.00.00–									Примечание
					–	-01	-02	-03	-04	-05	-06	-07	-08	
				Документация										
А3			ФС. 02.00. 00. СБ	Сборочный чертеж										
*			КМ. 00. Д	Технические требования										* А4, А3
А3			ФС 02.00.00.ТБ	Таблица расхода металла										
				Сборочные единицы										
А3		1	ФС. 02. 10.00	Корпус	1									
			-01	Корпус		1								
			-02	Корпус			1							
			-03	Корпус				1						
			-04	Корпус					1					
			-05	Корпус						1				

Изм.	Лист	№ докум.	Подпись	Дата	ФС 02.00.00			
Разраб.		Кузнецова			Фонарь смотровой	Лит.	Лист	Листов
Провер.		Фрейман				И	1	3
Т.контр.						ГИПРОНИИМЕДБИОПРОМ г. Москва		
Н.контр.		Яковлев						
Утв.		Дмецлов						

Формат А4

Инв.№ подл. | Подп. и дата | Взам.инв.№

Формат	Зона	Поз.	Обозначение	Наименование	Кол. на исполн. ФС. 02. 00. 00.–									Примечание
					–	-01	-02	-03	-04	-05	-06	-07	-08	
			-06	Корпус							1			
			-07	Корпус								1	–	
			-08	Корпус									1	
				Детали										
А4		2	ФС. 02.00. 01 –	Фланец	2	2	2	2						
			-01	Фланец					2	2				
			-02	Фланец							2	2	2	
А3		3	ФС. 02. 00. 02 –	Фланец	2									
			-01	Фланец		2								
А4			СР. 01. 00. 04 –	Фланец			2							
			-01	Фланец				2						
			-02	Фланец					2					
			-03	Фланец						2				
			-04	Фланец							2			
А3			ФС 02. 00. 02 – 02	Фланец								2		
			-03	Фланец									2	
А4		4	ФС. 02. 00. 03	Прокладка	2									
			-01	Прокладка		2								

Изм.	Лист	№ докум.	Подпись	Дата	ФС 02.00.00	Лист 2

Формат А4

Инв.№ 1425 007

Формат	Зона	Поз.	Обозначение	Наименование	Кол. на исполн. ФС 02.00.00-									Примечание
					–	-01	-02	-03	-04	-05	-06	-07	-08	
А4			СР 01.00.01 - 05	Прокладка			2							
			- 06	Прокладка				2						
			- 07	Прокладка					2					
			- 08	Прокладка						2				
			- 09	Прокладка							2			
А4			ФС 02.00.03 - 02	Прокладка								2		
			- 03	Прокладка									2	
А4		5	ФС 02.00.03 - 07	Прокладка	4	4	4	4						
			- 08	Прокладка					4	4				
			- 09	Прокладка							4	4	4	
				Стандартные изделия										
				Стекло 80 ГОСТ 21836-76	2	2	2	2						
				Стекло 100 ГОСТ 21836-76					2	2				
				Стекло 150 ГОСТ 21836-76							2	2	2	
				Шпильки по ГОСТ 22032-76										
				М12-6g x 40.56	12	12	12	12	12	12				
				М12-6g x 45.56							20	20	20	

Формат	Зона	Поз.	Обозначение	Наименование	Кол. на исполн. ФС.02.00.00-									Примеч.
					–	-01	-02	-03	-04	-05	-06	-07	-08	
				Болты по ГОСТ 7792-70										
		8		М10х40.56	8	8	8							
				М12х50.56				8	8	8	8			
				М16х55.56								8	8	
				Гайки по ГОСТ 5915-70										
		9		М10.5	8	8	8							
				М12.5				8	8	8	8			
				М16.5								8	8	
		10		М12.5	12	12	12	12	12	12	20	20	20	
				Шайбы по ГОСТ 11371-78										
		11		Шайба 10.5	8	8	8							
				Шайба 12.5				8	8	8	8			
				Шайба 16.5								8	8	
		12		Шайба 12.5	12	12	12	12	12	12	20	20	20	

24 17.05.01 КВ

Формат	Зона	Поз.	Обозначение	Наименование	Кол. на исполн. ФС 02.00.00– -09	-10	-11	-12	-13	-14	-15	-16	-17	Примечание
				Документация										
А3			ФС 02.00.00 СБ	Сборочный чертеж										
*			КМ. 00. Д	Технические требование										*А4; А3
А3			ФС 02.00.00 ТБ	Таблица расхода металла										
				Сборочные единицы										
А3		1	ФС02 10.00 – 09	Корпус	1									
			– 10	Корпус		1								
			– 11	Корпус			1							
			– 12	Корпус				1						
			– 13	Корпус					1					
			– 14	Корпус						1				
			– 15	Корпус							1			
			– 16	Корпус								1		
			– 17	Корпус									1	
				Детали										
А4		2	ФС 02.00.01 – 03	Фланец	2	2	2	2						
			– 04	Фланец					2	2				

Формат	Зона	Поз.	Обозначение	Наименование	Кол. на исполн. ФС 02.00.00– -09	-10	-11	-12	-13	-14	-15	-16	-17	Примечание
			– 05	Фланец							2	2	2	
А3		3	ФС 02.00.02 – 07	Фланец	2									
			– 08	Фланец		2								
* А4			СР. 01. 00. 04 – 05	Фланец			2							
			– 06	Фланец				2						
			– 07	Фланец					2					
			– 08	Фланец						2				
			– 09	Фланец							2			
А3			ФС.02.00.02 – 09	Фланец								2		
			– 10	Фланец									2	
А4		4	ФС 02.00.03	Прокладка	2									
			– 01	Прокладка		2								
			СР. 01. 00. 04 – 05	Прокладка			2							
			– 06	Прокладка				2						
			– 07	Прокладка					2					
			– 08	Прокладка						2				
			– 09	Прокладка							2			
А4			ФС 02.00.03 – 02	Прокладка								2		
			– 03	Прокладка									2	

Формат	Зона	Поз.	Обозначение	Наименование	Кол. на исполн. ФС.02.00.00- -09	-10	-11	-12	-13	-14	-15	-16	-17	Примеч.
А4		5	ФС.02.00.03 - 07	Прокладка	4	4	4	4						
			- 08	Прокладка					4	4				
			- 09	Прокладка							4	4	4	
				Стандартные изделия										
		6		Стекло 80 гост 21836-76	2	2	2	2						
				Стекло 100, гост 21836-76					2	2				
				Стекло 150, гост 21836-76							2	2	2	
				Шпильки по ГОСТ 22032-76										
		7		М12-6g×40.56	12	12	12	12	12	12				
				М12-6g×45.56							20	20	20	
				Болты по гост 7728-70										
		8		М10×40.56	8	8	8							
				М12×50.56				8	8	8	8			
				М16×55.56								8	8	
				Гайки по гост 5915-70										
		9		М10.5	8	8	8							
				М12.5				8	8	8	8			
				М16.5								8	8	

Формат	Зона	Поз.	Обозначение	Наименование	Кол. на исполн. ФС 02.00.00- -09	-10	-11	-12	-13	-14	-15	-16	-17	Примеч.
		10		М12.5	12	12	12	12	12	12	20	20	20	
				Шайбы по гост 11371-78										
		11		Шайба 10.5	8	8	8							
				Шайба 12.5				8	8	8	8			
				Шайба 16.5								8	8	
		12		Шайба 12,5	12	12	12	12	12	12	20	20	20	

ФС 02.00.00.СБ

Серия 5.417-3

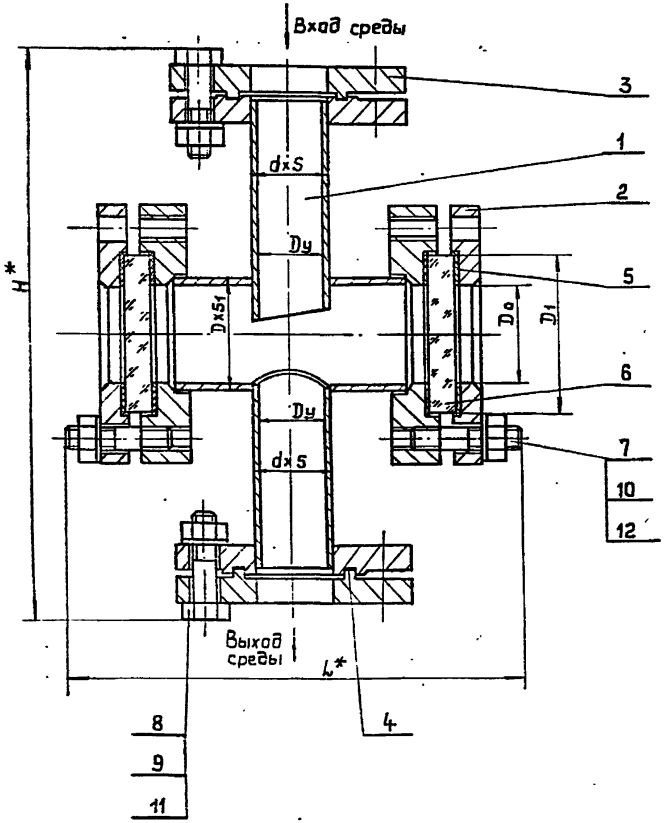

Техническая характеристика

1. Среда – ЛВЖ
2. Давление – 0,05 МПа (0,5 кгс/см²).
3. Температура – 323 °К (50°С)

Обозначение	Проход условн. Dy мм.	Материал	d x S мм	D x S1 мм.	Размеры, мм Do	D1	L*	H*	Масса, кг.
ФС 02.00.00	15	В Ст3 пс3 ГОСТ 380-71	18×3	57×3	50	80	230	260	10.0
-01	20		25×3						11.0
-02	25		32×3						11.5
-03	32		38×3				280		13.5
-04	40		45×3	76×3	70	100		300	18.0
-05	50		57×3				315		18.5
-06	65		76×3	133×4	120	150	330	370	29.0
-07	80		89×3,5						33.5
-08	100		108×4						35.5
-09	15	12Х18Н10Т ГОСТ 5632-72	18×3	57×3	50	80	230	260	10.0
-10	20		25×3						11.0
-11	25		32×3						11.5
-12	32		38×3				280		13.5
-13	40		45×3	76×3	70	100		300	18.0
-14	50		57×3				315		18.5
-15	65		76×3	133×5	120	150	330	370	29.0
-16	80		89×3,5						33.5
-17	100		108×4						35.5

Технические требования.

1. Изготовление, испытание, приемку и поставку производить согласно ОСТ 26-291-79.
2. Гидравлическое испытание фонаря 0,2 МПа (2,0 кгс/см²). Время выдержки 10 мин. Падение давления не допускается.
3. *Размер для справок.
4. Расход металла см. ФС 02.00.00.ТБ
5. Остальные технические требования см. КМ.00.Д.

Изм.	Лист	№ докум.	Подп.	Дата
Разраб.		Кузнецова		
Провер		Фрейман		
Т. контр				
Н. контр		Якавлев		
Утв		Дигилев		

ФС 02.00.00.СБ.

Фонарь смотровой

Сборочный чертеж

Лит	Масса	Масшт
И	см. Таблицу	1:2

Лист 1 Листов 1

ГИПРОНИИМЕДБИОПРОМ г. Москва

Ц00571 46 Формат: А3

Инв.№подл. | Подпись и дата | Взам.инв.№

ФС 02.00.00.ТБ

Серия 5.417-3

Материал		Масса металлических заготовок на исполнение ФС 02.00.00 – кг.								
	S, мм	–	-01	-02	-03	-04	-05	-06	-07	-08
Лист Б-ПН-S ГОСТ 19903-74 / В Ст3пс ГОСТ 14637-79	14	6,3	4,32	4,32	4,32	5,64	5,64			
	16	2,04	2,52	3,04						
	17				4,52					
	18		2,82	2,8		5,54	6,38	8,18		
	19				5,2	5,8	6,4	8,6		
	20								40,02	28,6
	21									15,96
	25	6,64	6,64	6,64	6,64					
	30					12,06	12,06	22,8	22,8	22,8
Труба DxS ГОСТ 8734-78 / Б 20 ГОСТ 8733-74	DxS, мм									
	18x3	0,166								
	25x3		0,28							
	32x3			0,38						
	38x3				0,45					
	45x3					0,61				
	57x3	0,47	0,47	0,47	0,7		0,82			
	76x3					0,89	1,06	1,22		
Труба DxS ГОСТ 8732-78 / Б 20 ГОСТ 8731-74	89x3,5								1,71	
	108x4									2,36
	133x4							2,48	2,42	2,48

Инв.№ подл. | Подпись и дата | Взам. инв.№

Изм.	Лист	N докум.	Подп.	Дата
Разраб.		Кузнецова		
Провер.		Фрейман		
Т.контр.				
Н.контр.		Яковлев		
Утв.		Дигилов		

ФС 02.00.00.ТБ

Фонарь смотровой

Таблица расхода металла

Лит	Лист	Листов
И	1	2

ГИПРОНИИМЕДБИОПРОМ г. Москва

Продолжение

Материал		Масса металлических заготовок на исполнение ФС 02.00.00-, кг.								
	S, мм	-09	-10	-11	-12	-13	-14	-15	-16	-17
Лист Б-ПН-S ГОСТ 19903-74 12Х18Н10Т-МЗБ ГОСТ 7350-77	14	6,3	4,32	4,32	4,32	5,64	5,64			
	16	2,04	2,52	3,04						
	17				4,52					
	18		2,82	2,8		5,54	6,36	8,18		
	19				5,2	5,8	6,4	8,3		
	20							13,88	39,02	29,06
	21									15,96
	25	6,64	6,64	6,64	6,64					
	30					12,06	12,06	22,8	22,8	22,8
Труба D×S-12Х18Н10Т ГОСТ 9941-81	D × S, мм									
	18×3	0,166								
	25×3		0,28							
	32×3			0,38						
	38×3				0,45					
	45×3					0,61				
	57×3	0,47	0,47	0,47	0,7		0,82			
	76×3					0,89	1,06	1,22		
	89×3,5								1,71	
	108×4									2,36
Труба 133×5-12Х18Н10Т ГОСТ 9940-81								3,08	3,08	3,08

Взам. инв. №

Подп. и дата

Инв. № подл.

ФС 02.00.01

Серия 5.417-3

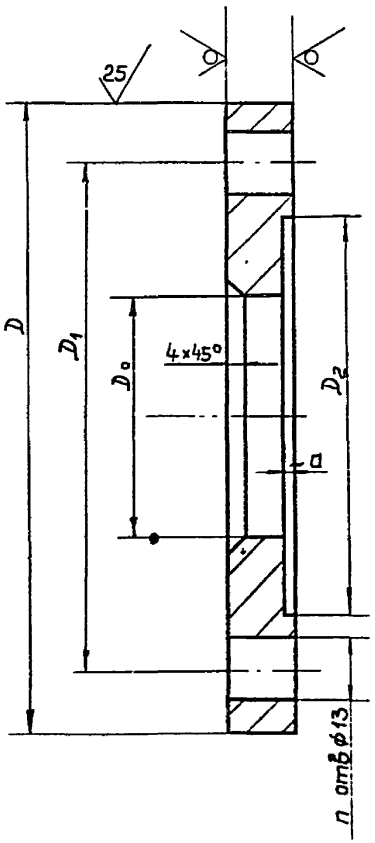

Обозначение	Диаметр стекла, мм	Материал	Размеры, мм.					n	Масса, кг.	Масса заготовки, кг.
			D	D_0	D_1	D_2	a			
ФС.02.00.01	80	Лист Б-ПН-14 ГОСТ 19903-74 / В Ст3пс ГОСТ 14637-79	130	50	105	82	2	6	1,09	2,16
-01	100		150	70	125	102			1,45	2,82
-02	150	Лист Б-ПН-20 ГОСТ 19903-74 / В Ст 3пс ГОСТ 14637-79	200	120	175	152	5	10	2,61	6,93
-03	80	Лист Б-ПН-14 ГОСТ 19903-74 / 12Х18Н10Т-МЗБ ГОСТ 7350-77	130	50	105	82	2	6	1,09	2,16
-04	100		150	70	125	102			1,45	2,82
-05	150	Лист Б-ПН-20 ГОСТ 19903-74 / 12Х18Н10Т-МЗБ ГОСТ 7350-77	200	120	175	152	5	10	2,61	6,93

1. H16, h16, $\pm \frac{JT16}{2}$
2. Остальные технические требования см. КМ.00.Д

Изм.	Лист	№ докум.	Подп.	Дата
Разраб.		Кузнецова		
Провер.		Фрейман		
Т.контр.				
Н.контр.		Яковлев		
Утв.		Дигилов		

ФС 02 00.01

Фланец

Лит	Масса	Масштаб
И	см. таблицу	1:1
Лист	Листов 1	

см таблицу

ГИПРОНИИМЕДБИОПРОМ г. Москва

Инв. № подл. | Подпись и дата | Взам. инв. №

ФС 02.00.02

Серия 5.417-3

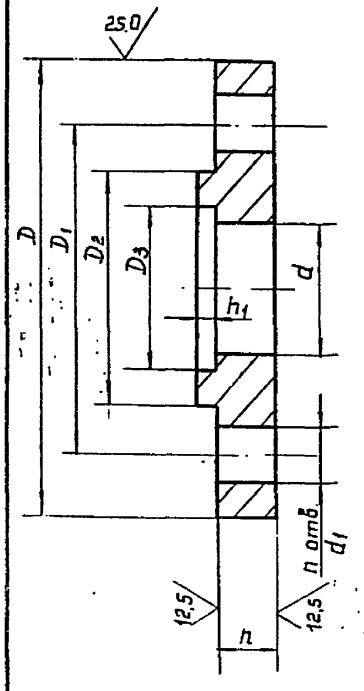

Обозначение	Проход условн Ду, мм	Материал	Размеры, мм								n	Масса, кг.	Масса заготовки, кг.
			D	D1	D2	D3	d	d1	h	h1			
ФС 02.00.02	15	Лист Б-ПН-16 ГОСТ 19903-74 / ВСт 3пс ГОСТ 14637-79	80	55	35	25	19	11	10	4	4	0,33	1,02
-01	20	Лист Б-ПН-18 ГОСТ 19903-74 / ВСт 3пс ГОСТ 14637-79	90	65	46	32	26		12			0,53	1,41
-02	80	Лист Б-ПН-20 ГОСТ 19903-74 / ВСт 3пс ГОСТ 14637-79	185	150	117	103	91	18	15	4,5		2.4	6,3
-03	100	Лист Б-ПН-21 ГОСТ 19903-74 / ВСт 3пс ГОСТ 14637-79	205	170	143	123	110					2,81	7,98
-04	125	Лист Б-ПН-23 ГОСТ 19903-74 / ВСт 3пс ГОСТ 14637-79	235	200	169	149	135		17		8	3,84	11,29
-05	150		260	225	196	176	161					4,36	14,16
-06	200	Лист Б-ПН-25 ГОСТ 19903-74 / ВСт 3пс ГОСТ 14637-79	315	280	251	231	222		19			5,86	21,38
-07	15	Лист Б-ПН-16 ГОСТ 19903-74 / 12х18Н10Т-М3Б ГОСТ 7350-77	80	55	35	25	19	11	10	4	4	0,33	1,02
-08	20	Лист Б-ПН-18 ГОСТ 19903-74 / 12х18Н10Т-М3Б ГОСТ 7350-77	90	65	46	32	26		12			0,53	1,41
-09	80	Лист Б-ПН-20 ГОСТ 19903-74 / 12х18Н10Т-М3Б ГОСТ 7350-77	185	150	117	103	91	18	15	4,5		2,4	6,3
-10	100	Лист Б-ПН-21 ГОСТ 19903-74 / 12х18Н10Т-М3Б ГОСТ 7350-77	205	170	143	123	110					2,81	7,98
-11	125	Лист Б-ПН-23 ГОСТ 19903-74 / 12х18Н10Т-М3Б ГОСТ 7350-77	235	200	169	149	135		17		8	3,84	11,29
-12	150		260	225	196	176	161					4,36	14,16
-13	200	Лист Б-ПН-25 ГОСТ 19903-74 / 12х18Н10Т-М3Б ГОСТ 7350-77	315	280	251	231	222		19			5,86	21,38

1. H16, h16, $\pm \frac{JT16}{2}$
2. Остальные технические требования см. КМ.00.Д

Изм.	Лист	N докум.	Подп.	Дата
Разраб.		Кузнецова		
Провер.		Фрейман		
Т.контр.				
Н.контр		Яковлев		
Утв.		Дигилов		

ФС 02.00.02

Фланец

Лит.	Масса	Масшт.
И	см. таблицу	1:1
Лист	Листов 1	

см. таблицу

ГИПРОНИИМЕДБИОПРОМ г. Москва

Инв.№подл. | Подп. и дата | Взам.инв.№

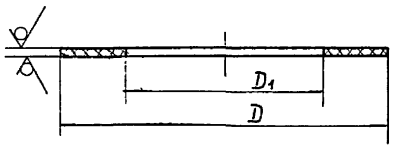

Обозначение	Размеры, мм		Масса, кг
	D	D_1	
ФС 02.00 03	36	24	0,0016
- 01	47	31	0,0027
- 02	118	102	0,008
- 03	144	122	0,013
- 04	170	148	0,0155
- 05	197	175	0,0182
- 06	252	230	0,024
- 07	82	50	0,0094
- 08	102	70	0,012
- 09	152	120	0,02

Технические требования см. КМ.00.Д

Изм.	Лист	№ докум.	Подп.	Дата
Разраб.		Кузнецова		
Провер.		Фрейман		
Т.контр.				
Н.контр.		Яковлев		
Утв.		Дигилов		

ФС02.00.03

Прокладка

Лит	Масса	Масшт.
И	см таблицу	1:1
Лист	Листов 1	

Паронит ПОН 2 ГОСТ 481-80

ГИПРОНИИМЕДБИОПРОМ г. Москва

Формат А4

Инв. № подл. | Подп. и дата | Взам. инв. №

Инв. № подл.	Подп. и дата	Взам. инв. №

Серия 5.417-3

Формат	Зона	Поз.	Обозначение	Наименование	Кол. на испол. ФС.02.10.00-										Примеч.
					-	-01	-02	-03	-04	-05	-06	-07	-08		
				Документация											
А3			ФС 02.10.00.СБ	Сборочный чертеж	X	X	X	X	X	X	X	X	X		
				Детали											
А3		1	ФС 02.10.01	Фланец	2										
			-01	Фланец		2									
А4			ФС 01.10.07	Фланец			2								
			-01	Фланец				2							
			-02	Фланец					2						
			-03	Фланец						2					
			-04	Фланец							2				
А3			ФС 02.10.01 -02	Фланец								2			
			-03	Фланец									2		

Изм.	Лист	№ докум.	Подп.	Дата
Разраб.		Кузнецова	[signature]	
Провер.		Фрейман	[signature]	
Т.контр				
Н.контр		Яковлев	[signature]	
Утв.		Дигилов	[signature]	

ФС 02.10.00

Корпус

Лит.	Лист	Листов
И	1	6

ГИПРОНИИМЕДБИОПРОМ г. Москва

Формат А4

Инв. № подл.	Подп. и дата	Взам. инв. №

Формат	Зона	Поз.	Обозначение	Наименование	Кол. на исполн. ФС02.00.00-										Примеч.
					-	-01	-02	-03	-04	-05	-06	-07	-08		
А3		2	ФС 02.10.02	Труба	1										
			-01	Труба		1									
			-02	Труба			1								
			-03	Труба				1							
			-04	Труба					1						
			-05	Труба						1					
			-06	Труба							1				
			-07	Труба								1			
			-08	Труба									1		
А3		3	ФС 02.10.03	Патрубок	1										
			-01	Патрубок		1									
			-02	Патрубок			1								
			-03	Патрубок				1							
			-04	Патрубок					1						
			-05	Патрубок						1					
			-06	Патрубок							1				
			-07	Патрубок								1			
			-08	Патрубок									1		
А3		4	ФС 02.10.04	Патрубок	1										

Изм.	Лист	№ докум.	Подп.	Дата

ФС 02.10.00

Лист 2

Формат А4

Формат	Зона	Поз.	Обозначение	Наименование	Кол. на испалн. ФС 02.10.00-									Примеч.
					-	-01	-02	-03	-04	-05	-06	-07	-08	
			-01	Патрубок		1								
			-02	Патрубок			1							
			-03	Патрубок				1						
			-04	Патрубок					1					
			-05	Патрубок						1				
			-06	Патрубок							1			
			-07	Патрубок								1		
			-08	Патрубок									1	
А4		5	ФС 02.10.05	Фланец	2	2	2	2						
			-01	Фланец					2	2				
			-02	Фланец							2	2	2	

Формат	Зона	Поз.	Обозначение	Наименование	Кол. на испалн. ФС.02.10.00-									Примеч.
					-09	-10	-11	-12	-13	-14	-15	-16	-17	
				Документация										
А3			ФС02.10.00.СБ	Сборочный чертеж										
				Детали										
А3		1	ФС 02.10.01-07	Фланец	2									
			-08	Фланец		2								
А4			РС.01.10.07-05	Фланец			2							
			-06	Фланец				2						
			-07	Фланец					2					
			-08	Фланец						2				
			-09	Фланец							2			
А3			ФС 02.10.01-09	Фланец								2		
			-10	Фланец									2	
А3		2	ФС 02.10.02-09	Труба	1									
			-10	Труба		1								
			-11	Труба			1							
			-12	Труба				1						
			-13	Труба					1					

Формат	Зона	Поз.	Обозначение	Наименование	Кол. на исполн. ФС 02.10.00 -09	-10	-11	-12	-13	-14	-15	-16	-17	Примеч.
			-14	Труба						1				
			-15	Труба							1			
			-16	Труба								1		
			-17	Труба									1	
А3		3	ФС 02.10.03 -09	Патрубок	1									
			-10	Патрубок		1								
			-11	Патрубок			1							
			-12	Патрубок				1						
			-13	Патрубок					1					
			-14	Патрубок						1				
			-15	Патрубок							1			
			-16	Патрубок								1		
			-17	Патрубок									1	
А3		4	ФС 02.10.04 -09	Патрубок	1									
			-10	Патрубок		1								
			-11	Патрубок			1							
			-12	Патрубок				1						
			-13	Патрубок					1					
			-14	Патрубок						1				

Формат	Зона	Поз.	Обозначение	Наименование	Кол. на исполн. ФС 02.10.00 -09	-10	-11	-12	-13	-14	-15	-16	-17	Примеч.
			-15	Патрубок							1			
			-16	Патрубок								1		
			-17	Патрубок									1	
А4		5	ФС 02.10.05 -03	Фланец	2	2	2	2						
			-04	Фланец					2	2				
			-05	Фланец							2	2	2	

Серия 5.417-3

ФС 02.10.00.СБ

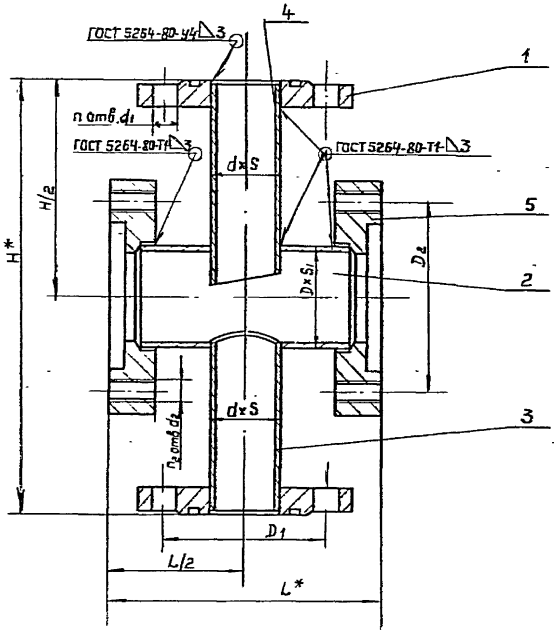

Обозначение	Проход условный Ду, мм	Материал	d x S	D x S1	Размеры, мм D1	D2	H*	L*	d1	d2	n	n1	Масса, кг
ФС 02.10.00	15	Ст 3пс 3 ГОСТ 380-71	18 x 3	57 x 3	55	105	200	150	18	M12	4	6	5,6
-01	20		25 x 3		65								6,1
-02	25		32 x 3		75								6,4
-03	32		38 x 3		90			200					7,4
-04	40		45 x 3	76 x 3	100	125	240		14				12,3
-05	50		57 x 3		110								10,8
-06	65		75 x 3	133 x 4	130	175	300	230	18			10	15,7
-07	80		89 x 3,5		150								18,5
-08	100		108 x 4		170								19,8
-09	15	12Х18Н10Т ГОСТ 5632-72	18 x 3	57 x 3	55	105	200	150	11			6	5,8
-10	20		25 x 3		65								6,4
-11	25		32 x 3		75								6,4
-12	32		38 x 3		90			230					7,2
-13	40		45 x 3	76 x 3	100	125	240		14				10,3
-14	50		57 x 3		110								10,8
-15	65		75 x 3	133 x 5	130	175	300	230	18			10	16,7
-16	80		89 x 3,5		150								16,5
-17	100		108 x 4		170								15,8

1. *) Размер для справок
2. Остальные технические требования см. КМ 00 Д.

Изм.	Лист	№ докум.	Подп.	Дата	ФС 02.10.00.СБ
Разраб.		Кузнецова			Корпус. Сборочный чертеж
Провер.		Фрейман			Лит. И; Масса: см. таблицу; Масштаб 1:2
Т. контр.					Лист; Листов 1
Н. контр.		Яковлев			ГИПРОНИИМЕДБИОПРОМ г. Москва
Утв.		Дигилов			

Инв. № подл. | Подп. и дата | Взам. инв. №

ФС 02.10.01

Серия 5.417-31

6,3 (√)

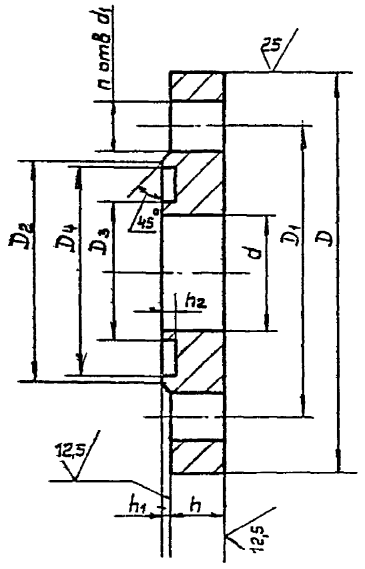

Обозначение	Проход условн. мм.	Материал	Размеры, мм. D	D1	D2	D3	D4	d	d1	h	h1	h2	n	Масса, кг.	Масса заготовки, кг.
ФС 02.10.01	15	Лист Б-ПН-14 ГОСТ 19903-74 / В Ст 3пс ГОСТ 14637-79	80	55	40	24	36	19	11	10	2	3	4	0,32	0,89
-01	20	Лист Б-ПН-16 ГОСТ 19903-74 / В Ст 3пс ГОСТ 14637-79	90	65	50	31	47	26		12				0,51	1,26
-02	80	Лист Б-ПН-20 ГОСТ 19903-74 / В Ст 3пс ГОСТ 14637-79	185	150	128	102	118	91	18	15	3	3,5		2,35	6,28
-03	100		205	170	148	122	144	110						2,72	7,6
-04	125	Лист Б-ПН-22 ГОСТ 19903-74 / В Ст 3пс ГОСТ 14637-79	235	200	178	148	170	135		17			8	3,7	10,8
-05	150		260	225	202	175	197	161						4,19	13,54
-06	200	Лист Б-ПН-24 ГОСТ 19903-74 / В Ст 3пс ГОСТ 14637-79	315	280	258	230	252	222		19				5,65	20,52
-07	15	Лист Б-ПН-14 ГОСТ 19903-74 / 12Х18Н10Т-М3Б ГОСТ 7350-77	80	55	40	24	36	19	11	10	2	3	4	0,32	0,89
-08	20	Лист Б-ПН-16 ГОСТ 19903-74 / 12Х18Н10Т-М3Б ГОСТ 7350-77	90	65	50	31	47	26		12				0,51	1,26
-09	80	Лист Б-ПН-20 ГОСТ 19903-74 / 12Х18Н10Т-М3Б ГОСТ 7350-77	185	150	128	102	118	91	18	15	3	3,5		2,35	6,28
-10	100		205	170	148	122	144	110						2,72	7,6
-11	125	Лист Б-ПН-22 ГОСТ 19903-74 / 12Х18Н10Т-М3Б ГОСТ 7350-77	235	200	178	148	170	135		17			8	3,7	10,8
-12	150		260	225	202	175	197	161						4,19	13,54
-13	200	Лист Б-ПН-24 ГОСТ 19903-74 / 12Х18Н10Т-М3Б ГОСТ 7350-77	345	280	258	230	262	222		19				5,65	20,62

1. $H16$, $h16$, $\pm \frac{JT16}{2}$
2. Остальные технические требования см КМ.00.Д

Изм	Лист	№ докум	Подп	Дата
Разраб		Кузнецова		
Провер		Фрейман		
Т.контр				
Н.контр		Яковлев		
Утв		Дягилов		

ФС 02.10 01

Фланец

Лит	Масса	Масшт.
И	см. таблицу	1:1

Лист | Листов 1

см. таблицу

ГИПРОНИИМЕДБИОПРОМ г. Москва

Инв.№ подл. | Подп. и дата | Взам.инв.№

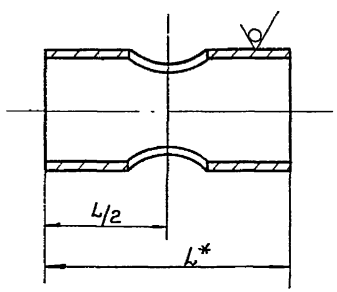

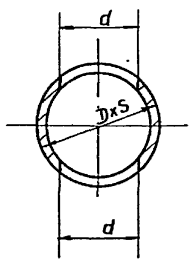

Обозначение	d, мм	L*, мм	Условное обозначение трубы D x S	Масса, кг	Масса заготовки, кг
ФС 02 10.02	19	116	Труба 57×3, ГОСТ 8734-78 / Б 20 ГОСТ 8733-74	0,45	0,47
-01	26			0,43	
-02	33			0,41	
-03	39	166		0,6	0,7
-04	46	156	Труба 76×3 ГОСТ 8734-78 / Б 20 ГОСТ 8733-74	0,76	0,89
-05	59	186		0,87	1,06
-06	78		Труба 133×4; ГОСТ 8732-78 / Б 20 ГОСТ 8731-74	2,12	2,48
-07	91			2,02	
-08	110			1,77	
-09	19	116	Труба 57×3-12×18Н10Т ГОСТ 9941-81	0,45	0,47
-10	26			0,43	
-11	33			0,41	
-12	39	166		0,6	0,7
-13	46	156	Труба 76×3-12×18Н10Т ГОСТ 9941-81	0,76	0,89
-14	59	186		0,87	1,06
-15	78		Труба 133×5-12×18Н10Т ГОСТ 9940-81	2,12	3,08
-16	91			2,02	
-17	110			1,77	

1 *) Размер для справок

2 H16, h16, $\pm \frac{IT16}{2}$

3. Остальные технические требования см. КМ.00.Д

Изм.	Лист	№ докум.	Подп.	Дата
Разраб.	Кузнецова			
Пробер.	Фрейман			
Т.контр.				
Н.контр.	Яковлев			
Утв.	Дигилов			

ФС02.10.02

Труба

Лит.	Масса	Масшт.
И	см. таблицу	1:2

Лист | Листов 1

см. таблицу

ГИПРОНИИМЕДБИОПРОМ г. Москва

Инв. № подл. | Подп. и дата | Взам. инв. №

ФС 02.10.03

Серия 5.417-3

12,5 (√)

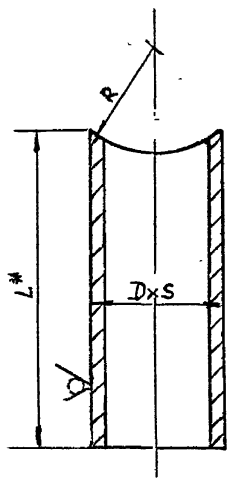

Обозначение	Проход условный мм.	L* мм.	R, мм	Условное обозначение трубы, D×S	Масса кг.	Масса заготовки кг.
ФС 02.10.03	15	72	25,5	Труба 18×3 ГОСТ 8734-78 / Б 20 ГОСТ 8733-74	0,07	0,08
-01	20	74		Труба 25×3 ГОСТ 8734-78 / Б 20 ГОСТ 8733-74	0,12	0,13
-02	25	76		Труба 32×3 ГОСТ 8734-78 / Б 20 ГОСТ 8733-74	0,16	0,18
-03	32	79		Труба 38×3 ГОСТ 8734-78 / Б 20 ГОСТ 8733-74	0,20	0,22
-04	40	89	35	Труба 45×3 ГОСТ 8734-78 / Б 20 ГОСТ 8733-74	0,27	0,3
-05	50	96		Труба 57×3 ГОСТ 8734-78 / Б 20 ГОСТ 8733-74	0,38	0,42
-06	65	94	62,5	Труба 76×3 ГОСТ 8734-78 / Б 20 ГОСТ 8733-74	0,50	0,57
-07	80	100		Труба 89×3,5 ГОСТ 8732-78 / Б 20 ГОСТ 8731-74	0,73	0,82
-08	100	105		Труба 108×4 ГОСТ 8732-78 / Б 20 ГОСТ 8731-74	1,07	1,13
-09	15	72	25,5	Труба 18×3-12Х18Н10Т ГОСТ 9941-81	0,07	0,08
-10	20	74		Труба 25×3-12Х18Н10Т ГОСТ 9941-81	0,12	0,13
-11	25	76		Труба 32×3-12Х18Н10Т ГОСТ 9941-81	0,16	0,18
-12	32	79		Труба 38×3-12Х18Н10Т ГОСТ 9941-81	0,20	0,22
-13	40	89	35	Труба 45×3-12Х18Н10Т ГОСТ 9941-81	0,27	0,3
-14	50	96		Труба 57×3-12Х18Н10Т ГОСТ 9941-81	0,38	0,42
-15	65	96	61,5	Труба 76×3-12Х18Н10Т ГОСТ 9941-81	0,51	0,57
-16	80	102		Труба 89×3,5-12Х18Н10Т ГОСТ 9941-81	0,75	0,82
-17	100	108		Труба 108×4-12Х18Н10Т ГОСТ 9941-81	1,1	1,13

1. *) Размер для справок.
2. H 16, h 16
3. Остальные технические требования см. КМ. 00.Д

Инв. № подл. | Подп. и дата | Взам. инв. №

Изм.	Лист	№ докум.	Подп.	Дата
Разраб.		Кузнецова		
Провер.		Фрейман		
Т.контр.				
Н.контр.		Якоблев		
Утв.		Дигилов		

ФС 02.10.03

Патрубок

Лит	Масса	Масшт
И	см. таблицу	1:1
Лист	Листов 1	

см. таблицу

ГИПРОНИИМЕДБИОПРОМ г. Москва

12,5 (√)

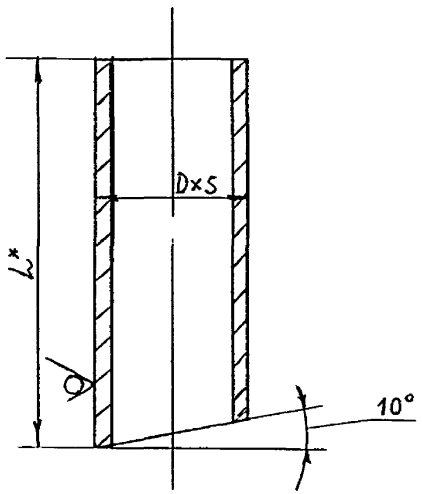

Обозначение	Проход условный мм,	L* мм	Условное обозначение трубы D × S	Масса кг	Масса заготовки, кг.
ФС 02.10.04	15	80	Труба 18×3 ГОСТ 8734-78 / Б 20 ГОСТ 8733-74	0,076	0,086
-01	20		Труба 25×3 ГОСТ 8734-78 / Б 20 ГОСТ 8733-74	0,13	0,15
-02	25		Труба 32×3 ГОСТ 8734-78 / Б 20 ГОСТ 8733-74	0,17	0,2
-03	32		Труба 38×3 ГОСТ 8734-78 / Б 20 ГОСТ 8733-74	0,2	0,23
-04	40	95	Труба 45×3 ГОСТ 8734-78 / Б 20 ГОСТ 8733-74	0,29	0,31
-05	50		Труба 57×3 ГОСТ 8734-78 / Б 20 ГОСТ 8733-74	0,38	0,4
-06	65	110	Труба 76×3 ГОСТ 8734-78 / Б 20 ГОСТ 8739-74	0,59	0,65
-07	80		Труба 89×3,5 ГОСТ 8732-78 / Б 20 ГОСТ 8731-74	0,81	0,89
-08	100		Труба 108×4 ГОСТ 8732-78 / Б 20 ГОСТ 8731-74	1,12	1,23
-09	15	80	Труба 18×3-12×18Н10Т ГОСТ 9941-81	0,076	0,086
-10	20		Труба 25×3 12Х18Н10Т ГОСТ 9941-81	0,13	0,15
-11	25		Труба 32×3-12Х18Н10Т ГОСТ 9941-81	0,17	0,2
-12	32		Труба 38×3 12Х18Н10Т ГОСТ 9941-81	0,2	0,23
-13	40	95	Труба 45×3-12Х18Н10Т ГОСТ 9941-81	0,29	0,31
-14	50		Труба 57×3-12Х18Н10Т ГОСТ 9941-81	0,38	0,4
-15	65	110	Труба 76×3-12×18Н10Т ГОСТ 9941-81	0,59	0,65
-16	80		Труба 89×3,5-12×18Н10Т ГОСТ 9941-81	0,81	0,89
-17	100		Труба 108×4-12×18Н10Т ГОСТ 9941-81	1,12	1,23

1.* Размер для справок
2. H16, h16
3. Остальные технические требования см. КМ. 00.Д

Изм.	Лист	№ докум.	Подп.	Дата	ФС 02.10.04			
Разраб.		Кузнецова			Патрубок	Лит	Масса	Масшт
Провер.		Фрейман				И	см. таблицу	1:1
Т.контр.						Лист	Листов 1	
Н.контр.		Яковлев			см. таблицу	ГИПРОНИИМЕДБИОПРОМ г. Москва		
Утв.		Дигилов						

Инв. № подл. | Подп. и дата | Взам. инв. №

ФС 02.10.05

Серия 5.417-3

6,3 / (√)

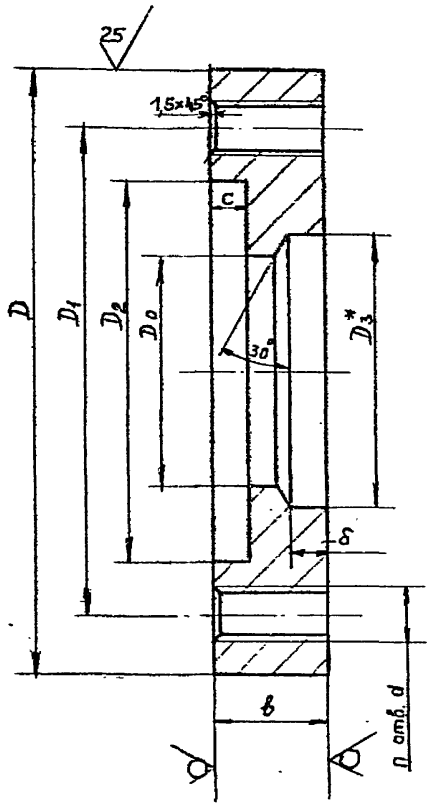

Обозначение	Диаметр стекла, мм.	Материал	Размеры, мм									n	Масса, кг.	Масса заготовки, кг.
			D	Do	D1	D2	D3*	в	с	б	d			
ФС 02.10.05	80	Лист Б-ПН-25 ГОСТ 19903-74 / В Ст.3пс ГОСТ 14637-79	130	50	105	82	59	25	8	8	М12	6	2,18	3,32
-01	100	Лист Б-ПН-30 ГОСТ 19903-74 / В Ст.3пс ГОСТ 14637-79	150	70	125	102	78	30	12				3,3	6,03
-02	150		200	120	175	152	135					10	5,16	11,4
-03	80	Лист Б-ПН-25 ГОСТ 19903-74 / 12Х18Н10Т-М3Б ГОСТ 7350-77	130	50	105	82	59	25	8			6	2,18	3,32
-04	100	Лист Б-ПН-30 ГОСТ 19903-74 / 12Х18Н10Т-М3Б ГОСТ 7350-77	150	70	125	102	78	30	12				3,3	6,03
-05	150		200	120	175	152	135					10	5,16	11,4

1. *) Размер для справок
2. H16, h16, $\pm \frac{IT16}{2}$
3. Остальные технические требования см. КМ 00.Д

Изм.	Лист	№ докум.	Подп.	Дата
Разраб.		Кузнецова		
Провер.		Фрейман		
Т.контр.				
Н.контр.		Яковлев		
Утв.		Дигилов		

ФС 02.10.05

Фланец

Лит.	Масса	Масшт.
И	см. таблицу	1:1
Лист	Листов 1	

см. таблицу

ГИПРОНИИЭДБИОПРОМ г. Москва

Инв.№ подл. | Подп. и дата | Взам.инв.№

Инв. № подл	Подп. и дата	Взам инв №

Серия 5.417-3

Формат	Зона	Поз.	Обозначение	Наименование	Кол на исполн. ФС.03.00.00 -										Примеч.
					-	-01	-02	-03	-04	-05					
				Документация											
А3			ФС03.00.00.СБ	Сборочный чертеж											
*			КМ.00.Д	Технические требования											*А4, А3
А3			ФС 03.00.00.ТБ	Таблица расхода металла											
				Сборочные единицы											
А3		1	ФС 03.10 00	Корпус	1										
			- 01	Корпус		1									
			- 02	Корпус			1								
			- 03	Корпус				1							
			- 04	Корпус					1						
			- 05	Корпус						1					

Изм	Лист	№ докум	Подп	Дата	ФС 03.00.00			
Разраб.		Кузнецова	[signature]		Фонарь смотровой	Лит	Лист	Листов
Провер		Фрейман	[signature]			И	1	3
Т. контр						ГИПРОНИИМЕДБИОПРОМ г. Москва		
Н контр		Яковлев	[signature]					
Утв.		Дигилов	[signature]					

Формат А4

Инв № подл	Подп и дата	Взам инв №

Формат	Зона	Поз.	Обозначение	Наименование	Кол на исполн. ФС 03.00.00-										Примеч.
					-	-01	-02	-03	-04	-05					
				Детали											
А3		2	ФС 02.00 02 - 04	Фланец	2										
			- 05	Фланец		2									
			- 06	Фланец			2								
			- 11	Фланец				2							
			- 12	Фланец					2						
			- 13	Фланец						2					
А3		3	ФС 02.00.01 - 01	Фланец	2	2									
			- 02	Фланец			2								
			- 04	Фланец				2	2						
			- 05	Фланец						2					
А4		4	ФС 02.00.03 - 04	Прокладка	2			2							
			- 03	Прокладка		2			2						
			- 06	Прокладка			2			2					
А4		5	ФС 02 00 03 - 07	Прокладка	4	4		4	4						
			- 08	Прокладка			4			4					

Изм	Лист	№ докум.	Подп.	Дата	ФС 03.00.00	Лист 2

Формат А4

Ч6 Н9004

06

		Обозначение	Наименование	Кол. на испалн. ФС.03.00.00-										Примеч.
				–	-01	-02	-03	-04	-05					
			Стандартные изделия											
	6		Стекло 100 ГОСТ 21836-76	2	2		2	2						
			Стекло 150 ГОСТ 21835-76			2			2					
			Болты по ГОСТ 7798-70											
	7		М16 х 60. 56	16	16		16	16						
			М16 х 65. 56			16			16					
			Шпильки по ГОСТ 22032-76											
	8		М12-6g х 40. 56	12	12		12	12						
			М12-6g х 45. 56			20			20					
			Гайки по ГОСТ 5915-70											
	9		М16.5	16	16	16	16	16	16					
	10		М12.5	12	12	20	12	12	20					
			Шайбы по ГОСТ 11371-78											
	11		Шайба 16.5	16	16	16	16	16	16					
	12		Шайба 12.5	12	12	20	12	12	20					

Формат	Зона	Поз.	Обозначение	Наименование	Кол. на испалн. ФС 03.10.00-										Примеч.
					–	-01	-02	-03	-04	-05					
А3		5	ФС 02.10.01 - 04	Фланец	2										
			- 05	Фланец		2									
			- 06	Фланец			2								
			- 11	Фланец				2							
			- 12	Фланец					2						
			- 13	Фланец						2					
А3		6	ФС 02.10.05 - 01	Фланец	2	2									
			- 02	Фланец			2								
			- 04	Фланец				2	2						
			- 05	Фланец						2					

ФС 03.00.00.СБ

Серия 5.417-3

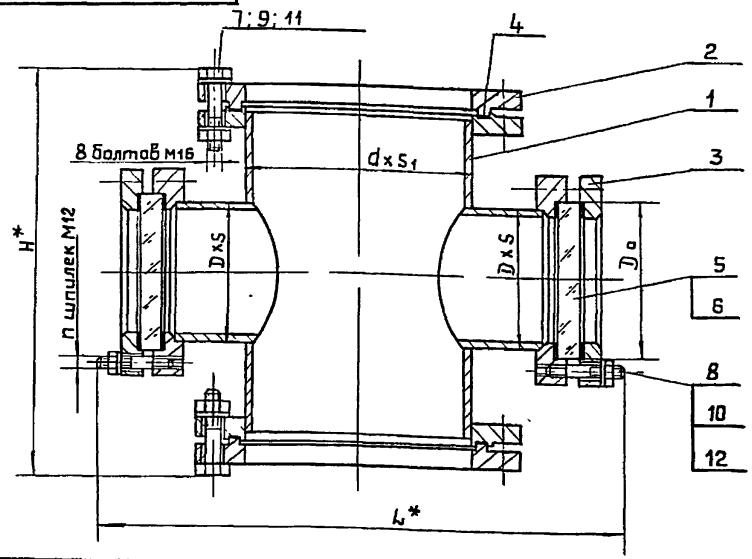

Техническая характеристика

1. Среда - ЛВЖ
2. Давление - 0,05 МПа (0,5 кгс/см²)
3. Температура - 323°К (50°С)

Технические требования.

1. Изготовление, испытание, приемку и поставку производить согласно ОСТ26-291-79
2. Гидравлическое испытание фонаря 0,2 МПа (2,0 кгс/см²). Время выдержки 10 мин. Падение давления не допускается.
3. *) Размеры для справок.
4. Расход металла см. ФС 03.00.00.ТБ
5. Остальные технические требования см. КМ.00.Д

Обозначение	Проход условн. мм.	Материал	D x S	d x S1	Размеры, мм Dо	H*	L*	n	Масса, кг.
ФС 03.00.00	125	В Ст3 пс3 ГОСТ 380-71	76 x 3	133 x 4	100	345	350	6	33.2
-01	150			159 x 4,5			380		36.5
-02	200		133 x 4	219 x 6	150	385	490	10	56.3
-03	125	12Х18Н10Т ГОСТ 5632-72	76 x 3	133 x 5	100	345	350	6	34.0
-04	150			169 x 6			380		37.7
-05	200		133 x 5	219 x 10	150	385	490	10	62.3

Изм.	Лист	№ докум.	Подп.	Дата
Разраб.		Кузнецова		
Провер.		Фрейман		
Т.контр.				
Н.контр.		Яковлев		
Утв.		Дигилов		

ФС 03.00.00.СБ

Фонарь смотровой.

Сборочный чертеж

Лит.	Масса	Масшт.
И	см. таблицу	1:4
Лист 1	Листов 1	

ГИПРОНИИМЕДБИОПРОМ г. Москва

Инв. № подл. | Подп. и дата | Взам. инв. №

Серия 6.417-3

Материал		Масса металлических заготовок на исполнение ФС 03.00.00- кг.		
	S, мм	-	-01	-02
Лист Б-ПН-S ГОСТ 19903-74 / В Ст3пс ГОСТ 14637-79	4	0,28	0,35	0,49
	14	5,64	5,64	
	19	0,22	0,25	0,36
	20			13,86
	22	21,6	27,08	
	23	22,58	28,32	
	24			41,04
	25			42,76
	30	12,06	12,06	22,8
Труба 76×3 ГОСТ 8734-78 / Б 20 ГОСТ 8733-74		0,76	0,64	
Труба 133×4 ГОСТ 8732-78 / Б 20 ГОСТ 8731-74		3,6		2,8
Труба 159×4,5 ГОСТ 8732-78 / Б 20 ГОСТ 8731-74			4,8	
Труба 219×6 ГОСТ 8732-78 / Б 20 ГОСТ. 8731-74				9,9

Продолжение

Материал		Масса металлических заготовок на исполнение ФС.03.00.00- кг.		
	S, мм.	-03	-04	-05
Лист Б-ПН S ГОСТ 19903-74 / 12Х18Н10Т-МЗБ ГОСТ 7350-77	4	0,28	0,35	0,49
	14	5,64	5,64	
	19	0,22	0,25	0,36
	20			13,86
	22	21,6	27,08	
	23	22,58	28,32	
	24			41,04
	25			42,76
	30	12,06	12,08	22,8
Труба 76×3-12Х18Н10Т ГОСТ 9941-81		0,76	0,64	
Труба 133×5-12Х18Н10Т ГОСТ 9940-81		4,41		3,62
Труба 159×6-12Х18Н10Т ГОСТ 9940-81			6,2	
Труба 219×10-12Х18Н10Т ГОСТ 9940-81				16,0

Инв.№ подл. | Подпись и дата | Взам.инв.№

Изм.	Лист	№докум.	Подп.	Дата
Разраб.		Кузнецова		
Провер.		Фрейман		
Н.контр.		Яковлев		
Утв.		Дигилов		

ФС 03.00.00.ТБ

Фонарь смотровой

Таблица расхода металла

Лит	Лист	Листов
И		1

ГИПРОНИИМЕДБИОПРОМ г. Москва

Инв.№ подл. | Подп. и дата | Взам. инв.№

Серия 5.417-3

Формат	Зона	Поз.	Обозначение	Наименование	Кол. на исполн. ФС 03.10.00-										Примеч.
					-	-01	-02	-03	-04	-05					
				Документация											
А3			ФС 03.10.00.СБ	Сборочный чертеж											
				Детали											
А4		1	ФС 03.10.01	Труба	1										
			-01	Труба		1									
			-02	Труба			1								
			-03	Труба				1							
			-04	Труба					1						
			-05	Труба						1					

Изм.	Лист	№ докум.	Подп.	Дата	ФС 03.10.00			
Разраб.		Кузнецова			Корпус	Лит.	Лист 1	Листов 3
Провер.		Фрейман				РИПРОНИИМЕДБИОПРОМ г. Москва		
Т.контр.								
Н.контр.		Яковлев						
Утв.		Дицелов						

Формат А4

Инв.№ подл. | Подп. и дата | Взам. инв.№

Формат	Зона	Поз.	Обозначение	Наименование	Кол. на исполн. ФС 03.10.00-										Примеч.
					-	-01	-02	-03	-04	-05					
А4		2	ФС 03.10.02	Патрубок	2										
			-01	Патрубок		2									
			-02	Патрубок			2								
			-03	Патрубок				2							
			-04	Патрубок					2						
			-05	Патрубок						2					
А4		3	ФС 03.10.03	Конус	1										
			-01	Конус		1									
			-02	Конус			1								
			-03	Конус				1							
			-04	Конус					1						
			-05	Конус						1					
А4		4	ФС 03.10.04	Ребро	1										
			-01	Ребро		1									
			-02	Ребро			1								
			-03	Ребро				1							
			-04	Ребро					1						
			-05	Ребро						1					

Копировал

Изм.	Лист	№ докум.	Подп.	Дата	ФС 03.10.00	Лист 2

Формат А4

ФС 03.10.00.СБ

Серия 5.417-3

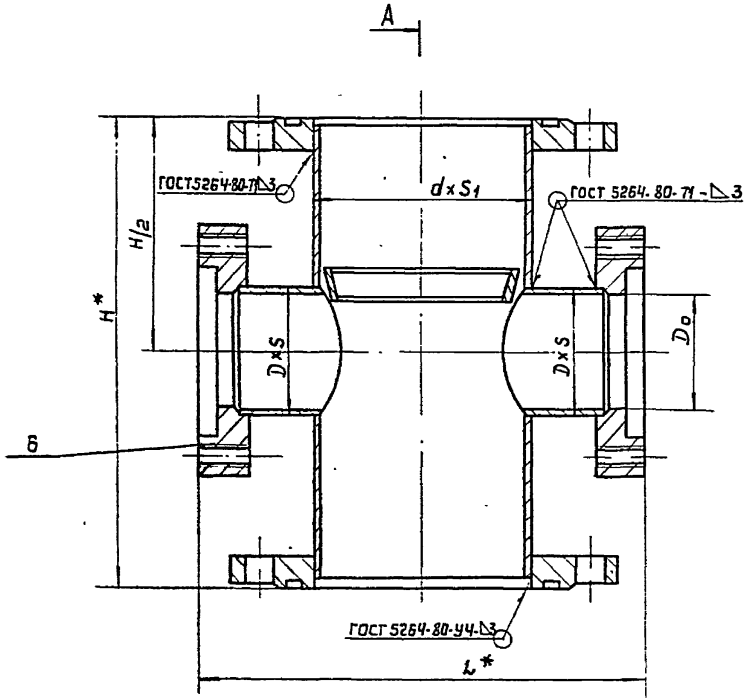

А-А

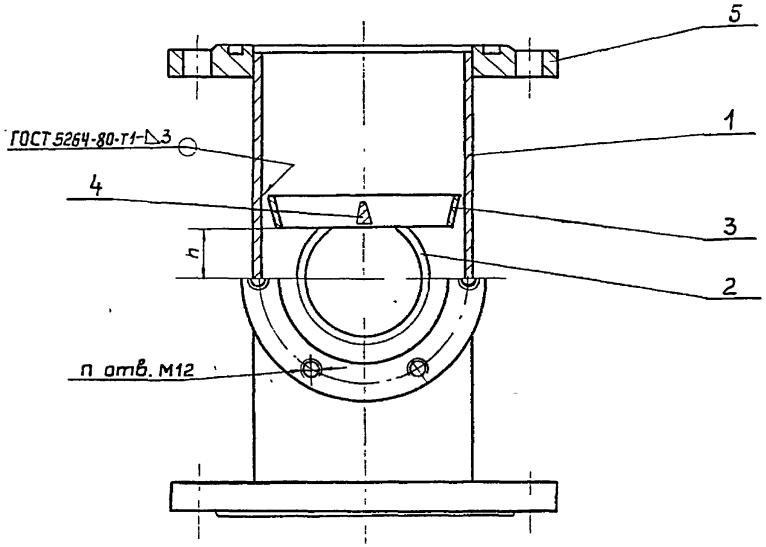

1 *) Размер для справок.

2. Остальные технические требования см. КМ. 00.Д

Обозначение	Проход условн. мм.	Материал	D×S	d×S1	Размеры, мм Do	h	H*	L*	n	Масса кг.
ФС 03.10.00	125	Ст 3пс3 ГОСТ 380-71	76×3	133×4	70	30	280	270	6	18,2
-01	150			159×4,5				300		20,4
-02	200		133×4	219×8	120	60	320	400	10	33,0
-03	125	12Х18Н10Т ГОСТ 5632-72	76×3	133×5	70	30	280	270	6	19,0
-04	150			159×6				300		21,6
-05	200		133×5	219×10	120	60	320	400	10	39,0

Изм.	Лист	№ докум.	Подп.	Дата
Разраб		Кузнецова		
Провер		Фрейман		
Т.контр.				
Н.контр.		Яковлев		
Утв.		Дигилов		

ФС 03.10.00.СБ

Корпус

Сборочный чертеж

Лит	Масса	Масшт.
И	см. таблицу	1:2,5
Лист	Листов 1	

ГИПРОНИИМЕДБИОПРОМ г. Москва

Инв. № подл. | Подп. и дата | Взам. инв. №

Ц00571 96 Заказ 93

Серия 5.417-3

ФС 03.10.01

12,5

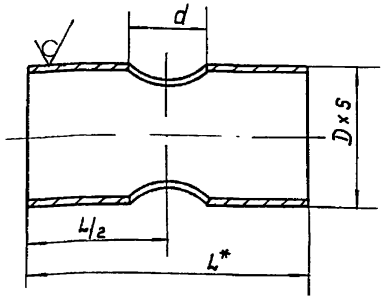

Обозначение	Проход условн. мм	d	L*	Условное обозначение трубы D×S	Масса кг	Масса заготовки, кг
ФС 03.10.01	125	78	270	Труба $\frac{133\times4\ \text{ГОСТ}\ 8732-78}{\text{Б}20\ \text{ГОСТ}\ 8731-74}$	3,1	3,6
-01	150			Труба $\frac{159\times4,5\ \text{ГОСТ}\ 8732-78}{\text{Б}20\ \text{ГОСТ}\ 8731-74}$	4,3	4,8
-02	200	135	306	Труба $\frac{219\times6\ \text{ГОСТ}\ 8732-78}{\text{Б}20\ \text{ГОСТ}\ 8731-74}$	8,3	9,9
-03	125	78	270	Труба 133×5-12Х18Н10Т ГОСТ 9940-81	3,88	4,41
-04	150		266	Труба 159×6-12Х18Н10Т ГОСТ 9940-81	5,57	6,2
-05	200	135	300	Труба 219×10-12Х18Н10Т ГОСТ 9940-81	13,2	16,0

1. *) Размер для справок
2. H16, h16, $\pm\frac{JT16}{2}$
3. Остальные технические требования см. КМ 00 Д

Взам инв №

Подп и дата

Инв № подл

Изм	Лист	№ докум.	Подп	Дата
Разраб		Кузнецова		
Провер		Фрейман		
Т контр.				
Н контр		Яковлев		
Утв		Дигилов		

ФС 03. 10.01

Труба

Лит	Масса	Масшт.
И	см таблицу	1:4
Лист	Листов 1	

см. таблицу

ГИПРОНИИМЕДБИОПРОМ г. Москва

Формат А4

ФС 03.10.02

12,5

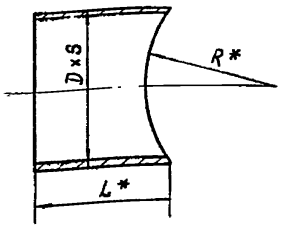

Обозначение	Проход условн. мм	R*	L*	Условное обозначение трубы D×S	Масса кг.	Масса заготовки, кг.
ФС 03.10 02	65	62,5	65	Труба $\frac{76\times3\ \text{ГОСТ}\ 8734-75}{\text{Б}20\ \text{ГОСТ}\ 8733-74}$	0,32	0,32
-01		75	53		0,27	0,32
-02	125	103	99	Труба $\frac{133\times4\ \text{ГОСТ}\ 8732-78}{\text{Б}20\ \text{ГОСТ}\ 8731-74}$	1,15	1,4
-03	65	62,5	65	Труба 76×3-12Х18Н10Т ГОСТ 9941-81	0,32	0,38
-04		73,5	55		0,27	0,32
-05	125	99	105	Труба 133×5-12Х18Н10Т ГОСТ 9940-81	1,57	1,81

1 *) Размеры для справок
2 h16, $\pm\frac{JT16}{2}$
3 Остальные технические требования см КМ 00 Д

Взам инв №

Подп. и дата

Инв № подл

Изм	Лист	№ докум	Подп	Дата
Разраб		Кузнецова		
Провер		Фрейман		
Т контр				
Н.контр		Яковлев		
Утв		Дигилов		

ФС 03.10. 02

Патрубок

Лит	Масса	Масшт
И	см. таблицу	1:2
Лист	Листов 1	

см. таблицу

ГИПРОНИИМЕДБИОПРОМ г. Москва

Серия 5.417-3

ФС 03.10.03

√(√).

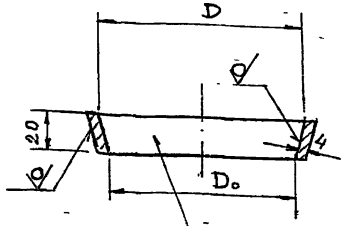

ГОСТ 16037-80-С2-11

Обозначение	Проход условн. мм	D мм	D₀ мм	Материал	Масса кг	Масса заготовки
ФС 03.10.03	125	110	100	Лист Б-ПН-4 ГОСТ 19903-74 / Вст3пс ГОСТ 14637-79	0,23	0,28
-01	150	138	128		0,28	0,35
-02	200	196	195		0,40	0,49
-03	125	110	100	Лист Б-ПН-4 ГОСТ 19903-74 / 12х18Н10Т-МЗБ ГОСТ 7350-77	0,23	0,28
-04	150	134	128		0,28	0,35
-05	200	195	185		0,40	0,49

1. $h16, \pm \frac{IT16}{2}$
2. Остальные технические требования см. КМ. 00.Д

Взам. инв. №

Подп. и дата

Инв. № подл.

Изм	Лист	№ докум.	Подп.	Дата
Разраб		Кузнецова		
Провер.		Фрейман		
Т. контр.				
Н. контр.		Яковлев		
Утв.		Дигилов		

ФС 03.10.03

Конус

Лит	Масса	Масшт.
И	см. таблицу	1:2

Лист | Листов 1

см. таблицу

ГИПРОНИИМЕДБИОПРОМ г. Москва

Формат А4

ФС 03.10.04

12,5 √(√)

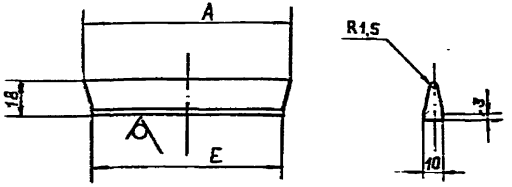

Обозначение	Проход условн. мм.	A мм.	E мм.	Материал	Масса кг.	Масса заготовки, кг.
ФС 03.10.04	125	108	98	Лист Б-ПН-19 ГОСТ 19903-74 / В Ст 3пс ГОСТ 14637-79	0,2	0,22
-01	150	136	126		0,22	0,25
-02	200	192	182		0,3	0,36
-03	125	108	98	Лист Б-ПН-19 ГОСТ 19903-74 / 12х18Н10Т-МЗБ ГОСТ 7350-77	0,2	0,22
-04	150	132	126		0,21	0,25
-05	200	192	182		0,3	0,26

1. $h16, \pm \frac{IT16}{2}$
2. Остальные технические требования см КМ. 00.Д

Взам. инв. №

Подп. и дата

Инв. № подл.

Изм	Лист	№ докум	Подп	Дата
Разраб		Кузнецова		
Провер.		Фрейман		
Т. контр				
Н. контр		Яковлев		
Утв		Дигилов		

ФС 03.10.04

Ребро

Лит.	Масса	Масшт.
И	см. таблицу	1:2

Лист | Листов 1

см. таблицу

ГИПРОНИИМЕДБИОПРОМ г. Москва

Формат А4

Инв.№ подл	Подп. и дата	Взам.инв.№

Серия 5.417-3

Формат	Зона	Поз.	Обозначение	Наименование	Кол. на исполн. Н 01.00.00 –										Примеч.
					–	-01	-02	-03	-04	-05	-06	-07			
				Документация											
А5			Н 01.00.00.СБ	Сборочный чертеж	X	X	X	X	X	X	X	X			
*			КМ.00.Д	Технические требования	X	X	X	X	X	X	X	X			* А4; А3
А3			Н 01.00.00.ТБ	Таблица расхода металла	X	X	X	X	X	X	X	X			
				Сборочные единицы											
А4		1	Н 01.10.00	Корпус	1	1	1	1	1	1	1	1			
				Детали											
А3		2	ГС 01.05	Хомут	1				1						
			– 04	Хомут		1				1					
			– 05	Хомут			1				1				
А4			ГС 01.06	Хомут				2				2			

Изм	Лист	№ докум.	Подп.	Дата
Разраб.		Кузнецова		
Провер.		Фрейман		
Т.контр.				
Н.контр.		Яковлев		
Утв.		Дивилов		

Н 01.00.00.

Наконечник для загрузки

Лит.	Лист	Листов
И	1	2

ГИПРОНИКМЕДБИОПРОМ г. Москва.

Формат: А4

Инв.№ подл.	Подп. и дата	Взам.инв.№

Формат	Зона	Поз.	Обозначение	Наименование	Кол. на исполн. Н 01.00.00 –										Примеч.
					–	-01	-02	-03	-04	-05	-06	-07			
				Стандартные изделия											
		3		Болт М8×30,88											
				ГОСТ 7798-70	1	1	1	2	1	1	1	2			
		4		Гайка М 8.5											
				ГОСТ 5915-70	1	1	1	2	1	1	1	2			
		5		Шайба 8.5											
				ГОСТ 11371-76	1	1	1	2	1	1	1	2			

Изм	Лист	№ докум	Подп.	Дата

Лист 2

Формат: А4

Н 01.00.00.СБ

Серия 5.417-3

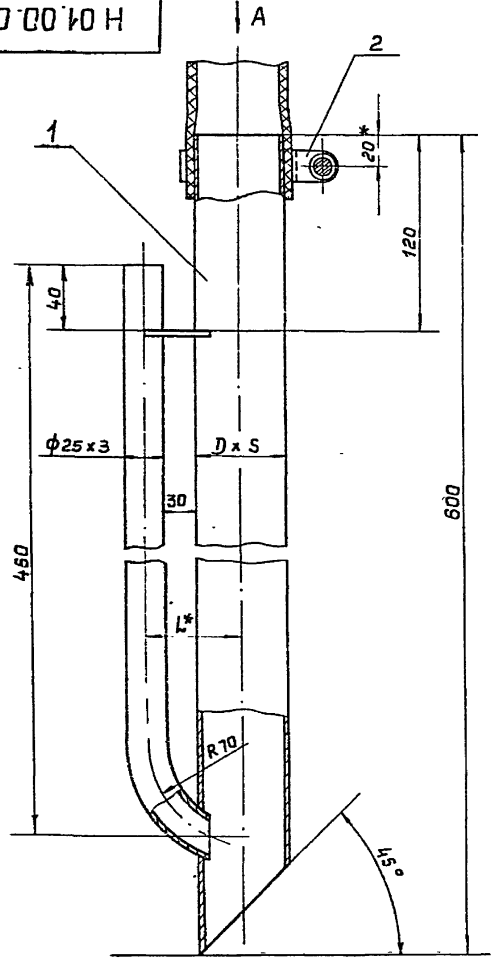

Вид А

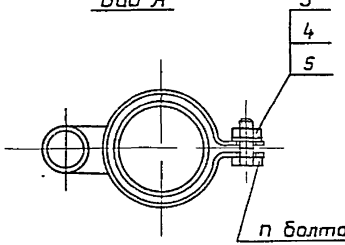

Для Ду 65

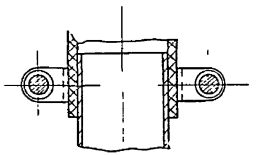

Обозначение	Проход условн	Материал	D x S	L*	n	Масса
Н 01.00.00	25	Ст3 пс 3 ГОСТ 380-71	32 х 2,5	60	1	1,63
-01	40		45 х 2,5	65		2,17
-02	50		57 х 2,5	70		2,58
-03	65		76 х 3	80	2	3,88
-04	25	12Х18Н10Т ГОСТ 5632-72	32 х 2	60	1	1,5
-05	40		45 х 2	65		1,9
-06	50		57 х 2	70		2,2
-07	65		76 х 3	80	2	3,88

1. Труба для загрузки сыпучего материала в аппарат
2. Основные технические требования см. КМ.00 Д
3. */ Размеры для справок
4. Расход металла см Н 01 00.00.ТБ

Изм	Лист	№докум	Подп	Дата
Разраб		Кузнецова		
Провер		Фрейман		
Т контр				
Н контр		Яковлев		
Утв		Дигилов		

Н 01 00 00.СБ

Наконечник для загрузки

Сборочный чертеж

Лит	Масса	Масшт
И	см табл	1:2,5
Лист	Листов 1	

ГИПРОНИИМЕДБИОПРОМ г. Москва

Инв. № подл. | Подпись и дата | Взам. инв. №

Н01.00.00 ТБ

Серия 5.417-3

Обозначение материала		Масса металлических заготовок на исполнение Н01.00.00 кг							
		—	-01	-02	-03	-04	-05	-06	-07
Труба $\frac{D \times S \text{ ГОСТ } 8734\text{-}75}{\text{Б } 10 \text{ ГОСТ } 8733\text{-}74}$	32 × 2,5	1,1							
	45 × 2,5		1,6						
	57 × 2,5			2,1					
	76 × 3,0				3,3				
Труба D×S -12Х18Н10Т ГОСТ 9941-81	32 × 2,0					0,9			
	45 × 2,0						1,3		
	57 × 2,0							1,7	
	76 × 3,0								3,3
Труба $\frac{25 \times 2 \text{ ГОСТ } 8734\text{-}75}{\text{Б } 10 \text{ ГОСТ } 8733\text{-}74}$		0,55	0,55	0,55	0,55				
Труба 25×2-12Х18Н10Т ГОСТ 9941-81						0,55	0,55	0,55	0,55
Лист $\frac{\text{Б-ПН-4.0 ГОСТ } 19903\text{-}74}{\text{В Ст.3 пс3 ГОСТ } 14637\text{-}79}$		0,06	0,06	0,06	0,06				
Лист $\frac{\text{Б-ПН-4.0 ГОСТ } 19903\text{-}74}{\text{12Х18Н10Т-М3б ГОСТ } 7350\text{-}77}$						0,06	0,06	0,06	0,06
Лист $\frac{\text{Б-ПН-2.0 ГОСТ } 19903\text{-}74}{\text{В Ст 3пс 3 ГОСТ } 16523\text{-}79}$		0,043	0,085	0,101	0,188	0,043	0,085	0,101	0,188

Инв. № подл. | Подпись и дата | Взам. инв. №

Изм.	Лист	№ докум.	Подп.	Дата
Разраб.		Кузнецов		
Провер.		Фрейман		
Т. контр.				
Н. контр.		Яковлев		
Утв.		Дигилов		

Н 01.00.00 ТБ

Наконечник для загрузки.

Таблица расхода металла

Лит	Лист	Листов
И		1

ГИПРОНИИМЕДБИОПРОМ г. Москва

Инв. № подл.	Подп. и дата	Взам. инв. №

Серия 5.417-3

Формат	Зона	Поз.	Обозначение	Наименование	Кол. на исполн. Н 01. 10. 00 –										Примеч.
					–	-01	-02	-03	-04	-05	-06	-07			
				Документация											
А3			Н 01. 10.00. СБ	Сборочный чертеж	X	X	X	X	X	X	X	X			
				Детали											
А3		1	Н 01.10.01 -	Труба	1										
			- 01	Труба		1									
			- 02	Труба			1								
			- 03	Труба				1							
			- 04	Труба					1						
			- 05	Труба						1					
			- 06	Труба							1				
			- 07	Труба								1			

Изм.	Лист	№ докум.	Подп.	Дата
Разраб.		Кузнецова		
Провер.		Фрейман		
Т. контр.				
Н. контр.		Яковлев		
Утв.		Дигилов		

Н 01. 10. 00

Корпус

Лит.	Лист.	Листов.
И	1	2

ГИПРОНИИМЕДБИОПРОМ г. Москва

Формат А4

Инв N подл.	Подп и дата	Взам инв №

Формат	Зона	Поз.	Обозначение	Наименование	Кол. на исполн. Н 01. 10. 00 -										Примеч.
					–	-01	-02	-03	-04	-05	-06	-07			
А4		2	Н 01. 10. 02	Труба	1	1	1	1							
			- 01	Труба					1	1	1	1			
А3		3	Н 01. 10. 03	Косынка	1	1	1	1							
			- 01	Косынка					1	1	1	1			

Изм	Лист	N докум.	Подп.	Дата

Н 01. 10. 00

Лист 2

Формат: А4

400571 102

Н 01.10.00.СБ

Серия 5.417-3

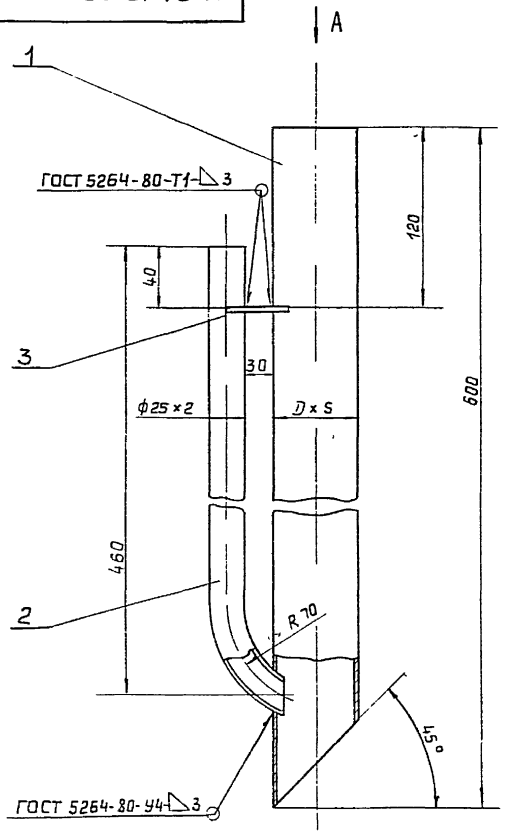

Вид А

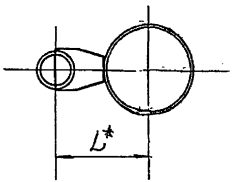

Обозначение	Проход условн.	Материал	D×S	L*	Масса
Н 01 10.00	25	Ст3пс3 ГОСТ 380-71	32×2,5	60	1,57
-01	40		45×2,5	65	2,07
-02	50		57×2,5	70	2,47
-03	65		76×3	80	3,67
-04	25	12Х18Н10Т ГОСТ 5632-72	32×2	60	1,44
-05	40		45×2	65	1,77
-06	50		57×2	70	2,07
-07	65		76×3	80	3,67

1 Остальные технические требования : см КМ. 00.Д

2. *) Размеры для справок

Изм	Лист	№ докум	Подп	Дата	Н 01.10.00.СБ	
Разраб	Кузнецова				Корпус Сборочный чертеж	Лит: И; Масса: см. табл.; Масшт.: 1:2,5
Провер	Фрейман					Лист 1; Листов 1
Т.контр						ГИПРОНИИМЕДБИОПРОМ г. Москва
Н.контр	Яковлев					
Утв	Дигилов					

Инв.№подл. | Подп. и дата | Взам.инв.№

Серия 5.417-3

Н 01.01.01

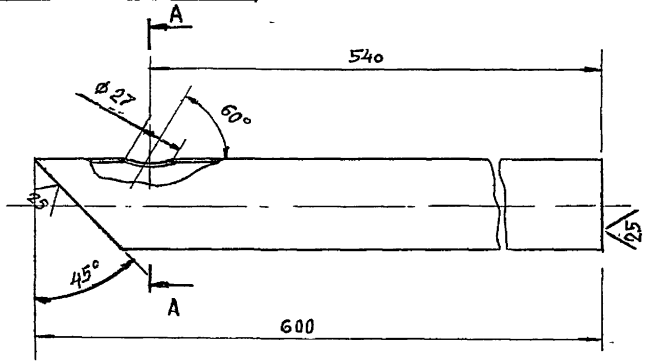

А — А

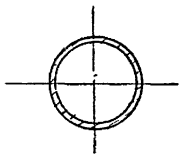

1. Н16; h16; $\pm\frac{JT16}{2}$

2. Остальные технические требования см. КМ.00.Д

Обозначение	Проход услов. мм	Материал	Масса	Масса заготовки
Н 01.10.01	25	Труба $\frac{32\times2,5\ ГОСТ\ 8734-75}{Б\ 10\ ГОСТ\ 8733-74}$	1,0	1,1
-01	40	Труба $\frac{45\times2,5\ ГОСТ\ 8734-75}{Б\ 10\ ГОСТ\ 8733-74}$	1,5	1,6
-02	50	Труба $\frac{57\times2,5\ ГОСТ\ 8734-75}{Б\ 10\ ГОСТ\ 8733-74}$	1,9	2,1
-03	65	Труба $\frac{76\times3\ ГОСТ\ 8734-75}{Б\ 10\ ГОСТ\ 8733-74}$	3,1	3,3
-04	25	Труба 32×2-12×18Н10Т ГОСТ 9941-81	0,84	0,9
-05	40	Труба 45×2-12×18Н10Т ГОСТ 9941-81	1,2	1,3
-06	50	Труба 57×2-12×18Н10Т ГОСТ 9941-81	1,5	1,7
-07	65	Труба 76×3-12×18Н10Т ГОСТ 9941-81	3,1	3,3

Изм.	Лист	№ докум.	Подп.	Дата
Разраб		Кузнецова		
Провер		Фрейман		
Т. контр				
Н. контр.		Яковлев		
Утв		Дигилов		

Н 01.10.01

Труба

Лит	Масса	Масшт
И	см. табл.	1:2,5

Лист | Листов 1

см. таблицу

ГИПРОНИИМЕДБИОПРОМ г. Москва

Инв. № подл. | Подпись и дата | Взам. инв. №

Н 01.10.02

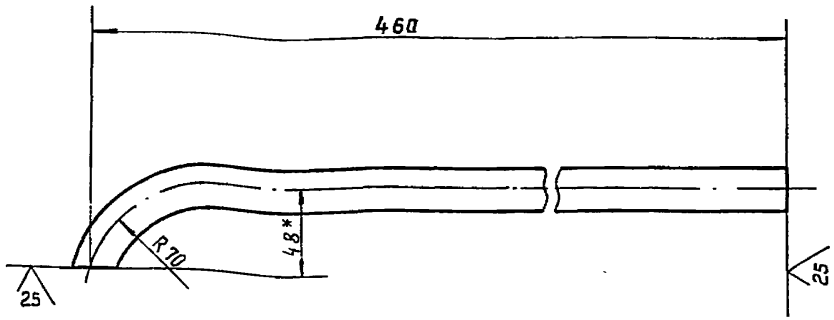

Обозначение	Проход условн. мм	Материал	Масса	Масса заготовки
Н 01.10.02	20	Труба $\frac{25\times2\ ГОСТ\ 8734-75}{Б\ 10\ ГОСТ\ 8733-74}$	0,54	0,55
- 01	20	Труба 25×2-12Х18Н10Т ГОСТ 9941-81	0,54	0,55

1 $\pm \frac{JT16}{2}$

2 Остальные технические требования см. КМ 00.Д

Изм	Лист	№ докум.	Подп.	Дата
Разраб.		Кузнецова		
Провер.		Фрейман		
Т. контр.				
Н. контр.		Яковлев		
Утв.		Дигилов		

Н 01.10.02

Труба

Лит	Масса	Масштаб
И	см. табл.	1:2,5
Лист	Листов 1	

см. таблицу

ГИПРОНИИМЕДБИОПРОМ г. Москва

Инв. № подл. | Подпись и дата | Взам. инв. №

Формат А4

Н 01.10.03

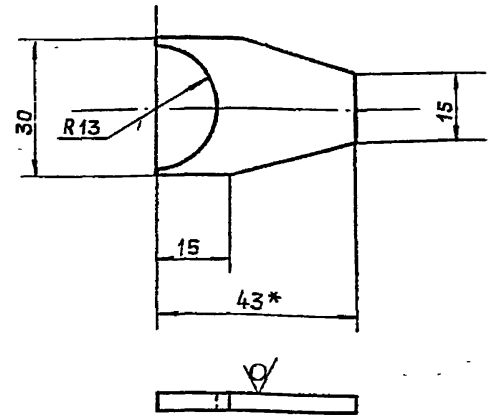

Обозначение	Материал	Масса	Масса заготовки
Н 01.10 03	Лист $\frac{Б-ПН-4\ 0\ ГОСТ\ 19903-74}{В\ Ст\ 3\ пс\ 3\ ГОСТ\ 14637-79}$	0,03	0,06
- 01	Лист $\frac{Б-ПН-4,0\ ГОСТ\ 19903-74}{12\times18Н10Т-М36\ ГОСТ\ 7350-77}$	0,03	0,06

1 H16; h16; $\pm \frac{JT16}{2}$

2. Остальные технические требования см. КМ.00.Д.

Изм	Лист	№ докум.	Подп.	Дата
Разраб.		Кузнецова		
Провер.		Фрейман		
Т. контр.				
Н. контр.		Яковлев		
Утв.		Дигилов		

Н01.10.03

Касынка

Лит	Масса	Масштаб
И	см. табл.	1:1
Лист	Листов 1	

см таблицу

ГИПРОНИИМЕДБИОПРОМ г. Москва

Инв. № подл. | Подпись и дата | Взам. инв. №

Инв. № подл.	Подп. и дата	Взам. инв. №

Серия 5.417-3

Формат	Зона	Поз.	Обозначение	Наименование	Кол. на исполн. ГС 01.00										Примеч.
					–	-01	-02	-03	-04	-05	-06	-07	-08	-09	
				Документация											
А3			ГС.01.00.СБ	Сборочный чертеж											
*			КМ.00.Д	Технические требования											*А4, А3
А3			ГС.01.00.ТБ	Таблица расхода металла											
				Детали											
А3		1	ГС 01.01	Ниппель	1										
			-01	Ниппель		1									
			-02	Ниппель			1								
			-03	Ниппель				1							
			-04	Ниппель					1						
			-05	Ниппель						1					

Изм	Лист	№ докум.	Подп.	Дата
Разраб.		Боброва		
Провер.		Фрейман		
Т.контр.				
Н.контр.		Яковлев		
Утв.		Дигилов		

ГС 01.00

Гайка соединительная

Лит.	Лист	Листов
И	1	8

ГИПРОНИИМЕДБИОПРОМ г. Москва

Формат А4

Инв. № подл.	Подп. и дата	Взам. инв. №

Формат	Зона	Поз.	Обозначение	Наименование	Кол. на исполн. ГС 01.00										Примеч.
					–	-01	-02	-03	-04	-05	-06	-07	-08	-09	
			-06	Ниппель							1				
			-07	Ниппель								1			
			-08	Ниппель									1		
			-09	Ниппель										1	
А3		2	ГС 01.02	Гайка	1										
			-01	Гайка		1									
			-02	Гайка			1								
			-03	Гайка				1							
			-04	Гайка					1						
			-05	Гайка						1					
			-06	Гайка							1				
			-07	Гайка								1			
			-08	Гайка									1		
			-09	Гайка										1	
А3		3	ГС 01.03	Штуцер	1										
			-01	Штуцер		1									
			-02	Штуцер			1								
			-03	Штуцер				1							
			-04	Штуцер					1						

Изм	Лист	№ докум.	Подп.	Дата

ГС 01.00

Лист 2

Формат А4

400571 106

Формат	Зона	Поз.	Обозначение	Наименование	Кол. на исполн. ГС 01.00										Примеч.
					–	-01	-02	-03	-04	-05	-06	-07	-08	-09	
			– 05	Штуцер						1					
			– 06	Штуцер							1				
			– 07	Штуцер								1			
			– 08	Штуцер									1		
			– 09	Штуцер										1	
Л4		4	ГС 01.04.	Прокладка	1									1	
			-01	Прокладка		1									
			-02	Прокладка			1								
			– 03	Прокладка				1							
			– 04	Прокладка					1						
			– 05	Прокладка						1					
			– 06	Прокладка							1				
			– 07	Прокладка								1			
			-08	Прокладка									1		
93		5	ГС 01.05.	Хомут	1									1	
			-01	Хомут		1									
			– 02	Хомут			1								
			– 03	Хомут				1							
			– 04	Хомут					1						

Формат	Зона	Поз.	Обозначение	Наименование	Кол. на исполн. ГС 01.00										Примеч.
					–	-01	-02	-03	-04	-05	-06	-07	-08	-09	
			– 05	Хомут						1					
Л4		6	ГС.01.06	Хомут							2				
			-01	Хомут								2			
			– 02	Хомут									2		
				Стандартные изделия.											
		7		Болты по ГОСТ 7798-70											
				М10х25. 56	1	1	1	1						1	
				М12х35. 56					1	1					
				М16х40. 56							2	2	2		
				Гайки по ГОСТ 5915-70											
		8		М10. 5	1	1	1	1						1	
				М12. 5					1	1					
				М16. 5							2	2	2		
				Шайбы по ГОСТ 11371-78											
		9		Шайба 10.5	1	1	1	1						1	
				Шайба 12.5					1	1					
				Шайба 16.5							2	2	2		

Формат	Зона	Поз.	Обозначение	Наименование	Кол. на исполн. ГС 01.00 -10	-11	-12	-13	-14	-15	-16	-17	Примеч.
				Документация									
А3			ГС 01.00.СБ	Сборочный чертеж									
*			КМ.00.Д	Технические требования									*А4; А3
А3			ГС 01.00.ТБ	Таблица расхода металла									
				Детали									
А3		1	ГС 01.01 -10	Ниппель	1								
			-11	Ниппель		1							
			-12	Ниппель			1						
			-13	Ниппель				1					
			-14	Ниппель					1				
			-15	Ниппель						1			
			-16	Ниппель							1		
			-17	Ниппель								1	
А3		2	ГС 01.02 -10	Гайка	1								
			-11	Гайка		1							
			-12	Гайка			1						
			-13	Гайка				1					
			-14	Гайка					1				

Формат	Зона	Поз.	Обозначение	Наименование	Кол. на исполн. ГС 01.00 -10	-11	-12	-13	-14	-15	-16	-17	Примеч.
			-15	Гайка						1			
			-16	Гайка							1		
			-17	Гайка								1	
А3		3	ГС 01.03 -10	Штуцер	1								
			-11	Штуцер		1							
			-12	Штуцер			1						
			-13	Штуцер				1					
			-14	Штуцер					1				
			-15	Штуцер						1			
			-16	Штуцер							1		
			-17	Штуцер								1	
А4		4	ГС 01.04 -01	Прокладка	1								
			-02	Прокладка		1							
			-03	Прокладка			1						
			-04	Прокладка				1					
			-05	Прокладка					1				
			-06	Прокладка						1			
			-07	Прокладка							1		
			-08	Прокладка								1	

Инв № подл	Подп и дата	Взам инв №

Серия 5 417-3

Формат	Зона	Поз	Обозначение	Наименование	Кол. на исполн. ГС 01.00 -10	-11	-12	-13	-14	-15	-16	-17			Примеч.
А3		5	ГС 01 05 -01	Хомут	1										
			-02	Хомут		1									
			-03	Хомут			1								
			-04	Хомут				1							
			-05	Хомут					1						
А4		6	ГС 01.06	Хомут						2					
			-01	Хомут							2				
			-02	Хомут								2			
				Стандартные изделия											
		7		Болты по ГОСТ 7798-70											
				М10×25 .56	1	1	1								
				М12×35 .56				1	1						
				М16×40 .56						2	2	2			
				Гайки по ГОСТ 5915-70											
		8		М10,5	1	1	1								
				М12,5				1	1						
				М16,5						2	2	2			

Изм	Лист	№ докум.	Подп.	Дата	ГС 01 00	Лист 7

Формат А4

Инв N подл	Подп. и дата	Взам инв №

Формат	Зона	Поз	Обозначение	Наименование	Кол. на исполн. ГС 01.00 -10	-11	-12	-13	-14	-15	-16	-17			Примеч.
				Шайбы по ГОСТ 113-78											
		9		Шайба 10.5	1	1	1								
				Шайба 12.5				1	1						
				Шайба 16.5						2	2	2			

Изм	Лист	№ докум.	Подп.	Дата	ГС 01.00	Лист 8

Формат А4

14005-71 109

ГС 01.00.СБ

Серия 5.417-3

Рис.1

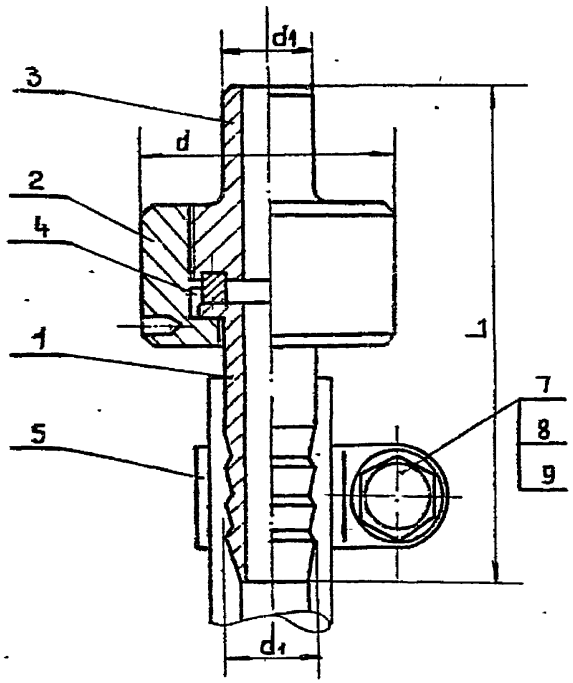

Рис.2

м 1:2 остальное см. рис.1

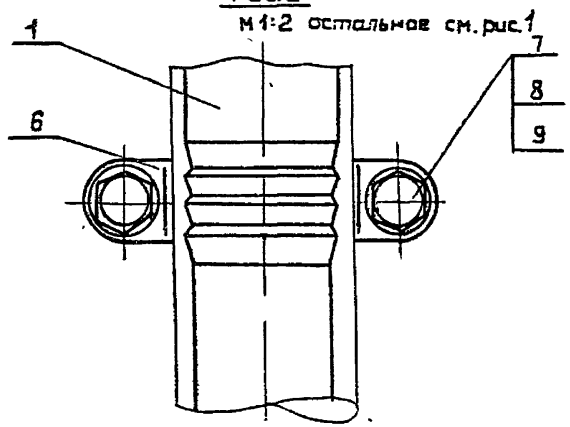

1.* Размер для справок.

2. Прокладку (дет. поз. 4) приклеить в поз. штуцера (дет. поз. 3)

3. Остальные технические требования см. КМ. 00.Д

4. Расход металла см. ГС 01.00. ТБ

Обозначение	Внутренний диаметр шланга	Материал	Способ крепления шланга	Размеры L*	d	d1	Масса кг.
ГС 01.00	16	В Ст.3пс3 ГОСТ 380-71	Рис.1	105	56	20	0,61
-01	20			107	60	24	0,80
-02	25			127	65	28	0,96
-03	31.5			138	75	34	1,33
-04	40			138	85	44	1,70
-05	50			138	95	54	2.01
-06	63		Рис.2	165	110	68	3.25
-07	80			165	135	84	4.32
-08	100			165	165	104	6.46
-09	16	12Х18Н10Т ГОСТ 5632-72	Рис.1	105	55	20	0,61
-10	20			107	60	24	0,80
-11	25			127	65	28	0,96
-12	31.5			138	75	34	1,33
-13	40			138	86	44	1,70
-14	50			138	95	54	2.01
-15	63		Рис.2	165	110	68	3.25
-16	80			165	135	84	4,32
-17	100			165	165	104	6,46

Инв.№ подл. | Подп. и дата | Взам.инв.№

Изм	Лист	№докум	Подп	Дата
Разраб		Баброва		
Провер		Фрейман		
Т.контр				
Н.контр		Яковлев		
Утв.		Дигилов		

ГС 01.00.СБ

Гайка соединительная для шлангов

Сборочный чертеж

см таблицу

Лит	Масса	Масшт.
И	см таблицу	1:1
Лист 1	Листов 1	

ГИПРОНИИМЕДБИОСПРОМ г. Москва

Ц00541 110

Формат: А3

ГС 01.00.ТБ

Серия 5.417-3

Материал	Масса металлических заготовок на испол. ГС01.00-								
Круг Д8 ГОСТ 2590-71 / В Ст3пс ГОСТ 14637-75	D,мм.	-	-01	-02	-03	-04	-05	-06	-07	-08
	30	0,33								
	36	0,32	0,48							
	42		0,44	0,87						
	48			0,57						
	50				1,23					
	55	0,56								
	58				0,97	1,65				
	60		0,71							
	65			0,83		1,26	2,08			
	75				1,25		1,60			
	85					1,60		4,46		
	90							3,00		
	95						2,00			
	105								6,80	
	110							2,98	4,48	
	130									10,42
	140								5,08	8,46
	160									7,10
Лист Б-ПН-20 ГОСТ 19903-74 / В Ст3пс ГОСТ 16523-70		0,043	0,050	0,056	0,060	0,085	0,101	0,188	0,216	0,240

Продолжение

Материал	Масса металлических заготовок на испол. ГС01.00-								
Круг Д8 ГОСТ 2590-71 / 12Х18Н10Т-М 36 ГОСТ 7350-79	Dмм.	-09	-10	-11	-12	-13	-14	-15	-16	-17
	30	0,33								
	36	0,32	0,48							
	42		0,44	0,87						
	48			0,57						
	50				1,23					
	55	0,56								
	58				0,97	1,65				
	60		0,71							
	65			0,83		1,26	2,08			
	75				1,25		1,60			
	85					1,60		4,48		
	90							3,00		
	95						2,00			
	105								6,80	
	110							2,98	4,48	
	130									10,42
	140								5,08	8,46
	160									7,10
Лист Б-ПН-20 ГОСТ 19903-74 / В Ст3пс ГОСТ 16523-70		0,043	0,050	0,056	0,060	0,085	0,101	0,188	0,216	0,240

Изм.	Лист	№ докум.	Подп.	Дата
Разраб.		Боброва		
Провер.		Фрейман		
Н. контр.		Яковлев		
Утв.		Дигилов		

ГС.01.00.ТБ

Гайка соединительная для шлангов

Таблица расхода металла

Лит.	Лист	Листов
И		1

ГИПРОНИИМЕДЕКОПРОМ г. Москва

Инв. № подл. | Подп. и дата | Взам. инв. №

ГС 01.01

Серия 3.417-3

63 (√)

Обозначение	Материал	Внутренний диаметр шланга	Размеры мм							Масса кг	Масса заготовки, кг
			d	d_1	d_2	d_3	L	l	l_1		
ГС 01.01	Круг 30 В ГОСТ 2590-71 / В Ст 3пс ГОСТ 14637-79	16	13	16	20	30	60	8	3,5	0,09	0,33
-01	Круг 36 В ГОСТ 2590-71 / В Ст 3пс ГОСТ 14637-79	20	17	20	24	36				0,11	0,48
-02	Круг 42 В ГОСТ 2590-71 / В Ст 3пс ГОСТ 14637-79	25	20	23	28	42	80	10	4	0,19	0,87
-03	Круг 50 В ГОСТ 2590-71 / В Ст 3пс ГОСТ 14637-79	31,5	26	29	34	50				0,24	1,23
-04	Круг 58 В ГОСТ 2590-71 / В Ст 3пс ГОСТ 14637-79	40	36	39	44	58				0,32	1,65
-05	Круг 65 В ГОСТ 2590-71 / В Ст 3пс ГОСТ 14637-79	50	46	49	54	65				0,39	2,08
-06	Круг 85 В ГОСТ 2590-71 / В Ст 3пс ГОСТ 14637-79	63	59	62	68	85	100	12	5	0,71	4,46
-07	Круг 105 В ГОСТ 2590-71 / В Ст 3пс ГОСТ 14637-79	80	75	78	84	105				0,88	6,80
-08	Круг 130 В ГОСТ 2590-71 / В Ст 3пс ГОСТ 14637-79	100	95	98	104	130				1,11	10,42
-09	Круг 30 В ГОСТ 2590-71 / 12х18Н10Т-МЗБ ГОСТ 7350-79	16	13	16	20	30	60	8	3,5	0,09	0,33
-10	Круг 36 В ГОСТ 2590-71 / 12х18Н10Т-МЗБ ГОСТ 7350-79	20	17	20	24	36				0,11	0,48
-11	Круг 42 В ГОСТ 2590-71 / 12х18Н10Т-МЗБ ГОСТ 7350-79	25	20	23	28	42	80	10	4	0,19	0,87
-12	Круг 50 В ГОСТ 2590-71 / 12х18Н10Т-МЗБ ГОСТ 7350-79	31,5	26	29	34	50				0,24	1,23
-13	Круг 58 В ГОСТ 2590-71 / 12х18Н10Т-МЗБ ГОСТ 7350-79	40	36	39	44	58				0,32	1,65
-14	Круг 65 В ГОСТ 2590-71 / 12х18Н10Т-МЗБ ГОСТ 7350-79	50	46	49	54	65				0,39	2,08
-15	Круг 85 В ГОСТ 2590-71 / 12х18Н10Т-МЗБ ГОСТ 7350-79	65	59	62	68	85	100	12	5	0,71	4,46
-16	Круг 105 В ГОСТ 2590-71 / 12х18Н10Т-МЗБ ГОСТ 1350-79	80	75	78	84	105				0,88	6,80
-17	Круг 130 В ГОСТ 2590-71 / 12х18Н10Т-МЗБ ГОСТ 7350-79	100	95	98	104	130				1,11	10,42

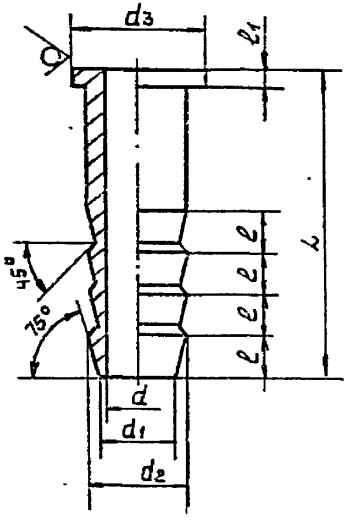

1. $H16, h16, \pm \frac{IT16}{2}$
2. Остальные технические требования см. КМ.00.Д

Инв.№ подл. | Подп. и дата | Взам. инв.№

Изм.	Лист	№ докум.	Подп.	Дата
Разраб		Боброва		
Провер		Фасиман		
Т.контр				
Н.контр		Яковлева		
Утв.		Дмитлав		

ГС 01.01

Ниппель

Лит	Масса	Масшт
И	см таблицу	1:1
Лист	Листов 1	

см. таблицу

ГИПРОНИИМЕДБИОПРОМ г Москва

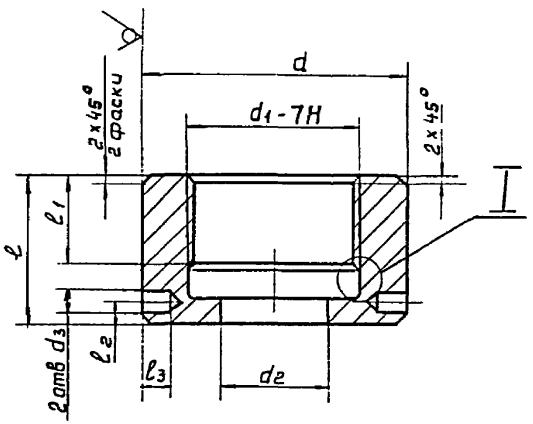

I

М 2:1

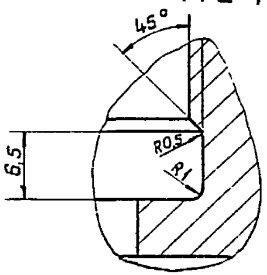

Обозначение	Материал	Размеры, мм. d	d1	d2	d3	l	l1	l2	l3	Масса кг	Масса заготовки, кг
ГС 01.02	Круг 55 В ГОСТ 2590-71 / В Ст 3пс ГОСТ 14637-79	55	М 36	22	4	30	16	4	6	0,28	0,56
-01	Круг 60 В ГОСТ 2590-71 / В Ст 3пс ГОСТ 14637-79	60	М 42	26	4	32	16	4	6	0,40	0,71
-02	Круг 65 В ГОСТ 2590-71 / В Ст 3пс ГОСТ 14637-79	65	М 48	30	4	32	16	4	6	0,43	0,83
-03	Круг 75 В ГОСТ 2590-71 / В Ст 3пс ГОСТ 14637-79	75	М 56	36	6	36	20	5	8	0,66	1,25
-04	Круг 85 В ГОСТ 2590-71 / В Ст 3пс ГОСТ 14637-79	85	М 64	46	6	36	20	5	8	0,80	1,60
-05	Круг 95 В ГОСТ 2590-71 / В Ст 3пс ГОСТ 14637-79	95	М 72	56	6	36	20	5	8	0,96	2,00
-06	Круг 110 В ГОСТ 2590-71 / В Ст 3пс ГОСТ 14637-79	110	М 90	70	6	40	22	5	8	1,20	2,98
-07	Круг 140 В ГОСТ 2590-71 / В Ст 3пс ГОСТ 14637-79	140	М 110	86	8	42	24	6	8	1,79	5,08
-08	Круг 160 В ГОСТ 2590-71 / В Ст 3пс ГОСТ 14637-79	160	М 140	106	8	45	27	6	8	2,68	7,10
-09	Круг 55 В ГОСТ 2590-71 / 12Х18Н10Т-М3б ГОСТ 7350-79	55	М 36	22	4	30	16	4	6	0,28	0,56
-10	Круг 60 В ГОСТ 2590-71 / 12Х18Н10Т-М3б ГОСТ 7350-79	60	М 42	26	4	32	16	4	6	0,40	0,71
-11	Круг 65 В ГОСТ 2590-71 / 12Х18Н10Т-М3б ГОСТ 7350-79	65	М 48	30	4	32	16	4	6	0,43	0,83
-12	Круг 75 В ГОСТ 2590-71 / 12Х18Н10Т-М3б ГОСТ 7350-79	75	М 56	36	6	36	20	5	8	0,66	1,25
-13	Круг 85 В ГОСТ 2590-71 / 12Х18Н10Т-М3б ГОСТ 7350-79	85	М 64	46	6	36	20	5	8	0,80	1,60
-14	Круг 95 В ГОСТ 2590-71 / 12Х18Н10Т-М3б ГОСТ 7350-79	95	М 72	56	6	36	20	5	8	0,96	2,00
-15	Круг 110 В ГОСТ 2590-71 / 12Х18Н10Т-М3б ГОСТ 7350-79	110	М 90	70	6	40	22	5	8	1,20	2,98
-16	Круг 140 В ГОСТ 2590-71 / 12Х18Н10Т-М3б ГОСТ 7350-79	140	М 110	86	8	42	24	6	8	1,79	5,08
-17	Круг 160 В ГОСТ 2590-71 / 12Х18Н10Т-М3б ГОСТ 7350-79	160	М 140	106	8	45	27	6	8	2,68	7,10

1 H16, h16, $\pm \frac{JT16}{2}$

2 Остальные технические требования см КМ 00.Д

Изм	Лист	N докум.	Подп	Дата
Разраб		Боброва		
Пров		Фрейман		
Т.контр				
Н.контр		Яковлев		
Утв		Дмитров		

ГС 01.02

Гайка

Лит	Масса	Масшт
И	см. таблицу	1:1
Лист	Листов 1	

см. таблицу

ГИПРОНИИМЕДБИОПРОМ г. Москва

Инв. № подл. | Подп. и дата | Взам. инв. №

ГС 01.03

Серия 5.417-3

12,5 V (V)

Обозначение	Материал	Размеры мм d	d_1	d_2	d_3	d_4	l	l_1	l_2	Масса кг	Масса заготовки, кг
ГС.01.03	Круг 36 В ГОСТ 2590-71 / В Ст3пс ГОСТ 14637-79	М36	20	13	18	28	40	15	2	0,16	0,32
-01	Круг 42 В ГОСТ 2590-71 / В Ст 3пс ГОСТ 14637-79	М42	24	17	23	33				0,20	0,44
-02	Круг 48 В ГОСТ 2590-71 / В Ст 3 пс ГОСТ 14637-79	М48	28	20	27	37			3	0,24	0,57
-03	Круг 56 В ГОСТ 2590-71 / В Ст 3 пс ГОСТ 14637-79	М56	34	26	36	48	50	18		0,32	0,97
-04	Круг 65 В ГОСТ 2590-71 / В Ст 3пс ГОСТ 14637-79	М64	44	36	38	50				0,43	1,26
-05	Круг 75 В ГОСТ 2590-71 / В Ст 3пс ГОСТ 14637-79	М72	54	46	49	61				0,49	1,60
-06	Круг 90 В ГОСТ 2590-71 / В Ст 3пс ГОСТ 14637-79	М90	68	59	64	76	60	20	4	0,86	3,00
-07	Круг 110 В ГОСТ 2590-71 / В Ст 3пс ГОСТ 14637-79	М110	84	75	82	98		22		1,13	4,48
-08	Круг 140 В ГОСТ 2590-71 / В Ст 3пс ГОСТ 14637-79	М140	104	95	108	124	70	25		2,12	8,46
-09	Круг 36 В ГОСТ 2590-71 / 12х18Н10Т-М3б ГОСТ 7350-79	М36	20	13	18	28	40	15	2	0,16	0,32
-10	Круг 42 В ГОСТ 2590-71 / 12х18Н10Т-М3б ГОСТ 7350-79	М42	24	17	23	33				0,20	0,44
-11	Круг 48 В ГОСТ 2590-71 / 12х18Н10Т-М3б ГОСТ 7350-79	М48	28	20	27	37				0,24	0,57
-12	Круг 56 В ГОСТ 2590-71 / 12х18Н10Т-М3б ГОСТ 7350-79	М56	34	26	36	48	50	18	3	0,32	0,97
-13	Круг 65 В ГОСТ 2590-71 / 12Х18Н10Т-М3б ГОСТ 7350-79	М64	44	36	38	50				0,43	1,26
-14	Круг 75 В ГОСТ 2590-71 / 12Х18Н10Т-М3б ГОСТ 7350-79	М72	54	46	49	61				0,49	1,60
-15	Круг 90 В ГОСТ 2590-71 / 12Х18Н10Т-М3б ГОСТ 7350-79	М90	68	59	64	78	6	20		0,86	3,00
-16	Круг 110 В ГОСТ 2590-71 / 12Х18Н10Т-М3б ГОСТ 7350-79	М110	84	75	82	98		22	4	1,13	4,48
-17	Круг 140 В ГОСТ 2590-71 / 12Х18Н10Т-М3б ГОСТ 7350-79	М140	104	95	108	124	70	25		2,12	8,46

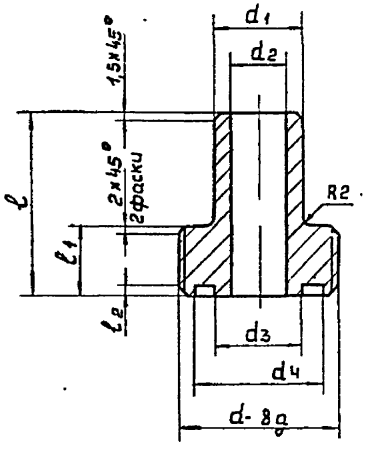

1. H16, h16, $\pm \frac{JT16}{2}$

2. Остальные технические требования см. КМ.00.Д

Изм	Лист	№ докум	Подп.	Дата
Разраб		Боброва		
Провер		Фрейман		
Т.контр				
Н.контр		Якоблев		
Утв.		Дигилов		

ГС 01.03

Штуцер

Лит.	Масса	Масшт
И	см таблицу	1:1

Лист | Листов 1

см. таблицу

ГИПРОНИИМЕДБИОПРОМ г. Москва

Инв.№подл. | Подп. и дата | Взам.инв.№

ГС.01.05

Серия 5.417-3

12,5 (√)

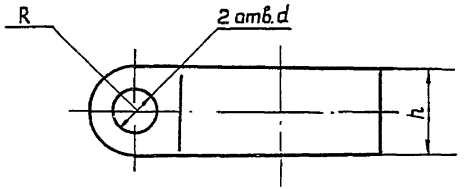

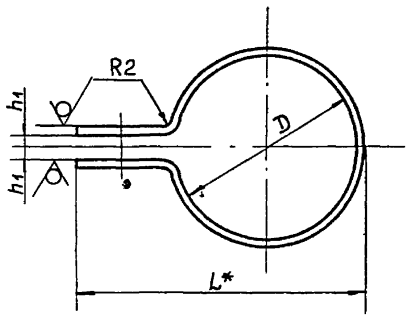

Обозначение	Внутренний диаметр цапфы мм	Размеры, мм						Масса кг.	Масса заготовки кг.
		D	L*	d	R	h	h1		
ГС 01.05	16	28	54	11	11	22	3	0,037	0,043
-01	20	32	58					0,044	0,050
-02	25	38	64					0,050	0,056
-03	31,5	42	68					0,054	0,060
-04	40	50	80	14	13	26	5	0,075	0,085
-05	50	62	92					0,090	0,101

1. $H16, h16 \pm \frac{JT16}{2}$

2. Остальные технические требования см. КМ.00.Д.

3 * Размер для справок.

Взам.инв.№ | Подп. и дата | Инв.№подл.

Изм.	Лист	N докум.	Подп.	Дата
Разраб.		Боброва		
Провер.		Фрейман		
Т.контр.				
Н.контр.		Яковлев		
Утв.		Дигилов		

ГС 01.05

Хомут

Лит.	Масса	Масшт.
И	см. таблицу	1:1
Лист	Листов 1	

Лист Б-ПН-20 ГОСТ 19903-74 / В Ст3пс ГОСТ 16523-74

ГИПРОНИИМЕДБИОПРОМ г. Москва

Формат А3

ГС 01.06

12.5

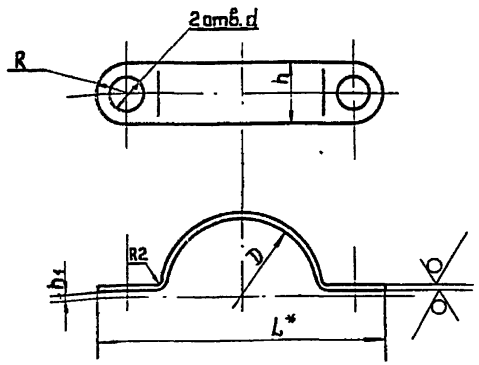

Обозначение	Внутренний диаметр шланга мм.	Размеры, мм D	L*	d	R	h	h_1	Масса кг.	Масса заготовки, кг.
ГС 01.06	63	78	146	18	16	32	5	0,078	0,094
-01	80	96	164					0,092	0,108
-02	100	112	180					0,104	0,120

1. H16, h16, $\pm \frac{JT16}{2}$
2. Остальные технические требования см. КМ.00.Д
3.* Размер для справок

Взам.инв.№ | Подп. и дата | Инв.№ подл.

Изм	Лист	№докум.	Подп.	Дата
Разраб.		Кузнецова		
Провер.		Фрейман		
Т.контр.				
Н.контр.		Яковлев		
Утв.		Дигилов		

ГС 01.06

Хомут

Лит	Масса	Масштаб
И	см. таблицу	1:2

Лист | Листов 1

Лист: Б-ПН 20 ГОСТ 19903-74 / Ст 3 пс ГОСТ 16523-74

ГИПРОНИИМЕДБИОПРОМ г. Москва

Формат А4

ГС 01.04

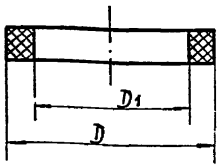

Обозначение	Материал	Размеры, мм D	D_1	Масса кг.
ГС 01.00.04	Пластина Т, лист ТМКЩ-М-7×250×500 ГОСТ 7338-77	28	18	0,004
-01		33	23	0,005
-02		37	27	0,006
-03	Пластина Т, лист ТМКЩ-М-8×250×500 ГОСТ 7338-77	48	36	0,010
-04		50	38	0,010
-05		61	49	0,013
-06		76	64	0,017
-07		98	82	0,028
-08		124	108	0,038

Технические требования см. КМ.00.Д

Взам.инв.№ | Подпись и дата | Инв.№ подл.

Изм	Лист	N докум.	Подп.	Дата
Разраб		Боброва		
Провер		Фрейман		
Т.контр				
Н.контр		Яковлев		
Утв		Дигилов		

ГС 01.04

Прокладка

Лит	Масса	Масштаб
И	см. таблицу	1:1

Лист | Листов 1

см таблицу

ГИПРОНИИМЕДБИОПРОМ г. Москва

Инв. N подл. | Подп. и дата | Взам. инв. №

Серия 5.417-3

Формат	Зона	Поз.	Обозначение	Наименование	Кол. на испол. П01.00- –	01	02	03	04	05	06	07	08	Примеч.
				Документация										
*			П01.00.СБ	Сборочный чертеж										* Л1- А3 Л2- А4
*			КМ. 00.Д	Технические требования										* А4; А3
				Детали										
		1		Патрон										
				Труба 45х2,5 ГОСТ 8734-75 / Б10 ГОСТ 8733-74										
Б.Ч			П01.01	L = 170	1									0,45кг
Б.Ч			П01.02	L = 280		1								0,74кг
Б.Ч			П01.03	L = 400			1							1,05кг

Изм.	Лист	N докум.	Подп.	Дата	П01.00			
Разраб.		Кузнецова			Патрон	Лит	Лист	Листов
Провер.		Фрейман				И	1	4
Н.контр.		Яковлев				ПИПРОНИИМЕДБИОПРОМ г. Москва		
Утв.		Дигилов						

Формат: А4

Инв. N подл. | Подп. и дата | Взам. инв. №

Формат	Зона	Поз.	Обозначение	Наименование	Кол. на испол. П01.00- –	01	02	03	04	05	06	07	08	Примеч.
				Труба 76х3 ГОСТ 8734-75 / Б10 ГОСТ 8733-74										
Б.Ч			П01.04	L = 170				1						0,92кг
Б.Ч			П01.05	L = 280					1					1,52кг
Б.Ч			П01.06	L = 400						1				2,16кг.
				Труба 108х4 ГОСТ 8734-75 / Б10 ГОСТ 8733-74										
Б.Ч			П01.07	L = 170							1			1,75кг
Б.Ч			П01.08	L = 280								1		2,88кг.
Б.Ч			П01.09	L = 400									1	4,11кг.
		2		Упор										
				Уголок 20х20х3-В ГОСТ 8509-86 / В Ст.3сп,3-1 ГОСТ 535-79										
Б.Ч			П01.19	L = 20	3	3	3	3	3	3				0,018кг.
Б.Ч			П01.20	L = 30							3	3	3	0,027кг.

Изм. | Лист | N докум. | Подп. | Дата | П01.00 | Лист 2

Формат А4

Формат	Зона	Поз.	Обозначение	Наименование	Кол. на испол. П01.00- 09	10	11	12	13	14	15	16	17	Примеч.
				Документация										
*			П01.00.СБ	Сборочный чертеж										*/ А1 - А3 А2 - А4
*			КМ 00.Д	Технические требования										* А4; А3
				Детали										
		1		Патрон										
				Труба 159х4,5 ГОСТ 8732-78 / Б10 ГОСТ 8731-74										
Б.Ч			П01.10	L = 170	1									2,92 кг.
Б.Ч			П01.11	L = 280		1								4,81 кг.
Б.Ч			П01.12	L = 400			1							6,29 кг.
				Труба 219х6 ГОСТ 8732-78 / Б10 ГОСТ 8731-74										
Б.Ч			П01.13	L = 170				1						5,38 кг
Б.Ч			П01.14	L = 280					1					8,89 кг
Б.Ч			П01.15	L = 400						1				12,61 кг.
				Труба 245х7 ГОСТ 8732-78 / Б10 ГОСТ 8731-74										

Формат	Зона	Поз.	Обозначение	Наименование	Кол. на испол. П01.00- 09	10	11	12	13	14	15	16	17	Примеч.
Б.Ч			П01.16	L = 170							1			7,0 кг.
Б.Ч			П01.17	L = 280								1		11,51 кг
Б.Ч			П01.18	L = 400									1	16,44 кг.
		2		Упор										
				Уголок 20х20х3-В ГОСТ 8509-86 / ВСт3сп3-1 ГОСТ 535-79										
Б.Ч			П01.21	L = 30	3	3	3							0,27 кг
				Уголок 20х20х4-В ГОСТ 8509-86 / ВСт3сп3-1 ГОСТ 535-79										
Б.Ч			П01.22	L = 40				3	3	3	3	3	3	0,046 кг.

П01.00.СБ

Серия 5.417-3

Рис.1

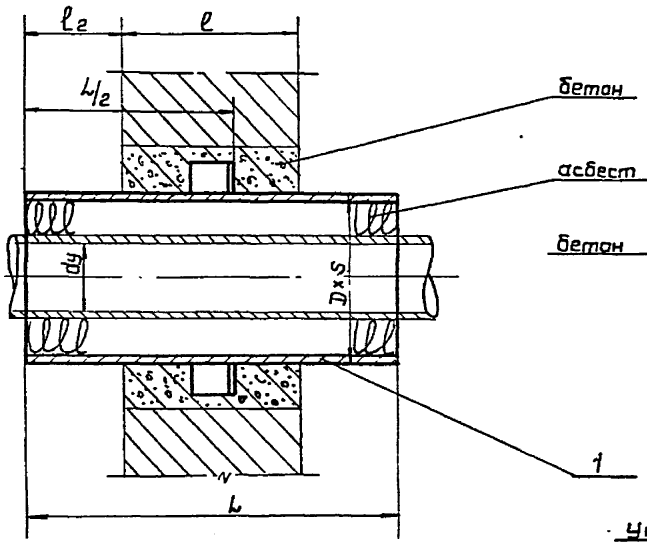

Рис.2

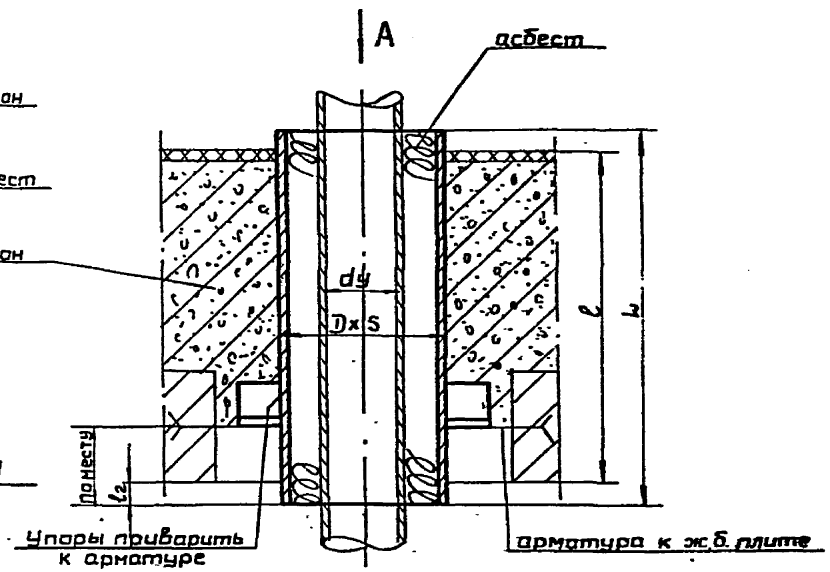

Вид А

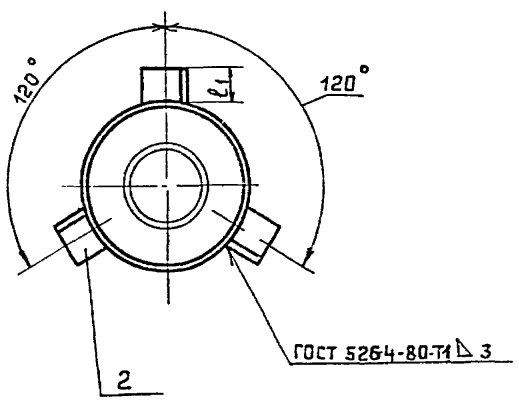

1. Узел прохода стальных труб через стены (рис.1) и междуэтажные железобетонные перекрытия (рис.2) в невзрывоопасных помещениях.
2. Размер $\ell_2 = \frac{L-\ell}{2}$ определяется в каждом конкретном случае
3. Размер: $L = 170$ принят для $\ell = 80; 100; 120; 150$ мм.
   $L = 280$ принят для $\ell = 200; 250$ мм.
   $L = 400$ принят для $\ell = 300; 380$ мм.
4. Таблицу исполнений см. лист 2.
5. Остальные технические требования см. КМ.00.Д

					П01.00.СБ			
Изм	Лист	№ докум	Подп	Дата	Патрон	Лит.	Масса	Масшт.
Разраб.		Кузнецова				И	см. таблицу	1:2
Провер.		Фрейман			Сборочный чертеж	Лист 1	Листов 2	
Т.контр						ГИПРОНИИМЕДБИОПРОМ г. Москва		
Н.контр		Яковлев						
Утв		Дигилов						

Инв. № подл. | Подпись и дата | Взам. инв. №

П01.00.СБ

Обозначение	dy трубы, мм	Патрон поз. 1			Упор поз. 2		Масса патрона в сборе, кг.
		D×S, мм	L, мм	Масса, кг.	ℓ_1 мм.	Масса, кг.	
П01.00	15; 20; 25	45×2,5	170	0,45	20	0,018	0,504
-01			280	0,74			0,794
-02			400	1,05			1.104
-03	32; 40; 50	76×3	170	0,92			0,974
-04			280	1,52			1,574
-05			400	2,16			2,214
-06	65; 80	108×4	170	1,75	30	0,027	1,831
-07			280	2,88			2,961
-08			400	4,11			4.191
-09	100; 125	159×4,5	170	2,92			3.001
-10			280	4,81			4,891
-11			400	8,29			6.371
-12	150	219×6	170	5,38	40	0,046	5.498
-13			280	8,83			8.968
-14			400	12,61			12.75
-15	200	245×7	170	7,00			7.14
-16			280	11,51			11.65
-17			400	16,44			16.58

Инв.№подл. | Подп. и дата | Взам.инв.№

Изм.	Лист	№ докум.	Подп.	Дата

П01.00.СБ — Лист 2

Формат: А4

П02.00.СБ

Обозначение	dy трубы, мм.	Патрон поз. 1			Упор поз.2		Масса патрона в сборе, кг.
		D×S, мм	L, мм.	Масса, кг.	ℓ_1, мм	Масса кг.	
П02.00	25; 32; 40	159×4,5	170	2,92	40	0,05	3,07
-01			280	4,81			4,96
-02			400	8,29			8,44
-03	50; 65	219×6	170	5,36			5,51
-04			280	8,83			8,98
-05			400	12,61			12,76
-06	80; 100	245×7	170	7,0	60	0,07	7,21
-07			280	11,51			11,72
-08			400	16,44			16,65
-09	125	273×7	170	7,81			8.02
-10			280	12,86			13.07
-11			400	18.37			18.58
-12	150	325×8	170	10.63			10.84
-13			280	17.51			17,72
-14			400	25.02			25,23

Инв.№подл. | Подп. и дата | Взам.инв.№

Изм.	Лист	№ докум.	Подп.	Дата

П02.00.СБ — Лист 2

Формат: А4

Формат	Зона	Поз.	Обозначение	Наименование	Кол. на испол. П02.00-									Примеч.
					–	01	02	03	04	05	06	07	08	
				Документация										
*			П02. 00.СБ	Сборочный чертеж										* Л1- А3 Л2- А4
*			КМ. 00.Д	Технические требования										* А4; А3
				Детали										
		1		Патрон										
				Труба 159х4,5 ГОСТ 8732-78 / Б10 ГОСТ 8731-74										
Б.Ч			П02. 01	L = 170	1									2, 92 кг.
Б.Ч			П02. 02	L = 280		1								4, 81 кг.
Б.Ч			П02. 03	L = 400			1							6, 29 кг.

Изм	Лист	№ докум.	Подп.	Дата	П02.00		
Разраб		Кузнецова			Патрон	Лит.	Лист	Листов
Провер.		Фрейман				И	1	4
Н.контр.		Яковлев				ГИПРОНИИМЕДБИОПРОМ г. Москва		
Утв.		Дигилов						

Формат: А4

Формат	Зона	Поз.	Обозначение	Наименование	Кол. на испол. П02.00-									Примеч.
					–	01	02	03	04	05	06	07	08	
				Труба 219х6 ГОСТ 8732-78 / Б10 ГОСТ 8731-74										
Б.Ч			П02. 04	L = 170				1						5, 35кг
Б.Ч			П02. 05	L = 280					1					8, 83кг.
Б.Ч			П02. 06	L = 400						1				12. 61 кг.
				Труба 245х7 ГОСТ 8732-78 / Б10 ГОСТ 8731- 74										
Б.Ч			П02.04	L = 170							1			7,0кг
Б.Ч			П02.08	L = 280								1		11. 51кг
Б.Ч			П02. 09	L = 400									1	16, 44кг.
				Упор										
				Уголок 20х20х4-В ГОСТ 8509-86 / Ст.3сп3-1 ГОСТ 535-79										
Б.Ч			П02. 16	L = 40	3	3	3	3	3	3				0,05кг.
Б.Ч			П02. 17	L = 60							3	3	3	0,07 кг.

Копировал

Формат А4

Изм.	Лист	№ докум.	Подп.	Дата	П02.00	Лист 2

Формат: А4

Инв. № подл.	Подп. и дата	Взам. инв. №

Серия 5.417-3

Формат	Зона	Поз.	Обозначение	Наименование	Кол. на исполн. П02.00- 09	10	11	12	13	14					Примеч.
				Документация											
*			П02.00.СБ	Сборочный чертеж	X	X	X	X	X	X					*) Л1-А3 Л2-А4
*			КМ.00.Д	Технические требования	X	X	X	X	X	X					* А4; А3
				Детали											
		1		Патрон											
				Труба $\frac{2\ 73\times7\ ГОСТ\ 8732-78}{Б10\ ГОСТ\ 8731-74}$											
Б.4			П02.10	L = 170	1										7,81 кг
Б.4			П02.11	L = 280		1									12,86 кг
Б.4			П02.12	L = 400			1								18,37 кг.
				Труба $\frac{325\times8\ ГОСТ\ 8732-78}{Б10\ ГОСТ\ 8731-74}$											
Б.4			П02.13	L = 170				1							10.63 кг.
Б.4			П02.14	L = 280					1						17.51 кг.
Б.4			П02.15	L = 400						1					25.02 кг.

Изм.	Лист	№ докум.	Подп.	Дата	П02.00	Лист 3

Формат: А4

Инв. № подл.	Подп. и дата	Взам. инв. №

Формат	Зона	Поз.	Обозначение	Наименование	Кол. на исполн. П02.00- 09	10	11	12	13	14					Примеч.
		2		Упор											
				Уголок $\frac{20\times20\times4\cdot В\ ГОСТ\ 8509-86}{В\ Ст.3сп-3-1\ ГОСТ\ 535-79}$											
Б.4			П02.17	L = 60	3	3	3	3	3	3					0,07 кг.

Изм.	Лист	№ докум.	Подп.	Дата	П02.00	Лист 4

Формат: А4

ЦОО 571 122

ПО2. 00. СБ

Серия 5.417-3

Рис. 1

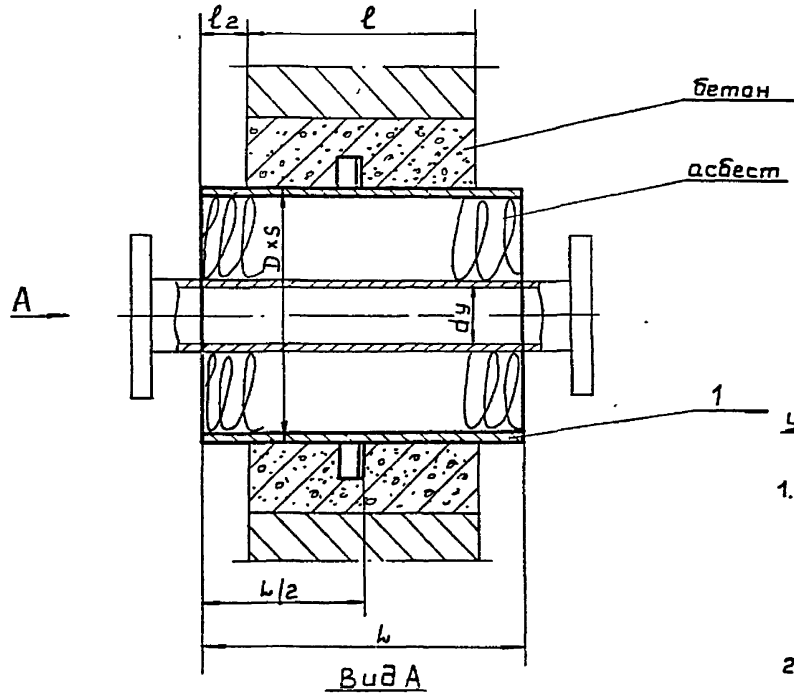

Вид А

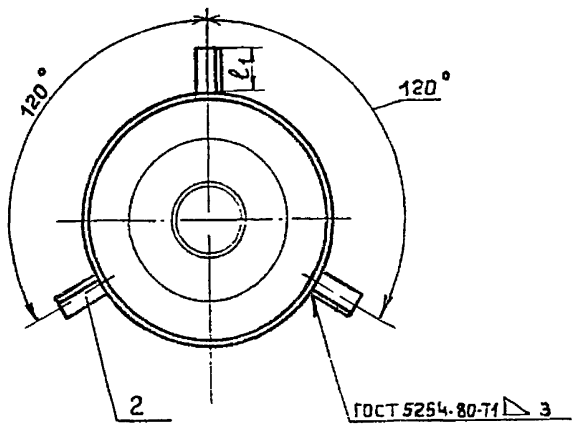

Рис. 2

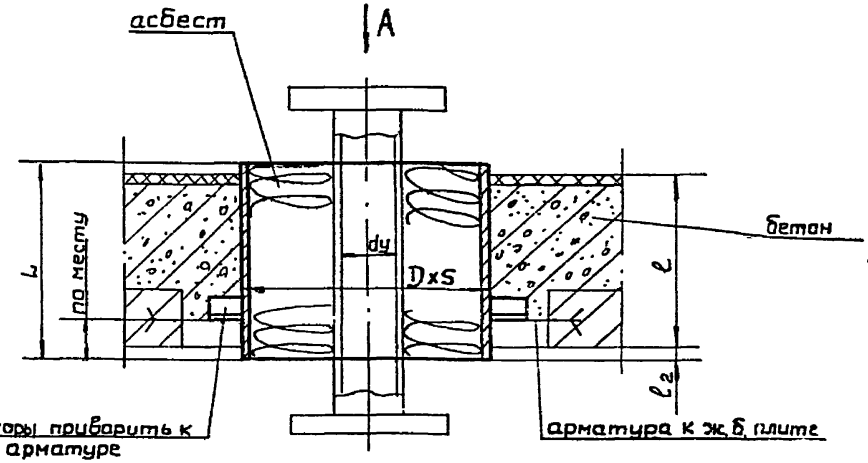

1. Узел прохода труб, имеющих целиковый фланец (эмалированных, футерованных полиэтиленом и др.) через стены (рис.1) и междуэтажные железобетонные перекрытия (рис. 2) в невзрывоопасных помещениях.
2. Размер $\ell_2 = \frac{L-\ell}{2}$ определяется в каждом конкретном случае.
3. Размер: $L = 170$ принят для $\ell = 80, 100; 120; 150$ мм;
   $L = 280$ принят для $\ell = 200; 250$ мм.
   $L = 400$ принят для $\ell = 300; 380$ мм.
4. Таблицу исполнений см. лист 2
5. Остальные технические требования см. КМ. 00.Д

Изм.	Лист	N докум.	Подп.	Дата
Разраб.		Кузнецова		
Провер.		Фрейман		
Т.контр.				
Н.контр.		Яковлев		
Утв.		Дигилов		

ПО2. 00. СБ

Патрон
Сварочный чертеж

Лит.	Масса	Масшт.
И	см. таблицу	1:4
Лист 1	Листов 2	

ГИПРОНИИМЕДБИОПРОМ г. Москва

Инв. N подл. | Подп. и дата | Взам. инв. N

Ц 00571 123 Формат А3

Формат	Зона	Поз.	Обозначение	Наименование	Кол. на исполн. П03.00-									Примеч.
					-	01	-02	-03	-04	-05	-06	-07	-08	
				Документация										
*			П03.00.СБ	Сборочный чертеж										* А1 - А3 А2 - А4
*			КМ.00.Д	Технические требования										* А4; А3
				Детали										
		1		Патрон										
				Труба 76х3 ГОСТ 8734-75 / Б 10 ГОСТ 8733-74										
Б.Ч			П03.01	L = 170	1									0,92 кг.
Б.Ч			П03.02	L = 280		1								1,52 кг.
Б.Ч			П03.03	L = 400			1							2,16 кг.

Изм	Лист	№ докум.	Подп.	Дата	П03.00		
Разраб		Кузнецова			Патрон	Лит.	Лист 1	Листов 5
Провер		Фрейман				И		
Н.контр		Яковлев				ГИПРОНИИМЕДБИОПРОМ г. Москва		
Утв.		Дигилов						

Формат: А4

Формат	Зона	Поз.	Обозначение	Наименование	Кол. на исполн. П03.00-									Примеч.
					-	01	02	03	04	05	06	07	08	
				Труба 108х4 ГОСТ 8734-75 / Б 10 ГОСТ 8733-74										
Б.Ч			П03.04	L = 170				1						1,75 кг.
Б.Ч			П03.05	L = 280					1					2,88 кг.
Б.Ч			П03.06	L = 400						1				4,11 кг.
				Труба 133х4 ГОСТ 8734-75 / Б 10 ГОСТ 8733-74										
Б.Ч			П03.07	L = 170							1			2,16 кг.
Б.Ч			П03.08	L = 280								1		3,56 кг.
Б.Ч			П03.09	L = 400									1	5,09 кг.
		2		Опорное кольцо										
				Круг 10-В ГОСТ 2590-71 / 35-а-2 ГОСТ 1050-74										
Б.Ч			П03.19	L = 183	1	1	1							0,11 кг.
Б.Ч			П03.20	L = 277				1	1	1				0,17 кг.
Б.Ч			П03.21	L = 362							1	1	1	0,22 кг.
		3		Упор										
				Уголок 20х20х3-В ГОСТ 8509-86 / В Ст.3сп 3-1 ГОСТ 535-79										

Изм.	Лист	№ докум.	Подп.	Дата	П03.00	Лист 2

Формат: А4

Инв № подл	Подп. и дата	Взам. инв №

Серия 5.417-3

Формат	Зона	Поз.	Обозначение	Наименование	Кол. на исполн. ПОЗ. 00-										Примеч.
					–	01	02	03	04	05	06	07	08		
Б.4			ПОЗ. 25	L = 20	3	3	3								0,018 кг.
Б.4			ПОЗ. 26	L = 30				3	3	3	3	3	3		0,027 кг.

Изм	Лист	№ докум.	Подп.	Дата	ПОЗ.00	Лист 3

Формат: А4

Инв. № подл.	Подп. и дата	Взам. инв №

Формат	Зона	Поз.	Обозначение	Наименование	Кол. на исполн. ПОЗ.00-										Примеч.
					09	10	11	12	13	14	15	16	17		
				Документация											
*			ПОЗ. 00. СБ	Сборочный чертеж											* Л1 - А3 Л2 - А4
*			КМ. 00. Д	Технические требования											* А4; А3
				Детали											
		1		Патрон											
				Труба $\frac{159 \times 4,5 \text{ ГОСТ } 8734\text{-}75}{\text{Б10 ГОСТ } 8733\text{-}74}$											
Б.4			ПОЗ. 10	L = 170	1										2,92 кг.
Б.4			ПОЗ. 11	L = 280		1									4,81 кг.
Б.4			ПОЗ. 12	L = 400			1								6,29 кг.
				Труба $\frac{219 \times 6 \text{ ГОСТ } 8734\text{-}75}{\text{Б10 ГОСТ } 8733\text{-}74}$											
Б.4			ПОЗ. 13	L = 170				1							5,36 кг
Б.4			ПОЗ. 14	L = 280					1						8,83 кг.
Б.4			ПОЗ. 15	L = 400						1					12,61 кг.
				Труба $\frac{273 \times 8 \text{ ГОСТ } 8734\text{-}75}{\text{Б10 ГОСТ } 8733\text{-}74}$											

Изм	Лист	№ докум.	Подп.	Дата	ПОЗ.00	Лист 4

Формат: А4

Формат	Зона	Поз.	Обозначение	Наименование	Кол. на исполн. ПОЗ.00- 09	10	11	12	13	14	15	16	17	Примеч.
Б4			ПОЗ. 16	L = 170							1			8.89кг.
Б4			ПОЗ. 17	L = 280								1		14. 84кг.
Б4			ПОЗ. 18	L = 400									1	20, 91кг.
		2		Опорное кольцо										
				Круг 10-В ГОСТ 2590-71 / 35-а-2 ГОСТ 1050-74										
Б4			ПОЗ. 22	L = 434	1	1	1							0, 27кг.
Б4			ПОЗ. 23	L = 610				1	1	1				0, 37кг.
Б4			ПОЗ. 24	L = 767							1	1	1	0, 47кг.
		2		Упор										
				Уголок 20х20х3-В ГОСТ 8509-86 / В Ст.3сп3-1 ГОСТ 535-79										
Б4			ПОЗ. 26	L = 30	3	3	3							0,027кг.
				Уголок 20х20х4-В ГОСТ 8509-86 / В Ст.3сп3-1 ГОСТ 535-79										
Б4			ПОЗ. 27	L = 40				3	3	3				0,05кг.
Б4			ПОЗ. 28	L = 60							3	3	3	0,07кг.

Изм. | Лист | № докум. | Подп. | Дата

ПОЗ.00 Лист 5

Формат: А4

ПОЗ.00.СБ

Обозначение	dy трубы, мм.	Патрон поз.1 D x S мм	L, мм	Масса кг.	Опорное кольцо поз.2 D2, мм	L* длина развер.	Масса кг	Упор поз.3 z, мм	Масса кг.	Масса патрона в сборе кг.
ПО1.00										
-01	15;20;25	76х3	280	1.52	68	183	0,11	20	0,018	1,69
			170	0,92						1,09
-02			400	2.16						2.33
-03			170	1,75	98	277	0,17			2.0
-04	32;40;50	108х4	280	2.88						3,13
-05			400	4,11						4,36
-06			170	2,16	125	362	0,22	30	0,027	2,38
-07	65; 80	133х4	280	3,56						3,86
-08			400	5,09						5,39
-09			170	2,92	148	434	0,27			3,27
-10	100	159х4,5	280	4,81						5,16
-11			400	6,29						6,64
-12	125;150	219х5	170	5,36	204	610	0,37	40	0,05	9,35
-13			280	8,83						13,13
-14			400	12,61						5,88
-15	200	273х8	170	8,89	254	767	0,47	60	0,07	9,57
-16			280	14,64						15,32
-17			400	20,91						21,59

Изм. | Лист | № докум. | Подп. | Дата

Лист 2

Формат: А4

Рис.1

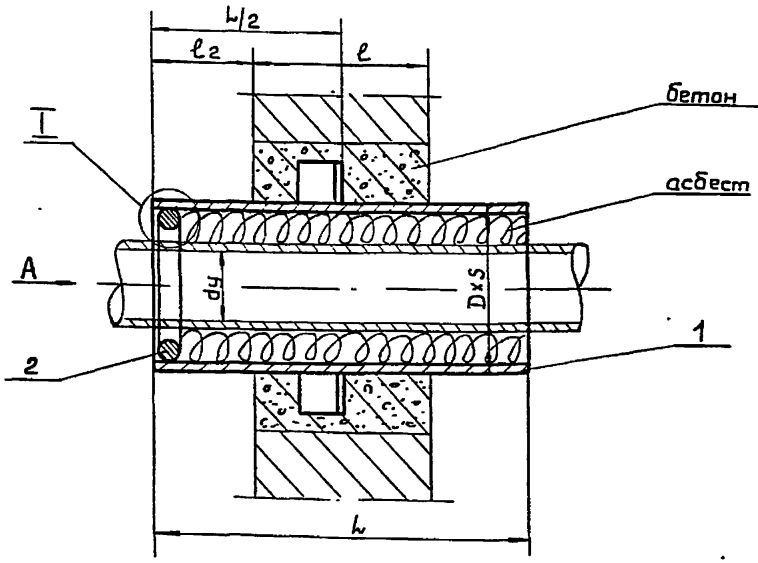

I
М1:1

Вид А

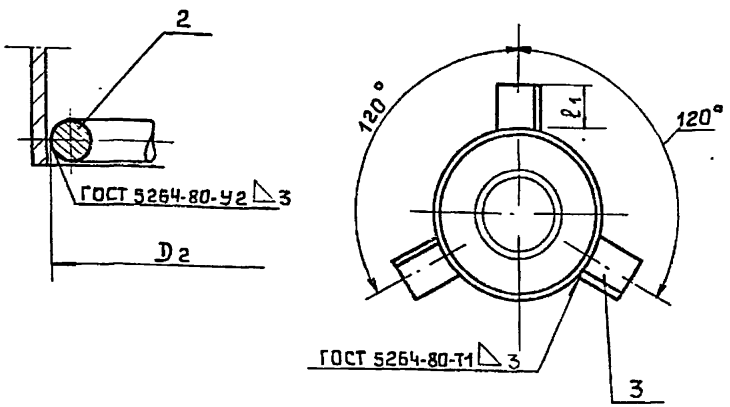

Рис.2

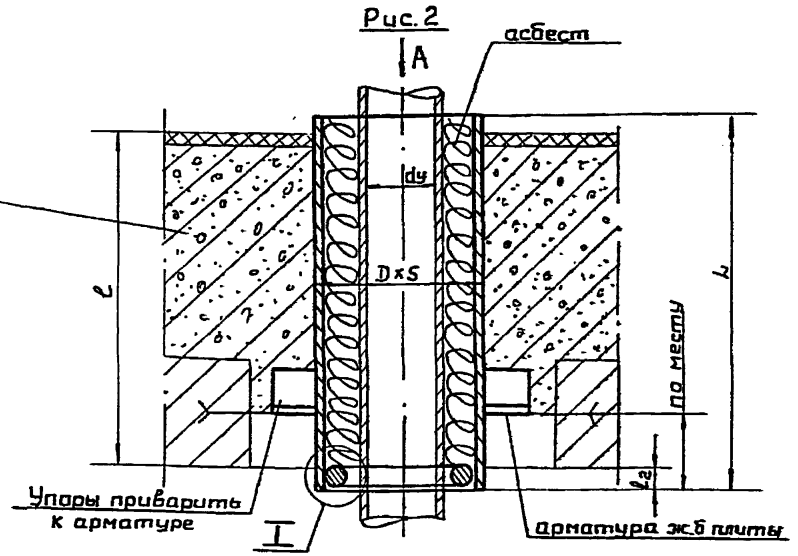

1. Узел прохода стальных труб через стены (рис.1) и междуэтажные железобетонные перекрытия (рис.2) разделяющие помещения разных категорий по взрыво-пожарной опасности.
2. Перед набивкой на опорное кольцо забивается кольца из асбестового шнура или жгута ~ 20-25 мм.
3. Размер $\ell_2 = \frac{L-\ell}{2}$ определяется в каждом конкретном случае.
4. Размер L = 170 принят для ℓ = 80; 100; 120; 150 мм.
   L = 280 принят для ℓ = 200; 250 мм.
   L = 400 принят для ℓ = 300; 380 мм.
5. Таблицу исполнений см. лист 2
6. Остальные технические требования см. КМ.ОО.Д

					П03.00.СБ		
Изм.	Лист	№ докум.	Подп.	Дата		Лит.	Масса	Масшт.
Разраб		Кузнецова			Патрон	И	См. таблицу	1:2
Провер		Фрейман			Сборочный чертеж	Лист 1	Листов 2	
Т.контр.						ГИПРОНИИМЕДБИОПРОМ г. Москва		
Н.контр.		Яковлев						
Утв.		Дигилов						

Инв.№подл. | Подп. и дата | Взам.инв.№

Инв. № подл.	Подп. и дата	Взам. инв. №

Серия 5.417-3

Формат	Зона	Поз.	Обозначение	Наименование	Кол. на исполн. П04.00-										Примеч.
					-	01	-02	-03	-04	-05	-06	-07	-08		
				Документация											
А3			П04.00.СБ	Сборочный чертеж											
*			КМ.00.Д	Технические требования											* А4; А3
				Детали											
		1		Патрон											
				Труба 159×4,5 ГОСТ 8732-78 / Б10 ГОСТ 8731-74											
Б.4			П 04.01	L = 170	1			1			1				2,92 кг.
Б.4			П 04.02	L = 280		1			1			1			4,81 кг.
Б.4			П 04.03	L = 400			1			1			1		6,29 кг.

Изм	Лист	№ докум.	Подп.	Дата	П 04.00			
Разраб.		Кузнецова			Патрон	Лит.	Лист	Листов
Провер.		Фрейман				И	1	6
Т.контр						ГИПРОНИИМЕДБИОПРОМ г. Москва		
Н.контр		Яковлев						
Утв.		Дигилов						

Формат: А4

Инв. № подл.	Подп. и дата	Взам. инв. №

Формат	Зона	Поз.	Обозначение	Наименование	Кол. на исполн. П 04.00-										Примеч.
					-	01	-02	-03	-04	-05	-06	-07	-08		
		2		Упор											
				Уголок 20×20×4-В ГОСТ 8509-86 / В Ст3сп3-1 ГОСТ 535-79											
Б.4			П 04.16	L = 40	3	3	3	3	3	3	3	3	3		0,05 кг.
		3		Опорное кольцо											
				Круг 10-В ГОСТ 2590-71 / 35-0-2 ГОСТ 1050-74											
Б.4			П 04.18	L = 434	1	1	1	1	1	1	1	1	1		0,27 кг.
		4		Заклодной разрезной											
				диск											
				Лист Б-ПН-2 ГОСТ 19903-74 / В Ст3 пс ГОСТ 16523-70											
Б.4			П 04.23	$D_{нар.}$ = 144; $d_{вн}$ = 45	1	1	1								0,15 кг.
Б.4			П 04.24	$D_{нар.}$ = 144; $d_{вн}$ = 50				1	1	1					0,145 кг.
				$D_{нар}$ = 144; $d_{вн}$ = 55							1	1	1		0,14 кг.

Изм	Лист	№ докум.	Подп.	Дата	П 04.00	Лист 2

Формат: А4

Формат	Зона	Поз.	Обозначение	Наименование	Кол. на исполн. ПОЧ.00- 09	10	11	12	13	14	15	16	17	18	Примеч.
				Документация											
А3			ПОЧ.00.СБ	Сборочный чертеж											
*			КМ 00.Д	Технические требования											* А4; А3
				Детали											
		1		Патрон											
				Труба $\frac{219\times6\ \text{ГОСТ}\ 8732\text{-}78}{\text{Б10 ГОСТ}\ 8731\text{-}74}$											
Б.Ч			ПОЧ.04	L = 170	1			1							5; 36 кг
Б.Ч			ПОЧ.05	L = 280		1			1						8, 83 кг
Б.Ч			ПОЧ.06	L = 400			1			1					12, 61 кг.
				Труба $\frac{245\times7\ \text{ГОСТ}\ 8732\text{-}78}{\text{Б10 ГОСТ}\ 8731\text{-}74}$											
Б.Ч			ПОЧ.07	L = 170							1			1	7,0 кг.
Б.Ч			ПОЧ.08	L = 280								1			11, 51 кг
Б.Ч			ПОЧ.09	L = 400									1		16, 44 кг.

Изм.	Лист	№ докум.	Подп.	Дата	ПОЧ.00	Лист 3

Формат А4

Формат	Зона	Поз.	Обозначение	Наименование	Кол. на исполн. ПОЧ.00- 09	10	11	12	13	14	15	16	17	18	Примеч.
		2		Упор											
				Уголок $\frac{20\times20\times4\text{-}\text{В ГОСТ}\ 8509\text{-}86}{\text{В Ст.3сп 3-1 ГОСТ}\ 535\text{-}79}$											
Б.Ч			ПОЧ.16	L = 40	3	3	3	3	3	3					0,05 кг.
Б.Ч			ПОЧ.17	L = 60							3	3	3	3	0,07 кг.
		3		Опорное кольцо											
				Круг $\frac{10\text{-}\text{В ГОСТ}\ 2590\text{-}71}{35\text{-}0\text{-}2\ \text{ГОСТ}\ 1050\text{-}74}$											
Б.Ч			ПОЧ.19	L = 610	1	1	1	1	1	1					0,38 кг.
Б.Ч			ПОЧ.20	L = 685							1	1	1	1	0,42 кг.
		4		Закладной разрезной											
				диск											
				Лист $\frac{\text{Б-ПН-2 ГОСТ}\ 19903\text{-}74}{\text{В Ст.3пс ГОСТ}\ 16523\text{-}70}$											
Б.Ч			ПОЧ.26	$D_{нар}$ = 200; $d_{вн}$ = 65	1	1	1								0,44 кг
Б.Ч			ПОЧ.26	$D_{нар}$ = 200; $d_{вн}$ = 70				1	1	1					0,432 кг
Б.Ч			ПОЧ.27	$D_{нар}$ = 224; $d_{вн}$ = 105							1	1	1		0,482 кг.
Б.Ч			ПОЧ.28	$D_{нар}$ = 224; $d_{вн}$ = 130										1	0,468 кг

Изм.	Лист	№ докум.	Подп.	Дата	ПОЧ.00	Лист 4

Формат А4

Инв.N подл.	Подп. и дата	Взам.инв.N

Серия 5.417-3

Формат	Зона	Поз.	Обозначение	Наименование	Кол. на исполн. П04.00- 19	20	21	22	23	24	25	26			Примеч.
				Документация											
А3			П04.00.СБ	Сборочный чертеж	X	X	X	X	X	X	X	X			
*			КМ.00.Д	Технические требования	X	X	X	X	X	X	X	X			*А4; А3
				Детали											
		1		Патрон											
				Труба 245×7 ГОСТ 8732-78 / Б10 ГОСТ 8731-74											
Б.4			П04.07	L = 170											
Б.4			П04.08	L = 280	1										11,51кг.
Б.4			П04.09	L = 400		1									16,44кг.
				Труба 273×7 ГОСТ 8732-78 / Б10 ГОСТ 8731-74											
Б.4			П04.10	L = 170			1								7,81кг
Б.4			П04.11	L = 280				1							12,86кг.
Б.4			П04.12	L = 400					1						18,37кг.
				Труба 325×8 ГОСТ 8732-78 / Б10 ГОСТ 8731-74											
Б.4			П04.13	L = 170						1					10,63кг.

Изм.	Лист	№ докум.	Подп.	Дата	П04.00	Лист 5

Формат: А4

Инв.N подл.	Подп. и дата	Взам.инв.№

Формат	Зона	Поз.	Обозначение	Наименование	Кол. на исполн. П04.00- 19	20	21	22	23	24	25	26			Примеч.
Б4			П04.14	L = 280							1				17,51кг
Б4			П04.15	L = 400								1			25,02кг.
		2		Упор											
				Уголок 20×20×4-8 ГОСТ 8509-86 / В Ст3сп3-1 ГОСТ 535-79											
Б.4			П04.20	L = 60	3	3	3	3	3	3	3	3			0,07кг
		3		Опорное кольцо											
				Круг 10-8 ГОСТ 2590-71 / 35-0-2 ГОСТ 1050-74											
Б.4			П04.20	L = 685	1	1									0,42кг
Б.4			П04.21	L = 770			1	1	1						0,48кг.
Б.4			П04.22	L = 927						1	1	1			0,57кг.
				Закладной разрезной											
				диск											
				Лист 6-ПН-2 ГОСТ 19903-74 / В Ст.3пс ГОСТ 16523-70											
Б.4			П04.28	$D_{нар}$ = 224 $d_{вн}$ = 130	1	1									0,466кг.
Б.4			П04.29	$D_{нар}$ = 250 $d_{вн}$ = 155			1	1	1						0,474кг.
Б4			П04.30	$D_{нар}$ = 300 $d_{вн}$ = 175						1	1	1			0,73кг.

Изм.	Лист	№ докум.	Подп.	Дата	П04.00	Лист 6

Формат: А4

П04.00.С6

Серия 5.417-3

Рис.1

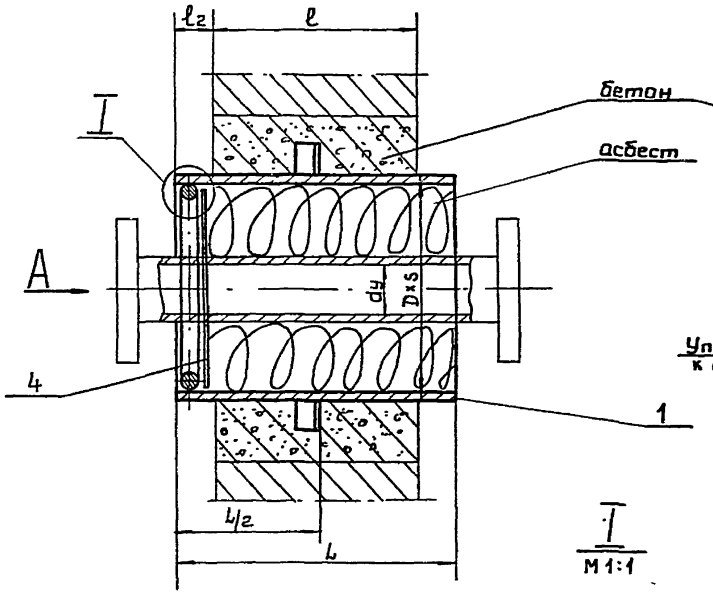

Рис.2

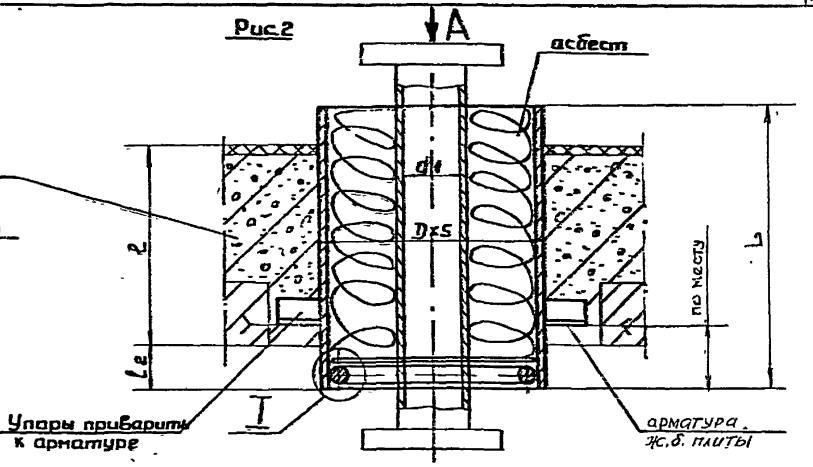

I
М1:1

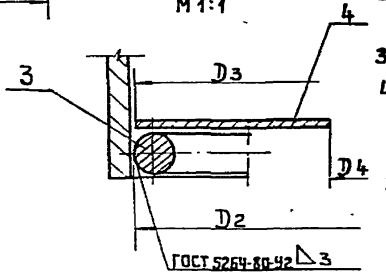

Вид А

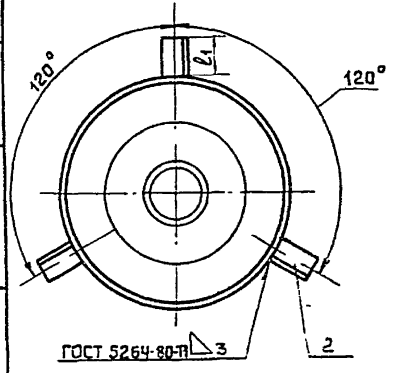

Закладной разрезной диск поз.4

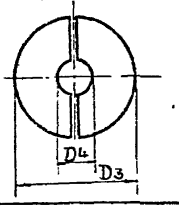

1. Узел прохода труб, имеющих цельнокованый фланец, эмалированных футерованных полиэтиленом и др. через стены (рис.1) и междуэтажные перекрытия (рис.2), разделяющие помещения разных категорий по взрыво-пожарной опасности.
2. Закладной разрезной диск (поз.4) опускается в патрон перед закладкой уплотняющей набивки.
3. Размер $\ell_2 = \frac{L-\ell}{2}$ определяется в каждом конкретном случае
4. Размер L = 170 принят для ℓ = 80; 100; 120; 150 мм;
   L = 280 принят для ℓ = 200; 250 мм.
   L = 400 принят для ℓ = 300; 380 мм.
5. Таблицу исполнений см. лист 2.
6. Остальные технические требования см. КМ 00.А

Изм.	Лист	№ докум.	Подп.	Дата	П04.00.С6		
Разраб.		Боброва			Патрон. Сборочный чертеж	Лит.	Масса / Масшт.
Провер.		Фоейман				И	см. таблицу / 1:4
Т.контр.						Лист 1	Листов 2
Н.контр.		Якоблев			См. таблицу	ГИПРОНИИМЕДБИОПРОМ г. Москва	
Утв.		Дигилов					

Инв.№ подл. | Подп. и дата | Взам. инв.№

400541 131 Формат А3

Обозначение	dy трубы, мм	Патрон поз. 1			Упор поз.2		Опорное кольцо поз.3			Закладной разрезной диск поз 4			Масса патрона в сборе кг.
		D x S, мм	L, мм	Масса кг.	ℓ1 мм	Масса кг.	D2, мм	Длина развертки мм	Масса кг.	D3, мм	D4, мм	Масса кг	
П04.00	25	159х4,5	170	2, 92	40	0,05	148	434	0,27	144	45	0, 15	3 49
- 01			180	4, 81									5, 38
- 02			400	6 29									6, 86
- 03	32		170	2, 92							50	0, 145	3, 49
- 04			280	4, 81									5, 38
- 05			400	6, 29									6, 86
- 06	40		170	2, 92							55	0, 14	3, 46
- 07			280	4, 81									5, 37
- 08			400	6, 29									6, 85
- 09	50	219х6	170	5, 36			204	610	0, 38	200	65	0, 44	6, 33
- 10			280	8, 83									9, 8
- 11			400	12, 61									13, 68
- 12	65		170	5, 36							70	0, 432	6, 32
- 13			280	8, 83									9, 7
- 14			400	12, 61									13, 57
- 15	80	245х7	170	7.0	60	0, 07	228	685	0, 42	224	105	0, 482	8, 11
- 16			280	11, 51									12, 62
- 17			400	16, 44									17, 55
- 18	100		170	7.0							130	0, 468	8, 1
- 19			280	11, 51									12, 61
- 20			400	16, 44									17, 54
- 21	125	273х7	170	7, 81			255	700	0, 48	250	155	0, 474	8, 98
- 22			280	12 86									14 03
- 23			400	18, 37									19, 54
- 24	150	325х8	170	10, 63			305	927	0, 57	300	175	0, 73	12, 14
- 25			280	17 51									19, 02
- 26			400	25, 02									26, 53

Инв.№ подл | Подп. и дата | Взам.инв.№

Серия 5.417-3

3Ф01.00

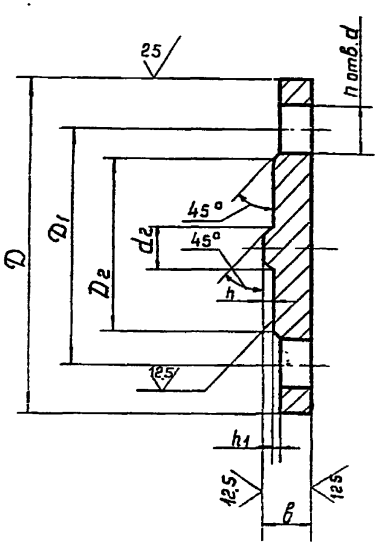

Обозначение	Проход условн. мм	Материал	D	D1	B	D2	h1	d2	h	d	n	Масса, кг	Масса заготовки, кг
3Ф01.00	10	Лист Б-ПН-14 ГОСТ 19903-74 / В Ст 3пс ГОСТ 14637-79	75	50	12	35	2	6	2	12	4	0,26	0,8
-01	15		80	55		40		10				0,31	0,9
-02	20		90	65		50		16				0,40	1,1
-03	25		100	75		60		22				0,51	1,6
-04	32		120	90		70		28				0,74	2,2
-05	40	Лист Б-ПН-16 ГОСТ 19903-74 / В Ст 3пс ГОСТ 14637-79	130	100	14	80	3	36		14		1,02	2,9
-06	50		140	110		90		46				1,21	3,2
-07	65		160	130		110		60				1,54	4,1
-08	80		185	150		128		76		18		2,18	5,0
-09	100		205	170		148		94				2,75	6,4
-10	125	Лист Б-ПН-18 ГОСТ 19903-74 / В Ст 3пс ГОСТ 14637-79	235	200	16	178		118			8	4,3	8,8
-11	150		260	225		202		142				5,38	11,1
-12	200		315	280		258		196				8,22	15,4
-13	250		370	335		312		244			12	11,51	21,5
-14	300	Лист Б-ПН-20 ГОСТ 19903-74 / В Ст 3пс ГОСТ 14637-79	435	395	18	365	4	204	3	23		17,18	31,8
-15	350		485	445		415		344				21,84	39,3

Продолжение таблицы см лист 2

1. H16, h16, $\pm \frac{IT16}{2}$
2. Остальные технические требования см. КМ.00.Д

Изм.	Лист	N докум.	Подп.	Дата	3Ф01.00			
Разраб.		Боброва			Заглушка фланцевая Ру=6 кгс/см²	Лит	Масса	Масштаб
Провер.		Фрейман				И	см. таблицу	1:1
Т.контр.						Лист 1	Листов 2	
Н.контр.		Фрейман			см. таблицу	ГИПРОНИИМЕДБИОПРОМ г. Москва		
Утв.		Дигилов						

Инв.№ подл. | Подп. и дата | Взам.инв.№

Ц00571 133 Формат А3

Продолжение

Обозначение	Проход условн. мм	Материал	D	D_1	b	D_2	h_1	d_2	h	d	n	Масса кг.	Масса заглушки, кг.
-16	10	Лист Б-ПН-14 ГОСТ 19903-74 12х18Н10Т-МЗб ГОСТ 7350-77	75	50	12	35	2	6	2	12	4	0,26	0,8
-17	15		80	55		40		10				0,31	0,9
-18	20		90	65		50		16				0,40	1,1
-19	25		100	75		60		22				0,51	1,6
-20	32		120	90		70		28		14		0,74	2,2
-21	40	Лист Б-ПН-16 ГОСТ 19903-74 12х18Н10Т-МЗб ГОСТ 7350-77	130	100	14	80	3	36				1,02	2,9
-22	50		140	110		90		46				1,21	3,2
-23	65		160	130		110		60				1,54	4,1
-24	80		185	150		128		76		18		2,18	5,0
-25	100		205	170		148		94				2,75	6,4
-26	125	Лист Б-ПН-18 ГОСТ 19903-74 12х18Н10Т-МЗб ГОСТ 7350-77	235	200	16	178		118			8	4,30	8,8
-27	150		260	225		202		142				5,38	11,1
-28	200		315	280		258		196				8,22	15,4
-29	250		370	335		312		244			12	11,51	21,5
-30	300	Лист Б-ПН-20 ГОСТ 19903-74 12х18Н10Т-МЗб ГОСТ 7350-77	435	395	18	365	4	294	3	23		17,18	31,8
-31	350		485	445		415		344				21,84	39,3

Инв.№ подл. | Подп. и дата | Взам.инв.№

Изм.	Лист	№докум.	Подп.	Дата	3Ф 01.00	Лист 2

Серия 5.417-3

3Ф 02 00

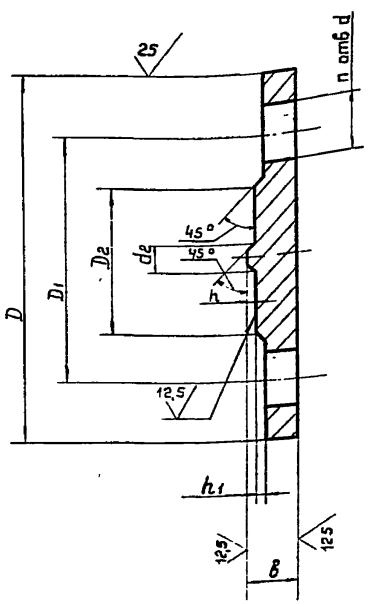

Обозначение	Проход условн. мм	Материал	D	D1	в	D2	h1	d2	h	d	n	Масса, кг	Масса заглушки, кг
3Ф02 00	10	Лист Б-ПН-14 ГОСТ 19903-74 / В Ст 3пс ГОСТ 14637-79	90	60	12	40	2	6	2	14	4	0,38	1,33
-01	15		95	65		45		10				0,43	1,46
-02	20		105	75		58		16				0,55	1,72
-03	25		115	85		68		22				0,67	2,0
-04	32		135	100		78		28		18		0,91	2,64
-05	40	Лист Б-ПН-16 ГОСТ 19903-74 / В Ст 3пс ГОСТ 14637-79	145	110	14	88	3	36				1,24	3,42
-06	50		160	125		102		46				1,55	4,07
-07	65		180	145		122		60				2,04	5,03
-08	80		195	160		138		76				2,44	5,81
-09	100		215	180		158		94			8	2,87	6,94
-10	125	Лист Б-ПН-18 ГОСТ 19903-74 / В Ст 3пс ГОСТ 14637-79	245	210	16	188		118				4,69	9,93
-11	150		280	240		212		142		23		6,07	12,72
-12	200		335	295		268		196				9,09	17,81
-13	250	Лист Б-ПН-20 ГОСТ 19903-74 / В Ст 3пс ГОСТ 14637-79	390	350	18	320		244			12	14,26	26,4
-14	300	Лист Б-ПН-22 ГОСТ 19903-74 / В Ст 3пс ГОСТ 14637-79	440	400	20	370	4	294	3			19,86	36,55
-15	350	Лист Б-ПН-26 ГОСТ 19903-74 / В Ст 3пс ГОСТ 14637-79	500	460	24	430		344			16	31,94	55,19

Продолжение таблицы см. лист 2

1. H16, h16, $\pm \frac{JT16}{2}$
2. Остальные технические требования см КМ 00.Д

Изм	Лист	№ докум	Подп	Дата
	Разраб	Боброва		
	Провер	Фрейман		
	Т.контр			
	Н.контр	Фрейман		
	Утв	Дигилов		

3Ф 02 00

Заглушка фланцевая Ру-10 кгс/см² Ру-16 кгс/см²

Лит	Масса	Масшт
И	см таблицу	1:1

Лист 1 Листов 2

см. таблицу

ГИДРОНИИМЕДБИОПРОМ г Москва

Инв.№ подл. | Подп. и дата | Взам. инв.№

400 571 135 Формат А3

Продолжение

Обозначение	Проход условн. мм	Материал	D	D_1	b	D_2	h_1	d_2	h	d	n	Масса кг.	Масса заготовки кг.
-16	10	Лист Б-ПН-14 ГОСТ 19903-74 / 12х18Н10Т-МЗб ГОСТ 7350-77	75	50	12	35	2	6	2	12	4	0,26	1,33
-17	15		80	55		40		10				0,31	1,46
-18	20		90	65		50		16				0,40	1,72
-19	25		100	75		60		22				0,51	2,0
-20	32		120	90		70		28		14		0,74	2,64
-21	40	Лист Б-ПН-16 ГОСТ 19903-74 / 12х18Н10Т-МЗб ГОСТ 7350-77	130	100	14	80	3	36				1,02	3,42
-22	50		140	110		90		46				1,21	4,07
-23	65		160	130		110		60				1,54	5,03
-24	80		185	150		128		76		18		2,18	5,81
-25	100		205	170		148		94				2,75	6,94
-26	125	Лист Б-ПН-18 ГОСТ 19903-74 / 12х18Н10Т-МЗб ГОСТ 7350-77	235	200	16	178		118			8	4,30	9,93
-27	150		260	225		202		142				5,38	12,72
-28	200		315	280		258		196				8,22	17,81
-29	250	Лист Б-ПН-20 ГОСТ 19903-74 / 12х18Н10Т-МЗб ГОСТ 7350-77	370	335	18	312		244			12	11,51	26,4
-30	300	Лист Б-ПН-22 ГОСТ 19903-74 / 12х18Н10Т-МЗб ГОСТ 7350-77	435	395	20	365	4	294	3	23		17,18	36,55
-31	350	Лист Б-ПН-26 ГОСТ 19903-74 / 12х18Н10Т-МЗб ГОСТ 7350-77	485	445	24	415		344				21,84	55,19

Инв.№ подл. | Подп. и дата | Взам.инв.№

Изм	Лист	№ докум.	Подп.	Дата	3Ф02.00	Лист 2

Серия 5.417-3

ОГ 01.00

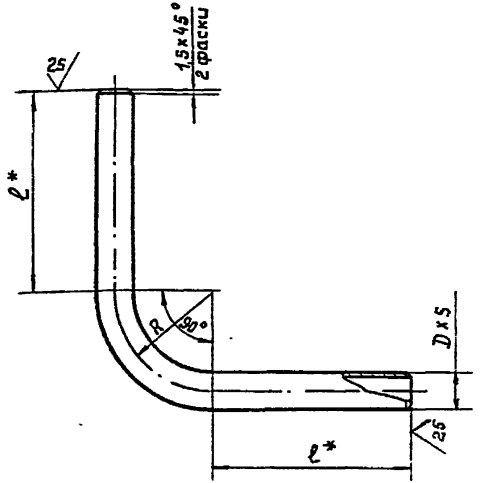

1. Предельные отклонения размеров $\pm \frac{JT16}{2}$
2. * Размер для справок.
3. Остальные технические требования см. КМ.00.Д.

Обозначение	Проход условный Ду, мм	D х S мм.	R мм.	ℓ* мм	Материал	Длина заготовки, мм	Масса отвода кг	Масса заготовки, кг
ОГ 01.00	15	18х3	50	100	Труба D х S - 12х18Н10Т ГОСТ 9941-81	290	0,27	0,28
-01	20	25х3	65			315	0,50	0,51
-02	25	32х3	80			335	0,70	0,72
-03	32	38х3	100			370	0,93	0,95
-04	40	45х3	125			410	1,23	1,26
-05	50	57х3	160	110		420	1,90	1,92
-06	65	76х3	200	150		625	3,32	3,37
-07	80	89х3,5	250	180		765	5,56	5,63
-08	100	108х4	320	220		955	9,67	9,77
-09	125	133х5	400	270	Труба D х S - 12х18Н10Т ГОСТ 9940-81	1180	18,4	18,6
-10	150	159х6	500	320		1435	32,26	32,5
-11	200	219х10	630	400		1800	92,21	92,72

Изм.	Лист	№ докум.	Подп.	Дата
Разраб.		Боброва		
Пров.		Фрейман		
Т.контр.				
Н.контр.		Яковлев		
Утв.		Дягилев		

ОГ 01.00

Отводы гнутые угол изгиба 90°

см. таблицу

Лит.	Масса	Масштаб
И	см. таблицу	1:2
Лист	Листов 1	

ГИПРОНИИМЕДБИОПРОМ г. Москва

Инв. № подл. | Подп. и дата | Взам. инв. №

Ц 00541 13У

Формат А3

ОК 01. 00

Серия 5.417-3

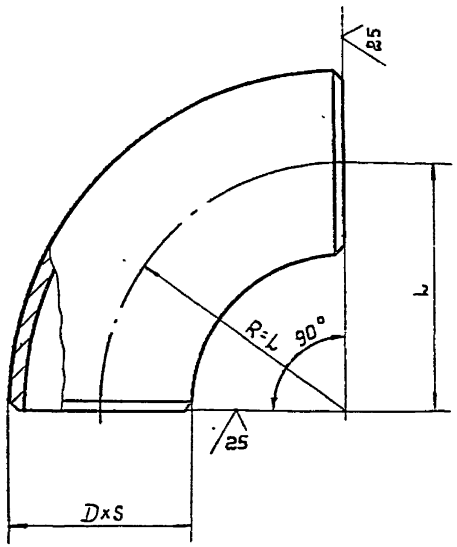

Обозначение	Проход условный Ду, мм	DxS, мм	R=L мм.	Материал	Длина заготовки, мм	Масса отвода кг	Масса заготовки, кг
ОК01. 00	40	45x3	60	Труба DxS- 12Х18Н10Т ГОСТ 9941-81	110	0,30	0,33
- 01	50	57x3	75		130	0,47	0,51
- 02	65	76x3	100		170	0,85	0,90
- 03	80	89x3,5	120		200	1,37	1,44
- 04	100	108x4	150		250	2,42	2,52
- 05	125	133x5	190	Труба DxS- 12Х18Н10Т ГОСТ 9940-81	310	4,71	4,87
- 06	150	159x6	225		370	8,02	8,24
- 07	200	219x10	300		385	24,38	24,79

1. Предельное отклонение размеров $\pm \frac{JT16}{2}$
2. Остальные технические требования см КМ.00 Д

Инв.N подл. | Подп. и дата | Взам.инв.№

Изм.	Лист	№ докум.	Подп.	Дата
Разраб		Боброва		
Провер		Фрейман		
Т.контр				
Н.контр		Яковлев		
Утв		Дигилов		

ОК 01. 00.

Отводы крутоизогнутые угол изгиба 90°

см. таблицу

Лит.	Масса	Масшт
И	см таблицу	1:1
Лист	Листов 1	

ГИПРОНИИМЕДБИОПРОМ г. Москва

ПК 01.00

Серия 5.417-3

рис 1

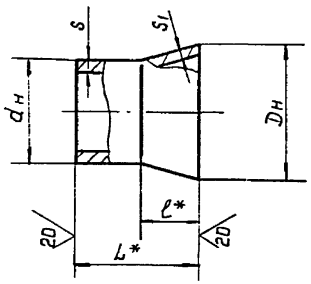

рис 2

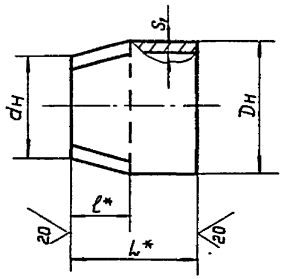

рис.3

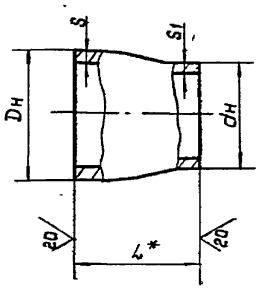

1. $H16, h16, \pm \frac{IT16}{2}$
2. * Размеры для справок
3. Остальные технические требования см. КМ.00.Д

Обозначение	Dy	dy	Наружн. диаметр Dн	Наружн. диаметр dн	рис.	Способ изготовления	ℓ*	L*	S	S_1*	Материал	Масса кг.	Масса заготовки
ПК01.00	20	15	25	18	1	расдача на конической оправке	14	30	3,0	2,5	Труба 18×3 ГОСТ 9941-81	0,031	0,038
-01	25	20	12	25							Труба 25×3 ГОСТ 9941-81	0,046	0,055
-02	32	25	38	32			8	20			Труба 32×3 ГОСТ 9941-81	0,04	0,064
-03	40	32	45	38			14	30			Труба 38×3 ГОСТ 9941-81	0,07	0,10
-04		25		32			26	55			Труба 32×3 ГОСТ 9941-81	0,11	0,13
-05		20		25	3	штамповка	—	30	2,5	1,6	Лист Б-ПН-2,5 ГОСТ 19903-74 12Х18Н10Т-МЗБ ГОСТ 7350-79	0,05	0,06
-06	50	40	57	45	1	расдача на конической оправке	24	50	3,0	2,5	Труба 45×3 ГОСТ 9941-81	0,14	0,18
-07		32		32	3	штамповка	—	45	4	2	Лист Б-ПН-4 ГОСТ 19903-74 12Х18Н10Т-МЗБ ГОСТ 7350-79	0,15	0,18
-08		25		32								0,13	0,15
-09		20		25						1,6		0,12	0,13

Взам.инв.№ | Подп. и дата | Инв.№ подл.

Изм.	Лист	№ докум.	Подп.	Дата
Разраб.	Баброва			
Провер.	Фрейман			
Т.контр.				
Н.контр.	Яковлев			
Утв.	Дигилов			

ПК 01.00

Переход концентрический

Лит	Масса	Масштаб
И	см. таблицу	1:1

Лист 1 | Листов 2

см таблицу

ГИПРОНИИМЕДБИОПРОМ г. Москва

Продолжение

Обозначение	Dy	dy	Наружный диаметр Dн	dн	рис.	Способ изготовления	ℓ*	L*	S	S1*	Материал	Масса кг.	Масса заготовки
-10	65	50	76	57	1	раздача на конической оправке	38	80	3,0	2,5	Труба 57×3 ГОСТ 9941-81	0,35	0,36
-11		40		45	3	штамповка	—	70	3,5	2,5	Лист 6-ПН-3,5 ГОСТ 19903-74 12Х18Н10Т-МЗБ ГОСТ 7350-79	0,30	0,35
-12		32		38				55				0,22	0,25
-13	80	65	89	76	1	раздача на конической оправке	26	55	3,5	2,5	Труба 76×3 ГОСТ 9941-81	0,31	0,35
-14		50		57	3	штамповка	—	75	3,5	3,0	Лист 6-ПН-3,5 ГОСТ 19903-74 12Х18Н10Т-МЗБ ГОСТ 7350-79	0,39	0,44
-15		40		45						2,5		0,54	0,57
-16	100	80	108	89	2	лепестковый	75	150	4,0	4,0	Труба 108×4 ГОСТ 9941-81	1,31	1,64
-17		65		76			110	220				2,08	2,27
-18		50		57	3	штамповка	—	80	4,0	3,0	Лист 6-ПН-4 ГОСТ 19903-74 12Х18Н10Т-МЗБ ГОСТ 7350-79	0,55	0,61
-19	125	100	133	108	2	лепестковый	75	150	5,0	5,0	Труба 133×5 ГОСТ 9941-81	2,25	2,52
-20		80		89			130	260				3,75	4,25
-21		65		76	3	штамповка	—	100	5,0	3,5	Лист 6-ПН-5 ГОСТ 19903-74 12Х18Н10Т-МЗБ ГОСТ 7350-79	1,05	1,22
-22		50		57					4,0	3,0	Лист 6-ПН-4 ГОСТ 19903-74 12Х18Н10Т-МЗБ ГОСТ 7350-79	0,79	0,85
-23	150	125	159	133	2	лепестковый	80	160	6,0	6,0	Труба 159×6 ГОСТ 9941-81	3,50	3,85
-24		100		108			130	260				5,39	6,12
-25		80		89			200	300				5,75	7,02
-26		65		76	3	штамповка	—	75	4,5	3,5	Лист 6-ПН-4,5 ГОСТ 19903-74 12Х18Н10Т-МЗБ ГОСТ 7350-79	0,84	0,98
-27		50		57					4,5	3,0		0,73	0,80
-28	200	150	219	159	2	лепестковый	175	350	10,0	10,0	Труба 219×10 ГОСТ 9941-81	16,55	18,04
-29		125		133			250					15,20	18,60
-30		100		108	3	штамповка	—	95	6,0	4,0	Лист 6-ПН-6 ГОСТ 19903-74 12Х18Н10Т-МЗБ ГОСТ 7350-79	1,86	2,23
-31		80		89						3,5		1,76	2,0
-32		65		76								1,68	1,86
-33		50		57						3,0		1,57	1,66

Инв. № подл. | Подп. и дата | Взам. инв. №

Изм. | Лист | № докум. | Подп. | Дата

ПК 01.00

Лист 2

gost.e-ecolog.ru