ТИПОВАЯ ДОКУМЕНТАЦИЯ НА КОНСТРУКЦИИ, ИЗДЕЛИЯ И УЗЛЫ ЗДАНИЙ И СООРУЖЕНИЙ

СЕРИЯ 5.405-2.52

УЗЛЫ УСТАНОВКИ ЭЛЕМЕНТОВ АВТОМАТИЗАЦИИ НА ТЕХНОЛОГИЧЕСКОМ ОБОРУДОВАНИИ И ТРУБОПРОВОДАХ С АГРЕССИВНЫМИ СРЕДАМИ

ВЫПУСК 1

МОНТАЖНЫЕ ЧЕРТЕЖИ

25346-02

Отпускная цена
на момент реализации
указана в счет-накладной

gost.e-ecolog.ru

ТИПОВАЯ ДОКУМЕНТАЦИЯ НА КОНСТРУКЦИИ, ИЗДЕЛИЯ И УЗЛЫ ЗДАНИЙ И СООРУЖЕНИЙ

СЕРИЯ 5.405-2.52

УЗЛЫ УСТАНОВКИ ЭЛЕМЕНТОВ АВТОМАТИЗАЦИИ НА ТЕХНОЛОГИЧЕСКОМ ОБОРУДОВАНИИ И ТРУБОПРОВОДАХ С АГРЕССИВНЫМИ СРЕДАМИ

ВЫПУСК 1

МОНТАЖНЫЕ ЧЕРТЕЖИ

РАЗРАБОТАНЫ

Гипрохимом НПО "Минудобрения"

Главный инженер В.К.Болдырев

Главный инженер проекта Р.М.Григорьян

Утверждены Минудобрений СССР
Заключение от 25.07.88. № 25-192

Введены в действие
Гипрохимом
Приказ от 26.07.88. № 107

Наименование	Обозначение	Стр.
5.405-2.52.1-ОП	Содержание	2
5.405-2.52.1-010	Установка термопреобразователя на трубопроводе	8
5.405-2.52.1-010МЧ	Установка термопреобразователя на трубопроводе. Монтажный чертеж	I4
5.405-2.52.1-011	Установка термопреобразователя на трубопроводе	I6
5.405-2.52.1-012	Установка термопреобразователя на трубопроводе	22
5.405-2.52.1-013	Установка термопреобразователя на трубопроводе	28
5.405-2.52.1-020	Установка термопреобразователя на аппатате	34
5.405-2.52.1-020МЧ	Установка термопреобразователя на аппарате. Монтажный чертеж	40
5.405-2.52.1-021	Установка термопреобразователя на аппарате	42
5.405-2.52.1-022	Установка термопреобразователя на аппарате	48
5.405-2.52.1-030	Установка термопреобразователя на аппарате	54
5.405-2.52.1-030МЧ	Установка термопреобразователя на аппарате. Монтажный чертеж	60
5.405-2.52.1-031	Установка термопреобразователя на аппарате	62
5.405-2.52.1-032	Установка термопреобразователя на аппарате	68
5.405-2.52.1-033	Установка термопреобразователя на аппарате	74
5.405-2.52.1-040	Установка термопреобразователя на аппарате	80

Взам. инв. №

Подпись и дата

Инв. № подл.

Гл.спец.	Райзман		
Ст. инж.	Елин		

5.405-2.52.1-ОП

Содержание

Стадия	Лист	Листов
Р	2	7

ГИПРОХИМ
НПО „МИНУДОБРЕНИЯ"

25346-02 3

Формат А4

Наименование	Обозначение	Стр.
5.405-2.52.1-040МЧ	Установка термопреобразователя на аппарате. Монтажный чертеж	87
5.405-2.52.1-041	Установка термопреобразователя на аппарате	89
5.405-2.52.1-042	Установка термопреобразователя на аппарате	96
5.405-2.52.1-050	Установка термопреобразователя на аппарате	I03
5.405-2.52.1-050МЧ	Установка термопреобразователя на аппарате. Монтажный чертеж	II0
5.405-2.52.1-051	Установка термопреобразователя на аппарате	II2
5.405-2.52.1-052	Установка термопреобразователя на аппарате	II9
5.405-2.52.1-053	Установка термопреобразователя на аппарате	I26
5.405-2.52.1-060	Установка многозонного термоэлектрического преобразователя на аппарате	I33
5.405-2.52.1-060МЧ	Установка многозонного термоэлектрического преобразователя на аппарате. Монтажный чертеж	I35
5.405-2.52.1-065	Установка многозонного термоэлектрического преобразователя на аппарате	I36
5.405-2.52.1-065МЧ	Установка многозонного термоэлектрического преобразователя на аппарате. Монтажный чертеж	I38
5.405-2.52.1-070	Установка технического ртутного термометра на трубопроводе	I39
5.405-2.52.1-070МЧ	Установка технического ртутного термометра на трубопроводе. Монтажный чертеж	I43
5.405-2.52.1-080	Установка мембранного разделителя РМ 5320 на трубопроводе с температурой среды до 100 С	I44

Инв.№ подл. | Подпись и дата | Взам. инв.№

25346-02 4

Формат А4

Наименование	Обозначение	Стр.
5.405-2.52.1-080МЧ	Установка мембранного разделителя РМ 5320 на трубопроводе с температурой среды до 100 С. Монтажный чертеж	I46
5.405-2.52.1-090	Установка мембранного разделителя РМ 5320 на трубопроводе с температурой среды от 100 до 150 С	I47
5.405-2.52.1-090МЧ	Установка мембранного разделителя РМ 5320 на трубопроводе с температурой среды от 100 до 150 С. Монтажный чертеж	I49
5.405-2.52.1-100	Установка манометра на трубопроводе	I50
5.405-2.52.1-100МЧ	Установка манометра на трубопроводе. Монтажный чертеж	I52
5.405-2.52.1-110	Установка отборного устройства для измерения давления на аппарате /трубопроводе/	I53
5.405-2.52.1-110МЧ	Установка отборного устройства для измерения давления на аппарате /трубопроводе/ Монтажный чертеж	I61
5.405-2.52.1-120	Установка блока ЭМБ следящего уровнемера УР-8М на аппарате	I62
5.405-2.52.1-120МЧ	Установка блока ЭМБ следящего уровнемера УР-8М на аппарате. Монтажный чертеж	I65
5.405-2.52.1-130	Установка отборного устройства для измерения уровня на аппарате	I67
5.405-2.52.1-130МЧ	Установка отборного устройства для измерения уровня на аппарате. Монтажный чертеж	I88

Взам. инв.№ | Подпись и дата | Инв.№ подл.

Наименование	Обозначение	Стр.
5.405-2.52.1-131	Установка отборного устройства для измерения уровня на аппарате	191
5.405-2.52.1-132	Установка отборного устройства для измерения уровня на аппарате	196
5.405-2.52.1-133	Установка отборного устройства для измерения уровня на аппарате	201
5.405-2.52.1-140	Установка чувствительного элемента сигнализатора уровня на аппарате	206
5.405-2.52.1-140МЧ	Установка чувствительного элемента сигнализатора уровня на аппарате. Монтажный чертеж	207
5.405-2.52.1-150	Установка чувствительного элемента сигнализатора уровня на аппарате	208
5.405-2.52.1-150МЧ	Установка чувствительного элемента сигнализатора уровня на аппарате. Монтажный чертеж	209
5.405-2.52.1-160	Установка чувствительного элемента pH-метра промышленного на аппарате	210
5.405-2.52.1-160МЧ	Установка чувствительного элемента pH-метра промышленного на аппарате. Монтажный чертеж	212
5.405-2.52.1-170	Установка чувствительного элемента pH-метра на аппарате	213
5.405-2.52.1-170МЧ	Установка чувствительного элемента pH- метра на аппарате. Монтажный чертеж	215
5.405-2.52.1-180	Установка первичного преобразователя сигнализатора СУС на аппарате	216

Взам. инв.№ | Подпись и дата | Инв.№ подл.

25346-02 6

Формат А4

Наименование	Обозначение	Стр.
5.405-2.52.1-180МЧ	Установка первичного преобразователя сигнализатора СУС на аппарате. Монтажный чертеж	217
5.405-2.52.1-190	Установка первичного преобразователя сигнализатора СУС на аппарате	218
5.405-2.52.1-190МЧ	Установка первичного преобразователя сигнализатора СУС на аппарате. Монтажный чертеж	219
5.405-2.52.1-200	Установка первичного преобразователя сигнализатора МСН на аппарате	220
5.405-2.52.1-200МЧ	Установка первичного преобразователя сигнализатора МСН на аппарате. Монтажный чертеж	222
5.405-2.52.1-210	Установка первичного преобразователя сигнализатора МСН на аппарате	223
5.405-2.52.1-210МЧ	Установка первичного преобразователя сигнализатора МСН на аппарате. Монтажный чертеж	224
5.405-2.52.1-220	Установка первичного преобразователя сигнализатора СУС на аппарате	225
5.405-2.52.1-220МЧ	Установка первичного преобразователя сигнализатора СУС на аппарате. Монтажный чертеж	227
5.405-2.52.1-230	Установка погружного датчика концентратомера на аппарате	228
5.405-2.52.1-230МЧ	Установка погружного датчика концентратомера на аппарате. Монтажный чертеж	230

Инв.№ подл. | Подпись и дата | Взам. инв.№

Наименование	Обозначение	Стр.
5.405-2.52.1-240	Установка газозаборного устройства на трубопроводе	231
5.405-2.52.1-240МЧ	Установка газозаборного устройства на трубопроводе. Монтажный чертеж	235

Инв.№ подл. | Подпись и дата | Взам. инв.№

Инв.№ подл.	Подпись и дата	Взам. инв.№

Формат	Зона	Поз.	Обозначение	Наименование	Кол. на исполн. 5.405-2.52.1-010-										Примечание
					-	01	02	03	04	05	06	07	08	09	
				Документация											
			5.405-2.52.1-010МЧ	Монтажный чертеж	X	X	X	X	X	X	X	X	X	X	
				Сборочные единицы											
		1	5.405-2.52.2-020	Устройство нажимное	1	1	1	1	1	1	1	1	1	1	
		2	5.405-2.52.2-030	Устройство защитно-	1										
			-01	уплотнительное		1									
			-02				1								
			-03					1							
			-04						1						
			-06							1					
			-09								1				
			-12									1			

Исполнения:

10... 19 - см. листы 3,4
20... 24 - см. листы 5,6

Нач.отд.	Ракович	
Н.контр.	Гаршенина	
Гл.спец.	Васильев	
Рук.гр.	Струненков	
Рук.гр.	Кушнир	
Инж.	Росинский	
Ст.инж.	Елин	
Инж.	Самойлова	

5.405-2.52.1-010

Установка термопреобразователя на трубопроводе

Стадия	Лист	Листов
Р	1	6

ГИПРОХИМ
НПО „МИНУДОБРЕНИЯ"

Формат А4

253946-02 6

Инв.№ подл.	Подпись и дата	Взам. инв.№

Формат	Зона	Поз.	Обозначение	Наименование	Кол. на исполн. 5.405-2.52.1-010 -										Примечание
					-	01	02	03	04	05	06	07	08	09	
			5.405-2.52.2-030-16										1		
			-20											1	
		3	5.405-2.52.2-010-17	Штуцер	1	1	1	1	1	1	1	1	1	1	
				Детали											
		4	5.405-2.52.2-26	Уплотнитель	1	1	1	1	1	1	1	1	1	1	
		5	5.405-2.52.2-35-02	Прокладка	1	1	1	1	1	1	1	1	1	1	
				Стандартные изделия											
		6		Болт М12х45.58	4	4	4	4	4	4	4	4	4	4	
				ГОСТ 7798-70											
		7		Гайка М12.5	4	4	4	4	4	4	4	4	4	4	
				ГОСТ 5915-70											
		8		Шайба 12.01.05	4	4	4	4	4	4	4	4	4	4	
				Гост 11371-78											

25346-02 10

Инв.№ подл.	Подпись и дата	Взам. инв.№

Формат	Зона	Поз.	Обозначение	Наименование	Кол. на исполн. 5.405-2.52.1-010-										Примечание
					10	11	12	13	14	15	16	17	18	19	
				Документация											
			5.405-2.52.1-010МЧ	Монтажный чертеж	X	X	X	X	X	X	X	X	X	X	
				Сборочные единицы											
		1	5.405-2.52.2-020	Устройство нажимное	1	1	1	1	1	1	1	1	1	1	
		2	5.405-2.52.2-030-23	Устройство защитно-	1										
			-05	уплотнительное		1									
			-08				1								
			-11					1							
			-15						1						
			-18							1					
			-22								1				
			-25									1			
			-07										1		
			-10											1	
		3	5.405-2.52.2-010-17	Штуцер	1										

25346-02 14

	5.405-2.52.1-010	Лист 3

Формат А4

Инв.№ подл.	Подпись и дата	Взам. инв.№

Формат	Зона	Поз.	Обозначение	Наименование	Кол. на исполн. 5.405-2.52.1-010-										Примечание
					10	11	12	13	14	15	16	17	18	19	
			5.405-2.52.2-010-18			1	1	1	1	1	1	1			
			-19										1	1	
				Детали											
		4	5.405-2.52.2-26	Уплотнитель	1	1	1	1	1	1	1	1	1	1	
		5	5.405-2.52.2-35-02	Прокладка	1	1	1	1	1	1	1	1	1	1	
				Стандартные изделия											
		6		Болт М12х45.58	4	4	4	4	4	4	4	4	4	4	
				ГОСТ 7798-70											
		7		Гайка М12.5	4	4	4	4	4	4	4	4	4	4	
				ГОСТ 5915-70											
		8		Шайба 12.01.05	4	4	4	4	4	4	4	4	4	4	
				ГОСТ 11371-78											

Инв.№ подл.	Подпись и дата	Взам. инв.№

Формат	Зона	Поз.	Обозначение	Наименование	Кол. на исполн. 5.405-2.52.1-010-										Примечание
					20	21	22	23	24						
				Документация											
			5.405-2.52.1-010МЧ	Монтажный чертеж	X	X	X	X	X						
				Сборочные единицы											
		1	5.405-2.52.2-020	Устройство нажимное	1	1	1	1	1						
		2	5.405-2.52.2-030-14	Устройство защитно-	1										
			-17	уплотнительное		1									
			-21				1								
			-24					1							
			-27						1						
		3	5.405-2.52.2-010-19	Штуцер	1	1	1	1	1						
				Детали											
		4	5.405-2.52.2-26	Уплотнитель	1	1	1	1	1						
		5	5.405-2.52.2-35-02	Прокладка	1	1	1	1	1						

25346-02 13

Инв.№ подл.	Подпись и дата	Взам. инв.№

Формат	Зона	Поз.	Обозначение	Наименование	Кол. на исполн. 5.405-2.52.1-010-										Примечание
					20	21	22	23	24						
				Стандартные изделия											
		6		Болт М12х45.58	4	4	4	4	4						
				ГОСТ 7798-70											
		7		Гайка М12.5	4	4	4	4	4						
				ГОСТ 5915-70											
		8		Шайба 12.01.05	4	4	4	4	4						
				ГОСТ 11371-78											

25346-02 14

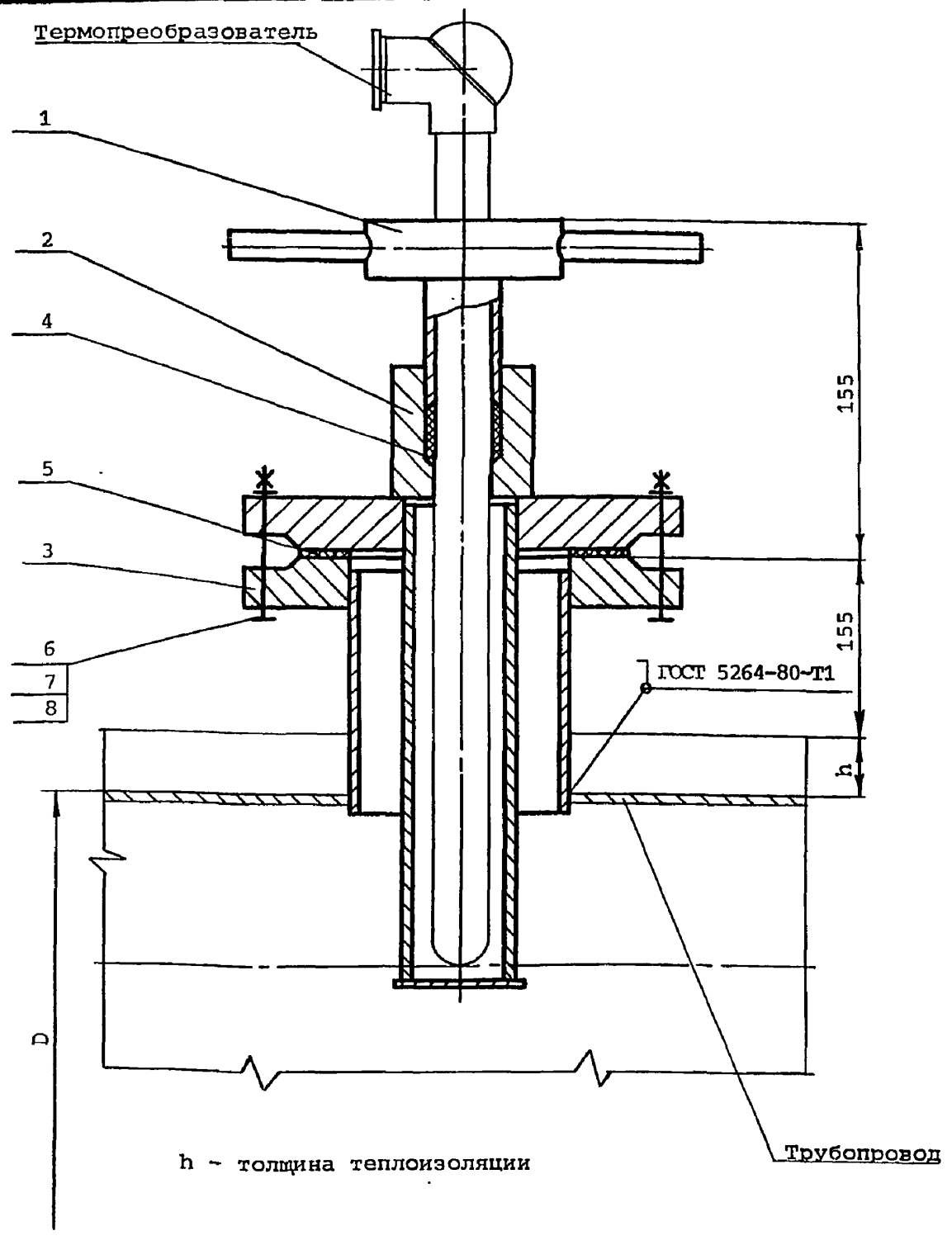

h – толщина теплоизоляции

Нач.отд.	Ракович	
Н.контр.	Гаршенина	
Гл.спец.	Васильев	
Рук.гр.	Струненкова	
Рук.гр.	Куинир	
Инж.	Росинский	
Ст.инж.	Елин	
Инж.	Самойлова	

5.405-2.52.1-010МЧ

Установка термопреобразователя на трубопроводе

Монтажный чертеж

Стадия	Лист	Листов
Р	1	2

ГИПРОХИМ
НПО „МИНУДОБРЕНИЯ"

Отд.авт. Раскина
Техн.отд. Райзман

Инв.№ подл. | Подпись и дата | Взам. инв.№

25346-02 15

Формат А4

Обозначение 5.405-2.52.1-010 5.405-2.52.1-011 5.405-2.52.1-012 5.405-2.52.1-013	h, мм	D, мм
-00	—	108 ; 193
-01		159 ; 219
-02		273 ; 325
-03		377 ; 426
-04		530 ; 630
-05		820 ;1020
-06		1220 ;1420
-07		1620 ;1820
-08		2020 ;2220
-09		2420 ;2620
-10		2820 ;3020
-11	160	530 ; 630.
-12		820 ;1020
-13		1220 ;1420
-14		1620 ;1820
-15		2020 ;2220
-16		2420 ;2620
-17		2820 ;3020
-18	340	530 ; 630
-19		820 ;1020
-20		1220 ;1420
-21		1620 ;1820
-22		2020 ;2220
-23		2420 ;2620
-24		2820 ;3020

Инв.№ подл. | Подпись и дата | Взам. инв.№

Инв.№ подл.	Подпись и дата	Взам. инв.№

Формат	Зона	Поз.	Обозначение	Наименование	Кол. на исполн. 5.405-2.52.1-011-										Примечание
					-	01	02	03	04	05	06	07	08	09	
				Документация											
			5.405-2.52.1-010МЧ	Монтажный чертеж	X	X	X	X	X	X	X	X	X	X	
				Сборочные единицы											
		1	5.405-2.52.2-020	Устройство нажимное	1	1	1	1	1	1	1	1	1	1	
		2	5.405-2.52.2-031	Устройство защитно-	1										
			-01	уплотнительное		1									
			-02				1								
			-03					1							
			-04						1						
			-06							1					
			-09								1				
			-12									1			

Исполнения:

10... 19 - см. листы 3,4
20... 24 - см. листы 5,6

Нач.отд.	Ракович	
Н.контр.	Гаршенина	
Гл.спец.	Васильев	
Рук.гр.	Струненков	
Рук.гр.	Кушнир	
Инж.	Росинский	
Ст.инж.	Елин	
Инж.	Самойлова	

5.405-2.52.1-011

Установка термопреобразователя на трубопроводе

Стадия	Лист	Листов
Р	1	6

ГИПРОХИМ
НПО „МИНУДОБРЕНИЯ"

Формат А4

25346-02 17

16

Инв.№ подл.	Подпись и дата	Взам. инв.№

Формат	Зона	Поз.	Обозначение	Наименование	Кол. на исполн. 5.405-2.52.1-011-										Приме-чание
					-	01	02	03	04	05	06	07	08	09	
			5.405-2.52.2-031-16										1		
			-20											1	
		3	5.405-2.52.2-010-30	Штуцер	1	1	1	1	1	1	1	1	1	1	
				Детали											
		4	5.405-2.52.2-26	Уплотнитель	1	1	1	1	1	1	1	1	1	1	
		5	5.405-2.52.2-35-02	Прокладка	1	1	1	1	1	1	1	1	1	1	
				Стандартные изделия											
		6		Болт М12х45.58	4	4	4	4	4	4	4	4	4	4	
				ГОСТ 7798-70											
		7		Гайка М12.5	4	4	4	4	4	4	4	4	4	4	
				ГОСТ 5915-70											
		8		Шайба 12.01.05	4	4	4	4	4	4	4	4	4	4	
				ГОСТ 11371-78											

25346-02 18

Инв.№ подл.	Подпись и дата	Взам. инв.№

Формат	Зона	Поз.	Обозначение	Наименование	Кол. на исполн. 5.405-2.52.1-011-										Примечание
					10	11	12	13	14	15	16	17	18	19	
				Документация											
			5.405-2.52.1-010МЧ	Монтажный чертеж	X	X	X	X	X	X	X	X	X	X	
				Сборочные единицы											
		1	5.405-2.52.2-020	Устройство нажимное	1	1	1	1	1	1	1	1	1	1	
		2	5.405-2.52.2-031-23	Устройство защитно-	1										
			-05	уплотнительное		1									
			-08				1								
			-11					1							
			-15						1						
			-18							1					
			-22								1				
			-25									1			
			-07										1		
			-10											1	
		3	5.405-2.52.2-010-30	Штуцер	1										

25346-02 19

Инв.№ подл.	Подпись и дата	Взам. инв.№

Формат	Зона	Поз.	Обозначение	Наименование	Кол. на исполн. 5.405-2.52.1-011-										Примечание
					10	11	12	13	14	15	16	17	18	19	
			5.405-2.52.2-010-31			1	1	1	1	1	1	1			
			-32										1	1	
				Детали											
		4	5.405-2.52.2-26	Уплотнитель	1	1	1	1	1	1	1	1	1	1	
		5	5.405-2.52.2-35-02	Прокладка	1	1	1	1	1	1	1	1	1	1	
				Стандартные изделия											
		6		Болт М12х45.58	4	4	4	4	4	4	4	4	4	4	
				ГОСТ 7798-70											
		7		Гайка М12.5	4	4	4	4	4	4	4	4	4	4	
				ГОСТ 5915-70											
		8		Шайба 12.01.05	4	4	4	4	4	4	4	4	4	4	
				ГОСТ 11371-78											

25346-02 20

Инв.№ подл.	Подпись и дата	Взам. инв.№

Формат	Зона	Поз.	Обозначение	Наименование	Кол. на исполн. 5.405-2.52.1-011- 20	21	22	23	24						Примечание
				Документация											
			5.405-2.52.1-010МЧ	Монтажный чертеж	X	X	X	X	X						
				Сборочные единицы											
		1	5.405-2.52.2-020	Устройство нажимное	1	1	1	1	1						
		2	5.405-2.52.2-031-14	Устройство защитно-	1										
			-17	уплотнительное		1									
			-21				1								
			-24					1							
			-27						1						
		3	5.405-2.52.2-010-32	Штуцер	1	1	1	1	1						
				Детали											
		4	5.405-2.52.2-26	Уплотнитель	1	1	1	1	1						
		5	5.405-2.52.2-35-02	Прокладка	1	1	1	1	1						

25346-02 21

Инв.№ подл.	Подпись и дата	Взам. инв.№

Формат	Зона	Поз.	Обозначение	Наименование	Кол. на исполн. 5.405-2.52.1-011-										Приме-чание
					20	21	22	23	24						
				Стандартные изделия											
		6		Болт М12х45.58	4	4	4	4	4						
				ГОСТ 7798-70											
		7		Гайка М12.5	4	4	4	4	4						
				ГОСТ 5915-70											
		8		Шайба 12.01.05	4	4	4	4	4						
				ГОСТ 11371-78											

2346-02 22

Инв.№ подл.	Подпись и дата	Взам. инв.№

Формат	Зона	Поз.	Обозначение	Наименование	Кол. на исполн. 5.405-2.52.1-012-										Примечание
					–	01	02	03	04	05	06	07	08	09	
				Документация											
			5.405-2.52.1-010МЧ	Монтажный чертеж											
				Сборочные единицы											
		1	5.405-2.52.2-020	Устройство нажимное	1	1	1	1	1	1	1	1	1	1	
		2	5.405-2.52.2-032	Устройство защитно-	1										
			-01	уплотнительное		1									
			-02				1								
			-03					1							
			-04						1						
			-06							1					
			-09								1				
			-12									1			

Исполнения:

10... 19 – см. листы 3,4
20... 24 – см. листы 5,6

Нач.отд.	Ракович	
Н.контр.	Гаршенина	
Гл.спец.	Васильев	
Рук.гр.	Струненков	
Рук.гр.	Кушнир	
Инж.	Росинский	
Ст.инж.	Елин	
Инж.	Самофалова	

5.405-2.52.1-012

Установка термопреобразователя на трубопроводе

Стадия	Лист	Листов
Р	1	6

ГИПРОХИМ
НПО „МИНУДОБРЕНИЯ"

Формат А4

25346-02 23

Инв.№ подл.	Подпись и дата	Взам. инв.№

Формат	Зона	Поз.	Обозначение	Наименование	Кол. на исполн. 5.405-2.52.1-012-										Приме-чание
					-	01	02	03	04	05	06	07	08	09	
			5.405-2.52.2-032-16										1		
			-20											1	
		3	5.405-2.52.2-010-43	Штуцер	1	1	1	1	1	1	1	1	1	1	
				Детали											
		4	5.405-2.52.2-26	Уплотнитель	1	1	1	1	1	1	1	1	1	1	
		5	5.405-2.52.2-35-02	Прокладка	1	1	1	1	1	1	1	1	1	1	
				Стандартные изделия											
		6		Болт М12х45.58	4	4	4	4	4	4	4	4	4	4	
				ГОСТ 7798-70											
		7		Гайка М12.5	4	4	4	4	4	4	4	4	4	4	
				ГОСТ 5915-70											
		8		Шайба 12.01.05	4	4	4	4	4	4	4	4	4	4	
				ГОСТ 11371-78											

25346-02 24

Инв.№ подл.	Подпись и дата	Взам. инв.№

Формат	Зона	Поз.	Обозначение	Наименование	Кол. на исполн. 5.405-2.52.1-012-										Приме-чание
					10	11	12	13	14	15	16	17	18	19	
				Документация											
			5.405-2.52.1-010МЧ	Монтажный чертеж	X	X	X	X	X	X	X	X	X	X	
				Сборочные единицы											
		1	5.405-2.52.2-020	Устройство нажимное	1	1	1	1	1	1	1	1	1	1	
		2	5.405-2.52.2-032-23	Устройство защитно-	1										
			-05	уплотнительное		1									
			-08				1								
			-11					1							
			-15						1						
			-18							1					
			-22								1				
			-25									1			
			-07										1		
			-10											1	
		3	5.405-2.52.2-010-43	Штуцер	1										

25346-02 25

Инв.№ подл.	Подпись и дата	Взам. инв.№

Формат	Зона	Поз.	Обозначение	Наименование	Кол. на исполн. 5.405-2.52.1-012-										Примечание
					10	11	12	13	14	15	16	17	18	19	
			5.405-2.52.2-010-44			1	1	1	1	1	1	1			
			-45										1	1	
				Детали											
		4	5.405-2.52.2-26	Уплотнитель	1	1	1	1	1	1	1	1	1	1	
		5	5.405-2.52.2-35-02	Прокладка	1	1	1	1	1	1	1	1	1	1	
				Стандартные изделия											
		6		Болт М12х45.58	4	4	4	4	4	4	4	4	4	4	
				ГОСТ 7798-70											
		7		Гайка М12.5	4	4	4	4	4	4	4	4	4	4	
				ГОСТ 5915-70											
		8		Шайба 12.01.05	4	4	4	4	4	4	4	4	4	4	
				ГОСТ 11371-78											

25346-02 26

Инв.№ подл.	Подпись и дата	Взам. инв.№

Формат	Зона	Поз.	Обозначение	Наименование	Кол. на исполн. 5.405-2.52.1-012-										Примечание
					20	21	22	23	24						
				Документация											
			5.405-2.52.1-010МЧ	Монтажный чертеж	X	X	X	X	X						
				Сборочные единицы											
		1	5.405-2.52.2-020	Устройство нажимное	1	1	1	1	1						
		2	5.405-2.52.2-032-14	Устройство защитно-	1										
			-17	уплотнительное		1									
			-21				1								
			-24					1							
			-27						1						
		3	5.405-2.52.2-010-45	Штуцер	1	1	1	1	1						
				Детали											
		4	5.405-2.52.2-26	Уплотнитель	1	1	1	1							
		5	5.405-2.52.2-35-02	Прокладка	1	1	1	1							

25346-02 27

Инв.№ подл.	Подпись и дата	Взам. инв.№

Формат	Зона	Поз.	Обозначение	Наименование	Кол. на исполн. 5.405-2.52.1-012- 20	21	22	23	24						Примечание
				Стандартные изделия											
		6		Болт М12х45.58 ГОСТ 7798-70	4	4	4	4	4						
		7		Гайка М12.5 ГОСТ 5915-70	4	4	4	4	4						
		8		Шайба 12.01.05 ГОСТ 11371-78	4	4	4	4	4						

25346-07 28

Инв.№ подл.	Подпись и дата	Взам. инв.№

Формат	Зона	Поз.	Обозначение	Наименование	Кол. на исполн. 5.405-2.52.1-013-										Примечание
					-	01	02	03	04	05	06	07	08	09	
				Документация											
			5.405-2.52.1-010МЧ	Монтажный чертеж	X	X	X	X	X	X	X	X	X	X	
				Сборочные единицы											
		1	5.405-2.52.2-020	Устройство нажимное	1	1	1	1	1	1	1	1	1	1	
		2	5.405-2.52.2-033	Устройство защитно-	1										
			-01	уплотнительное		1									
			-02				1								
			-03					1							
			-04						1						
			-06							1					
			-09								1				
			-12									1			

Исполнения:

10... 19 - см. листы 3,4
20... 24 - см. листы 5,6

Нач.отд.	Ракович	
Н.контр.	Гаршенина	
Гл.спец.	Васильев	
Рук.гр.	Струненкова	
Рук.гр.	Кушнир	
Инж.	Росинский	
Ст.инж.	Елин	
Инж.	Самойлова	

5.405-2.52.1-013

Установка термопреобразователя на трубопроводе

Стадия	Лист	Листов
Р	1	6

ГИПРОХИМ
НПО „МИНУДОБРЕНИЯ"

Формат А4

25346-02 29

28

Инв.№ подл.	Подпись и дата	Взам. инв.№

Формат	Зона	Поз.	Обозначение	Наименование	Кол. на исполн. 5.405-2.52.1-013-										Примечание
					-	01	02	03	04	05	06	07	08	09	
			5.405-2.52.2-033-16										1		
			-20											1	
		3	5.405-2.52.2-010-49	Штуцер	1	1	1	1	1	1	1	1	1	1	
				Детали											
		4	5.405-2.52.2-26	Уплотнитель	1	1	1	1	1	1	1	1	1	1	
		5	5.405-2.52.2-35-02	Прокладка	1	1	1	1	1	1	1	1	1	1	
				Стандартные изделия											
		6		Болт М12х45.58	4	4	4	4	4	4	4	4	4	4	
				ГОСТ 7798-70											
		7		Гайка М12.5	4	4	4	4	4	4	4	4	4	4	
				ГОСТ 5915-70											
		8		Шайба 12.01.05	4	4	4	4	4	4	4	4	4	4	
				ГОСТ 11371-78											

Инв.№ подл.	Подпись и дата	Взам. инв.№

Формат	Зона	Поз.	Обозначение	Наименование	Кол. на исполн. 5.405-2.52.1-013-										Примечание
					10	11	12	13	14	15	16	17	18	19	
				Документация											
			5.405-2.52.1-010МЧ	Монтажный чертеж	X	X	X	X	X	X	X	X	X	X	
				Сборочные единицы											
		1	5.405-2.52.2-020	Устройство нажимное	1	1	1	1	1	1	1	1	1	1	
		2	5.405-2.52.2-033-23	Устройство защитно	1										
			-05	уплотнительное		1									
			-08				1								
			-11					1							
			-15						1						
			-18							1					
			-22								1				
			-25									1			
			-07										1		
			-10											1	
		3	5.405-2.52.2-010-49	Штуцер	1										

25346-02 31

Инв.№ подл.	Подпись и дата	Взам. инв.№

Формат	Зона	Поз.	Обозначение	Наименование	Кол. на исполн. 5.405-2.52.1-013-										Примечание
					10	11	12	13	14	15	16	17	18	19	
			5.405-2.52.2-010-50			1	1	1	1	1	1	1			
			-51										1	1	
				Детали											
		4	5.405-2.52.2-26	Уплотнитель	1	1	1	1	1	1	1	1	1	1	
		5	5.405-2.52.2-35-02	Прокладка	1	1	1	1	1	1	1	1	1	1	
				Стандартные изделия											
		6		Болт М12х45.58	4	4	4	4	4	4	4	4	4	4	
				ГОСТ 7798-70											
		7		Гайка М12.5	4	4	4	4	4	4	4	4	4	4	
				ГОСТ 5915-70											
		8		Шайба 12.01.05	4	4	4	4	4	4	4	4	4	4	
				ГОСТ 11371-78											

25346-02 32

Инв.№ подл.	Подпись и дата	Взам. инв.№

Формат	Зона	Поз.	Обозначение	Наименование	Кол. на исполн. 5.405-2.52.1-013- 20	21	22	23	24						Примечание
				Документация											
			5.405-2.52.1-010МЧ	Монтажный чертеж	X	X	X	X	X						
				Сборочные единицы											
		1	5.405-2.52.2-020	Устройство нажимное	1	1	1	1	1						
		2	5.405-2.52.2-033-14	Устройство защитно-	1										
			-17	уплотнительное		1									
			-21				1								
			-24					1							
			-27						1						
		3	5.405-2.52.2-010-51	Штуцер	1	1	1	1	1						
				Детали											
		4	5.405-2.52.2-26	Уплотнитель	1	1	1	1	1						
		5	5.405-2.52.2-35-02	Прокладка	1	1	1	1	1						

25346-02 33

Инв.№ подл.	Подпись и дата	Взам. инв.№

Формат	Зона	Поз.	Обозначение	Наименование	Кол. на исполн. 5.405-2.52.1-013-										Примечание
					20	21	22	23	24						
				Стандартные изделия											
		6		Болт М12х45.58	4	4	4	4	4						
				ГОСТ 7798-70											
		7		Гайка М12.5	4	4	4	4	4						
				ГОСТ 5915-70											
		8		Шайба 12.01.05	4	4	4	4	4						
				ГОСТ 11371-78											

25346-02 34

	5.405-2.52.1-013	Лист 6

Формат А4

Инв.№ подл.	Подпись и дата	Взам. инв.№

Формат	Зона	Поз.	Обозначение	Наименование	Кол. на исполн. 5.405-2.52.1-020-										Примечание
					-	01	02	03	04	05	06	07	08	09	
				Документация											
			5.405-2.52.1-020МЧ	Монтажный чертеж											
				Сборочные единицы											
		1	5.405-2.52.2-010-16	Штуцер	1	1	1	1	1	1	1	1	1	1	
		2	5.405-2.52.2-020	Устройство нажимное	1	1	1	1	1	1	1	1	1		
			-01											1	
		3	5.405-2.52.2-030-13	Устройство защитно-	1	1	1								
			-19	уплотнительное				1	1						
			-26							1	1	1			
			-28										1		
			-29											1	

Исполнения:

10... 19 - см. листы 3,4
20 - см. листы 5,6

Нач.отд	Полонский	
Н.контр	Серегина	
Гл.спец	Трофимов	
Рук.гр.	Панарина	
Вед.инж	Кондратьева	
Инж.	Шарабанов	
Ст.инж.	Елин	
Инж.	Самойлова	

5.405-2.52.1-020

Установка термопреобразователя на аппарате

Стадия	Лист	Листов
Р	1	6

ГИПРОХИМ
НПО „МИНУДОБРЕНИЯ"

Формат А4

253496-02 35

34

Инв.№ подл.	Подпись и дата	Взам. инв.№

Формат	Зона	Поз.	Обозначение	Наименование	Кол. на исполн. 5.405-2.52.1-020-										Примечание
					-	01	02	03	04	05	06	07	08	09	
				Детали											
		4	5.405-2.52.2-35-04	Прокладка	1	1	1	1	1	1	1	1	1	1	
		5	5.405-2.52.2-26	Уплотнитель	1	1	1	1	1	1	1	1	1		
			-01											1	
				Стандартные изделия											
		6		Болт М12х50.58	4	4	4	4	4	4	4	4	4	4	
				ГОСТ 7798-70											
		7		Гайка М12.5	4	4	4	4	4	4	4	4	4	4	
				ГОСТ 5915-70											
		8		Шайба 12.01.05	4	4	4	4	4	4	4	4	4	4	
				ГОСТ 11371-68											

Инв.№ подл.	Подпись и дата	Взам. инв.№

Формат	Зона	Поз.	Обозначение	Наименование	Кол. на исполн. 5.405-2.52.1-020-										Примечание
					10	11	12	13	14	15	16	17	18	19	
				Документация											
			5.405-2.52.1-020МЧ	Монтажный чертеж	X	X	X	X	X	X	X	X	X	X	
				Сборочные единицы											
		1	5.405-2.52.2-010-16	Штуцер	1	1	1	1	1	1	1	1	1	1	
		2	5.405-2.52.2-020-01	Устройство нажимное	1	1	1	1	1	1	1	1	1	1	
		3	5.405-2.52.2-030-29	Устройство защитно-	1	1									
			-30	уплотнительное			1	1							
			-31						1	1	1				
			-32									1	1	1	
				Детали											
		4	5.405-2.52.2-35-04	Прокладка	1	1	1	1	1	1	1	1	1	1	
		5	5.405-2.52.2-26-01	Уплотнитель	1	1	1	1	1	1	1	1	1	1	

25346-02 37

Инв.№ подл.	Подпись и дата	Взам. инв.№

Формат	Зона	Поз.	Обозначение	Наименование	Кол. на исполн. 5.405-2.52.1-020-										Приме-чание
					10	11	12	13	14	15	16	17	18	19	
				Стандартные изделия											
		6		Болт М12х50.58	4	4	4	4	4	4	4	4	4	4	
				ГОСТ 7798-70											
		7		Гайка М12.5	4	4	4	4	4	4	4	4	4	4	
				ГОСТ 5915-70											
		8		Шайба 12.01.05	4	4	4	4	4	4	4	4	4	4	
				ГОСТ 11371-68											

25346-02 38

Инв.№ подл.	Подпись и дата	Взам. инв.№

Формат	Зона	Поз.	Обозначение	Наименование	Кол. на исполн. 5.405-2.52.1-020 – 20	Примечание
				Документация		
			5.405-2.52.1-020МЧ	Монтажный чертеж	X	
				Сборочные единицы		
		1	5.405-2.52.2-010-16	Штуцер	1	
		2	5.405-2.52.2-020-01	Устройство нажимное	1	
		3	5.405-2.52.2-030-33	Устройство защитно-	1	
				уплотнительное		
				Детали		
		4	5.405-2.52.2-35-04	Прокладка	1	
		5	5.405-2.52.2-26-01	Уплотнитель	1	

25346-02 39

Инв.№ подл.	Подпись и дата	Взам. инв.№

Формат	Зона	Поз.	Обозначение	Наименование	Кол. на исполн. 5.405-2.52.1-020- 20										Примечание
				Стандартные изделия											
		6		Болт М12х50.58	4										
				ГОСТ 7798-70											
		7		Гайка М12.5	4										
				ГОСТ 5915-70											
		8		Шайба 12.01.05	4										
				ГОСТ 11371-68											

25346-02 40

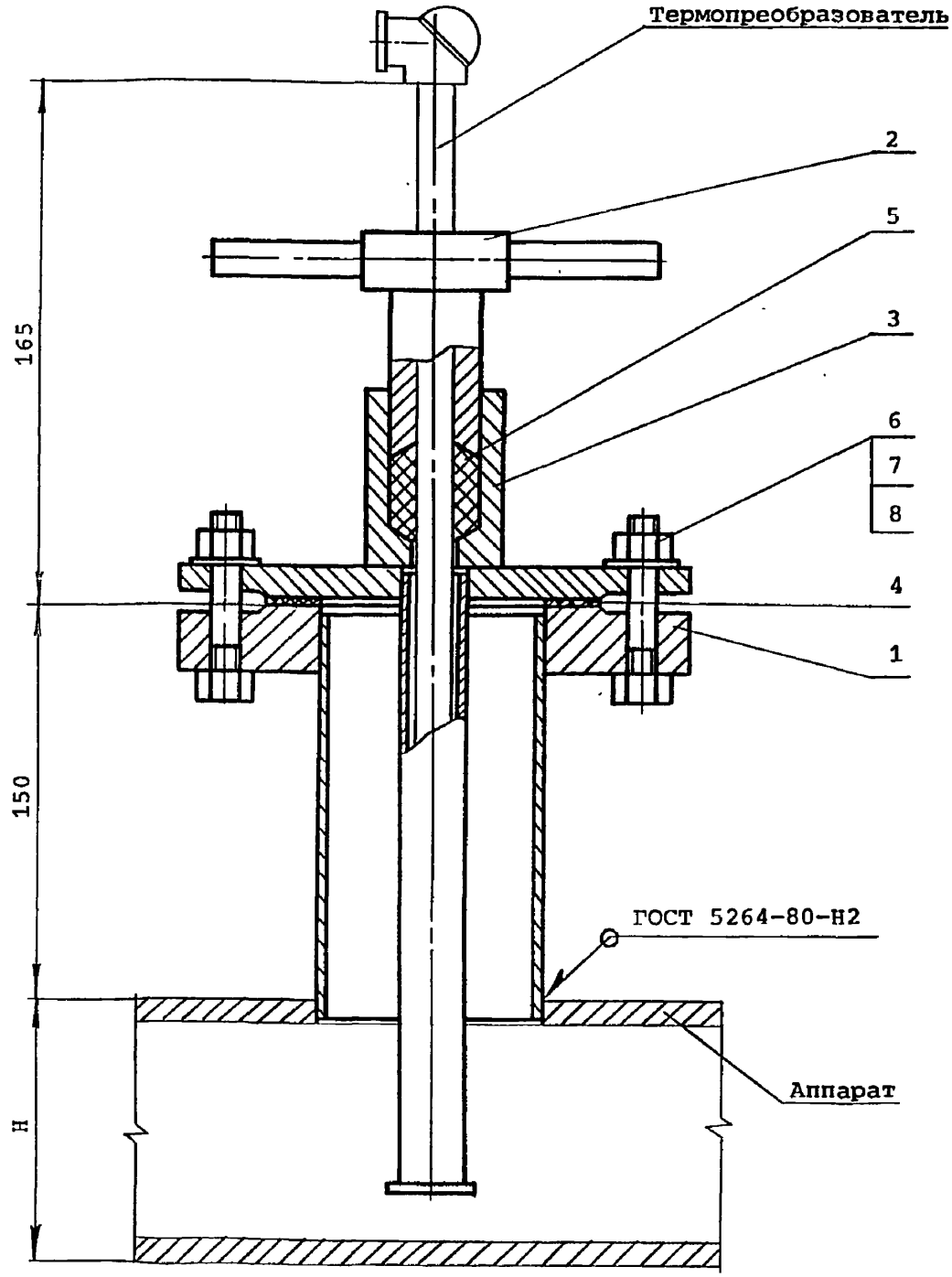

Нач.отд	Полонский	
Н.контр	Серегина	
Гл.спец	Трофимов	
Рук.гр.	Панарина	
Вед.инж	Кондратьева	
Инж.	Шарабанов	
Ст.инж.	Елин	
Инж.	Самойлова	

5.405-2.52.1-020МЧ

Установка термопреобразователя на аппарате

Монтажный чертеж

Стадия	Лист	Листов
Р	1	2

ГИПРОХИМ
НПО „МИНУДОБРЕНИЯ"

Отд.авт. Раскина
Техн.отд. Райзман

Взам. инв.№
Подпись и дата
Инв.№ подл.

25346-02 41

Формат А4

Обозначение 5.405-2.52.1-020 5.405-2.52.1-021 5.405-2.52.1-022	H, мм
-00, -09	1250
-01, -10	1400
-02, -11	1600
-03, -12	2000
-04, -13	2600
-05, -14	2800
-06, -15	3000
-07, -16	3200
-08, -17	3400
-18	3800
-19	3900
-20	4900

Инв.№ подл. | Подпись и дата | Взам. инв.№

Инв.№ подл.	Подпись и дата	Взам. инв.№

Формат	Зона	Поз.	Обозначение	Наименование	Кол. на исполн. 5.405-2.52.1-021–										Примечание
					–	01	02	03	04	05	06	07	08	09	
				Документация											
			5.405-2.52.1-020МЧ	Монтажный чертеж	X	X	X	X	X	X	X	X	X	X	
				Сборочные единицы											
		1	5.405-2.52.2-010-29	Штуцер	1	1	1	1	1	1	1	1	1	1	
		2	5.405-2.52.2-020	Устройство нажимное	1	1	1	1	1	1	1	1	1		
			-01											1	
		3	5.405-2.52.2-031-13	Устройство защитно-	1	1	1								
			-19	уплотнительное				1	1						
			-26							1	1	1			
			-28										1		
			-29											1	

Исполнения:

10... 19 – см. листы 3,4
20 – см. листы 5,6

Нач.отд	Полонский	
Н.контр	Серегина	
Гл.спец	Трофимов	
Рук.гр.	Панарина	
Вед.инж	Кондратьева	
Инж.	Шарабанов	
Ст.инж.	Елин	
Инж.	Самойлова	

5.405-2.52.1-021

Установка термопреобразователя на аппарате

Стадия	Лист	Листов
Р	1	6

ГИПРОХИМ
НПО „МИНУДОБРЕНИЯ"

Формат А4

25346-02 43

Инв.№ подл.	Подпись и дата	Взам. инв.№

Формат	Зона	Поз.	Обозначение	Наименование	Кол. на исполн. 5.405-2.52.1-021-										Приме-чание
					-	01	02	03	04	05	06	07	08	09	
				Детали											
		4	5.405-2.52.2-35-04	Прокладка	1	1	1	1	1	1	1	1	1	1	
		5	5.405-2.52.2-26	Уплотнитель	1	1	1	1	1	1	1	1	1		
			-01											1	
				Стандартные изделия											
		6		Болт М12х50.58	4	4	4	4	4	4	4	4	4	4	
				ГОСТ 7798-70											
		7		Гайка М12.5	4	4	4	4	4	4	4	4	4	4	
				ГОСТ 5915-70											
		8		Шайба 12.01.05	4	4	4	4	4	4	4	4	4	4	
				ГОСТ 11371-68											

Инв.№ подл.	Подпись и дата	Взам. инв.№

Формат	Зона	Поз.	Обозначение	Наименование	Кол. на исполн. 5.405-2.52.1-021-										Примечание
					10	11	12	13	14	15	16	17	18	19	
				Документация											
			5.405-2.52.1-020МЧ	Монтажный чертеж	X	X	X	X	X	X	X	X	X	X	
				Сборочные единицы											
		1	5.405-2.52.2-010-29	Штуцер	1	1	1	1	1	1	1	1	1	1	
		2	5.405-2.52.2-020-01	Устройство нажимное	1	1	1	1	1	1	1	1	1	1	
		3	5.405-2.52.2-031-29	Устройство защитно-	1	1									
			-30	уплотнительное			1	1							
			-31						1	1	1				
			-32									1	1	1	
				Детали											
		4	5.405-2.52.2-35-04	Прокладка	1	1	1	1	1	1	1	1	1	1	
		5	5.405-2.52.2-26-01	Уплотнитель	1	1	1	1	1	1	1	1	1	1	

Инв.№ подл.	Подпись и дата	Взам. инв.№

Формат	Зона	Поз.	Обозначение	Наименование	Кол. на исполн. 5.405-2.52.1-021-										Приме-чание
					10	11	12	13	14	15	16	17	18	19	
				Стандартные изделия											
		6		Болт М12х50.58 ГОСТ 7798-70	4	4	4	4	4	4	4	4	4	4	
		7		Гайка М12.5 ГОСТ 5915-70	4	4	4	4	4	4	4	4	4	4	
		8		Шайба 12.01.05 ГОСТ 11371-68	4	4	4	4	4	4	4	4	4	4	

25346-02 46

Инв.№ подл.	Подпись и дата	Взам. инв.№

Формат	Зона	Поз.	Обозначение	Наименование	Кол. на исполн. 5.405-2.52.1-021- 20										Примечание
				Документация											
			5.405-2.52.1-020МЧ	Монтажный чертеж	X										
				Сборочные единицы											
		1	5.405-2.52.2-010-29	Штуцер	1										
		2	5.405-2.52.2-020-01	Устройство нажимное	1										
		3	5.405-2.52.2-031-33	Устройство защитно-уплотнительное	1										
				Детали											
		4	5.405-2.52.2-35-04	Прокладка	1										
		5	5.405-2.52.2-26-01	Уплотнитель	1										

25346-02 47

Инв.№ подл.	Подпись и дата	Взам. инв.№

Формат	Зона	Поз.	Обозначение	Наименование	Кол. на исполн. 5.405-2.52.1-021- 20										Приме-чание
				Стандартные изделия											
		6		Болт М12х50.58	4										
				ГОСТ 7798-70											
		7		Гайка М12.5	4										
				ГОСТ 5915-70											
		8		Шайба 12.01.05	4										
				ГОСТ 11371-68											
			-												

	5.405-2.52.1-021	Лист 6

Формат А4

25346-02 48

Инв.№ подл.	Подпись и дата	Взам. инв.№

Формат	Зона	Поз.	Обозначение	Наименование	Кол. на исполн. 5.405-2.52.1-022-										Примечание
					-	01	02	03	04	05	06	07	08	09	
				Документация											
			5.405-2.52.1-020МЧ	Монтажный чертеж	X	X	X	X	X	X	X	X	X	X	
				Сборочные единицы											
		1	5.405-2.52.2-010-42	Штуцер	1	1	1	1	1	1	1	1	1	1	
		2	5.405-2.52.2-020	Устройство нажимное	1	1	1	1	1	1	1	1	1		
			-01											1	
		3	5.405-2.52.2-032-13	Устройство защитно-	1	1	1								
			-19	уплотнительное				1	1						
			-26							1	1	1			
			-28										1		
			-29											1	

Исполнения:

10... 19 - см. листы 3,4
20 - см. листы 5,6

Нач.отд	Полонский	
Н.контр	Серегина	
Гл.спец	Трофимов	
Рук.гр.	Панарина	
Вед.инж	Кондратьева	
Инж.	Шарабанов	
Ст.инж.	Елин	
Инж.	Самойлова	

5.405-2.52.1-022

Установка термопреобразователя на аппарате

Стадия	Лист	Листов
Р	1	6

ГИПРОХИМ
НПО „МИНУДОБРЕНИЯ"

Формат А4

25346-02 49

Инв.№ подл.	Подпись и дата	Взам. инв.№

Формат	Зона	Поз.	Обозначение	Наименование	Кол. на исполн. 5.405-2.52.1-022–										Приме-чание
					–	01	02	03	04	05	06	07	08	09	
				Детали											
		4	5.405-2.52.2-35-04	Прокладка	1	1	1	1	1	1	1	1	1	1	
		5	5.405-2.52.2-26	Уплотнитель	1	1	1	1	1	1	1	1	1		
			-01											1	
				Стандартные изделия											
		6		Болт М12х50.58	4	4	4	4	4	4	4	4	4	4	
				ГОСТ 7798-70											
		7		Гайка М12.5	4	4	4	4	4	4	4	4	4	4	
				ГОСТ 5915-70											
		8		Шайба 12.01.05	4	4	4	4	4	4	4	4	4	4	
				ГОСТ 11371-68											

25346-02 50

Инв.№ подл.	Подпись и дата	Взам. инв.№

Формат	Зона	Поз.	Обозначение	Наименование	Кол. на исполн. 5.405-2.52.1-022-										Примечание
					10	11	12	13	14	15	16	17	18	19	
				Документация											
			5.405-2.52.1-020МЧ	Монтажный чертеж	X	X	X	X	X	X	X	X	X	X	
				Сборочные единицы											
		1	5.405-2.52.2-010-42	Штуцер	1	1	1	1	1	1	1	1	1	1	
		2	5.405-2.52.2-020-01	Устройство нажимное	1	1	1	1	1	1	1	1	1	1	
		3	5.405-2.52.2-032-29	Устройство защитно-	1	1									
			-30	уплотнительное			1	1							
			-31						1	1	1				
			-32									1	1	1	
				Детали											
		4	5.405-2.52.2-35-04	Прокладка	1	1	1	1	1	1	1	1	1	1	
		5	5.405-2.52.2-26-01	Уплотнитель	1	1	1	1	1	1	1	1	1	1	

25346-02 51

Инв.№ подл.	Подпись и дата	Взам. инв.№

Формат	Зона	Поз.	Обозначение	Наименование	Кол. на исполн. 5.405-2.52.1-022-										Приме-чание
					10	11	12	13	14	15	16	17	18	19	
				Стандартные изделия											
		6		Болт М12х50.58	4	4	4	4	4	4	4	4	4	4	
				ГОСТ 7798-70											
		7		Гайка М12.5	4	4	4	4	4	4	4	4	4	4	
				ГОСТ 5915-70											
		8		Шайба 12.01.05	4	4	4	4	4	4	4	4	4	4	
				ГОСТ 11371-68											

25346-02 52

Инв.№ подл.	Подпись и дата	Взам. инв.№

Формат	Зона	Поз.	Обозначение	Наименование	Кол. на исполн. 5.405-2.52.1-022- 20										Примечание
				Документация											
			5.405-2.52.1-020МЧ	Монтажный чертеж	X										
				Сборочные единицы											
		1	5.405-2.52.2-010-42	Штуцер	1										
		2	5.405-2.52.2-020-01	Устройство нажимное	1										
		3	5.405-2.52.2-032-33	Устройство защитно-уплотнительное	1										
				Детали											
		4	5.405-2.52.2-35-04	Прокладка	1										
		5	5.405-2.52.2-26-01	Уплотнитель	1										

25346-02 53

Инв.№ подл.	Подпись и дата	Взам. инв.№

Формат	Зона	Поз.	Обозначение	Наименование	Кол. на исполн. 5.405-2.52.1-022- 20										Примечание
				Стандартные изделия											
		6		Болт М12х50.58 ГОСТ 7798-70	4										
		7		Гайка М12.5 ГОСТ 5915-70	4										
		8		Шайба 12.01.05 ГОСТ 11371-68	4										

25346-02 54

Инв.№ подл.	Подпись и дата	Взам. инв.№

Формат	Зона	Поз.	Обозначение	Наименование	Кол. на исполн. 5.405-2.52.1-030-										Примечание
					-	01	02	03	04	05	06	07	08	09	
				Документация											
			5.405-2.52.1-030МЧ	Монтажный чертеж	X	X	X	X	X	X	X	X	X	X	
				Сборочные единицы											
		1	5.405-2.52.2-010-07	Штуцер	1	1	1	1	1	1	1	1	1	1	
		2	5.405-2.52.2-020	Устройство нажимное	1	1	1	1	1	1	1	1	1		
			-01											1	
		3	5.405-2.52.2-030-13	Устройство защитно-	1	1	1								
			-19	уплотнительное				1	1						
			-26							1	1	1			
			-28										1		
			-29											1	

Исполнения:

10... 19 - см. листы 3,4
20 - см. листы 5,6

Нач.отд	Полонский	
Н.контр	Серегина	
Гл.спец	Трофимов	
Рук.гр.	Панарина	
Вед.инж	Кондратьева	
Инж.	Шарабанов	
Ст.инж.	Елин	
Инж.	Самойлова	

5.405-2.52.1-030

Установка термопреобразователя на аппарате

Стадия	Лист	Листов
Р	1	6

ГИПРОХИМ
НПО „МИНУДОБРЕНИЯ"

Формат А4

25346-02 55

Инв.№ подл.	Подпись и дата	Взам. инв.№

Формат	Зона	Поз.	Обозначение	Наименование	Кол. на исполн. 5.405-2.52.1-030-										Примечание
					-	01	02	03	04	05	06	07	08	09	
				Детали											
		4	5.405-2.52.2-35-04	Прокладка	1	1	1	1	1	1	1	1	1	1	
		5	5.405-2.52.2-26	Уплотнитель	1	1	1	1	1	1	1	1	1		
			-01											1	
				Стандартные изделия											
		6		Болт М12х50.58	4	4	4	4	4	4	4	4	4	4	
				ГОСТ 7798-70											
		7		Гайка М12.5	4	4	4	4	4	4	4	4	4	4	
				ГОСТ 5915-70											
		8		Шайба 12.01.05	4	4	4	4	4	4	4	4	4	4	
				ГОСТ 11371-68											

25346-02 56

Инв.№ подл.	Подпись и дата	Взам. инв.№

Формат	Зона	Поз.	Обозначение	Наименование	Кол. на исполн. 5.405-2.52.1-030-										Примечание
					10	11	12	13	14	15	16	17	18	19	
				Документация											
			5.405-2.52.1-030МЧ	Монтажный чертеж	X	X	X	X	X	X	X	X	X	X	
				Сборочные единицы											
		1	5.405-2.52.2-010-07	Штуцер	1	1	1	1	1	1	1	1	1	1	
		2	5.405-2.52.2-020-01	Устройство нажимное	1	1	1	1	1	1	1	1	1	1	
		3	5.405-2.52.2-030-29	Устройство защитно-	1	1									
			-30	уплотнительное			1	1							
			-31						1	1	1				
			-32									1	1	1	
				Детали											
		4	5.405-2.52.2-35-04	Прокладка	1	1	1	1	1	1	1	1	1	1	
		5	5.405-2.52.2-26-01	Уплотнитель	1	1	1	1	1	1	1	1	1	1	

25346-02 57

Инв.№ подл.	Подпись и дата	Взам. инв.№

Формат	Зона	Поз.	Обозначение	Наименование	Кол. на исполн. 5.405-2.52.1-030-										Приме-чание
					10	11	12	13	14	15	16	17	18	19	
				Стандартные изделия											
		6		Болт М12х50.58	4	4	4	4	4	4	4	4	4	4	
				ГОСТ 7798-70											
		7		Гайка М12.5	4	4	4	4	4	4	4	4	4	4	
				ГОСТ 5915-70											
		8		Шайба 12.01.05	4	4	4	4	4	4	4	4	4	4	
				ГОСТ 11371-68											

253496-02 58

Инв.№ подл.	Подпись и дата	Взам. инв.№

Формат	Зона	Поз.	Обозначение	Наименование	Кол. на исполн. 5.405-2.52.1-030- 20	Примечание
				Документация		
			5.405-2.52.1-030МЧ	Монтажный чертеж	X	
				Сборочные единицы		
		1	5.405-2.52.2-010-07	Штуцер	1	
		2	5.405-2.52.2-020-01	Устройство нажимное	1	
		3	5.405-2.52.2-030-33	Устройство защитно-уплотнительное	1	
				Детали		
		4	5.405-2.52.2-35-04	Прокладка	1	
		5	5.405-2.52.2-26-01	Уплотнитель	1	

25346-02 59

	5.405-2.52.1-030	Лист 5

Формат А4

Инв.№ подл.	Подпись и дата	Взам. инв.№

Формат	Зона	Поз.	Обозначение	Наименование	Кол. на исполн. 5.405-2.52.1-030- 20	Примечание
				Стандартные изделия		
		6		Болт М12х50.58	4	
				ГОСТ 7798-70		
		7		Гайка М12.5	4	
				ГОСТ 5915-70		
		8		Шайба 12.01.05	4	
				ГОСТ 11371-68		

25346-02 60

	5.405-2.52.1-030	Лист 6

Формат А4

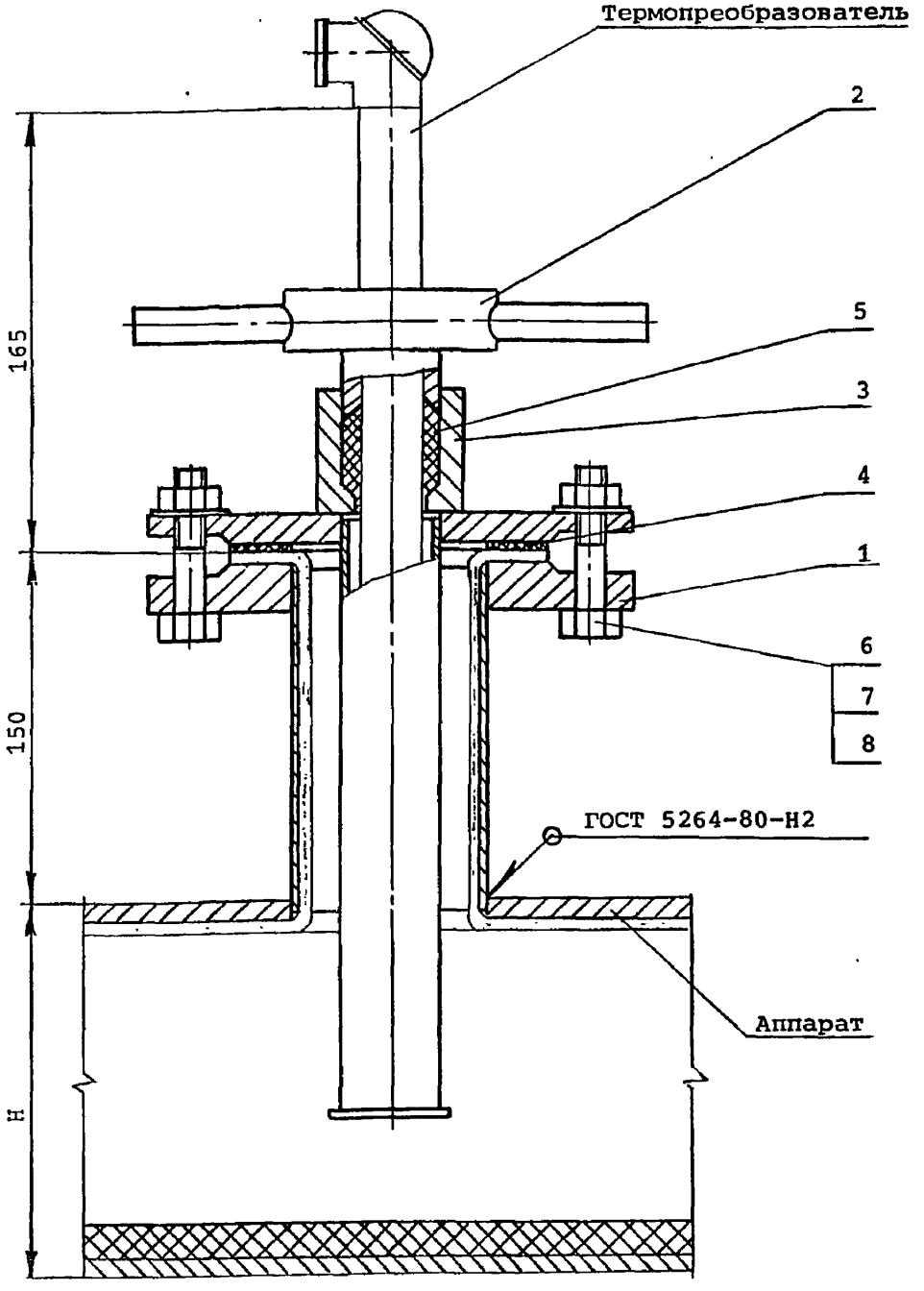

Согласовано:

Отд.авт.	Раскина
Техн.отд.	Райзман

Инв.№ подл. | Подпись и дата | Взам. инв.№

Нач.отд	Полонский	
Н.контр	Серегина	
Гл.спец	Трофимов	
Рук.гр.	Панарина	
Вед.инж	Кондратьева	
Инж.	Шарабанов	
Ст.инж.	Елин	
Инж.	Самойлова	

5.405-2.52.1-030МЧ

Установка термопреобразователя на аппарате

Монтажный чертеж

Стадия	Лист	Листов
Р	1	2

ГИПРОХИМ
НПО „МИНУДОБРЕНИЯ"

25346-02 61

Формат А4

Обозначение 5.405-2.52.1-030 5.405-2.52.1-031 5.405-2.52.1-032 5.405-2.52.1-033	H, мм
-00, -09	1250
-01, -10	1400
-02, -11	1600
-03, -12	2000
-04, -13	2600
-05, -14	2800
-06, -15	3000
-07, -16	3200
-08, -17	3400
-18	3800
-19	3900
-20	4900

Взам. инв.№

Подпись и дата

Инв.№ подл.

Инв.№ подл.	Подпись и дата	Взам. инв.№

Формат	Зона	Поз.	Обозначение	Наименование	Кол. на исполн. 5.405-2.52.1-031-										Примечание
					-	01	02	03	04	05	06	07	08	09	
				Документация											
			5.405-2.52.1-030МЧ	Монтажный чертеж	X	X	X	X	X	X	X	X	X	X	
				Сборочные единицы											
		1	5.405-2.52.2-010-07	Штуцер	1	1	1	1	1	1	1	1	1	1	
		2	5.405-2.52.2-020	Устройство нажимное	1	1	1	1	1	1	1	1	1		
			-01											1	
		3	5.405-2.52.2-031-13	Устройство защитно-	1	1	1								
			-19	уплотнительное				1	1						
			-26							1	1	1			
			-28										1		
			-29											1	

Исполнения:

10... 19 - см. листы 3,4
20 - см. листы 5,6

Нач.отд	Полонский	
Н.контр	Серегина	
Гл.спец	Трофимов	
Рук.гр.	Панарина	
Вед.инж	Кондратьева	
Инж.	Шарабанов	
Ст.инж.	Елин	
Инж.	Самойлова	

5.405-2.52.1-031

Установка термопреобразователя на аппарате

Стация	Лист	Листов
Р	1	6

ГИПРОХИМ
КПО „МИНУДОБРЕНИЯ"

Формат А4

25346-02 63

62

Инв.№ подл.	Подпись и дата	Взам. инв.№

Формат	Зона	Поз.	Обозначение	Наименование	Кол. на исполн. 5.405-2.52.1-031-										Приме-чание
					-	01	02	03	04	05	06	07	08	09	
				Детали											
		4	5.405-2.52.2-35-04	Прокладка	1	1	1	1	1	1	1	1	1	1	
		5	5.405-2.52.2-26	Уплотнитель	1	1	1	1	1	1	1	1	1		
			-01											1	
				Стандартные изделия											
		6		Болт М12х50.58	4	4	4	4	4	4	4	4	4	4	
				ГОСТ 7798-70											
		7		Гайка М12.5	4	4	4	4	4	4	4	4	4	4	
				ГОСТ 5915-70											
		8		Шайба 12.01.05	4	4	4	4	4	4	4	4	4	4	
				ГОСТ 11371-68											

Инв.№ подл.	Подпись и дата	Взам. инв.№

Формат	Зона	Поз.	Обозначение	Наименование	Кол. на исполн. 5.405-2.52.1-031-										Примечание
					10	11	12	13	14	15	16	17	18	19	
				Документация											
			5.405-2.52.1-030МЧ	Монтажный чертеж	X	X	X	X	X	X	X	X	X	X	
				Сборочные единицы											
		1	5.405-2.52.2-010-07	Штуцер	1	1	1	1	1	1	1	1	1	1	
		2	5.405-2.52.2-020-01	Устройство нажимное	1	1	1	1	1	1	1	1	1	1	
		3	5.405-2.52.2-031-29	Устройство защитно-	1	1									
			-30	уплотнительное			1	1							
			-31						1	1	1				
			-32									1	1	1	
				Детали											
		4	5.405-2.52.2-35-04	Прокладка	1	1	1	1	1	1	1	1	1	1	
		5	5.405-2.52.2-26-01	Уплотнитель	1	1	1	1	1	1	1	1	1	1	

Инв.№ подл.	Подпись и дата	Взам. инв.№

Формат	Зона	Поз.	Обозначение	Наименование	Кол. на исполн. 5.405-2.52.1-031- 10	11	12	13	14	15	16	17	18	19	Примечание
				Стандартные изделия											
		6		Болт М12х50.58	4	4	4	4	4	4	4	4	4	4	
				ГОСТ 7798-70											
		7		Гайка М12.5	4	4	4	4	4	4	4	4	4	4	
				ГОСТ 5915-70											
		8		Шайба 12.01.05	4	4	4	4	4	4	4	4	4	4	
				ГОСТ 11371-68											

25346-02 66

Инв.№ подл.	Подпись и дата	Взам. инв.№

Формат	Зона	Поз.	Обозначение	Наименование	Кол. на исполн. 5.405-2.52.1-031- 20	Примечание
				Документация		
			5.405-2.52.1-030МЧ	Монтажный чертеж	X	
				Сборочные единицы		
		1	5.405-2.52.2-010-07	Штуцер	1	
		2	5.405-2.52.2-020-01	Устройство нажимное	1	
		3	5.405-2.52.2-031-33	Устройство защитно-уплотнительное	1	
				Детали		
		4	5.405-2.52.2-35-04	Прокладка	1	
		5	5.405-2.52.2-26-01	Уплотнитель	1	

25346-02 67

Инв.№ подл.	Подпись и дата	Взам. инв.№

Формат	Зона	Поз.	Обозначение	Наименование	Кол. на исполн. 5.405-2.52.1-031- 20	Примечание
				Стандартные изделия		
		6		Болт М12х50.58	4	
				ГОСТ 7798-70		
		7		Гайка М12.5	4	
				ГОСТ 5915-70		
		8		Шайба 12.01.05	4	
				ГОСТ 11371-68		

25346-02 68

	5.405-2.52.1-031	Лист 6

Формат А4

Инв.№ подл.	Подпись и дата	Взам. инв.№

Формат	Зона	Поз.	Обозначение	Наименование	Кол. на исполн. 5.405-2.52.1-032-										Примечание
					-	01	02	03	04	05	06	07	08	09	
				Документация											
			5.405-2.52.1-030МЧ	Монтажный чертеж											
				Сборочные единицы											
		1	5.405-2.52.2-010-07	Штуцер	1	1	1	1	1	1	1	1	1	1	
		2	5.405-2.52.2-020	Устройство нажимное	1	1	1	1	1	1	1	1	1		
			-01											1	
		3	5.405-2.52.2-032-13	Устройство защитно-	1	1	1								
			-19	уплотнительное				1	1						
			-26							1	1	1			
			-28										1		
			-29											1	

Исполнения:

10... 19 - см. листы 3,4
20 - см. листы 5,6

Нач.отд	Полонский	
Н.контр	Серегина	
Гл.спец	Трофимов	
Рук.гр.	Панарина	
Вед.инж	Кондратьева	
Инж.	Шарабанов	
Ст.инж.	Елин	
Инж.	Самойлова	

5.405-2.52.1-032

Установка термопреобразователя на аппарате

Стадия	Лист	Листов
Р	1	6

ГИПРОХИМ
НПО „МИНУДОБРЕНИЯ"

Формат А4

253 46-02 69

Инв.№ подл.	Подпись и дата	Взам. инв.№

Формат	Зона	Поз.	Обозначение	Наименование	Кол. на исполн. 5.405-2.52.1-032-										Примечание
					-	01	02	03	04	05	06	07	08	09	
				Детали											
		4	5.405-2.52.2-35-04	Прокладка	1	1	1	1	1	1	1	1	1	1	
		5	5.405-2.52.2-26	Уплотнитель	1	1	1	1	1	1	1	1	1		
			-01											1	
				Стандартные изделия											
		6		Болт М12х50.58	4	4	4	4	4	4	4	4	4	4	
				ГОСТ 7798-70											
		7		Гайка М12.5	4	4	4	4	4	4	4	4	4	4	
				ГОСТ 5915-70											
		8		Шайба 12.01.05	4	4	4	4	4	4	4	4	4	4	
				ГОСТ 11371-68											

25346-02 70

Инв.№ подл.	Подпись и дата	Взам. инв.№

Формат	Зона	Поз.	Обозначение	Наименование	Кол. на исполн. 5.405-2.52.1-032-										Примечание
					10	11	12	13	14	15	16	17	18	19	
				Документация											
			5.405-2.52.1-030МЧ	Монтажный чертеж	X	X	X	X	X	X	X	X	X	X	
				Сборочные единицы											
		1	5.405-2.52.2-010-07	Штуцер	1	1	1	1	1	1	1	1	1	1	
		2	5.405-2.52.2-020-01	Устройство нажимное	1	1	1	1	1	1	1	1	1	1	
		3	5.405-2.52.2-032-29	Устройство защитно-	1	1									
			-30	уплотнительное			1	1							
			-31						1	1	1				
			-32									1	1	1	
				Детали											
		4	5.405-2.52.2-35-04	Прокладка	1	1	1	1	1	1	1	1	1	1	
		5	5.405-2.52.2-26-01	Уплотнитель	1	1	1	1	1	1	1	1	1	1	

Инв.№ подл.	Подпись и дата	Взам. инв.№

Формат	Зона	Поз.	Обозначение	Наименование	Кол. на исполн. 5.405-2.52.1-032- 10	11	12	13	14	15	16	17	18	19	Примечание
				Стандартные изделия											
		6		Болт М12х50.58 ГОСТ 7798-70	4	4	4	4	4	4	4	4	4	4	
		7		Гайка М12.5 ГОСТ 5915-70	4	4	4	4	4	4	4	4	4	4	
		8		Шайба 12.01.05 ГОСТ 11371-68	4	4	4	4	4	4	4	4	4	4	

25346-02 12

Инв.№ подл.	Подпись и дата	Взам. инв.№

Формат	Зона	Поз.	Обозначение	Наименование	Кол. на исполн. 5.405-2.52.1-032- 20	Примечание
				Документация		
			5.405-2.52.1-030МЧ	Монтажный чертеж	X	
				Сборочные единицы		
		1	5.405-2.52.2-010-07	Штуцер	1	
		2	5.405-2.52.2-020-01	Устройство нажимное	1	
		3	5.405-2.52.2-032-33	Устройство защитно-уплотнительное	1	
				Детали		
		4	5.405-2.52.2-35-04	Прокладка	1	
		5	5.405-2.52.2-26-01	Уплотнитель	1	

253469-02 73

5.405-2.52.1-032

Лист 5

Формат А4

72

Инв.№ подл.	Подпись и дата	Взам. инв.№

Формат	Зона	Поз.	Обозначение	Наименование	Кол. на исполн. 5.405-2.52.1-032- 20										Примечание
				Стандартные изделия											
		6		Болт М12х50.58	4										
				ГОСТ 7798-70											
		7		Гайка М12.5	4										
				ГОСТ 5915-70											
		8		Шайба 12.01.05	4										
				ГОСТ 11371-68											

253496-02 74

	5.405-2.52.1-032	Лист 6

Формат А4

Инв.№ подл.	Подпись и дата	Взам. инв.№

Формат	Зона	Поз.	Обозначение	Наименование	Кол. на исполн. 5.405-2.52.1-033-										Примечание
					-	01	02	03	04	05	06	07	08	09	
				Документация											
			5.405-2.52.1-030МЧ	Монтажный чертеж	X	X	X	X	X	X	X	X	X	X	
				Сборочные единицы											
		1	5.405-2.52.2-010-07	Штуцер	1	1	1	1	1	1	1	1	1	1	
		2	5.405-2.52.2-020	Устройство нажимное	1	1	1	1	1	1	1	1	1		
			-01											1	
		3	5.405-2.52.2-033-13	Устройство защитно-	1	1	1								
			-19	уплотнительное				1	1						
			-26							1	1	1			
			-28										1		
			-29											1	

Исполнения:

10... 19 - см. листы 3,4
20 - см. листы 5,6

Нач.отд	Полонский	
Н.контр	Серегина	
Гл.спец	Трофимов	
Рук.гр.	Панарина	
Вед.инж	Кондратьева	
Инж.	Шарабанов	
Ст.инж.	Елин	
Инж.	Самойлова	

5.405-2.52.1-033

Установка термопреобразователя на аппарате

Стадия	Лист	Листов
Р	1	6

ГИПРОХИМ
НПО „МИНУДОБРЕНИЯ"

Формат А4

25346-02 75

74

Инв.№ подл.	Подпись и дата	Взам. инв.№

Формат	Зона	Поз.	Обозначение	Наименование	Кол. на исполн. 5.405-2.52.1-033-										Примечание
					-	01	02	03	04	05	06	07	08	09	
				Детали											
		4	5.405-2.52.2-35-04	Прокладка	1	1	1	1	1	1	1	1	1	1	
		5	5.405-2.52.2-26	Уплотнитель	1	1	1	1	1	1	1	1	1		
			-01											1	
				Стандартные изделия											
		6		Болт М12х50.58	4	4	4	4	4	4	4	4	4	4	
				ГОСТ 7798-70											
		7		Гайка М12.5	4	4	4	4	4	4	4	4	4	4	
				ГОСТ 5915-70											
		8		Шайба 12.01.05	4	4	4	4	4	4	4	4	4	4	
				ГОСТ 11371-68											

25346-02 76

Инв.№ подл.	Подпись и дата	Взам. инв.№

Формат	Зона	Поз.	Обозначение	Наименование	Кол. на исполн. 5.405-2.52.1-033-										Примечание
					10	11	12	13	14	15	16	17	18	19	
				Документация											
			5.405-2.52.1-030МЧ	Монтажный чертеж	X	X	X	X	X	X	X	X	X	X	
				Сборочные единицы											
		1	5.405-2.52.2-010-07	Штуцер	1	1	1	1	1	1	1	1	1	1	
		2	5.405-2.52.2-020-01	Устройство нажимное	1	1	1	1	1	1	1	1	1	1	
		3	5.405-2.52.2-033-29	Устройство защитно-	1	1									
			-30	уплотнительное			1	1							
			-31						1	1	1				
			-32									1	1	1	
				Детали											
		4	5.405-2.52.2-35-04	Прокладка	1	1	1	1	1	1	1	1	1	1	
		5	5.405-2.52.2-26-01	Уплотнитель	1	1	1	1	1	1	1	1	1	1	

Инв.№ подл.	Подпись и дата	Взам. инв.№

Формат	Зона	Поз.	Обозначение	Наименование	Кол. на исполн. 5.405-2.52.1-033-										Примечание
					10	11	12	13	14	15	16	17	18	19	
				Стандартные изделия											
		6		Болт М12х50.58 ГОСТ 7798-70	4	4	4	4	4	4	4	4	4	4	
		7		Гайка М12.5 ГОСТ 5915-70	4	4	4	4	4	4	4	4	4	4	
		8		Шайба 12.01.05 ГОСТ 11371-68	4	4	4	4	4	4	4	4	4	4	

2534б-02 78

Инв.№ подл.	Подпись и дата	Взам. инв.№

Формат	Зона	Поз.	Обозначение	Наименование	Кол. на исполн. 5.405-2.52.1-033- 20										Примечание
				Документация											
			5.405-2.52.1-030МЧ	Монтажный чертеж	X										
				Сборочные единицы											
		1	5.405-2.52.2-010-07	Штуцер	1										
		2	5.405-2.52.2-020-01	Устройство нажимное	1										
		3	5.405-2.52.2-033-33	Устройство защитно-	1										
				уплотнительное											
				Детали											
		4	5.405-2.52.2-35-04	Прокладка	1										
		5	5.405-2.52.2-26-01	Уплотнитель	1										

25346-02 79

Инв.№ подл.	Подпись и дата	Взам. инв.№

Формат	Зона	Поз.	Обозначение	Наименование	Кол. на исполн. 5.405-2.52.1-033- 20										Приме-чание
				Стандартные изделия											
		6		Болт М12х50.58	4										
				ГОСТ 7798-70											
		7		Гайка М12.9	4										
				ГОСТ 5915-70											
		8		Шайба 12.01.05	4										
				ГОСТ 11371-68											

25346-02 80

	5.405-2,52.1-033	Лист 6

Формат А4

Инв.№ подл.	Подпись и дата	Взам. инв.№

Формат	Зона	Поз.	Обозначение	Наименование	Кол. на исполн. 5.405-2.52.1-040-										Примечание
					-	01	02	03	04	05	06	07	08	09	
				Документация											
			5.405-2.52.1-040МЧ	Монтажный чертеж	X	X	X	X	X	X	X	X	X	X	
				Сборочные единицы											
		1	5.405-2.52.2-010-16	Штуцер	1	1	1	1	1	1	1	1	1	1	
		2	5.405-2.52.2-020	Устройство нажимное	1	1	1	1	1	1	1	1	1		
			-01											1	
		3	5.405-2.52.2-030-13	Устройство защитно-	1	1	1								
			-19	уплотнительное				1	1						
			-26							1	1	1			
			-28										1		
			-29											1	

Исполнение:

10... 19 - см. листы 4,5
20 - см. листы 6,7

Нач.отд	Полонский	
Н.контр	Серегина	
Гл.спец	Трофимов	
Рук.гр.	Панарина	
Вед.инж	Кондратьева	
Инж.	Шарабанов	
Ст.инж.	Елин	
Инж.	Самойлова	

5.405-2.52.1-040

Установка термопреобразователя на аппарате

Стадия	Лист	Листов
Р	1	7

ГИПРОХИМ
НПО „МИНУДОБРЕНИЯ"

Формат А4

25346-02 81

Инв.№ подл.	Подпись и дата	Взам. инв.№

Формат	Зона	Поз.	Обозначение	Наименование	Кол. на исполн. 5.405-2.52.1-040-										Примечание
					-	01	02	03	04	05	06	07	08	09	
		4	5.405-2.52.2-060	Кожух защитный	1									1	
			-01			1									
			-02				1								
			-03					1							
			-04						1						
			-05							1					
			-06								1				
			-07									1			
			-08										1		
		5	5.405-2.52.2-120	Направляющая	1	1	1	1	1	1	1	1	1	1	
				Детали											
		6	5.405-2.52.2-35-04	Прокладка	2	2	2	2	2	2	2	2	2	2	
		7	5.405-2.52.2-26	Уплотнитель	1	1	1	1	1	1	1	1	1		
			-01											1	

25346-02 82

Инв.№ подл.	Подпись и дата	Взам. инв.№

Формат	Зона	Поз.	Обозначение	Наименование	Кол. на исполн. 5.405-2.52.1-040-										Приме-чание
					-	01	02	03	04	05	06	07	08	09	
				Стандартные изделия											
		8		Болт М12х50.58	4	4	4	4	4	4	4	4	4	4	
				ГОСТ 7798-70											
		9		Гайка М12.5	4	4	4	4	4	4	4	4	4	4	
				ГОСТ 5915-70											
		10		Шайба 12.01.05	4	4	4	4	4	4	4	4	4	4	
				ГОСТ 11371-68											

25346-02 83

Инв.№ подл.	Подпись и дата	Взам. инв.№

Формат	Зона	Поз.	Обозначение	Наименование	Кол. на исполн. 5.405-2.52.1-040-										Примечание
					10	11	12	13	14	15	16	17	18	19	
				Документация											
			5.405-2.52.1-040МЧ	Монтажный чертеж	X	X	X	X	X	X	X	X	X	X	
				Сборочные единицы											
		1	5.405-2.52.2-010-16	Штуцер	1	1	1	1	1	1	1	1	1	1	
		2	5.405-2.52.2-020-01	Устройство нажимное	1	1	1	1	1	1	1	1	1	1	
		3	5.405-2.52.2-030-29	Устройство защитно-	1	1									
			-30	уплотнительное			1	1							
			-31						1	1	1				
			-32									1	1	1	
		4	5.405-2.52.2-060-01	Кожух защитный	1										
			-02			1									
			-03				1								
			-04					1							
			-05						1						
			-06							1					

25346-02 84

	5.405-2.52.1-040	Лист 4

Формат А4

Инв.№ подл.	Подпись и дата	Взам. инв.№

Формат	Зона	Поз.	Обозначение	Наименование	Кол. на исполн. 5.405-2.52.1-040-										Приме-чание
					10	11	12	13	14	15	16	17	18	19	
			5.405-2.52.2-060-07								1				
			-08									1			
			-09										1		
			-10											1	
		5	5.405-2.52.2-120	Направляющая	1	1	1	1	1	1	1	1	1	1	
				Детали											
		6	5.405-2.52.2-35-04	Прокладка	2	2	2	2	2	2	2	2	2	2	
		7	5.405-2.52.2-26-01	Уплотнитель	1	1	1	1	1	1	1	1	1	1	
				Стандартные изделия											
		8		Болт М12х50.58	4	4	4	4	4	4	4	4	4	4	
				ГОСТ 7798-70											
		9		Гайка М12.5	4	4	4	4	4	4	4	4	4	4	
				ГОСТ 5915-70											
		10		Шайба 12.01.05	4	4	4	4	4	4	4	4	4	4	
				ГОСТ 11371-68											

25346-02 85

Инв.№ подл.	Подпись и дата	Взам. инв.№

Формат	Зона	Поз.	Обозначение	Наименование	Кол. на исполн. 5.405-2.52.1-040-20	Примечание
				Документация		
			5.405-2.52.1-040МЧ	Монтажный чертеж	X	
				Сборочные единицы		
		1	5.405-2.52.2-010-16	Штуцер	1	
		2	5.405-2.52.2-020-01	Устройство нажимное	1	
		3	5.405-2.52.2-030-33	Устройство защитно-уплотнительное	1	
		4	5.405-2.52.2-060-11	Кожух защитный	1	
		5	5.405-2.52.2-120	Направляющая	1	
				Детали		
		6	5.405-2.52.2-35-04	Прокладка	2	
		7	5.405-2.52.2-26-01	Уплотнитель	1	

25346-02 86

Инв.№ подл.	Подпись и дата	Взам. инв.№

Формат	Зона	Поз.	Обозначение	Наименование	Кол. на исполн. 5.405-2.52.1-040- 20										Примечание
				Стандартные изделия											
		8		Болт М12х50.58	4										
				ГОСТ 7798-70											
		9		Гайка М12.5	4										
				ГОСТ 5915-70											
		10		Шайба 12.01.05	4										
				ГОСТ 11371-68											

25346-02 87

5.405-2.52.1-040

Лист 7

Формат А4

86

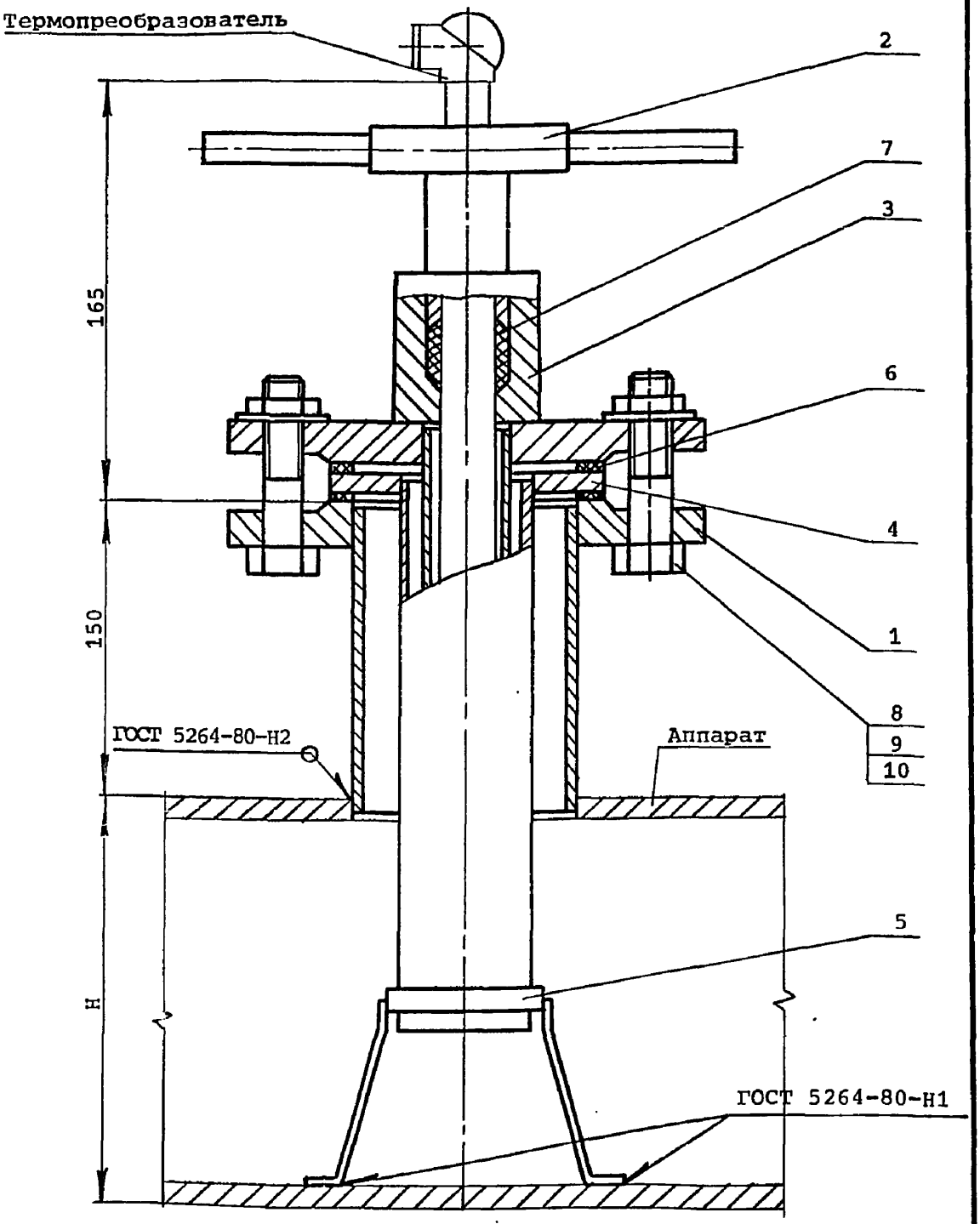

Нач.отд	Полонский		
Н.контр	Серегина		
Гл.спец	Трофимов		
Рук.гр.	Панарина		
Вед.инж	Кондратьева		
Инж.	Шарабанов		
Ст.инж.	Елин		
Инж.	Самойлова		

5.405-2.52.1-040МЧ

Установка термопреобразователя на аппарате

Монтажный чертеж

Стадия	Лист	Листов
Р	1	2

ГИПРОХИМ
НПО „МИНУДОБРЕНИЯ"

Отд.авт. Раскина
Техн.отд. Райзман

Взам. инв.№
Подпись и дата
Инв.№ подл.

25346-02 88

Формат А4

Обозначение 5.405-2.52.1-040 5.405-2.52.1-041 5.405-2.52.1-042	H, мм
-00, -09	1250
-01, -10	1400
-02, -11	1600
-03, -12	2000
-04, -13	2600
-05, -14	2800
-06, -15	3000
-07, -16	3200
-08, -17	3400
-18	3800
-19	3900
-20	4900

Инв.№ подл. | Подпись и дата | Взам. инв.№

Инв.№ подл.	Подпись и дата	Взам. инв.№

Формат	Зона	Поз.	Обозначение	Наименование	Кол. на исполн. 5.405-2.52.1-041-										Примечание
					-	01	02	03	04	05	06	07	08	09	
				Документация											
			5.405-2.52.1-040МЧ	Монтажный чертеж	X	X	X	X	X	X	X	X	X	X	
				Сборочные единицы											
		1	5.405-2.52.2-010-29	Штуцер	1	1	1	1	1	1	1	1	1	1	
		2	5.405-2.52.2-020	Устройство нажимное	1	1	1	1	1	1	1	1	1		
			-01											1	
		3	5.405-2.52.2-031-13	Устройство защитно-	1	1	1								
			-19	уплотнительное				1	1						
			-26							1	1	1			
			-28										1		
			-29											1	

Исполнения:

10... 19 - см. листы 4,5
20 - см. листы 6,7

Нач.отд	Полонский	
Н.контр	Серегина	
Гл.спец	Трофимов	
Рук.гр.	Панарина	
Вед.инж	Кондратьева	
Инж.	Шарабанов	
Ст.инж.	Елин	
Инж.	Самойлова	

5.405-2.52.1-041

Установка термопреобразователя на аппарате

Стадия	Лист	Листов
Р	1	7

ГИПРОХИМ
НПО „МИНУДОБРЕНИЯ"

Формат А4

25346-02 90

Инв.№ подл.	Подпись и дата	Взам. инв.№

Формат	Зона	Поз.	Обозначение	Наименование	Кол. на исполн. 5.405-2.52.1-041-										Примечание
					-	01	02	03	04	05	06	07	08	09	
		4	5.405-2.52.2-061	Кожух защитный	1									1	
			-01			1									
			-02				1								
			-03					1							
			-04						1						
			-05							1					
			-06								1				
			-07									1			
			-08										1		
		5	5.405-2.52.2-120-01	Направляющая	1	1	1	1	1	1	1	1	1	1	
				Детали											
		6	5.405-2.52.2-35-04	Прокладка	2	2	2	2	2	2	2	2	2	2	
		7	5.405-2.52.2-26	Уплотнитель	1	1	1	1	1	1	1	1	1		
			-01											1	

25346-02 91

Инв.№ подл.	Подпись и дата	Взам. инв.№

Формат	Зона	Поз.	Обозначение	Наименование	Кол. на исполн. 5.405-2.52.1-041-										Приме-чание
					-	01	02	03	04	05	06	07	08	09	
				Стандартные изделия											
		8		Болт М12х50.58 ГОСТ 7798-70	4	4	4	4	4	4	4	4	4	4	
		9		Гайка М12.5 ГОСТ 5915-70	4	4	4	4	4	4	4	4	4	4	
		10		Шайба 12.01.05 ГОСТ 11371-68	4	4	4	4	4	4	4	4	4	4	

25346-02 92

Инв.№ подл.	Подпись и дата	Взам. инв.№

Формат	Зона	Поз.	Обозначение	Наименование	Кол. на исполн. 5.405-2.52.1-041-										Примечание
					10	11	12	13	14	15	16	17	18	19	
				Документация											
			5.405-2.52.1-040МЧ	Монтажный чертеж	X	X	X	X	X	X	X	X	X	X	
				Сборочные единицы											
		1	5.405-2.52.2-010-29	Штуцер	1	1	1	1	1	1	1	1	1	1	
		2	5.405-2.52.2-020-01	Устройство нажимное	1	1	1	1	1	1	1	1	1	1	
		3	5.405-2.52.2-031-29	Устройство защитно-	1	1									
			-30	уплотнительное			1	1							
			-31						1	1	1				
			-32									1	1	1	
		4	5.405-2.52.2-061-01	Кожух защитный	1										
			-02			1									
			-03				1								
			-04					1							
			-05						1						
			-06							1					

25346-02 93

	5.405-2.52.1-041	Лист 4

Формат А4

Инв.№ подл.	Подпись и дата	Взам. инв.№

Формат	Зона	Поз.	Обозначение	Наименование	Кол. на исполн. 5.405-2.52.1-041-										Примечание
					10	11	12	13	14	15	16	17	18	19	
			5.405-2.52.2-061-07								1				
			-08									1			
			-09										1		
			-10											1	
		5	5.405-2.52.2-120-01	Направляющая	1	1	1	1	1	1	1	1	1	1	
				Детали											
		6	5.405-2.52.2-35-04	Прокладка	2	2	2	2	2	2	2	2	2	2	
		7	5.405-2.52.2-26-01	Уплотнитель	1	1	1	1	1	1	1	1	1	1	
				Стандартные изделия											
		8		Болт М12х50.58	4	4	4	4	4	4	4	4	4	4	
				ГОСТ 7798-70											
		9		Гайка М12.5	4	4	4	4	4	4	4	4	4	4	
				ГОСТ 5915-70											
		10		Шайба 12.01.05	4	4	4	4	4	4	4	4	4	4	
				ГОСТ 11371-68											

Инв.№ подл.	Подпись и дата	Взам. инв.№

Формат	Зона	Поз.	Обозначение	Наименование	Кол. на исполн. 5.405-2.52.1-041- 20										Примечание
				Документация											
			5.405-2.52.1-040МЧ	Монтажный чертеж	X										
				Сборочные изделия											
		1	5.405-2.52.2-010-29	Штуцер	1										
		2	5.405-2.52.2-020-01	Устройство нажимное	1										
		3	5.405-2.52.2-031-33	Устройство защитно-	1										
				уплотнительное											
		4	5.405-2.52.2-061-11	Кожух защитный	1										
		5	5.405-2.52.2-120-01	Направляющая	1										
				Детали											
		6	5.405-2.52.2-35-04	Прокладка	2										
		7	5.405-2.52.2-26-01	Уплотнитель	1										

25346-02 95

Инв.№ подл.	Подпись и дата	Взам. инв.№

Формат	Зона	Поз.	Обозначение	Наименование	Кол. на исполн. 5.405-2.52.1-041- 20										Приме-чание
				Стандартные изделия											
		8		Болт М12х50.58 ГОСТ 7798-70	4										
		9		Гайка М12.5 ГОСТ 5915-70	4										
		10		Шайба 12.01.05 ГОСТ 11371-68	4										

25346-02 96

	5.405-2.52.1-041	Лист 7

Формат А4

Инв.№ подл.	Подпись и дата	Взам. инв.№

Формат	Зона	Поз.	Обозначение	Наименование	Кол. на исполн. 5.405-2.52.1-042-										Примечание
					-	01	02	03	04	05	06	07	08	09	
				Документация											
			5.405-2.52.1-040МЧ	Монтажный чертеж	X	X	X	X	X	X	X	X	X	X	
				Сборочные единицы											
		1	5.405-2.52.2-010-42	Штуцер	1	1	1	1	1	1	1	1	1	1	
		2	5.405-2.52.2-020	Устройство нажимное	1	1	1	1	1	1	1	1	1		
			-01											1	
		3	5.405-2.52.2-032-13	Устройство защитно-	1	1	1								
			-19	уплотнительное				1	1						
			-26							1	1	1			
			-28										1		
			-29											1	

Исполнения:

10... 19 - см. листы 4,5
20 - см. листы 6,7

Нач.отд	Полонский	
Н.контр	Серегина	
Гл.спец	Трофимов	
Рук.гр.	Панарина	
Вед.инж	Кондратьева	
Инж.	Шарабанов	
Ст.инж.	Елин	
Инж.	Самойлова	

5.405-2.52.1-042

Установка термопреобразователя на аппарате

Стадия	Лист	Листов
Р	1	7

ГИПРОХИМ
НПО „МИНУДОБРЕНИЯ"

Формат А4

25346-02 90

Инв.№ подл.	Подпись и дата	Взам. инв.№

Формат	Зона	Поз.	Обозначение	Наименование	Кол. на исполн. 5.405-2.52.1-042-										Примечание
					-	01	02	03	04	05	06	07	08	09	
		4	5.405-2.52.2-062	Кожух защитный	1			-						1	
			-01			1									
			-02				1								
			-03					1							
			-04						1						
			-05							1					
			-06								1				
			-07									1			
			-08										1		
		5	5.405-2.52.2-120-02	Направляющая	1	1	1	1	1	1	1	1	1	1	
				Детали											
		6	5.405-2.52.2-35-04	Прокладка	2	2	2	2	2	2	2	2	2	2	
		7	5.405-2.52.2-26	Уплотнитель	1	1	1	1	1	1	1	1	1		
			-01											1	

25346-02 98

Инв.№ подл.	Подпись и дата	Взам. инв.№

Формат	Зона	Поз.	Обозначение	Наименование	Кол. на исполн. 5.405-2.52.1-042-										Примечание
					-	01	02	03	04	05	06	07	08	09	
				Стандартные изделия											
		8		Болт М12х50.58	4	4	4	4	4	4	4	4	4	4	
				ГОСТ 7798-70											
		9		Гайка М12.5	4	4	4	4	4	4	4	4	4	4	
				ГОСТ 5915-70											
		10		Шайба 12.01.05	4	4	4	4	4	4	4	4	4	4	
				ГОСТ 11371-68											

25346-02 99

Инв.№ подл.	Подпись и дата	Взам. инв.№

Формат	Зона	Поз.	Обозначение	Наименование	Кол. на исполн. 5.405-2.52.1-042-										Примечание
					10	11	12	13	14	15	16	17	18	19	
				Документация											
			5.405-2.52.1-040МЧ	Монтажный чертеж											
				Сборочные единицы											
		1	5.405-2.52.2-010-42	Штуцер	1	1	1	1	1	1	1	1	1	1	
		2	5.405-2.52.2-020-01	Устройство нажимное	1	1	1	1	1	1	1	1	1	1	
		3	5.405-2.52.2-032-29	Устройство защитно-	1	1									
			-30	уплотнительное			1	1							
			-31						1	1	1				
			-32									1	1	1	
		4	5.405-2.52.2-062-01	Кожух защитный	1										
			-02			1									
			-03				1								
			-04					1							
			-05						1						
			-06							1					

25346-02 100

	5.405-2.52.1-042	Лист 4

Формат А4

Инв.№ подл.	Подпись и дата	Взам. инв.№

Формат	Зона	Поз.	Обозначение	Наименование	Кол. на исполн. 5.405-2.52.1-042-										Приме-чание
					10	11	12	13	14	15	16	17	18	19	
			5.405-2.52.2-062-07								1				
			-08									1			
			-09										1		
			-10											1	
		5	5.405-2.52.2-120-02	Направляющая	1	1	1	1	1	1	1	1	1	1	
				Детали											
		6	5.405-2.52.2-35-04	Прокладка	2	2	2	2	2	2	2	2	2	2	
		7	5.405-2.52.2-26-01	Уплотнитель	1	1	1	1	1	1	1	1	1	1	
				Стандартные изделия											
		8		Болт М12х50.58	4	4	4	4	4	4	4	4	4	4	
				ГОСТ 7798-70											
		9		Гайка М12.5	4	4	4	4	4	4	4	4	4	4	
				ГОСТ 5915-70											
		10		Шайба 12.01.05	4	4	4	4	4	4	4	4	4	4	
				ГОСТ 11371-68											

Инв.№ подл.	Подпись и дата	Взам. инв.№

Формат	Зона	Поз.	Обозначение	Наименование	Кол. на исполн. 5.405-2.52.1-042- 20	Примечание
				Документация		
			5.405-2.52.1-040МЧ	Монтажный чертеж	X	
				Сборочные единицы		
		1	5.405-2.52.2-010-42	Штуцер	1	
		2	5.405-2.52.2-020-01	Устройство нажимное	1	
		3	5.405-2.52.2-032-33	Устройство защитно-	1	
				уплотнительное		
		4	5.405-2.52.2-062-11	Кожух защитный	1	
		5	5.405-2.52.2-120-02	Направляющая	1	
				Детали		
		6	5.405-2.52.2-35-04	Прокладка	2	
		7	5.405-2.52.2-26-01	Уплотнитель	1	

25346-02 102

Инв.№ подл.	Подпись и дата	Взам. инв.№

Формат	Зона	Поз.	Обозначение	Наименование	Кол. на исполн. 5.405-2.52.1-042- 20										Приме-чание
				Стандартные изделия											
		8		Болт М12х50.58	4										
				ГОСТ 7798-70											
		9		Гайка М12.5	4										
				ГОСТ 5915-70											
		10		Шайба 12.01.05	4										
				ГОСТ 11371-68											

25346-02 103

	5.405-2.52.1-042	Лист 7

Формат А4

Инв.№ подл.	Подпись и дата	Взам. инв.№

Формат	Зона	Поз.	Обозначение	Наименование	Кол. на исполн. 5.405-2.52.1-050–										Примечание
					–	01	02	03	04	05	06	07	08	09	
				Документация											
			5.405-2.52.1-050МЧ	Монтажный чертеж	X	X	X	X	X	X	X	X	X	X	
				Сборочные единицы											
		1	5.405-2.52.2-010-07	Штуцер	1	1	1	1	1	1	1	1	1	1	
		2	5.405-2.52.2-020	Устройство нажимное	1	1	1	1	1	1	1	1	1		
			-01											1	
		3	5.405-2.52.2-030-13	Устройство защитно-	1	1	1								
			-19	уплотнительное				1	1						
			-26							1	1	1			
			-28										1		
			-29											1	

Исполнения:

10... 19 – см. листы 4,5
20 – см. листы 6,7

Нач.отд	Полонский	
Н.контр	Серегина	
Гл.спец	Трофимов	
Рук.гр.	Панарина	
Вед.инж	Кондратьев	
Инж.	Шарабанов	
Ст.инж.	Елин	
Инж.	Самойлова	

5.405-2.52.1-050

Установка термопреобразователя на аппарате

Стадия	Лист	Листов
Р	1	7

ГИПРОХИМ
НПО „МИНУДОБРЕНИЯ"

Формат А4

253416-02 104

Инв.№ подл.	Подпись и дата	Взам. инв.№

Формат	Зона	Поз.	Обозначение	Наименование	Кол. на испол. 5.405-2.52.1-050 —										Приме-чание
					-	01	02	03	04	05	06	07	08	09	
		4	5.405-2.52.2-060	Кожух защитный	1									1	
			-01			1									
			-02				1								
			-03					1							
			-04						1						
			-05							1					
			-06								1				
			-07									1			
			-08										1		
		5	5.405-2.52.2-130	Направляющая конусная	1	1	1	1	1	1	1	1	1	1	
				Детали											
		6	5.405-2.52.2-35-04	Прокладка	2	2	2	2	2	2	2	2	2	2	
		7	5.405-2.52.2-26	Уплотнитель	1	1	1	1	1	1	1	1	1		
			-01											1	

	5.405-2.52.1-050	Лист 2

Формат А4

853-46-02 105

Инв.№ подл.	Подпись и дата	Взам. инв.№

Формат	Зона	Поз.	Обозначение	Наименование	Кол. на исполн. 5.405-2.52.1-050-										Примечание
					-	01	02	03	04	05	06	07	08	09	
				Стандартные изделия											
		8		Болт М12х50.58	4	4	4	4	4	4	4	4	4	4	
				ГОСТ 7798-70											
		9		Гайка М12.5	4	4	4	4	4	4	4	4	4	4	
				ГОСТ 5915-70											
		10		Шайба 12.01.05	4	4	4	4	4	4	4	4	4	4	
				ГОСТ 11371-68											

25346-02 406

Инв.№ подл.	Подпись и дата	Взам. инв.№

Формат	Зона	Поз.	Обозначение	Наименование	Кол. на исполн. 5.405-2.52.1-050-										Примечание
					10	11	12	13	14	15	16	17	18	19	
				Документация											
			5.405-2.52.1-050МЧ	Монтажный чертеж	X	X	X	X	X	X	X	X	X	X	
				Сборочные единицы											
		1	5.405-2.52.2-010-07	Штуцер	1	1	1	1	1	1	1	1	1	1	
		2	5.405-2.52.2-020-01	Устройство нажимное	1	1	1	1	1	1	1	1	1	1	
		3	5.405-2.52.2-030-29	Устройство защитно-	1	1									
			-30	уплотнительное			1	1							
			-31						1	1	1				
			-32									1	1	1	
		4	5.405-2.52.2-060-01	Кожух защитный	1										
			-02			1									
			-03				1								
			-04					1							
			-05						1						
			-06							1					

	5.405-2.52.1-050	Лист 4

Формат А4

25346-02 107

Инв.№ подл.	Подпись и дата	Взам. инв.№

Формат	Зона	Поз.	Обозначение	Наименование	Кол. на исполн. 5.405-2.52.1-050-										Примечание
					10	11	12	13	14	15	16	17	18	19	
			5.405-2.52.2-060-07								1				
			-08									1			
			-09										1		
			-10											1	
		5	5.405-2.52.2-130	Направляющая конусная	1	1	1	1	1	1	1	1	1	1	
				Детали											
		6	5.405-2.52.2-35-04	Прокладка	2	2	2	2	2	2	2	2	2	2	
		7	5.405-2.52.2-26-01	Уплотнитель	1	1	1	1	1	1	1	1	1	1	
				Стандартные изделия											
		8		Болт М12х50.58	4	4	4	4	4	4	4	4	4	4	
				ГОСТ 7798-70											
		9		Гайка М12.5	4	4	4	4	4	4	4	4	4	4	
				ГОСТ 5915-70											
		10		Шайба 12.01.05	4	4	4	4	4	4	4	4	4	4	
				ГОСТ 11371-68											

Инв.№ подл.	Подпись и дата	Взам. инв.№

Формат	Зона	Поз.	Обозначение	Наименование	Кол. на исполн. 5.405-2.52.1-050- 20										Примечание
				Документация											
			5.405-2.52.1-050МЧ	Монтажный чертеж	X										
				Сборочные единицы											
		1	5.405-2.52.2-010-07	Штуцер	1										
		2	5.405-2.52.2-020-01	Устройство нажимное	1										
		3	5.405-2.52.2-030-33	Устройство защитно-уплотнительное											
		4	5.405-2.52.2-060-11	Кожух защитный	1										
		5	5.405-2.52.2-130	Направляющая конусная	1										
				Детали											
		6	5.405-2.52.2-35-04	Прокладка	2										
		7	5.405-2.52.2-26-01	Уплотнитель	1										

25346-02 109

Инв.№ подл.	Подпись и дата	Взам. инв.№

Формат	Зона	Поз.	Обозначение	Наименование	Кол. на исполн. 5.405-2.52.1-050-										Примечание
					20										
				Стандартные изделия											
		8		Болт М12х50.58	4										
				ГОСТ 7798-70											
		9		Гайка М12.5	4										
				ГОСТ 5915-70											
		10		Шайба 12.01.05	4										
				ГОСТ 11371-68											

25346-02 110

5.405-2.52.1-050

Лист 7

Формат А4

109

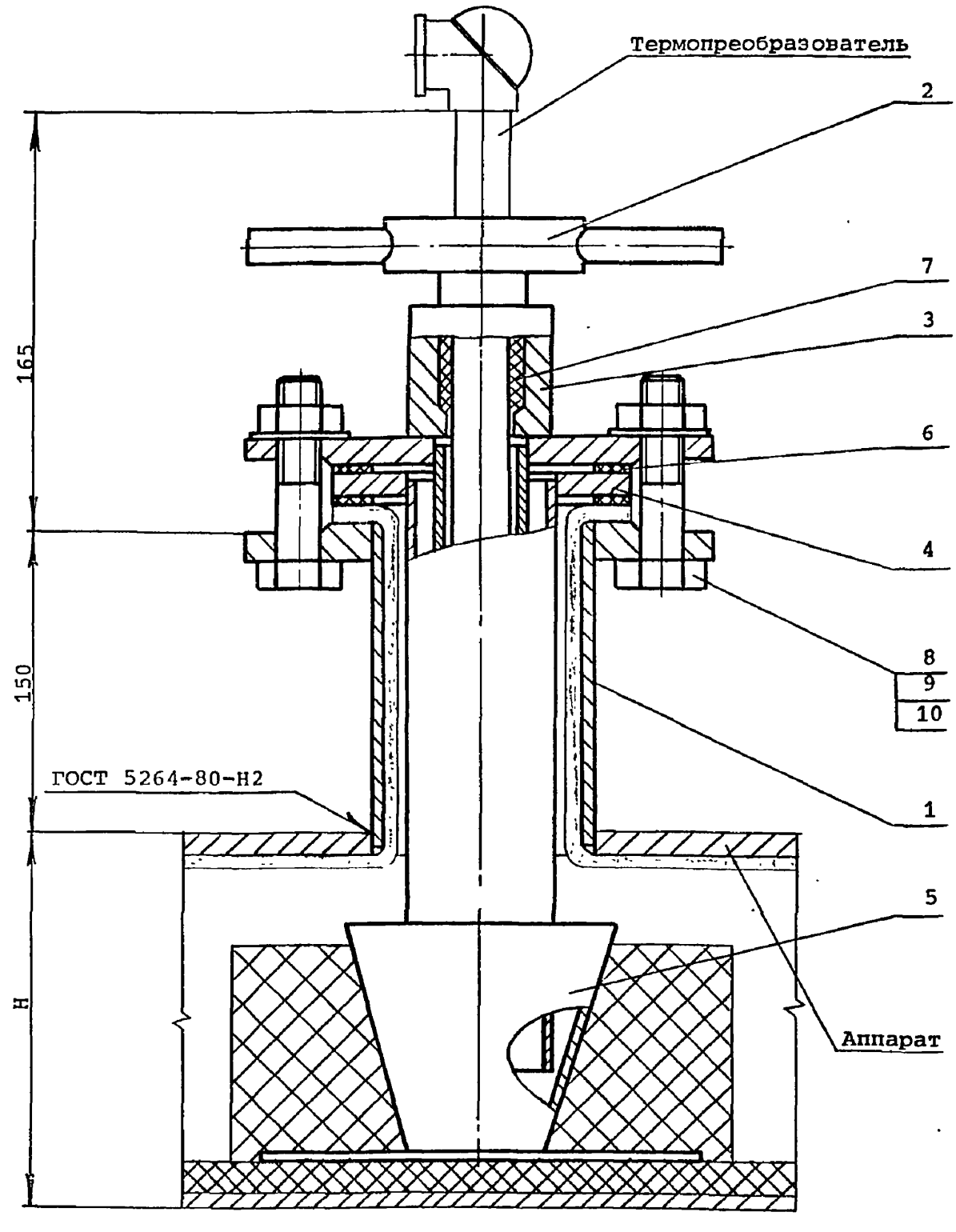

Отд.авт.	Раскина	
Техн.отд.	Райзман	
Взам. инв.№		
Подпись и дата		
Инв.№ подл.		

Нач.отд	Полонский	
Н.контр	Серегина	
Гл.спец	Трофимов	
Рук.гр.	Панарина	
Вед.инж	Кондратьева	
Инж.	Шарабанов	
Ст.инж.	Елин	
Инж.	Самойлова	

5.405-2.52.1-050МЧ

Установка термопреобразователя на аппарате

Монтажный чертеж

Стадия	Лист	Листов
Р	1	2

ГИПРОХИМ
НПО „МИНУДОБРЕНИЯ"

25346-02 111

Формат А4

Обозначение 5.405-2.52.1-050 5.405-2.52.1-051 5.405-2.52.1-052 5.405-2.52.1-053	H, мм
-00, -09	1250
-01, -10	1400
-02, -11	1600
-03, -12	2000
-04, -13	2600
-05, -14	2800
-06, -15	3000
-07, -16	3200
-08, -17	3400
-18	3800
-19	3900
-20	4900

Инв.№ подл.	Подпись и дата	Взам. инв.№

Формат	Зона	Поз.	Обозначение	Наименование	Кол. на исполн. 5.405-2.52.1-051-										Примечание
					-	01	02	03	04	05	06	07	08	09	
				Документация											
			5.405-2.52.1-050МЧ	Монтажный чертеж	X	X	X	X	X	X	X	X	X	X	
				Сборочные единицы											
		1	5.405-2.52.2-010-07	Штуцер	1	1	1	1	1	1	1	1	1	1	
		2	2.405-2.52.2-020	Устройство нажимное	1	1	1	1	1	1	1	1	1		
			-01											1	
		3	5.405-2.52.2-031-13	Устройство защитно-	1	1	1								
			-19	уплотнительное				1	1						
			-26							1	1	1			
			-28										1		
			-29											1	

Исполнения:

10... 19 - см. листы 4,5
20 - см. листы 6,7

Нач.отд	Полонский	
Н.контр	Серегина	
Гл.спец	Трофимов	
Рук.гр.	Панарина	
Вед.инж	Кондратьева	
Инж.	Шарабанов	
Ст.инж.	Елин	
Инж.	Самойлова	

5.405-2.52.1-051

Установка термопреобразователя на аппарате

Стадия	Лист	Листов
Р	1	7

ГИПРОХИМ
ИПО „МИНУДОБРЕНИЯ"

Формат А4

25346-02 113

112

Инв.№ подл.	Подпись и дата	Взам. инв.№

Формат	Зона	Поз.	Обозначение	Наименование	Кол. на исполн. 5.405-2.52.1-051-										Примечание
					-	01	02	03	04	05	06	07	08	09	
		4	5.405-2.52.2-061	Кожух защитный	1									1	
			-01			1									
			-02				1								
			-03					1							
			-04						1						
			-05							1					
			-06								1				
			-07									1			
			-08										1		
		5	5.405-2.52.2-130-01	Направляющая конусная	1	1	1	1	1	1	1	1	1	1	
				Детали											
		6	5.405-2.52.2-35-04	Прокладка	2	2	2	2	2	2	2	2	2	2	
		7	5.405-2.52.2-26	Уплотнитель	1	1	1	1	1	1	1	1	1		
			-01											1	

2334б-02 114

Инв.№ подл.	Подпись и дата	Взам. инв.№

Формат	Зона	Поз.	Обозначение	Наименование	Кол. на исполн. 5.405-2.52.1-051-										Примечание
					-	01	02	03	04	05	06	07	08	09	
				Стандартные изделия											
		8		Болт М12х50.58 ГОСТ 7798-70	4	4	4	4	4	4	4	4	4	4	
		9		Гайка М12.5 ГОСТ 5915-70	4	4	4	4	4	4	4	4	4	4	
		10		Шайба 12.01.05 ГОСТ 11371-68	4	4	4	4	4	4	4	4	4	4	

Инв.№ подл.	Подпись и дата	Взам. инв.№

Формат	Зона	Поз.	Обозначение	Наименование	Кол. на исполн. 5.405-2.52.1-051-										Примечание
					10	11	12	13	14	15	16	17	18	19	
				Документация											
			5.405-2.52.1-050МЧ	Монтажный чертеж	X	X	X	X	X	X	X	X	X	X	
				Сборочный чертеж											
		1	5.405-2.52.2-010-07	Штуцер	1	1	1	1	1	1	1	1	1	1	
		2	5.405-2.52.2-020-01	Устройство нажимное	1	1	1	1	1	1	1	1	1	1	
		3	5.405-2.52.2-031-29	Устройство защитно-	1	1									
			-30	уплотнительное			1	1							
			-31						1	1	1				
			-32									1	1	1	
		4	5.405-2.52.2-061-01	Кожух защитный	1										
			-02			1									
			-03				1								
			-04					1							
			-05						1						
			-06							1					

25346-02 116

Инв.№ подл.	Подпись и дата	Взам. инв.№

Формат	Зона	Поз.	Обозначение	Наименование	Кол. на исполн. 5.405-2.52.1-051-										Примечание
					10	11	12	13	14	15	16	17	18	19	
			5.405-2.52.2-061-07								1				
			-08									1			
			-09										1		
			-10											1	
		5	5.405-2.52.2-130-01	Направляющая конусная	1	1	1	1	1	1	1	1	1	1	
				Детали											
		6	5.405-2.52.2-35-04	Прокладка	2	2	2	2	2	2	2	2	2	2	
		7	5.405-2.52.2-26-01	Уплотнитель	1	1	1	1	1	1	1	1	1	1	
				Стандартные изделия											
		8		Болт М12х50.58	4	4	4	4	4	4	4	4	4	4	
				ГОСТ 7798-70											
		9		Гайка М12.5	4	4	4	4	4	4	4	4	4	4	
				ГОСТ 5915-70											
		10		Шайба 12.01.05	4	4	4	4	4	4	4	4	4	4	
				ГОСТ 11371-68											

25346-02 117

Инв.№ подл.	Подпись и дата	Взам. инв.№

Формат	Зона	Поз.	Обозначение	Наименование	Кол. на исполн. 5.405-2.52.1-051- 20	Примечание
				Документация		
			5.405-2.52.1-050МЧ	Монтажный чертеж	X	
				Сборочные единицы		
		1	5.405-2.52.2-010-07	Штуцер	1	
		2	5.405-2.52.2-020-01	Устройство нажимное	1	
		3	5.405-2.52.2-031-33	Устройство защитно-уплотнительное	1	
		4	5.405-2.52.2-061-11	Кожух защитный	1	
		5	5.405-2.52.2-130-01	Направляющая конусная	1	
				Детали		
		6	5.405-2.52.2-35-04	Прокладка	2	
		7	5.405-2.52.2-26-01	Уплотнитель	1	

25346-02 118

Инв.№ подл.	Подпись и дата	Взам. инв.№

Формат	Зона	Поз.	Обозначение	Наименование	Кол. на исполн. 5.405-2.52.1-051- 20										Приме-чание
				Стандартные изделия											
		8		Болт М12х50.58	4										
				ГОСТ 7798-70											
		9		Гайка М12.5	4										
				ГОСТ 5915-70											
		10		Шайба 12.01.05	4										
				ГОСТ 11371-68											

25346-02 119

	5.405-2.52.1-051	Лист 7

Формат А4

118

Инв.№ подл.	Подпись и дата	Взам. инв.№

Формат	Зона	Поз.	Обозначение	Наименование	Кол. на исполн. 5.405-2.52.1-052-										Примечание
					-	01	02	03	04	05	06	07	08	09	
				Документация											
			5.405-2.52.1-050МЧ	Монтажный чертеж	X	X	X	X	X	X	X	X	X	X	
				Сборочные единицы											
		1	5.405-2.52.2-010-07	Штуцер	1	1	1	1	1	1	1	1	1	1	
		2	5.405-2.52.2-020	Устройство нажимное	1	1	1	1	1	1	1	1	1		
			-01											1	
		3	5.405-2.52.2-032-13	Устройство защитно-	1	1	1								
			-19	уплотнительное				1	1						
			-26							1	1	1			
			-28										1		
			-29											1	

25946-02 120

Исполнения:

10... 19 - см. листы 4,5
20 - см. листы 6,7

Нач.отд	Полонский	
Н.контр	Серегина	
Гл.спец	Трофимов	
Рук.гр.	Панарина	
Вед.инж	Кондратьева	
Инж.	Шарабанов	
Ст.инж.	Елин	
Инж.	Самойлова	

5.405-2.52.1-052

Установка термопреобразователя на аппарате

Стадия	Лист	Листов
Р	1	7

ГИПРОХИМ
НПО „МИНУДОБРЕНИЯ"

Формат А4

119

Инв.№ подл.	Подпись и дата	Взам. инв.№

Формат	Зона	Поз.	Обозначение	Наименование	Кол. на исполн. 5.405-2.52.1-052-										Приме-чание
					-	01	02	03	04	05	06	07	08	09	
		4	5.405-2.52.2-062	Кожух защитный	1									1	
			-01			1									
			-02				1								
			-03					1							
			-04						1						
			-05							1					
			-06								1				
			-07									1			
			-08										1		
		5	5.405-2.52.2-130-02	Направляющая конусная	1	1	1	1	1	1	1	1	1	1	
				Детали											
		6	5.405-2.52.2-35-04	Прокладка	2	2	2	2	2	2	2	2	2	2	
		7	5.405-2.52.2-26	Уплотнитель	1	1	1	1	1	1	1	1	1		
			-01											1	

25346-02 121

Инв.№ подл.	Подпись и дата	Взам. инв.№

Формат	Зона	Поз.	Обозначение	Наименование	Кол. на исполн. 5.405-2.52.1-052-										Примечание
					-	01	02	03	04	05	06	07	08	09	
				Стандартные изделия											
		8		Болт М12х50.58 ГОСТ 7798-70	4	4	4	4	4	4	4	4	4	4	
		9		Гайка М12.5 ГОСТ 5915-70	4	4	4	4	4	4	4	4	4	4	
		10		Шайба 12.01.05 ГОСТ 11371-68	4	4	4	4	4	4	4	4	4	4	

25346-02 122

Инв.№ подл.	Подпись и дата	Взам. инв.№

Формат	Зона	Поз.	Обозначение	Наименование	Кол. на исполн. 5.405-2.52.1-052-										Примечание
					10	11	12	13	14	15	16	17	18	19	
				Документация											
			5.405-2.52.1-050МЧ	Монтажный чертеж											
				Сборочные единицы											
		1	5.405-2.52.2-010-07	Штуцер	1	1	1	1	1	1	1	1	1	1	
		2	5.405-2.52.2-02	Устройство нажимное	1	1	1	1	1	1	1	1	1	1	
		3	5.405-2.52.2-032-29	Устройство защитно-	1	1									
			-30	уплотнительное			1	1							
			-31						1	1	1				
			-32									1	1	1	
		4	5.405-2.52.2-062-01	Кожух защитный	1										
			-02			1									
			-03				1								
			-04					1							
			-05						1						
			-06							1					

25346-02 123

Инв.№ подл.	Подпись и дата	Взам. инв.№

Формат	Зона	Поз.	Обозначение	Наименование	Кол. на исполн. 5.405-2.52.1-052-										Примечание
					10	11	12	13	14	15	16	17	18	19	
			5.405-2.52.2-062-07								1				
			-08									1			
			-09										1		
			-10											1	
		5	5.405-2.52.2-130-02	Направляющая конусная	1	1	1	1	1	1	1	1	1	1	
				Детали											
		6	5.405-2.52.2-35-04	Прокладка	2	2	2	2	2	2	2	2	2	2	
		7	5.405-2.52.2-26-01	Уплотнитель	1	1	1	1	1	1	1	1	1	1	
				Стандартные изделия											
		8		Болт М12х50.58	4	4	4	4	4	4	4	4	4	4	
				ГОСТ 7798-70											
		9		Гайка М12.5	4	4	4	4	4	4	4	4	4	4	
				ГОСТ 5915-70											
		10		Шайба 12.01.05	4	4	4	4	4	4	4	4	4	4	
				ГОСТ 11371-68											

25346-02 124

Инв.№ подл.	Подпись и дата	Взам. инв.№

Формат	Зона	Поз.	Обозначение	Наименование	Кол. на исполн. 5.405-2.52.1-052- 20										Примечание
				Документация											
			5.405-2.52.1-050МЧ	Монтажный чертеж	X										
				Сборочные единицы											
		1	5.405-2.52.2-010-07	Штуцер	1										
		2	5.405-2.52.2-020-01	Устройство нажимное	1										
		3	5.405-2.52.2-032-33	Устройство защитно-	1										
				уплотнительное											
		4	5.405-2.52.2-062-11	Кожух защитный	1										
		5	5.405-2.52.2-130-01	Направляющая конусная	1										
				Детали											
		6	5.405-2.52.2-35-04	Прокладка	2										
		7	5.405-2.52.2-26-08	Уплотнитель	1										

Инв.№ подл.	Подпись и дата	Взам. инв.№

Формат	Зона	Поз.	Обозначение	Наименование	Кол. на исполн. 5.405-2.52.1-052- 20										Приме-чание
				Стандартные изделия											
		8		Болт М12х50.58 ГОСТ 7798-70	4										
		9		Гайка М12.5 ГОСТ 5915-70	4										
		10		Шайба 12.01.05 ГОСТ 11371-68	4										

25346-02 126

Инв.№ подл.	Подпись и дата	Взам. инв.№

Формат	Зона	Поз.	Обозначение	Наименование	Кол. на исполн. 5.405-2.52.1-053-										Примечание
					-	01	02	03	04	05	06	07	08	09	
				Документация											
			5.405-2.52.1-050МЧ	Монтажный чертеж											
				Сборочные единицы											
		1	5.405-2.52.2-010-07	Штуцер	1	1	1	1	1	1	1	1	1	1	
		2	5.405-2.52.2-020	Устройство нажимное	1	1	1	1	1	1	1	1	1		
			-01											1	
		3	5.405-2.52.2-033-13	Устройство защитно-	1	1	1								
			-19	уплотнительное				1	1						
			-26							1	1	1			
			-28										1		
			-29											1	

Исполнения:

10... 19 - см. листы 4,5
20 - см. листы 6,7

Нач.отд	Полонский	
Н.контр	Серегина	
Гл.спец	Трофимов	
Рук.гр.	Панарина	
Вед.инж	Кондратьева	
Инж.	Шарабанов	
Ст.инж.	Елин	
Инж.	Самойлова	

5.405-2.52.1-053

Установка термопреобразователя на аппарате

Стадия	Лист	Листов
Р	1	7

ГИПРОХИМ
НПО „МИНУДОБРЕНИЯ"

Формат А4

2534б-02 127

126

Инв.№ подл.	Подпись и дата	Взам. инв.№

Формат	Зона	Поз.	Обозначение	Наименование	Кол. на исполн. 5.405-2.52.1-053-										Приме-чание
					-	01	02	03	04	05	06	07	08	09	
		4	5.405-2.52.2-063	Кожух защитный	1									1	
			-01			1									
			-02				1								
			-03					1							
			-04						1						
			-05							1					
			-06								1				
			-07									1			
			-08										1		
		5	5.405-2.52.2-130-03	Направляющая конусная	1	1	1	1	1	1	1	1	1	1	
				Детали											
		6	5.405-2.52.2-35-04	Прокладка	2	2	2	2	2	2	2	2	2	2	
		7	5.405-2.52.2-26	Уплотнитель	1	1	1	1	1	1	1	1	1		
			-01											1	

25346-02 128

Инв.№ подл.	Подпись и дата	Взам. инв.№

Формат	Зона	Поз.	Обозначение	Наименование	Кол. на исполн. 5.405-2.52.1-053-										Примечание
					-	01	02	03	04	05	06	07	08	09	
				Стандартные изделия											
		8		Болт М12х50.58	4	4	4	4	4	4	4	4	4	4	
				ГОСТ 7798-70											
		9		Гайка М12.5	4	4	4	4	4	4	4	4	4	4	
				ГОСТ 5915-70											
		10		Шайба 12.01.05	4	4	4	4	4	4	4	4	4	4	
				ГОСТ 11371-68											

25346-02 129

Инв.№ подл.	Подпись и дата	Взам. инв.№

Формат	Зона	Поз.	Обозначение	Наименование	Кол. на исполн. 5.405-2.52.1-053-										Примечание
					10	11	12	13	14	15	16	17	18	19	
				Документация											
			5.405-2.52.1-050МЧ	Монтажный чертеж	X	X	X	X	X	X	X	X	X	X	
				Сборочные единицы											
		1	5.405-2.52.2-010-07	Штуцер	1	1	1	1	1	1	1	1	1	1	
		2	5.405-2.52.2-020-01	Устройство нажимное	1	1	1	1	1	1	1	1	1	1	
		3	5.405-2.52.2-033-29	Устройство защитно-	1	1									
			-30	уплотнительное			1	1							
			-31						1	1	1				
			-32									1	1	1	
		4	5.405-2.52.2-063-01	Кожух защитный	1										
			-02			1									
			-03				1								
			-04					1							
			-05						1						
			-06							1					

25346-02 130

Инв.№ подл.	Подпись и дата	Взам. инв.№

Формат	Зона	Поз.	Обозначение	Наименование	Кол. на исполн. 5.405-2.52.1-053-										Примечание
					10	11	12	13	14	15	16	17	18	19	
			5.405-2.52.2-063-07								1				
			-08									1			
			-09										1		
			-10											1	
		5	5.405-2.52.2-130-03	Направляющая конусная	1	1	1	1	1	1	1	1	1	1	
				Детали											
		6	5.405-2.52.2-35-04	Прокладка	2	2	2	2	2	2	2	2	2	2	
		7	5.405-2.52.2-26-01	Уплотнитель	1	1	1	1	1	1	1	1	1	1	
				Стандартные изделия											
		8		Болт М12х50.58	4	4	4	4	4	4	4	4	4	4	
				ГОСТ 7798-70											
		9		Гайка М12,5	4	4	4	4	4	4	4	4	4	4	
				ГОСТ 5915-70											
		10		Шайба 12.01.05	4	4	4	4	4	4	4	4	4	4	
				ГОСТ 11371-68											

25346-02 131

Инв.№ подл.	Подпись и дата	Взам. инв.№

Формат	Зона	Поз.	Обозначение	Наименование	Кол. на исполн. 5.405-2.52.1-053- 20	Примечание
				Документация		
			5.405-2.52.1-050МЧ	Монтажный чертеж	X	
				Сборочные единицы		
		1	5.405-2.52.2-010-07	Штуцер	1	
		2	5.405-2.52.2-020-01	Устройство нажимное	1	
		3	5.405-2.52.2-033-33	Устройство защитно-	1	
				уплотнительное		
		4	5.405-2.52.2-063-11	Кожух защитный	1	
		5	5.405-2.52.2-130-03	Направляющая конусная	1	
				Детали		
		6	5.405-2.52.2-35-04	Прокладка	2	
		7	5.405-2.52.2-26-01	Уплотнитель	1	

25346-02 132

Инв.№ подл.	Подпись и дата	Взам. инв.№

Формат	Зона	Поз.	Обозначение	Наименование	Кол. на исполн. 5.405-2.52.1-053- 20										Примечание
				Стандартные изделия											
		8		Болт М12х50.58	4										
				ГОСТ 7798-70											
		9		Гайка М12.5	4										
				ГОСТ 5915-70											
		10		Шайба 12.01.05	4										
				ГОСТ 11371-68											

25346-02 133

	5.405-2.52.1-053	Лист 7

Формат А4

132

Инв.№ подл.	Подпись и дата	Взам. инв.№

Формат	Зона	Поз.	Обозначение	Наименование	Кол. на исполн. 5.405-2.52.1-060 –										Примечание
					–	01	02	03	04	05	06	07	08	09	
				Документация											
			5.405-2.52.1-060МЧ	Монтажный чертеж	X	X	X	X	X	X	X	X	X	X	
				Сборочные единицы											
		1	5.405-2.52.2-010-02	Штуцер	1	1	1	1	1	1	1	1	1	1	
		2	5.405-2.52.2-040	Устройство установочное	1										
			-01			1									
			-02				1								
			-03					1							
			-04						1						
			-05							1					
			-06								1				
			-07									1			

Нач.отд.	Ракович	
Н.контр.	Гаршенина	
Гл.спец.	Васильев	
Рук.гр.	Струненков	
Рук.гр.	Кушнир	
Инж.	Росинский	
Ст.инж.	Елин	
Инж.	Самойлова	

5.405-2.52.1-060

Установка многозонного термоэлектрического преобразователя на аппарате

Стадия	Лист	Листов
Р	1	2

ГИПРОХИМ
НПО „МИНУДОБРЕНИЯ"

Формат А4

25346-02 134

Инв.№ подл.	Подпись и дата	Взам. инв.№

Формат	Зона	Поз.	Обозначение	Наименование	Кол. на исполн. 5.405-2.52.1-060-										Примечание
					-	01	02	03	04	05	06	07	08	09	
			5.405-2.52.2-040-08										1		
			-09											1	
				Детали											
		3	5.405-2.52.2-35	Прокладка	1	1	1	1	1	1	1	1	1	1	
		4	5.405-2.52.2-35-03	Прокладка	1	1	1	1	1	1	1	1	1	1	
		5	5.405-2.52.2-31	Кронштейн	2	2	3	3	3	3	4	4	5	5	
				Стандартные изделия											
		6		Болт М12х55.58	8	8	8	8	8	8	8	8	8	8	
				ГОСТ 7798-70											
		7		Гайка М12.5	8	8	8	8	8	8	8	8	8	8	
				ГОСТ 5915-70											
		8		Шайба 12.01.05	8	8	8	8	8	8	8	8	8	8	
				ГОСТ 11371-78											

25346-02 135

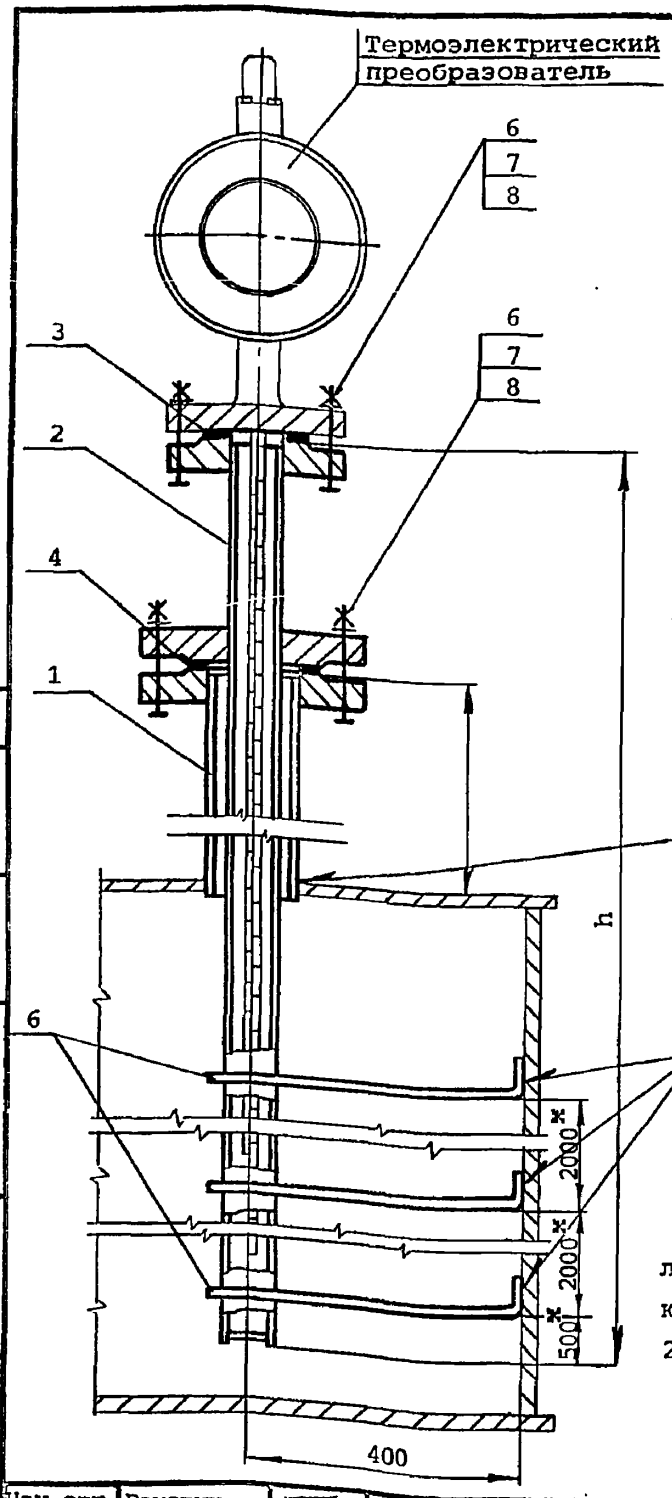

Обозначение	h, мм	Кол. кронш
5.405-2.52.1-060	3700	2
-01	4100	2
-02	4600	3
-03	5100	3
-04	5700	3
-05	6400	3
-06	7200	4
-07	8100	4
-08	9100	5
-09	10100	5

* Первое крепление устанавливается на расстоянии 500мм от конца гильзы, последующие - через 2000мм

Отд.авт. Техн.отд. Раскина Райзман

Взам. инв.№

Подпись и дата

Инв.№ подл.

Нач.отд.	Ракович	
Н.контр.	Гаршенина	
Гл.спец.	Васильев	
Рук.гр.	Струненкова	
Рук.гр.	Кушнир	
Инж.	Росинский	
Ст.инж.	Елин	
Инж.	Самойлова	

5.405-2.52.1-060МЧ

Установка многозонного термоэлектрического преобразователя на аппарате

Монтажный чертеж

Стадия	Лист	Листов
Р		1

ГИПРОХИМ
НПО „МИНУДОБРЕНИЯ"

25346-02 136

Формат А4

Инв.№ подл.	Подпись и дата	Взам. инв.№

Формат	Зона	Поз.	Обозначение	Наименование	Кол. на исполн. 5.405-2.52.1-065 –										Примечание
					–	01	02	03	04	05	06	07	08	09	
				Документация											
			5.405-2.52.1-065МЧ	Монтажный чертеж											
				Сборочные единицы											
		1	5.405-2.52.2-010-06	Штуцер	1	1	1	1	1	1	1	1	1	1	
		2	5.405-2.52.2-040	Устройство установочное	1										
			-01			1									
			-02				1								
			-03					1							
			-04						1						
			-05							1					
			-06								1				
			-07									1			

Нач.отд.	Ракович	
Н.контр.	Гаршенина	
Гл.спец.	Васильев	
Рук.гр.	Струненкова	
Рук.гр.	Кушнир	
Инж.	Росинский	
Ст.инж.	Елин	
Инж.	Саморлова	

5.405-2.52.1-065

Установка многозонного термоэлектрического преобразователя на аппарате

Стадия	Лист	Листов
Р	1	2

ГИПРОХИМ
НПО „МИНУДОБРЕНИЯ"

Формат А4

25346-02 137

136

Инв.№ подл.	Подпись и дата	Взам. инв.№

Формат	Зона	Поз.	Обозначение	Наименование	Кол. на исполн. 5.405-2.52.1-065–										Примечание
					–	01	02	03	04	05	06	07	08	09	
			5.405-2.52.2-040-08										1		
			-09											1	
				Детали											
		3	5.405-2.52.2-35	Прокладка	1	1	1	1	1	1	1	1	1	1	
		4	5.405-2.52.2-35-03	Прокладка	1	1	1	1	1	1	1	1	1	1	
		5	5.405-2.52.2-33	Хомут	2	2	3	3	3	3	4	4	5	5	
		6	5.405-2.52.2-34	Подвеска	2	2	3	3	3	3	4	4	5	5	
				Стандартные изделия											
		7		Болт М12х55.58	8	8	8	8	8	8	8	8	8	8	
				ГОСТ 7798-70											
		8		Гайка М12.5	8	8	8	8	8	8	8	8	8	8	
				ГОСТ 5915-70											
		9		Шайба 12.01.05	8	8	8	8	8	8	8	8	8	8	
				ГОСТ 11371-78											

25346-02 138

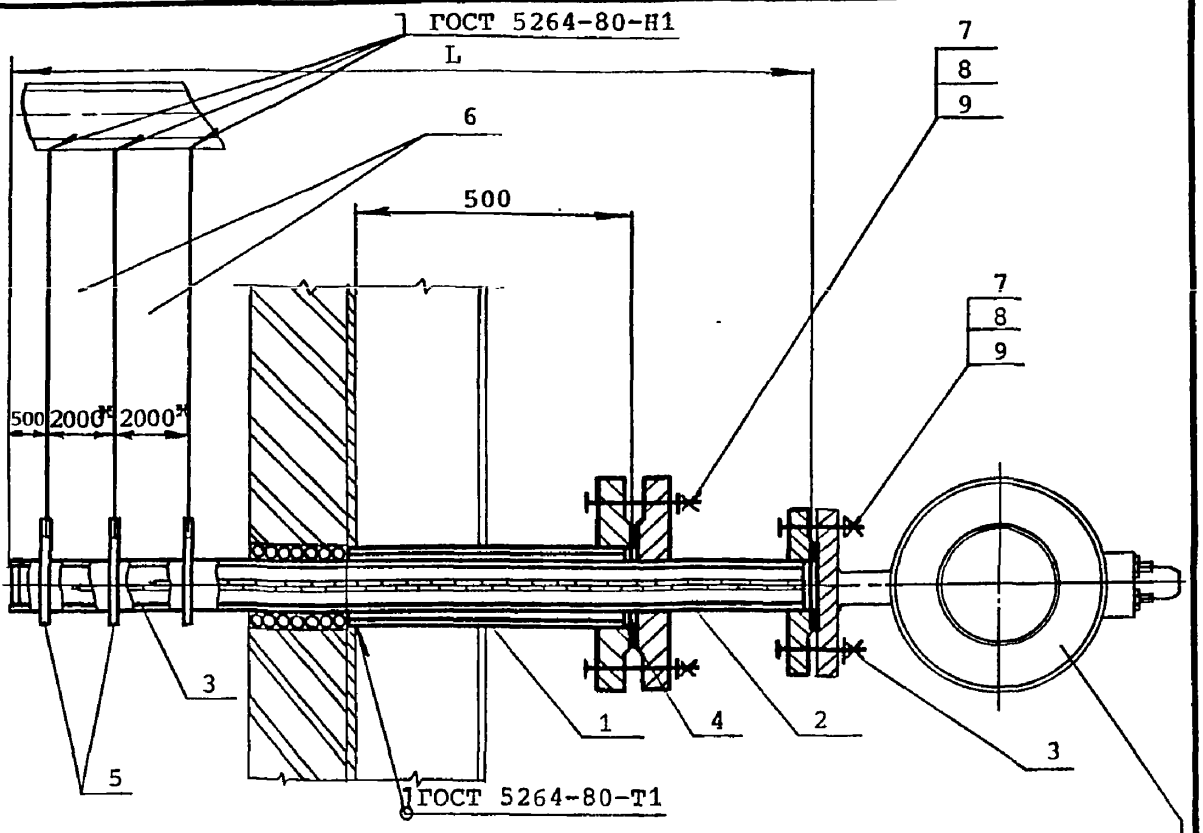

Обозначение	L, мм	Кол.
5.405-2.52.1-065	3700	2
-01	4100	2
-02	4600	3
-03	5100	3
-04	5700	3
-05	6400	3
-06	7200	4
-07	8100	4
-08	9100	5
-09	10100	5

* Первая подвеска устанавливается на расстоянии 500мм от конца гильзы, последующие - через 2000мм

Нач.отд.	Раскина	
Отд.авт.	Райзман	
Техн.отд.		
Взам. инв.№		
Подпись и дата		
Инв.№ подл.		

Нач.отд.	Ракович	
Н.контр.	Гарленина	
Гл.спец.	Васильев	
Рук.гр.	Струненкова	
Рук.гр.	Куинир	
Инж.	Росинский	
Ст.инж.	Елин	
Инж.	Самойлова	

5.405-2.52.1-065МЧ

Установка многозонного термоэлектрического преобразователя на аппарате
Монтажный чертеж

Стадия	Лист	Листов
Р		1

ГИПРОХИМ
НПО „МИНУДОБРЕНИЯ"

25346-02 139

Формат А4

Инв.№ подл.	Подпись и дата	Взам. инв.№

Формат	Зона	Поз.	Обозначение	Наименование	Кол. на исполн. 5.405-2.52.1-070-										Примечание
					-	01	02	03	04	05	06	07	08	09	
				Документация											
			5.405-2.52.1-070МЧ	Монтажный чертеж	X	X	X	X	X	X	X	X	X	X	
				Сборочные единицы											
		1	5.405-2.52.2-080	Устройство установочное	1										
			-01			1									
			-02				1								
			-03					1							
			-04						1						
			-05							1					
			-06								1				
			-07									1			
			-08										1		

Исполнения:

10... 11 - см. листы 3,4

Нач.отд.	Ракович	
Н.контр.	Гаршенина	
Гл.спец.	Васильев	
Рук.гр.	Струненкова	
Рук.гр.	Кушнир	
Инж.	Росинский	
Ст.инж.	Елин	
Инж.	Самофлова	

5.405-2.52.1-070

Установка технического ртутного термометра на трубопроводе

Стадия	Лист	Листов
Р	1	4

ГИПРОХИМ
НПО „МИНУДОБРЕНИЯ"

Формат А4

25346-02 140

139

Инв.№ подл.	Подпись и дата	Взам. инв.№

Формат	Зона	Поз.	Обозначение	Наименование	Кол. на исполн. 5.405-2.52.1-070–										Примечание
					–	01	02	03	04	05	06	07	08	09	
		1	5.405-2.52.2-080-09	Устройство установочное										1	
		2	5.405-2.52.2-010-10	Штуцер	1	1	1								
			-23					1	1	1					
			-36								1	1	1		
			-48											1	
				Детали											
		3	5.405-2.52.2-35-02	Прокладка	1	1	1	1	1	1	1	1	1	1	
				Стандартные изделия											
		4		Болт М12х60.58	4	4	4	4	4	4	4	4	4	4	
				ГОСТ 7798-70											
		5		Гайка М12.5	4	4	4	4	4	4	4	4	4	4	
				ГОСТ 5915-70											
		6		Шайба 12.01.05	4	4	4	4	4	4	4	4	4	4	
				ГОСТ 11371-78											

Инв.№ подл.	Подпись и дата	Взам. инв.№

Формат	Зона	Поз.	Обозначение	Наименование	Кол. на исполн. 5.405-2.52.1-070- 10	11	Примечание
				Документация			
			5.405-2.52.1-070МЧ	Монтажный чертеж	X	X	
				Сборочные единицы			
		1	5.405-2.52.2-80	Устройство установочное	1		
			-11			1	
		2	5.405-2.52.2-010-48	Штуцер	1	1	
				Детали			
		3	5.405-2.52.2-35-02	Прокладка	1	1	
				Стандартные изделия			
		4		Болт М12х60.58	4	4	
				ГОСТ 7798-70			

25346-02 142

Инв.№ подл.	Подпись и дата	Взам. инв.№

Формат	Зона	Поз.	Обозначение	Наименование	Кол. на исполн. 5.405-2.52.1-070- 10	11									Примечание
		5		Гайка М12.5	4	4									
				ГОСТ 5915-70											
		6		Шайба 12.01.05	4	4									
				ГОСТ 11371-78											

25346-02 143

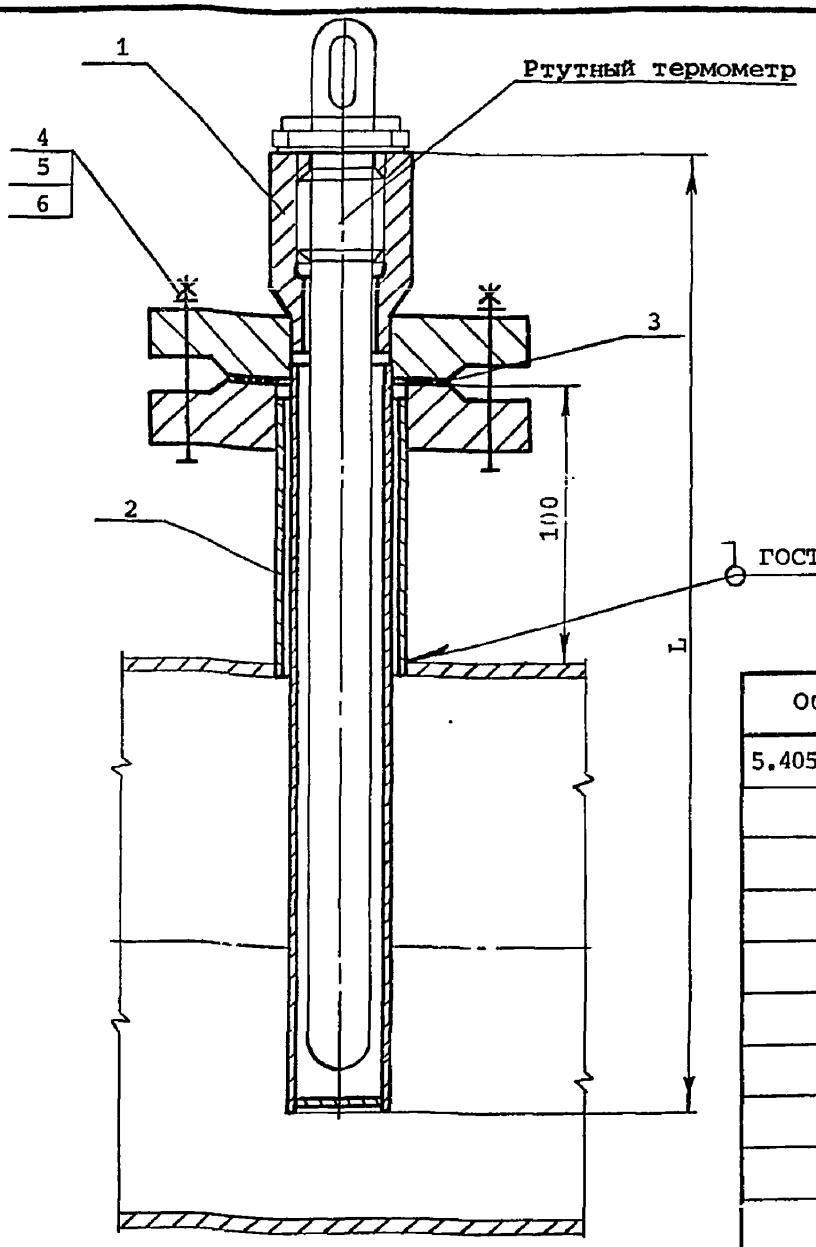

Обозначение	L, мм
5.405-2.52.1-070	271
-01	651
-02	1021
-03	271
-04	651
-05	1021
-06	271
-07	651
-08	1021
-09	271
-10	651
-11	1021

Отд.авт.	Раскина	
Техн.отд.	Райзман	
Взам. инв.№		
Подпись и дата		
Инв.№ подл.		

Нач.отд.	Ракович	
Н.контр.	Гарценина	
Гл.спец.	Васильев	
Рук.гр.	Струненкова	
Рук.гр.	Кушнир	
Инж.	Росинский	
Ст.инж.	Елин	
Инж.	Самойлова	

5.405-2.52.1-070МЧ

Установка технического ртутного термометра на трубопроводе

Монтажный чертеж

Стадия	Лист	Листов
Р		1

ГИПРОХИМ
НПО „МИНУДОБРЕНИЯ"

25346-02 144

Формат А4

Инв.№ подл.	Подпись и дата	Взам. инв.№

Формат	Зона	Поз.	Обозначение	Наименование	Кол. на исполн. 5.405-2.52.1-080-										Примечание
					-	01	02	03	04	05	06	07			
				Документация											
			5.405-2.52.1-080МЧ	Монтажный чертеж	X	X	X	X	X	X	X	X			
				Сборочные единицы											
		1	5.405-2.52.2-150	Штуцер	1										
			-01			1									
			-02				1								
			-03					1							
			-04						1						
			-05							1					
			-06								1				
			-07									1			

25346-02 145

Нач.отд.	Раковичь	
Н.контр.	Гаршенина	
Гл.спец.	Васильев	
Рук.гр.	Струненков	
Рук.гр.	Кушнир	
Инж.	Росинский	
Ст.инж.	Елин	
Инж.	Самойлова	

5.405-2.52.1-080

Установка мембранного разделителя РМ 5320 на трубопроводе с температурой среды до 100°С

Стадия	Лист	Листов
Р	1	2

ГИПРОХИМ
НПО „МИНУДОБРЕНИЯ"

Формат А4

Инв.№ подл.	Подпись и дата	Взам. инв.№

Формат	Зона	Поз.	Обозначение	Наименование	Кол. на исполн. 5.405-2.52.1-080—										Приме-чание
					–	01	02	03	04	05	06	07			
				Стандартные изделия											
		2		Болт М10х70.58	8	8	8	8	8	8	8	8			
				ГОСТ 7798-70											
		3		Гайка М10.5	8	8	8	8	8	8	8	8			
				ГОСТ 5915-70											
		4		Шайба 10.01.05	8	8	8	8	8	8	8	8			
				ГОСТ 11371-78											

25346-02 146

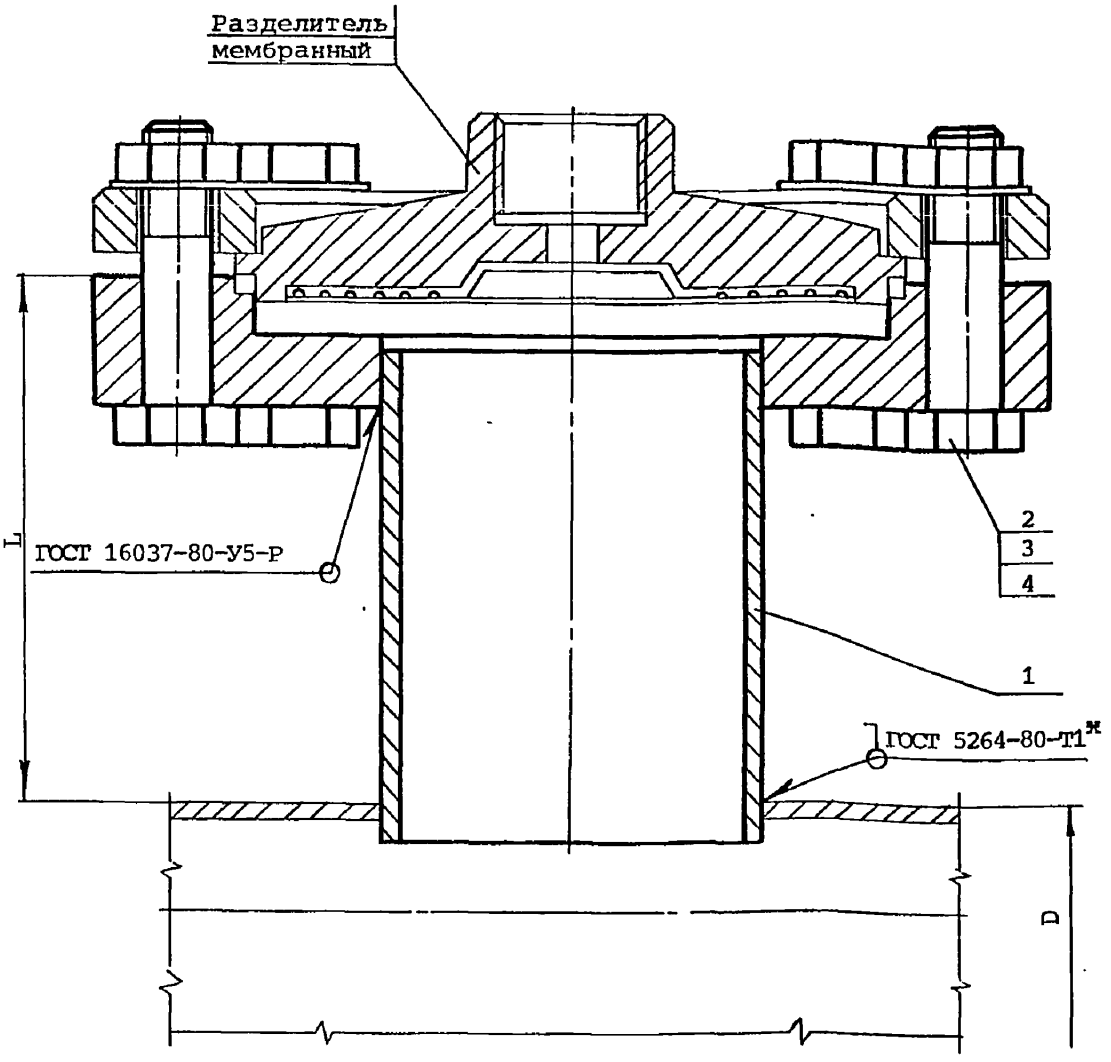

Обозначение 5.405-2.52.1-080	L, мм
- 01... - 03	150
- 04... - 07	250

* В случае равенства диаметров трубопровода и штуцера сварку выполнять по типу ГОСТ 16037-80-У16-Р

Согласовано: Отд.авт. Раскина; Техн.отд. Райзман

Взам. инв.№

Подпись и дата

Инв.№ подл.

Нач.отд.	Ракович	
Н.контр.	Гарнекина	
Гл.спец.	Васильев	
Рук.гр.	Струченкова	
Рук.гр.	Куинир	
Инж.	Росинский	
Ст.инж.	Елин	
Инж.	Самойлова	

5.405-2.52.1-080МЧ

Установка мембранного разделителя РМ 5320 на трубопроводе с температурой среды до 100 С
Монтажный чертеж

Стадия	Лист	Листов
Р		1

ГИПРОХИМ
НПО „МИНУДОБРЕНИЯ"

25346-02

Формат А4

Инв.№ подл.	Подпись и дата	Взам. инв.№

Формат	Зона	Поз.	Обозначение	Наименование	Кол. на исполн. 5.405-2.52.1-090-										Примечание
					-	01									
				Документация											
			5.405-2.52.1-090МЧ	Монтажный чертеж	X	X									
				Сборочные единицы											
		1	5.405-2.52.2-16	Штуцер	1										
			-01			1									
				Детали											
		2	5.405-2.52.2-37	Мембрана	1	1									
				Стандартные изделия											
		3	Болт М10х70.58		8	8									

Нач.отд.	Ракович	
Н.контр.	Гаршенина	
Гл.спец.	Васильев	
Рук.гр.	Струненков	
Рук.гр.	Кушнир	
Инж.	Росинский	
Ст.инж.	Елин	
Инж.	Самофалова	

5.405-2.52.1-090

Установка мембранного разделителя РМ 5320 на трубопроводе с температурой среды от 100°С до 150°С

Стадия	Лист	Листов
Р	1	2

ГИПРОХИМ
НПО „МИНУДОБРЕНИЯ"

Формат А4

25346-02 148

147

Инв.№ подл.	Подпись и дата	Взам. инв.№

Формат	Зона	Поз.	Обозначение	Наименование	Кол. на исполн. 5.405-2.52.1-090-										Примечание
					-	01									
				ГОСТ 7798-70											
		4		Гайка М10.5	8	8									
				ГОСТ 5915-70											
		5		Шайба 10.01.05	8	8									
				ГОСТ 11371-78											

25346-02 149

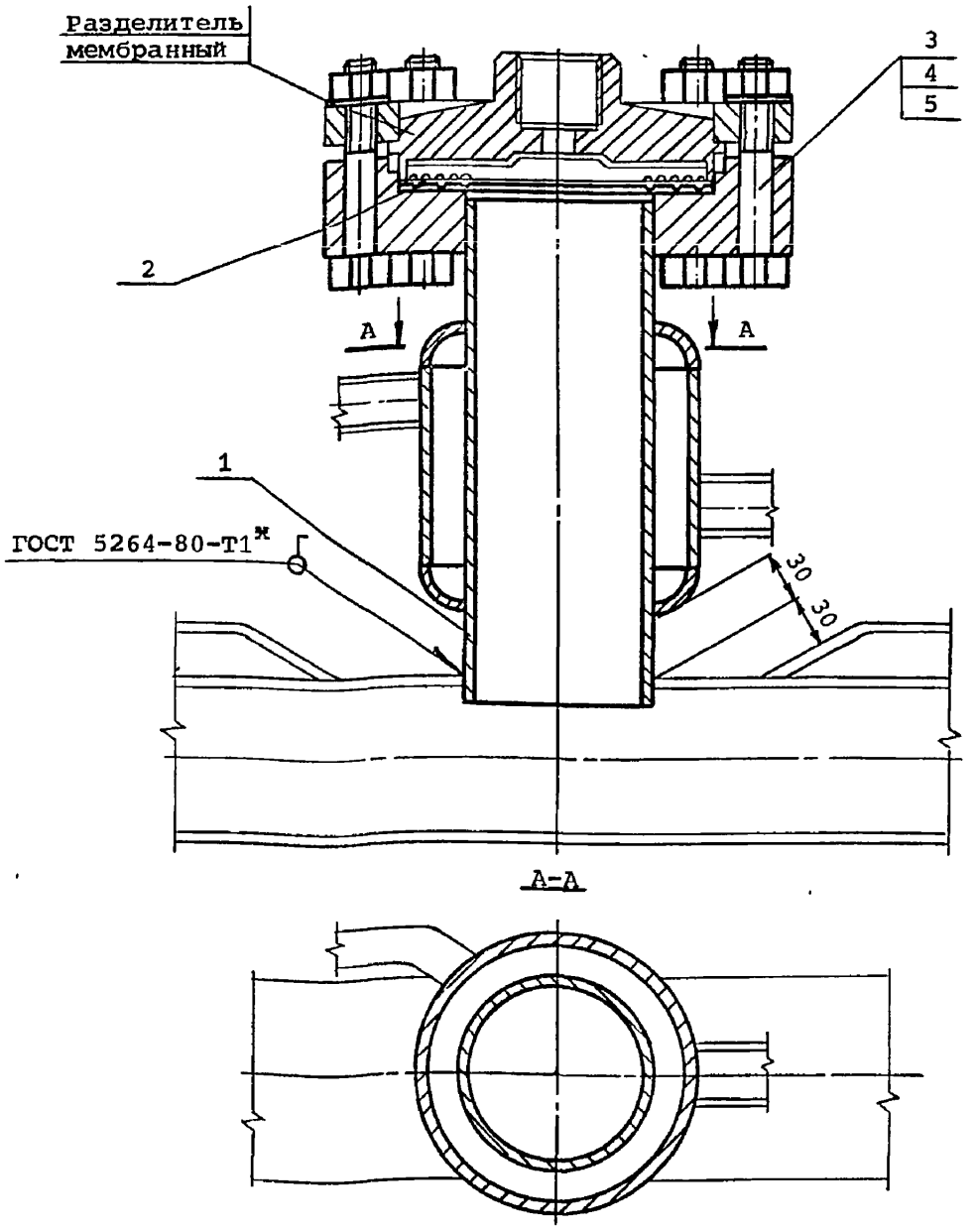

* В случае равенства диаметров трубопровода и штуцера сварку производить по типу ГОСТ 16037-80-У16-Р

Нач.отд.	Ракович	
Н.контр.	Гарненина	
Гл.спец.	Васильев	
Рук.гр.	Струненкова	
Рук.гр.	Кушнир	
Инж.	Росинский	
Ст.инж.	Елин	
Инж.	Самойлова	

5.405-2.52.1-090мч

Установка мембранного разделителя РМ 5320 на трубопроводе с температурой среды от 100° С до 150° С
Монтажный чертеж

Стадия	Лист	Листов
Р		1

ГИПРОХИМ
НПО „МИНУДОБРЕНИЯ"

Отд.авт. Раскина
Техн.отд. Райзман

Взам. инв.№
Подпись и дата
Инв.№ подл.

25346-02 150

Формат А4

Инв.№ подл.	Подпись и дата	Взам. инв.№

Формат	Зона	Поз.	Обозначение	Наименование	Кол. на исполн. 5.405-2.52.1-100-		Примечание
					-	01	
				Документация			
			5.405-2.52.1-100МЧ	Монтажный чертеж	X	X	
				Сборочные единицы			
		1	5.405-2.52.2-010-21	Штуцер	1		
			-34			1	
				Детали			
		2	5.405-2.52.2-35-06	Прокладка	1	1	

Нач.отд.	Ракович	
Н.контр.	Гаршенина	
Гл.спец.	Васильев	
Рук.гр.	Струненкова	
Рук.гр.	Кушнир	
Инж.	Росинский	
Ст.инж.	Елин	
Инж.	Самойлова	

5.405-2.52.1-100

Установка манометра на трубопроводе

Стадия	Лист	Листов
Р	1	2

ГИПРОХИМ
НПО „МИНУДОБРЕНИЯ"

Формат А4

25346-02 151

150

Инв.№ подл.	Подпись и дата	Взам. инв.№

Формат	Зона	Поз.	Обозначение	Наименование	Кол. на исполн. 5.405-2.52.1-100-										Примечание
					-	01									
				Стандартные изделия											
		3		Болт М16х90.58 ГОСТ 7798-70	8	8									
		4		Гайка М16.5 ГОСТ 5915-70	8	8									
		5		Шайба 16.01.05 ГОСТ 11371-78	8	8									

25346-02 152

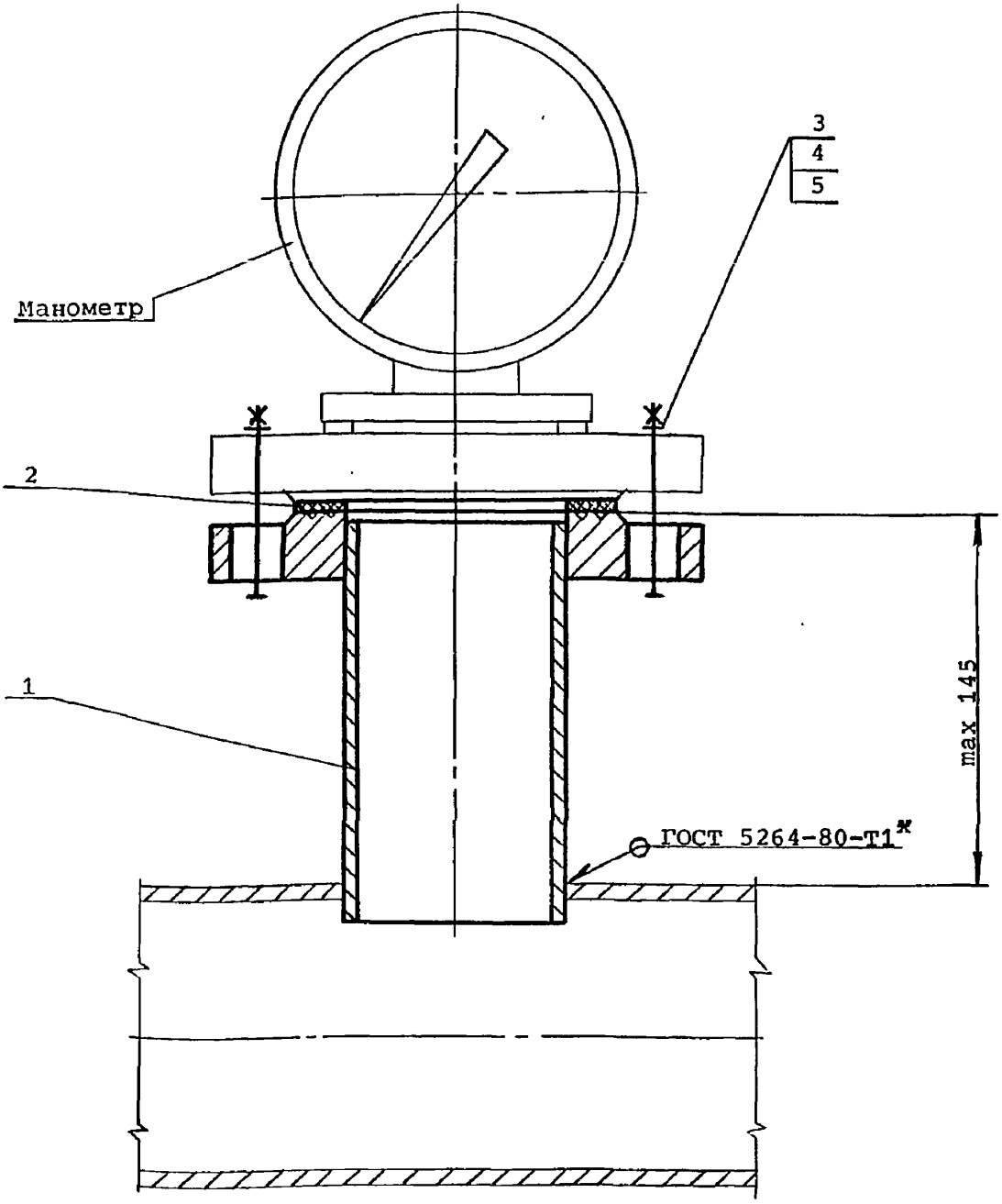

* В случае равенства диаметров трубопровода и штуцера сварку выполнять по ГОСТ 16037-80-У16-Р

Нач.отд.	Ракович	
Н.контр.	Гарненина	
Гл.спец.	Васильев	
Рук.гр.	Струпенкова	
Рук.гр.	Кушнир	
Инж.	Росинский	
Ст.инж.	Елин	
Инж.	Самойлова	

5.405-2.52.1-100МЧ

Установка манометра на трубопроводе

Монтажный чертеж

Стадия	Лист	Листов
Р		1

ГИПРОХИМ
НПО „МИНУДОБРЕНИЯ"

Отд.авт. Раскина Райзман
Техн.отд.

Взам. инв.№
Подпись и дата
Инв.№ подл.

25346-02 153

Формат А4

Инв.№ подл.	Подпись и дата	Взам. инв.№

Формат	Зона	Поз.	Обозначение	Наименование	Кол. на исполн. 5.405-2.52.1-110-										Примечание
					–	01	02	03	04	05	06	07	08	09	
				Документация											
			5.405-2.52.1-110МЧ	Монтажный чертеж	X	X	X	X	X	X	X	X	X	X	
				Сборочные единицы											
		1	5.405-2.52.2-010-01	Штуцер	1				1				1		
			-03			1				1				1	
			-04				1				1				
			-05					1				1			
		2	5.405-2.52.2-050	Устройство отборочное	1										
			-01			1									
			-02				1								
			-03					1							
			-21						1						

Исполнения

10... 19 – см. листы 4... 6
20... 27 – см. листы 7,8

Нач.отд.	Полонский	
Н.контр	Серегина	
Гл.спец	Трофимов	
Рук.гр.	Панарина	
Вед.инж.	Кондратьева	
Инж.	Шарабанов	
Ст.инж.	Елин	
Инж.	Самойлова	

5.405-2.52.1-110

Установка отборного устройства для измерения давления на аппарате /трубопроводе/

Стадия	Лист	Листов
Р	1	8

ГИПРОХИМ
НПО „МИНУДОБРЕНИЯ"

Формат А4

25346-02 154

Инв.№ подл.	Подпись и дата	Взам. инв.№

Формат	Зона	Поз.	Обозначение	Наименование	Кол. на исполн. 5.405-2.52.1-110-										Приме-чание
					-	01	02	03	04	05	06	07	08	09	
			5.405-2.52.2-050-22							1					
			-23								1				
			-24									1			
			-42										1		
			-43											1	
				Детали											
		3	5.405-2.52.2- 10-15	Фланец	1	1	1	1							
			-28						1	1	1	1			
			-41										1	1	
		4	5.405-2.52.2- 35-03	Прокладка	2	2	2	2	2	2	2	2	2	2	
				Стандартные изделия											
		5		Болт 12х60.58	4	4	4	4	4	4	4	4	4	4	
				ГОСТ 7798-70											
		6		Гайка М12.5	4	4	4	4	4	4	4	4	4	4	
				ГОСТ 5915-70											

25346-02 155

	5.405-2.52.1-110	Лист 2

Формат А4

Инв.№ подл.	Подпись и дата	Взам. инв.№

Формат	Зона	Поз.	Обозначение	Наименование	Кол. на исполн. 5.405-2.52.1-110-										Примечание
					-	01	02	03	04	05	06	07	08	09	
		7		Шайба 12.01.05	4	4	4	4	4	4	4	4	4	4	
				ГОСТ 11371-68											

25346-02 156

	5.405-2.52.1-110	Лист 3

Формат А4

Инв.№ подл.	Подпись и дата	Взам. инв.№

Формат	Зона	Поз.	Обозначение	Наименование	Кол. на исполн. 5.405-2.52.1-110-										Примечание
					10	11	12	13	14	15	16	17	18	19	
				Документация											
			5.405-2.52.1-110МЧ	Монтажный чертеж											
				Сборочные единицы											
		1	5.405-2.52.2-010-01	Штуцер			1								
			-03					1							
			-04		1				1						
			-05			1				1					
			-12								1				
			-13									1			
			-14										1		
			-15											1	
		2	5.405-2.52.2-050-44	Устройство отборочное	1										
			-45			1									
			-63				1								
			-64					1							

25346-02 157

	5.405-2.52.1-110	Лист 4

Формат А4

Инв.№ подл.	Подпись и дата	Взам. инв.№

Формат	Зона	Поз.	Обозначение	Наименование	Кол. на исполн. 5.405-2.52.1-110- 10	11	12	13	14	15	16	17	18	19	Примечание
			5.405-2.52.2-050-65						1						
			-66							1					
			-								1				
			-01									1			
			-02										1		
			-03											1	
				Детали											
		3	5.405-2.52.2- 10-15	Фланец			1	1	1	1	1	1	1	1	
			-41		1	1									
		4	5.405-2.52.2- 35-03	Прокладка	2	2	2	2	2	2	2	2	2	2	
				Стандартные изделия											
		5		Болт 12х60.58	4	4	4	4	4	4	4	4	4	4	
				ГОСТ 7798-70											

25346-02 158

Инв.№ подл.	Подпись и дата	Взам. инв.№

Формат	Зона	Поз.	Обозначение	Наименование	Кол. на исполн. 5.405-2.52.1-110-										Примечание
					10	11	12	13	14	15	16	17	18	19	
		6		Гайка М12.5	4	4	4	4	4	4	4	4	4	4	
				ГОСТ 5915-70											
		7		Шайба 12.01.05	4	4	4	4	4	4	4	4	4	4	
				ГОСТ 11371-68											

25346-02 159

5.405-2.52.1-110

Лист 6

Формат А4

158

Инв.№ подл.	Подпись и дата	Взам. инв.№

Формат	Зона	Поз.	Обозначение	Наименование	Кол. на исполн. 5.405-2.52.1-110-										Примечание
					20	21	22	23	24	25	26	27			
				Документация											
			5.405-2.52.1-110МЧ	Монтажный чертеж	X	X	X	X	X	X	X	X			
				Сборочные единицы											
		1	5.405-2.52.2-010-25	Штуцер	1										
			-26			1									
			-27				1								
			-28					1							
			-38						1						
			-39							1					
			-40								1				
			-41									1			
		2	5.405-2.52.2-050-21	Устройство отборочное	1										
			-22			1									
			-23				1								
			-24					1							

25346-02 160

	5.405-2.52.1-110	Лист 7

Формат А4

Инв.№ подл.	Подпись и дата	Взам. инв.№

Формат	Зона	Поз.	Обозначение	Наименование	Кол. на исполн. 5.405-2.52.1-110-										Примечание
					20	21	22	23	24	25	26	27			
			5.405-2.52.2-050-42						1						
			-43							1					
			-44								1				
			-45									1			
				Детали											
		3	5.405-2.52.2 -10-28	Фланец	1	1	1	1							
			-41						1	1	1	1			
		4	5.405-2.52.2 -35-03	Прокладка	2	2	2	2	2	2	2	2			
				Стандартные изделия											
		5		Болт 12х60.58	4	4	4	4	4	4	4	4			
				ГОСТ 7798-70											
		6		Гайка М12.5	4	4	4	4	4	4	4	4			
				ГОСТ 5915-70											
		7		Шайба 12.01.05	4	4	4	4	4	4	4	4			
				ГОСТ 11371-68											

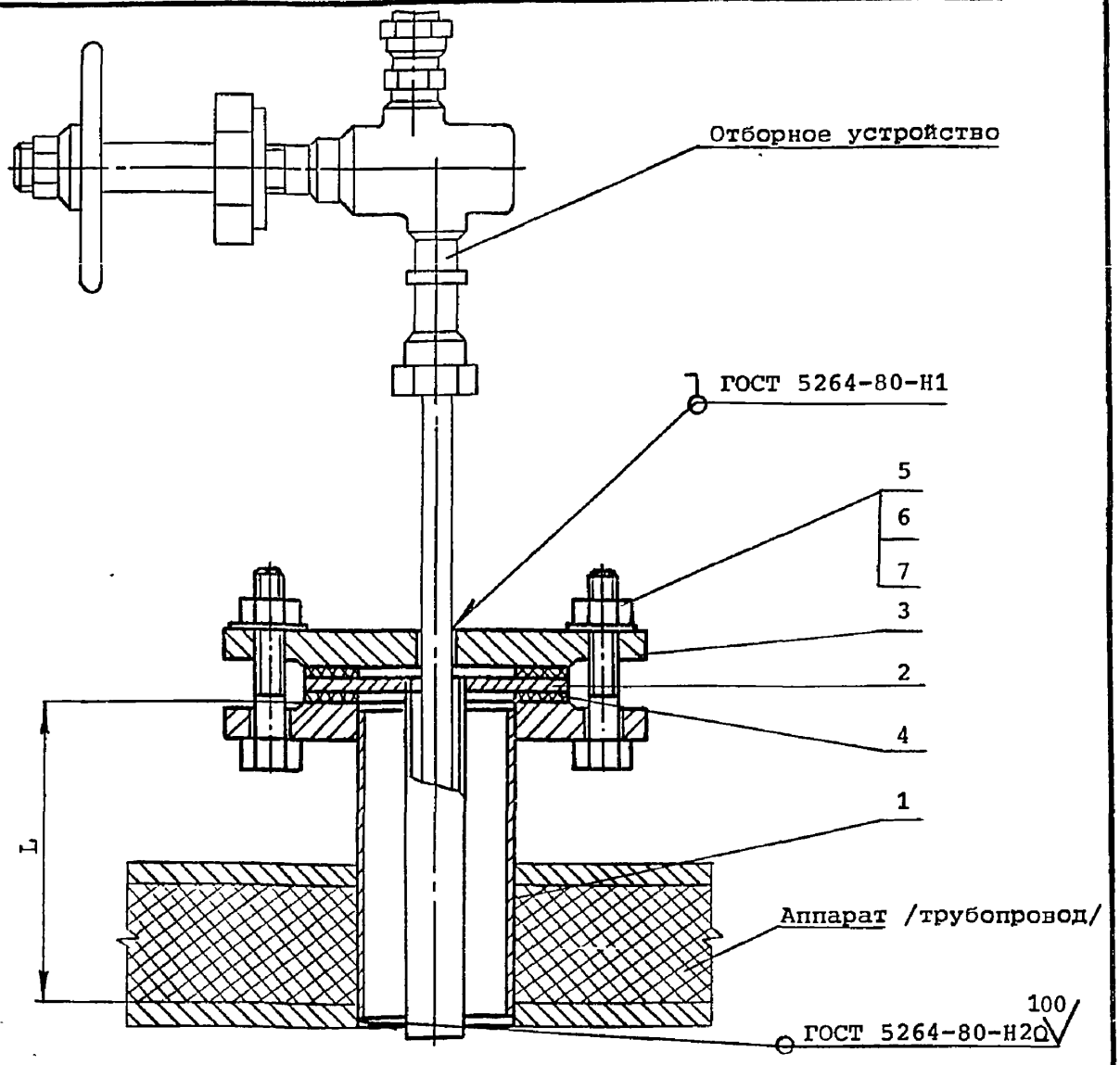

Обозначение	L, мм
5.405-2.52.1-110	150
-04, -08, -12, -16, -20, -24	
-01, -05, -09, -13, -17, -21, -25	190
-02, -06, -10, -14, -18, -22, -26	310
-03, -07, -11, -15, -19, -23, -27	490

Нач.отд	Полонский	
Н.контр	Серегина	
Гл.спец	Трофимов	
Рук.гр.	Панарина	
Вед.инж	Кондратьева	
Инж.	Шарабанов	
Ст.инж.	Елин	
Инж.	Самойлова	

5.405-2.52.1-110МЧ

Установка отборного устройства для измерения давления на аппарате /трубопроводе/

Монтажный чертеж

Стадия	Лист	Листов
Р		1

ГИПРОХИМ
ИПО „МИНУДОБРЕНИЯ"

Отд.авт. Раскина Райзман
Техн.отд.
Взам. инв.№
Подпись и дата
Инв.№ подл.

25346-02 162

Формат А4

Инв.№ подл.	Подпись и дата	Взам. инв.№

Формат	Зона	Поз.	Обозначение	Наименование	Кол. на исполн. 5.405-2.52.1-120-										Примечание
					-	01	02	03	04	05	06	07	08	09	
				Документация											
			5.405-2.52.1-120МЧ	Монтажный чертеж	X	X	X	X	X	X	X	X	X	X	
				Сборочные единицы											
		1	5.405-2.52.2-090	Устройство направляющее	1										
			-01			1									
			-02				1								
			-03					1							
			-04						1						
			-05							1					
			-06								1				
			-07									1			
			-08										1		

Нач.отд.	Ракович	
Н.контр.	Гаршенина	
Гл.спец.	Васильев	
Рук.гр.	Струненков	
Рук.гр.	Кушнир	
Инж.	Росинский	
Ст.инж.	Елин	
Инж.	Самойлова	

5.405-2.52.1-120

Установка блока ЭМБ следящего уровнемера УР-8М на аппарате

Стадия	Лист	Листов
Р	1	3

ГИПРОХИМ
НПО „МИНУДОБРЕНИЯ"

Формат А4

25346-02 163

162

Инв.№ подл.	Подпись и дата	Взам. инв.№

Формат	Зона	Поз.	Обозначение	Наименование	Кол. на исполн. 5.405-2.52.1-120–										Примечание
					–	01	02	03	04	05	06	07	08	09	
		1	5.405-2.52.2-090-09											1	
		2	5.405-2.52.2-170	Штуцер	1	1	1	1	1						
			-01							1	1	1	1	1	
				Детали											
		3	5.405-2.52.2-21	Заглушка	1	1	1	1	1						
			-01							1	1	1	1	1	
		4	5.405-2.52.2-35-10	Прокладка	1	1	1	1	1						
			-11							1	1	1	1	1	
		5	5.405-2.52.2-29	Кронштейн	6	10	14	20	24						
			-01							6	10	14	20	24	
				Стандартные изделия											
		6		Болт М20х70.58	20	20	20	20	20						
				Болт М24х70.58						20	20	20	20	20	
				ГОСТ 7798-70											

25346-02 169

Инв.№ подл.	Подпись и дата	Взам. инв.№

Формат	Зона	Поз.	Обозначение	Наименование	Кол. на исполн. 5.405-2.52.1-120-										Примечание
					-	01	02	03	04	05	06	07	08	09	
		7		Гайка М20.5	20	20	20	20	20						
				Гайка М24.5						20	20	20	20	20	
				ГОСТ 5915-70											
		8		Шайба 20.01.05	20	20	20	20	20						
				Шайба 24.01.05						20	20	20	20	20	
				ГОСТ 11371-78											

25346-02 165

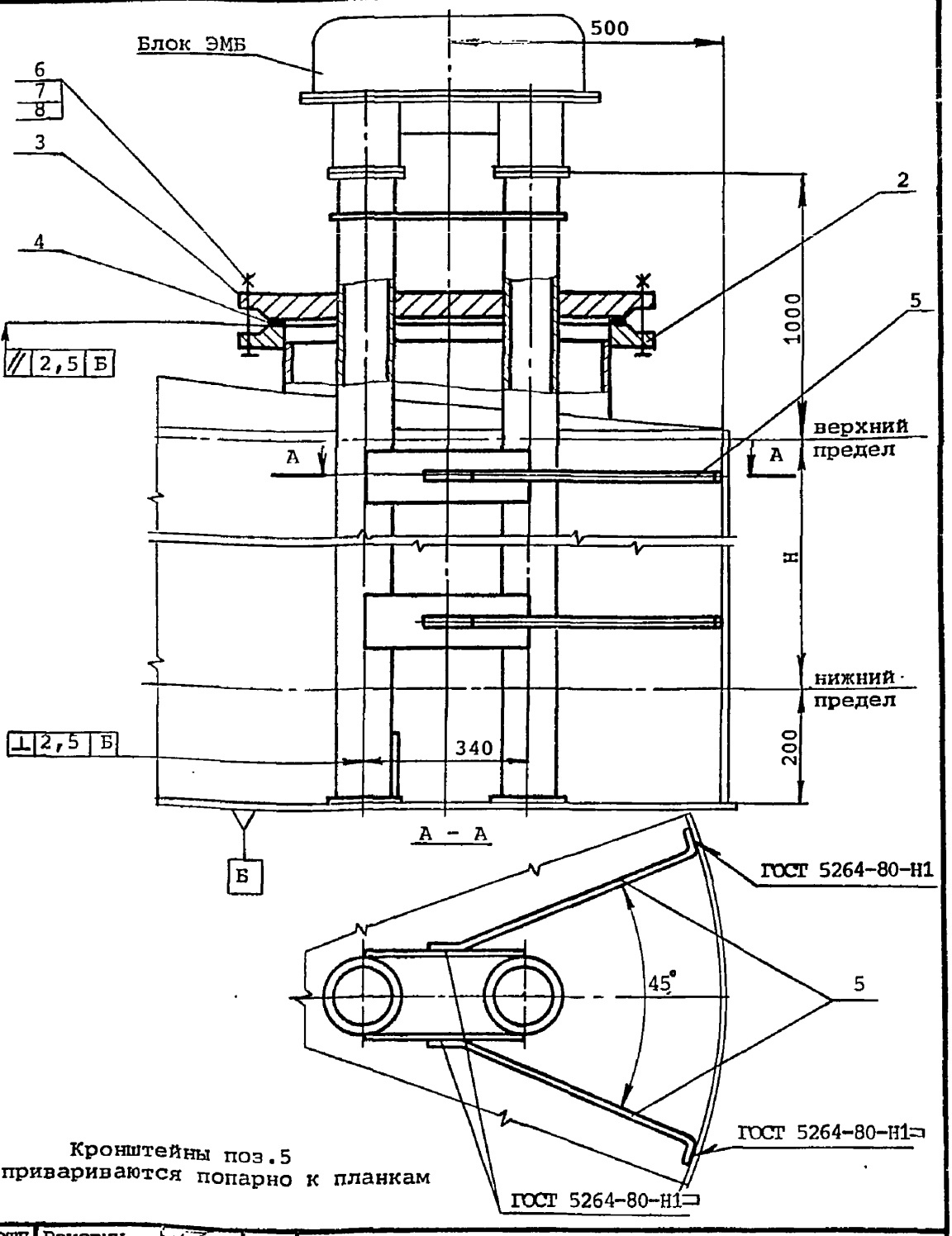

Кронштейны поз.5 привариваются попарно к планкам

Нач.отд	Ракович	
Н.контр.	Гарюнина	
Гл.спец.	Васильев	
Рук.гр.	Струненкова	
Рук.гр.	Кушнир	
Инж.	Росинский	
Ст.инж.	Елин	
Инж.	Самойлова	

5.405-2.52.1-120МЧ

Установка блока ЭМБ следящего уровнемера УР-8М на аппарате

Монтажный чертеж

Стадия	Лист	Листов
Р	1	2

ГИПРОХИМ
НПО „МИНУДОБРЕНИЯ"

Отд.авт. Раскина
Техн.отд. Райзман

Взам. инв.№
Подпись и дата
Инв.№ подл.

25346-02 166

Формат А4

Обозначение	H, мм	D, мм	Кол-во кронштейнов
5.405-2.52.1-120	2000	500	6
-01	4000		10
-02	6000		14
-03	8000		20
-04	10000		24
-05	2000	600	6
-06	4000		10
-07	6000		14
-08	8000		20
-09	10000		24

Инв.№ подл.	Подпись и дата	Взам. инв.№

Формат	Зона	Поз.	Обозначение	Наименование	Кол. на исполн. 5.405-2.52.1-130–										Примечание
					–	01	02	03	04	05	06	07	08	09	
															-
				Документация											
			5.405-2.52.1-130МЧ	Монтажный чертеж	X	X	X	X	X	X	X	X	X	X	
				Сборочные единицы											
		1	5.405-2.52.2-010-52	Штуцер	1	1	1	1	1	1	1	1	1	1	
		2	5.405-2.52.2-060-12	Кожух защитный	1										
			-13			1									
			-14				1								
			-15					1							
			-16						1						
		-	-17							1					
			-18								1				
			-19									1			

Исполнения:

10... 19 - см. листы 4...6
20... 29 - см. листы 7...9
30... 39 - см. листы 10...12
40... 49 - см. листы 13...15
50... 59 - см. листы 16...18
60... 67 - см. листы 19...21

Нач.отд	Полонский	
Н.контр	Серегина	
Гл.спец	Трофимов	
Рук.гр.	Панарина	
Вед.инж	Кондратьева	
Инж.	Шарабанов	
Ст.инж.	Елин	
Инж.	Самойлова	

5.405-2.52.1-130

Установка отборного устройства для измерения уровня на аппарате

Стадия	Лист	Листов
Р	1	21

ГИПРОХИМ
НПО „МИНУДОБРЕНИЯ"

Формат А4

253-46-02 168

Инв.№ подл.	Подпись и дата	Взам. инв.№

Формат	Зона	Поз.	Обозначение	Наименование	Кол. на исполн. 5.405-2.52.1-130-										Приме-чание
					-	01	02	03	04	05	06	07	08	09	
			5.405-2.52.2-060-20										1		
			-21											1	
		3	5.405-2.52.2-050-04	Устройство отборное	1										
			-05			1									
			-06				1								
			-07					1							
			-08						1						
			-09							1					
			-10								1				
			-11									1			
			-12										1		
			-13											1	
		4	5.405-2.52.2-140	Держатель	1	1	1	1	1	1	1	1	1	1	
				Детали											
		5	5.405-2.52.2-10-24	Фланец	1	1	1	1	1	1	1	1	1	1	
		6	5.405-2.52.2-32	Кронштейн					2	2	2	2	2	2	
		7	5.405-2.52.2-35-07	Прокладка	3	3	3	3	3	3	3	3	3	3	

253 46-02 169

Инв.№ подл.	Подпись и дата	Взам. инв.№

Формат	Зона	Поз.	Обозначение	Наименование	Кол. на исполн. 5.405-2.52.1-130-										Примечание
					-	01	02	03	04	05	06	07	08	09	
				Стандартные изделия											
		8		Болт М16х80.58 ГОСТ 7798-70	4	4	4	4	4	4	4	4	4	4	
		9		Гайка М16.5 ГОСТ 5915-70	4	4	4	4	4	4	4	4	4	4	
		10		Шайба 16.01.05 ГОСТ 11371-68	4	4	4	4	4	4	4	4	4	4	

25346-02 170

Инв.№ подл.	Подпись и дата	Взам. инв.№

Формат	Зона	Поз.	Обозначение	Наименование	Кол. на исполн. 5.405-2.52.1-130-										Примечание
					10	11	12	13	14	15	16	17	18	19	
				Документация											
			5.405-2.52.1-130МЧ	Монтажный чертеж	X	X	X	X	X	X	X	X	X	X	
				Сборочные единицы											
		1	5.405-2.52.2-01-52	Штуцер	1	1	1.	1	1	1	1	1	1	1	
		2	5.405-2.52.2-060-22	Кожух защитный	1										
			-23			1									
			-24				1								
			-25					1							
			-26						1						
			-27							1					
			-28								1				
			5.405-2.52.2-061-12									1			
			-13										1		
			-14											1	

25346-02 171

	5.405-2.52.1-130	Лист 4

Формат А4

170

Инв.№ подл.	Подпись и дата	Взам. инв.№

Формат	Зона	Поз.	Обозначение	Наименование	Кол. на исполн. 5.405-2.52.1-130-										Примечание
					10	11	12	13	14	15	16	17	18	19	
		3	5.405-2.52.2-050-14	Устройство отборное	1										
			-15			1									
			-16				1								
			-17					1							
			-18						1						
			-19							1					
			-20								1				
			-25									1			
			-26										1		
			-27											1	
		4	5.405-2.52.2-140	Держатель	1	1	1	1	1	1	1				
			-01									1	1	1	
				Детали											
		5	5.405-2.52.2-10-24	Фланец	1	1	1	1	1	1	1				
			-37									1	1	1	
		6	5.405-2.52.2-32	Кронштейн	4	4	4	4	6	6	8				

25346-02 112

Инв.№ подл.	Подпись и дата	Взам. инв.№

Формат	Зона	Поз.	Обозначение	Наименование	Кол. на исполн. 5.405-2.52.1-130-										Примечание
					10	11	12	13	14	15	16	17	18	19	
		7	5.405-2.52.2-35-07	Прокладка	3	3	3	3	3	3	3	3	3	3	
				Стандартные изделия											
		8		Болт М16х80.58	4	4	4	4	4	4	4	4	4	4	
				ГОСТ 7798-70											
		9		Гайка М16.5	4	4	4	4	4	4	4	4	4	4	
				ГОСТ 5915-70											
		10		Шайба 16.01.05	4	4	4	4	4	4	4	4	4	4	
				ГОСТ 11371-68											

Инв.№ подл.	Подпись и дата	Взам. инв.№

Формат	Зона	Поз.	Обозначение	Наименование	Кол. на исполн. 5.405-2.52.1-130-										Примечание
					20	21	22	23	24	25	26	27	28	29	
				Документация											
			5.405-2.52.1-130МЧ	Монтажный чертеж	X	X	X	X	X	X	X	X	X	X	
				Сборочные единицы											
		1	5.405-2.52.2-01-52	Штуцер	1	1	1	1	1	1	1	1	1	1	
		2	5.405-2.52.2-061-15	Кожух защитный	1										
			-16			1									
			-17				1								
			-18					1							
			-19						1						
			-20							1					
			-21								1				
			-22									1			
			-23										1		
			-24											1	

	5.405-2.52.1-130	Лист 7

2534б-02 174

Формат А4

Инв.№ подл.	Подпись и дата	Взам. инв.№

Формат	Зона	Поз.	Обозначение	Наименование	Кол. на исполн. 5.405-2.52.1-130-										Примечание
					20	21	22	23	24	25	26	27	28	29	
		3	5.405-2.52.2-050-28	Устройство отборное	1										
			-29			1									
			-30				1								
			-31					1							
			-32						1						
			-33							1					
			-34								1				
			-35									1			
			-36										1		
			-37											1	
		4	5.405-2.52.2-140-01	Держатель	1	1	1	1	1	1	1	1	1	1	
				Детали											
		5	5.405-2.52.2-10-37	Фланец	1	1	1	1	1	1	1	1	1	1	
		6	5.405-2.52.2-32-01	Кронштейн		2	2	2	2	2	2	4	4	4	
		7	5.405-2.52.2-35-07	Прокладка	3	3	3	3	3	3	3	3	3	3	

Инв.№ подл.	Подпись и дата	Взам. инв.№

Формат	Зона	Поз.	Обозначение	Наименование	Кол. на исполн. 5.405-2.52.1-130-										Приме-чание
					20	21	22	23	24	25	26	27	28	29	
				Стандартные изделия											
		8		Болт М16х80.58 ГОСТ 7798-70	4	4	4	4	4	4	4	4	4	4	
		9		Гайка М16.5 ГОСТ 5915-70	4	4	4	4	4	4	4	4	4	4	
		10		Шайба 16.01.05 ГОСТ 11371-68	4	4	4	4	4	4	4	4	4	4	

Инв.№ подл.	Подпись и дата	Взам. инв.№

Формат	Зона	Поз.	Обозначение	Наименование	Кол. на исполн. 5.405-2.52.1-130-										Примечание
					30	31	32	33	34	35	36	37	38	39	
				Документация											
			5.405-2.52.1-130МЧ	Монтажный чертеж	X	X	X	X	X	X	X	X	X	X	
				Сборочные единицы											
		1	5.405-2.52.2-010-52	Штуцер	1	1	1	1	1	1	1	1	1	1	
		2	5.405-2.52.2-061-25	Кожух защитный	1										
			-26			1									
			-27				1								
			-28					1							
			5.405-2.52.2-062-12						1						
			-13							1					
			-14								1				
			-15									1			
			-16										1		
			-17											1	

253-46-02 177

	5.405-2.52.1-130	Лист 10

Формат А4

Инв.№ подл.	Подпись и дата	Взам. инв.№

Формат	Зона	Поз.	Обозначение	Наименование	Кол. на исполн. 5.405-2.52.1-130-										Примечание
					30	31	32	33	34	35	36	37	38	39	
		3	5.405-2.52.2-050-38	Устройство отборочное	1										
			-39			1									
			-40				1								
			-41					1							
			-67						1						
			-68							1					
			-69								1				
			-70									1			
			-71										1		
			-72											1	
		4	5.405-2.52.2-140-01	Держатель	1	1	1	1							
			-03						1	1	1	1	1	1	
				Детали											
		5	5.405-2.52.2-10-37	Фланец	1	1	1	1							
			-24						1	1	1	1	1	1	
		6	5.405-2.52.2-32-01	Кронштейн	4	6	6	8							
			-03										2	2	

Инв.№ подл.	Подпись и дата	Взам. инв.№

Формат	Зона	Поз.	Обозначение	Наименование	Кол. на исполн. 5.405-2.52.1-130-										Примечание
					30	31	32	33	34	35	36	37	38	39	
		7	5.405-2.52.2-35-07	Прокладка	3	3	3	3	3	3	3	3	3	3	
				Стандартные изделия											
		8		Болт М16х80.58	4	4	4	4	4	4	4	4	4	4	
				ГОСТ 7798-70											
		9		Гайка М16.5	4	4	4	4	4	4	4	4	4	4	
				ГОСТ 5915-70											
		10		Шайба 16.01.05	4	4	4	4	4	4	4	4	4	4	
				ГОСТ 11371-68											

Инв.№ подл.	Подпись и дата	Взам. инв.№

Формат	Зона	Поз.	Обозначение	Наименование	Кол. на исполн. 5.405-2.52.1-130-										Приме-чание
					40	41	42	43	44	45	46	47	48	49	
				Документация											
			5.405-2.52.1-130МЧ	Монтажный чертеж	X	X	X	X	X	X	X	X	X	X	
				Сборочные единицы											
		1	5.405-2.52.2-010-52	Штуцер	1	1	1	1	1	1	1	1	1	1	
		2	5.405-2.52.2-062-18	Кожух защитный	1										
			-19			1									
			-20				1								
			-21					1							
			-22						1						
			-23							1					
			-24								1				
			-25									1			
			-26										1		
			-27											1	

23346-02 180

	5.405-2.52.1-130	Лист 13

Формат А4

Инв.№ подл.	Подпись и дата	Взам. инв.№

Формат	Зона	Поз.	Обозначение	Наименование	Кол. на исполн. 5.405-2.52.1-130-										Примечание
					40	41	42	43	44	45	46	47	48	49	
		3	5.405-2.52.2-050-73	Устройство отборное	1										
			-74			1									
			-75				1								
			-76					1							
			-77						1						
			-78							1					
			-79								1				
			-80									1			
			-81.										1		
			-82											1	
		4	5.405-2.52.2-140-03	Держатель	1	1	1	1	1	1	1	1	1	1	
				Детали											
		5	5.405-2.52.2-10-24	Фланец	1	1	1	1	1	1	1	1	1	1	
		6	5.405-2.52.2-32-03	Кронштейн	2	2	2	2	4	4	4	4	6	6	
		7	5.405-2.52.2-35-07	Прокладка	3	3	3	3	3	3	3	3	3	3	

25346-02 181

Инв.№ подл.	Подпись и дата	Взам. инв.№

Формат	Зона	Поз.	Обозначение	Наименование	Кол. на исполн. 5.405-2.52.1-130-										Примечание
					40	41	42	43	44	45	46	47	48	49	
				Стандартные изделия											
		8		Болт М16х80.58	4	4	4	4	4	4	4	4	4	4	
				ГОСТ 7798-70											
		9		Гайка М16.5	4	4	4	4	4	4	4	4	4	4	
				ГОСТ 5915-70											
		10		Шайба 16.01.05	4	4	4	4	4	4	4	4	4	4	
				ГОСТ 11371-68											

Инв.№ подл.	Подпись и дата	Взам. инв.№

Формат	Зона	Поз.	Обозначение	Наименование	Кол. на исполн. 5.405-2.52.1-130-										Примечание
					50	51	52	53	54	55	56	57	58	59	
				Документация											
			5.405-2.52.1-130МЧ	Монтажный чертеж	X	X	X	X	X	X	X	X	X	X	
				Сборочные единицы											
		1	5.405-2.52.2-010-52	Штуцер	1	1	1	1	1	1	1	1	1	1	
		2	5.405-2.52.2-062-28	Кожух защитный	1										
			5.405-2.52.2-063-12			1									
			-13				1								
			-14					1							
			-15						1						
			-16							1					
			-17								1				
			-18									1			
			-19										1		
			-20											1	

25346-02 183

Инв.№ подл.	Подпись и дата	Взам. инв.№

Формат	Зона	Поз.	Обозначение	Наименование	Кол. на исполн. 5.405-2.52.1-130-										Приме-чание
					50	51	52	53	54	55	56	57	58	59	
		3	5.405-2.52.2-050-83	Устройство отборное	1										
			-46			1									
			-47				1								
			-48					1							
			-49						1						
			-50							1					
			-51								1				
			-52									1			
			-53										1		
			-54											1	
		4	5.405-2.52.2-140-03	Держатель	1										
			-02			1	1	1	1	1	1	1	1	1	
				Детали											
		5	5.405-2.52.2-10-24	Фланец	1										
			-49			1	1	1	1	1	1	1	1	1	
		6	5.405-2.52.2-32-03	Кронштейн	8										
			-02							2	2	2	2	2	

25346-02 184

Инв.№ подл.	Подпись и дата	Взам. инв.№

Формат	Зона	Поз.	Обозначение	Наименование	Кол. на исполн. 5.405-2.52.1-130–										Примечание
					50	51	52	53	54	55	56	57	58	59	
		7	5.405-2.52.2-35-07	Прокладка	3	3	3	3	3	3	3	3	3	3	
				Стандартные изделия											
		8		Болт М16х80.58 ГОСТ 7798-70	4	4	4	4	4	4	4	4	4	4	
		9		Гайка М16.5 ГОСТ 5915-70	4	4	4	4	4	4	4	4	4	4	
		10		Шайба 16.01.05 ГОСТ 11371-68	4	4	4	4	4	4	4	4	4	4	

25346-02 185

Инв.№ подл.	Подпись и дата	Взам. инв.№

Формат	Зона	Поз.	Обозначение	Наименование	Кол. на исполн. 5.405-2.52.1-130-										Примечание
					60	61	62	63	64	65	66	67			
				Документация											
			5.405-2.52.1-130МЧ	Монтажный чертеж	X	X	X	X	X	X	X	X			
				Сборочные единицы											
		1	5.405-2.52.2-010-52	Штуцер	1	1	1	1	1	1	1	1			
		2	5.405-2.52.2-063-21	Кожух защитный	1										
			-22			1									
			-23				1								
			-24					1							
			-25						1						
			-26							1					
			-27								1				
			-28									1			

2534-02 186

	5.405-2.52.1-130	Лист 19

Формат А4

Инв.№ подл.	Подпись и дата	Взам. инв.№

Формат	Зона	Поз.	Обозначение	Наименование	Кол. на исполн. 5.405-2.52.1-130-										Примечание
					60	61	62	63	64	65	66	67			
		3	5.405-2.52.2-050-55	Устройство отборное	1										
			-56			1									
			-57				1								
			-58					1							
			-59						1						
			-60							1					
			-61								1				
			-62									1			
		4	5.405-2.52.2-140-02	Держатель	1	1	1	1	1	1	1	1			
				Детали											
		5	5.405-2.52.2-10-49	Фланец	1	1	1	1	1	1	1	1			
		6	5.405-2.52.2-32-02	Кронштейн	2	4	4	4	4	6	6	8			
		7	5.405-2.52.2-35-07	Прокладка	3	3	3	3	3	3	3	3			

253-46-02 187

Инв.№ подл.	Подпись и дата	Взам. инв.№

Формат	Зона	Поз.	Обозначение	Наименование	Кол. на исполн. 5.405-2.52.1-130-										Приме-чание
					60	61	62	63	64	65	66	67			
				Стандартные изделия											
		8		Болт М16х80.58	4	4	4	4	4	4	4	4			
				ГОСТ 7798-70											
		9		Гайка М16.5	4	4	4	4	4	4	4	4			
				ГОСТ 5915-70											
		10		Шайба 16.01.05	4	4	4	4	4	4	4	4			
				ГОСТ 11371-68											

25346-02 188

	5.405-2.52.1-130	Лист 21

Формат А4

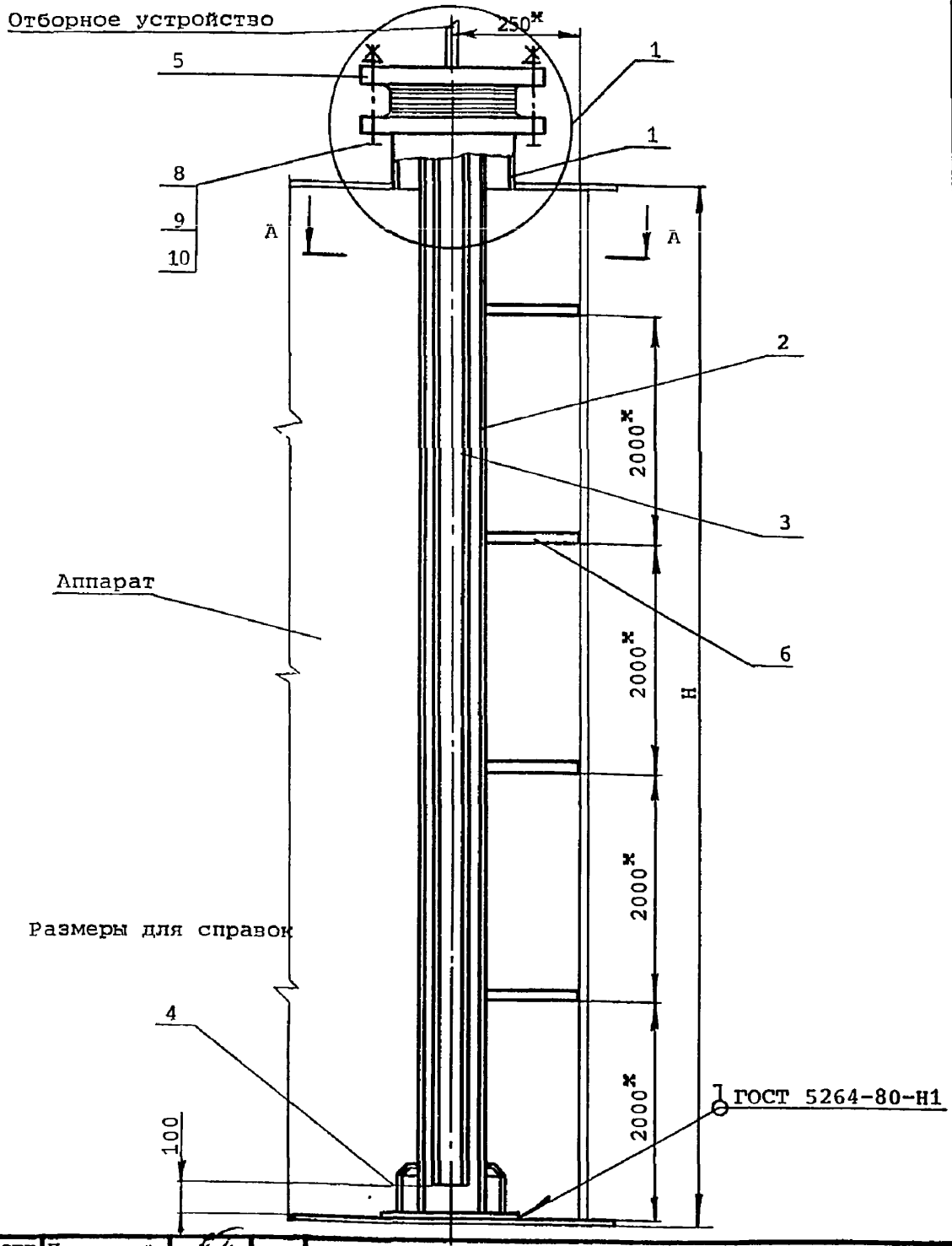

* Размеры для справок

Нач.отд	Полонский	
Н.контр	Серегина	
Гл.спец	Трофимов	
Рук.гр.	Панарина	
Вед.инж	Кондратьева	
Инж.	Шарабанов	
Ст.инж.	Елин	
Инж.	Самойлова	

Отд.авт. Раскина
Техн.отд. Райзман

Взам. инв.№
Подпись и дата
Инв.№ подл.

5.405-2.52.1-130МЧ

Установка отборного устройства для измерения уровня на аппарате
Монтажный чертеж

Стадия	Лист	Листов
Р	1	3

ГИПРОХИМ
НПО „МИНУДОБРЕНИЯ"

25346-02 189

Формат А4

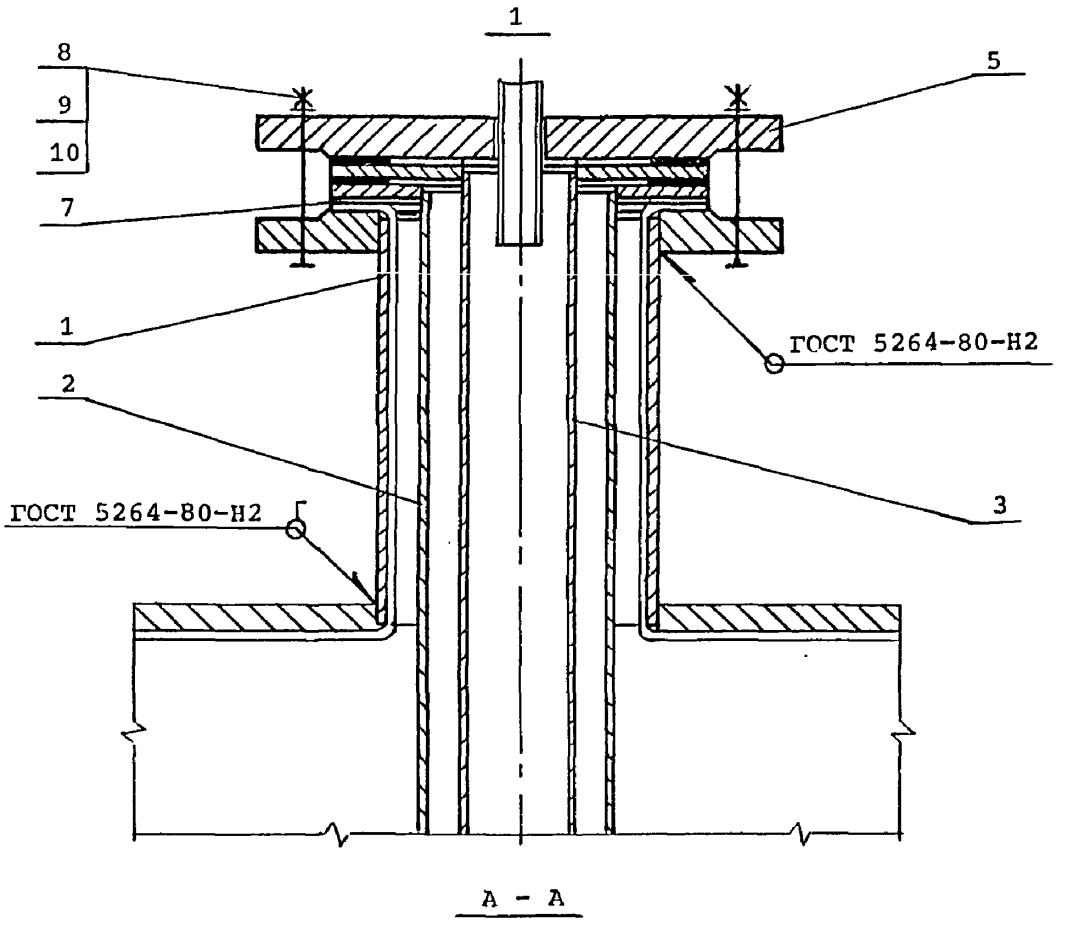

А - А

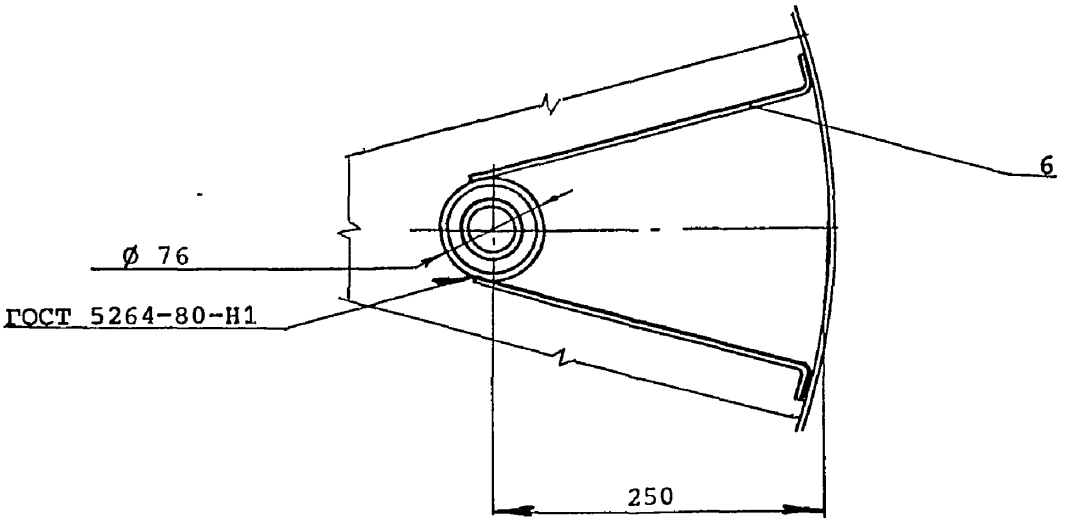

Взам. инв.№ | Подпись и дата | Инв.№ подл.

Обозначение				H, мм
5.405-2.52.1-130	5.405-2.52.1-131	5.405-2.52.1-132	5.405-2.52.1-133	
-00, -17, -34, -51	-00	-00	-00	1250
-01, -18, -35, -52	-01	-01	-01	1400
-02, -19, -36, -53	-02	-02	-02	1600
-03, -20, -37, -54	-03	-03	-03	2000
-04, -21, -38, -55	-04	-04	-04	2600
-05, -22, -39, -56	-05	-05	-05	2800
-06, -23, -40, -57	-06	-06	-06	2980
-07, -24, -41, -58	-07	-07	-07	3000
-08, -25, -42, -59	-08	-08	-08	3200
-09, -26, -43, -60	-09	-09	-09	3400
-10, -27, -44, -61	-10	-10	-10	3800
-11, -28, -45, -62	-11	-11	-11	3900
-12, -29, -46, -63	-12	-12	-12	4470
-13, -30, -47, -64	-13	-13	-13	4900
-14, -31, -48, -65	-14	-14	-14	5960
-15, -32, -49, -66	-15	-15	-15	7450
-16, -33, -50, -67	-16	-16	-16	8940

Взам. инв. №

Подпись и дата

Инв. № подл.

Инв.№ подл.	Подпись и дата	Взам. инв.№

Формат	Зона	Поз.	Обозначение	Наименование	Кол. на исполн. 5.405-2.52.1-131-										Примечание
					–	01	02	03	04	05	06	07	08	09	
				Документация											
			5.405-2.52.1-130МЧ	Монтажный чертед											
				Сборочные единицы											
		1	5.405-2.52.2-010-53	Штуцер	1	1	1	1	1	1	1	1	1	1	
		2	5.405-2.52.2-060-12	Кожух защитный	1										
			-13			1									
			-14				1								
			-15					1							
			-16						1						
			-17							1					
			-18								1				
			-19									1			

Исполнения:

10... 16 – см. листы 4,5

Нач.отд	Голонский	
Н.контр	Серегина	
Гл.спец	Трофимов	
Рук.гр.	Панарина	
Вед.инж	Кондратьева	
Инж.	Шарабанов	
Ст.инж.	Елин	
Инж.	Самойлова	

5.405-2.52.1-131

Установка отборного устройства для измерения уровня на аппарате

Стадия	Лист	Листов
Р	1	5

ГИПРОХИМ
ИПО „МИНУДОБРЕНИЯ"

Формат А4

25346-02 192

Инв.№ подл.	Подпись и дата	Взам. инв.№

Формат	Зона	Поз.	Обозначение	Наименование	Кол. на исполн. 5.405-2.52.1-131-										Приме-чание
					-	01	02	03	04	05	06	07	08	09	
		2	5.405-2.52.2-060-20										1		
			-21											1	
		3	5.405-2.52.2-050-04	Устройство отборное	1										
			-05			1									
			-06				1								
			-07					1							
			-08						1						
			-09							1					
			-10								1				
			-11									1			
			-12										1		
			-13											1	
		4	5.405-2.52.2-140	Держатель	1	1	1	1	1	1	1	1	1	1	
				Детали											
		5	5.405-2.52.2-10-24	Фланец	1	1	1	1	1	1	1	1	1	1	
		6	5.405-2.52.2-32	Кронштейн					2	2	2	2	2	2	
		7	5.405-2.52.2-35-07	Прокладка	3	3	3	3	3	3	3	3	3	3	

Инв.№ подл.	Подпись и дата	Взам. инв.№

Формат	Зона	Поз.	Обозначение	Наименование	Кол. на исполн. 5.405-2.52.1-131–										Примечание
					–	01	02	03	04	05	06	07	08	09	
				Стандартные изделия											
		8		Болт М16х80.58 ГОСТ 7798-70	4	4	4	4	4	4	4	4	4	4	
		9		Гайка М16.5 ГОСТ 5915-70	4	4	4	4	4	4	4	4	4	4	
		10		Шайба 16.01.05 ГОСТ 11371-68	4	4	4	4	4	4	4	4	4	4	

25346-02 194

	5.405-2.52.1-131	Лист 3

Формат А4

Инв.№ подл.	Подпись и дата	Взам. инв.№

Формат	Зона	Поз.	Обозначение	Наименование	Кол. на исполн. 5.405-2.52.1-131-										Примечание
					10	11	12	13	14	15	16				
				Документация											
			5.405-2.52.1-130МЧ	Монтажный чертеж	X	X	X	X	X	X	X				
				Сборочные единицы											
		1	5.405-2.52.2-010-53	Штуцер	1	1	1	1	1	1	1				
		2	5.405-2.52.2-060-22	Кожух защитный	1										
			-23			1									
			-24				1								
			-25					1							
			-26						1						
			-27							1					
			-28								1				
		3	5.405-2.52.2-050-14	Устройство отборное	1										
			-15			1									
			-16				1								
			-17					1							

	5.405-2.52.1-131	Лист 4

Формат А4

Инв.№ подл.	Подпись и дата	Взам. инв.№

Формат	Зона	Поз.	Обозначение	Наименование	Кол. на исполн. 5.405-2.52.1-131-										Примечание
					10	11	12	13	14	15	16				
		3	5.405-2.52.2-050-18						1						
			-19							1					
			-20								1				
		4	5.405-2.52.2-140	Держатель	1	1	1	1	1	1	1				
				Детали											
		5	5.405-2.52.2-10-24	Фланец	1	1	1	1	1	1	1				
		6	5.405-2.52.2-32	Кронштейн	4	4	4	4	6	6	8				
		7	5.405-2.52.2-035-07	Прокладка	3	3	3	3	3	3	3				
				Стандартные изделия											
		8		Болт М16х80.58	4	4	4	4	4	4	4				
				ГОСТ 7798-70											
		9		Гайка М16.5	4	4	4	4	4	4	4				
				ГОСТ 5915-70											
		10		Шайба 16.01.05	4	4	4	4	4	4	4				
				ГОСТ 11371-68											

25346-02 196

Инв.№ подл.	Подпись и дата	Взам. инв.№

Формат	Зона	Поз.	Обозначение	Наименование	Кол. на исполн. 5.405-2.52.1-132–										Примечание
					–	01	02	03	04	05	06	07	08	09	
				Документация											
			5.405-2.52.1-130МЧ	Монтажный чертеж	X	X	X	X	X	X	X	X	X	X	
				Сборочные единицы											
		1	5.405-2.52.2-010-54	Штуцер	1	1	1	1	1	1	1	1	1	1	
		2	5.405-2.52.2-061-12	Кожух защитный	1										
			-13			1									
			-14				1								
			-15					1							
			-16						1						
			-17							1					
			-18								1				
			-19									1			

Исполнения:
10... 16 – см. листы 4,5

Нач.отд	Полонский	
Н.контр	Серегина	
Гл.спец	Трофимов	
Рук.гр.	Панарина	
Вед.инж	Кондратьева	
Инж.	Шарабанов	
Ст.инж.	Елин	
Инж.	Самойлова	

5.405-2.52.1-132

Установка отборного устройства для измерения уровня на аппарате

Стадия	Лист	Листов
Р	1	5

ГИПРОХИМ
НПО „МИНУДОБРЕНИЯ"

Формат А4

253-46-02 197

196

Инв.№ подл.	Подпись и дата	Взам. инв.№

Формат	Зона	Поз.	Обозначение	Наименование	Кол. на исполн. 5.405-2.52.1-132-										Примечание
					-	01	02	03	04	05	06	07	08	09	
		2	5.405-2.52.2-061-20										1		
			-21											1	
		3	5.405-2.52.2-050-25	Устройство отборное	1										
			-26			1									
			-27				1								
			-28					1							
			-29						1						
			-30							1					
			-31								1				
			-32									1			
			-33										1		
			-34											1	
		4	5.405-2.52.2-140-01	Держатель	1	1	1	1	1	1	1	1	1	1	
				Детали											
		5	5.405-2.52.2-10-37	Фланец	1	1	1	1	1	1	1	1	1	1	
		6	5.405-2.52.2-32-01	Кронштейн					2	2	2	2	2	2	
		7	5.405-2.52.2-35-07	Прокладка	3	3	3	3	3	3	3	3	3	3	

Инв.№ подл.	Подпись и дата	Взам. инв.№

Формат	Зона	Поз.	Обозначение	Наименование	Кол. на исполн. 5.405-2.52.1-132 –										Примечание
					–	01	02	03	04	05	06	07	08	09	
				Стандартные изделия											
		8		Болт М16х80.58 ГОСТ 7798-70	4	4	4	4	4	4	4	4	4	4	
		9		Гайка М16.5 ГОСТ 5915-70	4	4	4	4	4	4	4	4	4	4	
		10		Шайба 16.01.05 ГОСТ 11371-68	4	4	4	4	4	4	4	4	4	4	

Инв.№ подл.	Подпись и дата	Взам. инв.№

Формат	Зона	Поз.	Обозначение	Наименование	Кол. на исполн. 5.405-2.52.1-132-										Примечание
					10	11	12	13	14	15	16				
				Документация											
			5.405-2.52.1-130МЧ	Монтажный чертеж	X	X	X	X	X	X	X				
				Сборочные единицы											
		1	5.405-2.52.2-010-54	Штуцер	1	1	1	1	1	1	1				
		2	5.405-2.52.2-061-22	Кожух защитный	1										
			-23			1									
			-24				1								
			-25					1							
			-26						1						
			-27							1					
			-28								1				
		3	5.405-2.52.2-050-35	Устройство отборное	1										
			-36			1									
			-37				1								
			-38					1							

25346-02 200

	5.405-2.52.1-132	Лист 4

Формат А4

661

Инв.№ подл.	Подпись и дата	Взам. инв.№

Формат	Зона	Поз.	Обозначение	Наименование	Кол. на исполн. 5.405-2.52.1-132 – 10	11	12	13	14	15	16				Примечание
			5.405-2.52.2-050-39						1						
			-40							1					
			-41								1				
		4	5.405-2.52.2-140-01	Держатель	1	1	1	1	1	1	1				
				Детали											
		5	5.405-2.52.2-10-37	Фланец	1	1	1	1	1	1	1				
		6	5.405-2.52.2-32-01	Кронштейн	4	4	4	4	6	6	8				
		7	5.405-2.52.2-35-07	Прокладка	3	3	3	3	3	3	3				
				Стандартные изделия											
		8		Болт М16х80.58	4	4	4	4	4	4	4				
				ГОСТ 7798-70											
		9		Гайка М16.5	4	4	4	4	4	4	4				
				ГОСТ 5915-70											
		10		Шайба 16.01.05	4	4	4	4	4	4	4				
				ГОСТ 11371-68											

253-46-02 201

Инв.№ подл.	Подпись и дата	Взам. инв.№

Формат	Зона	Поз.	Обозначение	Наименование	Кол. на исполн. 5.405-2.52.1-133–										Примечание
					–	01	02	03	04	05	06	07	08	09	
				Документация											
			5.405-2.52.1-130МЧ	Монтажный чертеж											
				Сборочные единицы											
		1	5.405-2.52.2-010-55	Штуцер	1	1	1	1	1	1	1	1	1	1	
		2	5.405-2.52.2-062-12	Кожух защитный	1										
			-13			1									
			-14				1								
			-15					1							
			-16						1						
			-17							1					
			-18								1				
			-19									1			

Исполнения:

10... 16 – см. листы 4,5

Нач.отд.	Полонский	
Н.контр	Серегина	
Гл.спец	Трофимов	
Рук.гр.	Панарина	
Вед.инж	Кондратьева	
Инж.	Шарабанов	
Ст.инж.	Елин	
Инж.	Самойлова	

5.405-2.52.1-133

Установка отборного устройства для измерения уровня на аппарате

Стадия	Лист	Листов
Р	1	5

ГИПРОХИМ
НПО „МИНУДОБРЕНИЯ"

Формат А4

2534б-02 202

201

Инв.№ подл.	Подпись и дата	Взам. инв.№

Формат	Зона	Поз.	Обозначение	Наименование	Кол. на исполн. 5.405-2.52.1-133-										Примечание
					-	01	02	03	04	05	06	07	08	09	
		2	5.405-2.52.2-062-20										1		
			-21											1	
		3	5.405-2.52.2-050-46	Устройство отборное	1										
			-47			1									
			-48				1								
			-49					1							
			-50						1						
			-51							1					
			-52								1				
			-53									1			
			-54										1		
			-55											1	
		4	5.405-2.52.2-140-02	Держатель	1	1	1	1	1	1	1	1	1	1	
				Детали											
		5	5.405-2.52.2-10-49	Фланец	1	1	1	1	1	1	1	1	1	1	
		6	5.405-2.52.2-32-02	Кронштейн					2	2	2	2	2	2	
		7	5.405-2.52.2-35-07	Прокладка	3	3	3	3	3	3	3	3	3	3	

25346-02 203

Инв.№ подл.	Подпись и дата	Взам. инв.№

Формат	Зона	Поз.	Обозначение	Наименование	Кол. на исполн. 5.405-2.52.1-133 –										Примечание
					–	01	02	03	04	05	06	07	08	09	
				Стандартные изделия											
		8		Болт М16х80.58 ГОСТ 7798-70	4	4	4	4	4	4	4	4	4	4	
		9		Гайка М16.5 ГОСТ 5915-70	4	4	4	4	4	4	4	4	4	4	
		10		Шайба 16.01.05 ГОСТ 11371-68	4	4	4	4	4	4	4	4	4	4	

25346-02 204

Инв.№ подл.	Подпись и дата	Взам. инв.№

Формат	Зона	Поз.	Обозначение	Наименование	Кол. на исполн. 5.405-2.52.1-133 – 10	11	12	13	14	15	16				Примечание
				Документация											
			5.405-2.52.1-130МЧ	Монтажный чертеж	X	X	X	X	X	X	X				
				Сборочные единицы											
		1	5.405-2.52.2-010-55	Штуцер	1	1	1	1	1	1	1				
		2	5.405-2.52.2-062-22	Кожух защитный	1										
			-23			1									
			-24				1								
			-25					1							
			-26						1						
			-27							1					
			-28								1				
		3	5.405-2.52.2-050-56	Устройство отборное	1										
			-57			1									
			-58				1								
			-59					1							

25346-02 205

	5.405-2.52.1-133	Лист 4

Формат А4

Инв.№ подл.	Подпись и дата	Взам. инв.№

Формат	Зона	Поз.	Обозначение	Наименование	Кол. на исполн. 5.405-2.52.1-133 ~ 10	11	12	13	14	15	16				Примечание
			5.405-2.52.2-050-60						1						
			-61							1					
			-62								1				
		4	5.405-2.52.2-140-02	Держатель	1	1	1	1	1	1	1				
				Детали											
		5	5.405-2.52.2-10-49	Фланец	1	1	1	1	1	1	1				
		6	5.405-2.52.2-32-02	Кронштейн	4	4	4	4	6	6	8				
		7	5.405-2.52.2-35-07	Прокладка	3	3	3	3	3	3	3				
				Стандартные изделия											
		8		Болт М16х80.58	4	4	4	4	4	4	4				
				ГОСТ 7798-70											
		9		Гайка М16.5	4	4	4	4	4	4	4				
				ГОСТ 5915-70											
		10		Шайба 16.01.05	4	4	4	4	4	4	4				
				ГОСТ 11371-68											

Формат	Зона	Поз.	Обозначение	Наименование	Кол.	Примечание
				Документация		
			5.405-2.52.1-140МЧ	Монтажный чертеж		
				Детали		
		1	5.405-2.52.2-14-01	Плита	1	
		2	5.405-2.52.2-35-04	Прокладка	1	
				Стандартные изделия		
		3		Винт М8х25.58	3	
				ГОСТ 1491-72		
		4		Шайба 8.01.05.	3	
				ГОСТ 11371-68		

Взам. инв.№

Подпись и дата

Инв.№ подл.

Нач.отд	Полонский	
Н.контр.	Серегина	
Гл.спец.	Трофимов	
Рук.гр.	Панарина	
Вед.инж	Кондратьева	
Инж.	Шарабанов	
Ст.инж.	Елин	
Инж.	Самойлова	

5.405-2.52.1-140

Установка чувствительного элемента сигнализатора уровня на аппарате

Стадия	Лист	Листов
Р		1

ГИПРОХИМ
НПО „Минудобрения"

Формат А4

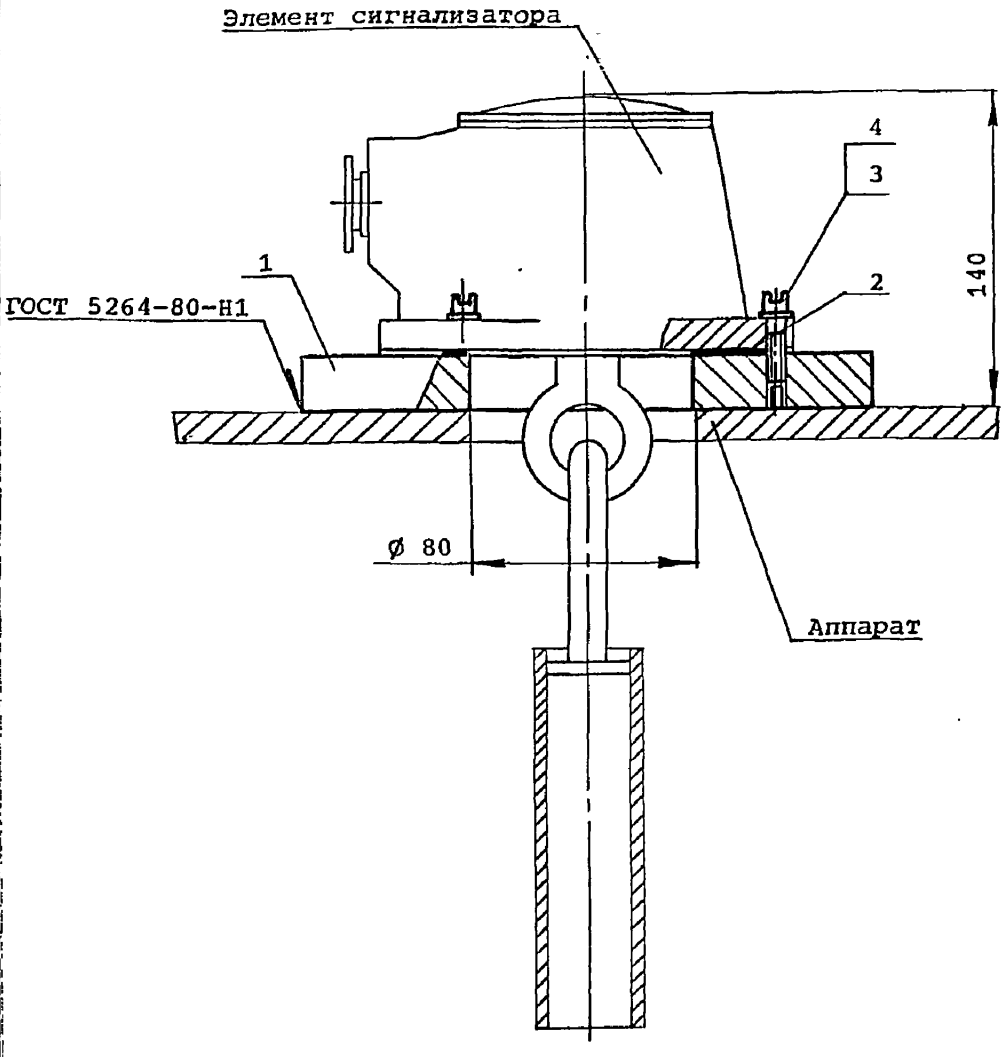

Нач.отд	Полонский		
Н.контр	Серегина		
Гл.спец	Трофимов		
Рук.гр.	Панарина		
Вед.инж	Кондратьева		
Инж.	Шарабанов		
Ст.инж.	Елин		
Инж.	Самойлова		

5.405-2.52.1-140МЧ

Установка чувствительного элемента сигнализатора уровня на аппарате

Монтажный чертеж

Стадия	Лист	Листов
Р		1

ГИПРОХИМ
НПО „МИНУДОБРЕНИЯ"

Отд.авт. Раскина
Техн.отд. Райзман

Взам. инв.№

Подпись и дата

Инв.№ подл.

25346-02 208

Формат А4

Формат	Зона	Поз.	Обозначение	Наименование	Кол.	Примечание
				Документация		
			5.405-2.52.1-150МЧ	Монтажный чертеж		
				Детали		
		1	5.405-2.52.2-14-01	Плита	1	
		2	5.405-2.52.2-35-04	Прокладка	1	
				Стандартные изделия		
		3		Винт М8х25.58	3	
				ГОСТ 1491-72		
		4		Шайба 8.01.05	3	
				ГОСТ 11371-68		
		5		Гайка М12.5	4	
				ГОСТ 5915-70		
		6		Шайба 12.01.05	4	
				ГОСТ 11371-68		

Взам. инв.№

Подпись и дата

Инв.№ подл.

Нач.отд.	Полонский	
Н.контр.	Серегина	
Гл.спец.	Трофимов	
Рук.гр.	Панарина	
Вед.инж.	Кондратьева	
Инж.	Шарабанов	
Ст.инж.	Елин	
Инж.	Самойлова	

5.405-2.52.1-150

Установка чувствительного элемента сигнализатора уровня на аппарате

Стадия	Лист	Листов
Р		1

ГИПРОХИМ
НПО „МИНУДОБРЕНИЯ"

25346-02 209

Формат А4

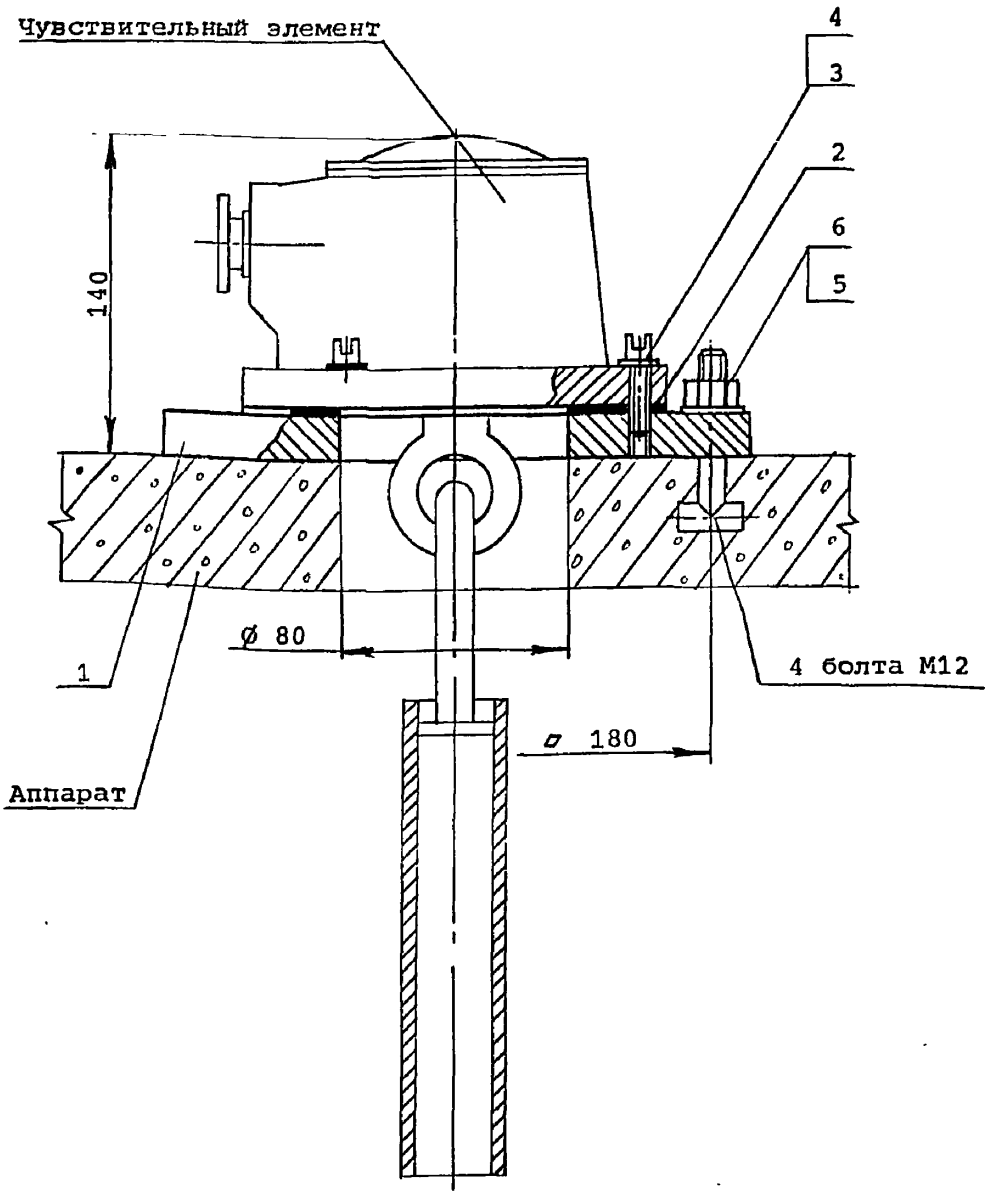

Согласовано:

Отд.авт.	Раскина		
Техн.отд.	Райзман		

Инв.№ подл.	Подпись и дата	Взам. инв.№	

Нач.отд	Полонский	
Н.контр	Серегина	
Гл.спец	Трофимов	
Рук.гр.	Панарина	
Вед.инж	Кондратьева	
Инж.	Шарабанов	
Ст.инж.	Елин	
Инж.	Самойлова	

5.405-2.52.1-150МЧ

Установка чувствительного элемента сигнализатора уровня на аппарате

Монтажный чертеж

Стадия	Лист	Листов
Р		1

ГИПРОХИМ
НПО „МИНУДОБРЕНИЯ"

Формат А4

Инв.№ подл.	Подпись и дата	Взам. инв.№

Формат	Зона	Поз.	Обозначение	Наименование	Кол. на исполн. 5.405-2.52.1-160-										Примечание
					-	01	02	03							
				Документация											
			5.405-2.52.1-160МЧ	Монтажный чертеж	X	X	X	X							
				Детали											
		1	5.405-2.52.2-15	Плита	1										
			-01			1									
			-02				1								
			-03					1							
		2	5.405-2.52.2-36	Прокладка	1	1	1	1							

Нач.отд.	Полонский	
Н.контр.	Серегина	
Гл.спец.	Трофимов	
Рук.гр.	Панарина	
Вед.инж.	Кондратьева	
Инж.	Шарабанов	
Ст.инж.	Елин	
Инж.	Самойлова	

5.405-2.52.1-160

Установка чувствительного элемента pH-метра промышленного на аппарате

Стадия	Лист	Листов
Р	1	2

ГИПРОХИМ
НПО „МИНУДОБРЕНИЯ"

Формат А4

25346-02 211

210

Инв.№ подл.	Подпись и дата	Взам. инв.№

Формат	Зона	Поз.	Обозначение	Наименование	Кол. на исполн. 5.405-2.52.1-160-										Примечание
					-	01	02	03							
				Стандартные изделия											
		3		Винт М8х25.58 ГОСТ 17473-72	2	2	2	2							
		4		Шайба 8.01.05 ГОСТ 11371-68	2	2	2	2							

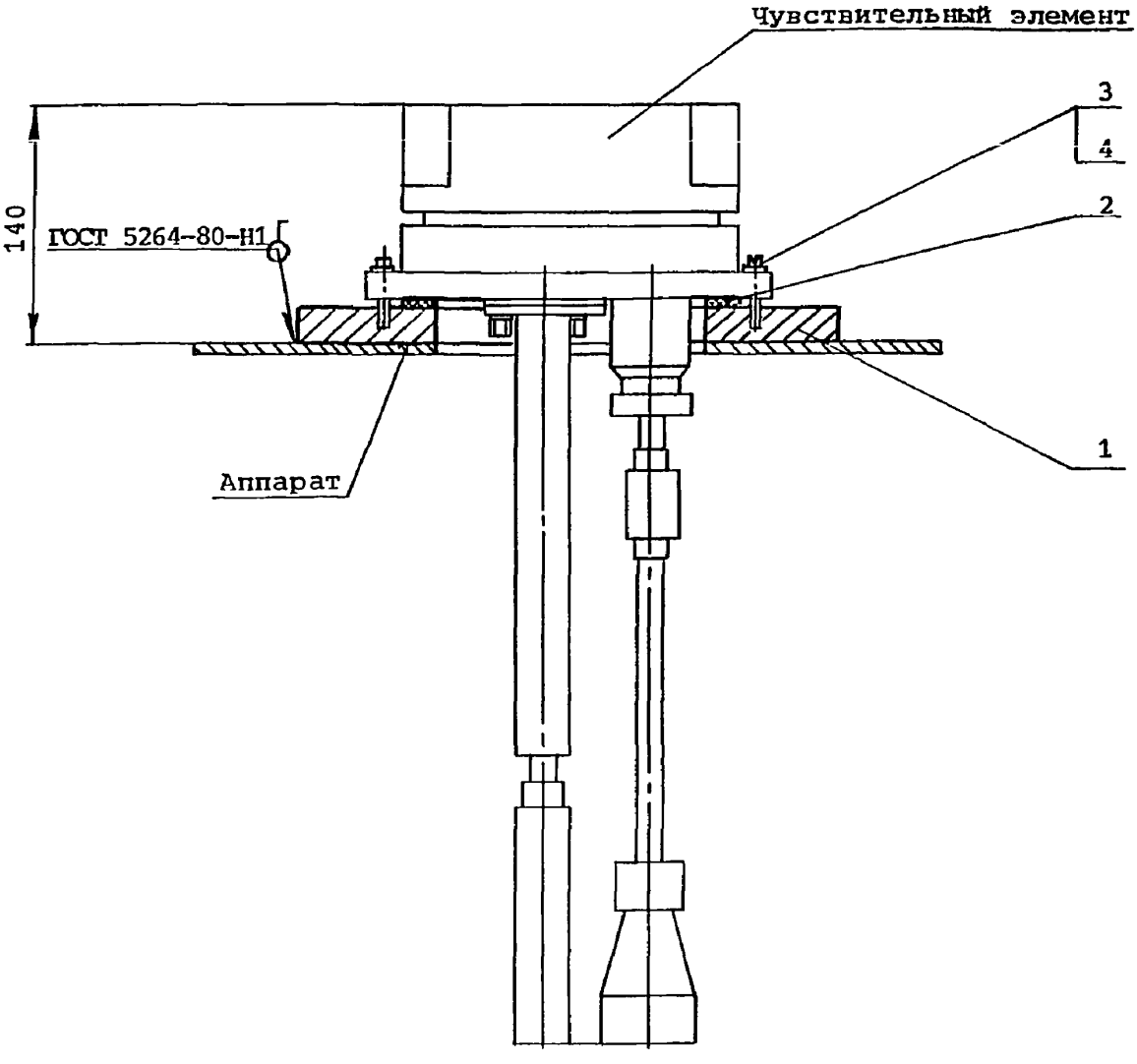

Отд.авт.	Раскина	
Техн.отд.	Райзман	
Взам. инв.№		
Подпись и дата		
Инв.№ подл.		

Нач.отд	Полонский	
Н.контр	Серегина	
Гл.спец	Трофимов	
Рук.гр.	Панарина	
Вед.инж	Кондратьева	
Инж.	Шарабанов	
Ст.инж.	Елин	
Инж.	Самойлова	

5.405-2.52.1-160МЧ

Установка чувствительного элемента pH-метра промышленного на аппарате

Монтажный чертеж

Стадия	Лист	Листов
Р		1

ГИПРОХИМ
НПО „МИНУДОБРЕНИЯ"

25346-02 213

Формат А4

Инв.№ подл.	Подпись и дата	Взам. инв.№

Формат	Зона	Поз.	Обозначение	Наименование	Кол. на исполн. 5.405-2.52.1-170-										Примечание
					-	01	02	03							
				Документация											
			5.405-2.52.1-170МЧ	Монтажный чертеж	X	X	X	X							
				Сборочные единицы											
		1	5.405-2.52.2-010-08	Штуцер	1										
			-20			1									
			-33				1								
			-46					1							
				Детали											
		2	5.405-2.52.2-35-06	Прокладка	1	1	1	1							

Нач.отд.	Полонский	
Н.контр.	Серегина	
Гл.спец.	Трофимов	
Рук.гр.	Панарина	
Вед.инж.	Кондратьева	
Инж.	Шарабанов	
Ст.инж.	Елин	
Инж.	Самойлова	

5.405-2.52.1-170

Установка чувствительного элемента pH-метра на аппарате

Стадия	Лист	Листов
Р	1	2

ГИПРОХИМ
НПО „МИНУДОБРЕНИЯ"

Формат А4

25346-02 214

213

Инв.№ подл.	Подпись и дата	Взам. инв.№

Формат	Зона	Поз.	Обозначение	Наименование	Кол. на исполи. 5.405-2.52.1-170-										Примечание
					-	01	02	03							
				Стандартные изделия											
		3		Болт М16х60.58	4	4	4	4							
				ГОСТ 7798-70											
		4		Гайка М16.5	4	4	4	4							
				ГОСТ 5915-70											
		5		Шайба 16.01.05	4	4	4	4							
				ГОСТ 11371-68											

25346-02 215

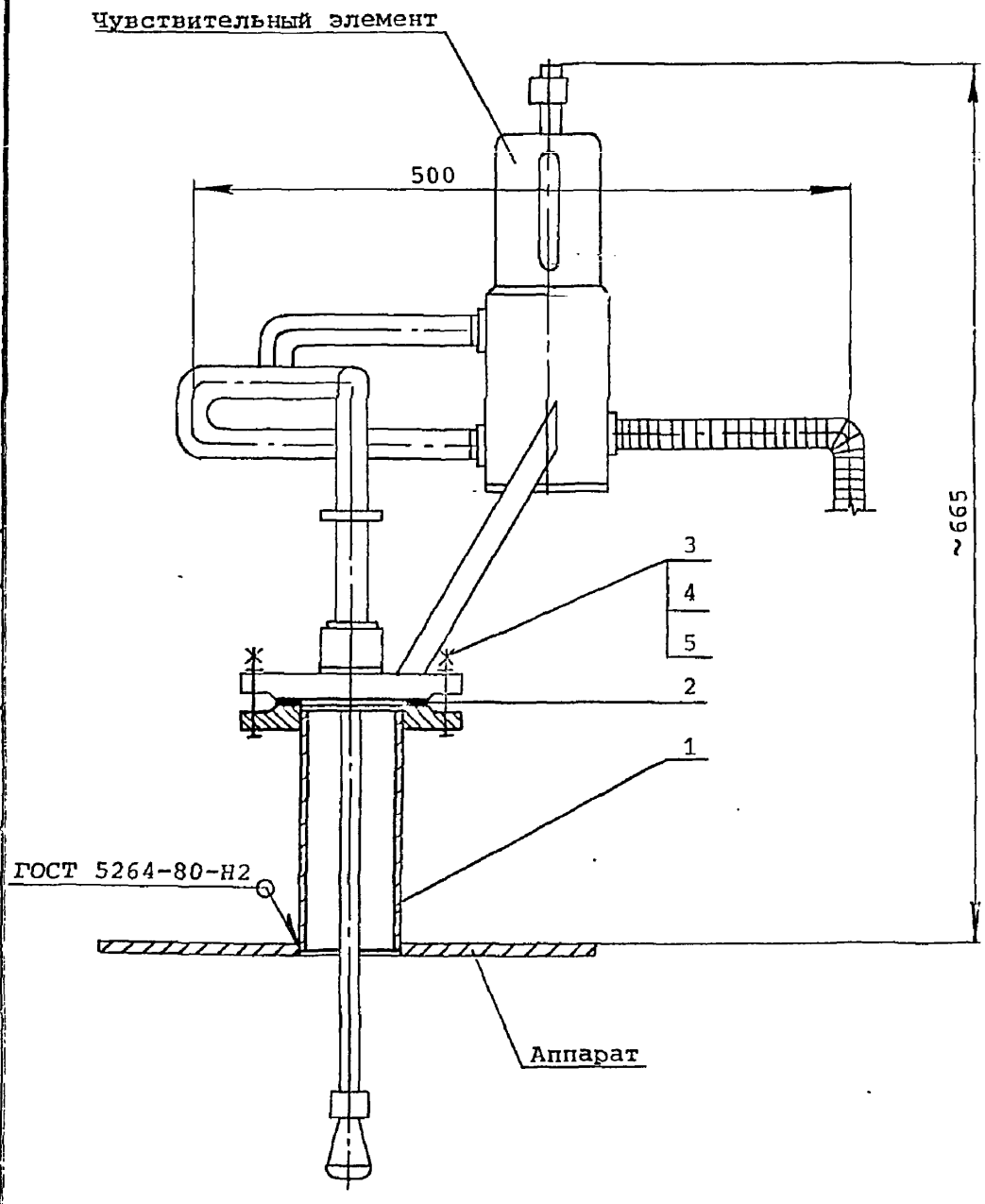

Отд.авт.	Раскина	
Техн.отд.	Райзман	
Взам. инв.№		
Подпись и дата		
Инв.№ подл.		

Нач.отд	Полонский	
Н.контр	Серегина	
Гл.спец	Трофимов	
Рук.гр.	Панарина	
Вед.инж	Кондратьева	
Инж.	Шарабанов	
Ст.инж.	Елин	
Инж.	Самойлова	

5.405-2.52.1-170МЧ

Установка чувствительного элемента pH-метра на аппарате

Монтажный чертеж

Стадия	Лист	Листов
Р		1

ГИПРОХИМ
НПО „МИНУДОБРЕНИЯ"

25346-02 216

Формат А4

Формат	Зона	Поз.	Обозначение	Наименование	Кол.	Примечание
				Документация		
			5.405-2.52.1-180МЧ	Монтажный чертеж		
				Детали		
		1	5.405-2.52.2-14	Плита	1	
		2	5.405-2.52.2-35-02	Прокладка	1	
				Стандартные изделия		
		3		Винт М8х25.58	6	
				ГОСТ 1491-72		
		4		Шайба 8.01.05	6	
				ГОСТ 11371-68		

Взам. инв.№

Подпись и дата

Инв.№ подл.

Нач.отд.	Полонский	
Н.контр.	Серегина	
Гл.спец.	Трофимов	
Рук.гр.	Панарина	
Вед.инж.	Кондратьева	
Инж.	Шарабанов	
Ст.инж.	Елин	
Инж.	Самойлова	

5.405-2.52.1-180

Установка первичного преобразователя сигнализатора СУС на аппарате

Стадия	Лист	Листов
Р		1

ГИПРОХИМ
НПО „МИНУДОБРЕНИЯ"

25346-02 217

Формат А4

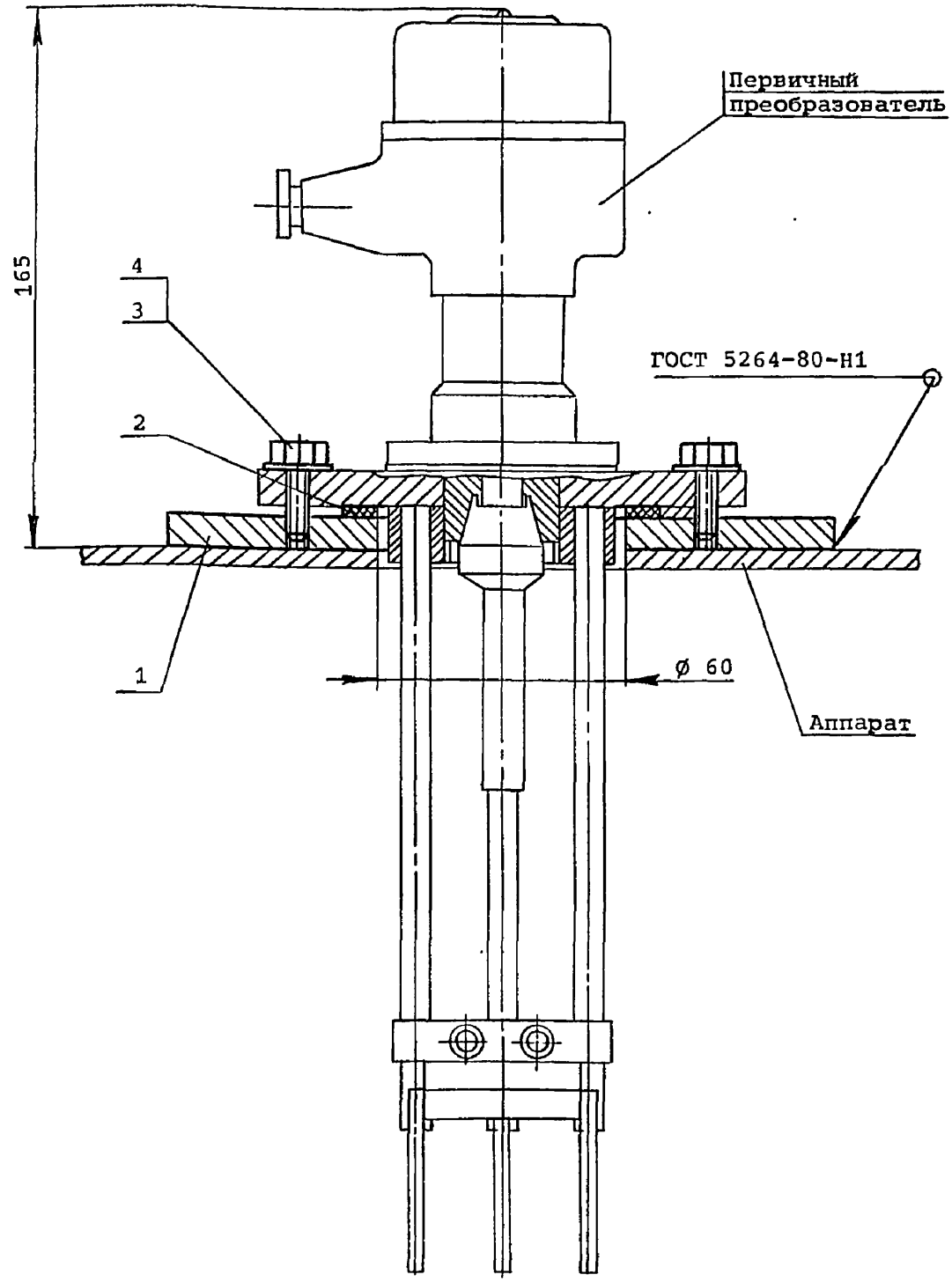

Нач.отд	Полонский		
Н.контр	Серегина		
Гл.спец	Трофимов		
Рук.гр.	Панарина		
Вед.инж	Кондратьева		
Инж.	Шарабанов		
Ст.инж.	Елин		
Инж.	Самойлова		

5.405-2.52.1-180МЧ

Установка первичного преобразователя сигнализатора СУС на аппарате

Монтажный чертеж

Стадия	Лист	Листов
Р		1

ГИПРОХИМ
НПО „МИНУДОБРЕНИЯ"

Отд.авт. Раскина
Техн.отд. Райзман

Взам. инв.№
Подпись и дата
Инв.№ подл.

25346-02 218

Формат А4

Формат	Зона	Поз.	Обозначение	Наименование	Кол.	Примечание
				Документация		
			5.405-2.52.1-190	Монтажный чертеж		
				Детали		
		1	5.405-2.52.2-14	Плита	1	
		2	5.405-2.52.2-35-02	Прокладка	1	
				Стандартные изделия		
		3		Винт М8х25.58	6	
				ГОСТ 1491-72		
		4		Шайба 8.01.05	6	
				Гост 11371-68		
		5		Гайка 12.5	4	
				ГОСТ 5915-70		
		6		Шайба 12.01.05	4	
				ГОСТ 11371-68		

Взам. инв.№

Подпись и дата

Инв.№ подл.

Нач.отд.	Полонский	
Н.контр.	Серегина	
Гл.спец.	Трофимов	
Рук.гр.	Панарина	
Вед.инж.	Кондратьева	
Инж.	Шарабанов	
Ст.инж.	Елин	
Инж.	Самойлова	

5.405-2.52.1-190

Установка первичного преобразователя сигнализатора СУС на аппарате

Стадия	Лист	Листов
Р		1

ГИПРОХИМ
НПО „МИНУДОБРЕНИЯ"

25346-02 219

Формат А4

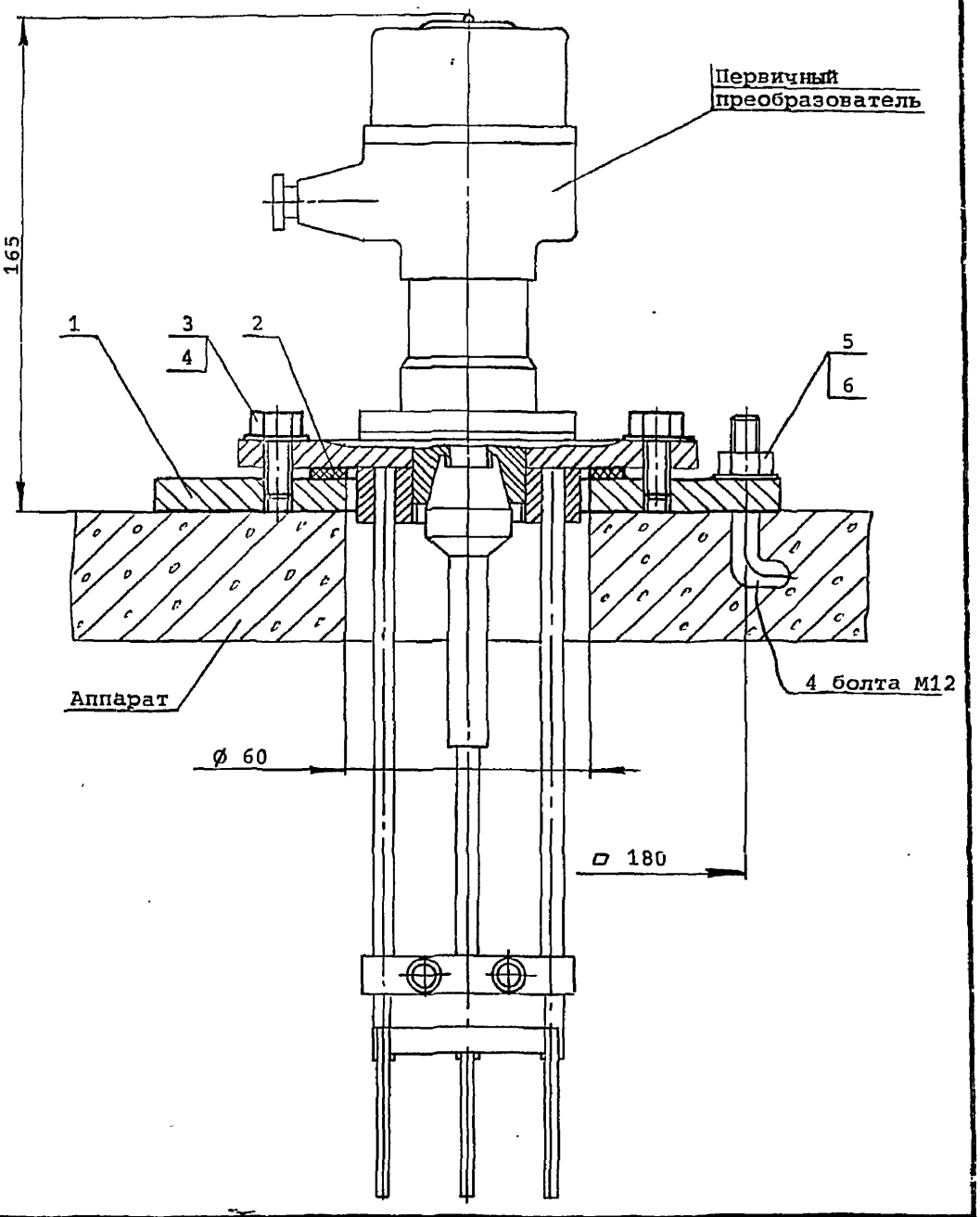

Согласовано:

Отд.авт.	Раскина
Техн.отд.	Райзман

Инв.№ подл. | Подпись и дата | Взам. инв.№

Нач.отд	Полонский	
Н.контр	Серегина	
Гл.спец	Трофимов	
Рук.гр.	Панарина	
Вед.инж	Кондратьева	
Инж.	Шарабанов	
Ст.инж.	Елин	
Инж.	Самойлова	

5.405-2.52.1-190МЧ

Установка первичного преобразователя сигнализатора СУС на аппарате

Монтажный чертеж

Стадия	Лист	Листов
Р		1

ГИПРОХИМ
НПО „МИНУДОБРЕНИЯ"

25346-02 220

Формат А4

Инв.№ подл.	Подпись и дата	Взам. инв.№

Формат	Зона	Поз.	Обозначение	Наименование	Кол. на исполн. 5.405-2.52.1-200–										Примечание
					–	01	02								
				Документация											
			5.405-2.52.1-200МЧ	Монтажный чертеж	X	X	X								
				Сборочные единицы											
		1	5.405-2.52.2-010-11	Штуцер	1										
			-24			1									
			-37				1								
				Детали											
		2	5.405-2.52.2-35-02	Прокладка	1	1	1								

25346-02 221

Нач.отд.	Полонский	
Н.контр.	Серегина	
Гл.спец.	Трофимов	
Рук.гр.	Панарина	
Вед.инж.	Кондратьева	
Инж.	Шарабанов	
Ст.инж.	Елин	
Инж.	Самойлова	

5.405-2.52.1-200

Установка первичного преобразователя сигнализатора МСН на аппарате

Стадия	Лист	Листов
Р	1	2

ГИПРОХИМ
НПО „МИНУДОБРЕНИЯ"

Формат А4

Инв.№ подл.	Подпись и дата	Взам. инв.№

Формат	Зона	Поз.	Обозначение	Наименование	Кол. на исполн. 5.405-2.52.1-200–										Примечание
					–	01	02								
				Стандартные изделия											
		3		Болт М12х50.58	4	4	4								
				ГОСТ 7798-70											
		4		Гайка М12.5	4	4	4								
				ГОСТ 5915-70											
		5		Шайба 12.01.05	4	4	4								
				ГОСТ 11371-68											

25346-02 222

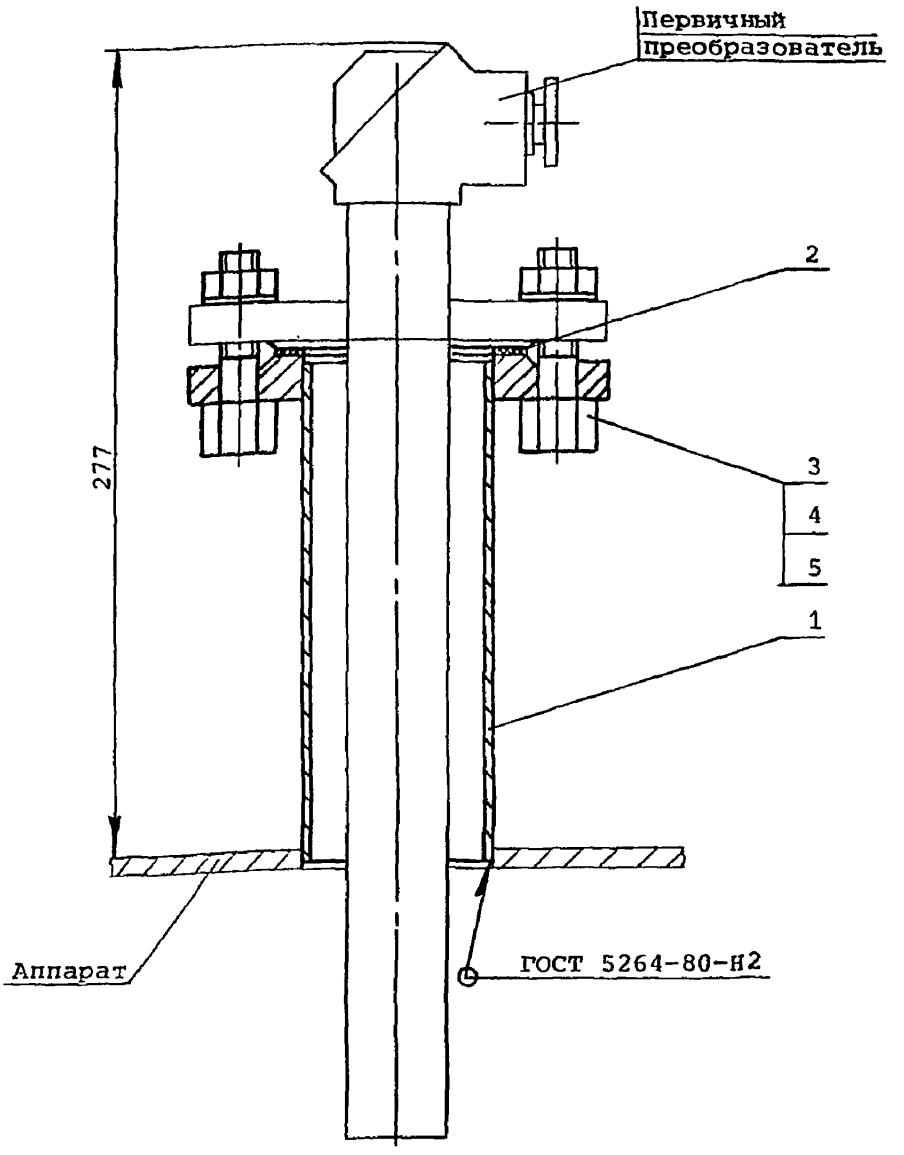

Согласовано:

Отд.авт.	Раскина	
Техн.отд.	Райзман	

Инв.№ подл. | Подпись и дата | Взам. инв.№

Нач.отд	Полонский	
Н.контр	Серегина	
Гл.спец	Трофимов	
Рук.гр.	Панарина	
Вед.инж	Кондратьева	
Инж.	Шарабанов	
Ст.инж.	Елин	
Инж.	Самойлова	

5.405-2.52.1-200МЧ

Установка первичного преобразователя сигнализатора МСН на аппарате

Монтажный чертеж

Стадия	Лист	Листов
Р		1

ГИПРОХИМ
НПО „МИНУДОБРЕНИЯ"

Формат А4

Формат	Зона	Поз.	Обозначение	Наименование	Кол.	Примечание
				Документация		
			5.405-2.52.1-210МЧ	*Монтажный чертеж*		
				Сборочные единицы		
		1	5.405-2.52.2-010	Штуцер	1	
				Детали		
		2	5.405-2.52.2-35-02	Прокладка	1	
				Стандартные изделия		
		3		Болт М12х50.58	4	
				ГОСТ 7798-70		
		4		Гайка М12.5	4	
				ГОСТ 5915-70		
		5		Шайба 12.01.05	4	
				ГОСТ 11371-68		

Взам. инв.№

Подпись и дата

Инв.№ подл.

Нач.отд.	Полонский	
Н.контр.	Серегина	
Гл.спец.	Трофимов	
Рук.гр.	Панарина	
Вед.инж.	Кондратьева	
Инж.	Шарабанов	
Ст.инж.	Елин	
Инж.	Самойлова	

5.405-2.52.1-210

Установка первичного преобразователя сигнализатора МСН на аппарате

Стадия	Лист	Листов
Р		1

ГИПРОХИМ
НПО „МИНУДОБРЕНИЯ"

Формат А4

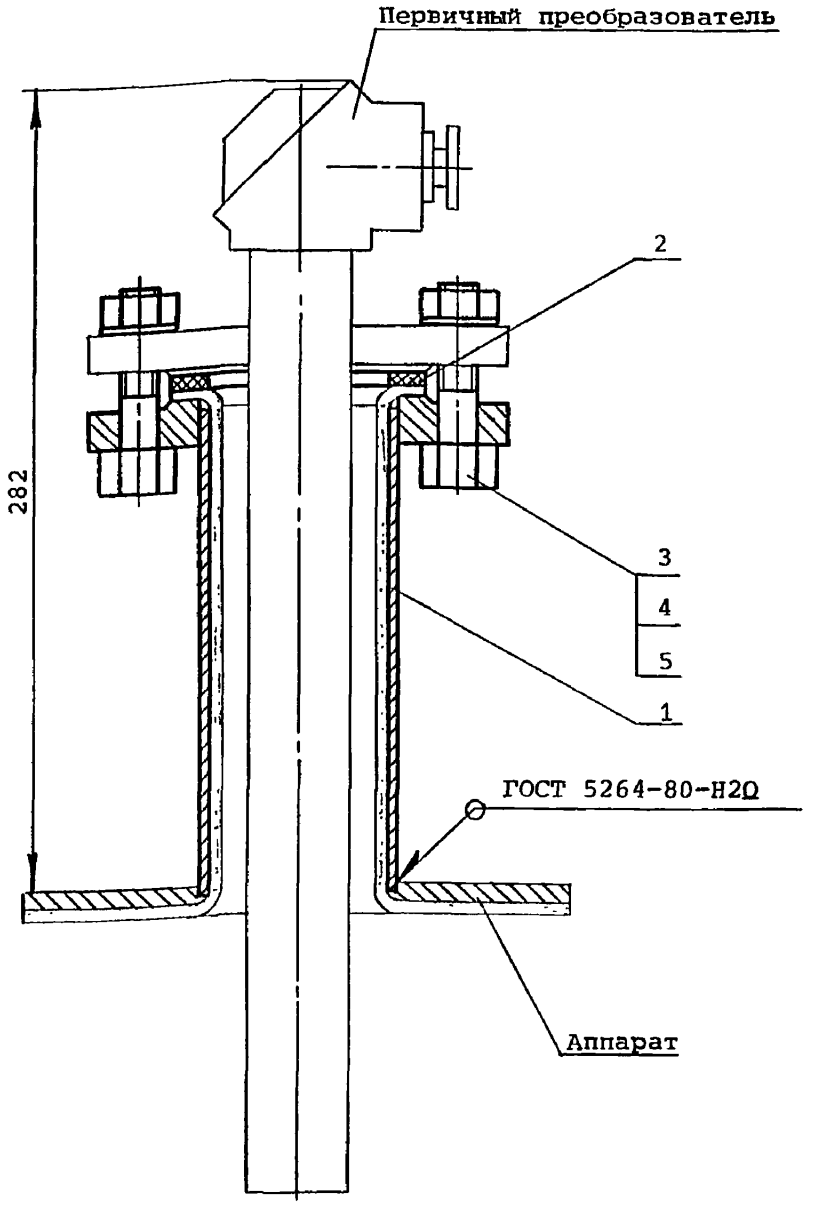

Отд.авт.	Раскина		
Техн.отд.	Райзман		
Взам. инв.№			
Подпись и дата			
Инв.№ подл.			

Нач.отд	Полонский	
Н.контр	Серегина	
Гл.спец	Трофимов	
Рук.гр.	Панарина	
Вед.инж	Кондратьева	
Инж.	Шарабанов	
Ст.инж.	Елин	
Инж.	Самойлова	

5.405-2.52.1-210Мч

Установка первичного преобразователя сигнализатора МСН на аппарате

Монтажный чертеж

Стадия	Лист	Листов
Р		1

ГИПРОХИМ
НПО „МИНУДОБРЕНИЯ"

25346-02 225

Формат А4

Инв.№ подл.	Подпись и дата	Взам. инв.№

Формат	Зона	Поз.	Обозначение	Наименование	Кол. на исполн.5.405-2.52.1-220–										Примечание
					–	01									
				Документация											
			5.405-2.52.1-220МЧ	Монтажный чертеж	X	X									
				Сборочные единицы											
		1	5.405-2.52.2-010-08	Штуцер	1										
			-20			1									
		2	5.405-2.52.2-110	Фланец фиксирующий	1	1									
				Детали											
		3	5.405-2.52.2-35-04	Прокладка	1	1									

Нач.отд.	Голонский	
Н.контр.	Серегина	
Гл.спец.	Трофимов	
Рук.гр.	Панарина	
Вед.инж.	Кондратьева	
Инж.	Шарабанов	
Ст.инж.	Елин	
Инж.	Самойлова	

5.405-2.52.1-220

Установка первичного преобразователя сигнализатора СУС на аппарате

Стадия	Лист	Листов
Р	1	2

ГИПРОХИМ
НПО „МИНУДОБРЕНИЯ"

Формат А4

25346-02 226

Инв.№ подл.	Подпись и дата	Взам. инв.№

Формат	Зона	Поз.	Обозначение	Наименование	Кол. на исполн. 5.405-2.52.1-220-										Примечание
					-	01									
				Стандартные изделия											
		4		Болт М12х50.58	4	4									
				ГОСТ 7798-70											
		5		Гайка М12.5	4	4									
				ГОСТ 5915-70											
		6		Шайба 12.01.05	4	4									
				ГОСТ 11371-68											

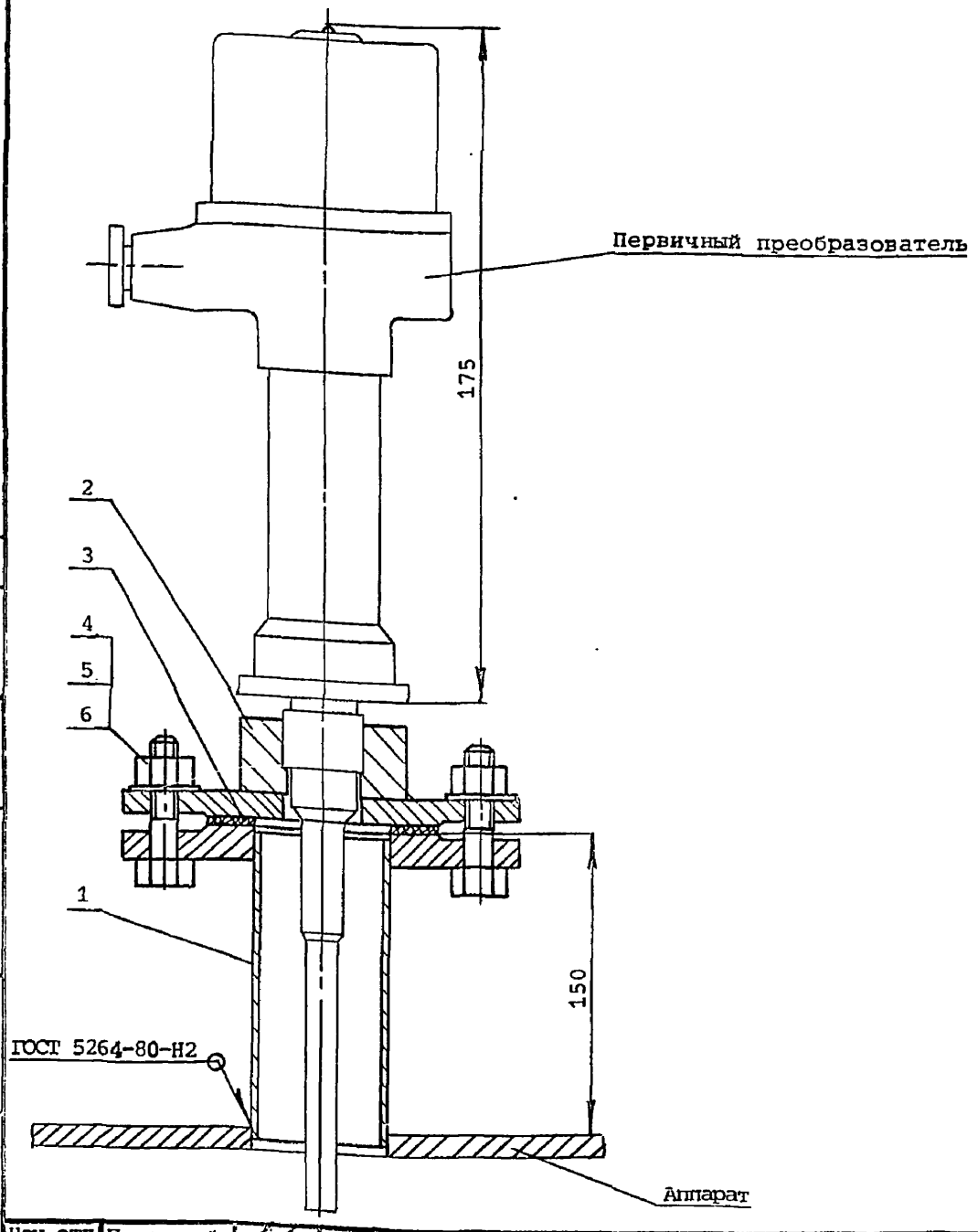

Нач.отд	Полонский	
Н.контр	Серегина	
Гл.спец	Трофимов	
Рук.гр.	Панарина	
Вед.инж	Кондратьева	
Инж.	Шарабанов	
Ст.инж.	Елин	
Инж.	Самойлова	

5.405-2.52.1-220МЧ

Установка первичного преобразователя сигнализатора СУС на аппарате
Монтажный чертеж

Стадия	Лист	Листов
Р		1

ГИПРОХИМ
НПО „МИНУДОБРЕНИЯ"

Отд.авт. Расхина
Техн.отд. Райзман

Взам. инв.№
Подпись и дата
Инв.№ подл.

25346-02 228

Формат А4

Инв.№ подл.	Подпись и дата	Взам. инв.№

Формат	Зона	Поз.	Обозначение	Наименование	Кол. на исполн. 5.405-2.52.1-230-										Примечание
					-	01	02	03							
				Документация											
			5.405-2.52.1-230МЧ	Монтажный чертеж	X	X	X	X							
				Сборочные единицы											
		1	5.405-2.52.2-010-52	Штуцер	1										
			-53			1									
			-54				1								
			-55					1							
		2	5.405-2.52.2-35-09	Прокладка	1	1	1	1							

Нач.отд.	Полонский	
Н.контр.	Серегина	
Гл.спец	Трофимов	
Рук.гр.	Панарина	
Вед.инж.	Кондратьева	
Инж.	Шарабанов	
Ст.инж.	Елин	
Инж.	Самойлова	

5.405-2.52.1-230

Установка погружного датчика концентратомера на аппарате

Стадия	Лист	Листов
Р	1	2

ГИПРОХИМ
НПО „МИНУДОБРЕНИЯ"

Формат А4

25346-02 229

Инв.№ подл.	Подпись и дата	Взам. инв.№

Формат	Зона	Поз.	Обозначение	Наименование	Кол. на исполн. 5.405-2.52.1-230-										Примечание
					-	01	02	03							
				Стандартные изделия											
		3		Болт М12х50.58	6	6	6	6							
				ГОСТ 7798-70											
		4		Гайка М12.5	6	6	6	6							
				ГОСТ 5915-70											
		5		Шайба 12.01.05	6	6	6	6							
				ГОСТ 11371-68											

25346-02 230

	5.405-2.52.1-230	Лист 2

Формат А4

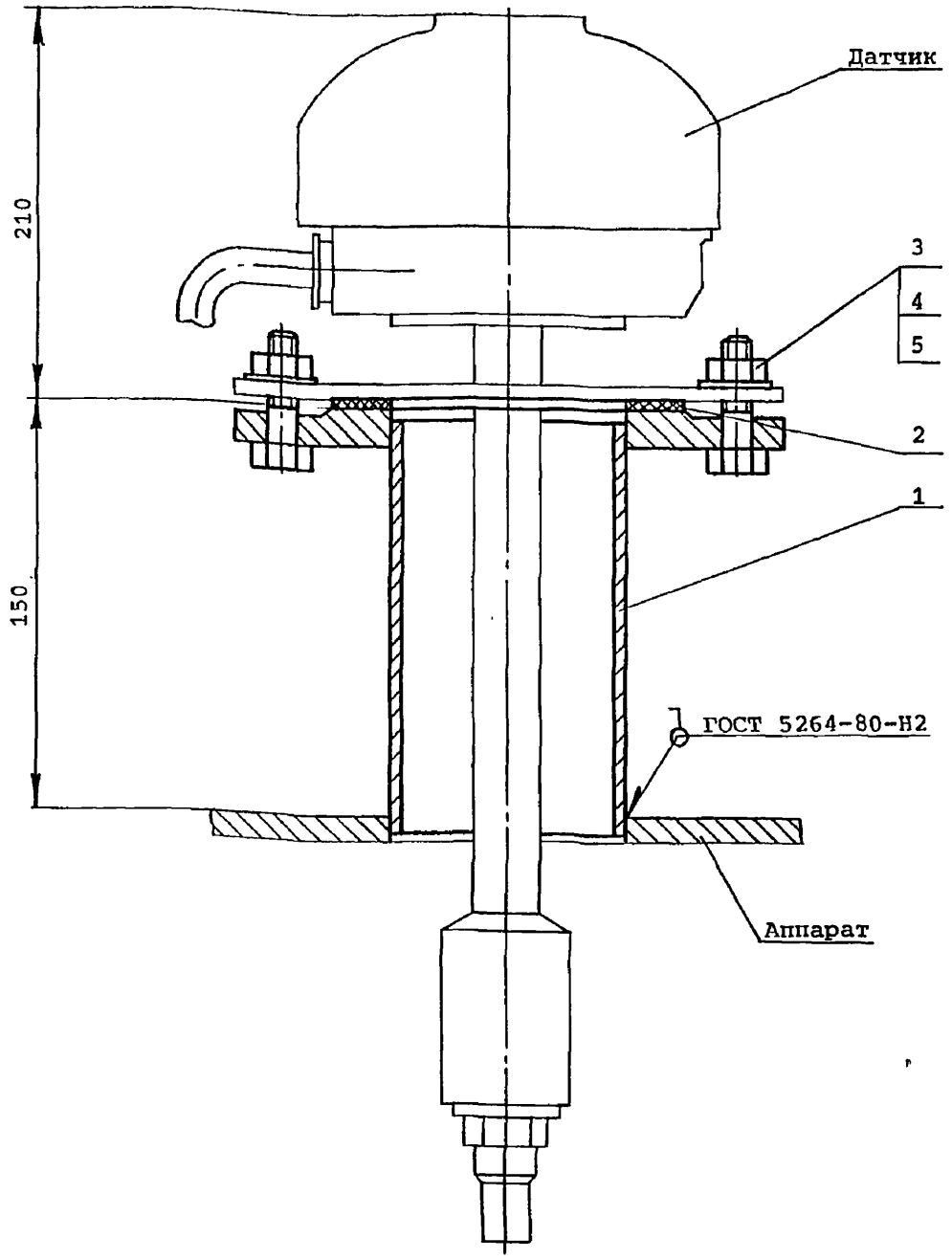

Нач.отд	Полонский	
Н.контр	Серегина	
Гл.спец	Трофимов	
Рук.гр.	Панарина	
Вед.инж	Кондратьева	
Инж.	Шарабанов	
Ст.инж.	Елин	
Инж.	Самойлова	

5.405-2.52.1-230МЧ

Установка погружного датчика концентратомера на аппарате

Монтажный чертеж

Стадия	Лист	Листов
Р		1

ГИПРОХИМ
НПО „МИНУДОБРЕНИЯ"

Отд.авт. Раскина
Техн.отд. Райзман

Взам. инв.№
Подпись и дата
Инв.№ подл.

25346-02 231

Формат А4

Инв.№ подл.	Подпись и дата	Взам. инв.№

Формат	Зона	Поз.	Обозначение	Наименование	Кол. на исполн. 5.405-2.52.1-240–										Примечание
					–	01	02	03	04	05	06	07	08	09	
				Документация											
			5.405-2.52.1-240МЧ	Монтажный чертеж	X	X	X	X	X	X	X	X	X	X	
				Сборочные единицы											
		1	5.405-2.52.2-100	Фланец прижимной	1	1	1	1	1	1	1	1	1	1	
		2	5.405-2.52.2-070	Штуцер	1										
			-01			1									
			-02				1								
			-03					1							
			-04						1						
			-05							1					
			-06								1				
			-07									1			

Исполнения:

10... 12 – см. листы 3,4

Нач.отд.	Ракович	
Н.контр.	Гаршенина	
Гл.спец.	Васильев	
Рук.гр.	Струненкова	
Рук.гр.	Кушнир	
Инж.	Росинский	
Ст.инж.	Елин	
Инж.	Самофалова	

5.405-2.52.1-240

Установка газозаборного устройства на трубопроводе

Стадия	Лист	Листов
Р	1	4

ГИПРОХИМ
НПО „МИНУДОБРЕНИЯ"

25346-02 232

231

Формат А4

Инв.№ подл.	Подпись и дата	Взам. инв.№

Формат	Зона	Поз.	Обозначение	Наименование	Кол. на исполн. 5.405-2.52.1-240 -										Примечание
					-	01	02	03	04	05	06	07	08	09	
			5.405-2.52.2-070-08					"					1		
			-09											1	
				Детали											
		3	5.405-2.52.2-35-08	Прокладка	2	2	2	2	2	2	2	2	2	2	
				Стандартные изделия											
		4		Болт М16х65.58	8	8	8	8	8	8	8	8	8	8	
				ГОСТ 7798-70											
		5		Гайка М16.5	8	8	8	8	8	8	8	8	8	8	
				ГОСТ 5915-70											
		6		Шайба 16.01.05	8	8	8	8	8	8	8	8	8	8	
				ГОСТ 11371-78											

25346-02 233

Инв.№ подл.	Подпись и дата	Взам. инв.№

Формат	Зона	Поз.	Обозначение	Наименование	Кол. на исполн. 5.405-2.52.1-240- 10	11	12								Примечание
				Документация											
			5.405-2.52.1-240МЧ	Монтажный чертеж	X	X	X								
				Сборочные единицы											
		1	5.405-2.52.2-100	Фланец прижимной	1	1	1								
		2	5.405-2.52.2-070-10	Штуцер	1										
			-11			1									
			-12				1								
				Детали											
		3	5.405-2.52.2-35-08	Прокладка	2	2	2								

25346-02 234

Инв.№ подл.	Подпись и дата	Взам. инв.№

Формат	Зона	Поз.	Обозначение	Наименование	Кол. на исполн. 5.405-2.52.1-240- 10	11	12								Примечание
				Стандартные изделия											
		4		Болт М16х65.58	8	8	8								
				ГОСТ 7798-70											
		5		Гайка М16.5	8	8	8								
				ГОСТ 5915-70											
		6		Шайба 16.01.05	8	8	8								
				ГОСТ 11371-78											

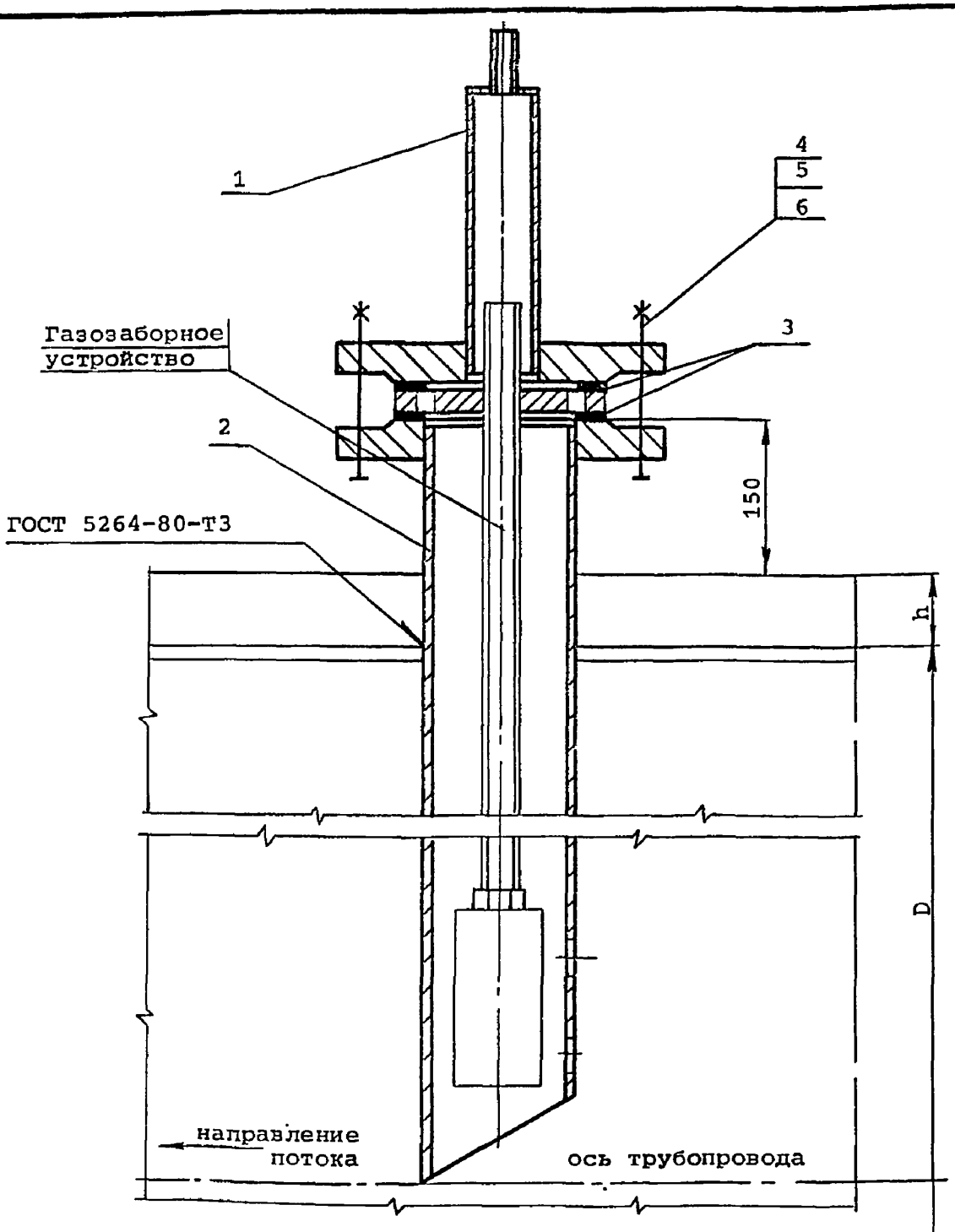

h - толщина теплоизоляции

Согласовано:

Отд.авт.	Раскина	
Техн.отд.	Райзман	

Взам. инв.№

Подпись и дата

Инв.№ подл.

Нач.отд.	Ракович	
Н.контр.	Гарненина	
Гл.спец.	Васильев	
Рук.гр.	Струненкова	
Рук.гр.	Кушнир	
Инж.	Росинский	
Ст.инж.	Елин	
Инж.	Самойлова	

5.405-2.52.1-240МЧ

Установка газозаборного устройства на трубопроводе

Монтажный чертеж

Стадия	Лист	Листов
Р	1	2

ГИПРОХИМ
НПО „МИНУДОБРЕНИЯ"

Формат А4

Обозначение	D, мм	h, мм
5.405-2.52.1-240	800	160
-01	1000	160
	800	260
-02	1200	160
	1000	260
-03	1400	160
	1200	260
-04	1600	160
	1400	260
-05	1800	160
	1600	260
-06	2000	160
	1800	260
-07	2200	160
	2000	260
-08	2400	160
	2200	260
-09	2600	160
	2400	260
-10	2800	160
	2600	260
-11	3000	160
	2800	260
-12	3000	260

Взам. инв.№ | Подпись и дата | Инв.№ подл.

gost.e-ecolog.ru