ТИПОВЫЕ КОНСТРУКЦИИ, ИЗДЕЛИЯ И УЗЛЫ ЗДАНИЙ И СООРУЖЕНИЙ

СЕРИЯ 1291-1

ОХЛАЖДАЕМЫЕ КАМЕРЫ ДЛЯ ПРЕДПРИЯТИЙ ТОРГОВЛИ И ОБЩЕСТВЕННОГО ПИТАНИЯ

ВЫПУСК 3

НЕСТАНДАРТНОЕ ОБОРУДОВАНИЕ ДЛЯ РАССОЛЬНЫХ СИСТЕМ ОХЛАЖДЕНИЯ ХОЛОДИЛЬНЫХ КАМЕР

РАБОЧИЕ ЧЕРТЕЖИ

25450-04

Отпускная цена
на момент реализации
указана в счет-накладной

gost.e-ecolog.ru

ТИПОВЫЕ КОНСТРУКЦИИ ИЗДЕЛИЯ И УЗЛЫ ЗДАНИЙ И СООРУЖЕНИЙ

СЕРИЯ 1291-1

ОХЛАЖДАЕМЫЕ КАМЕРЫ ДЛЯ ПРЕДПРИЯТИЙ ТОРГОВЛИ И ОБЩЕСТВЕННОГО ПИТАНИЯ

ВЫПУСК 3

НЕСТАНДАРТНОЕ ОБОРУДОВАНИЕ ДЛЯ РАССОЛЬНЫХ СИСТЕМ ОХЛАЖДЕНИЯ ХОЛОДИЛЬНЫХ КАМЕР

РАБОЧИЕ ЧЕРТЕЖИ

РАЗРАБОТАНЫ
А О „ИНРЕКОН"
ГЛАВНЫЙ ИНЖЕНЕР ИНСТИТУТА
ГЛАВНЫЙ ИНЖЕНЕР ПРОЕКТА

НОСКОВ Б И
МИРСКАЯ С Б

УТВЕРЖДЕНЫ
ГОСУДАРСТВЕННЫМ КОМИТЕТОМ ПО
ГРАЖДАНСКОМУ СТРОИТЕЛЬСТВУ И
АРХИТЕКТУРЕ ПРИ ГОССТРОЕ СССР
ПРИКАЗ ОТ 22 10 91 N 146
ВВЕДЕНЫ В ДЕЙСТВИЕ "АО „ИНРЕКОН"
ПРИКАЗ ОТ 22 10 91 N 18

ОБОЗНАЧЕНИЕ	НАИМЕНОВАНИЕ	СТР
1 291-13-01.00 00 00	Бачок расширительный	4
1 291-13-01 00 00 00СБ	Бачок расширительный	
	Сборочный чертеж	5
1 291-13-01 00 00 01	Корпус	6
1.291-13-01 00 00 02	Лапка	
1 291-13-01.00 00.04	Днище	7
1 291-13-02 00 00. 00	Рассольный фильтр	
1 291-13-02 01 00 00	Корпус	8
1 291-13-02 00.00 00СБ	Рассольный фильтр	
	Сборочный чертеж	9
1 291-13-02 00.00.04	Прокладка	10
1 291-13-02 01.00. 00СБ	Корпус	
	Сборочный чертеж	11
1 291-13-02.01 00 01	Патрубок	
1 291-13-02.01.00.02	Стакан	12
1 291-13-02.02 00 00	Крышка	
1 291-13-02-02.00.01	Ручка	13
1 291-13-02.02 00 00СБ	Крышка	
	Сборочный чертеж	14
1 291-13-02 02 00 02	Загрушка	
1 291-13-02 02 00 03	Кольцо	15
1 291-13-02.03 00 00	Сетка	
1 291-13-02.03 00 00СБ	Сетка	
	Сборочный чертеж	16
1 291-13-02 00 00 03	Кольцо	
1 291-13-02 03 00 02	Сетка	17
1 291-13-02 00 00 01	Прокладка	
1 291-13-02 00 00 02	Труба дырчатая	18

ОБОЗНАЧЕНИЕ	НАИМЕНОВАНИЕ	СТР
1 291-13-03.00 00 00	Бак для разведения и подогрева рассола	19
1 291-13-03 00 00 00СБ	Бак для разведения и подогрева рассола	
	Сборочный чертеж	20
1 291-13-03 01 00 00	Крышка люка	23
1 291-13-03 01 00 00СБ	Крышка люка	
	Сборочный чертеж	24
1 291-13-03 01 01 00	Крышка	
1 291-13-03 01 02 00	Фланец	25
1 291-13 03 01 01 00СБ	Крышка	
	Сборочный чертеж	26
1 291-13-03 01 01 01	Ручка	
1 291-13-03 01 01 02	Пластина	27
1 291-13-03 01 01 03	Кронштейн правый	
1 291-13-03 01 01 04	Кронштейн левый	28
1 291-13-03.01.02 00СБ	Фланец	
	Сборочный чертеж	29
1 291-13-03. 01. 02 01	Кронштейн	
1 291-13 03. 01 02 04	Связь	30
1 291-13-03. 01 00 01	Ось	
1 291-13-03. 01 00 02	Прокладка	31
1 291-13-03. 01 00 03	Кронштейн	32
1 291-13-03. 02 00 00	Батарея собранная	33
1 291-13-03 02 00 00СБ	Батарея собранная	
	Сборочный чертеж	34

Инв.№ подл. | Подпись и дата | Взам.инв.№

Нач.отд	Пронштейн		
Н.контр	Мирская		
Гл.спец	Морская		
Вед.инж	Ширяева		

1 291-13-00.00.00.00

Содержание

СТАДИЯ	ЛИСТ	ЛИСТОВ
Р	1	2

АО ИНРЕКОН

Обозначение	Наименование	стр
1.291-1.3-03 02.00 01	ТРУБА ПРИЕМНАЯ	
1.291-1.3-03 02 00 02	КОЛЛЕКТОР	36
1.291-1.3-03. 02 00 03	СБОРНИК	
1.291-1.3-03 02 00 04	СБОРНИК	37
1.291-1.3-03. 02 00. 05	Крышка	
1.291-1.3-03 02.00. 06	ПАТРУБОК	38
1.291-1.3-03 02.00. 07	ПЛАСТИНА ПРИЖИМНАЯ	39
1.291-1.3-03. 03 00 00	РАССОЛЬНЫЙ ФИЛЬТР	40
1.291-1.3-03 03 00 00СБ	РАССОЛЬНЫЙ ФИЛЬТР	
	СБОРОЧНЫЙ ЧЕРТЕЖ	41
1.291-1.3-03 03 01 00	ПАТРУБОК	42
1.291-1.3-03 03 01.00 СБ	ПАТРУБОК	
	СБОРОЧНЫЙ ЧЕРТЕЖ	43
1.291-1.3-03.03 02 00	ФЛАНЕЦ ОПОРНЫЙ	
1.291-1.3-03 03 03 00	Сетка	44
1.291-1.3-03 03.02 00СБ	ФЛАНЕЦ ОПОРНЫЙ	
	СБОРОЧНЫЙ ЧЕРТЕЖ	
1.291-1.3-03 03 03 00СБ	Сетка	45
	Сборочный чертеж	
1.291-1.3-03 03 02 01	ОПОРА	
1.291-1.3-03 03 02 02	ФЛАНЕЦ	46
1.291-1.3-03 03 00.01	КОЛЬЦО	
1.291-1.3-03.03 00 02	ПРОКЛАДКА	47
1.291-1.3-03.03 00 03	ТРУБА ДЫРЧАТАЯ	48
1.291-1.3-03 04 00 00	Корпус	49
1.291-1.3-03. 04 00 00СБ	КОРПУС	
	СБОРОЧНЫЙ ЧЕРТЕЖ	50
1.291-1.3-03 04 00 03	Стенка	
1.291-1.3-03 04 00 04	Крышка	52
1.291-1.3-03.04 00 06	РАМКА	53

Обозначение	Наименование	стр
1.291-1.3 03 04 00. 07	ОПОРА	54
1.291-1.3 03 05 00 00	КОНЦЕНТРАТОР	55
1.291-1.3 03 05 00 00СБ	КОНЦЕНТРАТОР	
	СБОРОЧНЫЙ ЧЕРТЕЖ	56
1.291-1.3-03 05 00 01	СВЯЗЬ	
1.291-1.3-03 05 00 02	ДНО	58
1.291-1.3 03 06 00 00	ПАТРУБОК	
1.291-1.3-03 06 00 00СБ	ПАТРУБОК	
	СБОРОЧНЫЙ ЧЕРТЕЖ	59

Инв. № подл. | Подп. и дата | Взам. инв. №

Формат	Зона	Поз	Обозначение	Наименование	Кол	Примечание
				Документация		
А3			1.291-1.3-01 00.00 00 СБ	Сборочный чертеж		
				Детали		
А3		1	1.291-1.3-01 00 00 01	Корпус	1	
А4		2	1.291-1.3-01 00 00 02	Лапка	2	
Б4		3	1.291-1.3-01 00 00 03	Крышка	1	
				Лист $\frac{\text{В 3 5 ГОСТ 19904-74*}}{\text{4 IV-В СТ 3 ПО 2 ГОСТ 1652 69*}}$		
				ф 317	1	0,84
А4		4	1.291-1.3-01 00 00 04	Днище	1	
Б4		5	1.291-1.3-01 00 00 05	Штуцер		
				Труба $\frac{\text{60×35 ГОСТ 8732-78}}{\text{Д ГОСТ 8733-87}}$		
				L = 120	2	0,55кг

Нач отд	Пронштейн		
Н.контр	Мирская		
Гл спец	Мирская		
Вед инж	Ширяева		

1291-1.3-01.00 00.00

Бачок расширительный

Стадия	Лист	Листов
Р		1

АО ИНРЕКОН

Инв № подл | Подп и дата | Взам инв №

25450-04 5

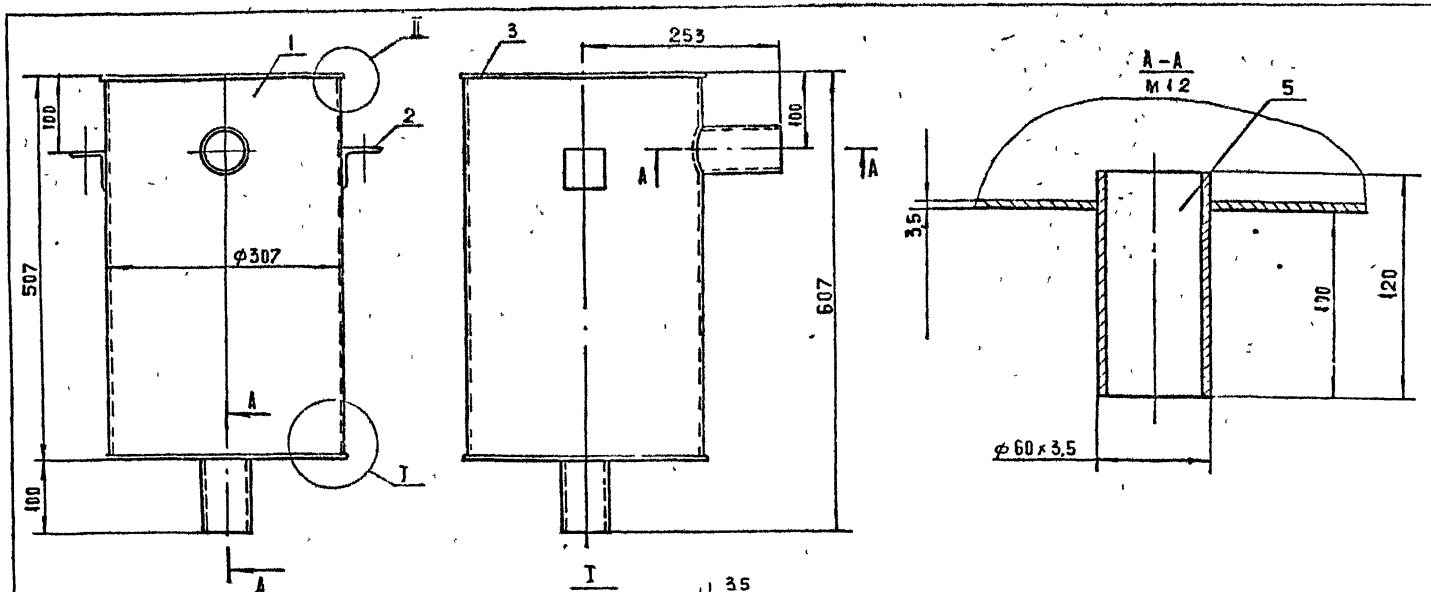

1 Внутренние и наружные поверхности бака окрасить масляной краской в 2 слоя

2 Сварные швы по ГОСТ 5264-80.

Инв. № подл.	Подп. и дата	Взам. инв. №	

Нач. отд.	Пронштейн		
Н. контр.	Мирская		
Гл. спец.	Мирская		
Нач. инж.	Ширяева		

1.291-1.3-01 00 00 00 СБ

Бачок расширительный
Сборочный чертеж

Стадия	Масса	Масштаб
Р	142	1:5
Лист	Листов 1	

АО «ИНРЕКОН»

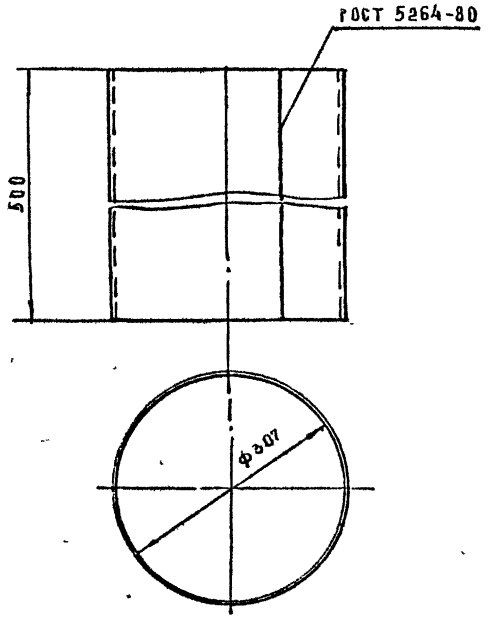

1 Развернутая длина заготовки 964 мм
2. Стык после сгиба заварить

				1291-1.3-01 00 00 01			
				Корпус	СТАДИЯ	МАССА	МАСШТАБ
					Р	11.2	1.5
НАЧ ОТД	ПРОНШТЕЙ				ЛИСТ	ЛИСТОВ 1	
Н КОНТР	МИРСКАЯ			Лист 8 3,5 ГОСТ 19903-74* / 4-IV-8 ст-3 ПС 2100	АО „ИНРЕКОН"		
ГА СПЕЦ	МИРСКАЯ						
ВЕД.ИНЖ	ШИРЯЕВА						

ИНВ. № ПОДЛ | ПОДП. И ДАТА | ВЗАМ. ИНВ.

25450-04 7 ФОРМАТ А3

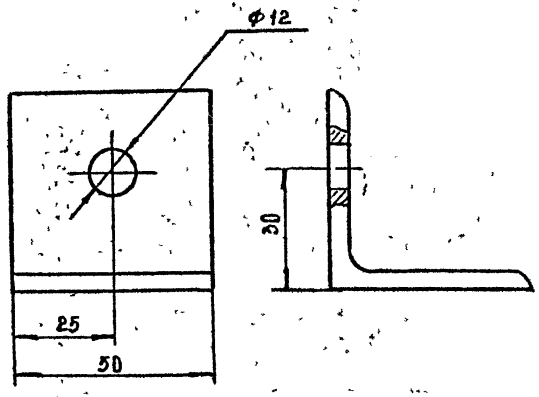

ВЗАМ ИНВ.№				1.291-1.4-01.002		
ПОДП ИДАТА				ЛАПКА	СТАДИЯ	МАССА	МАСШТАБ
					Р	0,17	1.5
ИНВ.№ ПОДЛ	НАЧ ОТД	ПРОШТЕЙН			ЛИСТ	ЛИСТОВ 1
	Н КОНТР	МИРСКАЯ		УГОЛОК 65D×5D×5 ГОСТ 8509-86 / ВСТ3ПС2 ГОСТ 535-88	АО „ИНРЕКОН"	
	ГЛ СПЕЦ	МИРСКАЯ				
	ВЕД ИНЖ	ШИРЯЕВА				

ФОРМАТ А4

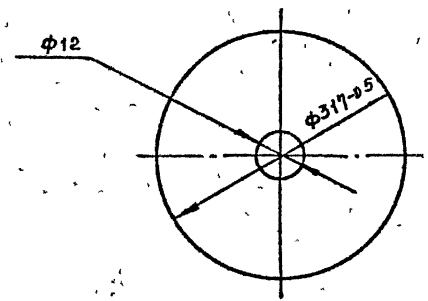

ВЗАМ ИНВ.№				1.291-1.3-01.00 04		
ПОДП ИДАТА				Днище	СТАДИЯ	МАССА	МАСШТ
					Р	0,81	1 5
ИНВ.№ ПОДЛ	НАЧ ОТД	ПРОНШТЕЙН			ЛИСТ	ЛИСТОВ"
	Н КОНТР	МИРСКАЯ		ЛИСТ В3 5 ГОСТ 19903-77* / 4-IV-8 СТ3 ПС2 ГОСТ 16523-89	АО „ИНРЕКОН"	
	ГЛ СПЕЦ	МИРСКАЯ				
	ВЕД.ИНЖ	ШИРЯЕВА				

25450-04 8

ФОРМАТ А4

Формат	Зона	Поз	Обозначение	Наименование	Кол	Примечание
				Документация		
А3			1.291-1.3-02.00.00.00СБ	Сборочный чертеж	1	
				Сборочные единицы		
А3		1	1.291-1.3-02.01.00.00СБ	Корпус	1	
А3		2	1.291-1.3-02.02.00.00СБ	Крышка	1	
А4		3	1.291-1.3-02.03.00.00СБ	Сетка	1	
				Детали		
А4		4	1.291-1.3-02.00.00.01	Прокладка	1	
А4		5	1.291-1.3-02.00.00.02	Труба дырчатая	1	
А4		6	1.291-1.3-02.00.00.03	Кольцо	1	
А4		7	1.291-1.3-02.00.00.04	Прокладка	1	
				Стандартные изделия		
		9		Болт М20×70 58.05 ГОСТ 7798-70*	8	
		10		Болт М16×50 58.05 ГОСТ 7798-70*	8	
		11		Гайка М20.5.05 ГОСТ 5915-70*	8	
		12		Гайка М16.5.05 ГОСТ 5915-70*	8	
		13		Шайба 20.65 ГО 2.9 ГОСТ 6402-70*	8	
		14		Шайба 16.65 ГО 2.9 ГОСТ 6402-70*	8	
		15		Фланец 50.10 ГОСТ 12820-80	2	

Взам. инв. № | Подп. и дата | Инв. № подл.

1.291-1.3-02.00.00.00

Нач. отд.	Пронштейн		
Н. контр.	Мирская		
Гл. спец.	Мирская		
Вед. инж.	Шурдева		

Рассольный фильтр

Стадия	Лист	Листов
Р		1

АО „ИНРЕКОН"

Формат А4

Формат	Зона	Поз	Обозначение	Наименование	Кол	Примечание
				Документация		
А3			1.291-1.3-02.01.00.01СБ	Сборочный чертеж	1	
А4				Детали		
А4		1	1.291-1.3-02.01.00.01	Патрубок	1	
А4		2	1.291-1.3-02.01.00.02	Стакан	1	
Б4		3	1.291-1.3-02.01.00.03	Патрубок	1	0,85 кг
				Труба $\frac{57\times3,5\ ГОСТ\ 8732-78}{А10\ ГОСТ\ 8731-87}$		
				L = 196		
				Стандартные изделия		
		4		Фланец 50.10 ГОСТ 12820-80	2	
		5		Фланец 150.10 ГОСТ 12820-80	1	

Взам. инв. № | Подп. и дата | Инв. № подл.

1.291-1.3-02.01.00.00

Нач. отд.	Пронштейн		
Н. контр.	Мирская		
Гл. спец.	Мирская		
Вед. инж.	Шурдева		

Корпус

Стадия	Лист	Листов
Р		1

АО „ИНРЕКОН"

25450-04 9

Формат А4

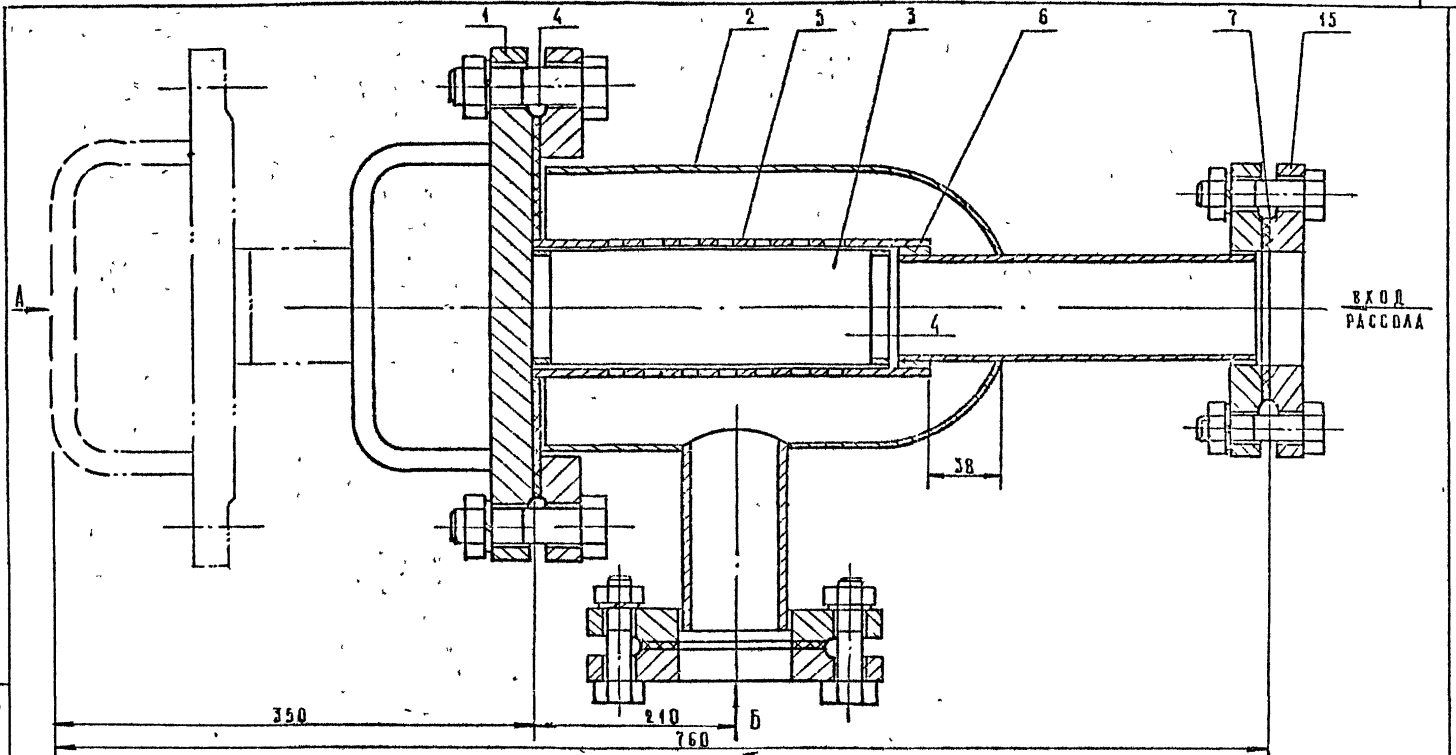

Нач.отд.	Прот.штейн			1 291-13-02.00 00 00 СБ			
Н.контр.	Мирская			Рассольный фильтр Сборочный чертеж	Стадия	Масса	Масштаб
Р.спец.	Мирская				Р	25	1 2
Вед.инж.	Ширяева				Лист 1	Листов 2	
					АО „ИНРЕКОН"		

Инв.№ подл. | Подп. и дата | Взам. инв.№

25450-04 10

Формат А3

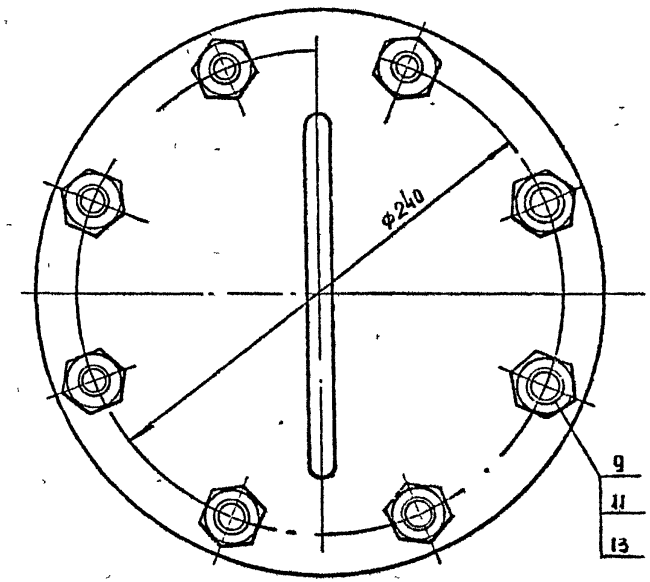

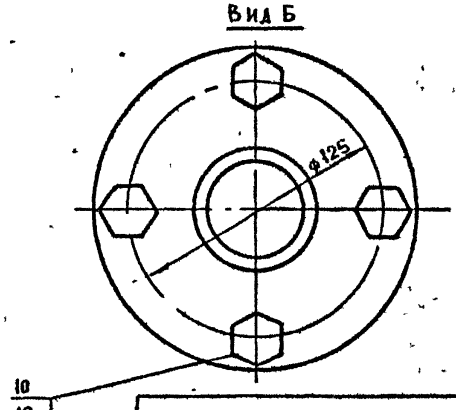

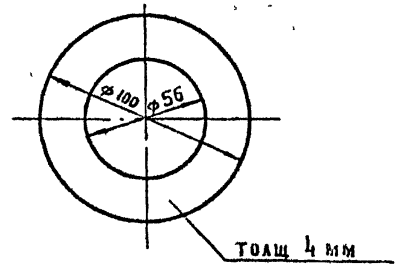

ИНВ № ПОДЛ	ПОДП И ДАТА	ВЗАМ ИНВ №	

1.291-13-02 00 00.00 СБ			ЛИСТ 2

НАЧ ОТД	ПРОНШТЕЙН		
Н КОНТР	МИРСКАЯ		
ГА СПЕЦ	МИРСКАЯ		
ВЕД ИНЖ	ШИРЯЕВА		

1 291.-13-02 00 00 04			
ПРОКЛАДКА	СТАДИЯ	МАССА	МАСШТАБ
	Р	0,02	1:2
	ЛИСТ	ЛИСТОВ 1	
РЕЗИНА ЛИСТОВАЯ ТЕХНИЧЕСКАЯ ГОСТ 7338-77*	АО ИНРЕКОН		

25450-04 11

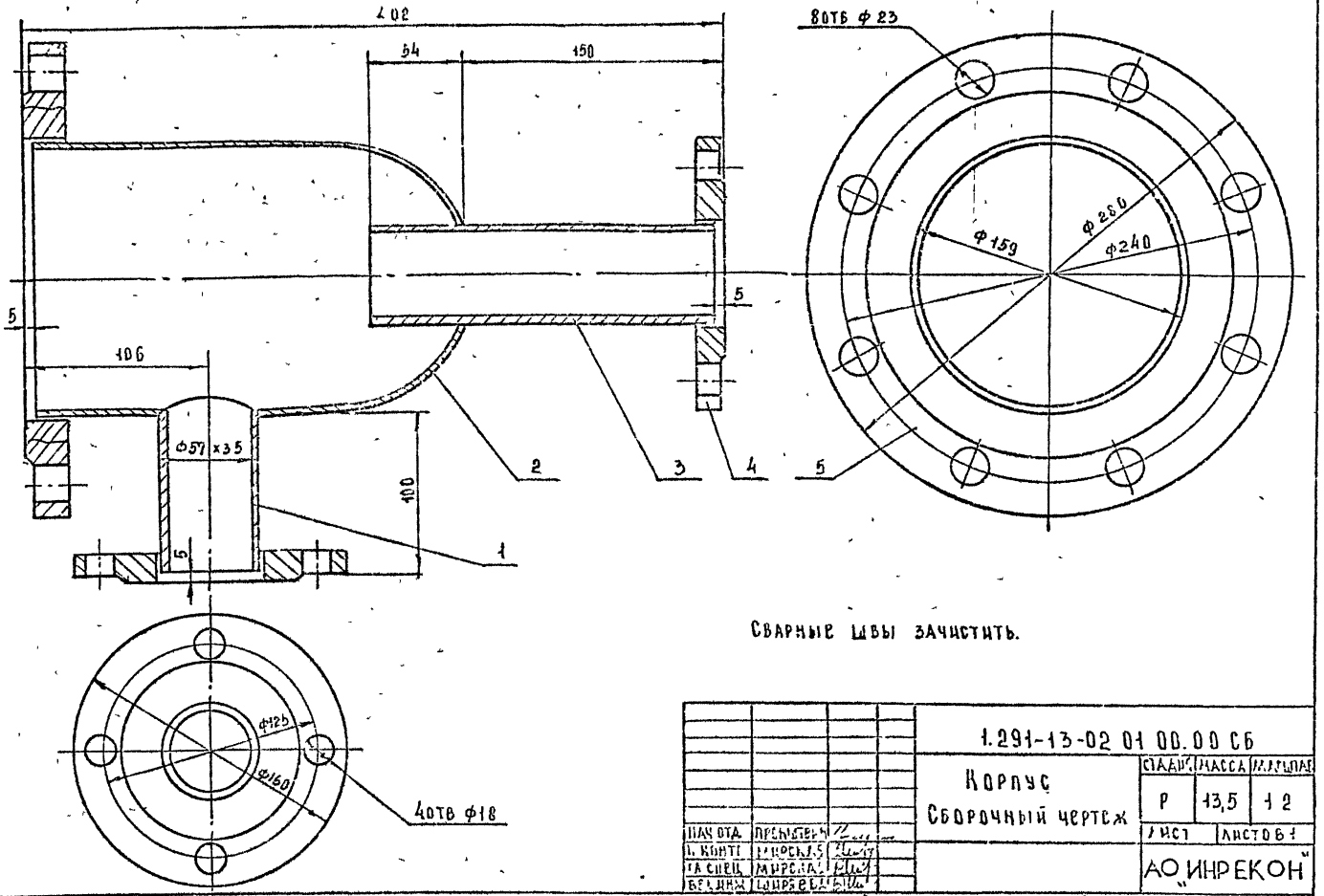

Сварные швы зачистить.

				1.291-13-02 01 00.00 СБ			
				Корпус Сборочный чертеж	Стадия	Масса	Масштаб
					Р	13,5	1 2
					Лист	Листов 1	
Нач отд	Прокопьев				АО „ИНРЕКОН"		
Н. контр	Мирская						
Гл спец	Мирская						
Вед инж	Ширяева						

Инв. № подл. | Подп. и дата | Взам инв. №

25450-04 12 Формат А3

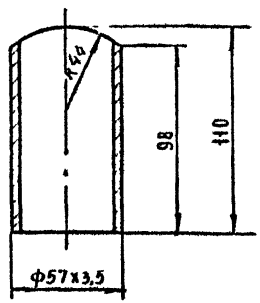

1. Острые кромки притупить.

				1.291-13-02 01 00 01	
				ПАТРУБОК	Стадия: — / Масса: 0,5 / Масштаб: 1:2
					Лист / Листов 1
Нач.отд.	Пронштейн			Труба 57х3,5 ГОСТ 8732-78* / А10 ГОСТ 8731-87	АО „ИНРЕКОН"
Н.контр.	Мирская				
Гл.спец.	Мирская				
Вед.инж.	Ширяева				

Инв.№ подл. | Подп. и дата | Взам. инв.№

Формат А4

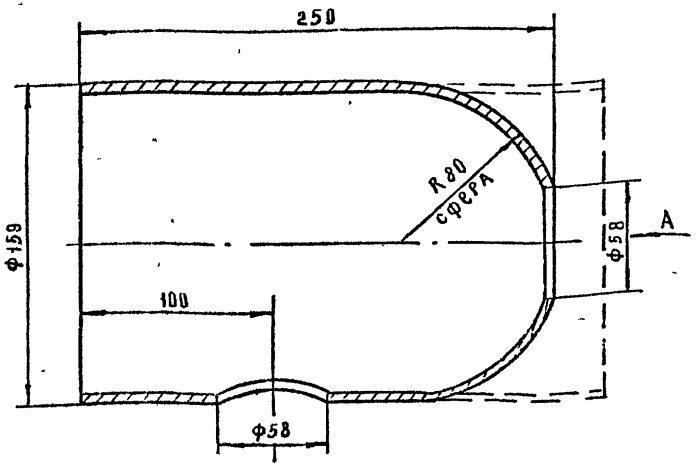

1. Для изготовления стакана отрезать от трубы заготовку L = 275
2. Чтобы обжать конец трубы под размер ф56 прорезают прорези равнорасположенные по окружности трубы, затем конец трубы обжимают до размера ф58
3. Щели от прорезей заварить плотным швом

				1.291-13-02 01 00 02	
				СТАКАН	Стадия: Р / Масса: 1,8 / Масштаб: 1:2
					Лист / Листов 1
Нач.отд.	Пронштейн			Труба 159х4,5 ГОСТ 8732-78* / А10 ГОСТ 8731-87	АО „ИНРЕКОН"
Н.контр.	Мирская				
Гл.спец.	Мирская				
Вед.инж.	Ширяева				

Инв.№ подл. | Подп. и дата | Взам. инв.№

Формат А4

Формат	Зона	Поз	Обозначение	Наименование	Кол	Примечание
				Документация		
А3			1 291-1.3-02 02 00 00СБ	Сборочный чертеж	1	
				Детали		
А4		1	1. 291-1.3-02. 02 00 01	Ручка	1	
А4		2	1. 291-1.3-02 02 00 02	Заглушка	1	
А4		3	1 291-13-02. 02. 00 03	Кольцо	1	

Инв. № подл. | Подп. и дата | Взам. инв. №

Нач. отд.	Пронштейн		
Н. контр.	Мирская		
Гл. спец.	Мирская		
Вед. инж.	Ширяева		

1.291-13-02.02 00 00

Крышка

Стадия	Лист	Листов
Р		1

АО „ИНРЕКОН"

Формат А4

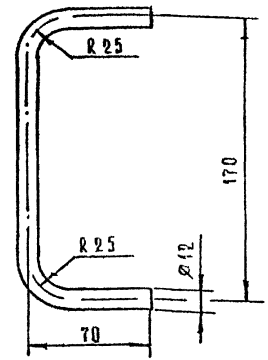

Длина развертки 290 мм

Инв. № подл. | Подп. и дата | Взам. инв. №

Нач. отд.	Пронштейн		
Н. контр.	Мирская		
Гл. спец.	Мирская		
Вед. инж.	Ширяева		

1 291-13-02 02 00 01

Ручка

Стадия	Масса	Масштаб
Р	0,25	1:2
Лист	Листов 1	

Круг В12 ГОСТ 2590-71*
Вст3 ГОСТ 535-88

АО „ИНРЕКОН"

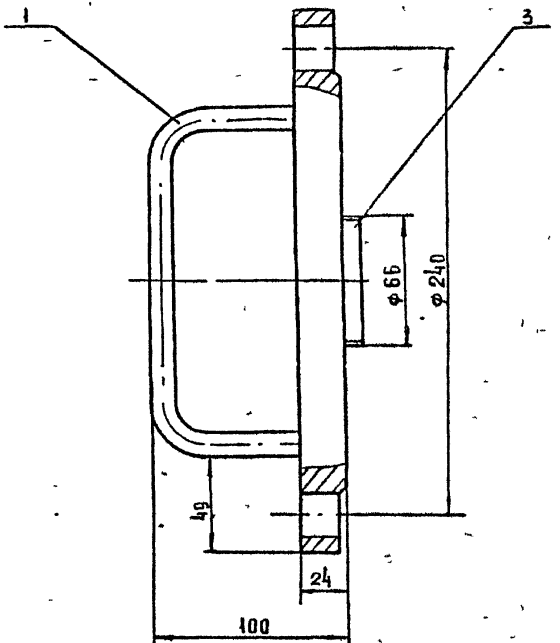

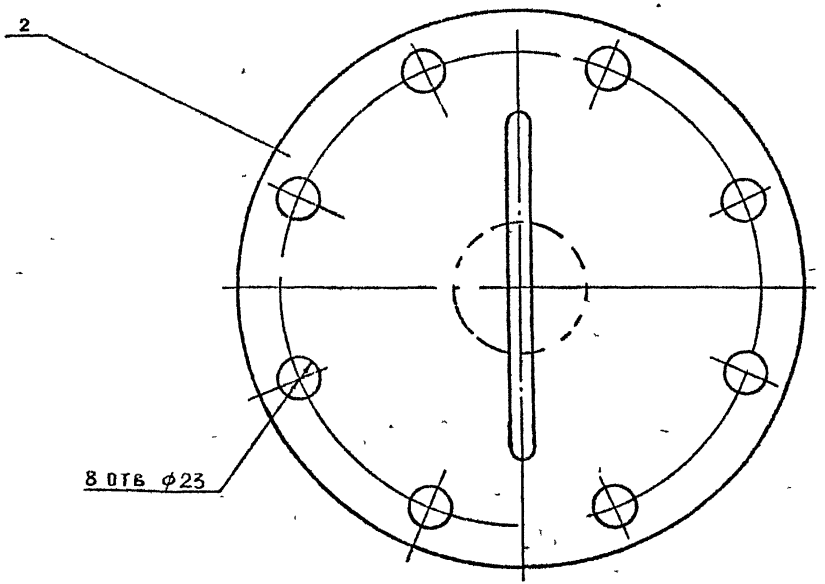

Сварные швы зачистить

Инв. № подл.	Подп. и дата	Взам. инв. №	

Нач. отд.	Пронштейн		
Н. контр.	Мирская		
Гл. спец.	Мирская		
Вед. инж.	Ширяева		

1291-1.3-02.02 00 00 СБ

Крышка
Сборочный чертеж

Стадия	Масса	Масштаб
Р	75	1:2
Лист	Листов 1	

АО "ИНДЕКОН"

25450-04 15

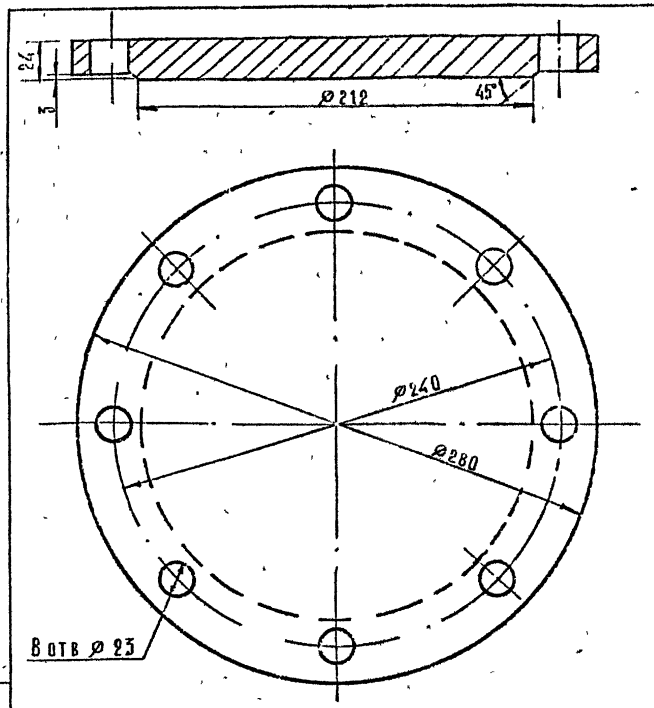

1 Острые кромки притупить.

Изм. № подл.	Подпись и дата	Взам. инв. №		1.291-1.3-02.02.00 02			
				Заглушка	Стадия	Масса	Масштаб
					Р	7,2	1:2
					Лист	Листов 1	
	Нач. отд.	Прорштейн		Ст.3 ГОСТ 380-88	АО „ИНРЕКОН"		
	Н. контр.	Мирская					
	Гл. спец.	Мирская					
	Вед. инж.	Ширяева					

Формат А4

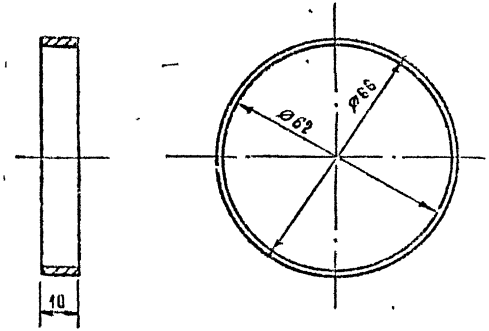

1 Острые кромки притупить.

Изм. № подл.	Подпись и дата	Взам. инв. №		1.291-1.3-02.02.00 03			
				Кольцо	Стадия	Масса	Масштаб
					Р	0,03	1:2
					Лист	Листов 1	
	Нач. отд.	Прорштейн			АО „ИНРЕКОН"		
	Н. контр.	Мирская					
	Гл. спец.	Мирская					
	Вед. инж.	Ширяева					

Формат А4

Формат	Зона	Поз	Обозначение	Наименование	Кол	Примечание
				Документация		
А4			1.291-13-02.03.00.00СБ	Сборочный чертеж	1	
				Сборочные единицы		
А4		1	1.291-13-02.02.00.03	Кольцо		
А4		2	1.291-13-02.03.00.02	Сетка		

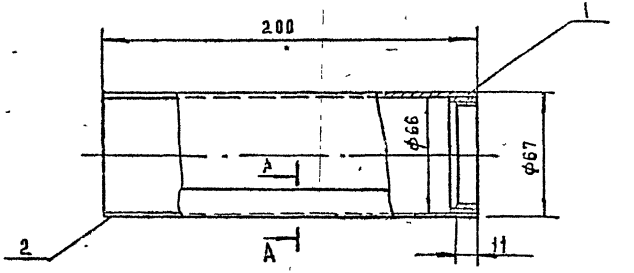

А–А
М1:1

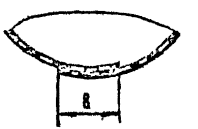

Края сетки обогнуть вокруг кольца поз 1 черт 1.291-13-02.02.00.03

Нач. отд.	Пронштейн		
Н. контр.	Мирская		
Гл. спец.	Мирская		
Вед. инж.	Ширяева		

1.291-13-02.03.00.00

Сетка

Стадия	Лист	Листов
Р		1

АО «ИНРЕКОН»

Инв. № подл. | Подп. и дата | Взам. инв. №

Нач. отд.	Пронштейн		
Н. контр.	Мирская		
Гл. спец.	Мирская		
Вед. инж.	Ширяева		

1.291-13-02.03.00.00 СБ

Сетка
Сборочный чертеж

Стадия	Масса	Масштаб
Р	0,35	1:2
Лист	Листов 1	

Сетка №2 ГОСТ 3826-82

АО «ИНРЕКОН»

Инв. № подл. | Подп. и дата | Взам. инв. №

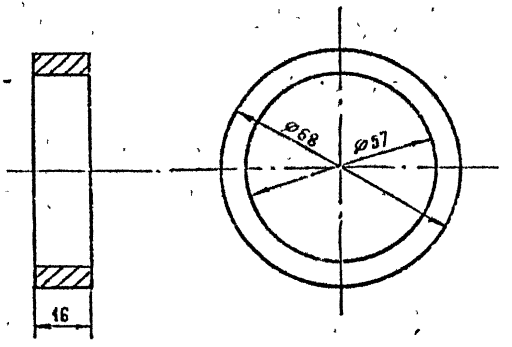

1 Острые кромки притупить.

			1.291-1.3-02.00 00 03			
Нач. сект.	Пронштейн		Кольцо	Стадия	Масса	Масштаб
Н. контр.	Жирская			Р	0,16	1:1
Гл. спец.	Жирская			Лист	Листов 1	
Вед. инж.	Жирдева		Ст.3 ГОСТ 380-88	АО „ИНРЕКОН"		

Формат А4

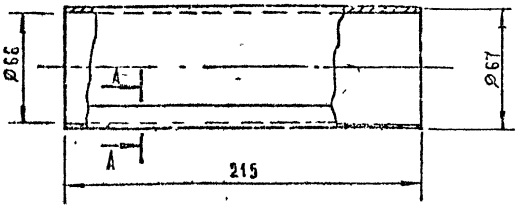

А – А
М 1:1

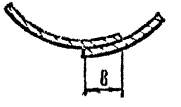

1. Заготовка сетки 210×220
2. Острые кромки притупить
3. Сварные швы зачистить

			1.291-1.3-02 03 00 02			
Нач. отд.	Пронштейн		Сетка	Стадия	Масса	Масштаб
Н. контр.	Жирская			Р	0,33	1:2
Гл. спец.	Жирская			Лист	Листов 1	
Вед. инж.	Жирдева			АО „ИНРЕКОН"		

Формат А4

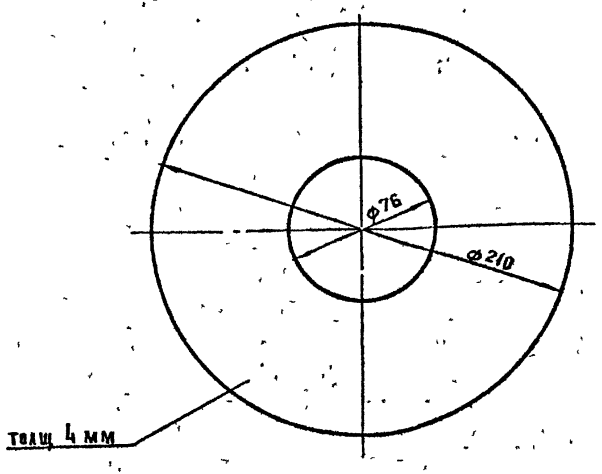

			1 291-13-02.00 00 01			
			ПРОКЛАДКА	СТАДИЯ	МАССА	МАСШТАБ
					008	12
НАЧ ОТД	ПРОНШТЕЙН			ЛИСТ	ЛИСТОВ 1	
Н КОНТР	МИРСКАЯ		РЕЗИНА ЛИСТОВАЯ ТЕХНИЧ. ГОСТ 7338-77*	АО ИНРЕКОН		
ГА СПЕЦ	МИРСКАЯ					
ВЕД ИНЖ	ШИРЯЕВА					

ИНВ № ПОДЛ | ПОДП И ДАТА | ВЗАМ ИНВ №

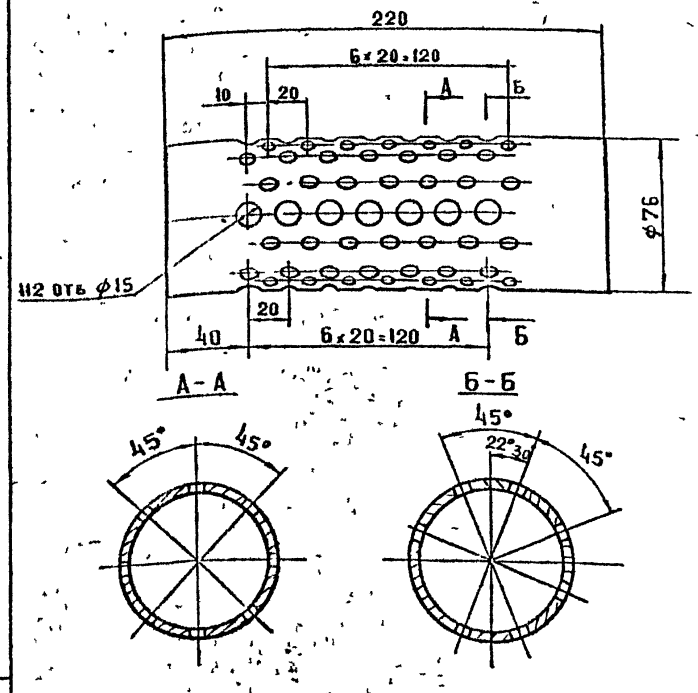

ОСТРЫЕ КРОМКИ ПРИТУПИТЬ

			1. 291-13-02.00 00 02			
			ТРУБА ДЫРЧАТАЯ	СТАДИЯ	МАССА	МАСШТАБ
				Р	16	12
НАЧ ОТД	ПРОНШТЕЙН			ЛИСТ	ЛИСТОВ 1	
Н КОНТР	МИРСКАЯ		ТРУБА 76×3,5 ГОСТ 8732-78 / А10 ГОСТ 8731-87	АО ИНРЕКОН		
ГА СПЕЦ	МИРСКАЯ					
ВЕД ИНЖ	ШИРЯЕВА					

ИНВ № ПОДЛ | ПОДП И ДАТА | ВЗАМ ИНВ №

Формат	Зона	Поз.	Обозначение	Наименование	Кол	Примечание
				Документация		
А3			1.291-1.3-03.00.00.00 СБ	Сборочный чертеж	1	
				Сборочные единицы		
А3		1	1.291-1.3-03.01.00.00 СБ	Крышка люка	1	
А3		2	1.291-1.3-03.02.00.00 СБ	Батарея собранная	1	
А3		3	1.291-1.3-03.03.00.00 СБ	Рассольный фильтр	1	
А3		4	1.291-1.3-03.04.00.00 СБ	Корпус	1	
А3		5	1.291-1.3-03.05.00.00 СБ	Концентратор	1	
А4		6	1.291-1.3-03.06.00.00 СБ	Патрубок	1	

Инв. № подл. | Подпись и дата | Взам. инв. №

Нач. отд.	Пронштейн	
Н. контр.	Мирская	
Гл. спец.	Мирская	
Ведущ.	Ширяева	

1.291-1.3-03 00.00.00

Бак для разведения и подогрева рассола

Стадия	Лист	Листов
Р		1

АО «ИНРЕКОН»

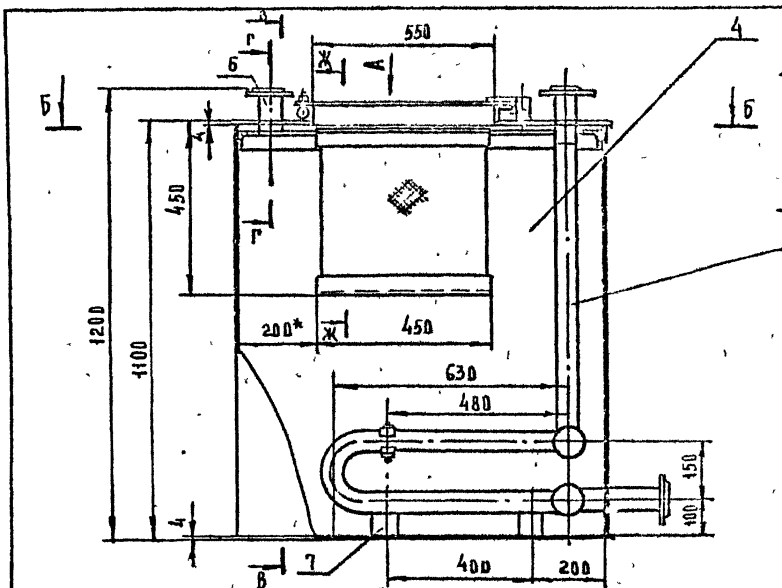

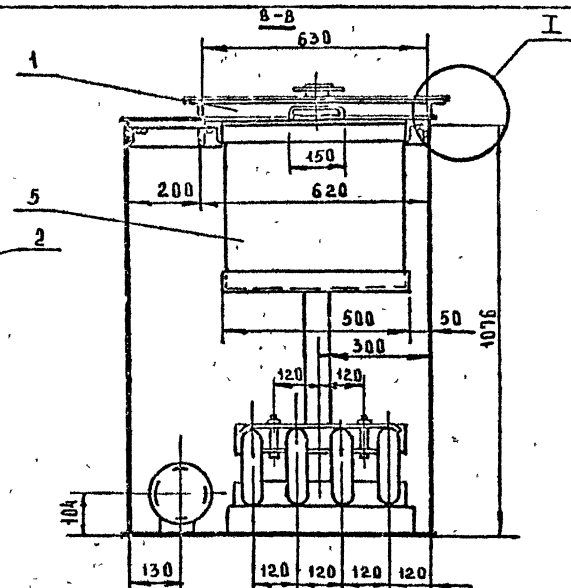

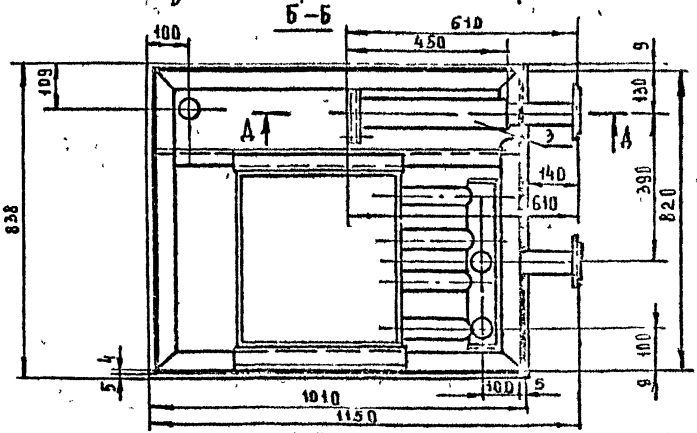

Технические требования

1. Бак изолируется минераловатными плитами толщиной 100мм, покрывается известково-цементной штукатуркой и окрашивается масляной краской.
2. Бак устанавливается на бетонные бруски высота брусков по проекту в зависимости от всасывающего патрубка насоса
3. В случае использования пара для подогрева рассола необходимо увязать высоту установки концентрационного бака те обеспечить сток конденсата из батарей
4. Поверхность батареи для подогрева рассола равна 1.12м².

				1.291-1.3-03.00.00 00 СБ			
				Бак для разведения и подогрева рассола. Сборочный чертеж	Стадия	Масса	Масштаб
					Р	325	1:10
					Лист 1	Листов 3	
Нач отд	Пронштейн				АО „ИНРЕКОН"		
Н контр	Мирская						
Гл спец	Мирская						
Вед инж	Ширяева						

Инв № подл. | Подп. и дата | Взам. инв. №

25450-04 21 формат А3

Вид А

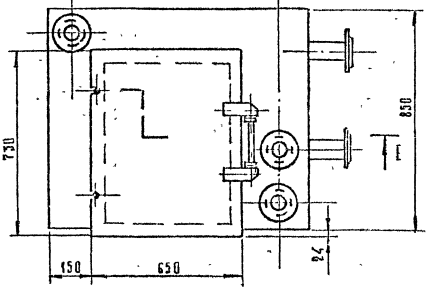

I лист 20
М1:2

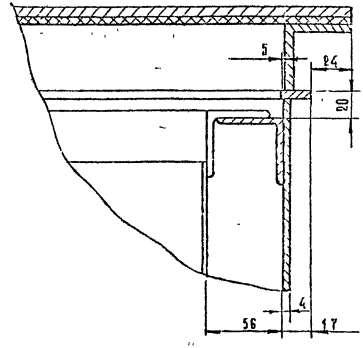

Ш–Ш лист 20
М1:5

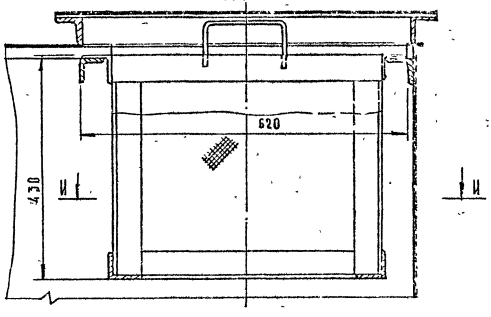

Инв. № подл. | Подпись и дата | Взам. инв. №

Е – Е лист 21
М 1:2

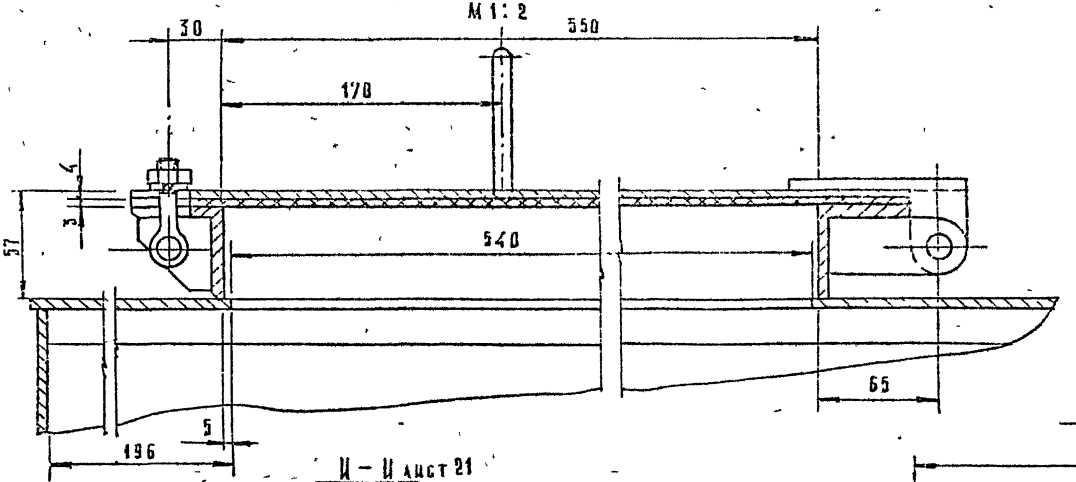

Г – Г лист 20
М 1:5

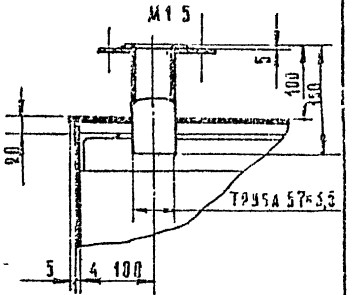

Д – Д лист 1
М 1:5

И – И лист 21
М 1:5

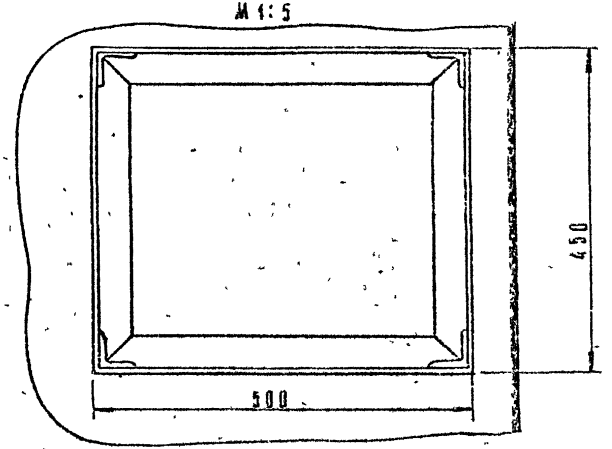

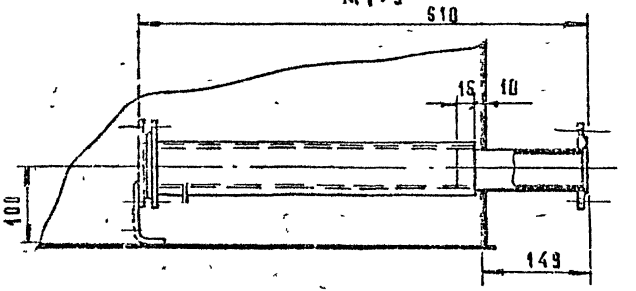

Инв. № подл. | Подп. и дата | Взам. инв. №

1291-1.5-05 00 00 90 СБ

Лист 3

25450-04 23

Формат А3

Формат	Зона	Поз.	Обозначение	Наименование	Кол.	Примечание
				Документация		
А3			1.291-1.3-03.01.00.00 СБ	Сборочный чертеж	1	
				Сборочные единицы		
А3		1	1.291-1.3-03.01.01.00 СБ	Крышка	1	
А3		2	1.291-1.3-03.01.02.00 СБ	Фланец	1	
				Детали		
А4		3	1.291-1.3-03.01.00.01	Ось	1	
А4		4	1.291-1.3-03.01.00.02	Прокладка	1	
А4		5	1.291-1.3-03.01.00.03	Кронштейн	2	
				Стандартные изделия		
		6		Болт откидной М10×40-4	2	
				ГОСТ 3033-79		
		7		Гайка М10-4.5.05	2	
				ГОСТ 11871-88		
		8		Шайба пружинная 10Н	2	
				ГОСТ 6402-70		
		9		Шайба 14 ГОСТ 11371-78	2	

Инв. № подл. | Подп. и дата | Взам. инв. №

Нач. отд.	Протектейн		
Н. контр.	Минская		
Гл. спец.	Минская		
Вед. инж.	Ширяева		

1.291-1.3-03.01.00.00

Крышка люка

Стадия	Лист	Листов
Р	1	10

АО «ИНРЕКОН»

Формат	Зона	Поз.	Обозначение	Наименование	Кол.	Примечание
		10		Шплинт 4×20х-01	2	
				ГОСТ 397-79*		
		11		Ось 1.8×5-36-01	2	
				ГОСТ 9650-80*		
		12		Шайба 8 ГОСТ 11371-78	2	
		13		Шплинт 3×20-01	2	
				ГОСТ 397-79*		

Инв. № подл. | Подп. и дата | Взам. инв. №

1.291-1.3-03.01.00.00

Лист 2

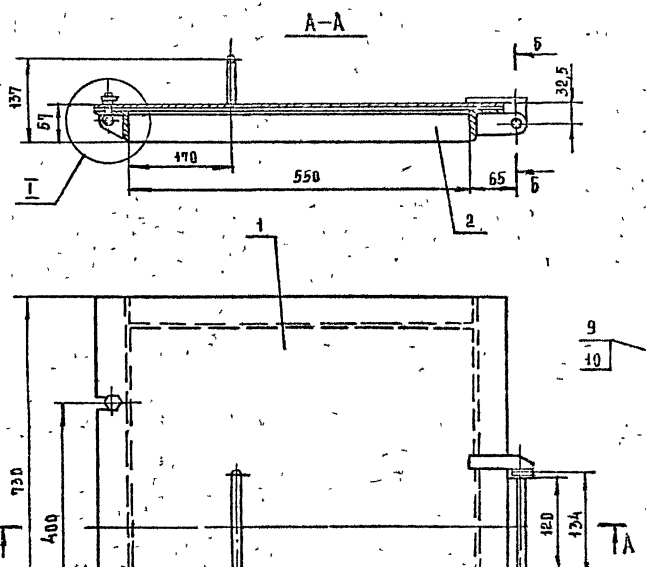

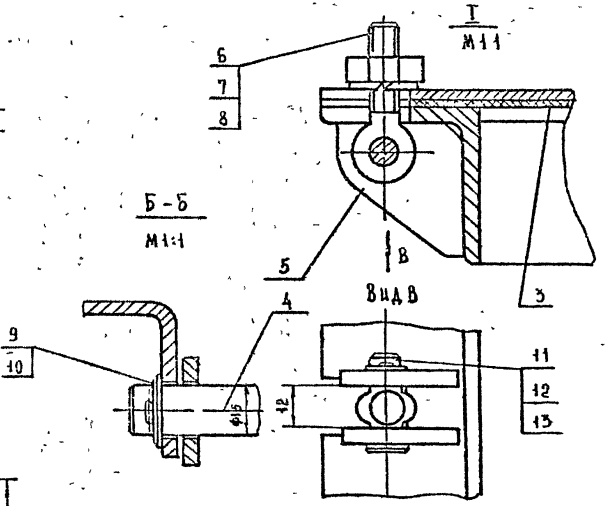

1. Сварные швы по ГОСТ 5264-80
2. Электрод марки Э42 ГОСТ 9467-75*

				1291-13-03.01.00.00 СБ	
				Крышка люка Сборочный чертеж	Стадия: Р; Масса: 32; Масштаб: 1:5 Лист 1; Листов 1 АО „ИНРЕКОН"
Нач. отд.	Прошутин				
Н. контр.	Мирская				
Гл. спец.	Мирская				
Вед. инж.	Ширяева				

Формат	Зона	Поз.	Обозначение	Наименование	Кол.	Примечание
				Документация		
А3			1.291-1.3-03.01.01.00 СБ	Сборочный чертеж	1	
				Детали		
А4		1	1.291-1.3.03 01.01.01	Ручка	1	
А4		2	1.291-1.3.03 01.01 02	Пластина	1	
А4		3	1.291-1.3.03.01.01.03	Кронштейн правый	1	
А4		4	1.291-1.3.03.01.01.04	Кронштейн левый	1	

Инв. № подл. | Подп. и дата | Взам. инв. №

Нач. отд.	Пронштейн	
Н. контр.	Мирская	
Гл. спец.	Мирская	
Вед. инж.	Ширяева	

1.291-1.3-03.01.01.00

Крышка

Стадия	Лист	Листов
Р		1

АО „ИНРЕКОН"

Формат	Зона	Поз.	Обозначение	Наименование	Кол.	Примечание
				Документация		
А3			1.291-1.3-03 01.02.00 СБ	Сборочный чертеж	1	
				Детали		
А3		1	1.291-1.3-03.01 02. 01	Кронштейн	2	
БЧ		2	1.291-1.3-03.01.02 02	Связь L_1=730	1	
				Уголок $\frac{\text{Б50×50×5 ГОСТ 8509-86}}{\text{Ст3 пс2 ГОСТ 535-88}}$		0,5кг
БЧ		3	1.291-1.3-03.01.02.03	Связь поперечная L_1=550	2	
				Уголок $\frac{\text{Б50×50×5 ГОСТ 8509-86}}{\text{Ст3 пс 2 ГОСТ 535-88}}$		0 4кг
А4		4	1291-1.3-03.01.02.04	Связь	1	

Инв. № подл. | Подп. и дата | Взам. инв. №

Нач. отд.	Пронштейн	
Н. контр.	Мирская	
Гл. спец.	Мирская	
Вед. инж.	Ширяева	

1.291-1.3-03 01.02.00

Фланец

Стадия	Лист	Листов
Р		

АО „ИНРЕКОН"

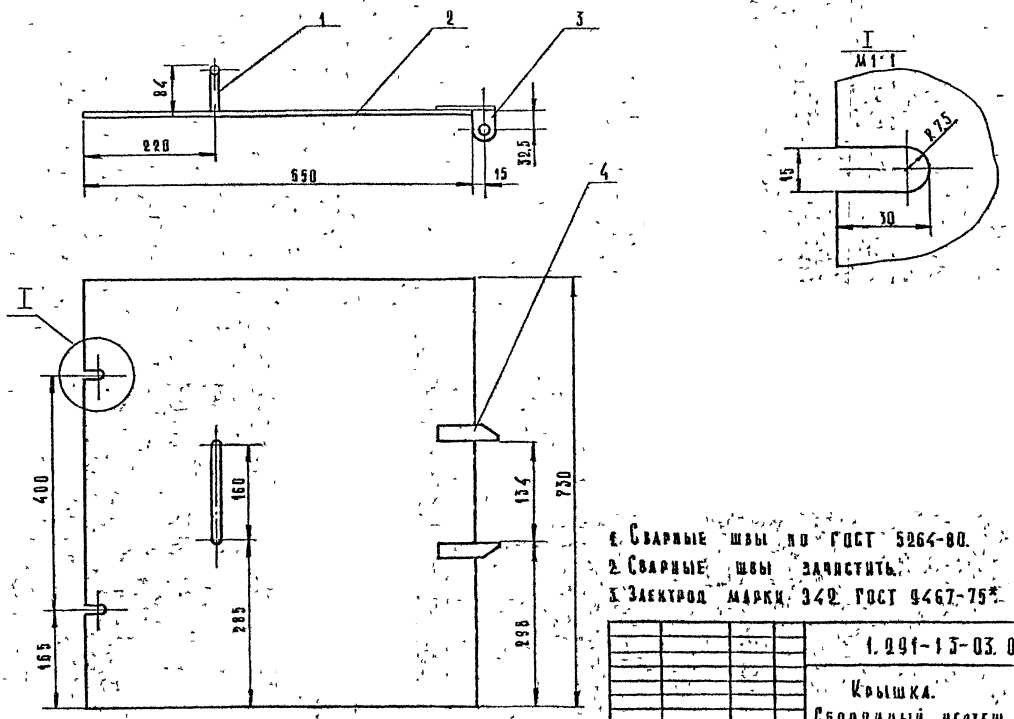

1. Сварные швы по ГОСТ 5264-80.
2. Сварные швы зачистить.
3. Электрод марки 342 ГОСТ 9467-75*.

Нач отд	Пронштейн			1.291-13-03.01.01 00 СБ			
Н контр	Мирская			Крышка. Сборочный чертеж	Стадия	Масса	Масштаб
Гл спец	Мирская				Р		1.50
Вед инж	Ширяева				Лист	Листов 1	
					АО ИНРЕКОН		

Инв № подл | Подп и дата | Взам инв №

25450-04 27 Формат А3

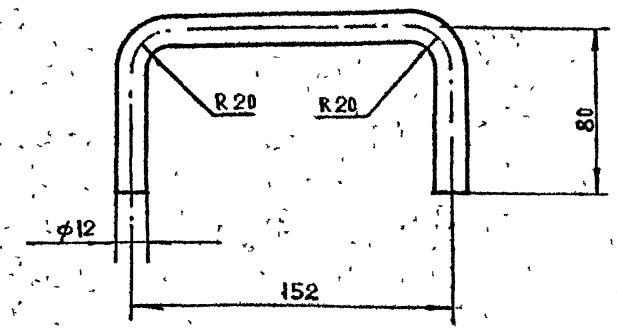

1. Острые кромки притупить

Инв.№ подл.	Подп. и дата	Взам. инв.№			
			1.291-13-03 01.01.01		
Нач.отд.	Прокштейн		Ручка	Стадия:	Масса: 03 / Масштаб: 1:2
Н.контр.	Мирская			Лист	Листов 1
Гл.спец.	Мирская		Круг В12 ГОСТ 2590-88 / Вст3пс2 ГОСТ 535-80	АО "ИНРЕКОН"	
Вед.инж.	Ширяева				

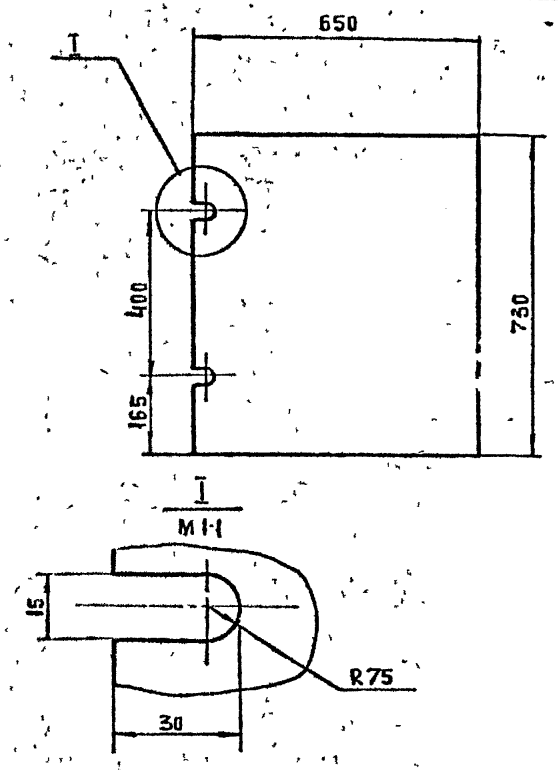

1. Острые кромки притупить

Инв.№ подл.	Подп. и дата	Взам. инв.№			
			1.291-13-03 01 01 02		
Нач.отд.	Прокштейн		Пластина	Стадия: Р	Масса: 12 / Масштаб: 1:10
Н.контр.	Мирская			Лист	Листов 1
Гл.спец.	Мирская		Лист 4 ГОСТ 19903-74* / Вст3пс ГОСТ 16523-89	АО "ИНРЕКОН"	
Вед.инж.	Ширяева				

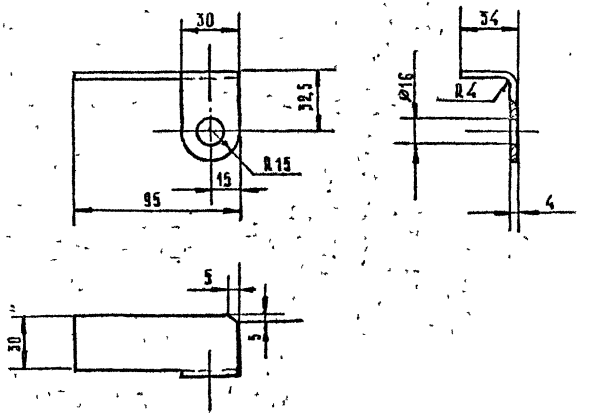

1. Острые кромки притупить.

			1.291-1.3-03.01.01.03		
Нач.отд.	Кронштейн		Кронштейн правый.	Стадия: Р	Масса: 0,13	Масштаб: 1:2
Н.контр.	Мирская			Лист	Листов 1
Гл.спец.	Мирская		Лист 4 ГОСТ 19903-74* В Ст3пс2 ГОСТ 16523-85	АО „ИНРЕКОН"	
Вед.инж.	Ширяева				

Инв.№ подл. | Подпись и дата | Взам.инв.№ | Инв.№ дубл. | Подпись и дата

Формат А4

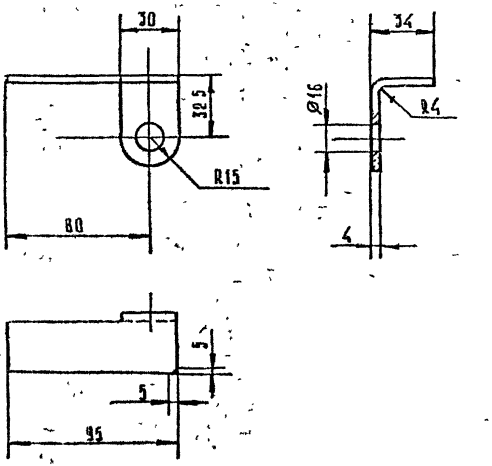

1. Острые кромки притупить.

			1.291-1.3-03 01 01 04		
Нач.отд.	Кронштейн		Кронштейн левый.	Стадия: Р	Масса: 0,13	Масштаб: 1:2
Н.контр.	Мирская			Лист	Листов
Гл.спец.	Мирская		Лист 4 ГОСТ 19903-74* В Ст3пс2 ГОСТ 16523-85	АО „ИНРЕКОН"	
Вед.инж.	Ширяева				

Инв.№ подл. | Подпись и дата | Взам.инв.№

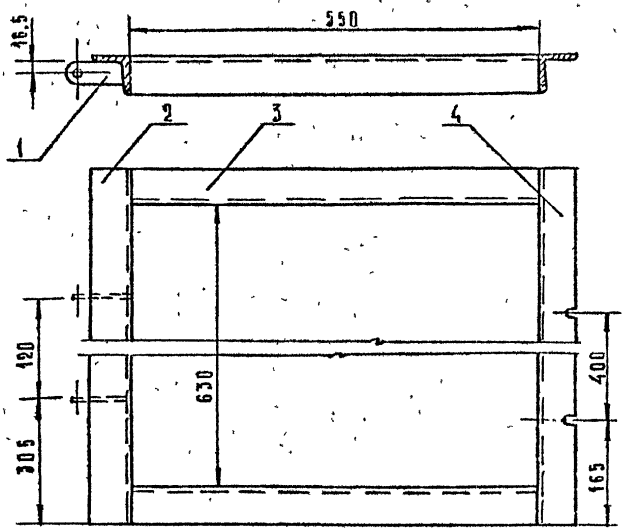

1. Сварку производить по ГОСТ 5264-80

				1.291-13-03 01.02 00 СБ			
				Фланец Сборочный чертеж	Стадия	Масса	Масштаб
						12	1:5
Нач.отд.	Пронштейн				Лист	Листов 1	
Н.контр.	Мирская				АО ИНРЕКОН		
Гл.спец.	Мирская						
Вед.инж.	Ширяева						

Инв. № подл. | Подпись и дата | Взам. инв. №

25450-04 30 Формат А3

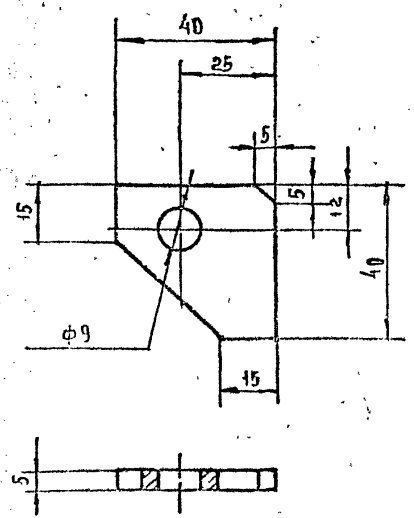

Острые кромки притупить

Нач.отд.	Кронштейн				
Н.контр.	Мирская				
Гл.спец.	Мирская				
Ведущ.	Ширяева				

1.291-1.3-03.01.02.01

Кронштейн

Стадия	Масса	Масштаб
Р	0.06	1:1

Лист | Листов 1

Лист 4 ГОСТ 19903-74* / Ст3пс2 ГОСТ 16523-89

АО "ИНРЕКОН"

Формат А4

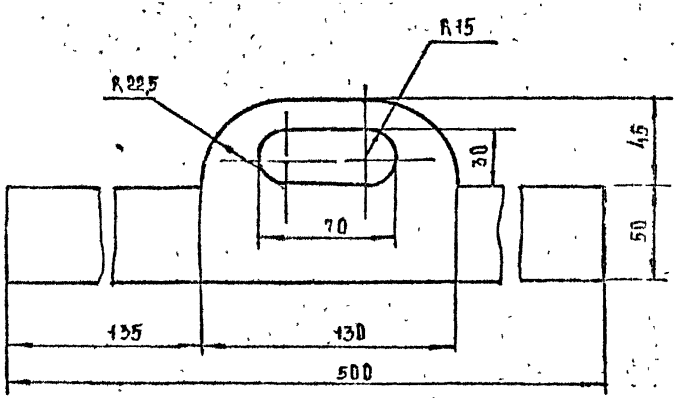

Острые кромки притупить

Нач.отд.	Кронштейн				
Н.контр.	Мирская				
Гл.спец.	Мирская				
Ведущ.	Ширяева				

1.291-1.3-03.01.04.01

Связь

Стадия	Масса	Масшт.
Р	1.2	1:2

Лист | Листов 1

Лист 5 ГОСТ 19903-74 / Ст3пс2 535-88

АО "ИНРЕКОН"

Формат А4

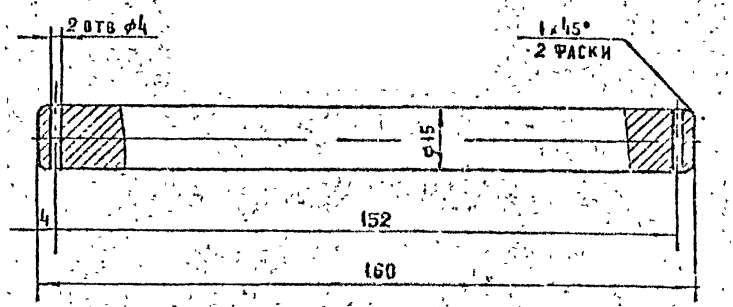

1. Острые кромки притупить

			1.291-1.3-03.01.00.01			
Нач.отд.	Пронштейн		Ось	Стадия	Масса	Масштаб
Н.контр.	Мирская			Р	0,22	1:1
Гл.спец.	Мирская			Лист	Листов 1	
Вед.инж.	Ширяева		Круг В15 ГОСТ 2590-71* / Вст3пс2 ГОСТ 535-88	АО ИНРЕКОН		

Инв.№ подл. | Подп. и дата | Взам.инв.№

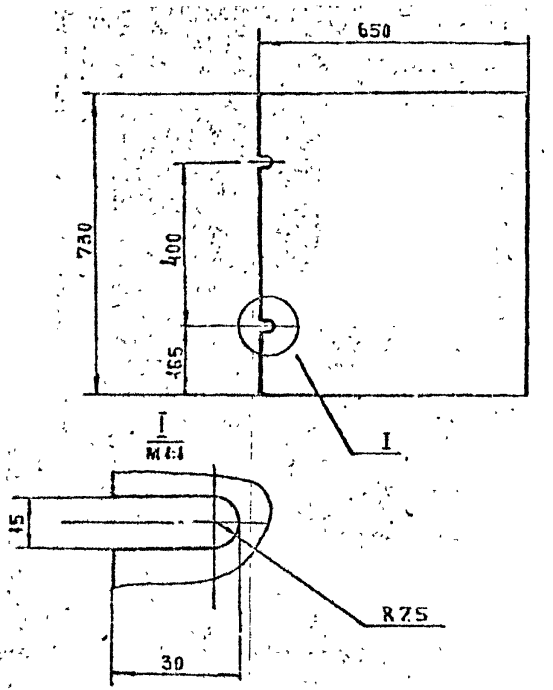

			1.291-1.3-03.01.00.02			
Нач.отд.	Пронштейн		Прокладка	Стадия	Масса	Масштаб
Н.контр.	Мирская			Р	0,5	1:10
Гл.спец.	Мирская			Лист	Листов 1	
Вед.инж.	Ширяева		Резина-пластина 3МБ-АМ ГОСТ 7338-77*	АО ИНРЕКОН		

Инв.№ подл. | Подп. и дата | Взам.инв.№

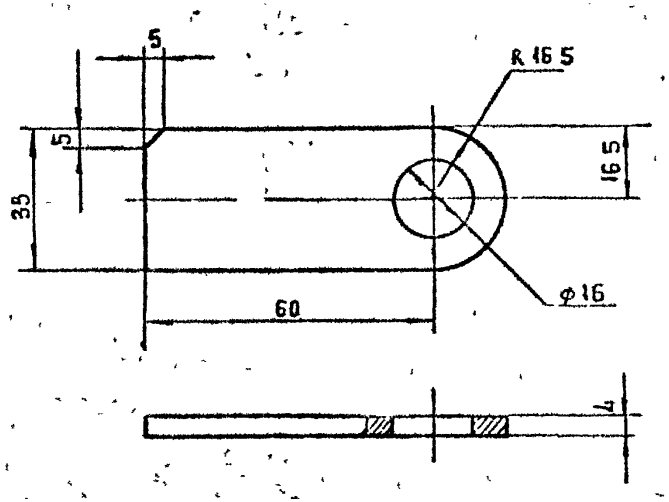

1. Острые кромки притупить.

Инв. № подл.	Подп. и дата	Взам. инв. №	

Нач. отд.	Прокшутин		
Н. контр.	Мирская		
Гл. спец.	Мирская		
Ведущ.	Ширяева		

1.291-1.3-03.01.00.03

Кронштейн

Стадия	Масса	Масштаб
Р	0,1	1:1
Лист	Листов 1	

Лист 4 ГОСТ 19903-74*
В ст3 пс2 ГОСТ 16523-89

АО ИНРЕКОН

Формат	Зона	Поз.	Обозначение	Наименование	Кол.	Примечание
				Документация		
А3			1.291-1.3-03.02.00.00СБ	Сборочный чертеж	1	
				Детали		
А4		1	1.291-1.3.03.02.00.01	Труба приемная	4	
А4		2	1.291-1.3.03.02.00.02	Коллектор	1	
А4		3	1.291-1.3.03.02.00.03	Сборник	1	
А4		4	1.291-1.3.03.02.00.04	Сборник	1	
А4		5	1.291-1.3.03.02.00.05	Крышка	4	
А4		6	1.291-1.3.03.02.00.06	Патрубок	1	
А3		7	1.291-1.3.03.02.00.07	Пластина прижимная	1	
				Стандартные изделия		
		8		Фланец Ру10 Ду50		
				ГОСТ 12820-80	2	
		9		Болт М12х45.58.05		
				ГОСТ 7798-70*	2	
		10		Гайка М12 5.05		
				ГОСТ 5915-70*	2	

Нач.отд.	Пронштейн		
Н.контр.	Мирская		
Гл.спец.	Мирская		
Вед.инж.	Ширяева		

1.291-1.3-03.02.00.00

Батарея собранная

Стадия	Лист	Листов
Р		1

АО „ИНРЕКОН"

Инв.№ подл. | Подп. и дата | Взам.инв.№

25450-04 34

Формат А3

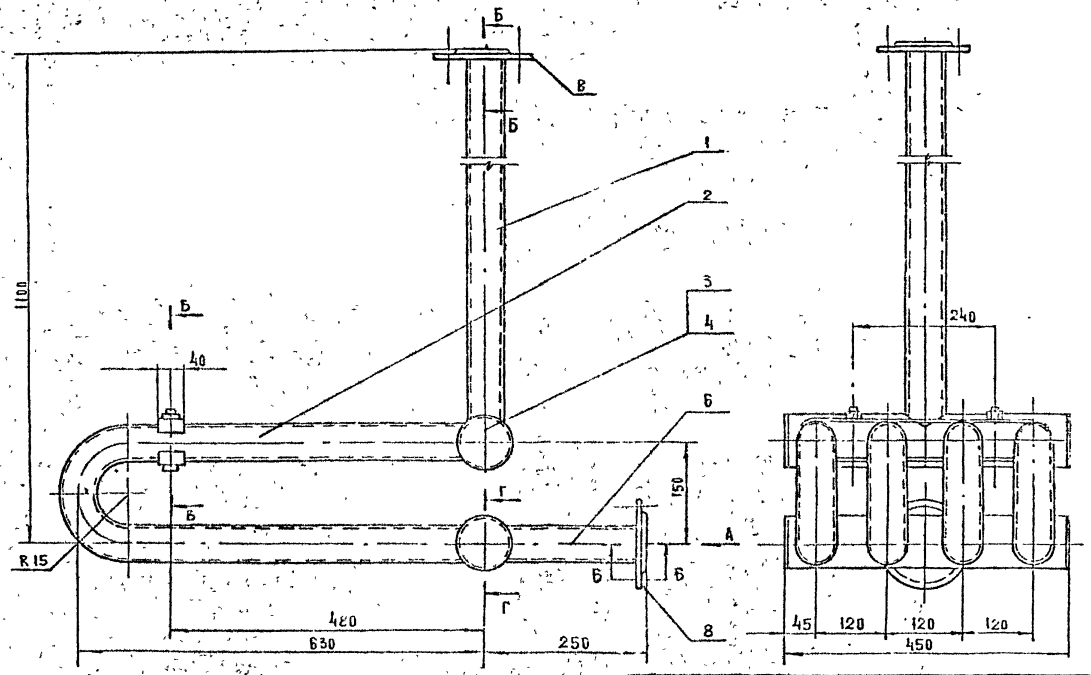

				1 291-1.3.03 02 00 00 СБ			
				БАТАРЕЯ СОБРАННАЯ СБОРОЧНЫЙ ЧЕРТЕЖ	СТАДИЯ	МАССА	МАСШТАБ
					Р	45	1:5
					ЛИСТ 1	ЛИСТОВ 2	
					АО ИНРЕКОН		

ИНВ. № ПОДЛ.	ПОДП. И ДАТА
ВЗАМ. ИНВ. №	

25450-04 . 35

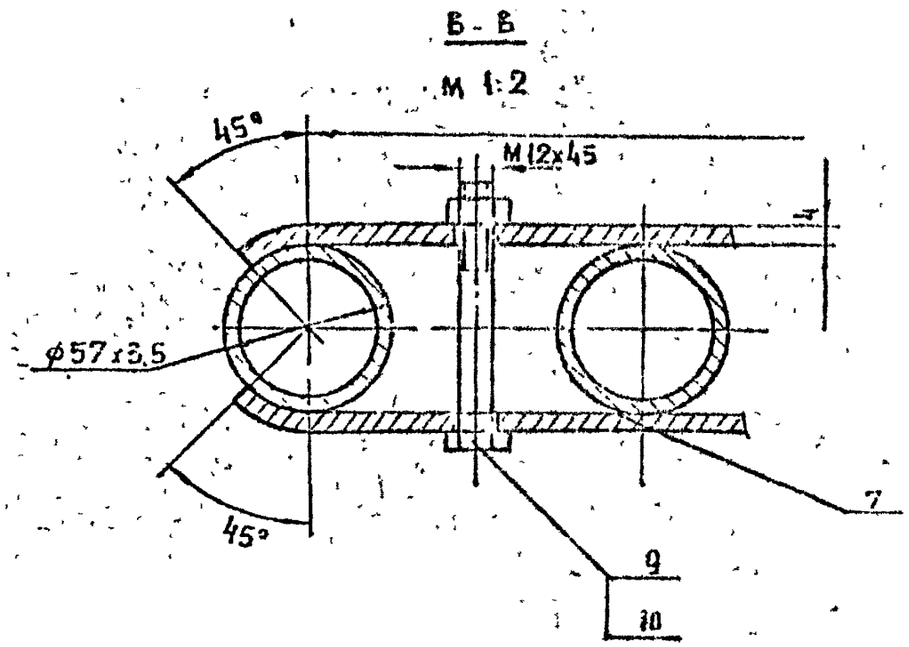

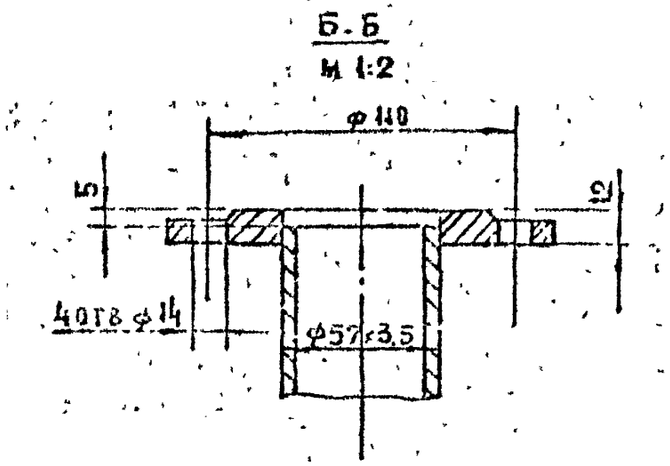

КОНСТРУКЦИЯ СВАРНАЯ, СВАРНЫЕ ШВЫ ПО ГОСТ 5264-80

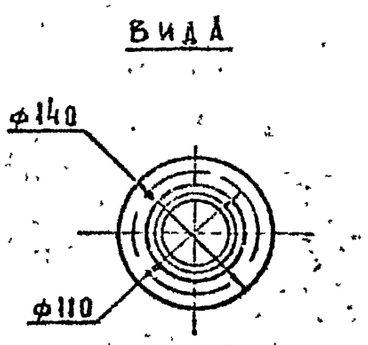

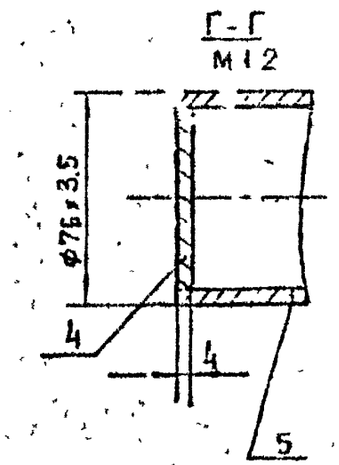

1 291 - 1.3 - 03.02.00 00 СБ		ЛИСТ 2

25450-04 36

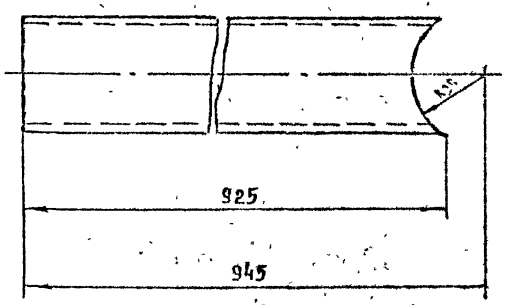

1 Острые кромки притупить

				1.291.1-3-03.02.00.01		
				Труба приемная	Стадия	Масса 4.21	Масштаб 1:2
Нач отд	Промышленн				Лист	Листов 1
Н. контр	Мирская			Труба 57х3,5 ГОСТ 8732-78* / Д ГОСТ 8731-87	АО „ИНРЕКОН"	
Гл. спец	Мирская					
Бел. инж	Ширяева					

Формат А4

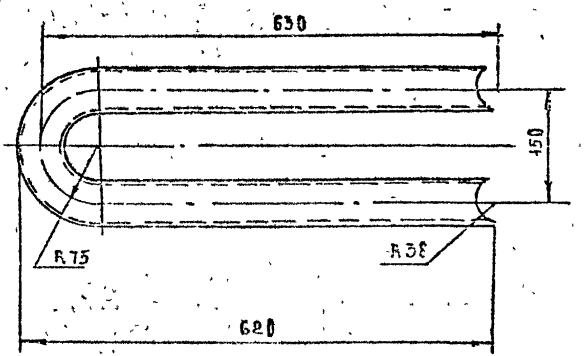

Развернутая длина - 1270 мм

1. Острые кромки притупить

				1.291-1-3-03.02.00.02		
				Коллектор	Стадия Р	Масса 5,73	Масшт 1:5
Нач отд	Промышленн				Лист	Листов 1
Н. контр	Мирская			Труба 57х3,5 ГОСТ 8732-78* / Д ГОСТ 8731-87	АО „ИНРЕКОН"	
Гл. спец	Мирская					
Бел. инж	Ширяева					

25450-04 37

Формат А4

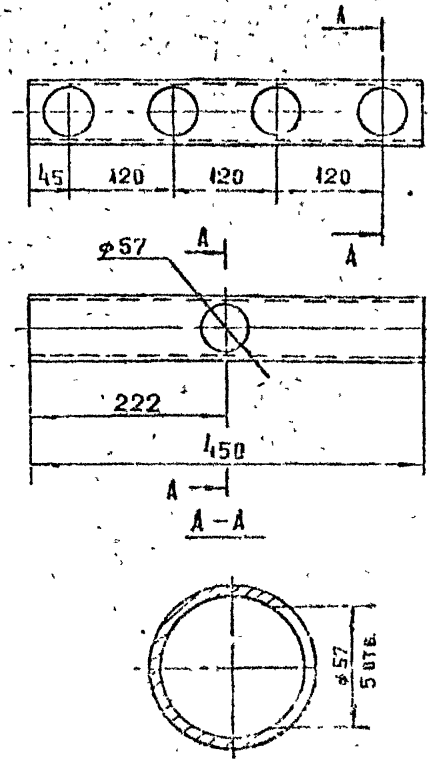

Острые кромки притупить

			1.291-13-03 02 00.03			
			Сборник	Стадия	Масса	Масштаб
				Р	2,71	1:5
Нач.сект.	Пронштейн			Лист	Листов 1	
Н.контр.	Мирская		Труба 76х3,5 ГОСТ 8732-78* / Д ГОСТ 8731-87	АО «ИНРЕКОН»		
Гл.спец.	Мирская					
Вед.инж.	Ширяева					

Инв.№ подл. | Подп. и дата | Взам.инв.№

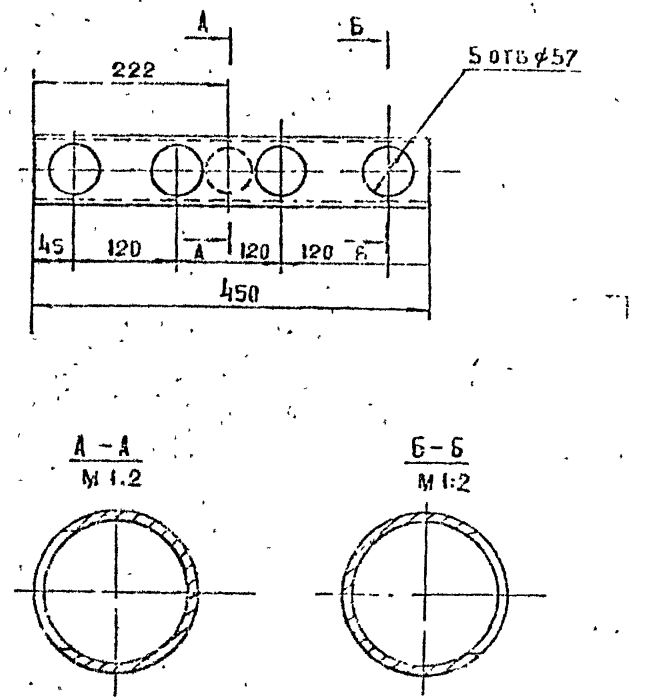

Острые кромки притупить

			1.291-13-03 02 00 04			
			Сборник	Стадия	Масса	Масштаб
				Р	2,71	1:5
Нач.сект.	Пронштейн			Лист	Листов 1	
Н.контр.	Мирская		Труба 76х3,5 ГОСТ 8732-78* / Д ГОСТ 8731-87	АО «ИНРЕКОН»		
Гл.спец.	Мирская					
Вед.инж.	Ширяева					

Инв.№ подл. | Подп. и дата | Взам.инв.№

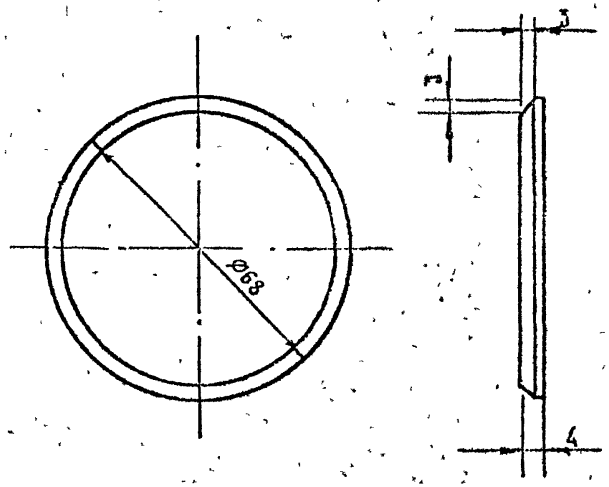

1 Острые кромки притупить.

Инв. № подл.	Подпись и дата	Взам. инв. №		1.291-1.3-03.02.00.05			
				Крышка	Стадия	Масса	Масштаб
					Р	0,2	1:1
					Лист	Листов 1	
	Нач. отд.	Пронштейн		Лист 4 ГОСТ 19903-74 / Б Ст3пс2 ГОСТ 16523-73	АО ИНРЕКОН		
	Н. контр.	Мирская					
	Гл. спец.	Мирская					
	Вед. инж.	Ширеева					

Формат А4

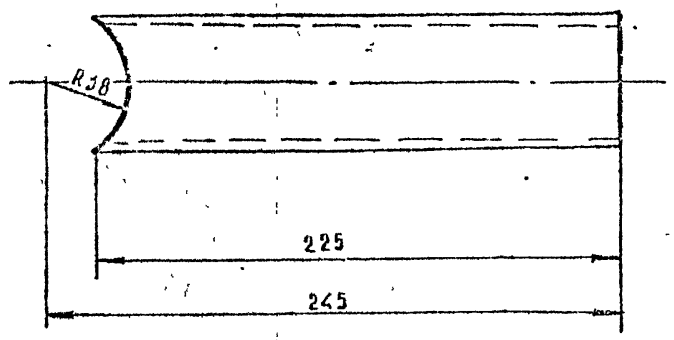

1 Острые кромки притупить.

Инв. № подл.	Подпись и дата	Взам. инв. №		1.291-1.3-03.02.00.06			
				Патрубок	Стадия	Масса	Масштаб
					Р	1,0	1:2
					Лист	Листов 1	
	Нач. отд.	Пронштейн		Труба 57×3,5 ГОСТ 8732-78* / Д ГОСТ 6731-87	АО ИНРЕКОН		
	Н. контр.	Мирская					
	Гл. спец.	Мирская					
	Вед. инж.	Ширеева					

25450-04 39

Формат А4

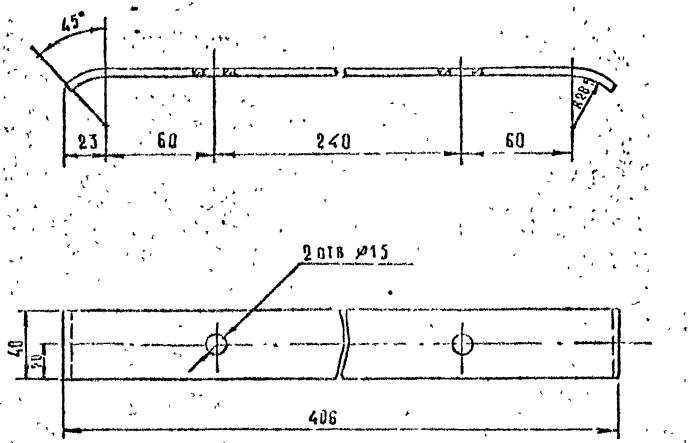

1. Острые кромки притупить.

Инв. № подл.	Подпись и дата	Взам. инв. №	

Нач. отд.	Пронштейн	
Гл. конструктор	Лицкая	
Гл. спец.	Мирская	
Вед. инж.	Ширяева	

1.291-1.3-03.02.00.07

Пластина прижимная

Стадия	Масса	Масштаб
Р	0.5	1:2

Лист	Листов 1

Лист 4 ГОСТ 19903-74*
В Ст3пс2 ГОСТ 16523-89

АО ИНРЕКОН

Формат	Зона	Поз.	Обозначение	Наименование	Кол.	Примечание
				Документация		
А3			1.291-1.3-03.03.00.00 СБ	Сборочный чертеж	1	
				Сборочные единицы		
А3		1	1.291-1.3-03.03.01.00 СБ	Патрубок	1	
А4		2	1.291-1.3-03.03.02.00 СБ	Фланец опорный	1	
А4		3	1.291-1.3-03.03.03.00 СБ	Сетка	1	
				Детали		
А4		4	1.291-1.3-03.03.00.01	Кольцо	1	
А4		5	1.291-1.3-03.03.00.02	Прокладка	1	
А3		6	1.291-1.3-03.03.00.03	Труба дырчатая	1	
				Стандартные изделия		
		7		Болт М16×50.58.05		
				ГОСТ 7798-70*	4	
		8		Гайка М16.5.05		
				ГОСТ 5915-70*	4	
		9		Шайба 16.65Г 02.9		
				ГОСТ 6402-70*	4	
		10		Фланец Ру10 Ду 70		
				ГОСТ 12820-80	1	

Нач. отд.	Пронштейн		1.291-1.3-03.03.00.00	
Н. контр.	Мирская		Рассольный фильтр	Стадия Р, Лист 1, Листов 9
Гл. спец.	Мирская			АО „ИНРЕКОН"
Вед. инж.	Ширяева			

Инв. № подл. | Подп. и дата | Взам. инв. №

25450-04 41

Формат А3

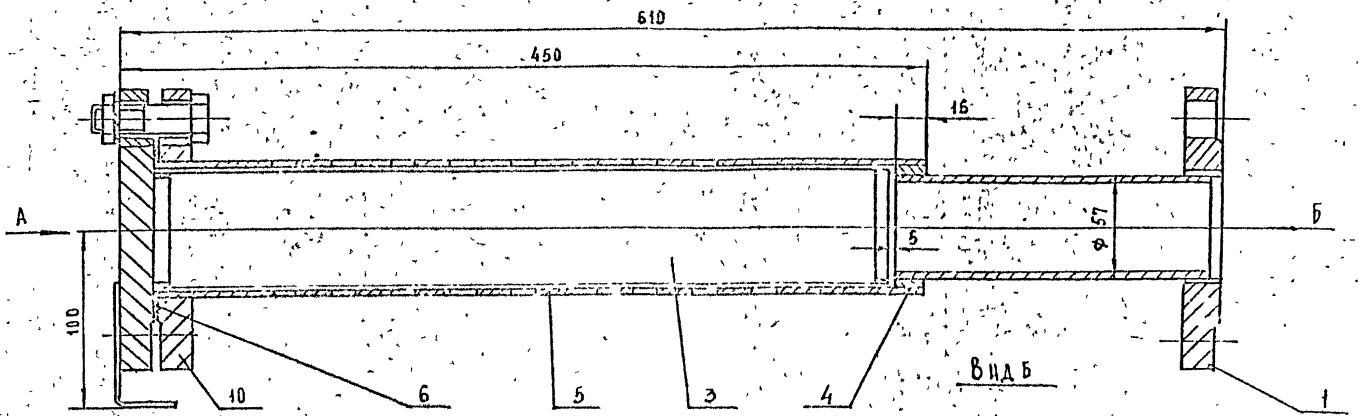

Вид А

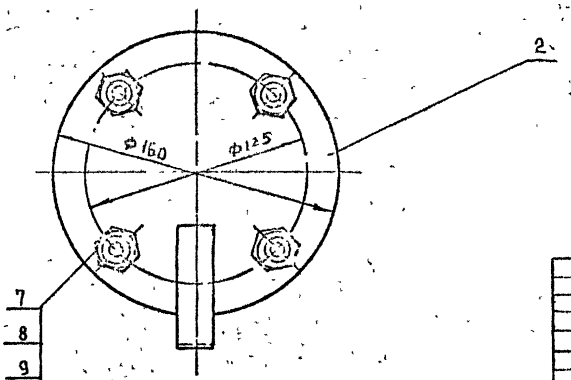

Вид Б

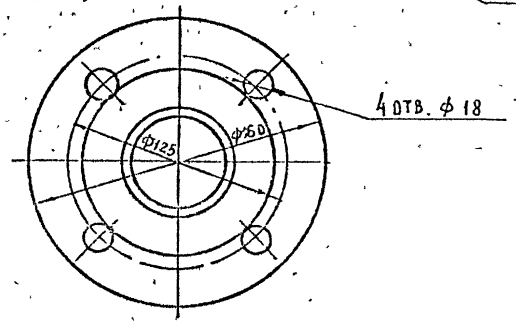

Нач. отд.	Кронштейн		
Н. контр.	Мирская		
Гл. спец.	Мирская		
Зед. инж.	Мирская		

1.291-1.3-03.03.00 00 СБ

Рассольный фильтр
Сборочный чертеж

Стадия	Масса	Масштаб
Р	32	1:2
Лист	Листов 1	

АО „ИНРЕКОН"

Инв. № подл. | Подп. и дата | Взам. инв. №

Формат	Зона	Поз	Обозначение	Наименование	Кол.	Примечание
				Документация		
А3			1 291-1.3-03 03 00 00СБ	Сборочный чертеж		
				Детали		
Б4		1	1 291-1.3-03 03 00 01	Труба		
				Труба $\frac{57 \times 3.5 \text{ ГОСТ } 8732\text{-}78^*}{\text{А10 ГОСТ } 8731\text{-}87}$		
				$L = 171$	1	0,8 кг
				Стандартные изделия		
		2		Фламец Ру10. Ду50		
				ГОСТ 12820-80	1	

Нач. отд.	Кронштейн			1.291-1.3-03.03.01.00		
Н. контр.	Мирская			Патрубок	Стадия: Р	Лист	Листов: 1
Гл. спец.	Мирская				АО „ИНРЕКОН"	
Вед. инж.	Шигаева					

25450-04 43

Подп. и дата | Инв. № подл. | Взам. инв. №

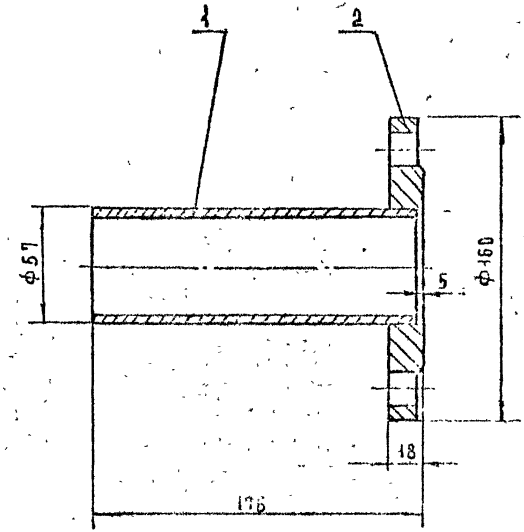

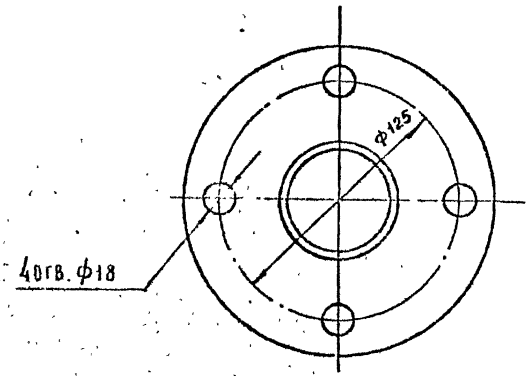

1. Сварные швы по ГОСТ 5264-80
2. Электрод марки Э42 ГОСТ 9467-75*

				1.291-1.3-03.03.01.00 СБ			
				Патрубок Сборочный чертеж	Стадия	Масса	Масштаб
					Р		1:2
Нач.отд.	Пропштейн				Лист	Листов 1	
Н. контр.	Мирская				АО „ИНРЕКОН"		
Гл.спец.	Мирская						
Вед.инж.	Ширяева						

Инв. № подл. | Подп. и дата | Взам. инв. №

25450-04 44 формат А3

Формат	Зона	Поз.	Обозначение	Наименование	Кол.	Примечание
				Документация		
А4			1.291-1.3-03.03.02.00 СБ	Сборочный чертеж	1	
				Детали		
А4			1.291-1.3-03.03.02.01	Опора	1	
А4			1.291-1.3-03.03.02.02	Фланец ⌀160 δ=20	1	
				Ст.3 ГОСТ 380-88		

1.291-1.3-03.03.02.00

Фланец опорный

Стадия Р | Лист 1 | Листов

АО „ИНРЕКОН"

Формат А4

Формат	Зона	Поз.	Обозначение	Наименование	Кол.	Примечание
				Документация		
А4			1.291-1.3-03.03.03.00 СБ	Сборочный чертеж	1	
				Детали		
Б4	1		1.291-1.3-03.03.03.01	Сетка Лист 2 ГОСТ 19904-74* Вст.3 ГОСТ 16523-89	1	
Б4	2		1.291-1.3-03.03.03.02	Кольцо ⌀нар.-64	1	
				⌀вн.-60 L=12		
				Ст.3 ГОСТ 380-88		

1.291-1.3-03.03.03.00

Сетка

Стадия Р | Лист 1 | Листов

АО „ИНРЕКОН"

Формат А4

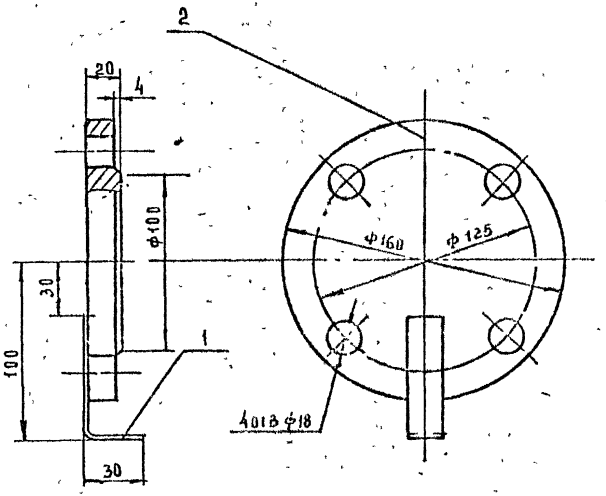

			1.291-1.3-03.03.02.00СБ		
			Фланец опорный Сборочный чертеж	Стадия: Р	Масса:	Масштаб: 1:2
				Лист	Листов 1
Нач.отд.	Прокопчук			АО „ИНРЕКОН"	
Н.контр.	Мирская				
Гл.спец.	Мирская				
Ведущ.	Ширяева				

Инв.№подл. | Подп. и дата | Взам.инв.№

Формат А4

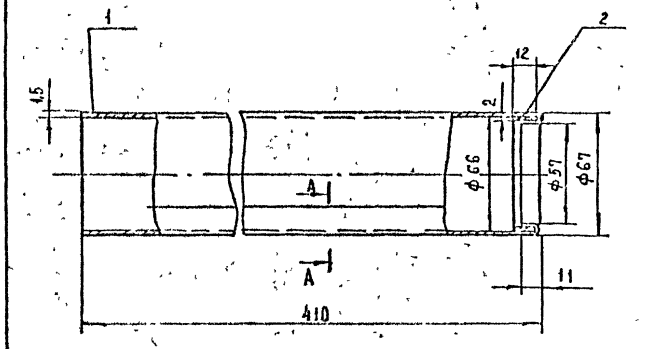

А–А

М1:1

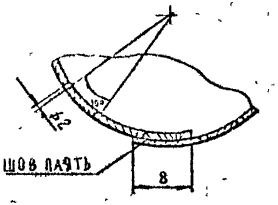

1. Края сетки обогнуть вокруг кольца и пропаять.
2. Острые кромки притупить.
3. Отв. ф2 сверлить по всему периметру сетки (поз.1) с шагом 10мм.

			1.291-1.3-03.03.03.00СБ		
			Сетка Сборочный чертеж	Стадия: Р	Масса:	Масштаб: 1:2
				Лист	Листов 1
Нач.отд.	Прокопчук			АО „ИНРЕКОН"	
Н.контр.	Мирская				
Гл.спец.	Мирская				
Ведущ.	Ширяева				

Инв.№подл. | Подп. и дата | Взам.инв.№

 Формат А4

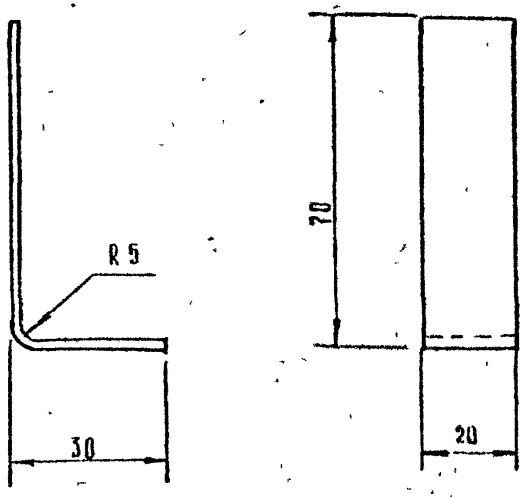

1. Острые кромки притупить.

			1.291-1.3-03.03.02.01			
Нач.отд.	Пронштейн		Опора	Стадия	Масса	Масштаб
Н.контр.	Мирская			Р	0,16	1:2
Гл.спец.	Мирская			Лист	Листов 1	
Вед.инж.	Шкарева		Лист 4 ГОСТ 19903-74* 6 Ст3пс ГОСТ 16523-89	АО „ИНРЕКОН"		

Инв.№ подл. | Подпись и дата | Взам.инв.№

Формат А4

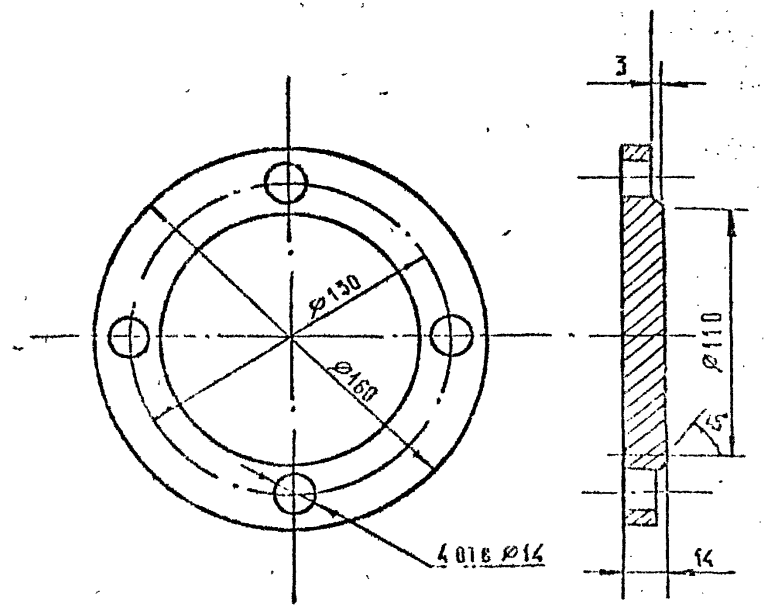

1. Острые кромки притупить.

			1.291-1.3-03.03.02.02			
Нач.отд.	Пронштейн		Фланец	Стадия	Масса	Масштаб
Н.контр.	Мирская			Р	1,6	1:2
Гл.спец.	Мирская			Лист	Листов 1	
Вед.инж.	Шкарева		Ст.3 ГОСТ 380-88	АО „ИНРЕКОН"		

Инв.№ подл. | Подпись и дата | Взам.инв.№

Формат А4

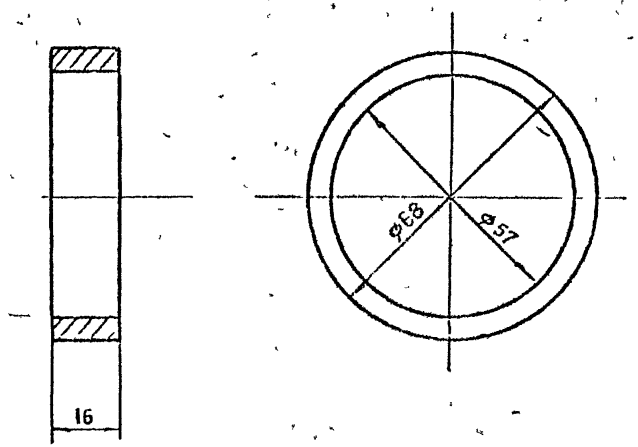

1. Острые кромки притупить

Инв.№ подл.	Подп. и дата	Взам. инв.№				
				1.291-1.3-02.03.00.01		
				Кольцо	Стадия: Р; Масса: 0.16; Масштаб: 1:2	
					Лист	Листов
Нач.отд.	Пронштейн			ст 3. ГОСТ 380-88	АО „ИНРЕКОН"	
Н.контр.	Мирская					
Гл.спец.	Мирская					
Вед.инж.	Ширяева					

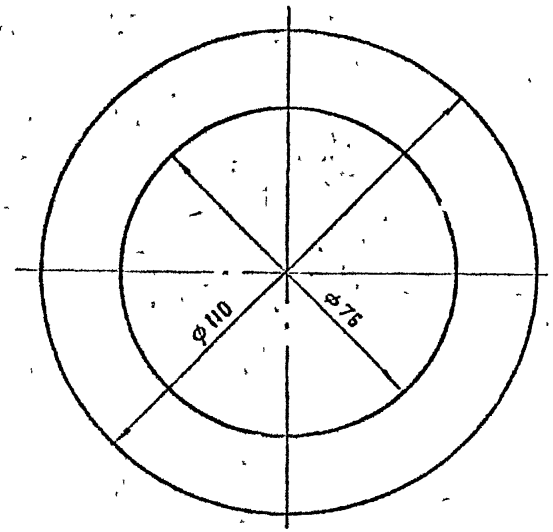

1. Острые кромки притупить

Инв.№ подл.	Подп. и дата	Взам. инв.№				
				1.291-1.3-03.03.00.02		
				Прокладка	Стадия: Р; Масса: 0.08; Масштаб: 1:1	
					Лист	Листов
Нач.отд.	Пронштейн			Резина-пластина 3МБ-ДМ ГОСТ 7338-77	АО „ИНРЕКОН"	
Н.контр.	Мирская					
Гл.спец.	Мирская					
Вед.инж.	Ширяева					

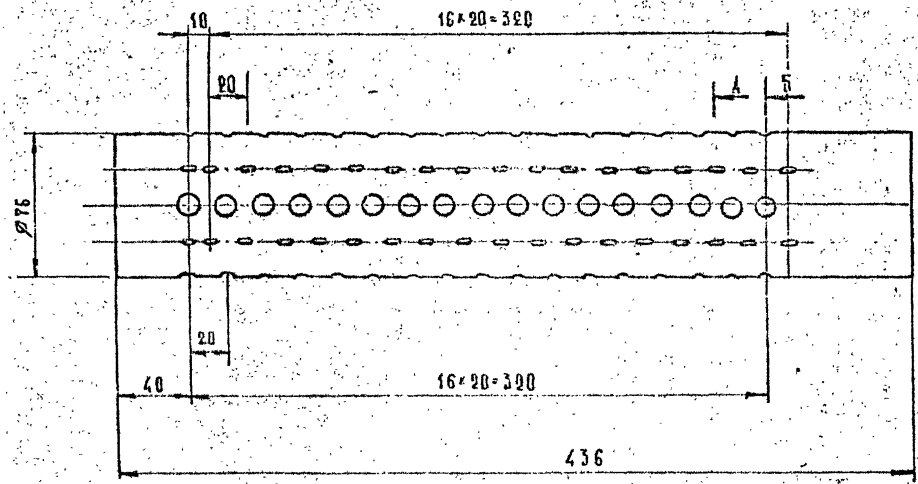

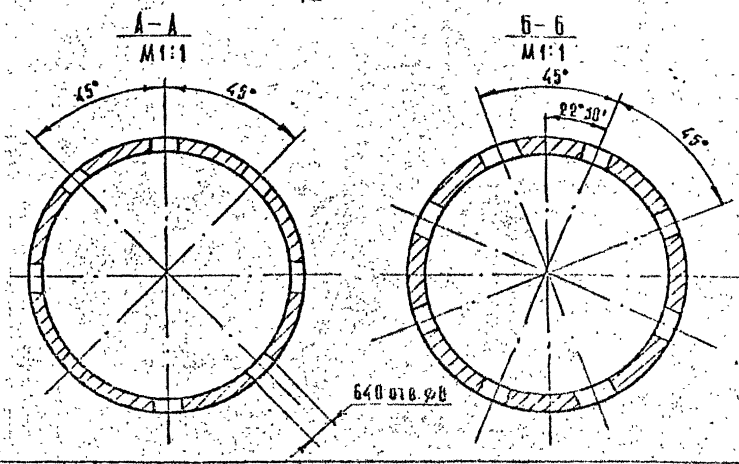

1. Острые кромки притупить.

				1.291-1.3-03.03.00.03			
				Труба дырчатая	Стадия	Масса	Масштаб
					Р	1,6	1:2
					Лист	Листов 1	
Нач. отд.	Кроншеева			Труба 76×3,5 ГОСТ 8732-78* / А10 ГОСТ 8731-87	АО „ИНРЕКОН"		
Н. контр.	Мирская						
Гл. спец.	Мирская						
Вед. инж.	Ширяева						

Инв. № подл. | Подп. и дата | Взам. инв. №

25450-04 49

Формат А3

Формат	Зона	Поз.	Обозначение	Наименование	Кол.	Примечание
				Документация		
А3			1.291-1.3-03.04.00.00СБ	Сборочный чертеж		
				Детали		
Б4		1	1.291-1.3-03.04.00.01	Стенка 1092×820	1	
				Лист 4 ГОСТ 19903-74* / ВСт3пс2 ГОСТ16523-89*		18 кг
Б4		2	1.291-1.3-03.04.00.02	Стенка 1000×1092	2	21 кг
				Лист 4 ГОСТ 19903-74* / ВСт3пс2 ГОСТ16523-89		
А4		3	1.291-1.3-03.04.00.03	Стенка	1	
А4		4	1.291-1.3-03.04.00.04	Крышка	1	
Б4		5	1.291-1.3-03.04.00.05	Дно 1010×838	1	18 кг
				Лист 4 ГОСТ 19903-74* / ВСт3пс2 ГОСТ16523-89		
		6	1.291-1.3-03.04.00.06	Рамка	1	
		7	1.291-1.3-03.04.00.07	Опора	1	

Инв. № подл. | Подп. и дата | Взам. инв. №

Нач. отд.	Пронштейн	
Н. контр.	Морская	
Гл. спец.	Морская	
Вед. инж.	Ширяева	

1.291-1.3-03.04.00.00

Корпус

Стадия	Лист	Листов
Р		1

АО „ИНРЕКОН"

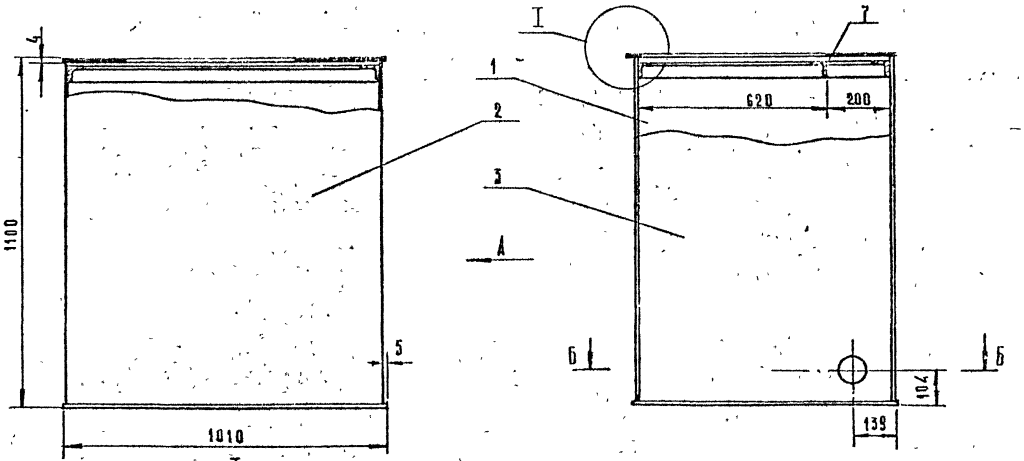

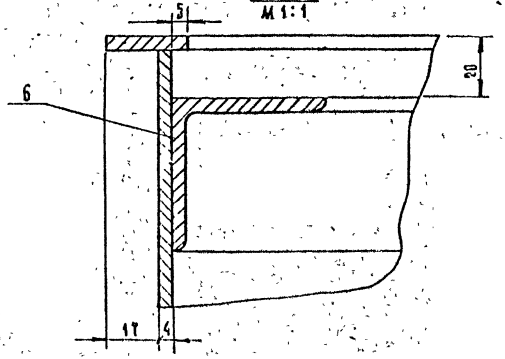

1. Сварные швы по ГОСТ 5264-80.
2. Электрод марки Э-42 ГОСТ 9467-75*.

				1.291-1.3-03.04.00.00 СБ			
				Корпус. Сборочный чертеж	Стадия	Масса	Масшт.
					Р	217	1:10
Нач отд	Прокшлин				Лист 1	Листов 2	
Н контр	Мирская				АО „ИНРЕКОН"		
Гл спец	Мирская						
Вед инж	Ширяева						

Инв. № подл. | Подп. и дата | Взам. инв. №

25450-04 51 Формат А3

Б-Б

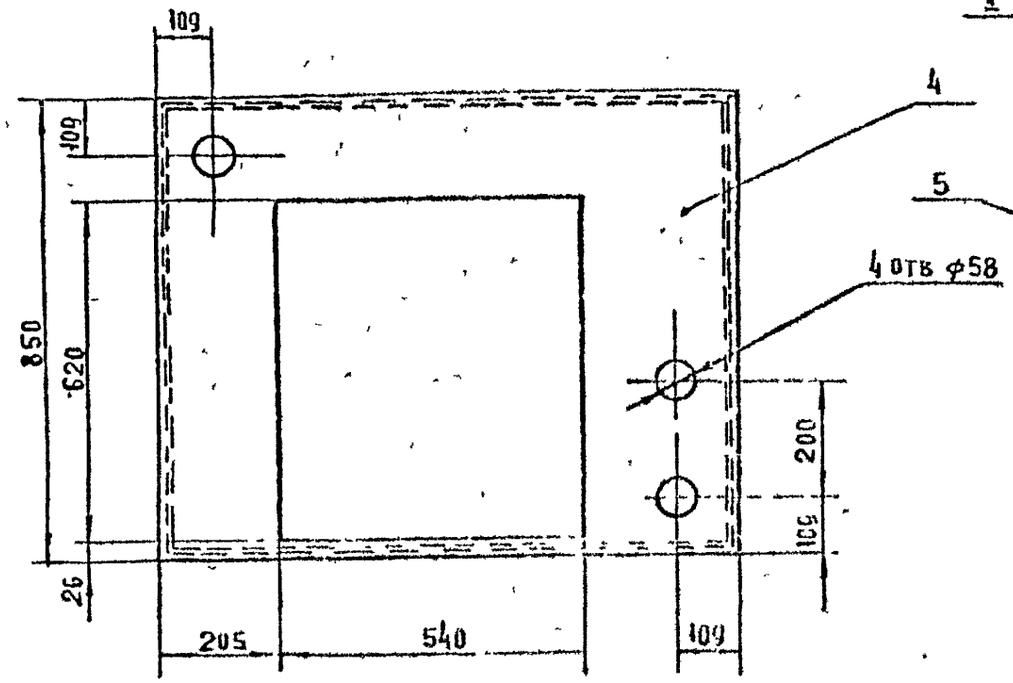

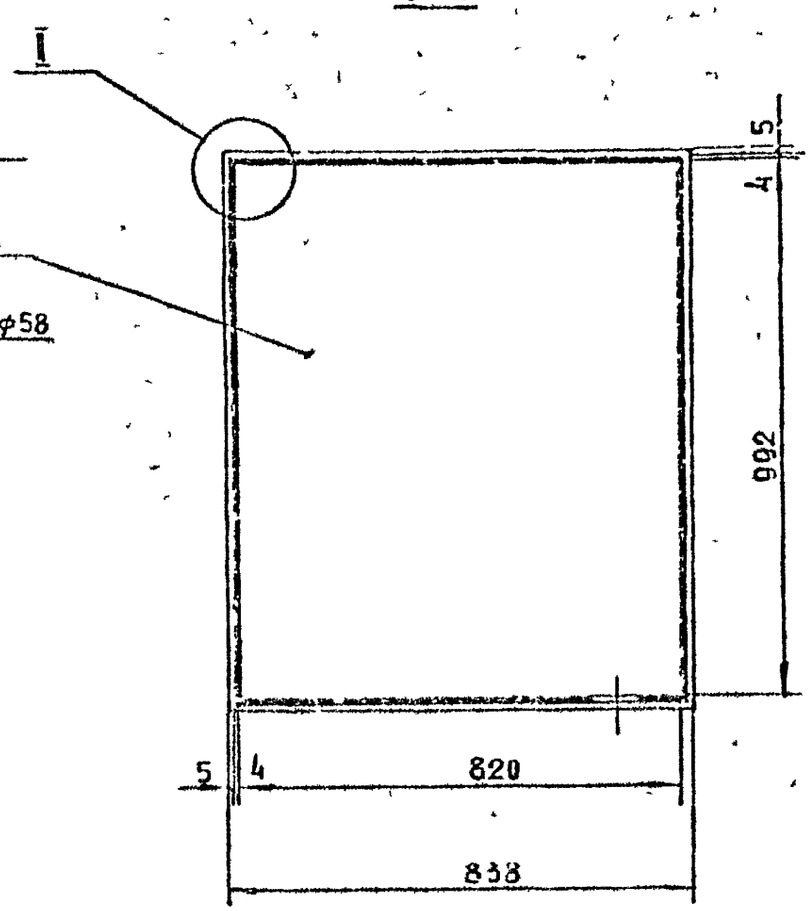

II
М 1:2

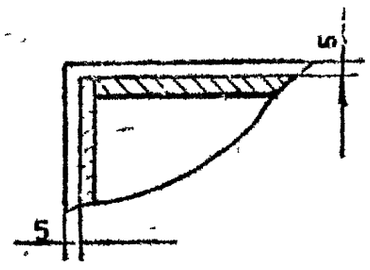

Инв. № подл. | Подп. и дата | Взам. инв. №

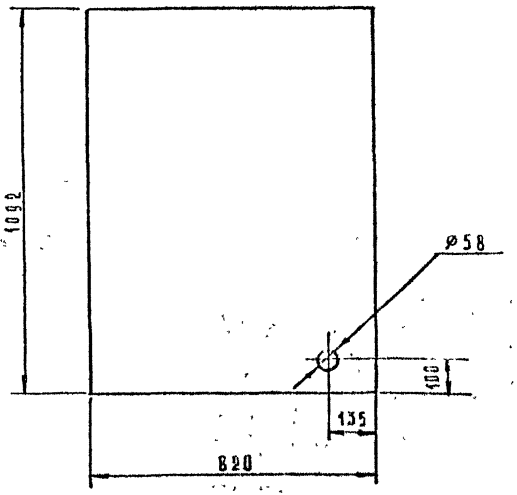

1. Острые кромки притупить.

Нач отд	Пронштейн			1.291-1.3-03.04.00.03			
Н контр	Мирская			Стенка	Стадия	Масса	Масштаб
Гл спец	Мирская				Р	27,8	1:10
Вед инж	Ширяева				Лист	Листов 1	
				Лист 4 ГОСТ 19903-74* 8 Ст3пс2 ГОСТ 16523-70	АО „ИНРЕКОН"		

Инв № подл | Подпись и дата | Взам инв №

Формат А4

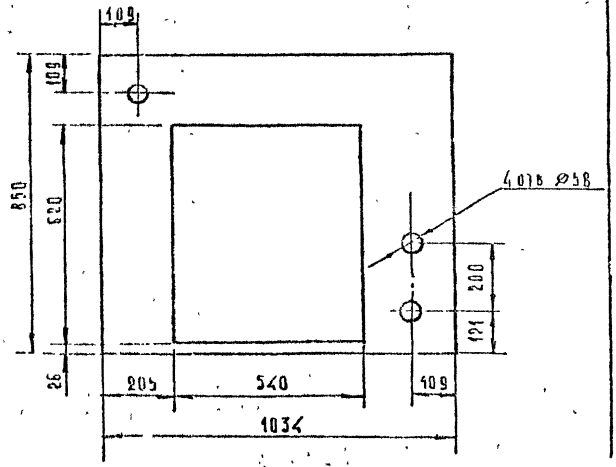

Нач отд	Пронштейн			1.291-1.3-03.04.00.04			
Н контр	Мирская			Крышка	Стадия	Масса	Масштаб
Гл спец	Мирская				Р	13,2	1:10
Вед инж	Ширяева				Лист	Листов 1	
				Лист 4 ГОСТ 19903-74* 8 Ст3пс2 ГОСТ 16523-70	АО „ИНРЕКОН"		

Инв № подл | Подпись и дата | Взам инв №

25450-04 53

Формат А4

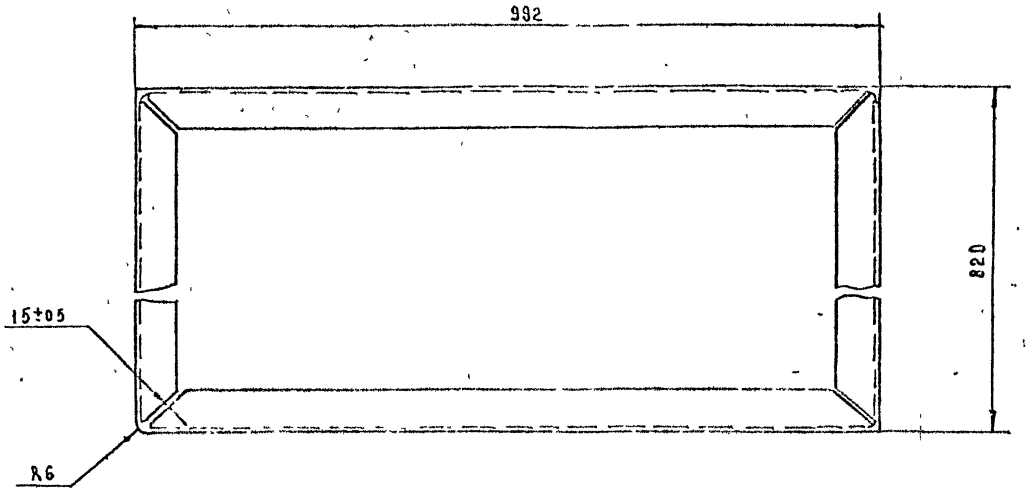

Развертка

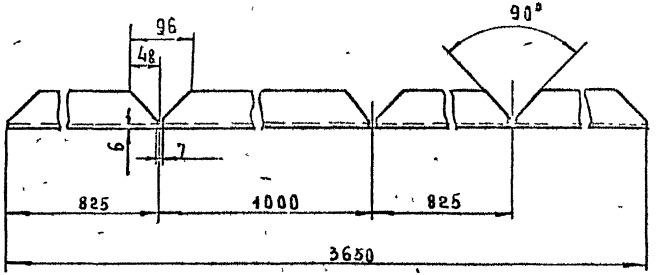

				1.291-1.3.03 04 00 06			
				РАМКА	СТАДИЯ	МАССА	МАСШТ
					Р	41	1б
НАЧ ОТД	ПРОНЦТЕЙН				ЛИСТ	ЛИСТОВ 1	
Н КОНТР	МИРСКАЯ			Уголок 650×50×5 ГОСТ8509-86 / В Ст3пс2 ГОСТ535-88	АО „ИНРЕКОН"		
ГЛ СПЕЦ	МИРСКАЯ						
ВЕД ИН	ШИРЯЕВА						

ИНВ № ПОДЛ | ПОДП ИДАТА | ВЗАМ ИНВ №

.25450-04 54

ФОРМАТ А3

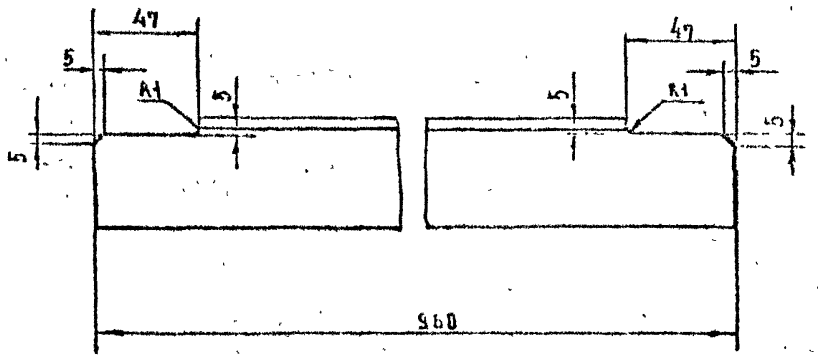

1. Острые кромки притупить

				1.291-1.3-03.04.00.07			
				ОПОРА	СТАДИЯ	МАССА	МАСШТАБ
					Р	11	1:2
НАЧ ОТД	ПРОКУТЕРИН				ЛИСТ	ЛИСТОВ 1	
Н КОНТР	МИРСКАЯ			Уголок $\frac{Б\ 50\times50\times5\ ГОСТ\ 8509\text{-}86}{В\ ст2\ пс2\ ГОСТ\ 535\text{-}88}$	ЛО „ИНРЕКОН"		
ГА СПЕЦ	МИРСКАЯ						
ВЕД ИНЖ	ШИРЯЕВА						

25450-04 55

ФОРМАТ А3

Формат	Зона	Поз.	Обозначение	Наименование	Кол	Примеч
				Документация		
А3			1.291-13-03.05.00 00 СБ	Сборочный чертеж	1	
				Детали		
А3		1	1.291-13-03.05.00 01	Связь	2	
А3		2	1.291-13-03.05.00.02	Дно	1	
Б4		3	1.291-13-03.05.00.03	Опора L = 450	2	
				Уголок $\frac{\text{б50×50×5 ГОСТ 8509-86}}{\text{Ст3пс2 ГОСТ 535-88}}$		0,4кг
Б4		4	1.291-13-03.05.00.04	Стойка L = 385	4	
				Уголок $\frac{\text{б50×50×5 ГОСТ 8509-86}}{\text{Ст3пс2 ГОСТ 535-86}}$		0,35кг
Б4		5	1.291-13-03.05.00.05	Сетка из ГОСТ 3826-82	1	0,8кг

Инв.№подл. | Подп. и дата | Взам.инв.№

Нач.отд.	Промыгин	
Н.контр.	Мирская	
Гл.спец.	Мирская	
Вед.инж.	Цинцева	

1.291-13-03.05.00 00

Концентратор

Стадия	Лист	Листов
Р		1

АО "ИНРЕКОН"

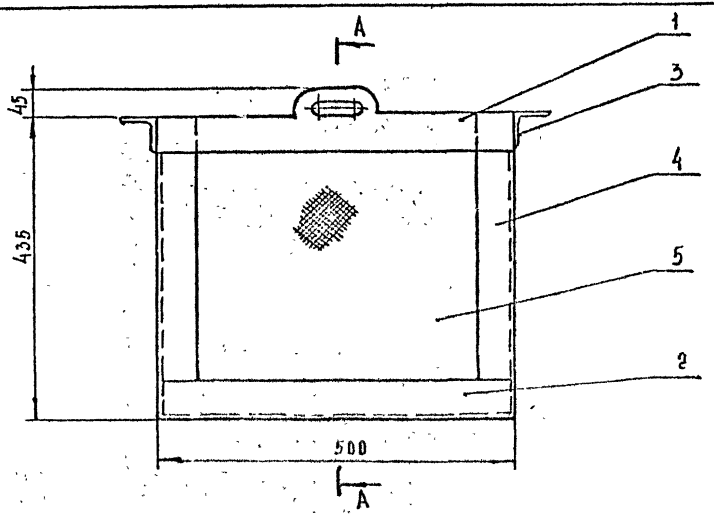

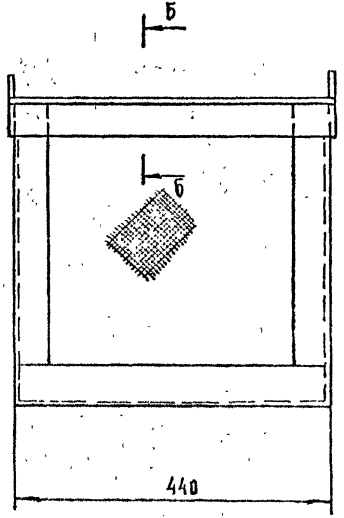

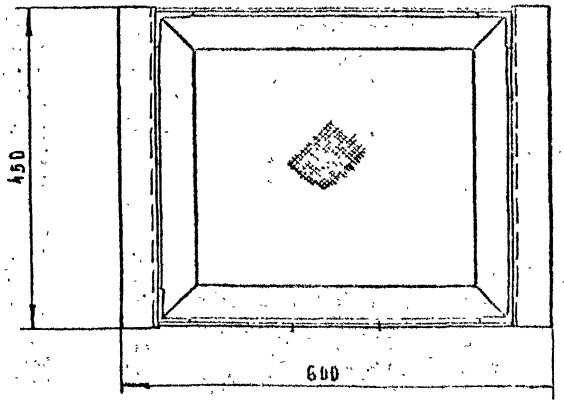

Инв.№подл. | Подп. и дата | Взам.инв.№

Нач.отд.	Пронькина		
Н.контр.	Минская		
Гл.спец.	Минская		
Вед.инж.	Шигарова		

1.291-1.3-03.05.00.00 СБ

Концентратор
Сборочный чертеж

Стадия	Масса	Масштаб
Р	29	1:5

Лист 1 | Листов 2

АО „ИНРЕКОН"

А – А
М 1:2

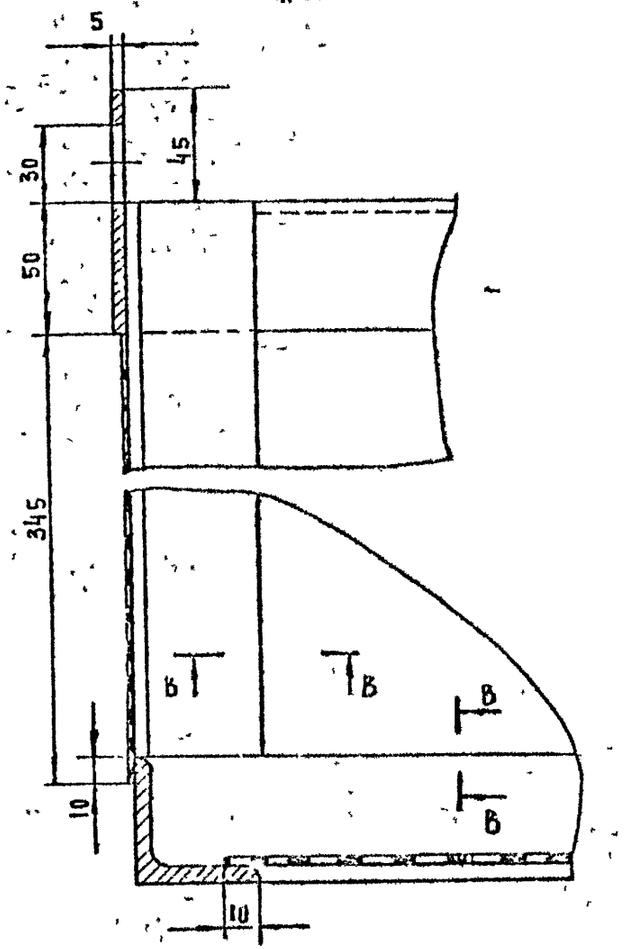

Б – Б
М 1:2

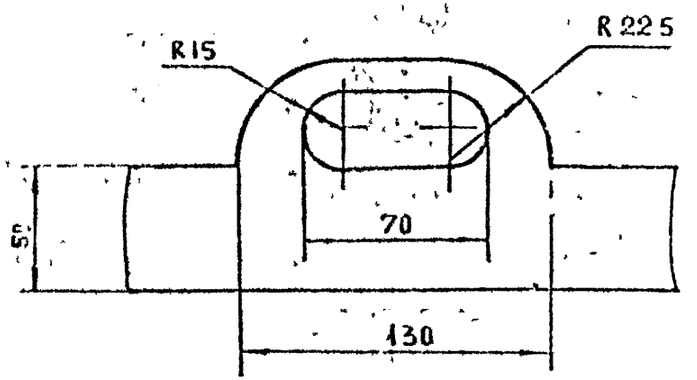

В – В
М 1:2



Инв. № подл. | Подп. и дата | Взам. инв. №

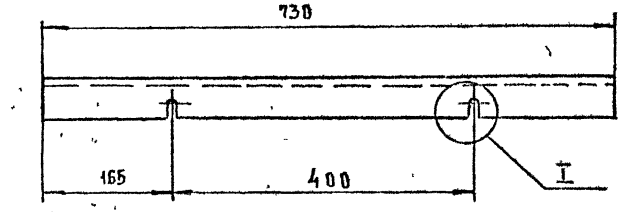

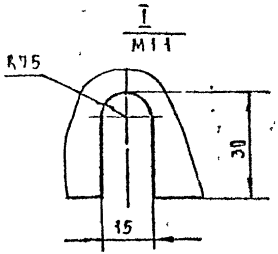

				1.291-1.3-03 05.00.01			
				Связь	СТАДИЯ	МАССА	МАСШТ
					Р	1,2	1:2
					ЛИСТ	ЛИСТОВ 1	
НАЧ ОТД	ПРОНШТЕЙН			Лист: 5ГОСТ19903-74* / ВСТ3ПС2ГОСТ535-88	АО „ИНРЕКОН"		
Н КОНТР	МИРСКАЯ						
ГА СПЕЦ	МИРСКАЯ						
БЕД ИНЖ	ШИРЯЕВА						

ИНВ № ПОДЛ | ПОДП И ДАТА | ВЗАМ ИНВ №

ФОРМАТ А4

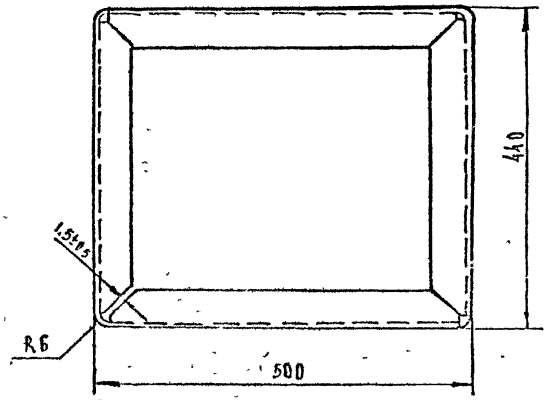

Развертка

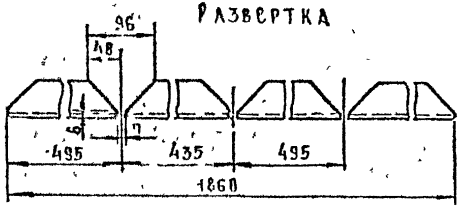

				1.291-1.3-03 05 00 01			
				Дно	СТАДИЯ	МАССА	МАСШТ
					Р	23	15
					ЛИСТ	ЛИСТОВ 1	
НАЧ ОТД	ПРОНШТЕЙН			Уголок 50×50×5ГОСТ 8509-86 / ВСТ3ПС2ГОСТ535-88	АО „ИНРЕКОН"		
Н КОНТР	МИРСКАЯ						
ГА СПЕЦ	МИРСКАЯ						
БЕД ИНЖ	ШИРЯЕВА						

ИНВ № ПОДЛ | ПОДП И ДАТА | ВЗАМ ИНВ №

25450-04 59

ФОРМАТ А4

Формат	Зона	Поз	Обозначение	Наименование	Кол	Примечание
				ДОКУМЕНТАЦИЯ		
А4			1.291-1.3-03.06.00.00 СБ	Сборочный чертеж		
				ДЕТАЛИ		
Б4		1	1.291-1.3-03.06.00.01	Труба		
				Труба 57×3,5 ГОСТ 8732-78 / А10 ГОСТ 8731-87		
				L = 171	1	0,8 кг
				СТАНДАРТНЫЕ ИЗДЕЛИЯ		
				Фланец Ру 10, Ду 50		
		2		ГОСТ 12820-80	1	

1.291-1.3-03.06.00.00

Нач. отд.	Пронштейн		ПАТРУБОК	Стадия: Р	Лист:	Листов: 1
	Мирская				
Гл. спец.	Мирская			АО ИНДЕКОН	
Вед. инж.	Ширяева				

Взам. инв. | Подп. и дата | Инв. № подл.

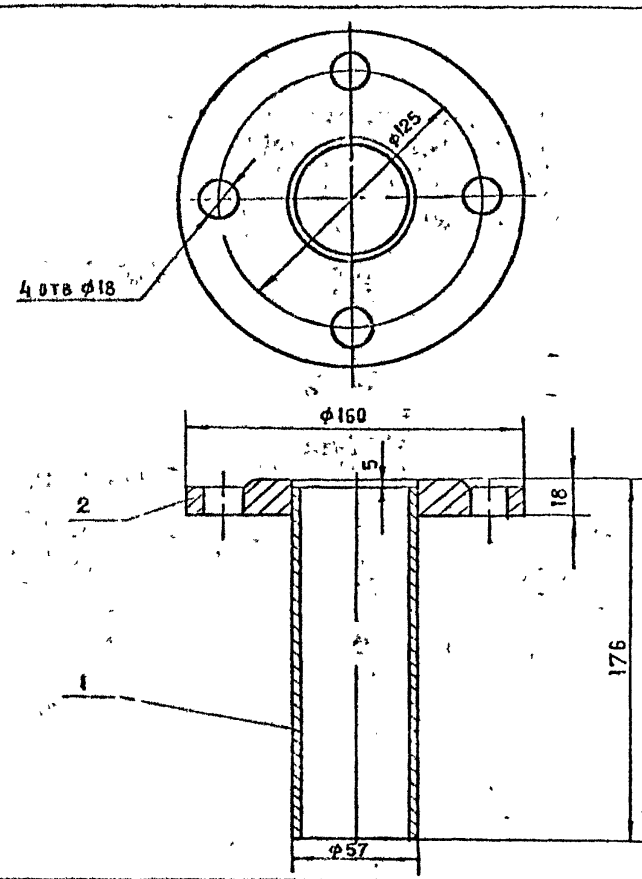

1.291-1.3-03.06.00.00 СБ

Нач. отд.	Пронштейн		ПАТРУБОК Сборочный чертеж	Стадия: Р	Масса:	Масштаб: 1:2
Н. контр.	Мирская			Лист:	Листов: 1
Гл. спец.	Мирская			АО ИНДЕКОН	
Вед. инж.	Ширяева				

Взам. инв. | Подп. и дата | Инв. № подл.

25450-04 (60)

gost.e-ecolog.ru