Типовая документация на конструкции,
изделия и узлы зданий и сооружений

Серия 5.900-6

Схемы систем санитарно-технического оборудования

сельских жилых домов из легкобетонных блоков /серия 17,228/

Материалы для проектирования

Выпуск 0-2

Водоснабжение, канализация и газоснабжение

gost.e-ecolog.ru

Типовая документация на конструкции,
изделия и узлы зданий и сооружений

СЕРИЯ 5.900-6

СХЕМЫ СИСТЕМ САНИТАРНО-ТЕХНИЧЕСКОГО ОБОРУДОВАНИЯ

СЕЛЬСКИХ ЖИЛЫХ ДОМОВ ИЗ ЛЕГКОБЕТОННЫХ БЛОКОВ /СЕРИЯ 17.228/

МАТЕРИАЛЫ ДЛЯ ПРОЕКТИРОВАНИЯ

ВЫПУСК 0-2

ВОДОСНАБЖЕНИЕ, КАНАЛИЗАЦИЯ И ГАЗОСНАБЖЕНИЕ

Разработаны институтом
"ЦНИИЭП граждансельстрой"
Главный инженер института А.П. Цикунов
Главный инженер проекта И.Г. Головкин

Утверждены Госгражданстроем
Приказ от 31 января 1986г № 37
Введены в действие ЦНИИЭП граждансельстроем
Приказ от 31 января 1986г № 09/Т

© ГУП ЦПП, 2000

Содержание альбома

№ п/п	Наименование	№ страниц
1	2	3
	Водоснабжение и канализация	
1	Пояснительная записка	3
2	Системы В1, Т3 для домов серии 17	
	/Т3 – от водоподогревателя/	4
3	Система В1 для домов серии 17	
	/Т3 – от КВЭ-1/	5
4	Системы В1, Т3, Т4 для домов серии 228	
	/Т3 – централизованное/	6
5	Системы В1, Т3 для домов серии 228	
	/Т3 – от ВПГ-18/	7
6	Комплектовочная ведомость узлов систем водоснабжения.	8
7	Система К1 для домов серии 17	9
8	Система К1 для домов серии 228	10
	Газоснабжение	
9	Пояснительная записка	11
10	Газопроводы ПГ4 (ПГ2) и шкафной баллонной установки (блоки I, II, III)	12
11	Газопроводы АГВ-80 и АГВ-120 (блоки IV, V)	13
12	Газопроводы АГОВ-11,3 ВПГ-18 (-20) и цокольного ввода (блоки VI, VII, VIII)	14

Пояснительная записка

Серия 5.900-6 „Схемы систем санитарно-технического оборудования сельских жилых домов из легкобетонных блоков" разработана на основании задания, утвержденного Госгражданстроем 06 февраля 1985г

В основу разработки настоящего выпуска „Водоснабжение и канализация" положено решение задачи: разработать справочные материалы для проектирования систем холодного и горячего водоснабжения и канализации сельских жилых домов. В выпуске приведены схемы водоснабжения с различными источниками горячей воды (централизованное горячее водоснабжение; от газового водоподогревателя ВПГ-18, от водоподогревателя, устанавливаемого на котле отопления; и от водогрейной колонки КВЭ-1).

Для каждой серии типовых домов выбрана наиболее характерная схема систем водоснабжения и канализации.

В настоящем выпуске для монтажа систем холодного и горячего водоснабжения приняты стальные водогазопроводные оцинкованные трубы, для монтажа системы канализации - пластмассовые канализационные трубы. На подводке холодной воды к смывному бачку унитаза рекомендуется применять гибкую подводку из напорных полиэтиленовых труб ϕ12 мм по ГОСТ 18599-83.

При разработке данного выпуска был учтен опыт разработки узлов и изделий трубопроводов выпуск 0 серии 4.900-9, а также требования нормативных документов: СНиП II-30-76 и СНиП II-34-76.

Данная документация может служить справочным материалом для разработки типовых и индивидуальных проектов водоснабжения и канализации жилых домов для сельского строительства.

		5-900-6-8.0-2	
Н.контроль	Верховский	Схемы систем санитарно-технического оборудования.	Стадия / Масса / Масштаб
Нач.отд	Головкин		
Гл.инж.отд	Верховский		Лист / Листов
ГИП	Молодкин		
Рук.груп	Левчева		ЦНИИЭП Госгражданстроя
Исполн	Шурмаева	Пояснительная записка	
Проверил	Левчева		

21055-02 4

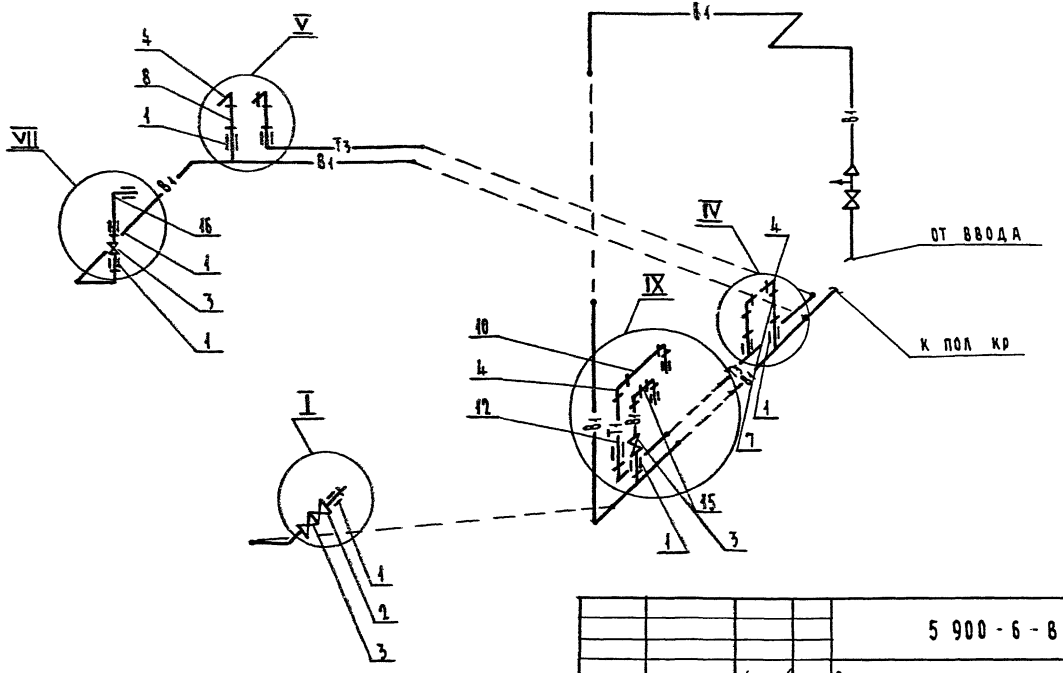

Комплектовочную ведомость узлов
см стр 8

			5 900-6-8 0-2
Н контр	Верховский		Схемы систем санитарно-технического оборудования
Нач отд	Голавкин		
Гл инж отд	Верховский		
ГИП	Молодкин		
Рук гр	Певчева		
Исполн	Кувкова		Системы В1, Т3 для домов серии 17 (Т3 - от водоподогревателя)
Проверил	Певчева		

Стадия	Масса	Масштаб
Лист	Листов 1	
ЦНИИЭП гражданселькстрой		

Инв. № подл. | Подпись и дата | Взам. инв. №

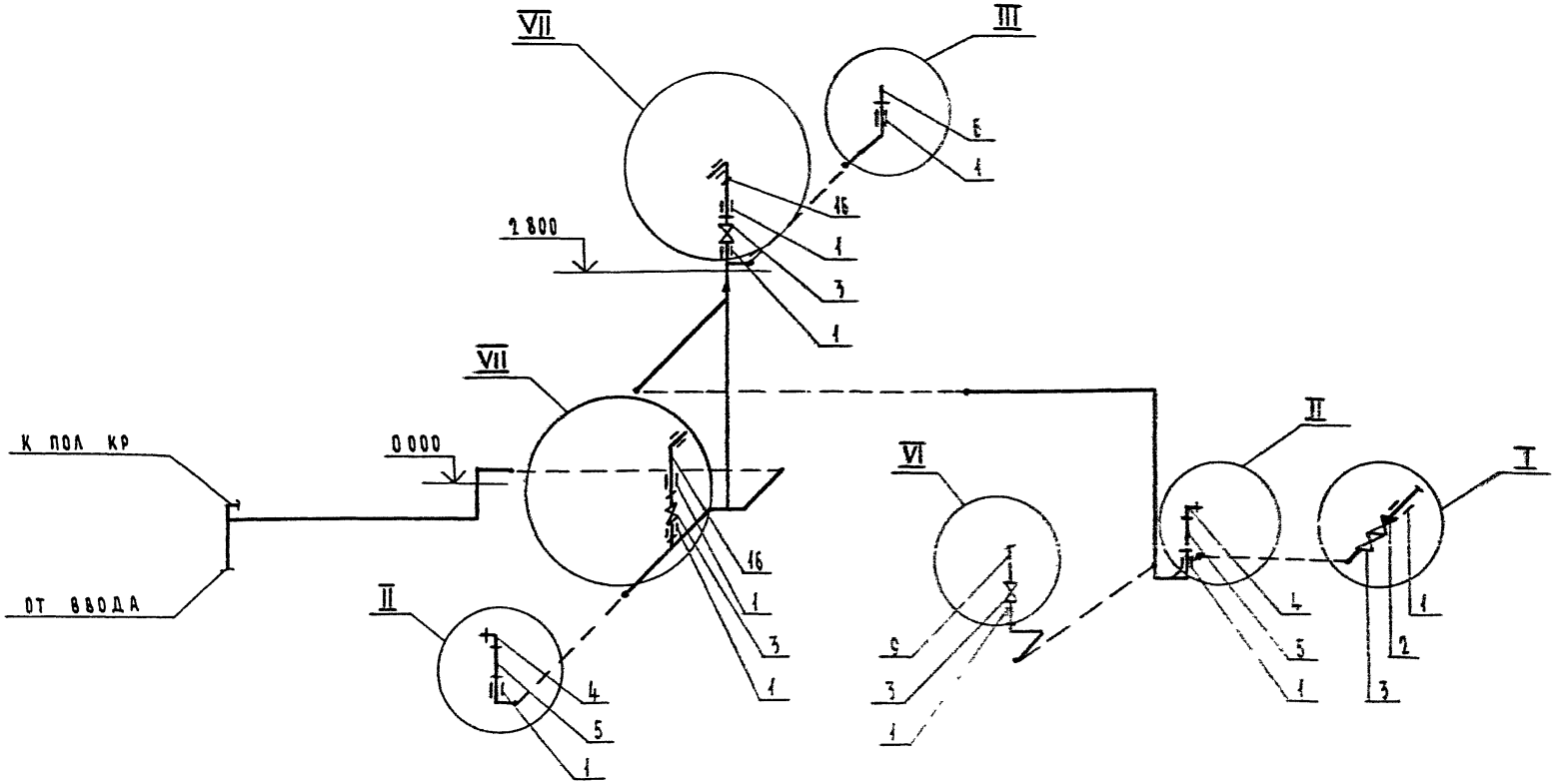

Комплектовочную ведомость узлов см стр. 8

				5 900-6-8.0-2			
Н контр.	Верховский			Схемы систем санитарно-технического оборудования	Стадия	Масса	Масштаб
Нач. отд.	Головкин						
Гл. инж.	Верховский				Лист	Листов 1	
Гип	Молодкин						
Рук гр.	Певчева			Система В1 для домов серии 47 (3-от КВЗ-1)	ЦНИИЭП гражданстрой		
Исполн.	Кукина						
Проверил	Певчева						

Копировал 21055 02 6 Формат

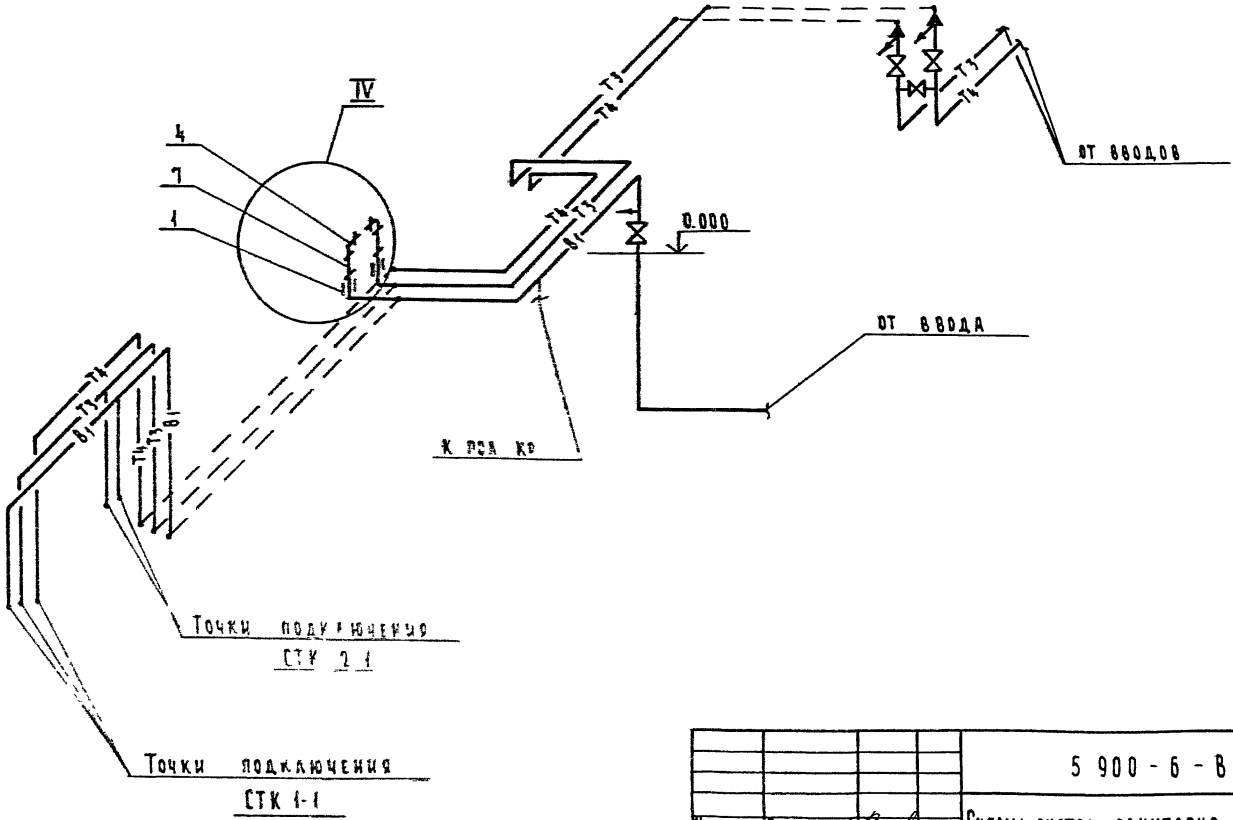

Комплектовочную ведомость узлов см стр 8

				5 900 - 6 - В 0-2			
Н контр	Верховский			Схемы систем санитарно-технического оборудования	Стадия	Масса	Масштаб
Нач отд	Головкин						
Гл инж отд	Верховский				Лист	Листов 1	
ГИП	Молодкин						
Рук гр	Певчева			Системы В1, Т3, Т4 для домов серии 228 (Т3 - централизованное)	ЦНИИЭП гражданстельстро:		
Исполн	Певчева						
Проверил	Молодкин						

Копировал: 21055-02 7 Формат

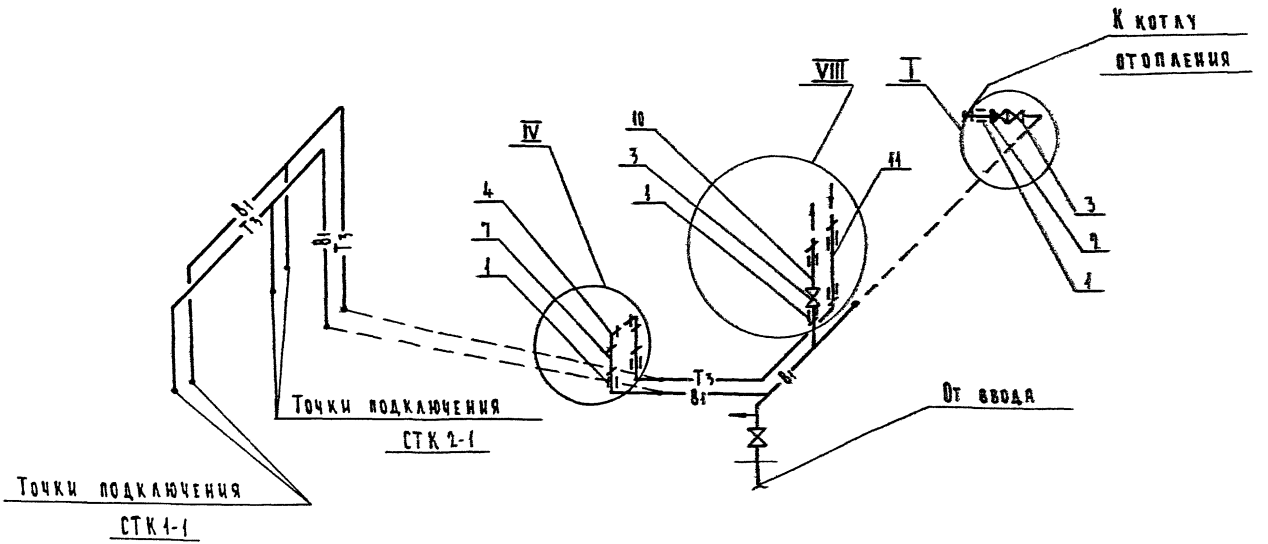

Комплектовочную ведомость узлов см стр 8

				5.900-6-В.0-2			
Н.контр.	Верховский			Схемы систем санитарно-технического оборудования	Стадия	Масса	Масштаб
Нач. отд.	Головкин						
Гл.инж.отд.	Верховский						
ГИП	Молодкин				Лист	Листов 1	
Рук. гр.	Певчева			Системы В1 Т3 для домов серии 228 (Т3 - от ВПГ 08)	ЦНИИЭП граждансельстро		
Исполн.	Кукина						
Проверил	Певчева						

ЦНИИЭП Гр. 24055-02 8 формат

Системы В4, Т3, Т4

N узла	N дет.	ф у	Наименование детали	Эскиз детали (длина)	К-во дет.	Вес общ. кг	Эскиз узла	К-во узлов	Вес общ. кг
I	1	15	Сгон	ℓ 100	1	0,12	Узел подключения котла отопления	1	1,37
	2	15	Обратный клапан 16кч 11р	⋈	1	0,50			
	3	15	Вентиль 15ч 8р2	⋈	1	0,75			
II	1	15	Сгон	ℓ 100	1	0,12	Узел подключения водоразборного крана	1	1,0
	4	15	Угольник	⊥	1	0,13			
	5	15	Труба	К.р. ℓ 820 Д.р.	1	0,75			
III	1	15	Сгон	ℓ 100	1	0,12	Узел подключения туалетного крана	1	0,60
	6	15	Труба	К.р. ℓ 400 Д.р.	1	0,48			
IV	1	15	Сгон	ℓ 100	2	0,24	Узел подключения смесителя мойки	1	1,04
	4	15	Угольник	⊥	2	0,26			
	7	15	Труба	К.р. ℓ 420 Д.р.	2	0,54			
V	1	15	Сгон	ℓ 100	2	0,24	Узел подключения смесителя ванны и умывальника	1	2,11
	4	15	Угольник	⊥	2	0,26			
	8	15	Труба	К.р. ℓ 670 Д.р.	2	1,61			
VI	1	15	Сгон	ℓ 100	1	0,12	Узел подключения водогрейной колонки	1	1,52
	3	15	Вентиль 15ч 8р2	⋈	1	0,75			
	9	15	Труба	К.р. ℓ 540 Д.р.	1	0,69			
VII	1	15	Сгон	ℓ 100	2	0,24	Узел подключения смывного бачка	1	0,99
	3	15	Вентиль 15ч 8р2	⋈	1	0,75			
	16	12	Труба ПВП ГОСТ 18599-83	К.р. ℓ 330 Д.р.	1				

N узла	N дет.	ф у	Наименов. детали	Эскиз детали (длина)	К-во дет.	Вес общ. кг	Эскиз узла	К-во узлов	Вес общ. кг
	1	15	Сгон	ℓ 100	4	0,48	Узел подключения ВПГ-15	1	2,55
VIII	3	15	Вентиль 15ч 8р2	⋈	1	0,75			
	10	15	Труба	К.р. ℓ 500 Д.р.	1	0,61			
	11	15	Труба	К.р. ℓ 590 Д.р.	1	0,71			
IX	1	15	Сгон	ℓ 100	4	0,48	Узел подключения водоподогревателя	1	6,52
	3	15	Вентиль 15ч 8р2	⋈	1	0,75			
	4	15	Угольник	⊥	4	0,52			
	12	15	Труба	К.р. ℓ 1700 Д.р.	1	2,1			
	13	15	Труба	К.р. ℓ 1400 Д.р.	1	1,7			
	10	15	Труба	К.р. ℓ 500 Д.р.	1	0,61			
	15	15	Труба	К.р. ℓ 300 Д.р.	1	0,36			
X	1	15	Сгон	ℓ 100	2	0,24	Узел подключения полотенцесушителя	1	3,84
	16	32х15	Муфта переходная	▷	2	0,42			
	17	32	Корпус регистра	⊂	1	3,18			
XI	1	15	Сгон	ℓ 100	2	0,24	Узел подключения смесителя умывальника К3	1	0,95
	4	15	Угольник	⊥	2	0,26			
	18	15	Труба	ℓ 370	2	0,48			

Н. контр.	Верховский	
Нач. отд.	Головкин	
Гл. инж. отд.	Верховский	
ГИП	Молодкин	
Рук. гр.	Певчева	
Исполн.	Флоринская	
Проверил	Певчева	

5.900-6-8.0-2

Схемы систем санитарно-технического оборудования

Стадия	Масса	Масштаб
Лист	Листов 1	

Комплектовочная ведомость узлов систем водоснабжения

ЦНИИЭП Гражданпромстрой

Система К1

2 этаж

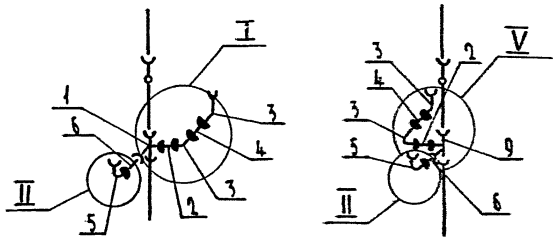

1 этаж

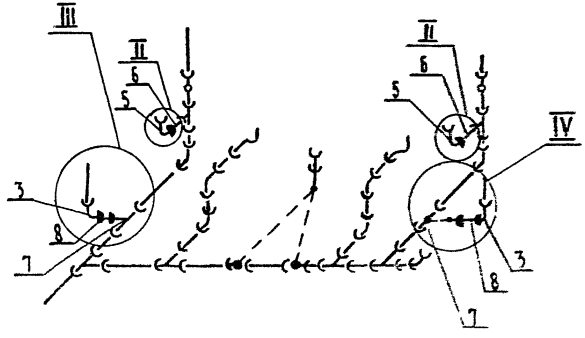

Раструб, заделываемый в заводских условиях

Раструб, заделываемый на строительстве

Комплектовочная ведомость узлов

№ узла	№ дет.	ф у	Наименов. детали	Эскиз детали (длина)	К-во дет.	Вес общ. кг	Эскиз узла	К-во узлов	Вес общ. кг
Система К1									
I	1	100 × 100 × 50	Крестовина двухплоскостн. правая	100 50 100 100	1	0,60	Узел подключения умывальника к стояку	1	1,03
	2	50	Труба	203	1	0,14			
	3	50	Отвод 90°		2	0,10			
	4	50	Труба	272	1	0,19			
II	5	100	Отвод 90°		1	0,36	Узел подключения унитаза к стояку	4	0,74 × 4 = 2,96
	6	100	Труба	180	1	0,38			
III	3	50	Отвод 90°		1	0,05	Узел подключения мойки к линии	1	0,61
	8	50	Труба	276	1	0,19			
	7	100 × 50	Тройник прямой		1	0,27			
IV	7	100 × 50	Тройник прямой		1	0,27	Узел подключения мойки к линии	1	0,61
	8	50	Труба	276	1	0,19			
	3	50	Отвод 90°		1	0,05			
V	5	100 × 100 × 50	Крестовина двухплоскостн. правая	50 100 100 100	1	0,60	Узел подключения умывальника к стояку	1	1,03
	2	50	Труба	203	1	0,14			
	3	50	Отвод 90°		2	0,10			
	4	50	Труба	272	1	0,12			

Н. контр.	Верховский		
Нач. отд.	Головкин		
Гл. инж. отд.	Верховский		
ГИП	Молодкин		
Рук. гр.	Певчева		
Исполн.	Певчева		
Провер.	Молодкин		

5.900-6-8.0-2

Схемы систем санитарно-технического оборудования

Стадия	Масса	Масштаб

Лист | Листов 1

Система К1 для домов серии 17

ЦНИИЭП гражданскельстрой

Система К1

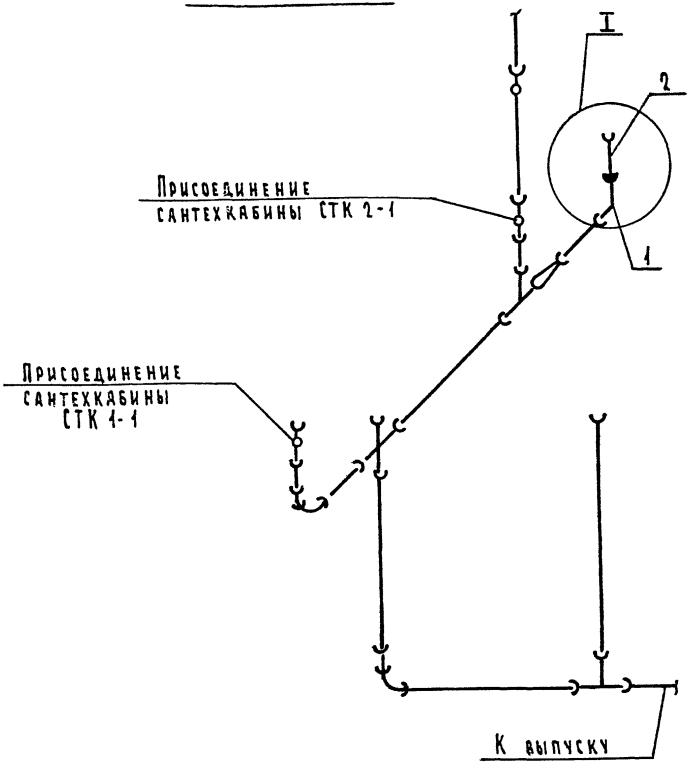

Раструб, заделываемый в заводских условиях

Раструб, заделываемый на строительстве

Комплектовочная ведомость узлов

N узла	N дет.	ф у	Наименов. детали	Эскиз детали (длина)	К-во дет.	Вес общ. кг	Эскиз узла	К во узлов	Вес общ. кг
Система К1									
I	1	50	Отвод 90°		1	0,05	2, 1 — Узел подключения мойки	1	0,23
	2	50	Труба	265	1	0,18			

Н контр	Верховский		
Нач отд	Головкин		
Гл инж отд	Верховский		
ГИП	Молодкин		
Рук гр	Левчева		
Исполн	Левчева		
Проверил	Молодкин		

5 900 - 6 - 8 0 - 2

Схемы систем санитарно-технического оборудования

Стадия	Масса	Масштаб
Лист	Листов 1	

Система К1 для домов серии 228

ЦНИИЭП гражданстройпроект

Серия 5900-6 систем санитарно-технического оборудования сельских жилых домов из легкобетонных блоков разработана на основании задания, утвержденного Госграждансторем 6 февраля 1985 года

В основу разработки выпуска положено решение задачи разработать справочные материалы для проектирования внутренних систем газоснабжения сельских жилых домов

Альбом содержит эскизные чертежи общих видов монтажных блоков (трубозаготовительных узлов)

С целью унификации в типовую документацию включены следующие монтажные блоки:
- Газопровод бытовой газовой плиты ПГ4 (ПГ2) - блоки I, II;
- газопровод шкафной баллонной установки - блок III,
- газопровод автоматического газового водонагревателя АГВ-80 (АГВ-120, АОГВ-11,3, ВПГ-18, ВПГ-20) - блоки IV, V, VI, VII,
- газопровод цокольного ввода - блок VIII

При разработке данных чертежей были учтены опыт проектирования и эксплуатации установок газовых приборов и аппаратов, а также требования следующих нормативных документов

- СНиП II-37-76. Газоснабжение. Внутренние и наружные устройства. Нормы проектирования.
- СНиП III-29-76. Газоснабжение. Внутренние устройства наружные сети и сооружения. Правила производства и приемки работ.
- Правил безопасности в газовом хозяйстве Госгортехнадзора СССР, изд. 1982 г.

Изготовление монтажных блоков предусматривается из прямошовных электросварных труб по ГОСТ 10704-76 из стали Вст3сп2 по ГОСТ 380-71 с использованием стандартных деталей

Данная документация может служить справочным материалом при разработке типовых и индивидуальных проектов газооборудования жилых домов для сельского строительства.

			5900-6-80-2		
			Схемы систем санитарно-технического оборудования	Стадия: Р	Масса	Масштаб
				Лист	Листов 1
Н. контр.	Верховский		Пояснительная записка	ЦНИИЭП граждансельстрой	
Нач. отд.	Головкин				
ГИП	Саламов				
Провер.	Головкин				

Блоки		Детали					Масса, кг	
№	Наименование и эскиз	№	Наименов	Тип диам	Кол		Блока	Деталн
I	Газопровод ПГч (ПГ2)– газ сетевой 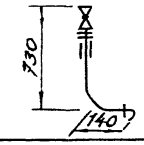	1	Кран	11Б12БК	1		1,48	0,25
		2	Сгон	15	1			0,094
		3	Контргайка	то же	2			0,034
		4	Муфта кор	"	1			0 074
		5	Труба	"	1			0 9
		6	Угольник	"	1			0094
II	Газопровод ПГч (ПГ2)– газ баллонный 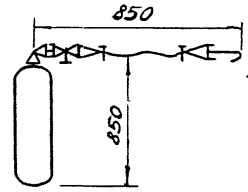	1	Баллон	3-50	1		23,32	22 00
		2	Регулятор	РДСГ 1-1,2	1			0,6
		3	Рукав	10×18,5-10	1			027
		4	Хомут	19	2			005
		5	Винт	М6×25 58	2			001
		6	Гайка	М6,5	4			0005
		7	Труба	15	1			0 15
		8	Ниппель	то же	1			0 07
		9	Угольник	"	1			0094
		10	Прокладка	"	1			—
III	Газопровод шкафной баллонной установки 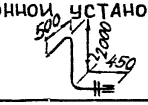	1	Труба	15	1		3 62	342
		2	Сгон	то же	1			0094
		3	Контргайка	"	1			0.034
		4	Муфта	"	1			0.074

			5900 – 6 – В 0-2	
			Схемы систем санитарно-технического оборудования	Стадия: Р; Масса; Масштаб
				Лист; Листов 1
Н контр	Верховский		Газопроводы ПГч (ПГ2) и шкафной баллонной установки (блоки I, II, III)	ЦНИИЭП Граждансельстрой
Нач отд	Головкин			
ГИП	Саламов	1985		
Провер	Головкин			

Блок		Детали				Масса, кг	
№	Наименование и эскиз	№	Наименов	Тип марка	Кол.	Блока	Детали
IV	Газопровод АГВ-80 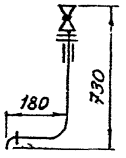	1	Кран	11Б12БК	1	1,48	0,25
		2	Сгон	15	1		0,094
		3	Контргайка	То же	2		0,034
		4	Муфта	"	1		0,074
		5	Труба	"	1		0,9
		6	Угольник	"	1		0,094
V	Газопровод АГВ-120 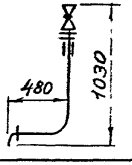	1	Кран	11Б12БК	1	2,28	0,25
		2	Сгон	15	1		0,094
		3	Контргайка	То же	2		0,034
		4	Муфта	"	1		0,074
		5	Труба	"	1		1,7
		6	Угольник	"	1		0,094

		5.900-6-80-2	
Н контр	Верховский	Схемы систем санитарно-технического оборудования	Стадия: Р; Масса: ; Масштаб:
Нач отд	Головкин		Лист; Листов 1
ГИП	Саламов 1965г.	Газопроводы АГВ-80 и АГВ-120 (Блоки IV, V)	ЦНИИЭП Граждансельстрой
Провер	Головкин		

БЛОК		ДЕТАЛИ				МАССА КГ	
№	НАИМЕНОВАНИЕ И ЭСКИЗ	№	НАИМЕНОВ	ТИП МАРКА	КОЛ	БЛОКА	ДЕТАЛИ
VI	ГАЗОПРОВОД АОГВ-11,3 МОДЕЛЬ 2210 (МОДЕЛЬ 2203) 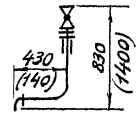	1	КРАН	11Б12БК	1	1,98 (2,28)	0,25
		2	СГОН	15	1		0,094
		3	КОНТРГАЙКА	ТО ЖЕ	2		0,034
		4	МУФТА	"	1		0,074
		5	ТРУБА	"	1		1,4 (1,7)
		6	УГОЛЬНИК	"	1		0,094
VII	ГАЗОПРОВОД ВПГ-18 (ВПГ-20) 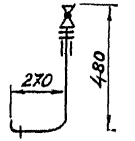	1	КРАН	11Б12БК	1	1,38	0,25
		2	СГОН	15	1		0,094
		3	КОНТРГАЙКА	ТО ЖЕ	2		0,034
		4	МУФТА	"	1		0,074
		5	ТРУБА	"	1		0,8
		6	УГОЛЬНИК	"	1		0,094
VIII	ГАЗОПРОВОД ЦОКОЛЬНОГО ВВОДА 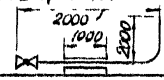	1	КРАН	11Ч3БК	1	10,82	0,9
		2	ТРУБА	25	1		5,92
		3	ТРУБА (ФУГ)	50	1		4,0

gost.e-ecolog.ru

Н. КОНТ	ВЕРХОВСКИЙ		
НАЧ. ОТД	ГОЛОВКИН		
ГИП	САЛАМОВ		1985
ПРОВЕРИЛ	ГОЛОВКИН		

5900-6-ВО-2

Схемы систем санитарно-технического оборудования

СТАДИЯ	МАССА	МАСШТАБ
Р		
ЛИСТ	ЛИСТОВ 1	

Газопроводы АОГВ-11,3 ВПГ-18(-20) и цокольного ввода (блоки VI, VII, VIII)

ЦНИИЭП ГРАЖДАНСЕЛЬСТРОЙ