ТИПОВЫЕ КОНСТРУКЦИИ, ИЗДЕЛИЯ И УЗЛЫ ЗДАНИЙ СООРУЖЕНИЙ

СЕРИЯ 5.100.9-1

УНИФИЦИРОВАННЫЕ УЗЛЫ САНИТАРНО-ТЕХНИЧЕСКИХ СИСТЕМ МОНТИРУЕМЫХ „РОССЫПЬЮ" ДЛЯ ЖИЛЫХ ЗДАНИЙ

ВЫП. 0-4

УЗЛЫ САНИТАРНО-ТЕХНИЧЕСКИХ СИСТЕМ МОНТИРУЕМЫХ ИЗ ПЛАСТМАССОВЫХ (ПВХ) ТРУБ ДЛЯ ЖИЛЫХ ДОМОВ СЕРИИ 121

21773-02
Цена
Отпускная цена на момент реализации

gost.e-ecolog.ru

ТИПОВЫЕ КОНСТРУКЦИИ, ИЗДЕЛИЯ И УЗЛЫ ЗДАНИЙ СООРУЖЕНИЙ

СЕРИЯ 5.100.9-1

УНИФИЦИРОВАННЫЕ УЗЛЫ САНИТАРНО-ТЕХНИЧЕСКИХ СИСТЕМ МОНТИРУЕМЫХ „РОССЫПЬЮ" ДЛЯ ЖИЛЫХ ЗДАНИЙ

ВЫП. 0-4

УЗЛЫ САНИТАРНО-ТЕХНИЧЕСКИХ СИСТЕМ МОНТИРУЕМЫХ ИЗ ПЛАСТМАССОВЫХ (ПВХ) ТРУБ ДЛЯ ЖИЛЫХ ДОМОВ СЕРИИ 121

Разработаны ЦНИИЭП жилища
Зам. директора -
руководитель отделения
проектных работ В.М. Острецов
Нач. отдела № 12 Л.Г. Раковщик

Утверждены и введены в действие
Госкомитетом по гражданскому
строительству и архитектуре
при Госстрое СССР Приказ N 386 от 25/XI-86г.

Обозначение	Наименование	Стр.
5.100.9-1.0-4 030000ТО	Техническое описание	4
5.100.9-1.0-4 030000НО1	Номенклатура санитарных узлов	5-8
5.100.9-1.0-4 030000НО2	Номенклатура примыканий моек	9
5.100.9-1.0-4 030000НО3	Номенклатура кухонных узлов	10
5.100.9-1.0-4 130000	Раздельные санитарные узлы 1СУпр-01,	
	1СУпр-02, 1СУл-01, 1СУл-02. Разрез. Спецификация	11
5.100.9-1.0-4 130001	Раздельные санитарные узлы 1СУпр-01, 1СУпр-02,	
	1СУл-01, 1СУл-02. Разрезы	12
5.100.9-1.0-4 130002	Раздельные санитарные узлы 1СУпр-01,	
	1СУл-01. Схемы стояков. Спецификация	13
5.100.9-1.0-4 130003	Раздельные санитарные узлы 1СУпр-02, 1СУл-02.	
	Схемы стояков. Спецификация	14
5.100.9-1.0-4 230004	Раздельные санитарные узлы 1СУпр-11, 1СУпр-12,	
	1СУл-11, 1СУл-12. Разрез. Спецификация	15
5.100.9-1.0-4 230005	Раздельные санитарные узлы 1СУпр-11, 1СУпр-12,	
	1СУл-11, 1СУл-12. Разрезы	16
5.100.9-1.0-4 230006	Раздельные санитарные узлы 1СУпр-11, 1СУл-11.	
	Схемы стояков. Спецификация.	17
5.100.9-1.0-4 230007	Раздельные санитарные узлы 1СУпр-12, 1СУл-12.	
	Схемы стояков. Спецификация.	18
5.100.9-1.0-4 330008	Раздельные санитарные. узлы 1СУпр-11н, 1СУпр-12н,	
	1СУл-11н, 1СУл-12н. Разрез. Спецификация.	19
5.100.9-1.0-4 330009	Раздельные санитарные узлы 1СУпр-11н, 1СУпр-12н,	
	1СУл-11н, 1СУл-12н. Разрезы.	20
5.100.9-1.0-4 430010	Вариант раздельных санитарных узлов с при-	
	менением крестовины. Спецификация	21
5.100.9-1.0-4 430011	Вариант раздельных санитарных узлов с при-	
	менением крестовины. Схемы стояков 5 эт.	
	домов. Спецификация.	22
5.100.9-1.0-4 430012	Вариант раздельных санитарных узлов с при-	
	менением крестовины. Схемы стояков 9 эт.	
	домов. Спецификация.	23
5.100.9-1.0-4 530013	Совмещенные санитарные узлы 3СУпр-01,	
	3СУпр-02, 3СУл-01, 3СУл-02. Разрезы	24
5.100.9-1.0-4 530014	Совмещенные санитарные узлы 3СУпр-01, 3СУпр-	
	02, 3СУл-01, 3СУл-02. Спецификация.	25
5.100.9-1.0-4 530015	Совмещенные санитарные узлы 3СУпр-01, 3СУл-	
	01. Схемы стояков. Спецификация.	26
5.100.9-1.0-4 530016	Совмещенные санитарные узлы 3СУпр-02, 3СУл-02.	
	Схемы стояков. Спецификация.	27
5.100.9-1.0-4 630017	Совмещенные санитарные узлы 4СУпр-21, 4СУпр-22,	
	4СУл-21, 4СУл-22. Разрезы	28
5.100.9-1.0-4 630018	Совмещенные санитарные узлы 4СУпр-21, 4СУпр-22,	
	4СУл-21, 4СУл-22. Спецификация	29
5.100.9-1.0-4 630019	Совмещенные санитарные узлы 4СУпр-21,	
	4СУл-21. Схемы стояков. Спецификация.	30
5.100.9-1.0-4 630020	Совмещенные санитарные узлы 4СУпр-22,	
	4СУл-22. Схемы стояков. Спецификация	31
5.100.9-1.0-4 730021	Совмещенные санитарные узлы 3СУпр-31, 3СУпр-32,	
	3СУл-31, 3СУл-32. Разрезы.	32
5.100.9-1.0-4 730022	Совмещенные санитарные узлы 3СУпр-31, 3СУпр-32,	
	3СУл-31, 3СУл-32. Спецификация.	33
5.100.9-1.0-4 730023	Совмещенные санитарные узлы 3СУпр-31, 3СУл-31,	
	Схемы стояков. Спецификация	34
5.100.9-1.0-4 730024	Совмещенные санитарные узлы 3СУпр-32, 3СУл-32,	
	Схемы стояков. Спецификация.	35
5.100.9-1.0-4 830025	Совмещенные санитарные узлы 3СУпр-31н,	
	3СУпр-32н, 3СУл-31н, 3СУл-32н.	
	Разрезы.	36

Н.контр.	Волкова	
Нач.отд.	Раковщик	
Гл.инж.отд	Иванова	
Гл.инж.пр.	Бочкарев	
Рук.гр.	Костюк	
Ст. инж.	Кучина	
Проверил	Бочкарев	

5.100.9-1.0-4

СОДЕРЖАНИЕ

Стадия	Лист	Листов
Р	1	2

ЦНИИЭП жилища

Инв. № подл | Подпись и дата | Взам. инв. №

Обозначение	Наименование	Стр.
5.100.9-1.0-4 830026	Совмещенные санитарные узлы 3СУпр-31н,	
	3СУпр-32н, 3СУл-31н, 3СУл-32н. Спецификация	37
5.100.9-1.0-4 930027	Примыкание моек 1ПМл-2, 1ПМпр-2.	
	Спецификация	38
5.100.9-1.0-4 1030028	Примыкание моек 2ПМл-2, 2ПМпр-2.	
	Спецификация	39
5.100.9-1.0-4 1130028	Примыкание моек 3ПМл-6, 3ПМпр-6.	
	Спецификация	40
5.100.9-1.0-4 1230029	Примыкание моек 3ПМл-11, 3ПМпр-11.	
	Спецификация	41
5.100.9-1.0-4 1330030	Кухонные узлы КУл-41, КУл-42, КУпр-41,	
	КУпр-42. Спецификация	42
5.100.9-1.0-4 1330031	Кухонные узлы КУл-41, КУпр-41. Схемы	
	стояков. Спецификация	43
5.100.9-1.0-4 1330032	Кухонные узлы КУл-42, КУпр-42. Схемы	
	стояков. Спецификация	44
5.100.9-1.0-4 1430033	Кухонные узлы КУл-61, КУл-62, КУпр-61,	
	КУпр-62. Спецификация.	45
5.100.9-1.0-4 1430034	Кухонные узлы КУл-61, КУпр-61. Схемы	
	стояков. Спецификация.	46
5.100.9-1.0-4 1430035	Кухонные узлы КУл-62, КУпр-62. Схемы	
	стояков. Спецификация.	47
5.100.9-1.0-4 1530036	Установочный чертеж газовой плиты	
	ПГ4 (ПГ2). Спецификация.	48
5.100.9-1.0-4 1630037	Установка полотенцесушителя	49
5.100.9-1.0-4 1730038	Водосток из асбестоцементных труб.	
	Заделка водостока на выпуске	50
5.100.9-1.0-4 1830039	Разрез по водосточному стояку из	
	пластмассовых труб. Узлы	51

Рабочие чертежи санитарно-технических и кухонных узлов, предназначенных для 5,9ти этажных домов, разработаны в соответствии с заданием Государственного комитета по гражданскому строительству и архитектуре при Госстрое СССР

Развернутая маркировка санитарно-технических узлов, примыканий моек и кухонных узлов дана на листах 5.100.9-1.04 030000Н01; 5.100.9-1.04 030000Н02; 5.100.9-1.04 030000Н03.

Узлы трубопроводов водопровода и горячего водоснабжения собираются из легких оцинкованных труб по ГОСТ 3262-75* на фитингах по ГОСТ 8943-75, ГОСТ 8944-75*, ГОСТ 8946-75* ÷ 8963-75*.

Подводка к смывному бачку осуществляется гибкой подводкой из полиэтиленовых труб по ТУ400-28-169-76.

Данным проектом предусматривается монтаж канализации из пластмассовых труб ПВХ по ТУ6-19-051-509-84 и фасонных частей по ТУ6-19-051-463-83, ГОСТ 22689.7-77, ГОСТ 22689.11-77.

Канализационные трубы и фасонные части из ПВХ соединяют с помощью раструбов, уплотняемых резиновыми кольцами.

Для раздельных санитарных узлов предусматриваются два варианта отводных трубопроводов: с двухплоскостной крестовиной и прямой крестовиной.

Для монтажа внутренней канализации из пластмассовых трубопроводов на основании СН-478-80 допускается использование кроме предусмотренных проектом пластмассовых канализационных труб ПВХ, также применение труб ПНП и ПВП.

Применение других труб, в том числе зарубежного производства, допускается только при условии согласования с органами санитарно-эпидемиологической службы.

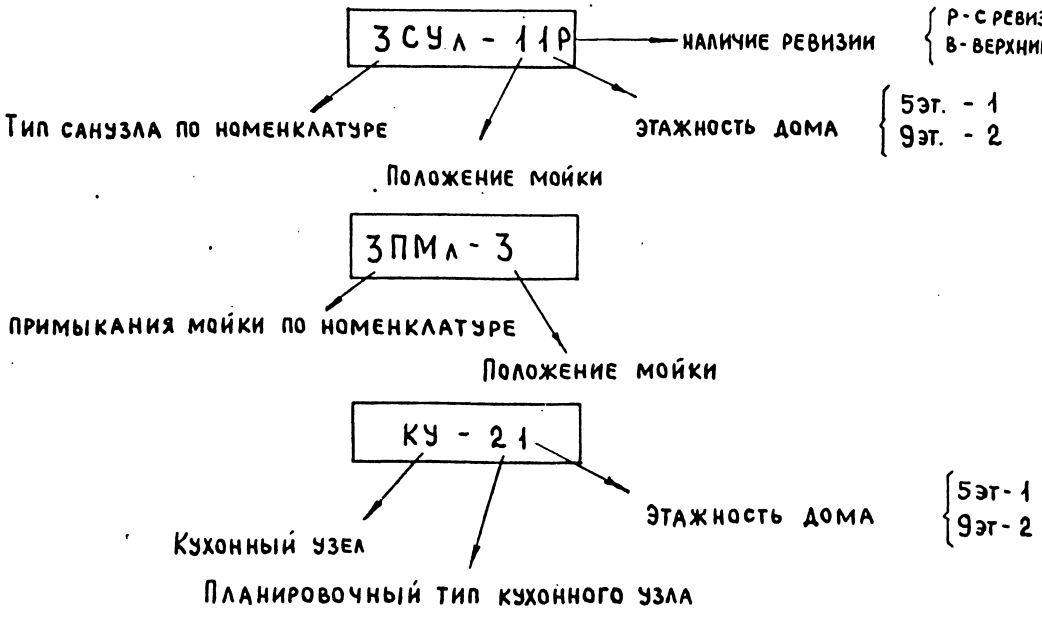

Расположение и привязка стояков

Раздельные санузлы

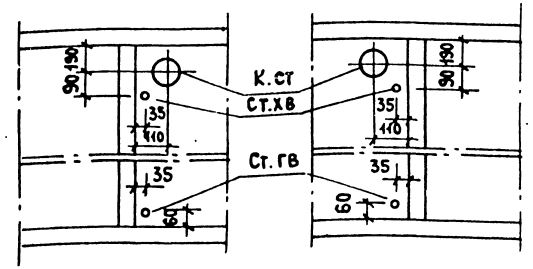

Совмещенные санузлы

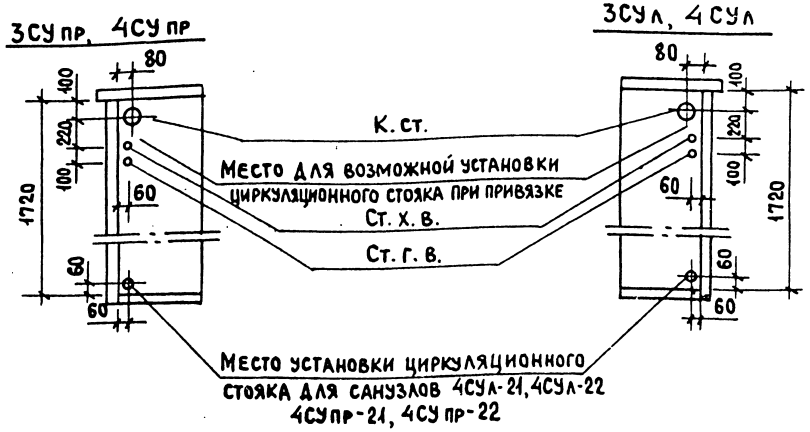

Н.контр.	Волкова		5.100.9-1.0-4 030000ТО
Нач.отд.	Раковщик		
Гл.инж.отд.	Иванова		
Гл.инж.пр.	Бочкарев		
Рук.гр.	Костюк		Техническое описание
Ст.инж.	Кучина		
Проверил	Бочкарев		

Стадия	Лист	Листов
Р		1

ЦНИИЭП жилища

Взам. инв. № | Подпись и дата | Инв. № подл.

Марка санузла	Эскиз	Диаметры стояков, мм			Этажность дома
		Канализация	Холодное водоснабжение	Горячее водоснабжение	
1СУл-01		100	25	25	5
1СУл-11Н 1СУл-11		100	25	25	
1СУл-02		100	32(25)	32	9
1СУл-12Н 1СУл-12	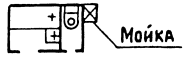	100	32(25)	32	
1СУпр-01		100	25	25	5
1СУпр-11Н 1СУпр-11	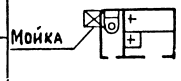	100	25	25	
1СУпр-02		100	32(25)	32	9
1СУпр-12Н 1СУпр-12		100	32(25)	32	

1. Санитарные узлы марок с индексом „Н" располагаются на нижнем этаже без продолжения поэтажно
2. Диаметры трубопроводов в скобках даны при кольцевании стояков в секционные узлы.

Н.контр.	Волкова	
Нач.отд.	Раковщик	
Гл.инж.отд.	Иванова	
Гл.инж.пр.	Бочкарев	
Рук.гр.	Костюк	
Ст.инж.	Кучина	
Проверил	Бочкарев	

5.100.9-1.0-4 030000Н01

Номенклатура санитарных узлов.

Стадия	Лист	Листов
Р	1	4

ЦНИИЭП жилища

Копировал 21773-02 6 Формат А3

Инв. № подл. | Подпись и дата | Взам. инв. №

Марка санузла	Эскиз	Диаметры стояков, мм			Этажность дома
		Канализация	Холодное водоснабжение	Горячее водоснабжение	
3СУпр-01		100	25	25	5
3СУпр-02		100	32(25)	32	9
3СУпр-31Н 3СУпр-31	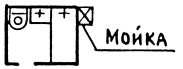	100	25	25	5
3СУпр-32Н 3СУпр-32	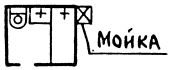	100	32(25)	32	9

1. Санитарные узлы марок с индексом „Н" располагаются на нижнем этаже без продолжения поэтажно
2. Диаметры трубопроводов в скобках даны при кольцевании стояков в секционные узлы.

Марка санузла	Эскиз	Диаметры стояков, мм			Этажность дома
		Канализация	Холодное водоснабжение	Горячее водоснабжение	
3СУл-01		100	25	25	5
3СУл-02		100	32(25)	32	9
3СУл-31Н 3СУл-31	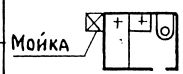	100	25	25	5
3СУл-32Н 3СУл-32	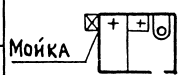	100	32(25)	32	9

1. Санитарные узлы марок с индексом „Н" располагаются на нижнем этаже без продолжения поэтажно
2. Диаметры трубопроводов в скобках даны при кольцевании стояков в секционные узлы.

Марка санузла	Эскиз	Диаметры стояков, мм			Этажность дома
		Канализация	Холодное водоснабжение	Горячее водоснабжение	
4СУл-21	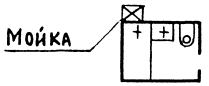	100	25	25	5
4СУл-22	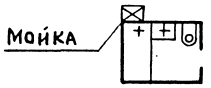	100	32(25)	32	9
4СУпр-21	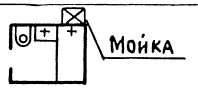	100	25	25	5
4СУ пр-22	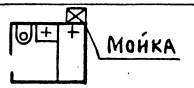	100	32(25)	32	9

1. Санитарные узлы марок с индексом „Н" располагаются на нижнем этаже без продолжения поэтажно
2. Диаметры трубопроводов в скобках даны при кольцевании стояков в секционные узлы.

Марка примыкания мойки	Эскиз	Диаметры подводки, мм			Примечание
		Канализация	Холодное водоснабжение	Горячее водоснабжение	
1ПМл-2	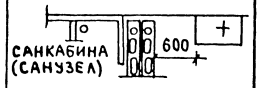	50	15	15	Примыкание к сантехкабине 1СК24л или санузлу 1СУл через два вентблока
1ПМпр-2	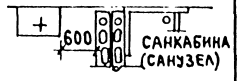				Примыкание к сантехкабине 1СК24пр или санузлу 1СУпр через два вентблока
2ПМл-2	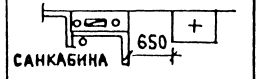				Примыкание к сантехкабине 2СК24л
2ПМпр-2	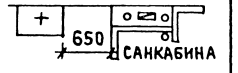				Примыкание к сантехкабине 2СК24пр
3ПМл-6	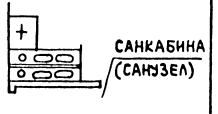				Примыкание к сантехкабине 4СК24л или санузлу 4СУл со стороны ванны (положение мойки 2) через два вентблока
3ПМпр-6					Примыкание к сантехкабине 4СК24пр или санузлу 4СУпр со стороны ванны (положение мойки 2) через два венблока
3ПМл-11					Примыкание к сантехкабине 3СК24л, 4СК24л или санузлу 3СУл со стороны ванны (положение мойки 3) через два вентблока
3ПМпр-11	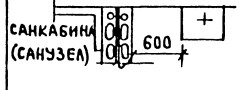				Примыкание к сантехкабине 3СК24пр, 4СК24пр или санузлу 3СУпр со стороны ванны (положение мойки 3) через два вентблока

Н.контр.	Волкова	
Нач.отд.	Раковщик	
Гл.инж.отд.	Иванова	
Гл.инж.пр.	Бочкарев	
Рук.гр.	Костюк	
Ст.инж.	Кучина	
Проверил	Бочкарев	

5.100.9-1.04 030000Н02

Номенклатура примыканий моек.

Стадия	Лист	Листов
Р	1	1

ЦНИИЭП жилища

Копировал 21773-02 10 Формат А3

Инв.№ подл. | Подпись и дата | Взам.инв.№

Марка кухонного узла	Эскиз	Диаметры стояков, мм			Этажность дома
		Канализация	Холодное водоснабжение	Горячее водоснабжение	
КУЛ-41	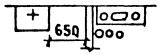	50	20	20	5
КУЛ-42			25(20)	25	9
КУпр-41	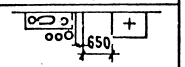		20	20	5
КУпр-42			25(20)	25	9
КУЛ-61	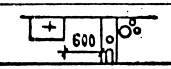	50	20	20	5
КУЛ-62			25(20)	25	9
КУпр-61	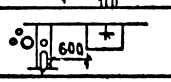		20	20	5
КУпр-62			25(20)	25	9

1. Диаметры трубопроводов в скобках даны при кольцевании стояков в секционные узлы.

Н.контр.	Волкова		5.100.9-1.0-4 030000НОЗ	
Нач.отд.	Раковщик			
Гл.инж.отд.	Иванова		Номенклатура кухонных узлов.	Стадия: Р; Лист: 1; Листов: 1
Гл.инж.пр.	Бочкарев			ЦНИИЭП жилища
Рук.гр.	Костюк			
Ст.инж.	Кучина			
Проверил	Бочкарев			

Копировал 21773-02 11 Формат А3

Инв.№ подл. | Подпись и дата | Взам.инв.№

1СУпр-01, 1СУпр-02

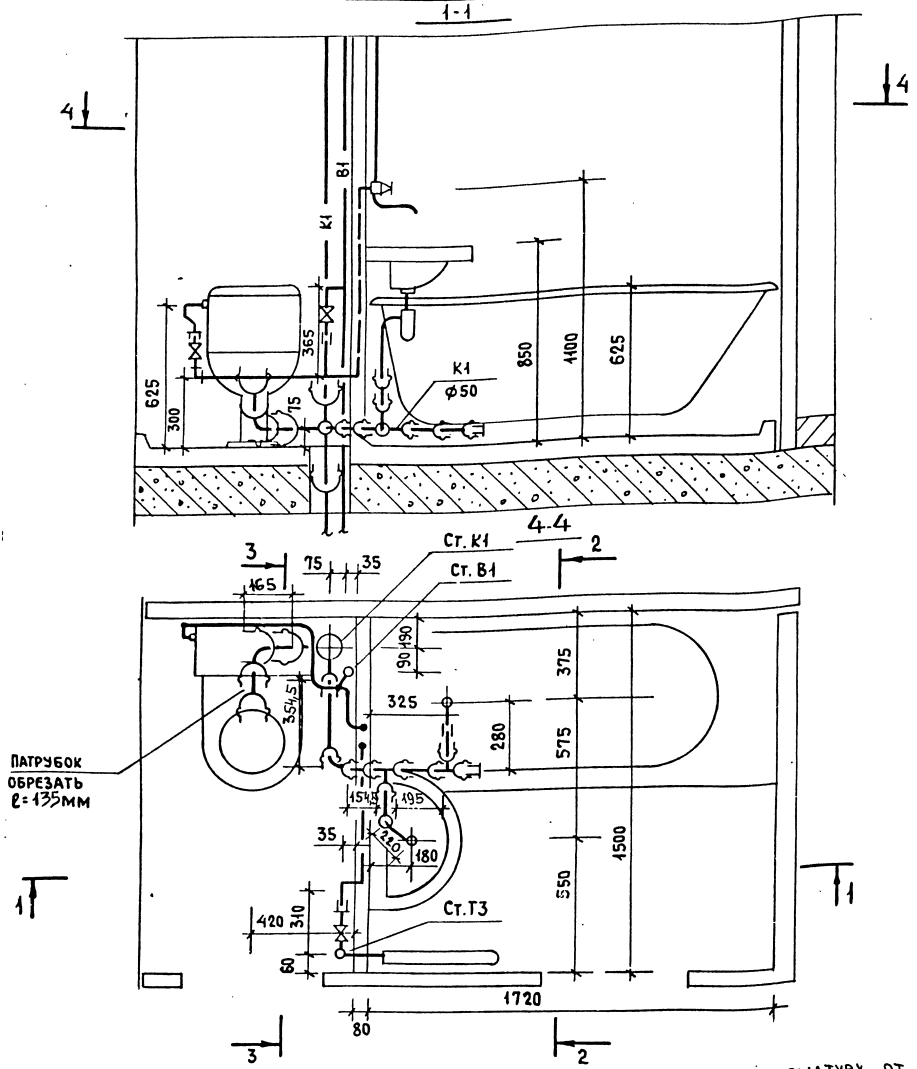

Марка поз.	Обозначение	Наименование	Кол.	Масса ед. кг.	Примечание
		Водопровод			
	ГОСТ 9086-74*	Вентиль запорный муфтовый			
		латунный 1Е исполнение ф 15	2		
	ТУ 400-28-168-76	Гибкая подводка к унитазу	1		
		Трубопровод из легких оцинкованных труб по ГОСТ 3262-75*, ф 15	2.6		м
		Горячее водоснабжение			
	ГОСТ 9086-74*	Вентиль запорный муфтовый			
		латунный 2Е исполнение ф 15	1		
		Трубопровод из легких оцинкованных труб по ГОСТ 3262-75*, ф 15	1.6		м
		Канализация			
	ТУ6-19-051-463-83	Отвод 90° ПВХ 110к	1		
	ТУ6-19-051-463-83	Отвод 90° ПВХ 50к	2		
	ТУ6-19-051-463-83	Тройник 90° ПВХ 50×50к	2		
	ГОСТ 22689.7-77	Патрубок ПП-100-ПВХ-У	1		
	ГОСТ 22689.7-77	Патрубок ПП-50-ПВХ-Т	1		
	ТУ-6-19-051-463-83	Заглушка ПВХ 50к	1		
	ГОСТ 8954-75*	Муфта прямая короткая ф40	1		
	ГОСТ 3262-75*	Труба стальная ф40×3	0,085		м
		Трубопровод из пластмассовых (ПВХ) канализационных труб по ТУ6-19-051-509-84			
		ф 50	1,587 0,704		м
		ф 100	0,542 0,165		м

4. Схему стояков, диаметры, спецификацию см. листы 5.100.9-1.0-4 130002; 5.100.9-1.0-4 130003

1. Спецификация дана на трубы, соединительные части к ним и арматуру от до врезки (подсоединения) к стояку.
2. В числителе указана общая длина труб, в знаменателе-длина труб без фасонных частей.
3. Раздельный санитарный узел 1СУл-01, 1СУл-02-зеркальное отображение узла 1СУпр-01, 1 Упр-02.

Н. контр.	Волкова	
Нач. отд.	Раковщик	
Гл. инж. отд.	Иванова	
Гл. инж. пр.	Бочкарев	
Рук. гр.	Костюк	
Ст. инж.	Кучина	
Проверил	Бочкарев	

5.100.9-1.0-4 130000

Раздельные санитарные узлы 1СУпр-01, 1СУпр-02, 1СУл-01, 1СУл-02. Разрез. Спецификации.

Стадия	Лист	Листов
Р		1

ЦНИИЭП жилища

Копировал 21773-02 12 Формат А3

Инв. № подл. | Подпись и дата | Взам. инв. №

1СУ пр-01, 1СУпр-02

2-2

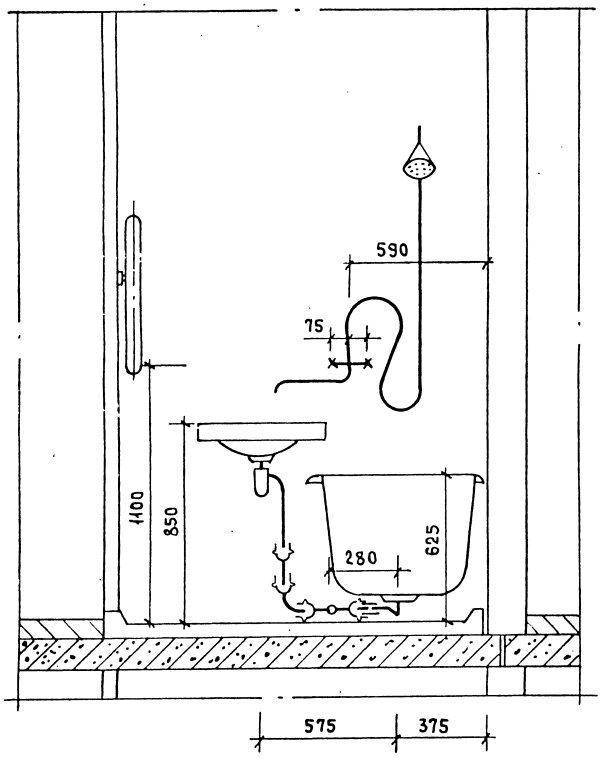

3-3

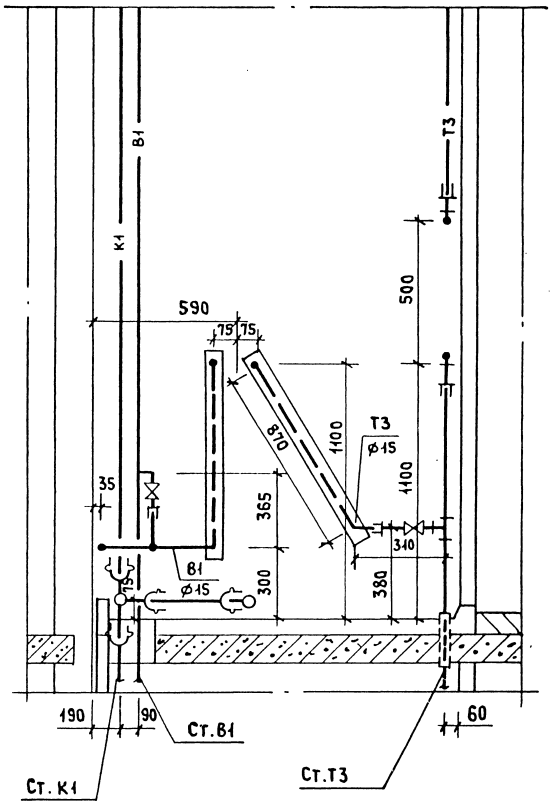

3-3/для верхнего этажа/

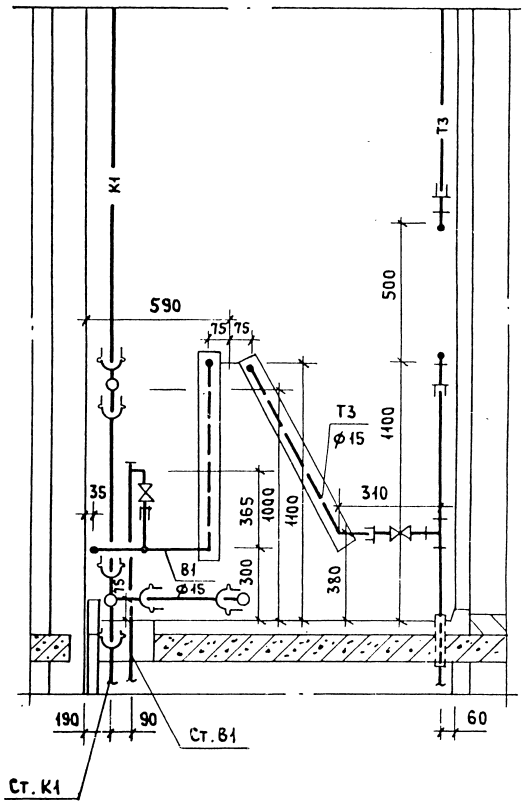

1. Раздельные санитарные узлы 1СУл-01, 1СУл-02 - зеркальное отображение узлов 1СУпр-01, 1СУпр-02.
2. Схему стояков, диаметры и спецификацию см. листы 5.100.9-1.0-4 130002; 5.100.9-1.0-4 130003.

Н.контр.	Волкова	
Нач.отд.	Раковщик	
Гл.инж.отд.	Иванова	
Гл.инж.пр.	Бочкарев	
Рук.гр.	Костюк	
Ст.инж.	Кучина	
Проверил	Бочкарев	

5.100.9-1.0-4 130001

Раздельные санитарные узлы 1СУпр-01, 1СУпр-02, 1СУл-01, 1СУл-02. Разрезы.

Стадия	Лист	Листов
Р		1

ЦНИИЭП жилища

Копировал 21773-02 13 Формат А3

Инв. № подл | Подпись и дата | Взам. инв. №

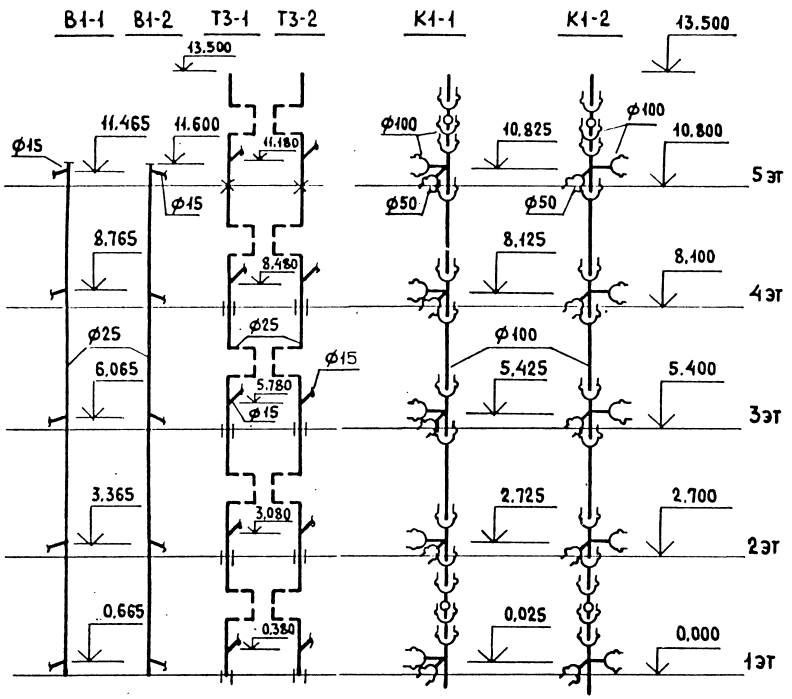

Марка поз.	Обозначение	Наименование	Кол.	Масса ед. кг.	Приме-чание
		Водопровод			
		Трубопровод из легких оцинко-			
		ван. труб по ГОСТ 3262-75*, ф 25	11.6		м
		Горячее водоснабжение			
		Трубопровод из легких оцинко-			
		ван. труб по ГОСТ 3262-75*, ф 25	11.0		м
		Канализация			
	ТУ-6-19-051-463-83	Ревизия ПВХ 110к	2		
	ТУ-6-19-051-463-83	Крестовина двухплоскост-			
		ная правая ПВХ 110х110х50К	5		
		Трубопровод из пластмас-			
		совых труб (ПВХ) канд-			
		лизационных по			
		ТУ-6-19-051-509-84 ф50	0,53 / —		м
		ф100	14,76 / 12,44		м

1. Для санузлов левого исполнения применять стояки В1-2, Т3-2, К1-2, а для правого исполнения - стояки В1-1, Т3-1, К1-1.
2. В стояке К1-2 применяется крестовина левого исполнения.
3. В числителе указана общая длина труб, в знаменателе - длина труб без фасонных частей.

Н.контр.	Волкова	
Нач.отд.	Раковщик	
Гл.инж.отд.	Иванова	
Гл.инж.пр.	Бочкарев	
Рук.гр.	Костюк	
Ст.инж.	Кучина	
Проверил	Бочкарев	

5.100.9-1.0-4 130002

Раздельные санитарные узлы 1СУпр-01, 1СУл-01. Схемы стояков. Спецификация.

Стадия	Лист	Листов
Р		1

ЦНИИЭП жилища

Копировал 21773-02 14 Формат А3

Инв. № подл | Подпись и дата | Взам. инв. №

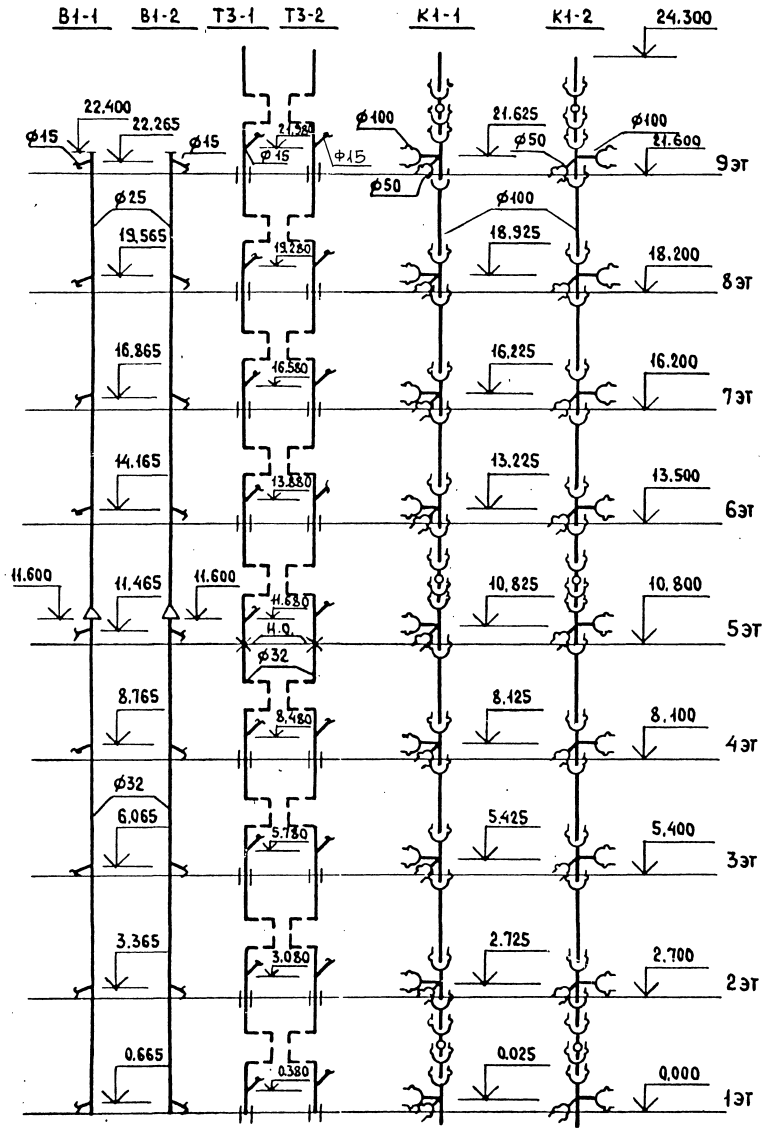

Марка поз.	Обозначение	Наименование	Кол.	Масса ед.кг.	Примечание
		Водопровод			
		Трубопровод из легких оцинкованных труб по ГОСТ 3262-75* ф 25	10.8		м
		ф 32	11.6		м
		Горячее водоснабжение			
		Трубопровод из легких оцинкованных труб по ГОСТ 3262-75*, ф 32	19.8		м
		Канализация			
	ТУ6-19-051-463-83	Ревизия ПВХ 110 К	3		
	ТУ6-19-051-463-83	Крестовина двухплоскостная правая ПВХ 110×110×50К	9		
		Трубопровод из пластмассовых (ПВХ) канализационных труб по			
		ТУ6-19-051-509-84 ф 50	0.96		м
		ф 100	26.51 / 22.52		м

1. Для санузлов левого исполнения применять стояки В1-2, Т3-2, К1-2, а для правого исполнения - стояки В1-1, Т3-1, К1-1.
2. В стояке К1-2 применяется крестовина левого исполнения.
3. В числителе указана общая длина труб, в знаменателе - длина труб без фасонных частей.

Н.контр.	Волкова	
Нач.отд.	Раковщик	
Гл.инж.отд.	Иванова	
Гл.инж.пр.	Бочкарев	
Рук.гр.	Костюк	
Ст.инж.	Кучина	
Проверил	Бочкарев	

5.100.9-1.04 130003

Раздельные санитарные узлы 1СУпр-02, 1СУл-02. Схемы стояков. Спецификация.

Стадия	Лист	Листов
Р		1

ЦНИИЭП жилища

Копировал 21773-02 15 Формат А3

Инв. № подл. | Подпись и дата | Взам. инв. №

1СУпр-11, 1СУпр-12

1-1

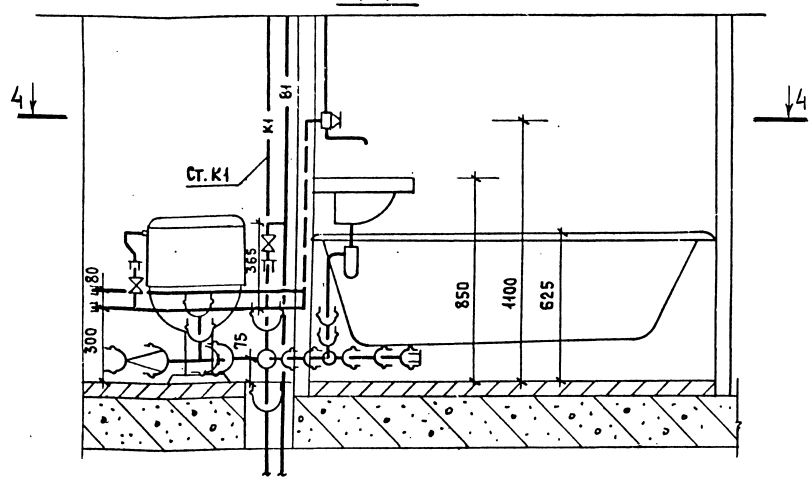

4-4

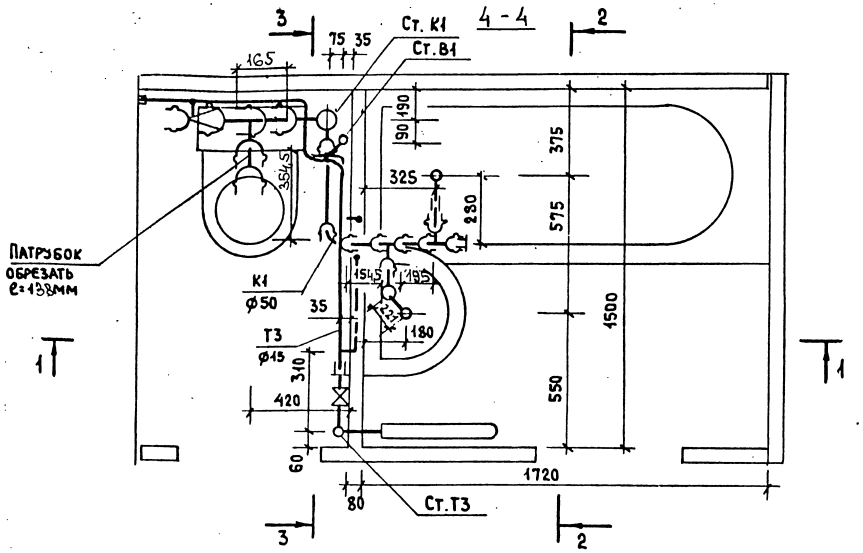

Марка поз.	Обозначение	Наименование	Кол.	Масса ед. кг.	Приме-чание
		Водопровод			
	ГОСТ 9086-74*	Вентиль запорный муфтовый			
		латунный 1Е исп. ф 15	2		
	ТУ 400-28-169-76	Гибкая подводка к унитазу	1		
		Трубопровод из легких оцинко-			
		ван. труб по ГОСТ 3262-75*, ф 15	2.7		м
		Горячее водоснабжение			
	ГОСТ 9086-74*	Вентиль запорный муфтовый			
		латунный 2Е исп. ф 15	1		
		Трубопровод из легких оцинко-			
		ван. труб по ГОСТ 3262-75*, ф 15	3.0		м
		Канализация			
	ТУ6-19-051-463-83	Отвод 90° ПВХ 50К	2		
	ТУ6-19-051-463-83	Тройник 90° ПВХ 110х110К	1		
	ТУ6-19-051-463-83	Тройник 90° ПВХ 50х50К	2		
	ГОСТ 22689.1-77	Патрубок ПП-100-ПВХ-У	1		
	ГОСТ 22689.1-77	Патрубок ПП-50-ПВХ-Т	1		
		Переход ПВХ 50х110К	1		
	ГОСТ 8954-75*	Муфта прямая короткая ф40	1		
	ГОСТ 3262-75*	Труба стальная ф40х3	0,085		
	ТУ6-19-051-463-83	Заглушка ПВХ 50К	1		
		Трубопровод из пластмас-			
		совых (ПВХ) канализацион-			
		ных труб по			
	ТУ6-19-051-509-84 ф50		1,587 / 0,904		м
		ф100	0,940 / 0,165		м

1. Спецификация дана на трубы, соединительные части к ним и арматуру от приборов до врезки (подсоединения) к стояку.
2. В числителе указана общая длина труб, в знаменателе - длина труб без фасонных частей.
3. Раздельный санитарный узел 1СУл-11, 1СУл-12 - зеркальное отображение узла 1СУпр-11, 1СУпр-12.
4. Схему стояков, диаметры и спецификацию см. листы 5.100.9-1.0-4 230006; 5.100.9-1.0-4 230007.

Н. контр.	Волкова	
Нач. отд.	Раковщик	
Гл. инж. отд.	Иванова	
Гл. инж. пр.	Бочкарев	
Рук. гр.	Костюк	
Ст. инж.	Куцина	
Проверил	Бочкарев	

5.100.9-1.0-4 230004

Раздельные санитарные узлы 1СУпр-11, 1СУпр-12, 1СУл-11, 1СУл-12. Разрезы. Спецификация.

Стадия	Лист	Листов
Р		1

ЦНИИЭП жилища

Инв. № подл. | Подпись и дата | Взам. инв. №

1СУпр-11, 1СУпр-12

2-2

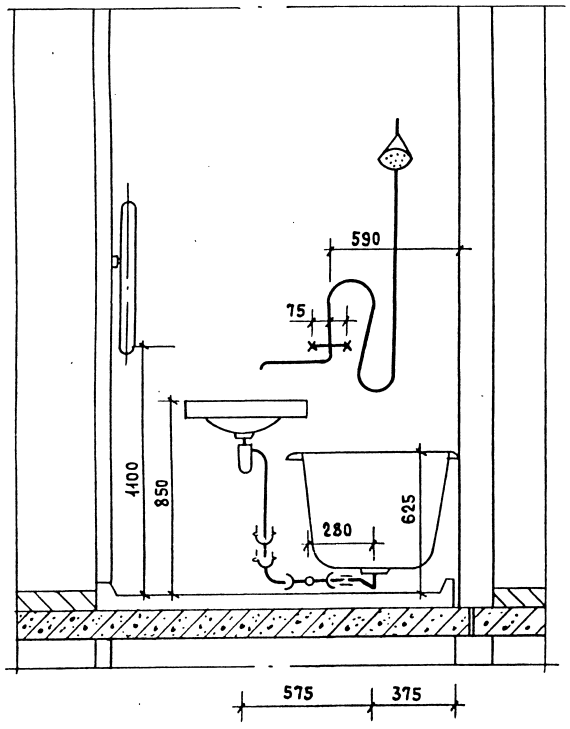

3-3

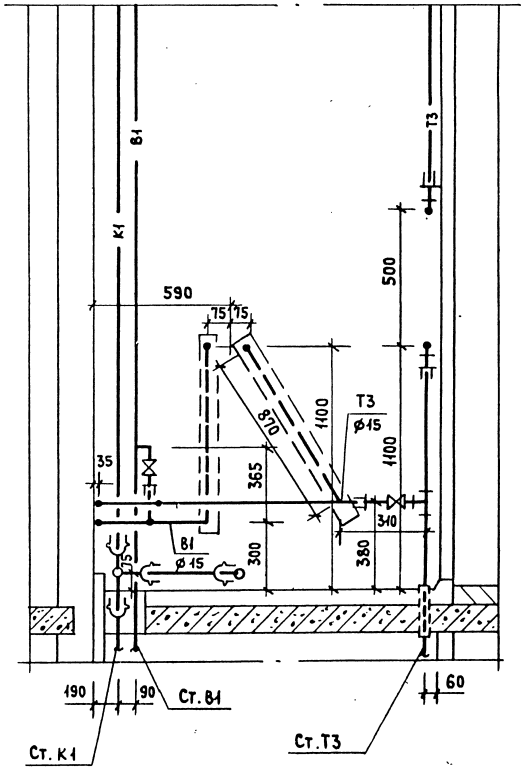

3-3 /для верхнего этажа/

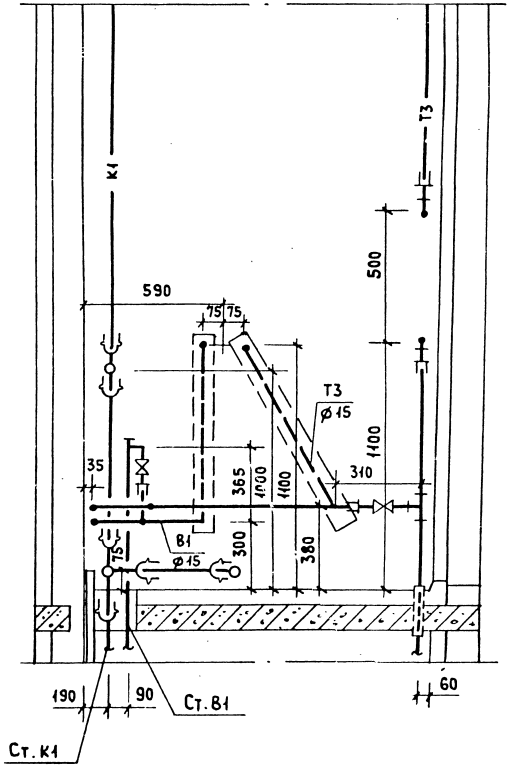

1. Раздельные санитарные узлы 1СУл-11, 1СУл-12 – зеркальное отображение узла 1СУпр-11, 1СУпр-12.
2. Схему стояков, диаметры и спецификацию см. листы 5.100.9-1.0-4 230006; 5.100.9-1.0-4 230007.

Н.контр.	Волкова	
Нач.отд.	Раковщик	
Гл.инж.отд.	Иванова	
Гл.инж.пр.	Бочкарев	
Рук.гр.	Костюк	
Ст.инж.	Кучина	
Проверил	Бочкарев	

5.100.9-1.0-4 230005

Раздельные санитарные узлы: 1СУпр-11, 1СУпр-12, 1СУл-11, 1СУл-12. Разрезы.

Стадия	Лист	Листов
Р		1

ЦНИИЭП жилища

Копировал 21773-02 17 Формат А3

Инв. № подл. | Подпись и дата | Взам. инв. №

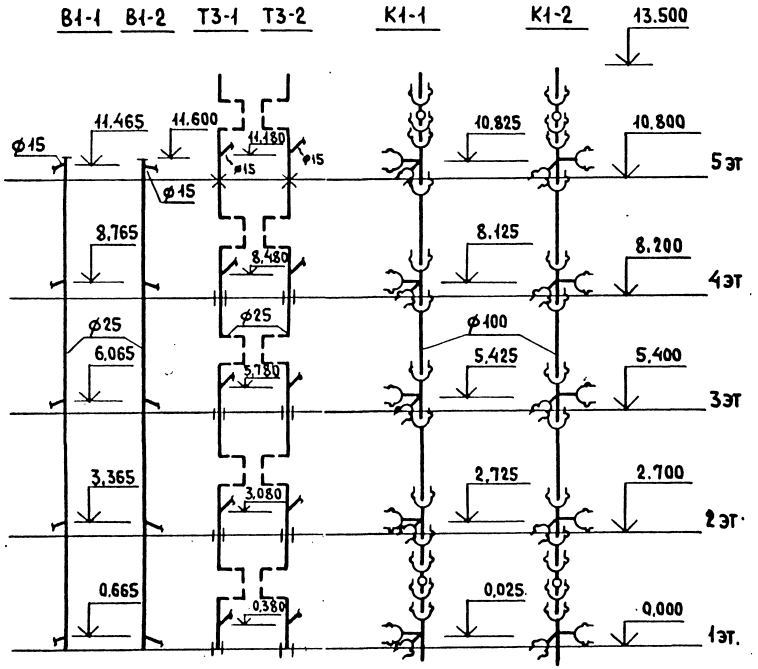

Марка поз.	Обозначение	Наименование	Кол.	Масса ед. кг.	Примечание
		Водопровод			
		Трубопровод из легких оцинкованных труб по ГОСТ 3262-75*, ф 25	11.6		м
		Горячее водоснабжение			
		Трубопровод из легких оцинкованных труб по ГОСТ 3262-75*, ф 25.	11.0		м
		Канализация			
	ТУ6-19-051-463-83	Ревизия ПВХ 110К	2		
	ТУ6-19-051-463-83	Крестовина двухплоскостная правая ПВХ 110/110/50К	5		
		Трубопровод из пластмассовых ПВХ канализационных труб по			
		ТУ6-19-051-509-84 ф50	0,53		м
		ф100	14,76 / 12,44		м

1. Для санузлов левого исполнения применять стояки В1-2, Т3-2, К1-2, а для правого исполнения - стояки В1-1, Т3-1, К1-1.
2. В стояке К1-2 применяется крестовина левого исполнения.
3. В числителе указана общая длина труб, в знаменателе - длина труб без фасонных частей.

Н.контр.	Волкова	
Нач.отд.	Раковщик	
Гл.инж.отд.	Иванова	
Гл.инж.пр.	Бочкарев	
Рук.гр.	Костюк	
Ст.инж.	Кучина	
Проверил	Бочкарев	

5.100.9-1.0-4 230006

Раздельные санитарные узлы 1СУпр-11, 1СУл-11. Схемы стояков. Спецификация.

Стадия	Лист	Листов
Р		1

ЦНИИЭП жилища

Копировал 21773-02 18 Формат А3

Инв. № подл | Подпись и дата | Взам. инв. №

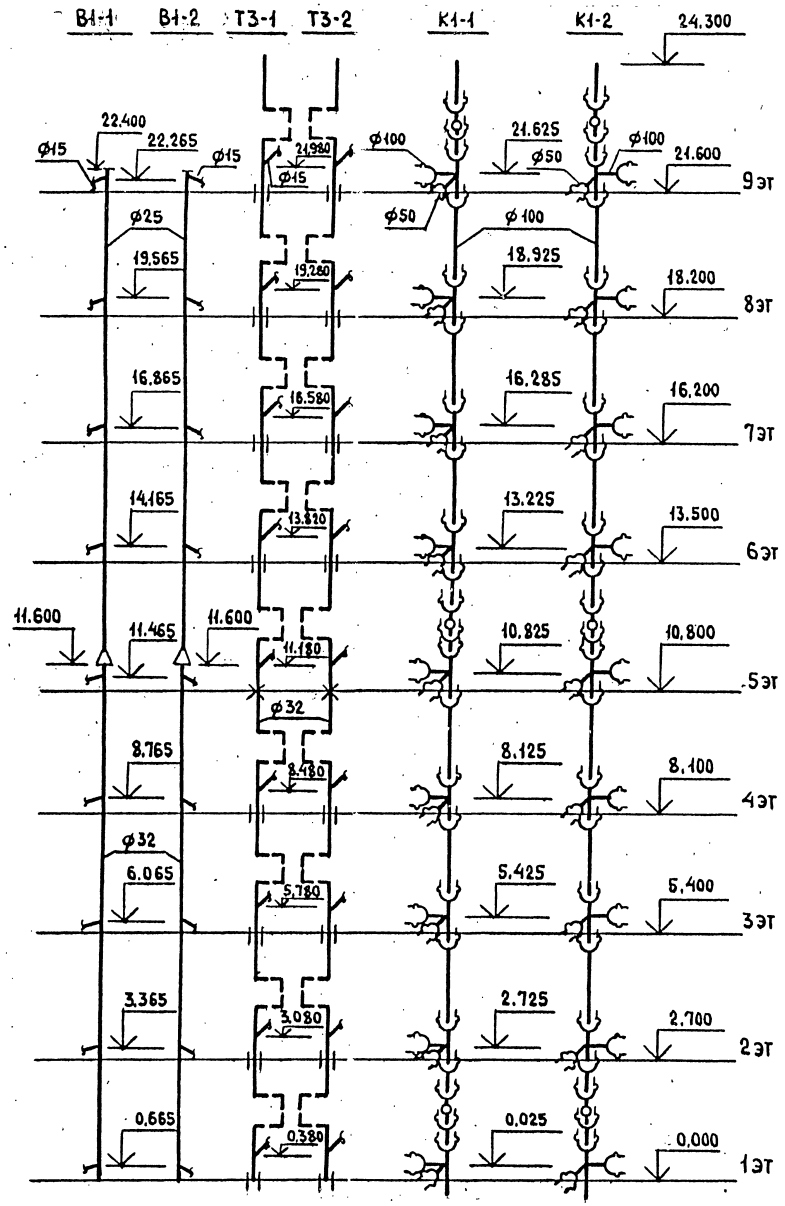

Марка поз.	Обозначение	Наименование	Кол.	Масса ед. кг.	Примечание
		Водопровод			
		Трубопровод из легких оцинкованных труб по ГОСТ 3262-75*, ф 25	10.8		м
		ф 32	11.6		м
		Горячее водоснабжение			
		Трубопровод из легких оцинкованных труб по ГОСТ 3262-75*, ф 32	19.8		м
		Канализация			
	ТУ6-19-051-463-85	Ревизия ПВХ 110К	3		
	ТУ6-19-051-463-85	Крестовина двухплоскостная правая ПВХ 110×110ф60К	9		
		Трубопровод из пластмассовых ПВХ канализационных труб по			
		ТУ6-19-051-509-84 ф50	0,96		м
		ф100	26.51 / 22.52		м

1. Для санузлов левого исполнения применять стояки В1-2, Т3-2, К1-2, а для правого исполнения - стояки В1-1, Т3-1, К1-1.
2. В стояке К1-2 применяется крестовина левого исполнения.
3. В числителе указана общая длина труб, в знаменателе - длина труб без фасонных частей.

Н.контр.	Волкова	
Нач.отд.	Раковщик	
Гл.инж.отд.	Иванова	
Гл.инж.пр.	Бочкарев	
Рук.гр.	Костюк	
Ст.инж.	Кучина	
Проверил	Бочкарев	

5.100.9-1.0-4 230007

Раздельные санитарные узлы 1СУпр-12, 1СУл-12. Схемы стояков. Спецификация.

Стадия	Лист	Листов
Р		1

ЦНИИЭП жилища

Копировал 21773-02 19 Формат А3

Инв.№ подл | Подпись и дата | Взам.инв.№

1СУпр-11н, 1СУпр-12н

1-1

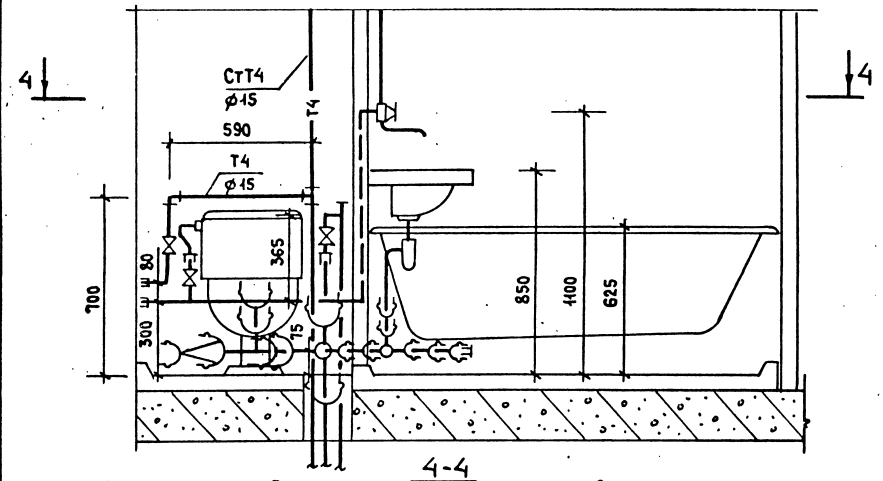

4-4

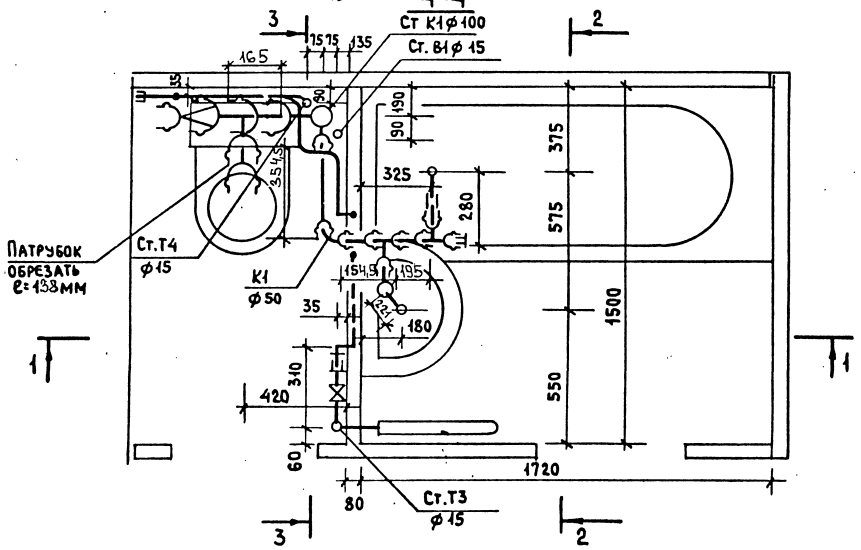

1. В числителе указана общая длина труб, в знаменателе-длина труб без фасонных частей.
2. Раздельный санитарный узел 1СУл-11н, 1СУл-12н зеркальное отражение узла 1СУпр-11н, 1СУпр-12н.

Марка поз.	Обозначение	Наименование	К-во	Масса ед. кг.	Примечание
		Водопровод			
	ГОСТ 9086-74*	Вентиль запорный муфтовый			
		латунный 1Е исп. ф15	2		
	ТУ 400-28-169-76	Гибкая подводка к унитазу	1		
		Трубопровод из легких оцинко-			
		ван.труб по ГОСТ 3262-75*, ф15	3,4		м
		Горячее водоснабжение			
	ГОСТ 9086-74*	Вентиль запорный муфтовый			
		латунный 2Е исп. ф15	1		
		Трубопровод из легких оцинко-			
		ван.труб по ГОСТ 3262-75*, ф15	9.5		м
		Канализация			
	ТУ6-19-051-463-83	Отвод 90° ПВХ 50К	2		
	ТУ6-19-051-463-83	Тройник 90° ПВХ 50х50К	2		
	ТУ6-19-051-463-83	Тройник 90° ПВХ 110х110К	1		
	ГОСТ 22689.7-77	Патрубок ПП-100-ПВХ-У	1		
	ГОСТ 22689.7-77	Патрубок ПП-10-ПВХ-Т	1		
	ТУ6-19-051-463-83	Переход ПВХ 50х110К	1		
	ТУ6-19-051-463-83	Крестовина двухплоскост-			
		ная правая ПВХ 110 110 50К	1		
	ТУ6-19-051-463-83	Заглушка ПВХ 50К	1		
	ТУ6-19-051-463-83	Заглушка ПВХ 110К	1		
	ГОСТ 8954-75*	Муфта прямая короткая ф40	1		
	ГОСТ 3262-75*	Труба стальная ф40х3	0,085		м
		Трубопровод из пластмассовых			
		ПВХ канализационных труб			
		по ТУ-6-19-051-503-84 ф50	1,694 / 0,704		м
		ф100	1,100 / 0,165		м

Н.контр.	Волкова	
Нач.отд.	Раковщик	
Гл.инж.отд	Иванова	
Гл.инж.пр	Бочкарев	
Рук.гр.	Костюк	
Ст.инж.	Кучина	
Проверил	Бочкарев	

5.100.9-1.0-4 330008

Раздельные санитарные узлы 1СУпр-11н, 1СУпр-12н, 1СУл-11н, 1СУл-12н. Разрезы. Спецификация.

Стадия	Лист	Листов
Р		1

ЦНИИЭП жилища

Копировал 21773-02 20 Формат А3

Взам.инв.№ | Подпись и дата | Инв.№ подл

1СУпр-11Н, 1СУпр-12Н

2-2

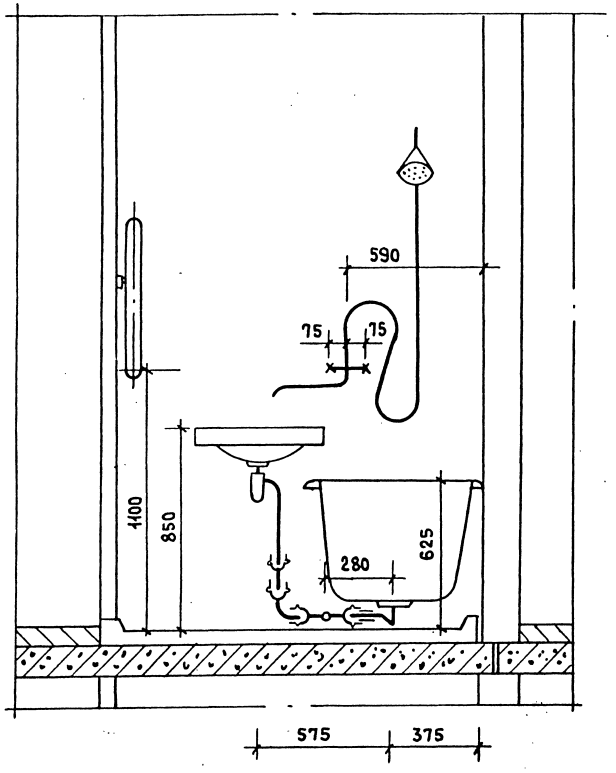

3-3

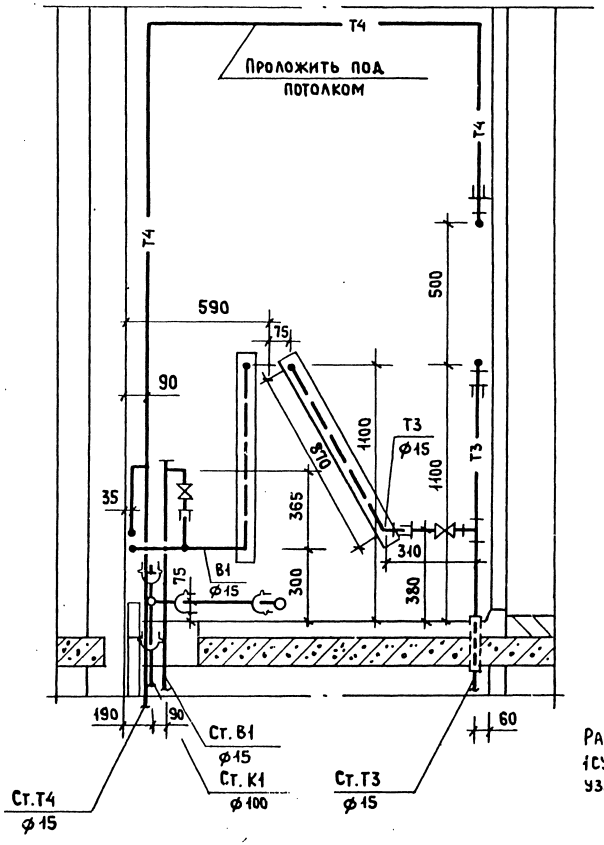

Раздельные санитарные узлы 1СУл-11Н, 1СУл-12Н - зеркальное отображение узлов 1СУпр-11Н, 1СУпр-12Н.

Н.контр.	Волкова	
Нач.отд.	Раковщик	
Гл.инж.отд.	Иванова	
Гл.инж.пр.	Бочкарев	
Рук.гр.	Костюк	
Ст.инж.	Кучина	
Проверил	Бочкарев	

5.100.9-1.0-4 330009

Раздельные санитарные узлы 1СУпр-11Н, 1СУпр-12Н, 1СУл-11Н, 1СУл-12Н. Разрезы.

Стадия	Лист	Листов
Р		1

ЦНИИЭП жилища

Копировал 21773-02 21 Формат А3

Инв.№ подл | Подпись и дата | Взам.инв.№

1СУл-01, 1СУл-02, 1СУл-01Н, 1СУл-02Н, 1СУл-11, 1СУл-12

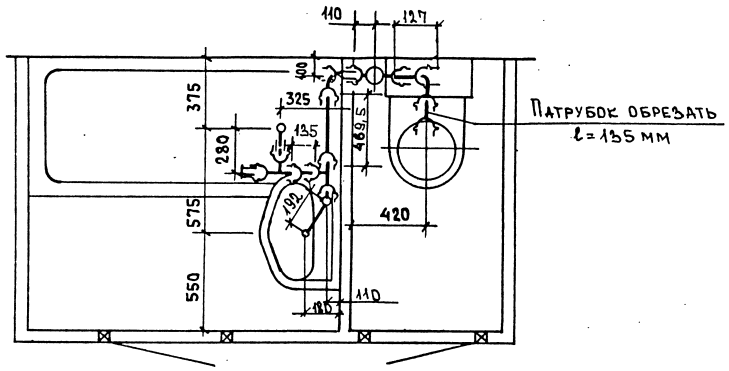

Марка поз.	Обозначение	Наименование	Кол.	Масса ед. кг.	Примечание
	ТУ6-19-051-463-83	Отвод 90° ПВХ 110К	1		
	ТУ6-19-051-463-83	Отвод 90° ПВХ 50К	2		
	ТУ6-19-051-463-83	Тройник 90° ПВХ 50х50К	2		
	ТУ6-19-051-463-83	Переход ПВХ 110х50К	1		
	ТУ6-19-051-463-83	Заглушка ПВХ 50К	1		
	ГОСТ 22689.7-77	Патрубок ПП-100-ПВХ-У	1		
	ГОСТ 22689.7-77	Патрубок ПП-50-ПВХ-Т	1		
	ГОСТ 8954-75*	Муфта короткая прямая ⌀40	1		
	ГОСТ 3262-75*	Труба стальная ⌀40х3	0,1		м
		Трубопровод из пластмассовых (ПВХ) канализационных труб по			
		ТУ6-19-051-509-84 ⌀50	1,576 0,605		м
		⌀100	0,615 0,127		м

1. Спецификация дана только на часть отводных канализационных труб от ванны и умывальника до стояка.
2. Санитарные узлы правого исполнения - зеркальное отображение санузлов левого исполнения.
3. Схему канализационного стояка и спецификацию см. листы 5.100.9-1.0-4 430011; 5.100.9-1.0-4 430012.

Н. контр.	Волкова	
Нач. отд.	Раковщик	
Гл. инж. отд.	Иванова	
Гл. инж. пр.	Бойкарев	
Рук. гр.	Костюк	
Ст. инж.	Кучина	
Проверил	Бойкарев	

5.100.9-1.0-4 430010

Вариант раздельных санитарных узлов с применением крестовины. Спецификация.

Стадия	Лист	Листов
Р		1

ЦНИИЭП жилища

Инв. № подл. | Подпись и дата | Взам. инв. №

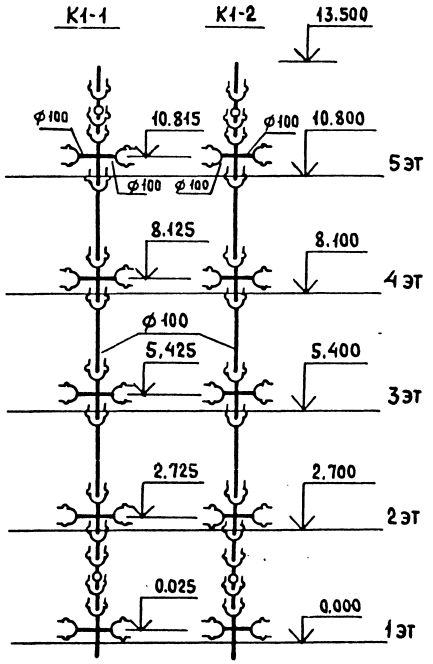

Марка поз.	Обозначение	Наименование		Масса ед. кг	Приме-чание
		Канализация			
	ТУ6-19-051-463-83	Ревизия ПВХ 110 К	2.		
	ГОСТ 22689.11-77	Крестовина К 90°-100х100-ПВХТ	5		
		Трубопровод из пластмассо-			
		вых (ПВХ) канализационных			
		труб по ТУ6-19-051-509-84			
		ф100	14.97 / 12.59		м

1. Для санузлов левого исполнения применять стояк К1-2, а для правого исполнения - стояк К1-1.
2. В стояке К1-2 применяется крестовина левого исполнения.
3. В числителе указана общая длина труб, в знаменателе - длина труб без фасонных частей.

Н. контр.	Волкова	
Нач. отд.	Раковщик	
Гл. инж. отд.	Иванова	
Гл. инж. пр.	Бочкарев	
Рук. гр.	Костюк	
Ст. инж.	Кучина	
Проверил	Бочкарев	

5.100.9-1.0-4 43011

Вариант раздельных санитарных узлов с применением крестовины. Схемы стояков 5 эт. домов. Спецификация.

Стадия	Лист	Листов
Р		1

ЦНИИЭП жилища

Копировал 21773-02 23 Формат А3

Инв. № подл. | Подпись и дата | Взам. инв. №

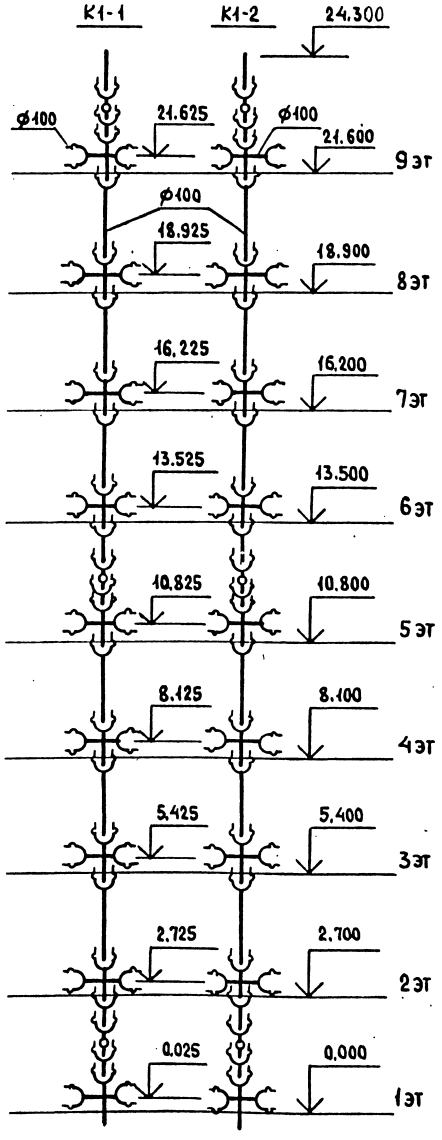

Марка поз.	Обозначение	Наименование	Кол.	Масса ед. кг	Примечание
		Канализация			
	ТУС-19-051-463-83	Ревизия ПВХ 110к	3		
	ГОСТ 22689.11-77	Крестовина К 90°-100×100 ПВХ	9		
		Трубопровод из пластмассовых ПВХ канализационных труб по			
		ТУС-19-051-509-84 ф 100	26.92 32.74		м

1. Для санузлов левого исполнения применять стояк К1-2, а для правого исполнения - стояк К1-1.
2. В стояке К1-2 применяется крестовина левого исполнения.
3. В числителе указана общая длина труб, в знаменателе - длина труб без фасонных частей.

Н.контр.	Волкова	
Нач.отд.	Раковщик	
Гл.инж.отд.	Иванова	
Гл.инж.пр.	Бочкарев	
Рук.гр.	Костюк	
Ст.инж.	Кучина	
Проверил	Бочкарев	

5.100.9-1.0-4 430012

Вариант раздельных санитарных узлов с применением крестовины. Схемы стояков 9 эт. домов. Спецификация.

Стадия	Лист	Листов
Р		1

ЦНИИЭП жилища

Копировал 21773-02 24 Формат А3

Инв. № подл | Подпись и дата | Взам. инв. №

3СУпр-01, 3СУпр-02
1-1

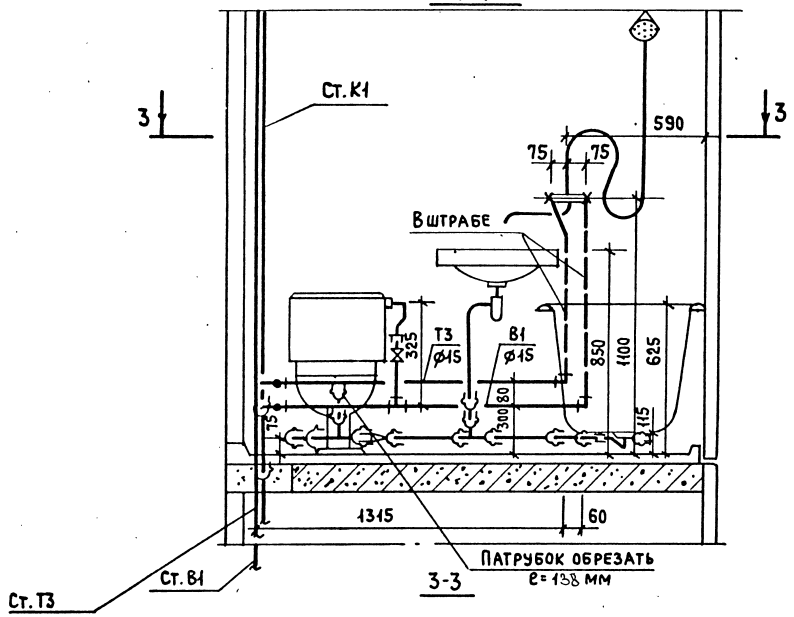

3СУпр-01, 3СУпр-02 (верхний этаж)
2-2

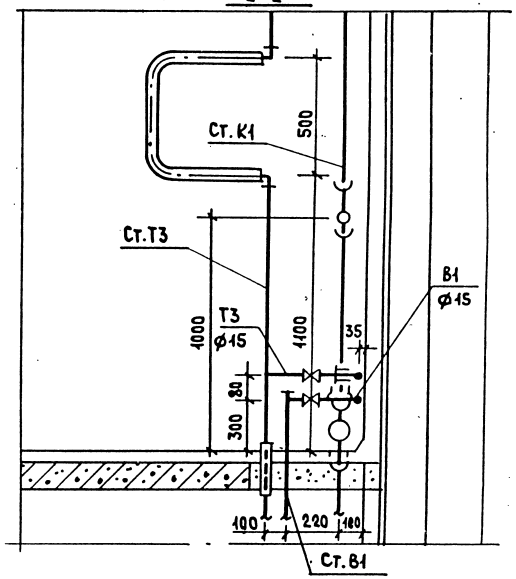

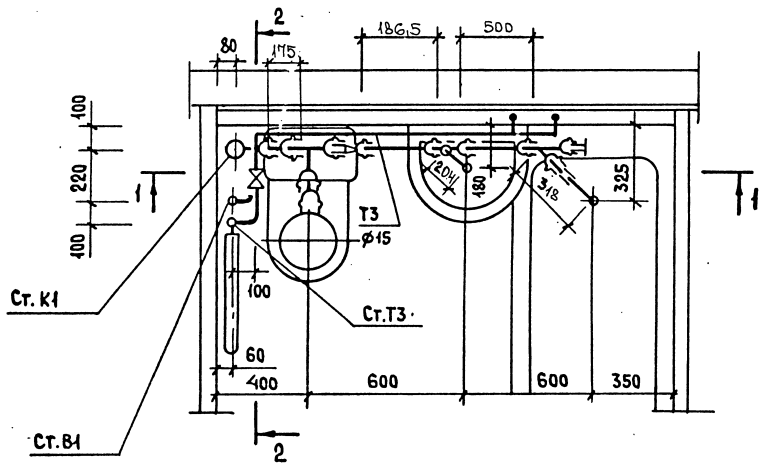

1. Совмещенный санитарный узел 3СУл-01, 3СУл-02 - зеркальное отражение узла 3СУпр-01, 3СУпр-02.
2. Схему стояков, диаметры и спецификацию см.

Н.контр.	Волкова		
Нач.отд.	Раковщик		
Гл.инж.отд.	Иванова		
Гл.инж.пр.	Бочкарев		
Рук.гр.	Костюк		
Ст.инж.	Кучина		
Проверил	Бочкарев		

5.100.9-1.0-4 530013

Совмещенные санитарные узлы 3СУпр-01, 3СУпр-02, 3СУл-01, 3СУл-02. Разрезы.

Стадия	Лист	Листов
Р		1

ЦНИИЭП жилища

Копировал 21773-02 25 Формат А3

Инв.№подл | Подпись и дата | Взам.инв.№

Марка поз.	Обозначение	Наименование	Кол.	Масса ед. кг.	Примечание
		Водопровод			
	ГОСТ 9086-74*	Вентиль запорный муфтовый			
		латунный 1Е исп. ф 15	2		
	ТУ-400-28-168-76	Гибкая подводка к унитазу	1		
		Трубопровод из легких оцинко-			
		ван.труб по ГОСТ 3262-75*, ф 15	2.7		м
		Горячее водоснабжение			
	ГОСТ 9086-74*	Вентиль запорный муфтовый			
		латунный 2Е исп. ф 15	1		
		Трубопровод из легких оцинко-			
		ван.труб по ГОСТ 3262-75*, ф 15	2.6		м
		Канализация			
	ТУ6-19-051-463-83	Тройник 90° ПВХ 110 110К	1		
	ТУ6-19-051-463-83	Тройник 90° ПВХ 50 50К	1		
	ТУ6-19-051-463-83	Тройник 45° ПВХ 50 50К	1		
	ТУ6-19-051-463-83	Переход ПВХ 110 х 50К	1		
	ТУ6-19-051-463-83	Заглушка ПВХ 50К	1		
	ГОСТ 22689.1-77	Патрубок ПП-100-ПВХ-У	1		
	ГОСТ 22689.1-77	Патрубок ПП-50-ПВХ-Т	1		
	ГОСТ 8954-75*	Муфта прямая короткая ф40	1		
	ГОСТ 3262-75*	Труба стальная ф40х3	0,1		м
		Трубопровод из пластмас-			
		совых ПВХ канализацион-			
		ных труб по			
		ТУ6-19-051-509-84 ф50	1,385 / 0,687		м
		ф100	0,784 / 0,195		м

1. Спецификация дана на трубы, соединительные части к ним и арматуру от приборов до врезки (подсоединения) к стояку.
2. В числителе указана общая длина труб, в знаменателе - длина труб без фасонных частей.

Н.контр.	Волкова	
Нач.отд.	Раковщик	
Гл.инж.отд	Иванова	
Гл.инж.пр.	Бочкарев	
Рук.гр.	Костюк	
Ст.инж.	Кучина	
Проверил	Бочкарев	

5.100.9-1.0-4 530014

Совмещенные санитарные узлы 3СУпр-01, 3СУпр-02, 3СУл-01, 3СУл-02. Спецификация.

Стадия	Лист	Листов
Р		1

ЦНИИЭП жилища

Копировал 21773-02 26 Формат А3

Инв.№ подл. | Подпись и дата | Взам.инв.№

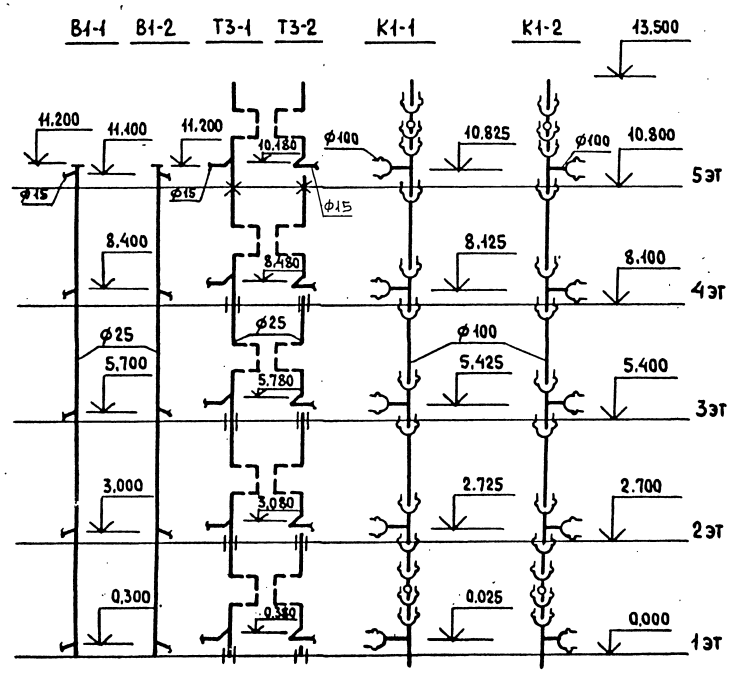

Марка поз.	Обозначение	Наименование	Кол.	Масса ед. кг.	Примечание
		Водопровод			
		Трубопровод из легких оцинкованных труб по ГОСТ 3262-75*, ф 25	11.2		М
		Горячее водоснабжение			
		Трубопровод из легких оцинкованных труб по ГОСТ 3262-75*, ф 25	11.0		М
		Канализация			
	ТУ6-19-051-463-83	Ревизия ПВХ 110К	2		
	ТУ6-19-051-463-83	Тройник 90° ПВХ 110х110К	5		
		Трубопровод из пластмассовых (ПВХ) канализационных труб по			
		ТУ6-19-051-509-84 ф100	14.76 / 12.44		М

1. Для санузлов левого исполнения применять стояки В1-2, Т3-2, К1-2, а для правого исполнения - стояки В1-1, Т3-1, К1-1.
2. В стояке К1-2 применяется крестовина левого исполнения.
3. В числителе указана общая длина труб, в знаменателе - длина труб без фасонных частей.

Н. контр.	Волкова	
Нач. отд.	Раковщик	
Гл. инж. отд.	Иванова	
Гл. инж. пр.	Бочкарев	
Рук. гр.	Костюк	
Ст. инж.	Кучина	
Проверил	Бочкарев	

5.100.9-1.0-4 530015

Совмещенные санитарные узлы 3СУпр-01, 3СУл-01. Схемы стояков. Спецификация.

Стадия	Лист	Листов
Р		1

ЦНИИЭП жилища

Копировал 21773-02 27 Формат А3

Инв. № подл | Подпись и дата | Взам. инв. №

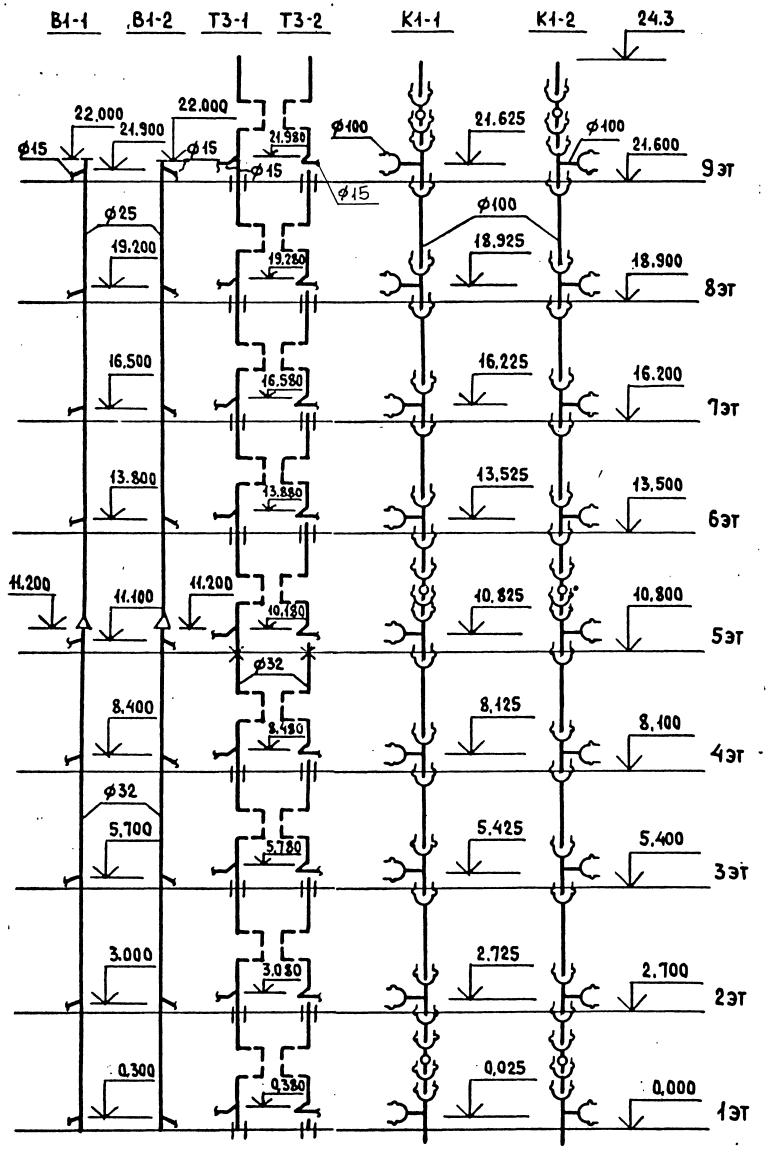

Марка поз.	Обозначение	Наименование	Кол.	Масса ед.кг.	Примечание
		Водопровод			
		Трубопровод из легких оцинкованных труб по ГОСТ 3262-75*, ф 25	10.8		м
		ф 32	11.2		м
		Горячее водоснабжение			
		Трубопровод из легких оцинкованных труб по ГОСТ 3262-75*, ф 32	19.8		м
		Канализация			
	ТУ6-19-051-463-83	Ревизия ПВХ 110К	3		
	ТУ6-19-051-463-83	Тройник 90° ПВХ 110×110К	9		
		Трубопровод из пластмассовых (ПВХ) канализационных труб по			
		ТУ6-19-051-509-84 ф100	26.51 / 29.52		м

1. Для санузлов левого исполнения применять стояки В1-2, Т3-2, К1-2, а для правого исполнения - стояки В1-1, Т3-1, К1-1.
2. В стояке К1-2 применяется крестовина левого исполнения.
3. В числителе указана общая длина труб, в знаменателе - длина труб без фасонных частей.

Н.контр.	Волкова	
Нач.отд.	Раковщик	
Гл.инж.отд.	Иванова	
Гл.инж.пр.	Бочкарев	
Рук.гр.	Костюк	
Ст.инж.	Кучина	
Проверил	Бочкарев	

5.100.9-1.0-4 530016

Совмещенные санитарные узлы ЗСУпр-02, ЗСУл-02. Схемы стояков. Спецификация.

Стадия	Лист	Листов
Р		1

ЦНИИЭП жилища

Копировал 21773-02 28 Формат А3

Инв.№ подл. | Подпись и дата | Взам.инв.№

4СУ пр-21, 4СУпр-22

1-1

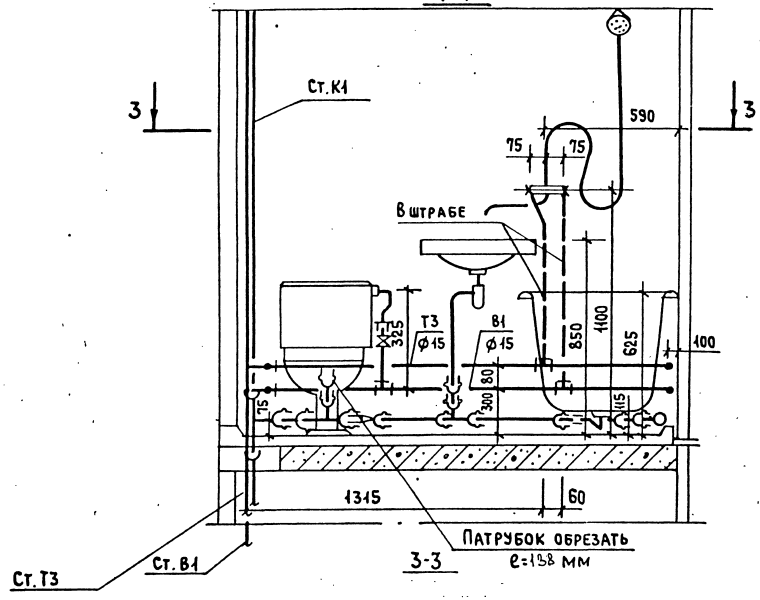

4-4

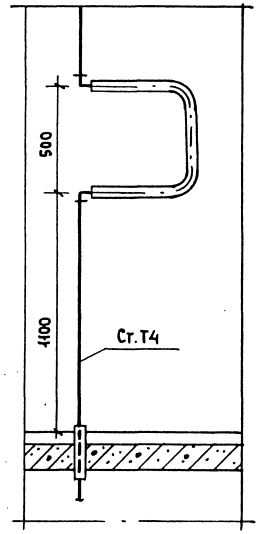

4СУпр-21, 4СУпр-22 (верхний этаж)

2-2

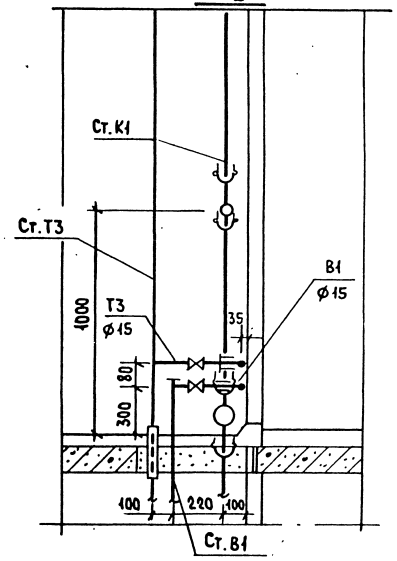

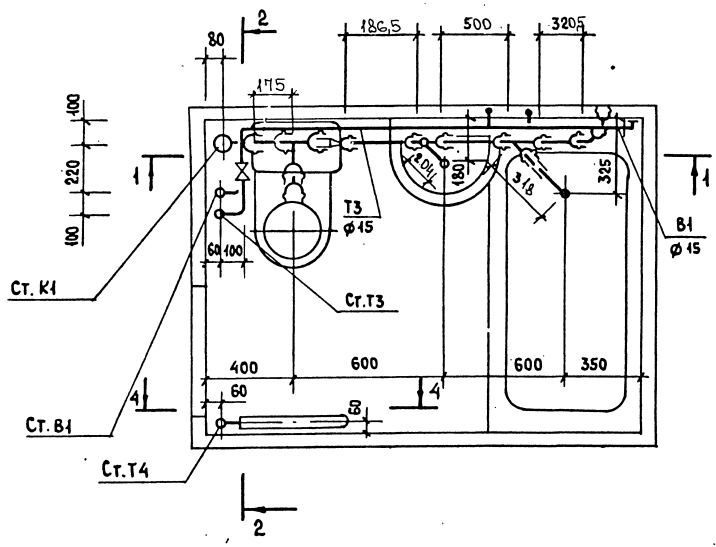

1. Совмещенный санитарный узел 4СУл-21, 4СУл-22 - зеркальное отражение узла 4СУпр-21, 4СУпр-22.
2. Схему стояков, диаметры и спецификацию см. листы 5.100.9-1.0-4 630018; 5.100.9-1.0-4 630019; 5.100.9-1.0-4 630020.

Н.контр.	Волосова	
Нач.отд.	Радовщик	
Гл.инж.отд.	Иванова	
Гл.инж.пр.	Бочкарев	
Рук.гр.	Костюк	
Ст.инж.	Кучина	
Проверил	Бочкарев	

5.100.9-1.0-4 630017

Совмещенные санитарные узлы 4СУпр-21, 4СУпр-22, 4СУл-21, 4СУл-22. Разрезы.

Стадия	Лист	Листов
Р		1

ЦНИИЭП жилища

Копировал 21773-02 29 Формат А3

Инв.№ подл. | Подпись и дата | Взам.инв.№

Марка поз.	Обозначение	Наименование	Кол.	Масса ед.кг	Примечание
		Водопровод			
	ГОСТ 9086-74*	Вентиль запорный муфтовый			
		латунный 1Е исп. ф15	2		
	ТУ-400-28-168-76	Гибкая подводка к унита-	1		
		зу. Трубопровод из легких оцин-			
		кован. труб по ГОСТ 3262-75*, ф15	3,1		м
		Горячее водоснабжение			
	ГОСТ 9086-74*	Вентиль запорный муфтовый			
		латунный 2Е исп. ф 15	1		
		Трубопровод из легких оцинко-			
		ван. труб по ГОСТ 3262-75*, ф15	3,0		м
		Канализация			
	ТУ6-19-051-463-83	Тройник 90° ПВХ 110×110К	1		
	ТУ6-19-051-463-83	Тройник 90° ПВХ 50×50К	1		
	ТУ6-19-051-463-83	Тройник 45° ПВХ 50×50К	1		
	ТУ6-19-051-463-83	Переход ПВХ 110×50К	1		
	ТУ6-19-051-463-83	Отвод 45° ПВХ 50К	2		
	ГОСТ 22689.7-77	Патрубок ПП-100-ПВХ-У	1		
	ГОСТ 22689.7-77	Патрубок ПП-50-ПВХ-Т	1		
	ГОСТ 8954-75*	Муфта прямая короткая ф40	1		
	ГОСТ 3262-75*	Труба стальная ф40×3	0,1		м
		Трубопровод, из пласт-			
		массовых (ПВХ) канали-			
		зационных труб по			
		ТУ6-19-051-509-84 ф50	1,901 1,010		м
		ф100	0,784 0,175		м

1. Спецификация дана на трубы, соединительные части к ним и арматуру от приборов до врезки (подсоединения) к стояку.
2. В числителе указана общая длина труб, в знаменателе - длина труб без фасонных частей.

Н.контр.	Волкова	Подп.
Нач.отд.	Раковщик	"
Гл.инж.от.	Иванова	"
Гл.инж.пр.	Бочкарев	"
Рук.гр.	Костюк	"
Ст.инж.	Кучина	"
Провер.	Бочкарев	"

5.100.9-1.0-4 630018

Совмещенные санитарные узлы 4СУпр-21, 4СУпр-22, 4СУл-21, 4СУл-22. Спецификация

Стадия	Лист	Листов
Р		1

ЦНИИЭП жилища

Инв.№ подл. | Подп. и дата | Взам.инв.№

Пров. Жарев 27.2.92г Коп. [illegible]

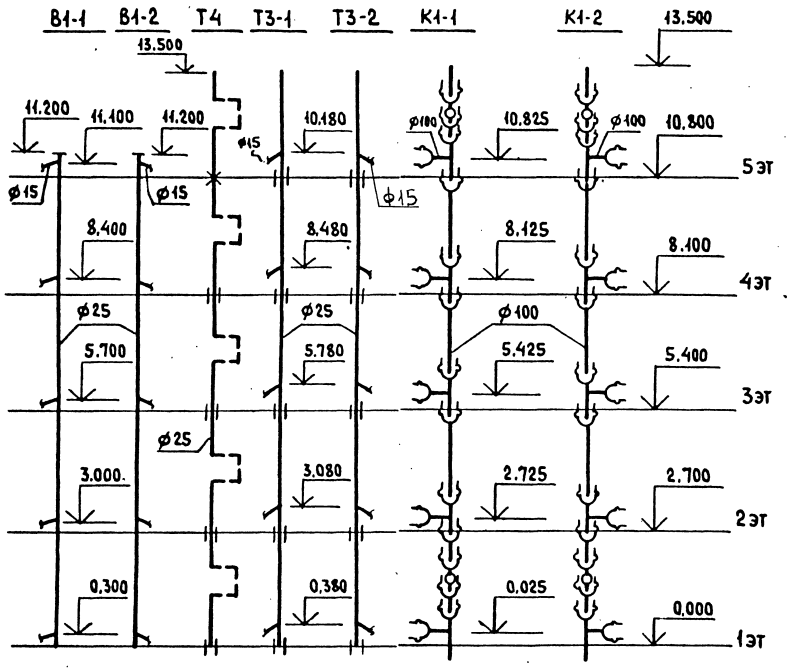

Марка поз.	Обозначение	Наименование	Кол.	Масса ед.кг.	Примечание
		Водопровод			
		Трубопровод из легких оцинкованных труб по ГОСТ 3262-75*, ф 25	11,2		м
		Горячее водоснабжение			
		Трубопровод из легких оцинкованных труб по ГОСТ 3262-75*, ф 25	24,5		м
		Канализация			
	ТУ6-19-051-463-83	Ревизия ПВХ 110к	2		
	ТУ6-19-051-463-83	Тройник 90° ПВХ 110х110К	5		
		Трубопровод из пластмассовых (ПВХ) канализационных труб по			
		ТУ6-19-051-509-84 ф100	14,76 / 12,44		м

1. Для санузлов левого исполнения применять стояки В1-2, Т3-2, К1-2, а для правого исполнения - стояки В1-1, Т3-1, К1-1.
2. В стояке К1-2 применяется крестовина левого исполнения.
3. В числителе указана общая длина труб, в знаменателе - длина труб без фасонных частей.

Н.контр.	Волкова	
Нач.отд.	Раковщик	
Гл.инж.отд	Иванова	
Гл.инж.пр.	Бочкарев	
Рук. гр.	Костюк	
Ст. инж.	Кучина	
Проверил	Бочкарев	

5.100.9-1.0-4 630019

Совмещенные санитарные узлы 4СУпр-21, 4СУл-21. Схемы стояков. Спецификация.

Стадия	Лист	Листов
Р		1

ЦНИИЭП жилища

Копировал 21773-02 31 Формат А3

Инв.№ подл | Подпись и дата | Взам.инв.№

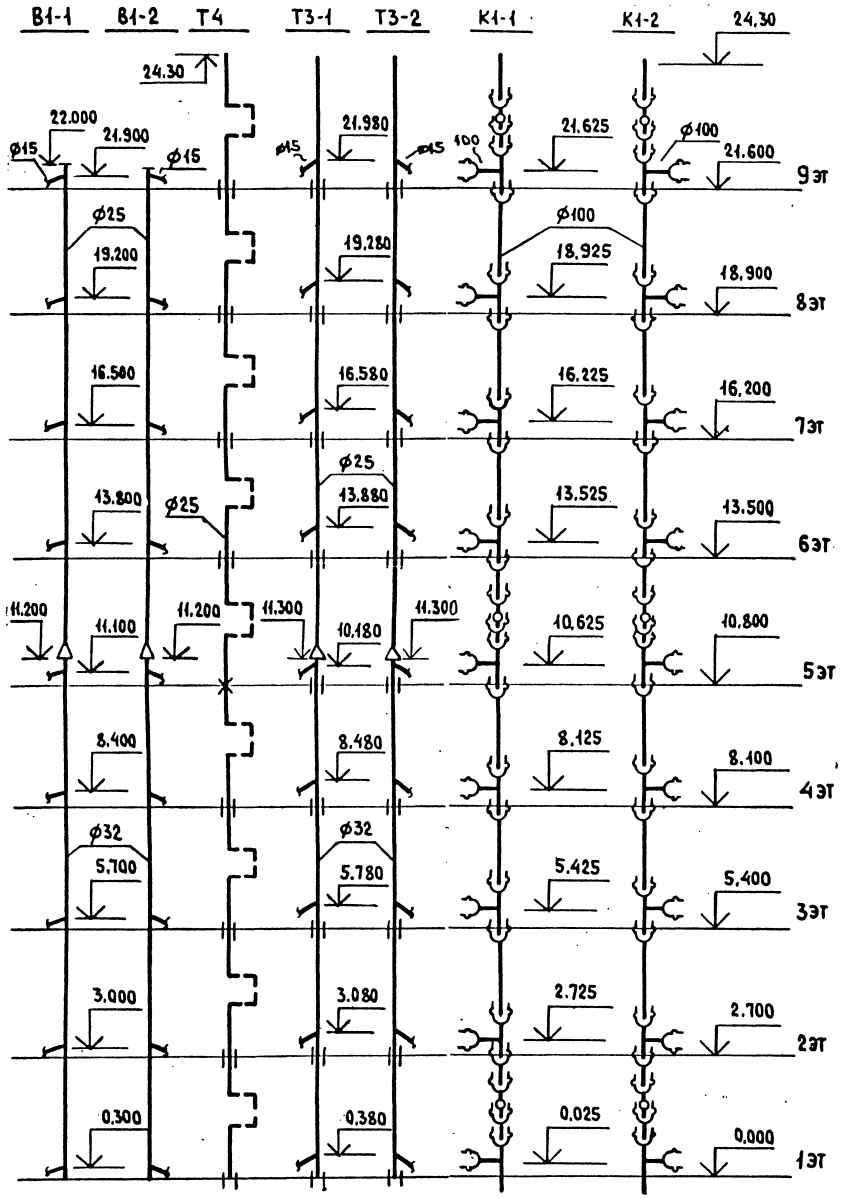

Марка поз.	Обозначение	Наименование	Кол.	Масса ед.кг.	Примечание
		Водопровод			
		Трубопровод из легких оцинкован.			
		труб по ГОСТ 3262-75*, ф 25	10.8		м
		ф 32	11.2		м
		Горячее водоснабжение			
		Трубопровод из легких оцинко-			
		ван.труб по ГОСТ 3262-75*, ф 25	32.8		м
		ф 32	11.3		м
		Канализация			
	ТУ6-19-051-463-83	Ревизия ПВХ 110К	3		
	ТУ6-19-051-463-83	Тройник 90° ПВХ 110х110К	9		
		Трубопровод из пластмас-			
		совых (ПВХ) канализацион-			
		ных труб по			
		ТУС-19-051-509-84 ф100	26.51 / 22.52		м

1. Для санузлов левого исполнения применять стояки В1-2, Т3-2, К1-2, а для правого исполнения - стояки В1-1, Т3-1, К1-1.
2. В стояке К1-2 применяется крестовина левого исполнения.
3. В числителе указана общая длина труб, в знаменателе - длина труб без фасонных частей.

Н.контр.	Волкова	
Нач.отд.	Раковщик	
Гл.инж.отд.	Иванова	
Гл.инж.пр.	Бочкарев	
Рук.гр	Костюк	
Ст.инж.	Кучина	
Проверил	Бочкарев	

5.100.9-1.0-4 630020

Совмещенные санитарные узлы 4СУпр-22, 4СУл-22. Схемы стояков. Спецификация.

Стадия	Лист	Листов
Р		1

ЦНИИЭП жилища

Копировал 21773-02 32 Формат А3

Инв.№ подл | Подпись и дата | Взам.инв.№

ЗСУ пр-31, ЗСУпр-32

1-1

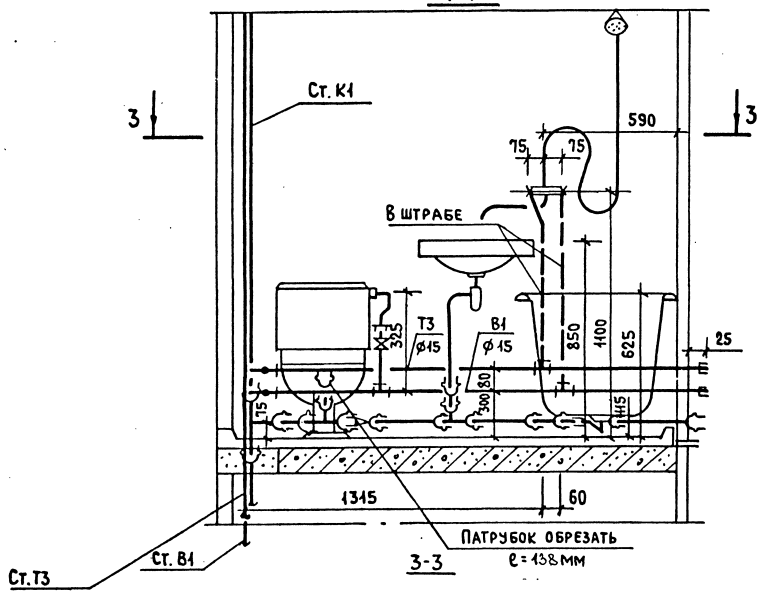

ЗСУпр-31, ЗСУпр-32 (верхний этаж)

2-2

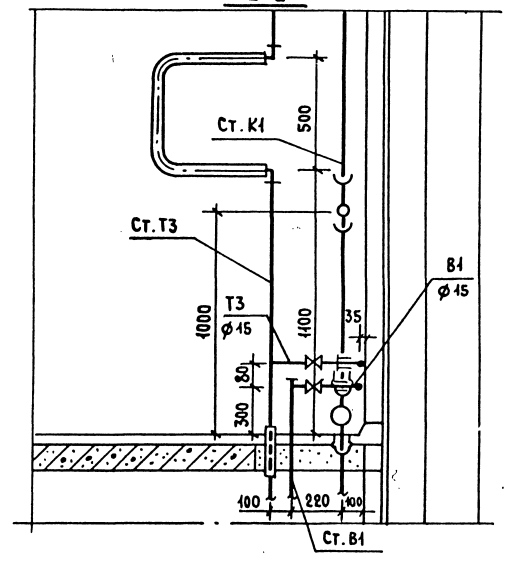

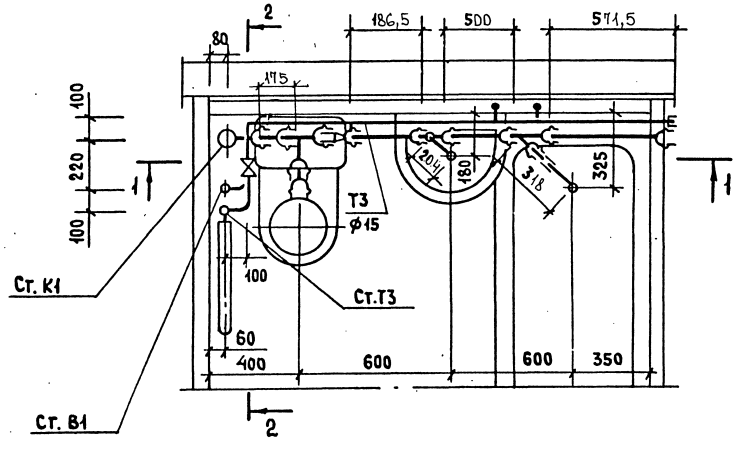

1. Совмещенный санитарный узел ЗСУл-31, ЗСУл-32 - зеркальное отражение узла ЗСУпр-31, ЗСУпр-32.
2. Схему стояков, диаметры и спецификацию см. листы 5.100.9-1.0-4 ТЗ0022; 5.100.9-1.0-4 ТЗ0023; 5.100.9-1.0-4 ТЗ0024.

Н. контр.	Волкова	
Нач. отд.	Раковщик	
Гл. инж. отд.	Иванова	
Гл. инж. пр.	Бочкарев	
Рук. гр.	Костюк	
Ст. инж.	Кучина	
Проверил	Бочкарев	

5.100.9-1.0-4 ТЗ0021

Совмещенные санитарные узлы. ЗСУпр-31, ЗСУпр-32 ЗСУл-31, ЗСУл-32. Разрезы.

Стадия	Лист	Листов
Р		1

ЦНИИЭП жилища

Инв. № подл. | Подпись и дата | Взам. инв. №

Марка поз.	Обозначение	Наименование	Кол.	Масса ед. кг.	Приме-чание
		Водопровод			
	ГОСТ 9086-74*	Вентиль запорный муфтовый			
		латунный 1Е исп. ф 15	2		
	ТУ-400-28-168-76	Гибкая подводка к унитазу	1		
		Трубопровод из легких оцинко-			
		ван. труб по ГОСТ 3262-75*, ф 15	3.3		м
		Горячее водоснабжение			
	ГОСТ 9086-74*	Вентиль запорный муфтовый			
		латунный 2Е исп. ф 15	1		
		Трубопровод из легких оцинко-			
		ван. труб по ГОСТ 3262-75* ф 15	3.2		м
		Канализация			
	ТУ6-19-051-463-83	Тройник 90° ПВХ 110х110К	1		
	ТУ6-19-051-463-83	Тройник 90° ПВХ 50х50К	1		
	ТУ6-19-051-463-83	Тройник 45° ПВХ 50х50К	1		
	ТУ6-19-051-463-83	Переход ПВХ 110х50К	1		
	ГОСТ 22689.6-77	Патрубок переходной П100х50-ПВХ-Т	1		
	ГОСТ 22689.7-77	Патрубок ПП-100-ПВХ-У	1		
	ГОСТ 22689.7-77	Патрубок ПП-50-ПВХ-Т	1		
	ГОСТ 8954-75*	Муфта прямая короткая ф 40	1		
	ГОСТ 3262-75*	Труба стальная ф 40х3	0,1		м
		Трубопровод из пластмас-			
		совых (ПВХ) канализацион-			
		ных труб по			
		ТУС-19-051-463-83 ф 50	1,916 / 1,269		м
		ф 100	0,784 / 0,175		м

1. Спецификация дана на трубы, соединительные части к ним и арматуру от приборов до врезки (подсоединения) к стояку.
2. В числителе указана общая длина труб, в знаменателе - длина труб без фасонных частей.

Н. контр.	Волкова	
Нач. отд.	Раковщик	
Гл. инж. отд.	Иванова	
Гл. инж. пр.	Бочкарев	
Ст. инж.	Кучина	
Проверил	Костюк	

5.100.9-1.0-4 730022

Совмещенные санитарные узлы 3СУпр-31, 3СУпр-32, 3СУл-31, 3СУл-32. Спецификация.

Стадия	Лист	Листов
Р		1

ЦНИИЭП жилища

Копировал 21773-02 34 Формат А3

Инв. № подл. | Подпись и дата | Взам. инв. №

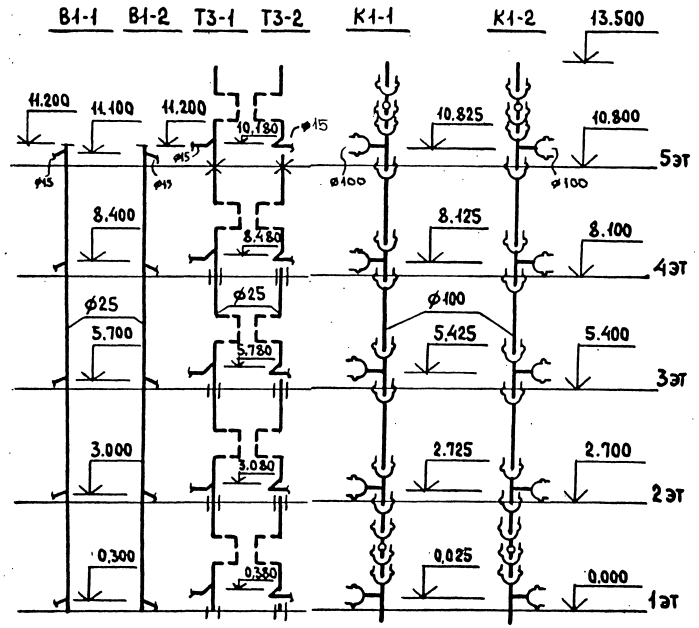

Марка поз.	Обозначение	Наименование	Кол.	Масса ед. кг.	Примечание
		Водопровод			
		Трубопровод из легких оцинкован.			
		труб по ГОСТ 3262-75* ф 25	11.2		М
		Горячее водоснабжение			
		Трубопровод из легких оцинко-			
		ван.труб по ГОСТ 3262-75* ф 25	11.0		М
		Канализация			
	ТУ6-19-051-463-83	Ревизия ПВХ 110к	2		
	ТУ6-19-051-463-83	Тройник 90°ПВХ 110×110к	5		
		Трубопровод из пластмас-			
		совых (ПВХ) канализацион-			
		ных труб по			
		ТУ6-19-051-509-84 ф 100	14.76 12.44		М

1. Для санузлов левого исполнения применять стояки В1-2, Т3-2, К1-2, а для правого исполнения - стояки В1-1, Т3-1, К1-1.
2. В стояке К1-2 применяется крестовина левого исполнения.
3. В числителе указана общая длина труб, в знаменателе - длина труб без фасонных частей.

Н.контр.	Волкова	
Нач.отд.	Раковщик	
Гл.инж.отд.	Иванова	
Гл.инж.пр.	Бочкарев	
Рук.гр.	Костюк	
Ст.инж.	Кучина	
Проверил	Бочкарев	

5.100.9-1.0-4 730023

Совмещенные санитарные узлы ЗСУпр-31, ЗСУл-31. Схемы стояков. Спецификация.

Стадия	Лист	Листов
Р		1

ЦНИИЭП жилища

Копировал 21773-02 35 Формат А3

Инв.№ подл. | Подпись и дата | Взам.инв.№

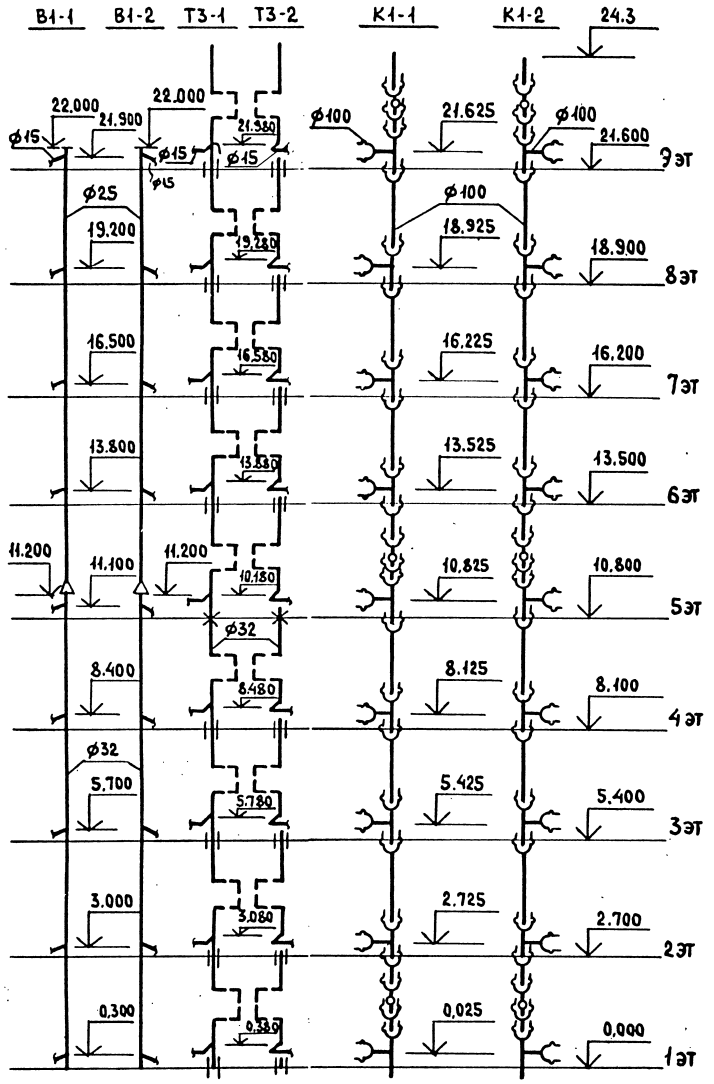

Марка поз.	Обозначение	Наименование	Кол.	Масса ед. кг.	Приме-чание
		Водопровод			
		Трубопровод из легких оцинко-			
		ван.труб по ГОСТ 3262-75* ф 25	10.8		м
		ф 32	11.2		м
		Горячее водоснабжение			
		Трубопровод из легких оцинко-			
		ван.труб по ГОСТ 3262-75* ф 32	19.8		м
		Канализация			
	ТУ6-19-051-463-83	Ревизия ПВХ 110 К	3		
	ТУ6-19-051-463-83	Тройник 90° ПВХ 110х110 К	9		
		Трубопровод из пластмас-			
		совых (ПВХ) канализацион-			
		ных труб по			
		ТУ6-19-051-509-84 ф110	22.51 / 22.50		м

1. Для санузлов левого исполнения применять стояки В1-2, Т3-2, К1-2, а для правого исполнения - стояки В1-1, Т3-1, К1-1.
2. В стояке К1-2 применяется крестовина левого исполнения.
3. В числителе указана общая длина труб, в знаменателе - длина труб без фасонных частей.

Н.контр.	Волкова	
Нач.отд.	Раковщик	
Гл.инж.отд	Иванова	
Гл.инж.пр.	Бочкарев	
Рук.гр.	Костюк	
Ст. инж.	Кучина	
Проверил	Бочкарев	

5.100.9-1.0-4 730024

Совмещенные санитарные узлы 3СУпр-32, 3СУл-32. Схемы стояков. Спецификация.

Стадия	Лист	Листов

ЦНИИЭП жилища

Копировал 21773-02 36 Формат А3

Инв.№ подл. | Подпись и дата | Взам.инв.№

3СУ пр-31Н, 3СУ пр-32Н

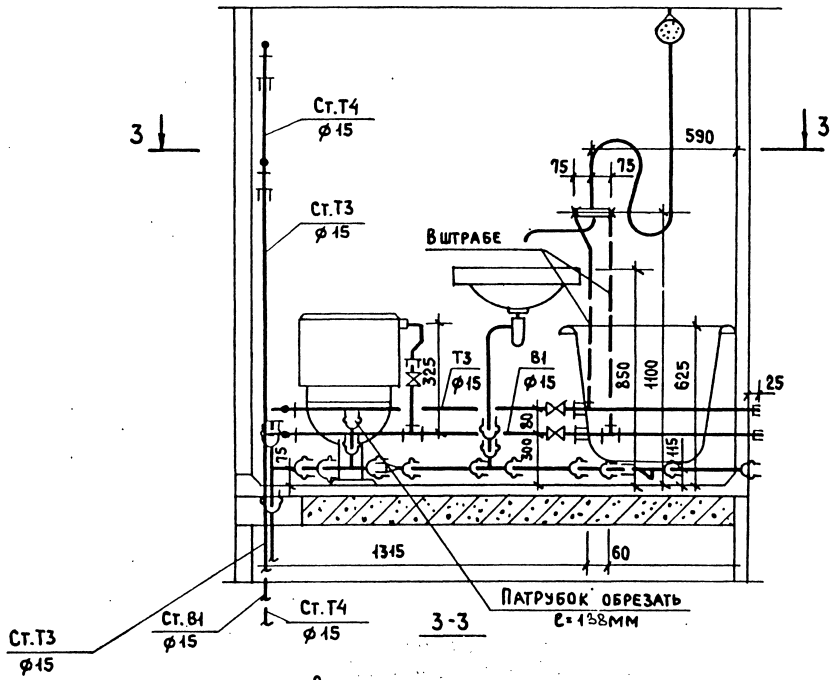

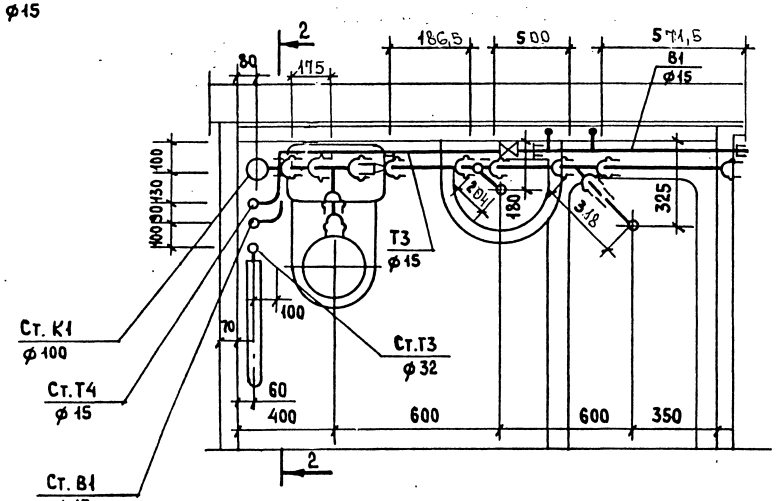

2-2

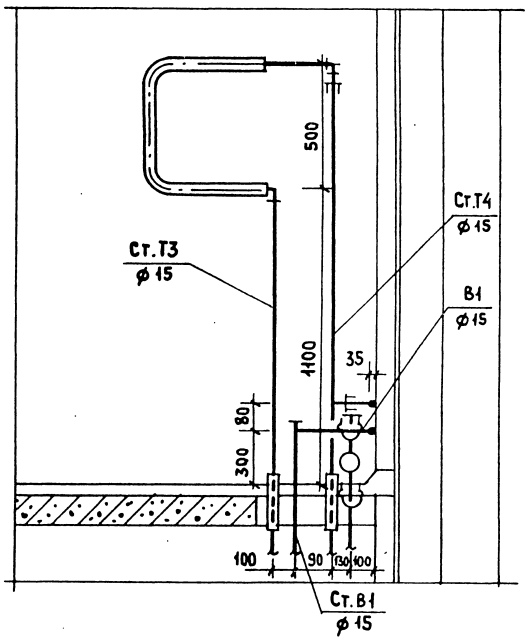

Совмещенный санитарный узел 3СУпр-31Н, 3СУпр-32Н - зеркальное отображение узла 3СУл-31Н, 3СУл-32Н.

Н.контр.	Волкова		5.100.9-1.0-4 830025
Нач.отд.	Раковщик		
Гл.инж.отд.	Иванова		Совмещенные санитарные узлы 3СУпр-31Н, 3СУпр-32Н, 3СУл-31Н, 3СУл-32Н. Разрезы.
Гл.инж.пр.	Бочкарев		Стадия Р; Лист 1; Листов 1
Рук.гр.	Костюк		ЦНИИЭП жилища
Ст.инж.	Куцина		
Проверил	Бочкарев		

Инв.№ подл | Подпись и дата | Взам.инв.№

Марка поз.	Обозначение	Наименование	Кол.	Масса ед.кг.	Приме-чание
		Водопровод			
	ГОСТ 9086-74*	Вентиль запорный муфтовый			
		латунный 1Е исп. ф 15	2		
	ТУ-400-28-168-76	Гибкая подводка к унитазу	1		
		Трубопровод из легких оцинко-			
		ван. труб по ГОСТ 3262-75* ф 15	3.65		м
		Горячее водоснабжение			
	ГОСТ 9086-74*	Вентиль запорный муфтовый			
		латунный 2Е исп. ф 15	1		
		Трубопровод из легких оцинко-			
		ван. труб по ГОСТ 3262-75* ф 15	6.4		м
		Канализация			
	ТУ6-19-051-463-83	Тройник 90° ПВХ 110×110К	2		
	ТУ6-19-051-463-83	Тройник 90° ПВХ 50×50К	1		
	ТУ6-19-051-463-83	Тройник 45° ПВХ 50×50К	1		
	ТУ6-19-051-463-83	Переход ПВХ 110×50К	1		
	ТУ6-19-051-463-83	Заглушка ПВХ 110К	1		
	ГОСТ 22689.7-77	Патрубок ПП-100-ПВХ-У	1		
	ГОСТ 22689.7-77	Патрубок ПП-50-ПВХ-Т	1		
	ГОСТ 8954-75*	Муфта прямая короткая ф40	1		
	ГОСТ 3262-75*	Труба стальная ф40×3	0,1		м
		Трубопровод из пластмас-			
		совых (ПВХ) канализацион			
		ных труб по			
		ТУ6-19-051-509-84 ф50	1,956 1,309		м
		ф100	1,152 0,175		м

1. В числителе указана общая длина труб, в знаменателе-длина труб без фасонных частей.

Н.контр.	Волкова		
Нач.отд.	Раковщик		
Гл.инж.отд.	Иванова		
Гл.инж.пр.	Бочкарев		
Рук.гр.	Костюк		
Ст. инж.	Кучина		
Проверил	Бочкарев		

5.100.9-1.0-4 830026

Совмещенные санитарные узлы 3СУпр-31н, 3СУпр-32н, 3СУл-31н, 3СУл-32н. Спецификация

Стадия	Лист	Листов
Р		1

ЦНИИЭП жилища

Копировал 21773-02 38 Формат А3

Инв. № подл. | Подпись и дата | Взам. инв. №

1ПМл-2

1-1

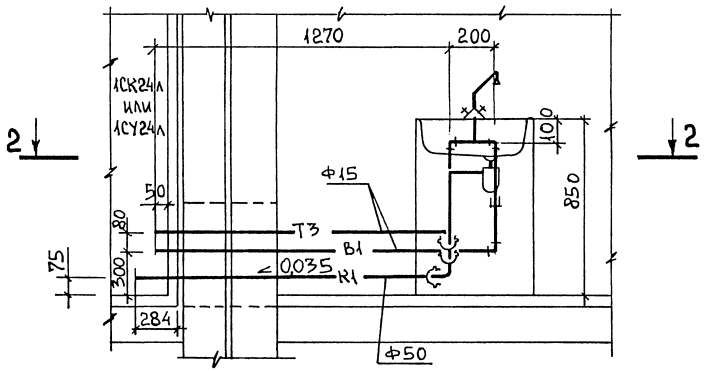

М 1:100

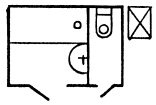

2-2

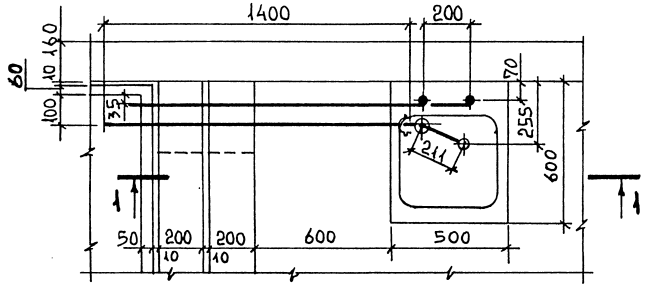

МАРКА, ПОЗ.	ОБОЗНАЧЕНИЕ	НАИМЕНОВАНИЕ	Кол	МАССА ЕД. КГ	ПРИМЕЧАНИЕ
		ВОДОПРОВОД			
		Трубопровод из легких			
		оцинкованных труб по			
		ГОСТ 3262-75* Ф15	2,16		м
		ГОРЯЧЕЕ ВОДОСНАБЖЕНИЕ			
		Трубопровод из легких			
		оцинкованных труб по			
		ГОСТ 3262-75* Ф15	1,88		м
		КАНАЛИЗАЦИЯ			
	ТУ6-19-051-463-83	Отвод 90° ПВХ 50К	1		
	ГОСТ 22689.7-77	Патрубок ПП-50-ПВХ-Т	1		
		Трубопровод из канали-			
		зационных пластмассо-			
		вых (ПВХ) труб по			
		ТУ6-19-051-509-84 Ф50	1,668 / 1,400		м 3)

1. В числителе указана общая длина труб, в знаменателе - длина труб без фасонных частей.
2. Примыкание мойки 1ПМпр-2 - соответственно зеркальное отображение примыкания 1ПМл-2.
3. Для примыкания моек 1ПМпр-2 длину канализационных труб Ф50 уменьшить на 150 мм.

Н.контр.	Волкова	
Нач.отд.	Раковщик	
Гл.инж.отд	Иванова	
Гл.инж.пр.	Бочкарев	
Рук.гр.	Костюк	
Ст.инж.	Кунина	
Проверил	Бочкарев	

5.100.9-1.0-4 930027

Примыкания моек 1ПМл-2, 1ПМпр-2. Спецификация.

СТАДИЯ	ЛИСТ	ЛИСТОВ
Р		1

ЦНИИЭП жилища

Инв.№ подл | Подпись и дата | Взам.инв.№

2ПМл-2

1-1

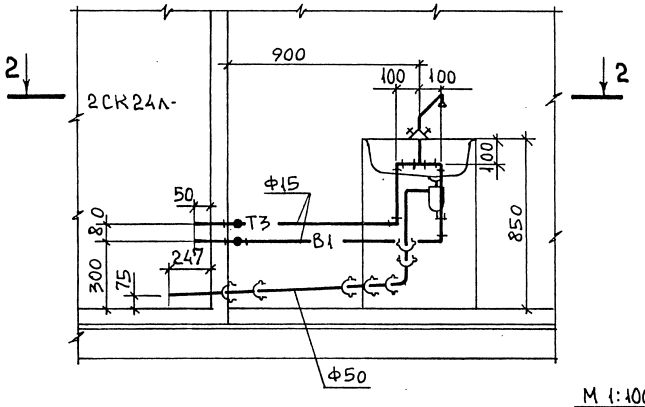

М 1:100

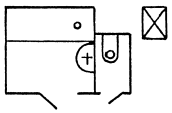

2-2

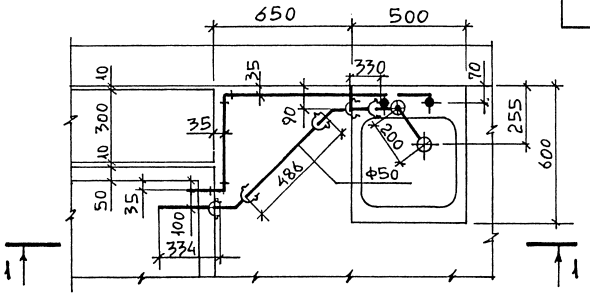

Марка, поз.	Обозначение	Наименование	Кол.	Масса ед., кг	Приме-чание
		Водопровод			
		Трубопровод из легких			
		оцинкованных труб по			
		ГОСТ 3262-75* Ф15	2,08		м
		Горячее водоснабжение			
		Трубопровод из легких			
		оцинкованных труб по			
		ГОСТ 3262-75* Ф15	1,8		м
		Канализация			
	ТУ6-19-051-463-83	Отвод 90° ПВХ 50К	1		
	ТУ6-19-051-463-83	Отвод 45° ПВХ 50К	2		
	ГОСТ 22689.7-77	Патрубок ПП-50-ПВХ-Т	1		
		Трубопровод из канали-			
		зационных пластмас-			
		совых (ПВХ) труб по			
		ТУ6-19-051-509-84 Ф50	1,664 / 1,150		м

1. В числителе указана общая длина труб, в знаменателе – длина труб без фасонных частей.
2. Примыкание мойки 2ПМпр-2 - зеркальное отображение примыкания 2ПМл-2.

Н.контр.	Волкова	
Нач.отд.	Раковщик	
Гл.инж.отд	Иванова	
Гл.инж.пр.	Бочкарев	
Рук. гр.	Костюк	
Ст. инж.	Кучина	
Проверил	Бочкарев	

5.100.9-1.0-4 1030028

Примыкание моек 2ПМл-2, 2ПМпр-2. Спецификация.

Стадия	Лист	Листов
Р		1

ЦНИИЭП жилища

Инв. № подл. | Подпись и дата | Взам. инв. №

3ПМл-6

1-1

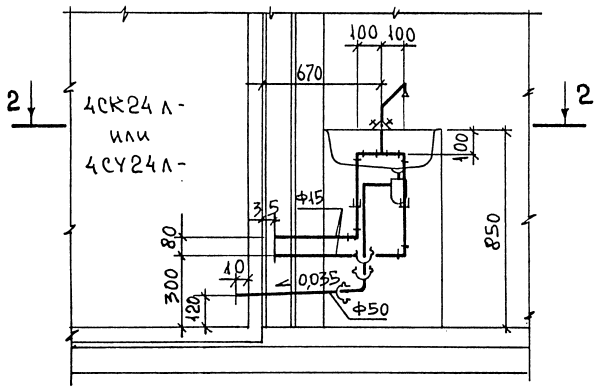

М 1:100

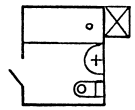

2-2

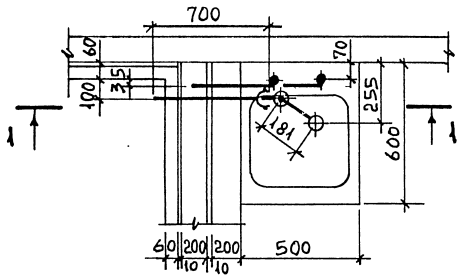

МАРКА, ПОЗ.	ОБОЗНАЧЕНИЕ	НАИМЕНОВАНИЕ	Кол.	МАССА ЕД., КГ	ПРИМЕЧАНИЕ
		ВОДОПРОВОД			
		Трубопровод из легких			
		оцинкованных труб по			
		ГОСТ 3262-75* Ф15	1,45		м
		ГОРЯЧЕЕ ВОДОСНАБЖЕНИЕ			
		Трубопровод из легких			
		оцинкованных труб по			
		ГОСТ 3262-75* Ф15	1,13		м
		КАНАЛИЗАЦИЯ			
	ТУ6-19-051-463-83	Отвод 90° ПВХ 50К	1		
	ГОСТ 22689.7-77	Патрубок ПП-50-ПВХ-Т	1		
		Трубопровод из кана-			
		лизационных пластмас-			
		совых (ПВХ) труб по			
		ТУ6-19-051-509-84 Ф50	0,968 / 0,700		м 3)

1. В числителе указана общая длина труб, в знаменателе - длина труб без фасонных частей.
2. Примыкание моек 3ПМпр-6 - зеркальное отображение примыкания 3ПМл-6.
3. Для примыкания моек 3ПМпр-6 длину канализационных труб уменьшить на 150 мм.

Н.контр.	Волкова	
Нач.отд.	Раковщик	
Гл.инж.отд.	Иванова	
Гл.инж.пр.	Бочкарев	
Рук.гр.	Костюк	
Ст.инж.	Кучина	
Проверил	Бочкарев	

5.100.9-1.0-4 1130028

ПРИМЫКАНИЯ МОЕК 3ПМл-6, 3ПМпр-6. СПЕЦИФИКАЦИЯ.

СТАДИЯ	ЛИСТ	ЛИСТОВ
Р		1

ЦНИИЭП жилища

Инв. № подл. | Подпись и дата | Взам. инв. №

3ПМл-11

1-1

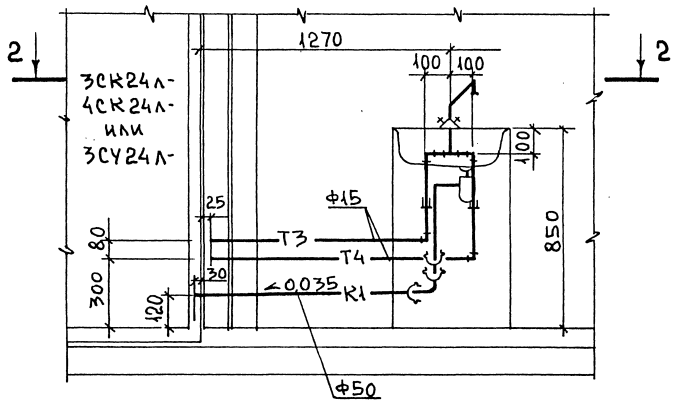

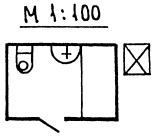

2-2

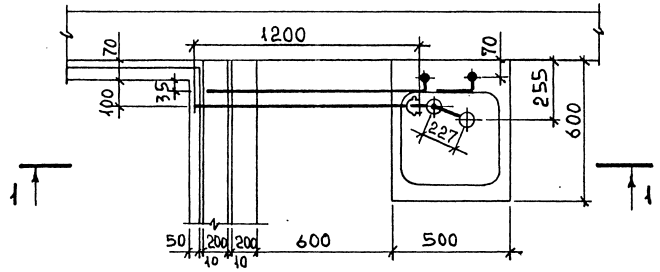

Марка, поз.	Обозначение	Наименование	Кол.	Масса ед., кг	Примечание
		Водопровод			
		Трубопровод из легких			
		оцинкованных труб по			
		ГОСТ 3262-75* Ф15	2,01		м
		Горячее водоснабжение			
		Трубопровод из легких			
		оцинкованных труб по			
		ГОСТ 3262-75* Ф15	1,73		м
		Канализация			
	ТУ6-19-051-463-83	Отвод 90° ПВХ 50К	1		
	ГОСТ 22689.7-77	Патрубок ПП-50-ПВХ-Т	1		
		Трубопровод из кана-			
		лизационных пластмас-			
		совых (ПВХ) труб по			
		ТУ6-19-051-509-84 Ф50	1,468 / 1,200		м 3

1. В числителе указана общая длина труб, в знаменателе – длина труб без фасонных частей.
2. Примыкание моек 3ПМпр-11 - зеркальное отображение примыкания 3ПМл-11.
3. Для примыкания моек 3ПМпр-11 длину канализационных труб Ф50 уменьшить на 150 мм.

Н. контр.	Волкова	
Нач. отд.	Раковщик	
Гл. инж. отд.	Иванова	
Гл. инж. пр.	Бочкарев	
Рук. гр.	Костюк	
Ст. инж.	Кучина	
Проверил	Бочкарев	

5.100.9-1.0-4 1230029

Примыкания моек 3ПМл-11, 3ПМпр-11. Спецификация.

Стадия	Лист	Листов
Р		1

ЦНИИЭП жилища

Инв. № подл | Подпись и дата | Взам. инв. №

1-1

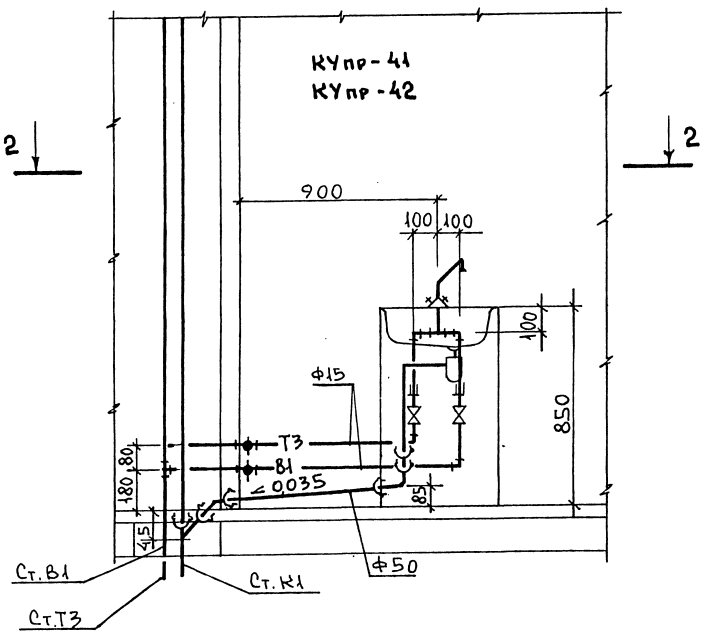

2-2

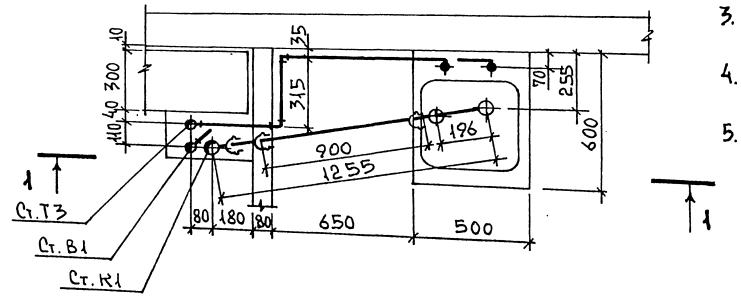

МАРКА, ПОЗ.	ОБОЗНАЧЕНИЕ	НАИМЕНОВАНИЕ	КОЛ.	МАССА ЕД., КГ	ПРИМЕЧАНИЕ
		ВОДОПРОВОД			
	ГОСТ 9086-74*	Вентиль муфтовый ла-			
		тунный исп.1 ф15	1		
		Трубопровод из легких			
		оцинкованных труб по			
		ГОСТ 3262-75* ф15	2,45		м
		ГОРЯЧЕЕ ВОДОСНАБЖЕНИЕ			
	ГОСТ 9086-74*	Вентиль муфтовый ла-			
		тунный исп.2 ф15	1		
		Трубопровод из легких			
		оцинкованных труб по			
		ГОСТ 3262-75* ф15	2,08		м
		КАНАЛИЗАЦИЯ			
	ТУ6-19-051-463-83	Отвод 90° ПВХ 50К	1		
		45° ПВХ 50К	1		
	ГОСТ 22689.7-77	Патрубок ПП-50-ПВХ-Т	1		
		Трубопровод из канали-			
		зационных пластмас-			
		совых (ПВХ) труб по			
		ТУ6-19-051-509-84 ф50	1,29/0,90		м 5)

1. КУХОННЫЕ УЗЛЫ КУЛ-41, КУПР-42 - ЗЕРКАЛЬНОЕ ОТОБРАЖЕНИЕ КУХОННЫХ УЗЛОВ КУПР-41, КУПР-42
2. СХЕМУ СТОЯКОВ, ДИАМЕТРЫ И СПЕЦИФИКАЦИЮ СМ.
3. СПЕЦИФИКАЦИЯ ДАНА НА ТРУБЫ, СОЕДИНИТЕЛЬНЫЕ ЧАСТИ К НИМ И АРМАТУРУ ОТ ПРИБОРОВ ДО ВРЕЗКИ (ПРИСОЕДИНЕНИЯ) К СТОЯКУ.
4. В ЧИСЛИТЕЛЕ УКАЗАНА ОБЩАЯ ДЛИНА ТРУБ, В ЗНАМЕНАТЕЛЕ - ДЛИНА ТРУБ БЕЗ ФАСОННЫХ ЧАСТЕЙ.
5. ДЛЯ КУХОННЫХ УЗЛОВ КУЛ-41, КУЛ-42 ДЛИНУ КАНАЛИЗАЦИОННЫХ ТРУБ Ф50 УМЕНЬШИТЬ НА 150 ММ.

Н.контр.	Волкова	
Нач.отд.	Раковщик	
Гл.инж.отд.	Иванова	
Гл.инж.пр.	Бочкарев	
Рук.гр.	Костюк	
Ст.инж.	Кучина	
Проверил	Бочкарев	

5.100.9-1.0-4 1330030

КУХОННЫЕ УЗЛЫ КУЛ-41, КУЛ-42, КУПР-41, КУПР-42. СПЕЦИФИКАЦИЯ.

СТАДИЯ	ЛИСТ	ЛИСТОВ
Р		1

ЦНИИЭП жилища

Инв.№ подл | Подпись и дата | Взам.инв.№

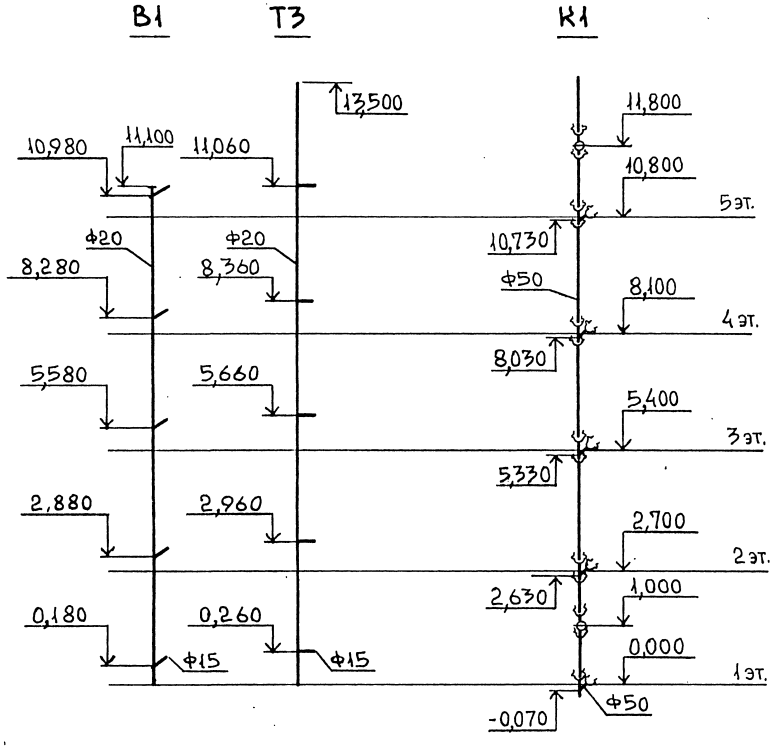

Марка, поз.	Обозначение	Наименование	Кол.	Масса ед., кг	Приме-чание
		Водопровод			
		Трубопровод из легких			
		оцинкованных труб по			
		ГОСТ 3262-75* Ф20	11,1		м
		Горячее водоснабжение			
		Трубопровод из легких			
		оцинкованных труб по			
		ГОСТ 3262-75* Ф20	13,5		м
		Канализация			
	ТУ6-19-051-463-83	Тройник 45° ПВХ 50×50К	5		
		Ревизия ПВХ 50К	2		
		Трубопровод из канали-			
		зационных пластмас-			
		совых (ПВХ) труб по			
		ТУ6-19-051-509-84 Ф50	14,628 / 12,84		м

1. В числителе указана общая длина труб, в знаменателе – длина труб без фасонных частей.

Н.контр.	Волкова	
Нач. отд.	Раковщик	
Гл. инж. отд.	Иванова	
Гл. инж. пр.	Бочкарев	
Рук. гр.	Костюк	
Ст. инж.	Кучина	
Проверил	Бочкарев	

5.100.9-1.0-4 1330031

Кухонные узлы КУл-41, КУпр-41. Спецификация

Стадия	Лист	Листов
Р		1

ЦНИИЭП жилища

Инв. № подл. | Подпись и дата | Взам. инв. №

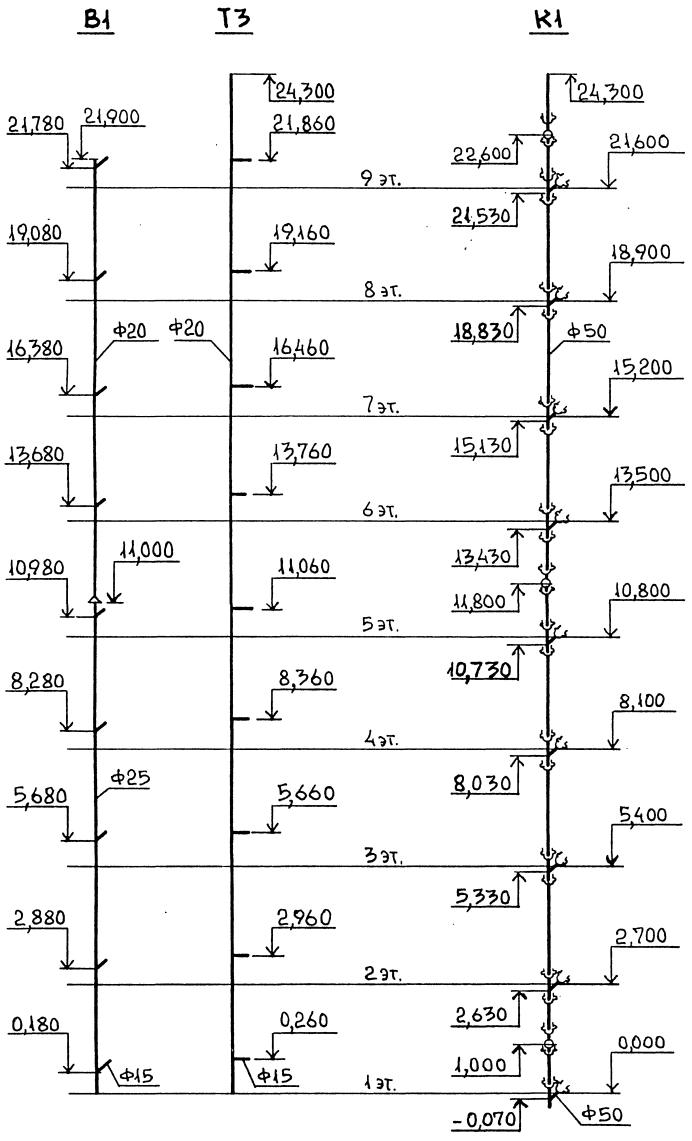

МАРКА, ПОЗ.	ОБОЗНАЧЕНИЕ	НАИМЕНОВАНИЕ	КОЛ	МАССА ЕД., КГ	ПРИМЕЧАНИЕ
		ВОДОПРОВОД			
		Трубопровод из легких			
		оцинкованных труб по			
		ГОСТ 3262-75* Ф20	10,9		м
		Ф25	11,0		м
		ГОРЯЧЕЕ ВОДОСНАБЖЕНИЕ			
		Трубопровод из легких			
		оцинкованных труб по			
		ГОСТ 3262-75* Ф25	24,3		м
		КАНАЛИЗАЦИЯ			
	ТУ6-19-051-463-83	Тройник 45° ПВХ 50х50К	9		
		Ревизия ПВХ 50К	3		
		Трубопровод из кана-			
		лизационных пласт -			
		массовых (ПВХ) труб по			
		ТУ6-19-051-509-84 Ф50	26,215 23,187		м

1. В ЧИСЛИТЕЛЕ УКАЗАНА ОБЩАЯ ДЛИНА ТРУБ, В ЗНАМЕНАТЕЛЕ-ДЛИНА ТРУБ БЕЗ ФАСОННЫХ ЧАСТЕЙ.

Н.контр.	Волкова	
Нач. отд.	Раковщик	
Гл. инж. отд.	Иванова	
Гл. инж. пр.	Бочкарев	
Рук. гр.	Костюк	
Ст. инж.	Кучина	
Проверил	Бочкарев	

5.100.9-1.0-4 1330032

КУХОННЫЕ УЗЛЫ КУл-42, КУпр-42. СПЕЦИФИКАЦИЯ

СТАДИЯ	ЛИСТ	ЛИСТОВ
Р		1

ЦНИИЭП жилища

Инв. № подл. | Подпись и дата | Взам. инв. №

1-1

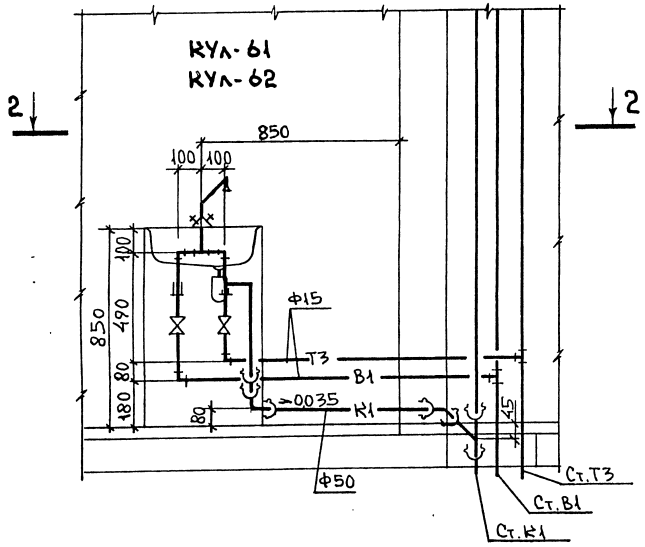

2-2

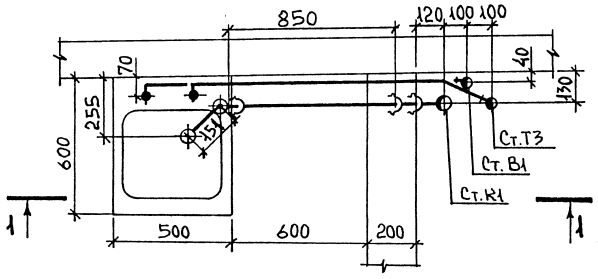

Марка, поз.	Обозначение	Наименование	Кол.	Масса ед., кг.	Приме-чание
		Водопровод			
	ГОСТ 9086-74*	Вентиль муфтовый ла-			
		тунный исп.1 Ф15	1		
		Трубопровод из легких			
		оцинкованных труб по			
		ГОСТ 3262-75* Ф15	2,04		м
		Горячее водоснабжение			
	ГОСТ 9086-74*	Вентиль муфтовый ла-			
		тунный исп. 2 Ф15	1		
		Трубопровод из легких			
		оцинкованных труб по			
		ГОСТ 3262-75* Ф15	1,9		м
		Канализация			
	ТУ6-19-051-463-83	Отвод 90° ПВХ 50К	1		
		45° ПВХ 50К	1		
	ГОСТ 22689.7-77	Патрубок ПП-50-ПВХ-Т	1		
		Трубопровод из канали-			
		зационных пластмас-			
		совых (ПВХ) труб по			
		ТУ6-19-051-509-84 Ф50	1,24/0,85		м 5)

1. Кухонные узлы КУпр-61,КУпр-62 - зеркальное отображение кухонных узлов КУл-61,КУл-62.
2. Схему стояков, диаметры и спецификацию см. листы 5.100.9-1.0-Ч 1430034; 5.100.9-1.0-Ч 1430035.
3. Спецификация дана на трубы, соединительные части к ним и арматуру от приборов до врезки (присоединения) к стояку.
4. В числителе указана общая длина труб, в знаменателе - длина труб без фасонных частей.
5. Для кухонных узлов КУпр-61,КУпр-62 длину канализационных труб Ф50 увеличить на 150 мм.

Н.контр.	Волкова	
Нач.отд.	Раковщик	
Гл.инж.отд.	Иванова	
Гл.инж.пр.	Бочкарев	
Рук.гр.	Костюк	
Ст.инж.	Кучина	
Проверил	Бочкарев	

5.100.9-1.0-Ч 1430033

КУХОННЫЕ УЗЛЫ КУл-61, КУл-62, КУпр-61, КУпр-62. СПЕЦИФИКАЦИЯ

Стадия	Лист	Листов
Р		1

ЦНИИЭП жилища

Инв.№ подл | Подпись и дата | Взам.инв.№

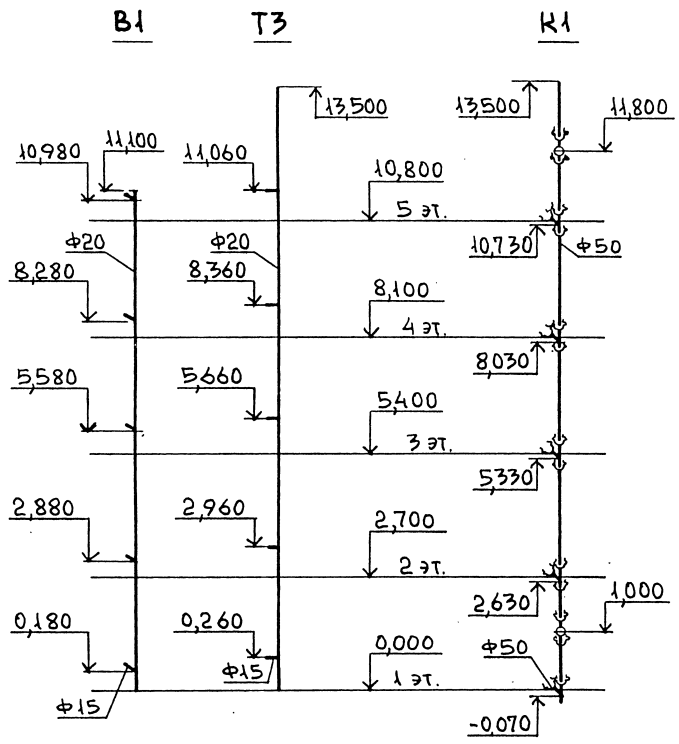

Марка поз.	Обозначение	Наименование	Кол.	Масса ед., кг	Приме-чание
		Водопровод			
		Трубопровод из легких			
		оцинкованных труб по			
		ГОСТ 3262-75* Ф20	11,1		м
		Горячее водоснабжение			
		Трубопровод из легких			
		оцинкованных труб по			
		ГОСТ 3262-75* Ф20	13,5		м
		Канализация			
	ТУ6-19-051-463-83	Тройник 45° ПВХ 50х50К	5		
		Ревизия ПВХ 50К	2		
		Трубопровод из канали-			
		зационных пластмас-			
		совых (ПВХ) труб по			
		ТУ6-19-051-509-84 Ф50	14,628 / 12,84		м

1. В числителе указана общая длина труб, в знаменателе - длина труб без фасонных частей.

Н. контр.	Волкова	
Нач. отд.	Раковщик	
Гл. инж. отд.	Иванова	
Гл. инж. пр.	Бочкарев	
Рук. гр.	Костюк	
Ст. инж.	Кучина	
Проверил	Бочкарев	

5.100.9-1.0-4 1430034

Кухонные узлы КУл-61, КУпр-61. Спецификация

Стадия	Лист	Листов
Р		1

ЦНИИЭП жилища

Копировал 21773-02 47 Формат А3

Инв. № подл. | Подпись и дата | Взам. инв. №

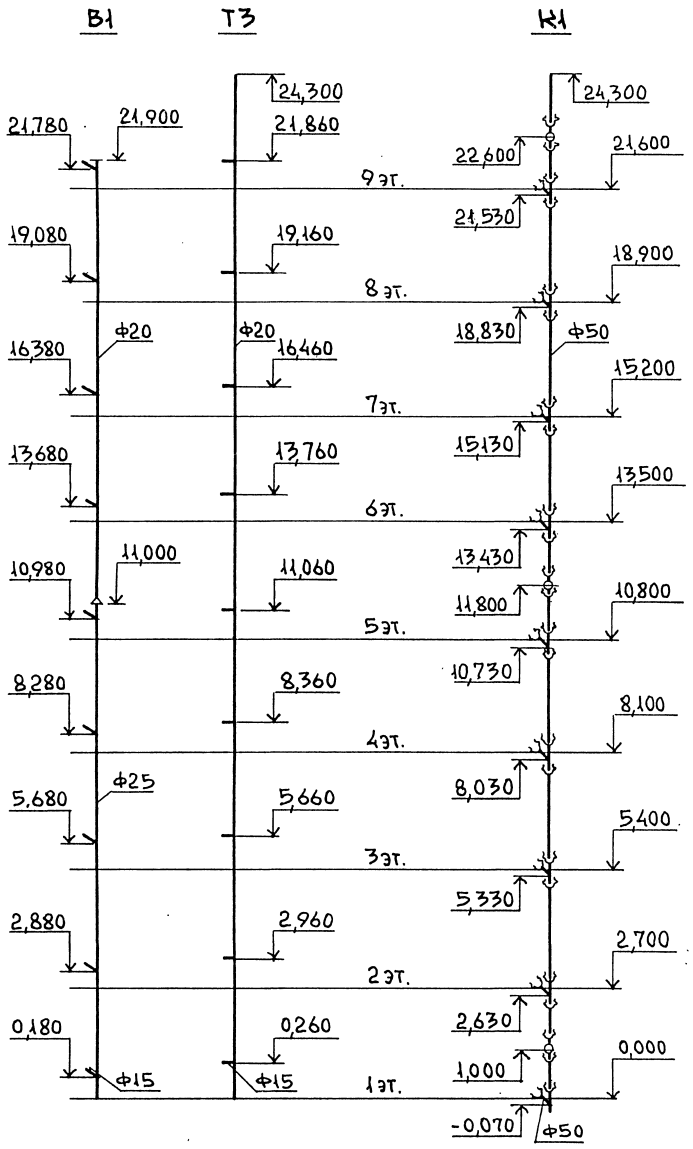

МАРКА, ПОЗ.	ОБОЗНАЧЕНИЕ	НАИМЕНОВАНИЕ	КОЛ.	МАССА ЕД., КГ	ПРИМЕЧАНИЕ
		ВОДОПРОВОД			
		Трубопровод из легких			
		оцинкованных труб по			
		ГОСТ 3262-75* Ф20	10,9		М
		Ф25	11,0		М
		ГОРЯЧЕЕ ВОДОСНАБЖЕНИЕ			
		Трубопровод из легких			
		оцинкованных труб по			
		ГОСТ 3262-75* Ф25	24,3		М
		КАНАЛИЗАЦИЯ			
	ТУ6-19-051-463-83	Тройник 45° ПВХ 50×50К	9		
		Ревизия ПВХ 50К	3		
		Трубопровод из кана-			
		лизационных пласт-			
		массовых (ПВХ) труб по			
		ТУ6-19-051-509-84 Ф50	26,215 / 23,187		М

1. В ЧИСЛИТЕЛЕ УКАЗАНА ОБЩАЯ ДЛИНА ТРУБ, В ЗНАМЕНАТЕЛЕ-ДЛИНА ТРУБ БЕЗ ФАСОННЫХ ЧАСТЕЙ.

Н. контр.	Волкова	
Нач. отд.	Раковщик	
Гл. инж. отд.	Иванова	
Гл. инж. пр.	Бочкарев	
Рук. гр.	Костюк	
Ст. инж.	Кучина	
Проверил	Бочкарев	

5.100.9-1.0-4 1430035

КУХОННЫЕ УЗЛЫ КУЛ-62, КУпр-62. СПЕЦИФИКАЦИЯ

СТАДИЯ	ЛИСТ	ЛИСТОВ
Р		1

ЦНИИЭП жилища

Инв. № подл. | Подпись и дата | Взам. инв. №

ПО 1-1

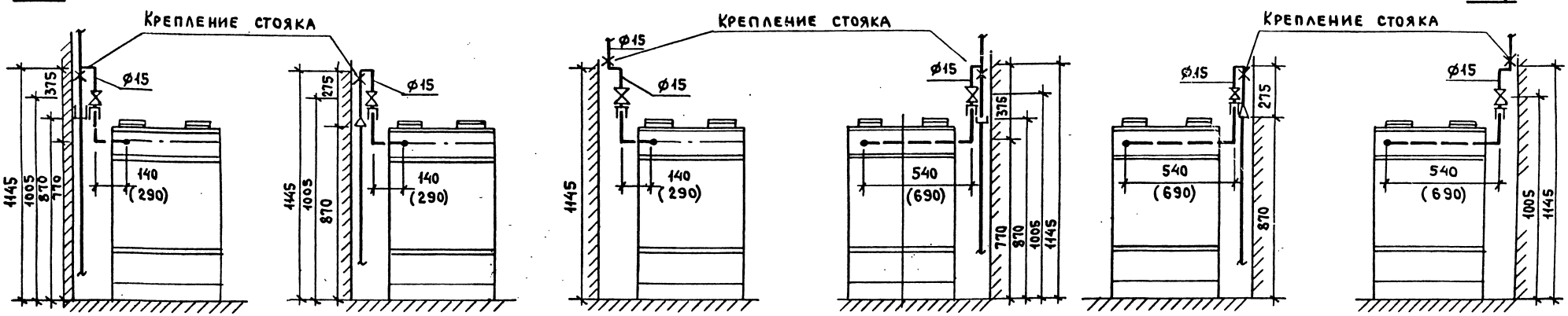

ПО 2-2

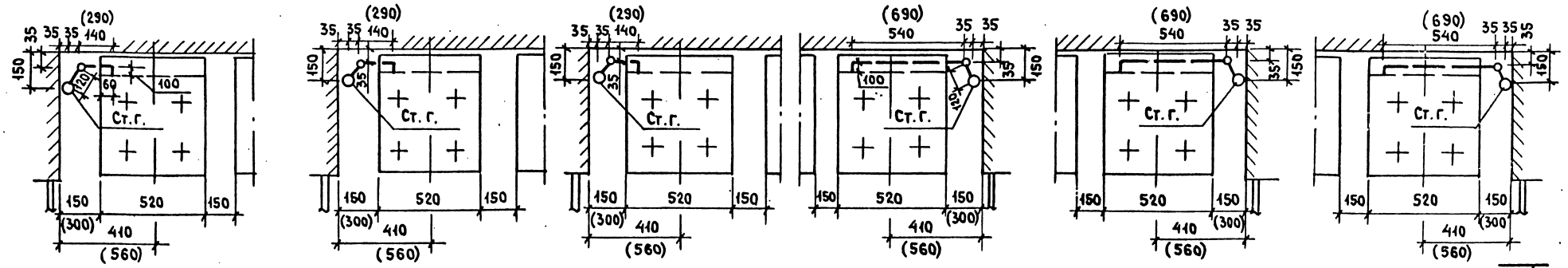

Типовой этаж | Верхний этаж | Первый этаж | Типовой этаж | Верхний этаж | Первый этаж

Наименование	Кол. стояк слева: Тип.эт.	Верх.эт	1й эт.	стояк справа: Тип.эт.	Верх.эт	1й эт.	ГОСТ каталог изготовитель
Газопровод							
1. Трубопровод из легких черных труб по ГОСТ 3262-75* ф 15, м	0.735 / 0.885	1.01 / 1.16	0.735 / 0.885	1.135 / 1.285	1.41 / 1.56	1.135 / 1.285	
2. Кран газовый натяжной латунный муфтовый 15	1	1	1	1	1	1	ГОСТ 19612-74

* В числителе - количество труб при привязке плиты 410 мм от наружной стены, в знаменателе - при привязке 560 мм.

Н.контр.	Волкова	
Нач.отд.	Раковщик	
Гл.инж.отд.	Иванова	
Гл.инж.пр.	Бочкарев	
Рук.гр.	Костюк	
Ст.инж.	Кучина	
Проверил	Бочкарев	

5.100.9-1.0-4 1530036

Установочный чертеж газовой плиты ПГ4 (ПГ2). Спецификация.

Стадия	Лист	Листов
Р		1

ЦНИИЭП жилища

Копировал 21773-02 49 Формат А3

Инв.№ подл | Подпись и дата | Взам.инв.№

Установка полотенцесушителя

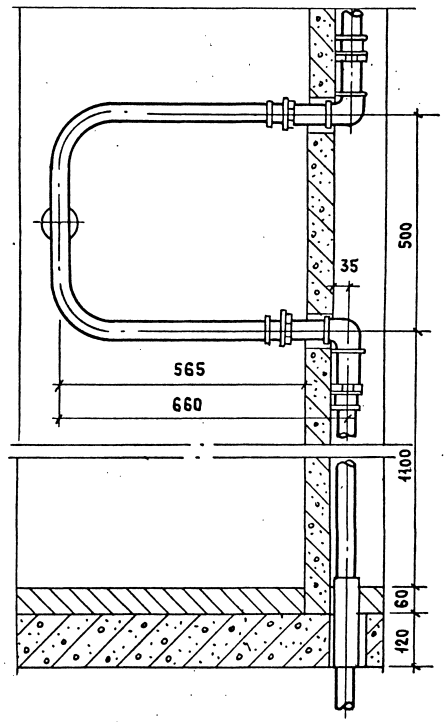

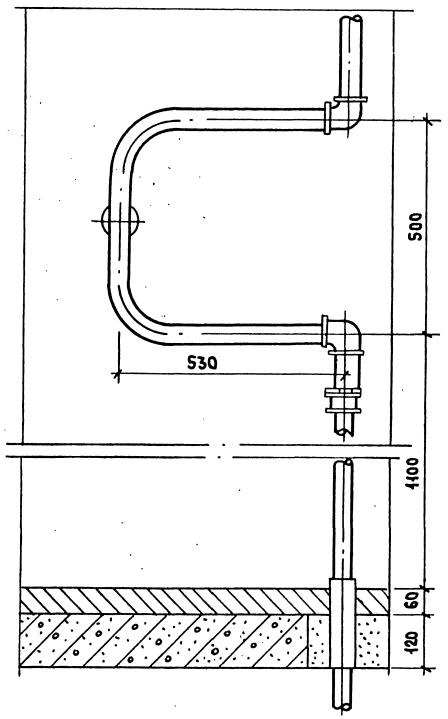

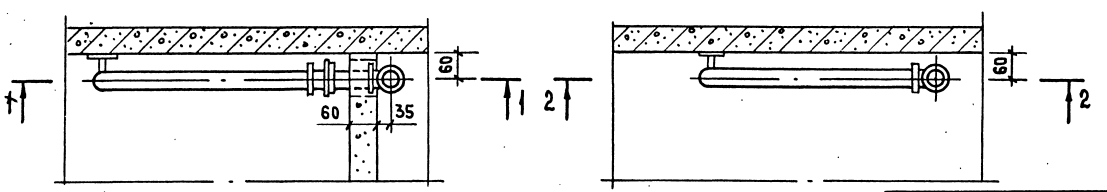

Полотенцесушитель

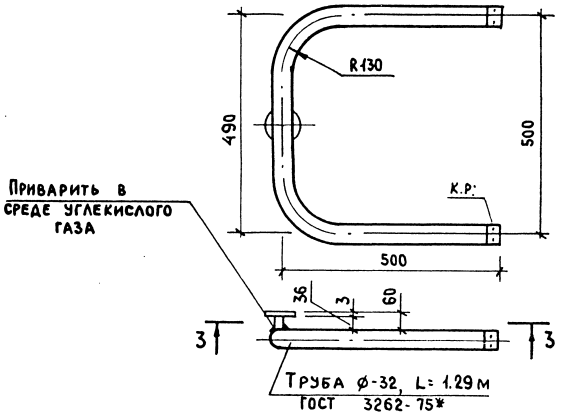

3-3 /м 1:5/

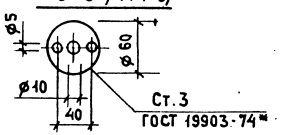

Н.контр.	Волкова	
Нач.отд.	Раковщик	
Гл.инж.отд.	Иванова	
Гл.инж.пр.	Бочкарев	
Рук.гр.	Костюк	
Ст.инж.	Кучина	
Проверил	Бочкарев	

5.100.9-1.0-4 1630037

Установка полотенцесушителя.

Стадия	Лист	Листов
Р		1

ЦНИИЭП жилища

Инв.№ подл | Подпись и дата | Взам.инв.№

Схема
Стояк водостока

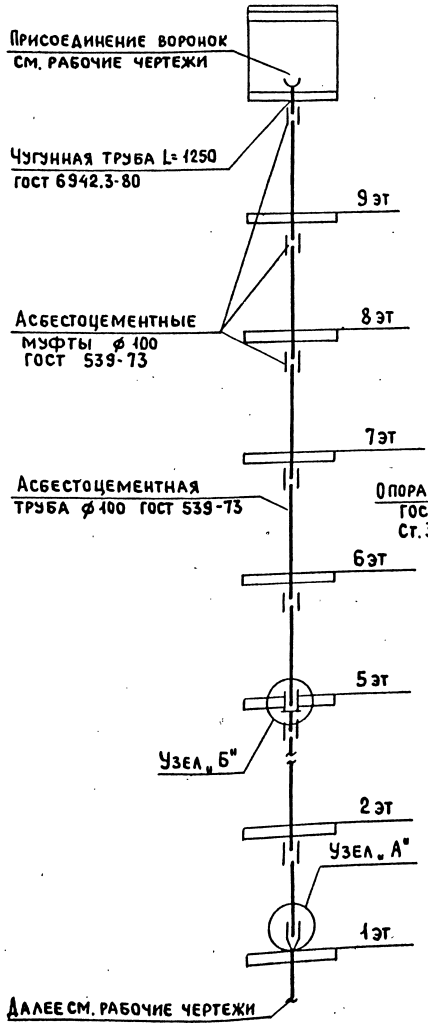

Узел „А"

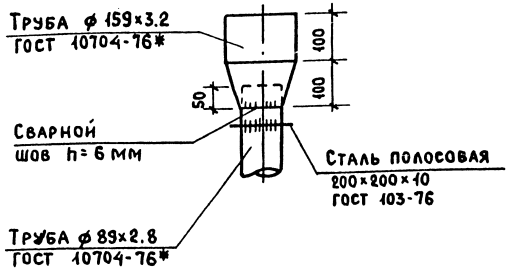

Узел „Б"

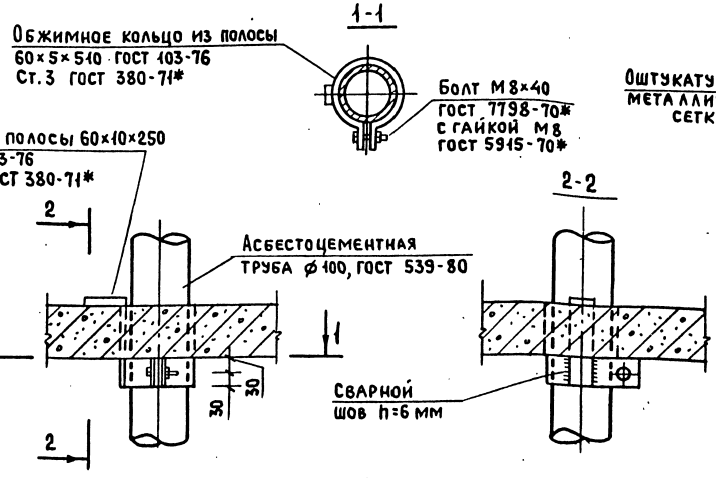

Деталь заделки водостока на выпуске

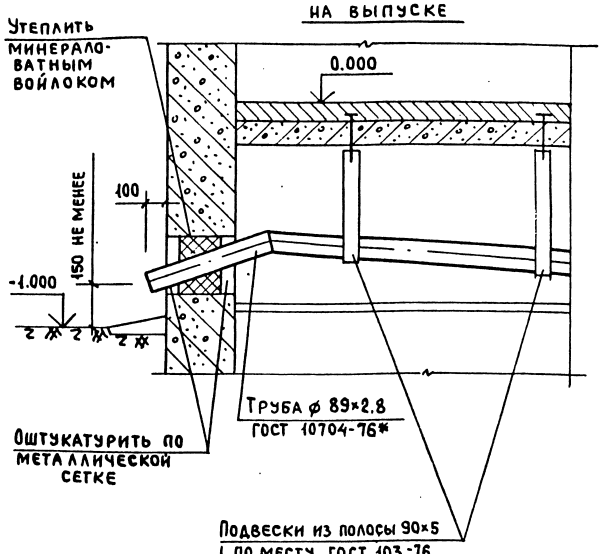

Н.контр.	Волкова	
Нач.отд.	Раковщик	
Гл.инж.отд	Иванова	
Гл.инж.пр.	Бочкарев	
Рук.гр.	Костюк	
Ст. инж.	Кучина	
Проверил	Бочкарев	

5.100.9-1.0-4 1730038

Водосток из асбестоцементных труб. Заделка водостока на выпуске.

Стадия	Лист	Листов
Р		1

ЦНИИЭП жилища

Копировал 21773-02 51 Формат А3

Инв. № подл | Подпись и дата | Взам. инв. №

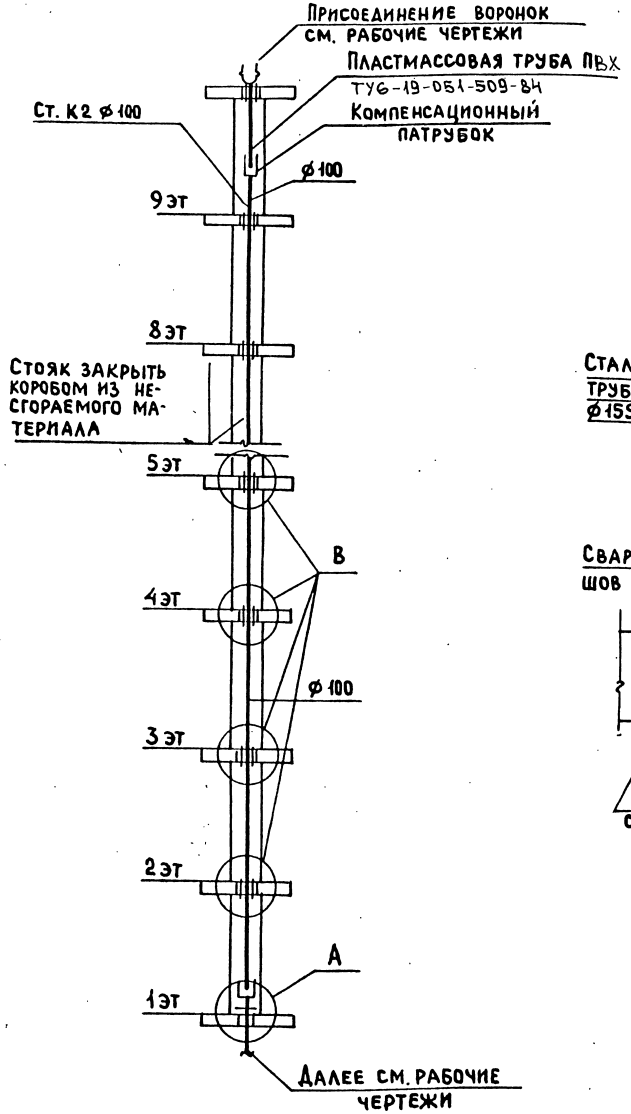

Узел „А"

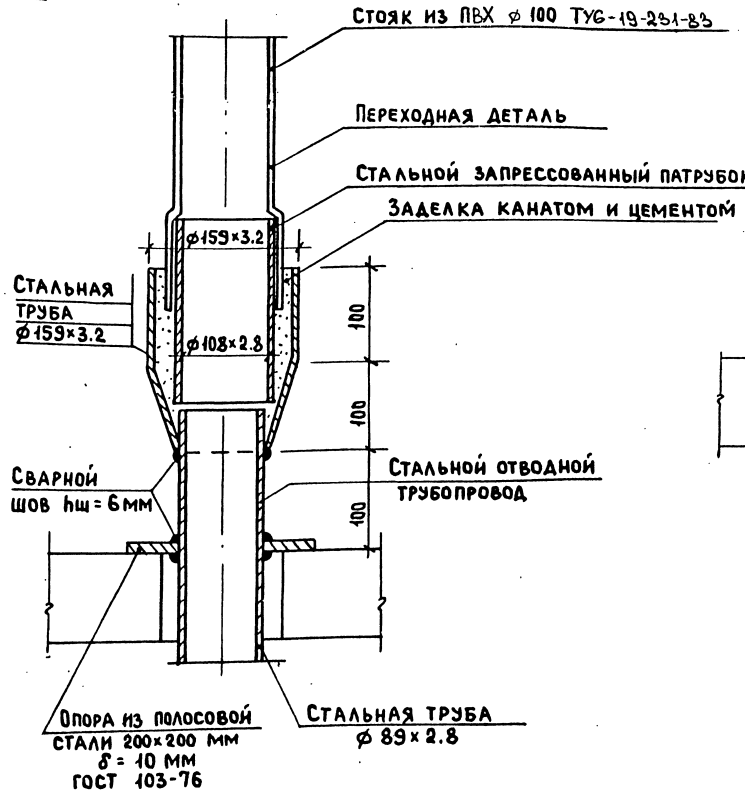

Узел „В"

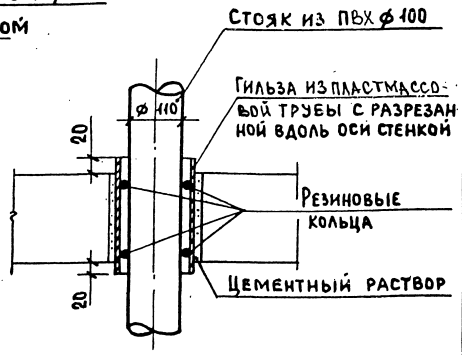

Н. контр.	Волкова	
Нач. отд.	Раковщик	
Гл. инж. отд.	Иванова	
Гл. инж. пр.	Бочкарев	
Рук. гр.	Костюк	
Ст. инж.	Кучина	
Проверил	Бочкарев	

5.100.9-1.0-4 1830039

Разрез по водосточному стояку из пластмассовых труб. Узлы.

Стадия	Лист	Листов
Р		1

ЦНИИЭП жилища

Копировал 21773-02 (52) Формат А3

Инв. № подл. | Подпись и дата | Взам. инв. №

gost.e-ecolog.ru