ТИПОВЫЕ КОНСТРУКЦИИ, ИЗДЕЛИЯ И УЗЛЫ ЗДАНИЙ СООРУЖЕНИЙ

СЕРИЯ 5.100.9-1

УНИФИЦИРОВАННЫЕ УЗЛЫ САНИТАРНО-ТЕХНИЧЕСКИХ СИСТЕМ МОНТИРУЕМЫХ „РОССЫПЬЮ" ДЛЯ ЖИЛЫХ ЗДАНИЙ

ВЫП. 0-3

УЗЛЫ САНИТАРНО-ТЕХНИЧЕСКИХ СИСТЕМ МОНТИРУЕМЫХ ИЗ ПЛАСТМАССОВЫХ (ПВХ) ТРУБ ДЛЯ ЖИЛЫХ ДОМОВ СЕРИЙ 81, 82, 83, 84, 85, 86, 90, 91, 92, 93, 138, 141

21773-01

Отпускная цена на момент реализации указана

gost.e-ecolog.ru

Пров. Млц 28.1.92г Кол. Фл

ТИПОВЫЕ КОНСТРУКЦИИ, ИЗДЕЛИЯ И УЗЛЫ ЗДАНИЙ СООРУЖЕНИЙ

СЕРИЯ 5.100.9-1

УНИФИЦИРОВАННЫЕ УЗЛЫ САНИТАРНО-ТЕХНИЧЕСКИХ СИСТЕМ МОНТИРУЕМЫХ „РОССЫПЬЮ" ДЛЯ ЖИЛЫХ ЗДАНИЙ

ВЫП. 0-3

УЗЛЫ САНИТАРНО-ТЕХНИЧЕСКИХ СИСТЕМ МОНТИРУЕМЫХ ИЗ ПЛАСТМАССОВЫХ (ПВХ) ТРУБ ДЛЯ ЖИЛЫХ ДОМОВ СЕРИЙ 81, 82, 83, 84, 85, 86, 90, 91, 92, 93, 138, 141

Разработаны ЦНИИЭП жилища
Зам. директора
Руководитель отделения
проектных работ подпись В.М. Острецов

Нач. отдела № 12 " Л.Г. Раковщик

Утверждены и введены в действие
Госкомитетом по гражданскому
строительству и архитектуре
при Госстрое СССР Приказ № 386 от 25/XI-86 г.

Пров. 28.1.92г Коп.

Обозначение	Наименование	Стр.
5.100.9-1.03 030000ТО	Техническое описание	5
5.100.9-1.0-3 030000НО1	Номенклатура санитарных узлов	6-11
5.100.9-1.0-3 030000НО2	Номенклатура примыкания моек	12-14
5.100.9-1.0-3 030000НО3	Номенклатура кухонных узлов	15;16
5.100.9-1.0-3 130000	Раздельные санитарные узлы 1СУпр-01, 1СУпр-02, 1СУл-01, 1СУл-02. Разрез. Спецификация	17
5.100.9-1.0-3 130001	Раздельные санитарные узлы 1СУпр-01, 1СУпр-02 1СУл-01, 1СУл-02. Разрезы	18
5.100.9-1.0-3 130002	Раздельные санитарные узлы 1СУпр-01, 1СУл-01 Схемы стояков. Спецификация	19
5.100.9-1.0-3 13003	Раздельные санитарные узлы 1СУпр-02, 1СУл-02 Схемы стояков. Спецификация	20
5.100.9-1.0-3 230004	Раздельные санитарные узлы 1СУпр-11, 1СУпр-12, 1СУл-11, 1СУл-12. Разрез. Спецификация	21
5.100.9-1.0-3 230005	Раздельные санитарные узлы 1СУпр-11, 1СУпр-12, 1СУл-11, 1СУл-12. Разрезы	22
5.100.9-1.0-3 230006	Раздельные санитарные узлы 1СУпр-11, 1СУл-11. Схемы стояков. Спецификация	23
5.100.9-1.0-3 230007	Раздельные санитарные узлы 1СУпр-12, 1СУл-12. Схемы стояков. Спецификация	24
5.100.9-1.0-3 330008	Раздельные санитарные узлы 1СУпр-11н, 1СУпр12н 1СУл-11н, 1СУл-12н. Разрез. Спецификация	25
5.100.9-1.0-3 330009	Раздельные санитарные узлы 1СУпр-11н, 1СУпр-12н, 1СУл-11н, 1СУл-12н. Разрезы	26
5.100.9-1.0-3 430010	Раздельные санитарные узлы 2СУпр-01, 2СУпр-02, 2СУл-01, 2СУл-02. Разрез. Спецификация	27
5.100.9-1.0-3 430011	Раздельные санитарные узлы 2СУпр-01; 2СУпр-02, 2СУл-01, 2СУл-02. Разрезы	28
5.100.9-1.0-3 430012	Раздельные санитарные узлы 2СУпр-01, 2СУл-01 Схемы стояков. Спецификация	29
5.100.9-1.0-3 430013	Раздельные санитарные узлы 2СУпр-02, 2СУл-02. Схемы стояков. Спецификация	30
5.100.9-1.0-3 530014	Раздельные санитарные узлы 2СУпр-11, 2СУпр-12, 2СУл-11, 2СУл-12. Разрез. Спецификация	31
5.100.9-1.0-3 530015	Раздельные санитарные узлы 2СУпр-11, 2СУпр-12, 2СУл-11, 2СУл-12. Разрезы	32
5.100.9-1.0-3 530016	Раздельные санитарные узлы 2СУпр-11, 2СУл-11, Схемы стояков. Спецификация	33
5.100.9-1.0-3 530017	Раздельные санитарные узлы 2СУпр-12, 2СУл-12, Схемы стояков. Спецификация	34
5.100.9-1.0-3 630018	Раздельные санитарные узлы 2СУпр-11н, 2СУпр-12н 2СУл-11н, 2СУл-12н. Разрезы	35
5.100.9-1.0-3 630019	Раздельные санитарные узлы 2СУпр-11н, 2СУпр-12н, 2СУл-11н, 2СУл-12н. Разрез. Спецификация.	36
5.100.9-1.0-3 730020	Вариант раздельных санитарных узлов с применением крестовины. Спецификация.	37
5.100.9-1.0-3 730021	Вариант раздельных санитарных узлов с применением крестовины. Схемы стояков 5эт. домов. Спецификация	38
5.100.9-1.0-3 730022	Вариант раздельных санитарных узлов с применением крестовины. Схемы стояков 9 эт. домов. Спецификация	39
5.100.9-1.0-3 830023	Совмещенные санитарные узлы 3СУпр-01, 4СУпр-01, 3СУпр-02, 4СУпр-02, 3СУл-01, 4СУл-01, 3СУл-02, 4СУл-02. Разрез	40
5.100.9-1.0-3 830024	Совмещенные санитарные узлы 3СУпр-01, 4СУпр-01, 3СУпр-02, 4СУпр-02, 3СУл-01, 4СУл-01, 3СУл-02, 4СУл-02. Спецификация	41
5.100.9-1.0-3 830025	Совмещенные санитарные узлы 3СУпр-01, 4СУпр-01, 3СУл-01, 4СУл-01. Схемы стояков. Спецификация	42
5.100.9-1.0-3 830026	Совмещенные санитарные узлы 3СУпр-02, 4СУпр-02, 3СУл-02, 4СУл-02. Схемы стояков. Спецификация	43

Н.контр.	Костюк	подп.
Нач.отд.	Раковщик	"
Гл.инж.от	Иванова	"
ГИП	Бочкарев	"
Рук.груп	Костюк	"
Ст.инж.	Волкова	"
Провер.	Бочкарев	"

5.100.9-1.0-3

Содержание

Стадия	Лист	Листов
Р	1	3

ЦНИИЭПжилища

21773-01 3

Инв.№ подл. | Подп. и дата | Взам.инв.№

Прав. Мод 28.1.92г Кол.Петрук

Обозначение	Наименование	Стр.
5.100.9-1.0-3 930027	Совмещенные санитарные узлы 3СУпр-11, 4СУпр-11, 3СУпр-12, 4СУпр-12, 3СУл-11, 4СУл-11, 3СУл-12, 4СУл-12. Разрез	44
5.100.9-1.0-3 930028	Совмещенные санитарные узлы 3СУпр-11, 4СУпр-11, 3СУпр-12, 4СУпр-12, 3СУл-11, 4СУл-11, 3СУл-12 4СУл-12. Спецификация	45
5.100.9-1.0-3 930029	Совмещенные санитарные узлы 3СУпр-11, 4СУпр-11, 3СУл-11, 4СУл-11. Схемы стояков. Спецификация	46
5.100.9-1.0-3 930030	Совмещенные санитарные узлы 3СУпр-12, 4СУпр-12 3СУл-12, 4СУл-12. Схемы стояков. Спецификация	47
5.100.9-1.0-3 1030031	Совмещенные санитарные узлы 3СУпр-21, 4СУпр-21, 3СУпр-22, 4СУпр-22, 3СУл-21, 4СУл-21, 3СУл-22, 4СУл-22. Разрез	48
5.100.9-1.0-3 1030032	Совмещенные санитарные узлы 3СУпр-21, 4СУпр 21, 3СУпр-22, 4СУпр-22, 3СУл-21; 4СУл-21, 3СУл-22, 4СУл-22. Спецификация	49
5.100.9-1.0-3 1030033	Совмещенные санитарные узлы 3СУпр-21, 4СУпр-21, 3СУл-21, 4СУл-21. Схемы стояков. Спецификация	50
5.100.9-1.0-3 1030034	Совмещенные санитарные узлы 3СУпр-22, 4СУпр-22, 3СУл-22, 4СУ-22. Схемы стояков. Спецификация	51
5.100.9-1.0-3 1130035	Совмещенные санитарные узлы 3СУпр-31, 4СУпр-31, 3СУпр-32, 4СУпр-32, 3СУл-31, 4СУл-31, 3СУл-32, 4СУл-32 Разрез	52
5.100.9-1.0-3 1130036	Совмещенные санитарные узлы 3СУпр-31, 4СУпр-31, 3СУпр-32, 4СУпр-32, 3СУл-31, 4СУл-31, 3СУл-32, 4СУл-32. Спецификация	53
5.100.9-1.0-3 1130037	Совмещенные санитарные узлы 3СУпр-31, 4СУпр-31, 3СУл-31, 4СУл-31. Схемы стояков. Спецификация	54
5.100.9-1.0-3 1130038	Совмещенные санитарные узлы 3СУпр-32, 4СУпр-32, 3СУл-32, 4СУл-32. Схемы стояков. Спецификация	55
5.100.9-1.0-3 1230039	Совмещенные санитарные узлы 3СУпр-01н, 4СУпр-01н 3СУпр-02н, 4СУпр-02н, 3СУл-01н, 4СУл-01н, 3СУл-02н, 4СУл-02н. Разрезы	56
5.100.9-1.0-3 1230040	Совмещенные санитарные узлы 3СУпр-01н, 4СУпр-01н, 3СУпр-02н, 4СУпр-02н, 3СУл-01н, 4СУл-01н, 3СУл-02н, 4СУл-02н. Спецификация	57
5.100.9-1.0-3 1330041	Примыкания моек 1ПМл-1, 1ПМл-2, 1ПМл-3, 1ПМл-4, 1ПМл-5, 1ПМпр-1, 1ПМпр-2, 1ПМпр-3, 1ПМпр-4, 1ПМпр-5. Спецификация	58
5.100.9-1.0-3 1430042	Примыкания моек 2ПМпр-1, 2ПМл-1. Спецификация	59
5.100.9-1.0-3 1530043	Примыкания моек 2ПМпр-2, 2ПМл-2 Спецификация	60
5.100.9-1.0-3 1630044	Примыкания моек 3ПМл-1, 3ПМл-2, 3ПМл-3, 3ПМл-4, 3ПМл-5, 3ПМпр-1, 3ПМпр-2, 3ПМпр-3, 3ПМпр-4, 3ПМпр-5 Спецификация	61
5.100.9-1.0-3 1730045	Примыкания моек 3ПМл-6, 3ПМл-7, 3ПМпр-6, 3ПМпр-7 Спецификация	62
5.100.9-1.0-3 1830046	Примыкания моек 3ПМл-8, 3ПМл-9, 3ПМл-10, 3ПМл-11, 3ПМпр-8, 3ПМпр-9, 3ПМпр-10, 3ПМпр-11. Спецификация	63
5.100.9-1.0-3 1930047	Кухонные узлы КУл-11, КУл-21, КУл-12, КУл-22, КУпр-11, КУпр-21, КУпр-12, КУпр-22	64
5.100.9-1.0-3 1930048	Кухонные узлы КУл-11, КУл-21, КУл-12, КУл-22, КУпр-11, КУпр-21, КУпр-12, КУпр-22. Спецификация	65
5.100.9-1.0-3 1930049	Кухонные узлы КУл-11, КУл-21, КУпр-11, КУпр-21 Схемы стояков. Спецификация	66
5.100.9-1.0-3 1930050	Кухонные узлы КУл-12, КУл-22, КУпр-12, КУпр-22 Схемы стояков. Спецификация	67
5.100.9-1.0-3 2030051	Кухонные узлы КУпр-31, КУпр-32, КУл-31, КУл-32 Спецификация	68
5.100.9-1.0-3 2030052	Кухонные узлы КУл-31, КУпр-31. Схемы стояков Спецификация	69

5.100.9-1.0-3

Лист 2

Инв № подл. | Подп. и дата | Взам. инв. №

Пров. [signature] 28.1.92г Коп. Петрук

Обозначение	Наименование	Стр.
5.100.9-1.0-3 2030053	Кухонные узлы КУл-32, КУпр-32, Схемы стоя-	
	ков. Спецификация.	70
5.100.9-1.0-3 2130054	Кухонные узлы КУпр-41, КУпр-42, КУл-41, КУл-42	
	Спецификация.	71
5.100.9-1.0-3 2130055	Кухонные узлы КУпр-41, КУл-41. Схемы стоя-	
	ков. Спецификация	72
5.100.9-1.0-3 2130056	Кухонные узлы КУпр-42, КУл-42. Схемы стояков	
	Спецификация	73
5.100.9-1.0-3 2230057	Кухонные узлы КУл-51, КУл-52, КУл-61, КУл-62,	
	КУпр-51, КУпр-52, КУпр-61, КУпр-62. Спецификация	74
5.100.9-1.0-3 2230058	Кухонные узлы КУл-51, КУл-61, КУпр-51, КУпр-61	
	Схемы стояков. Спецификация	75
5.100.9-1.0-3 2230059	Кухонные узлы КУл-52, КУл-62, КУпр-52, КУпр-62	
	Схемы стояков. Спецификация	76
5.100.9-1.0-3 2330060	Кухонные узлы КУпр-71, КУпр-72, КУл-71, КУл-72	
	Спецификация	77
5.100.9-1.0-3 2330061	Кухонные узлы КУпр-71, КУл-71. Схемы стоя-	
	ков. Спецификация.	78
5.100.9-1.0-3 2330062	Кухонные узлы КУпр-72, КУл-72. Схемы сто-	
	яков. Спецификация.	79

Обозначение	Наименование	Стр.
5.100.9-1.0-3 2430063	Кухонные узлы КУпр-81, КУпр-82, КУл-81, КУл-82	
	Спецификация	80
5.100.9-1.0-3 2430064	Кухонные узлы КУпр-81, КУл-81. Схемы	
	стояков. Спецификация	81
5.100.9-1.0-3 2430065	Кухонные узлы КУпр-82, КУл-82. Схемы	
	стояков. Спецификация	82
5.100.9-1.0-3 2530066	Установочный чертеж газовой плиты.	
	Спецификация. Вариант I	83
5.100.9-1.0-3 2630067	Установочный чертеж газовой плиты.	
	Спецификация. Вариант II	84
5.100.9-1.0-3 2730068	Установка полотенцесушителя	85
5.100.9-1.0-3 2830069	Водосток из асбестоцементных труб.	
	Заделка водостока на выпуске	86
5.100.9-1.0-3 2930070	Разрез по водосточному стояку из пласт-	
	массовых труб. Узлы	87

Взам. инв. № | Подп. и дата | Инв. № подл.

Пров. 3.2.92 Коп.

Рабочие чертежи санитарно-технических и кухонных узлов, предназначенных для 5, 9 ти этажных домов разработаны в соответствии с заданием Государственного Комитета по гражданскому строительству и архитектуре при Госстрое СССР.

Развернутая маркировка санитарно-технических узлов примыканий моек и кухонных узлов дана на листах 5.100.9-1.0-3 030000Н01; 5.100.9-1.0-3 030000Н02; 5.100.9-1.0-3 030000Н03.

Узлы трубопроводов водопровода и горячего водоснабжения собираются из легких оцинкованных труб по ГОСТ 3262-75* на фитингах по ГОСТ 8943-75, ГОСТ 8944-75*, ГОСТ 8946-75* ÷ 8963-75*.

Подводка к смывному бачку осуществляется гибкой подводной из полиэтиленовых труб по ТУ 400-28-169-76.

Данным проектом предусматривается монтаж канализации из пластмассовых труб ПВХ по ТУ6-19-051-509-84 и фасонных частей по ТУ6-19-051-463-83, ГОСТ 22689.7-77, ГОСТ 22689.11-77.

Канализационные трубы и фасонные части из ПВХ соединяют с помощью раструбов, уплотняемых резиновыми кольцами.

Для раздельных санитарных узлов предусматриваются два варианта отводных трубопроводов: с двухплоскостной крестовиной и прямой крестовиной.

Для монтажа внутренней канализации из пластмассовых труб на основании СН-478-80 допускается использование, кроме предусмотренных проектом пластмассовых канализационных труб ПВХ, также труб ПНП и ПВП.

Применение других труб, в том числе зарубежного производства допускается только при условии согласования с органами санитарно-эпидемиологической службы.

Расположение и привязка стояков

Раздельные санузлы

1СУл

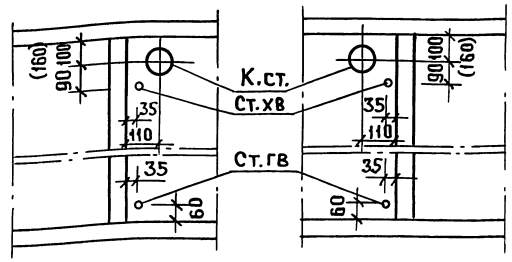

1СУпр

2СУл

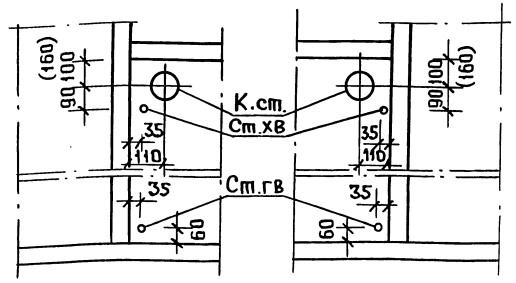

2СУпр

Совмещенные санузлы

3СУпр 4СУпр 3СУл 4СУл

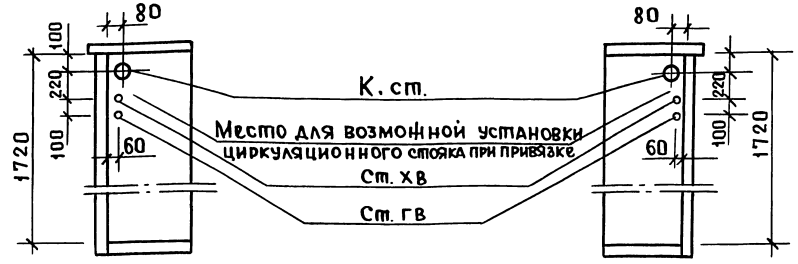

В скобках даны привязки для серий 83.93.

3СУл - 11Р

- Наличие ревизии: Р - с ревизией; В - верхний этаж
- Тип санузла по номенклатуре
- Этажность дома: 5 эт - 1; 9 эт - 2
- Положение мойки

3ПМл - 3

- Тип примыкания мойки по номенклатуре
- Положение мойки

КУ - 21

- Кухонный узел
- Этажность дома: 5 эт.; 9 эт.
- Планировочный тип кухонного узла

Н.контр.	Костюк	Подп.	
Нач. отд	Раковщик	"	
Гл. инж. оп	Иванова	"	
Гл. инж. пр.	Бочкарев	"	
Рук. груп.	Костюк	"	
Ст. инж.	Волкова	"	
Провер.	Бочкарев	"	

5.100.9-1.0-3 030000ТО

Техническое описание

Стадия	Лист	Листов
Р		1

ЦНИИЭПжилища

Пров. Бочкарев 3.2.98г. Копир.

21773-01 6

Взам. инв. N | Подп. и дата | Инв. N подл.

Марка санузла	Эскиз	Диаметры стояков, мм			Этажность дома
		Канализация	Холодное водоснабжение	Горячее водоснабжение	
1СУл-01	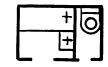	100	25	25	5
1СУл-11Н 1СУл-11		100	25	25	
1СУл-02	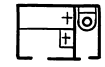	100	32(25)	32	9
1СУл-12Н 1СУл-12	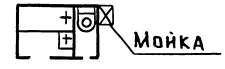	100	32(25)	32	
1СУпр-01	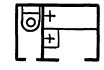	100	25	25	5
1СУпр-11Н 1СУпр-11	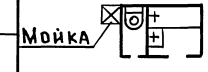	100	25	25	
1СУпр-02	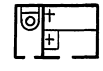	100	32(25)	32	9
1СУпр-12Н 1СУпр-12	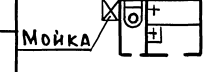	100	32(25)	32	

1. Диаметры трубопроводов в скобках даны при кольцевании стояков в секционные узлы.
2. Санитарные узлы марок с индексом „Н" располагаются на нижнем этаже без продолжения поэтажно.

Н. контр.	Костюк	5.100.9-1.0-3 030000Н01	
Нач. отд	Раковщик		
Гл. инж. отд	Иванова		
Гл. инж. пр.	Бочкарев	Номенклатура санитарных узлов.	Стадия: Р; Лист: 1; Листов: 6
Рук. групп.	Костюк		
Ст. инж.	Волкова		ЦНИИЭП жилища
Провер.	Бочкарев		

Взам. инв. N | Подп. и дата | Инв. N подл.

Пров. 3.2.92 Коп.

Марка санузла	Эскиз	Диаметры стояков, мм			Этажность дома
		Канализация	Холодное водоснабжение	Горячее водоснабжение	
2СУл-01	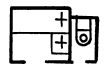	100	25	25	5
2СУл-11Н 2СУл-11	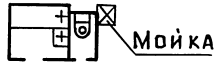	100	25	25	
2СУл-02	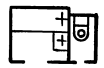	100	32(25)	32	9
2СУл-12Н 2СУл-12	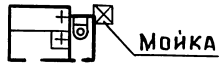	100	32(25)	32	
2СУпр-01	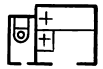	100	25	25	5
2СУпр-11Н 2СУпр-11		100	25	25	
2СУпр-02	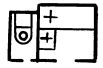	100	32(25)	32	9
2СУпр-12Н 2СУпр-12		100	32(25)	32	

1. Санитарные узлы марок с индексом „Н" располагаются на нижнем этаже без продолжения поэтажно.
2. Диаметры трубопроводов в скобках даны при кольцевании стояков в секционные узлы.

Марка санузла	Эскиз	Диаметры стояков, мм			Этажность дома
		Канализация	Холодное водоснабжение	Горячее водоснабжение	
3СУл-01Н 3СУл-01		100	25	25	5
3СУл-11	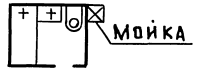	100	25	25	
3СУл-02Н 3СУл-02		100	32(25)	32	9
3СУл-12	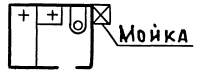	100	32(25)	32	
3СУл-21	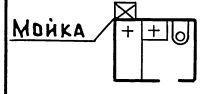	100	25	25	5
3СУл-31Н 3СУл-31	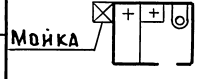	100	25	25	
3СУл-22		100	32(25)	32	9
3СУл-32Н 3СУл-32	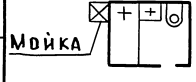	100	32(25)	32	

1. Санитарные узлы марок с индексом „Н" располагаются на нижнем этаже без продолжения поэтажно.
2. Диаметры трубопроводов в скобках даны при кольцевании стояков в секционные узлы.



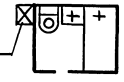

Марка санузла	Эскиз	Диаметры стояков, мм			Этажность дома
		Канализация	Холодное водоснабжение	Горячее водоснабжение	
3СУпр-01Н 3СУпр-01		100	25	25	5
3СУпр-11	Мойка	100	25	25	
3СУпр-02Н 3СУпр-02		100	32(25)	32	9
3СУпр-12	Мойка	100	32(25)	32	
3СУпр-21	Мойка	100	25	25	5
3СУпр-31Н 3СУпр-31	Мойка	100	25	25	
3СУпр-22	Мойка	100	32(25)	32	9
3СУпр-32Н 3СУпр-32	Мойка	100	32(25)	32	



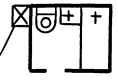

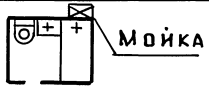

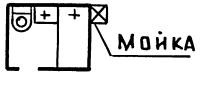

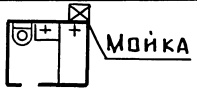

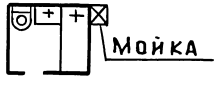

1. Санитарные узлы марок с индексом „Н" располагаются на нижнем этаже без продолжения поэтажно.
2. Диаметры трубопроводов в скобках даны при кольцевании стояков в секционные узлы.

5.100.9-1.0-3. 03.0000 Н01

Лист 4

Инв.N подл. | Подп. и дата | Взам.инв.N

Пров. [подпись] 3. 2. 92 г Коп. [подпись]

Марка санузла	Эскиз	Диаметры стояков, мм			Этажность дома
		Канализация	Холодное водоснабжение	Горячее водоснабжение	
4СУл-01Н 4СУл-01	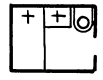	100	25	25	5
4СУл-02Н 4СУл-02	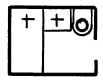	100	32(25)	32	9
4СУл-21	Мойка 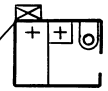	100	25	25	5
4СУл-31	Мойка 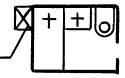	100	25	25	
4СУл-22	Мойка 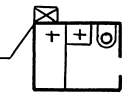	100	32(25)	32	9
4СУл-32	Мойка 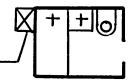	100	32(25)	32	

1. Санитарные узлы марок с индексом „Н" располагаются на нижнем этаже без продолжения поэтажно.
2. Диаметры трубопроводов в скобках даны при кольцевании стояков в секционные узлы.

Инв.N подл. | Подп. и дата | Взам.инв.N

5.100.9-1.0-3 030000Н01

Лист 5

Пров. [signature] 3.2.92г Коп. [signature]

Марка санузла	Эскиз	Диаметры стояков, мм			Этажность дома
		Канализация	Холодное водоснабжение	Горячее водоснабжение	
4СУпр-01Н 4СУпр-01		100	25	25	5
4СУпр-02Н 4СУпр-02		100	32(25)	32	9
4СУпр-21	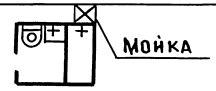	100	25	25	5
4СУпр-31	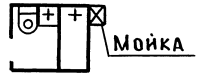	100	25	25	
4СУпр-22		100	32(25)	32	9
4СУпр-32	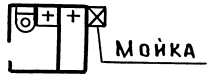	100	32(25)	32	

1. Санитарные узлы марок с индексом „Н" располагаются на нижнем этаже без продолжения поэтажно.
2. Диаметры трубопроводов в скобках даны при кольцевании стояков в секционные узлы.

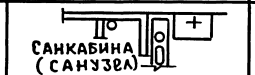

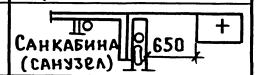

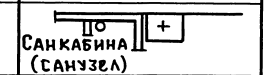

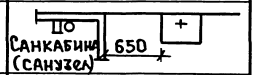

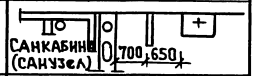



Марка примыкания мойки	Эскиз	Диаметры подводки, мм			Примечание
		Канализация	Холодное водоснабжение	Горячее водоснабжение	
1ПМл-1	Санкабина (санузел)	50	15	15	Примыкание к сантехкабине КК24а или санузлу 1СУл через один вентблок
1ПМл-2	Санкабина (санузел) 650				
1ПМл-3	Санкабина (санузел)				Примыкание к сантехкабине 1СК24л или санузлу 1СУл
1ПМл-4	Санкабина (санузел) 650				
1ПМл-5	Санкабина (санузел) 700 650				Примыкание к сантехкабине 1СК24л или санузлу 1СУл через вентблок и кладовую
1ПМпр-1	Санкабина (санузел)				Примыкание к сантехкабине 1СК24пр или санузлу 1СУпр через один вентблок
1ПМпр-2	650 Санкабина (санузел)				
1ПМпр-3	Санкабина (санузел)				Примыкание к сантехкабине 1СК24пр или санузлу 1СУпр
1ПМпр-4	650 Санкабина (санузел)				
1ПМпр-5	650 700 Санкабина (санузел)				Примыкание к сантехкабине 1СК24пр или санузлу 1СУпр через вентблок и кладовую
2ПМл-1	Санкабина (санузел)				Примыкание к сантехкабине 2СК24л или санузлу 2СУл
2ПМл-2	Санкабина (санузел) 650				
2ПМпр-1	Санкабина (санузел)				Примыкание к сантехкабине 2СК24пр или санузлу 2СУпр
2ПМпр-2	650 Санкабина (санузел)				



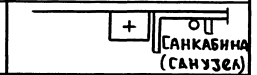

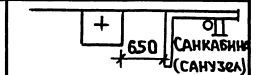



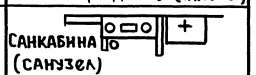

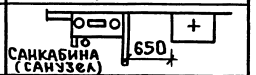



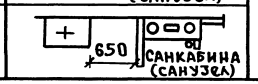

Н. контр.	Костюк	Подп.		5.100.9-1.0-3. 030000Н02
Нач. отд.	Раковщик	"		
Гл. инж. отд.	Иванова	"		Номенклатура примыкания моек
Гл. инж. пр.	Бочкарев	"		
Рук. груп.	Костюк	"		
Ст. инж.	Волкова	"		
Провер.	Бочкарев	"		

Стадия	Лист	Листов
Р	1	3

ЦНИИЭП жилища

Взам. инв. N | Подп. и дата | Инв. N подл.

Пров. [signature] 3. 2. 92г Коп. [signature]

Марка примыкания мойки	Эскиз	Диаметры подводки, мм			Примечание
		Канализация	Холодное водоснабжение	Горячее водоснабжение	
ЗПМл-1		50	15	15	Примыкание к сантехкабине ЗСК2Чл или санузлу ЗСУл со стороны канализационного стояка (положение мойки1)
ЗПМл-2					
ЗПМл-3	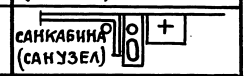				Примыкание к сантехкабине ЗСК2Чл или санузлу ЗСУл со стороны канализационного стояка (положение мойки1) через один вентблок
ЗПМл-4	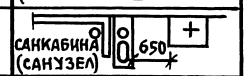				
ЗПМл-5	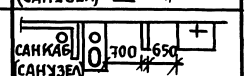				Примыкание к сантехкаб. ЗСК2Чл или санузлу ЗСУл со стороны канализац. стояка (полож. мойки 1) через вентблок и кладовую
ЗПМл-6	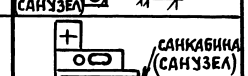				Примыкание к сантехкабине ЗСК2Чл, ЧСК2Чл или санузлу ЗСУл, ЧСУл со стороны ванны (положение мойки1) через один вентблок
ЗПМл-7	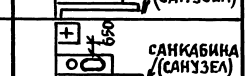				
ЗПМл-8					Примыкание к сантехкабине ЗСК2Чл, ЧСК2Чл или санузлу ЗСУл, ЧСУл со стороны ванны (положение мойки3)
ЗПМл-9	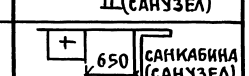				
ЗПМл-10					Примыкание к сантехкабине ЗСК2Чл, ЧСК2Чл или санузлу ЗСУл, ЧСУл со стороны ванны (положение мойки3) через один вентблок
ЗПМл-11	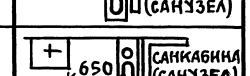				

Инв.№подл. | Подпись и дата | Взам.инв.№

Марка примыкания мойки	Эскиз	Диаметры подводки, мм			Примечание
		Канализация	Холодное водоснабжение	Горячее водоснабжение	
3ПМпр-1		50	15	15	Примыкание к сантехкабине 3СК-1Чпр или санузлу 3СУ пр со стороны канализационного стояка (положение мойки 1)
3ПМпр-2	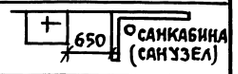				
3ПМпр-3					Примыкание к сантехкабине 3СК2Чпр или санузлу 3СУ пр со стороны канализационного стояка (положение мойки 1) через один вентблок
3ПМпр-4	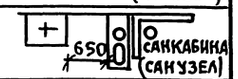				
3ПМпр-5	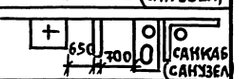				Примыкание к сантехкабине 3СК2Чпр или санузлу 3СУпр со стороны канализационного стояка (положение мойки 1) через вентблок и кладовую
3ПМпр-6	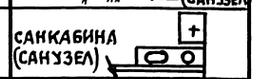				Примыкание к сантехкабине 3СК2Чпр, ЧСК2Чпр или санузлу 3СУпр, ЧСУпр со стороны ванны (положение мойки 2) через один вентблок
3ПМпр-7	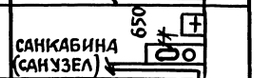				
3ПМпр-8	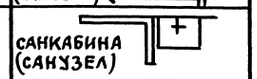				Примыкание к сантехкабине 3СК2Чпр, ЧСК2Чпр или санузлу 3СУпр, ЧСУпр со стороны ванны (положение мойки 3)
3ПМпр-9	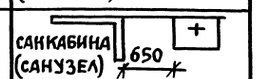				
3ПМпр-10	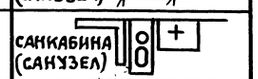				Примыкание к сантехкабине 3СК2Чпр, ЧСК2Чпр или санузлу 3СУпр, ЧСУпр со стороны ванны (положение мойки) через один вентблок
3ПМпр-11	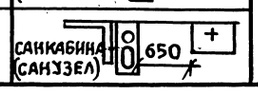				

Инв.№подл. | Подпись и дата | Взам.инв.№

Марка кухонного узла	Эскиз	Диаметры стояков, мм			Этажность дома	Примечание
		Канализация	Холодное водоснабжен.	Горячее водоснабжен.		
КУЛ-11	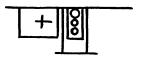	50	20	20	5	Серия 83, 92, 84, 85, 86, 93
КУЛ-12			25(20)	25	9	
КУЛ-21	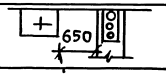		20	20	5	
КУЛ-22			25(20)	25	9	
КУЛ-31	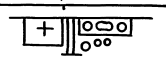		20	20	5	
КУЛ-32			25(20)	25	9	
КУЛ-41	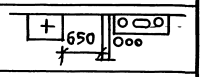		20	20	5	
КУЛ-42			25(20)	25	9	
КУЛ-51	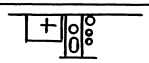		20	20	5	Серия 83
КУЛ-52			25(20)	25	9	
КУЛ-61	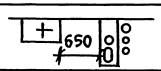		20	20	5	
КУЛ-62			25(20)	25	9	
КУЛ-71	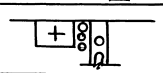		20	20	5	Серия 83
КУЛ-72			25(20)	25	9	
КУЛ-81	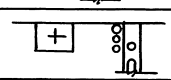		20	20	5	
КУЛ-82			25(20)	25	9	

Диаметры трубопроводов в скобках даны при кольцевании стояков в секционные узлы.

Н.контр.	Костюк	Подп.	
Нач.отд.	Раковщик	"	
Гл.ин.отд	Иванова	"	
Гл.ин.пр.	Бочкарев	"	
Рук.груп	Костюк	"	
Ст.инж.	Волкова	"	
Провер.	Бочкарев	"	

5.100.9-1.0-3 030000 НОЗ

Номенклатура кухонных узлов

Стадия	Лист	Листов
Р	1	2

ЦНИИЭПжилища

Инв.№подл. | Подпись и дата | Взам.инв.№

Пров. Маш 28.1.92г Кон. Якш

Формат А3 21773-01 16

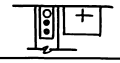

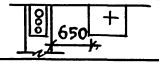

Марка кухонного узла	Эскиз	Диаметры стояков, мм			Этажность дома	Примечание
		Канализация	Холодное водоснабжение	Горячее водоснабжение		
КУпр-11		50	20	20	5	Серия 83, 92, 84, 85, 86
КУпр-12			25(20)	25	9	
КУпр-21	650		20	20	5	
КУпр-22			25(20)	25	9	
КУпр-31			20	20	5	
КУпр-32			25(20)	25	9	
КУпр-41	650		20	20	5	
КУпр-42			25(20)	25	9	
КУпр-51			20	20	5	Серия 83
КУпр-52			25(20)	25	9	
КУпр-61	650		20	20	5	
КУпр-62			25(20)	25	9	
КУпр-71			20	20	5	Серия 83
КУпр-72			25(20)	25	9	
КУпр-81			20	20	5	
КУпр-82			25(20)	25	9	

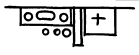

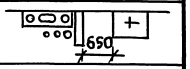

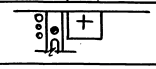

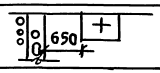

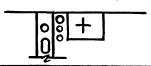

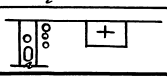

Диаметры трубопроводов в скобках даны при кольцевании стояков в секционные узлы.

Инв.N подл. | Подпись и дата | Взам.инв.N

5.100.9-1.0-3 030000Н03

Лист 2

Пров [illegible] 28.1.92г. Кон.[illegible]

Формат А3 21773-01 17

1СУпр-01, 1СУпр-02

1-1

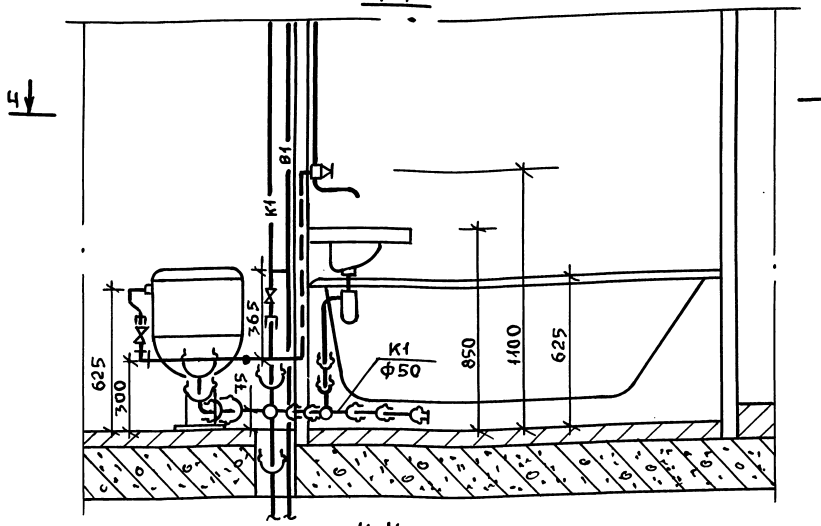

Ч-Ч

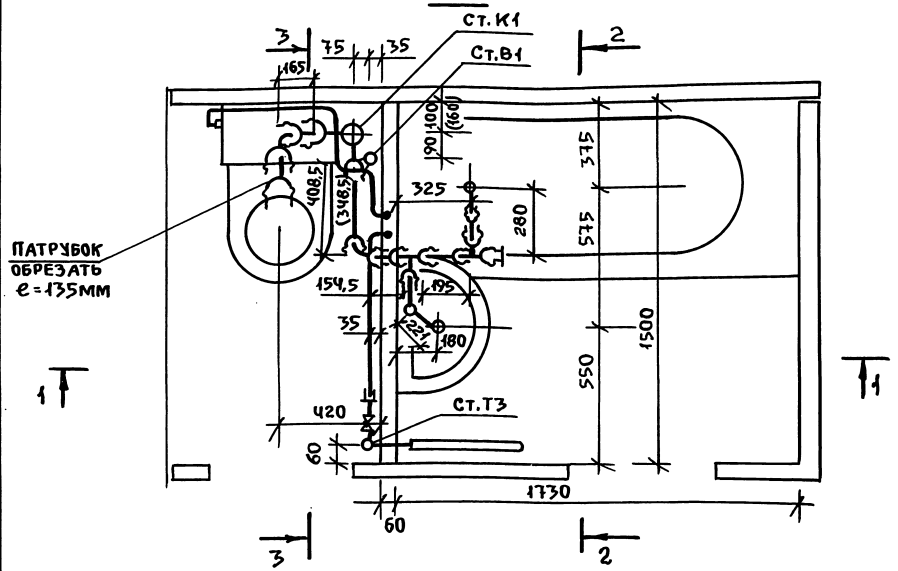

Патрубок обрезать $e=135$мм

Марка поз.	Обозначение	Наименование	Кол.	Масса ед. кг.	Примечание
		Водопровод			
	ГОСТ 9086-74*	Вентиль запорный муфтовый			
		латунный 1Е исполнение ф15	2		
	ТУ400-28-168-76	Гибкая подводка к унитазу	1		
		Трубопровод из легких оцинко-			
		ванных труб по ГОСТ 3262-75* ф15	2,6		м
		Горячее водоснабжение			
	ГОСТ 9086-74*	Вентиль запорный муфтовый			
		латунный 1Е исполнение ф15	1		
		Трубопровод из легких оцинко			
		ванных труб по ГОСТ 3262-75* ф15	1,6		м
		Канализация			
	ТУ6-19-051-463-83	Отвод 90° ПВХ 110К	1		
	ТУ6-19-051-463-83	Отвод 90° ПВХ 50К	2		
	ТУ6-19-051-463-83	Тройник 90° ПВХ 50х50 К	2		
	ГОСТ 22689.7-77	Патрубок ПП-100-ПВХ-У	1		
	ГОСТ 22689.7-77	Патрубок ПП-50-ПВХ-Т	1		
	ТУ6-19-051-463-83	Заглушка ПВХ 50 К	1		
	ГОСТ 8954-75*	Муфта прямая короткая ф40	1		
	ГОСТ 3262-75*	Труба стальная ф40х3	0,085		м
		Трубопровод из пластмассо-			
		вых (ПВХ) канализационных			
		труб по ТУ6-19-051-509-84 ф50	1,693 / 0,758		м
		ф100	0,542 / 0,165		м

1. Спецификация дана на трубы, соединительные части к ним и арматуру от приборов до врезки (подсоединение) к стояку.
2. В числителе указана общая длина труб, в знаменателе - длина труб без фасонных частей.
3. Раздельный санитарный узел 1СУл-01, 1СУл-02 - зеркальное отображение узла 1СУпр-01, 1СУпр-02.
4. Схему стояков, диаметры, спецификацию см. листы 5.100.9-1.0-3 130002; 5.100.9-1.0-3 130003.
5. В скобках дана привязка стояка для серий 83, 93.

Н.контр.	Костюк	Подп.	
Нач.отд.	Раковщик	"	
Гл.ин.отд.	Иванова	"	
Гл.ин.пр.	Бочкарев	"	
Рук.груп	Костюк	"	
Ст.инж.	Волкова	"	
Провер.	Бочкарев	"	

5.100.9-1.0-3 130000

Раздельные санитарные узлы 1СУпр-01, 1СУпр-02, 1СУл-01, 1СУл-02. Разрез. Спецификация

Стадия	Лист	Листов
Р		1

ЦНИИЭП жилища

Пров. Маля 28.1.92г Кон.

Инв.N подл. | Подпись и дата | Взам.инв.N

1СУпр-01, 1СУпр-02

2-2

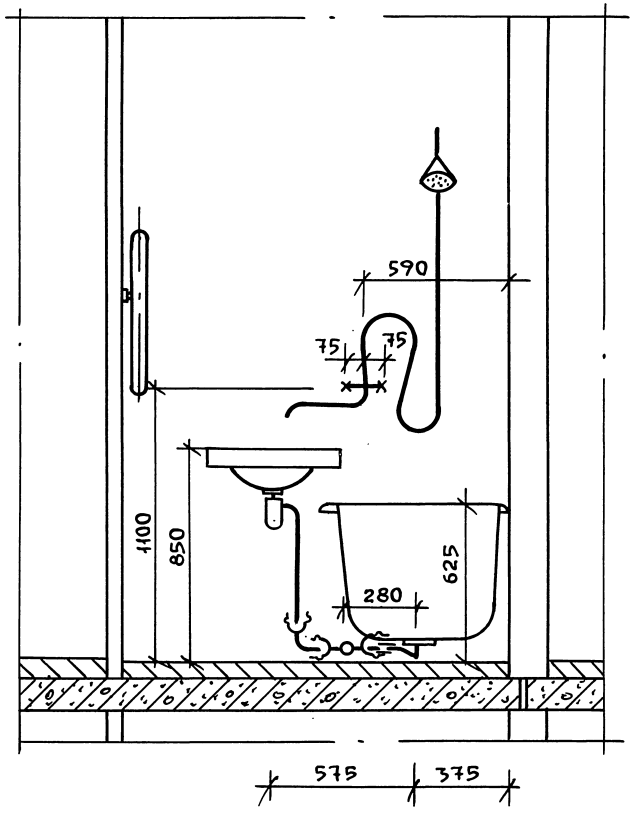

3-3

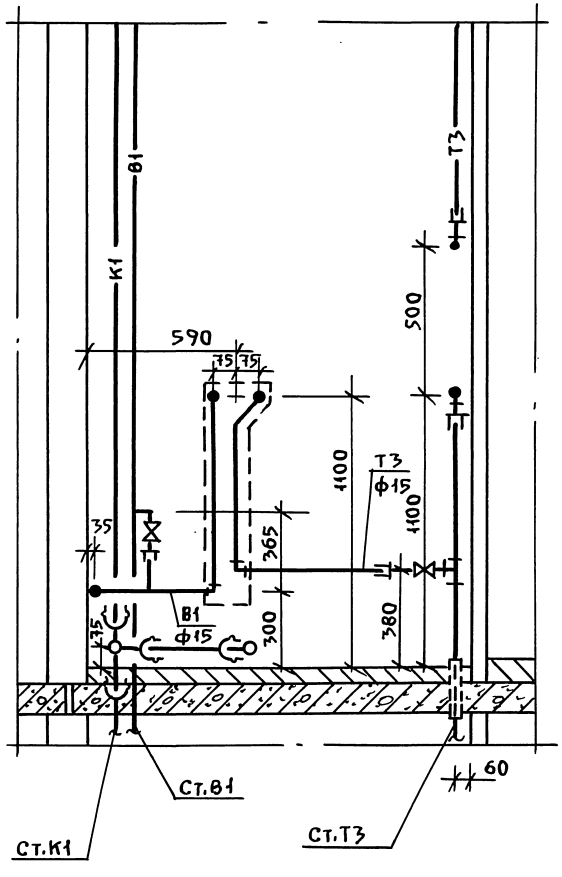

3-3 /для верхнего этажа/

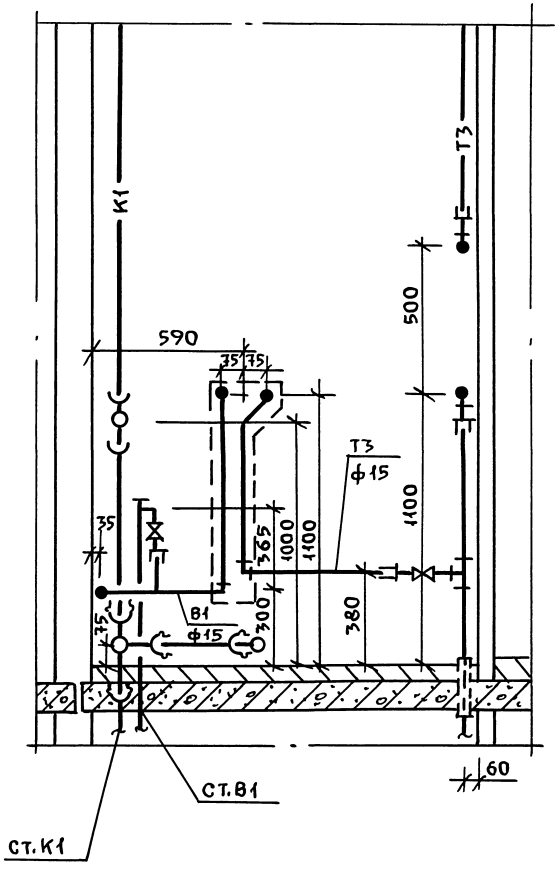

1. Раздельные санитарные узлы 1СУл-01, 1СУл-02 - зеркальное отображение узлов 1СУпр-01, 1СУпр-02.
2. Схему стояков, диаметры и спецификацию см. листы 5.100.9-1.0-3 13.0002, 5.100.9-1.0-3 130003.

Н.контр.	Костюк	Подп.	
Нач.отд.	Раковщик	"	
Гл.ин.отд.	Иванова	"	
Гл.ин.пр.	Бочкарев	"	
Рук.груп.	Костюк	"	
Ст.инж.	Волкова	"	
Провер.	Бочкарев	"	

5.100.9-1.0-3 130001

Раздельные санитарные узлы 1СУпр-01, 1СУпр-02, 1СУл-01, 1СУл-02. Разрезы

Стадия	Лист	Листов
Р		1

ЦНИИЭП жилища

Инв.№ подл. | Подпись и дата | Взам.инв.№

Пров. [signature] 28.1.92 г Кап. [signature]

Формат А3

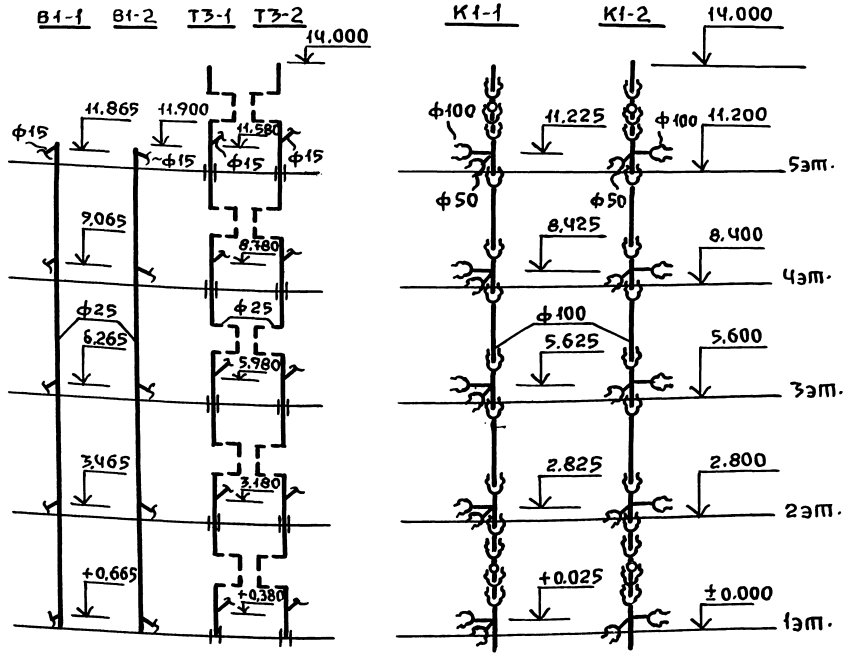

Марка поз.	Обозначение	Наименование	Кол.	Масса ед.кг.	Приме-чание
		ВОДОПРОВОД			
		Трубопровод из легких оцинко-			
		ванных труб по ГОСТ3262-75* ф25	11,9		М
		Горячее водоснабжение			
		Трубопровод из легких оцинко-			
		ванных труб по ГОСТ3262-75* ф25	11,5		М
		КАНАЛИЗАЦИЯ			
	ТУ6-19-051-463-83	Ревизия ПВХ 110К	2		
	ТУ6-19-051-463-83	Крестовина двухплоскостная			
		правая ПВХ 110/110/50К	5		
		Трубопровод из пластмассо-			
		вых (ПВХ) труб по			
		ТУ6-19-051-509-84 ф50	0,533		М
		ф100	15,26 / 12,94		М

1. Для санузлов левого исполнения применять стояки В1-2, Т3-2, К1-2, а для правого исполнения - стояки В1-1, Т3-1, К1-1.
2. В стояке К1-2 применяется крестовина левого исполнения.
3. В числителе указана общая длина труб, в знаменателе - длина труб без фасонных частей.

Н.контр.	Костюк	Подп.	
Нач.отд.	Раковщик	"	
Гл.ин.отд	Иванова	"	
Гл.ин.пр.	Бочкарев	"	
Рук.груп	Костюк	"	
Ст.инж.	Волкова	"	
Провер.	Бочкарев	"	

5.100.9-1.0-3 130002

Раздельные санитарные узлы 1СУПР-01, 1СУЛ-01. Схемы стояков. Спецификация

Стадия	Лист	Листов
Р		1

ЦНИИЭПжилища

Инв.N подл. | Подпись и дата | Взам.инв.N

Пров. [signature] 28.1.92г Кон. [signature]

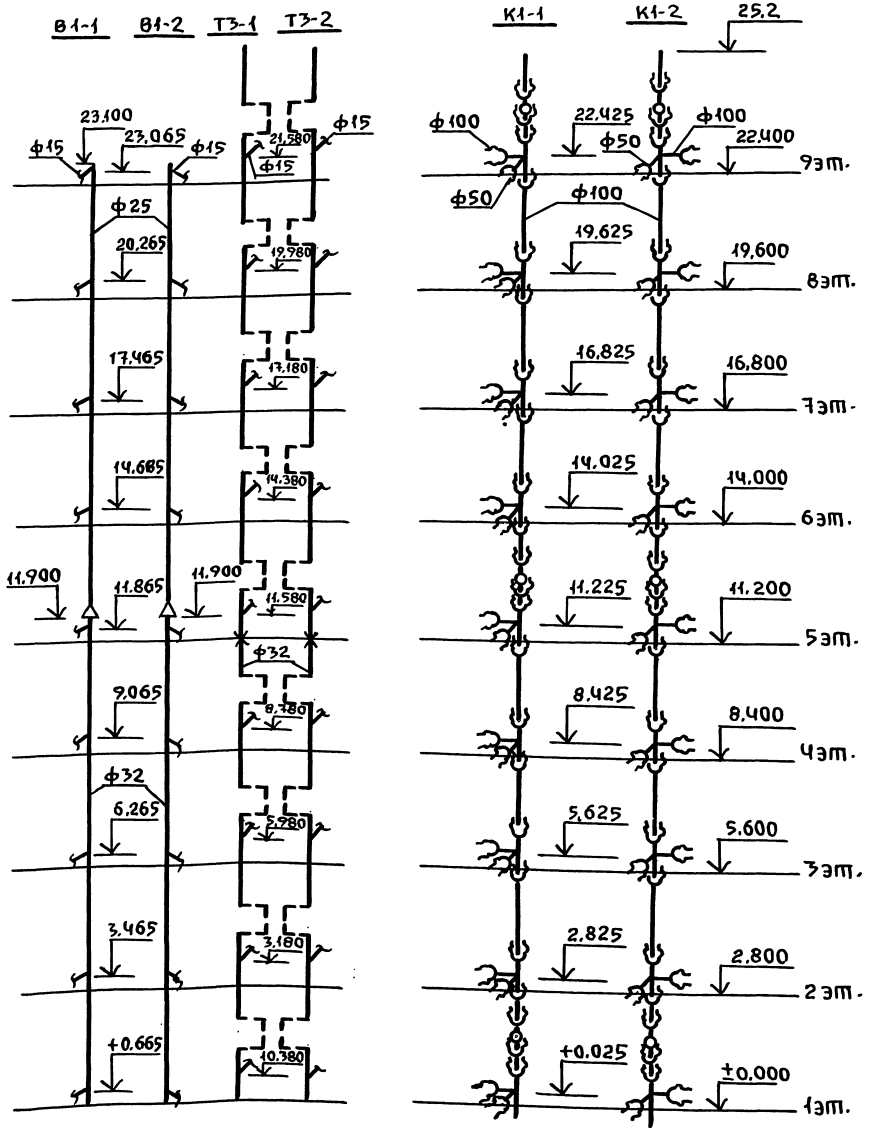

Марка поз.	Обозначение	Наименование	Кол.	Масса ед.кг	Примечание
		Водопровод			
		Трубопровод из легких оцинкованных труб по ГОСТ 3262-75* ф25	11,2		м
		ф32	11,9		м
		Горячее водоснабжение			
		Трубопровод из легких оцинкованных труб по ГОСТ 3262-75* ф32	2,07		м
		Канализация			
	ТУ6-19-051-463-83	Ревизия ПВХ 110К	3		
	ТУ6-19-051-463-83	Крестовина двухплоскостная правая ПВХ 110/110/50К	9		
		Трубопровод из пластмассовых (ПВХ) канализационных труб по ТУ6-19-051-509-84			
		ф100	27,41 / 23,46		м
		ф50	0,959		м

1. Для санузлов левого исполнения применять стояки В1-2, Т3-2, К1-2, а для правого исполнения - стояки В1-1, Т3-1, К1-1.
2. В стояке К1-2 применяется крестовина левого исполнения.
3. В числителе указана общая длина труб, в знаменателе - длина труб без фасонных частей.

Н.контр.	Костюк	Подп.	
Нач.отд.	Раковщик	"	
Гл.ин.отд	Иванова	"	
Гл.ин.пр.	Бочкарев	"	
Рук.груп	Костюк	"	
Ст.инж.	Волкова	"	
Провер.	Бочкарев	"	

5.100.9-1.0-3 130003

Раздельные санитарные узлы 1СУПР-02, 1СУЛ-02. Схемы стояков. Спецификация.

Стадия	Лист	Листов
Р		1

ЦНИИЭП жилища

Инв.N подл. | Подпись и дата | Взам.инв.N

Прав. Мария 28.1.92 г Кап.

Формат А3 21773-01 21

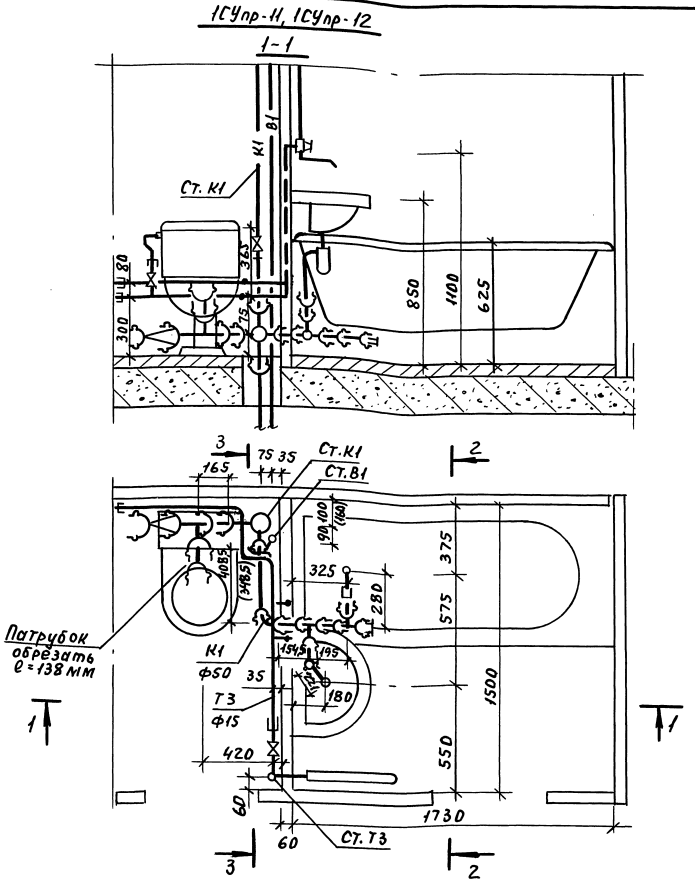

Марка поз.	Обозначение	Наименование	К-во	Масса ед, кг.	Примеч.
		Водопровод			
	ГОСТ 9086-74*	Вентиль запорный муфтовый			
		латунный 1Е исп. Ф15	2		
	ТУ 400-28-169-76	Гибкая подводка к унитазу	1		
		Трубопровод из легких оцинко-			
		ван. труб по ГОСТ 3262-75* Ф15	2.7		м
		Горячее водоснабжение			
	ГОСТ 9086-74*	Вентиль запорный муфтовый			
		латунный 2Е исп. Ф15	1		
		Трубопровод из легких оцинко-			
		ван. труб по ГОСТ 3262-75* Ф15	3.0		м
		Канализация			
	ТУ6-19-051-463-83	Отвод 90° ПВХ 50 К	2		
	ТУ6-19-051-463-83	Тройник 90° ПВХ 110/110 К	1		
	ТУ6-19-051-463-83	Тройник 90° ПВХ 50/50 К	2		
	ТУ6-19-051-463-83	Переход ПВХ 110×50 К	1		
	ТУ6-19-051-463-83	Заглушка ПВХ 50 К	1		
	ГОСТ 22689.7-77	Патрубок ПП-100-ПВХ-V	1		
	ГОСТ 22689.7-77	Патрубок ПП-50-ПВХ-Т	1		
	ГОСТ 8954-75*	Муфта прямая короткая Ф40	1		
	ГОСТ 3262-75*	Труба стальная Ф40×3	0,085		м
		Трубопровод из пластмассо-			
		вых (ПВХ) канализационных			
		Труб по ТУ6-19-051-509-84 Ф50	1.414 / 0.758		м
		Ф100	0.774 / 0.165		м

1. Спецификация дана на трубы, соединительные части к ним и арматуру от приборов до врезки (подсоединения) к стояку.
2. В числителе указана общая длина труб, в знаменателе - длина труб без фасонных частей.
3. Раздельный санитарный узел 1СУл-11, 1СУл-12 - зеркальное отображение узла 1СУпр-11, 1СУпр-12.
4. Схему стояков, диаметры и спецификацию см. листы 5.100.9-1.0-3 230006; 230007
5. В скобках дана привязка стояка для серий 83, 93.

Н.контр.	Костюк	подп.	
Нач.отд.	Раковщик	"	
Гл.инж.от	Иванова	"	
Гл.инж.пр	Бочкарев	"	
Рук.груп	Костюк	"	
Ст.инж	Волкова	"	
Провер.	Бочкарев	"	

5.100.9-1.03 230004

Раздельные санитарные узлы 1СУпр-11, 1СУпр-12, 1СУл-11, 1СУл-12
Разрез. Спецификация.

Стадия	Лист	Листов
Р		1

ЦНИИЭП жилища

Инв.№ подл. | Подп. и дата | Взам.инв.№

Пров. 28.1.92г Коп. Петрук

1СУпр-11, 1СУпр-12

2-2

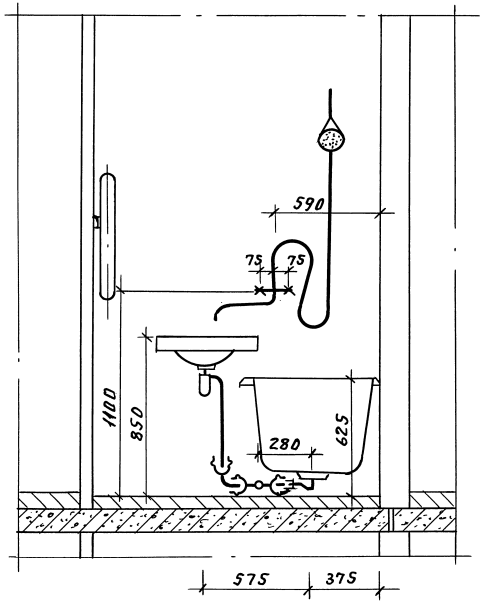

3-3

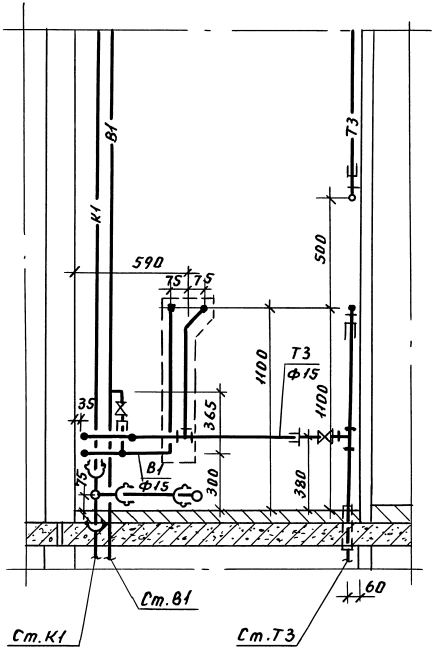

3-3/для верхнего этажа/

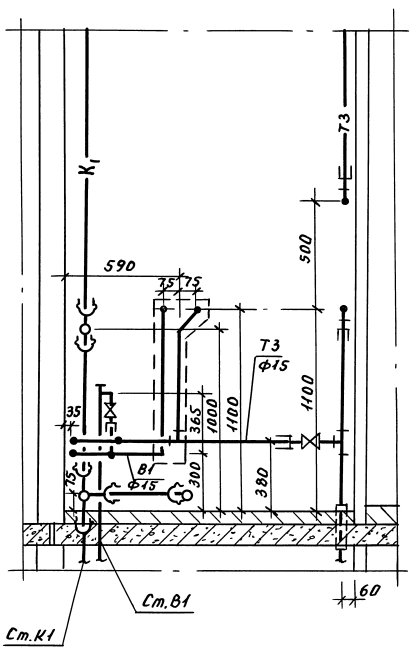

1. Раздельные санитарные узлы 1СУл-11, 1СУл-12 - зеркальное отображение узла 1СУпр-11, 1СУпр-12.
2. Схему стояков, диаметры и спецификацию см. листы 5.100.9-1.0-3 230006; 5.100; 9-1.0-3 230007.

Н.контр.	Костюк	подп.	
Нач.отд.	Раковщик	"	
Гл.ин.отд	Иванова	"	
Г И П	Бочкарев	"	
Рук.груп	Костюк	"	
Ст.инж.	Волкова	"	
Провер.	Бочкарев	"	

5.100.9-1.0-3 230005

Раздельные санитарные узлы 1СУпр-11, 1СУпр-12, 1СУл-11, 1СУл-12. Разрезы.

Стадия	Лист	Листов
Р		1

ЦНИИЭП жилища

Инв.№подл. | Подп. и дата | Взам.инв.№

Пров. Гилаз 28.1.92г Кол. Петрук

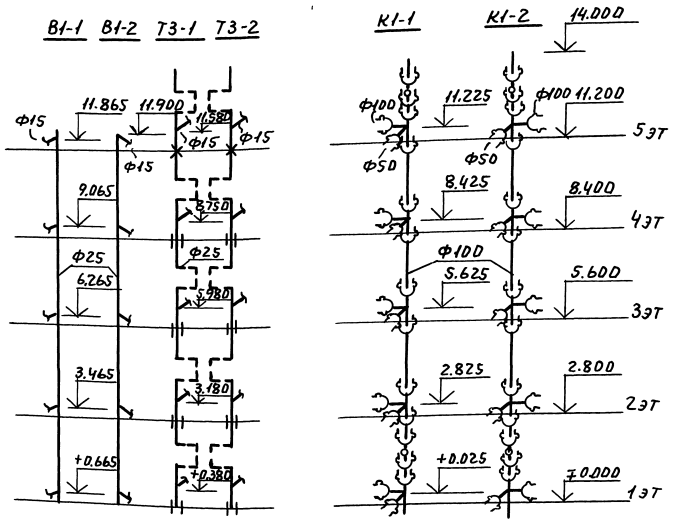

Марка поз.	Обозначение	Наименование	Кол.	Масса ед. кг.	Примеч
		Водопровод			
		Трубопровод из легких оцинкованных труб по ГОСТ 3262-75*			
		Ф25	11.9		м
		Горячее водоснабжение			
		Трубопровод из легких оцинкованных труб по ГОСТ 3262-75*			
		Ф25	11.5		м
		Канализация			
	ТУ6-19-051-463-83	Ревизия ПВХ 110К	2		
	ТУ6-19-051-463-83	Крестовина двухплоскостная правая ПВХ 110/110/50К	5		
		Трубопровод из пластмассовых (ПВХ) канализационных труб по ТУ6-19-051-509-84			
		Ф50	0.533		м
		Ф100	1.526 / 12.94		м

1. Для санузлов левого исполнения применять стояки В1-2, Т3-2, К1-2, а для правого исполнения - стояки В1-1, Т3-1, К1-1.
2. В стояке К1-2 применяется крестовина левого исполнения.
3. В числителе указана общая длина труб, в знаменателе - длина труб фасонных частей.

Н. контр.	Костюк	подп.
Нач. отд.	Раковщик	"
Гл. ин. отд	Иванова	"
ГИП	Бочкарев	"
Рук. груп.	Костюк	"
Ст. инж.	Волкова	"
Провер.	Бочкарев	"

5.100.9-1.0-3 230006

Раздельные санитарные узлы 1СУпр-11, 1СУл-11. Схемы стояков. Спецификация

Стадия	Лист	Листов
Р		1

ЦНИИЭПжилища

Инв. № подл. | Подп. и дата | Взам. инв. №

Пров. Мал 3.2.92 Коп. Петрук

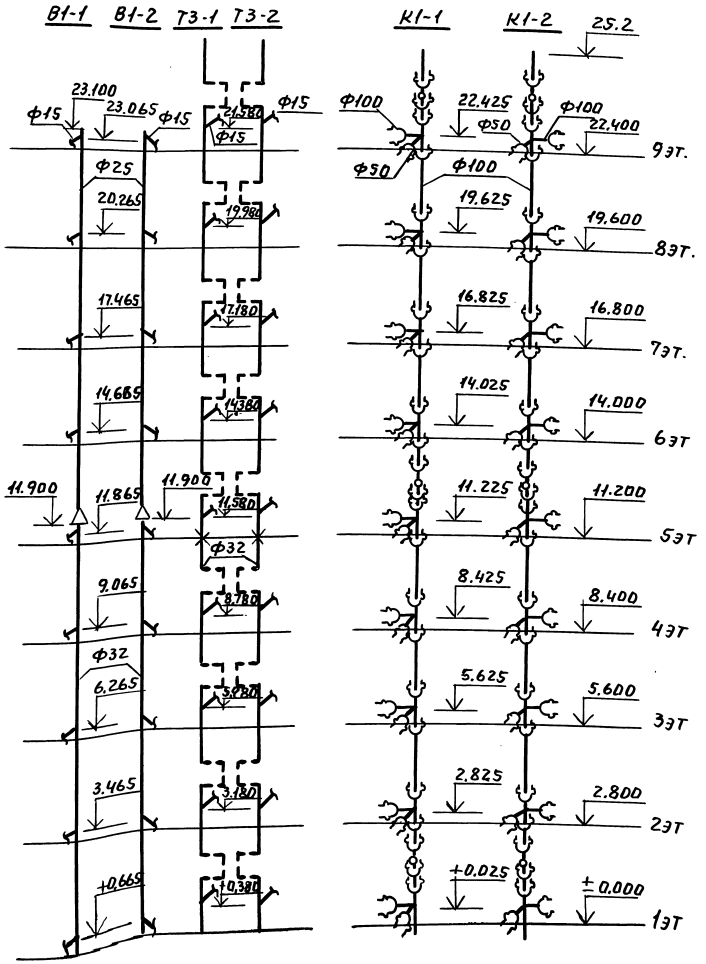

Марка поз.	Обозначение	Наименование	Кол.	Масса ед кг	Прим.
		Водопровод			
		Трубопровод из легких оцинкованных труб по ГОСТ3262-75			
		Ф25	11,2		м
		Ф32	11,9		м
		Горячее Водоснабжение			
		Трубопровод из легких оцинкованных труб по ГОСТ3262-75*			
		Ф32	2,07		м
		Канализация			
	ТУ6-19-051-463-83	Ревизия ПВХ 110К	3		
	ТУ6-19-051-463-83	Крестовина двухплоскостная правая ПВХ 110/110/50К	9		
		Трубопровод из пластмассовых (ПВХ) канализационных труб по ТУ6-19-051-509-84			
		Ф50	0,959 / —		м
		Ф100	27,41 / 23,46		м

1. Для санузлов левого исполнения применять стояки В1-2, Т3-2, К1-2, а для правого исполнения - стояки В1-1, Т3-1, К1-1.
2. В стояке К1-2 применяется крестовина левого исполнения.
3. В числителе указана общая длина труб, в знаменателе - длина труб без фасонных частей.

Н.контр.	Костюк	подп.	
Нач.отд	Раковщик	"	
Гл.инж.от	Иванова	"	
ГИП	Бочкарев	"	
Рук.груп	Костюк	"	
Ст.инж.	Волкова	"	
Провер.	Бочкарев	"	

5.100.9-1.0-3 230007

Раздельные санитарные узлы 1СУпр-12, 1СУл-12
Схемы стояков. Спецификация

Стадия	Лист	Листов
Р		1

ЦНИИЭПжилища

21773-01 25

Инв.№ подл. | Подп. и дата | Взам.инв.№

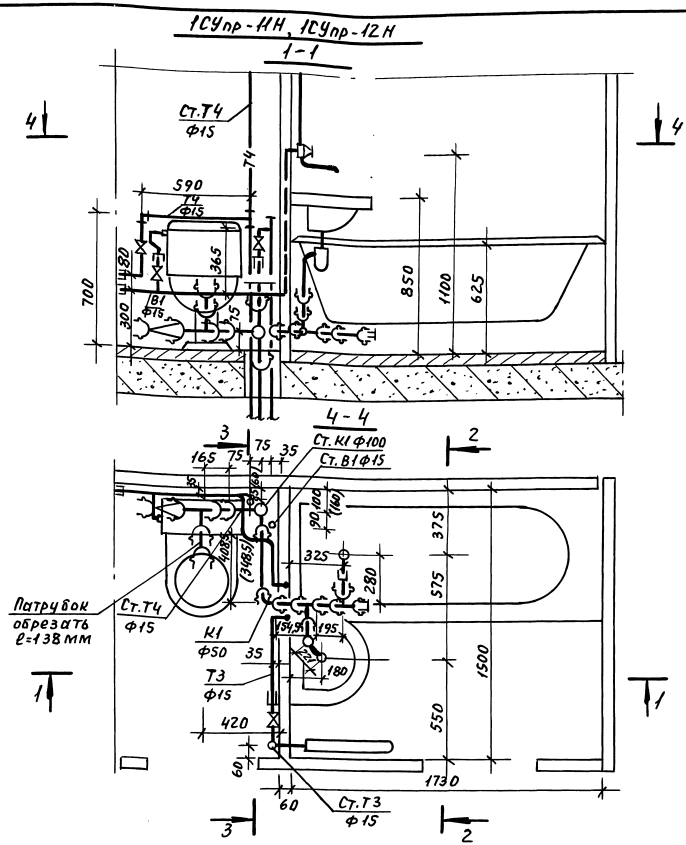

Марка паз.	Обозначение	Наименование	Кол.	Масса ед.кг.	Примеч.
		Водопровод			
	ГОСТ 9086-74*	Вентиль запорный муфтовый латунный 1Е исп.Ф15	2		
	ТУ 400-28-169-76	Гибкая подводка к унитазу	1		
		Трубопровод из легких оцинкованных труб по ГОСТ 3262-75* Ф15	3.4		м
		Горячее водоснабжение			
	ГОСТ 9086-74*	Вентиль запорный муфтовый латунный 2Е исп. Ф15	1		
		Трубопровод из легких оцинкованных труб по ГОСТ 3262-75* Ф15	9.3		м
		Канализация			
	ТУ6-19-051-463-83	Отвод 90° ПВХ 50к	2		
	ТУ6-19-051-463-83	Тройник 90° ПВХ 110/110к	1		
	ТУ6-19-051-463-83	Тройник 90° ПВХ 50/50к	2		
	ТУ6-19-051-463-83	Переход ПВХ 110х50к	1		
	ТУ6-19-051-463-83	Заглушка ПВХ 50к	1		
	ТУ6-19-051-463-83	Заглушка ПВХ 110к	1		
	ГОСТ 22689.7-77	Патрубок ПП-100-ПВХ-У	1		
	ГОСТ 22689.7-77	Патрубок ПП-50-ПВХ-Т	1		
	ГОСТ 8954-75*	Муфта прямая короткая Ф40	1		
	ГОСТ 3262-75*	Труба стальная Ф40х3	0.085		м
		Трубопровод из пластмассовых (ПВХ) канализационных труб по ТУ6-19-051-509-84 Ф50	1.474 0.758		м
		Ф100	0.839 0.165		м

1. Спецификация дана на трубы, соединительные части к ним и арматуру от приборов до врезки (подсоединения) к стояку.

2. В числителе указана общая длина труб, в знаменателе - длина труб без фасонных частей.
3. Раздельный санитарный узел 1СУп-11н, 1СУп-12н - зеркальное отображение узла 1СУпр-11н, 1СУпр-12н.
4. В скобках дана привязка стояка для серий 83, 93.

Н.контр.	Костюк	подп.	
Нач.отд.	Раковщик	"	
Гл.инж.отд	Иванова	"	
ГИП	Бочкарев	"	
Рук.груп	Костюк	"	
Ст.инж.	Волкова	"	
Провер.	Бочкарев	"	

5.100.9-1.0-3 330008

Раздельные санитарные узлы 1СУпр-11н, 1СУпр-12н, 1СУп-11н, 1СУп-12н. Разрез. Спецификация.

Стадия	Лист	Листов
Р		1

ЦНИИЭПжилища

Инв.№ подл. | Подп. и дата | Взам.инв.№

Пров. Теш 30.1.92 г. Коп.Петрук

1СУпр-11н, 1СУпр-12н

2-2

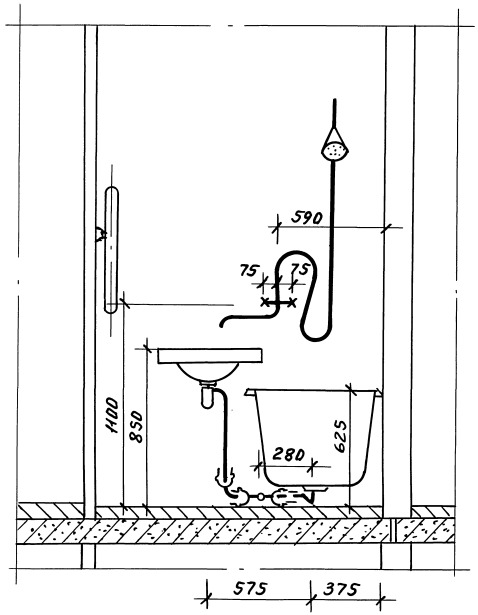

3-3

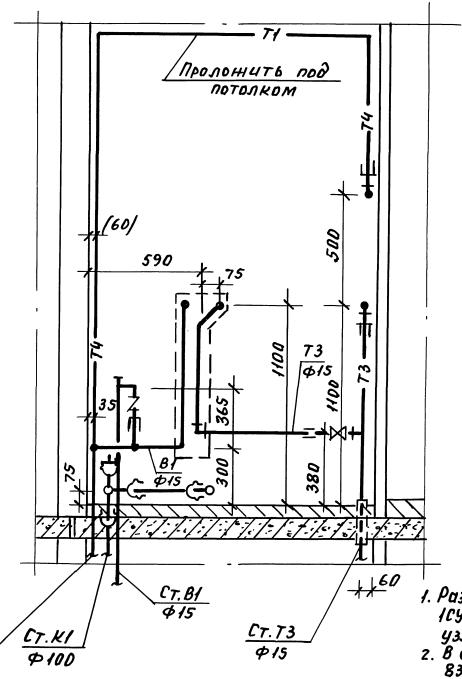

1. Раздельные санитарные узлы 1СУл-11н, 1СУл-12Н - зеркальное отображение узлов 1СУпр-11н, 1СУпр-12н.
2. В скобках дана привязка для серии 83 и 93.

Н.контр.	Костюк	подп.		5.100.9-1.0-3 330009	
Нач.отд.	Раковщик	"			
Гл.инж.от.	Иванова	"		Раздельные санитарные узлы 1СУпр-11н, 1СУпр-12н, 1СУл-11н, 1СУл-12н. Разрезы.	Стадия: Р; Лист: ; Листов: 1
ГИП	Бочкарев	"			ЦНИИЭП жилища
Рук.гр.	Костюк	"			
Ст.инж.	Волкова	"			
Провер.	Бочкарев	"			

Инв.№ подл. | Подп. и дата | Взам.инв.№

Прав. [illegible] 30.1.92 Коп. Петрук

2СУпр-01, 2СУпр-02

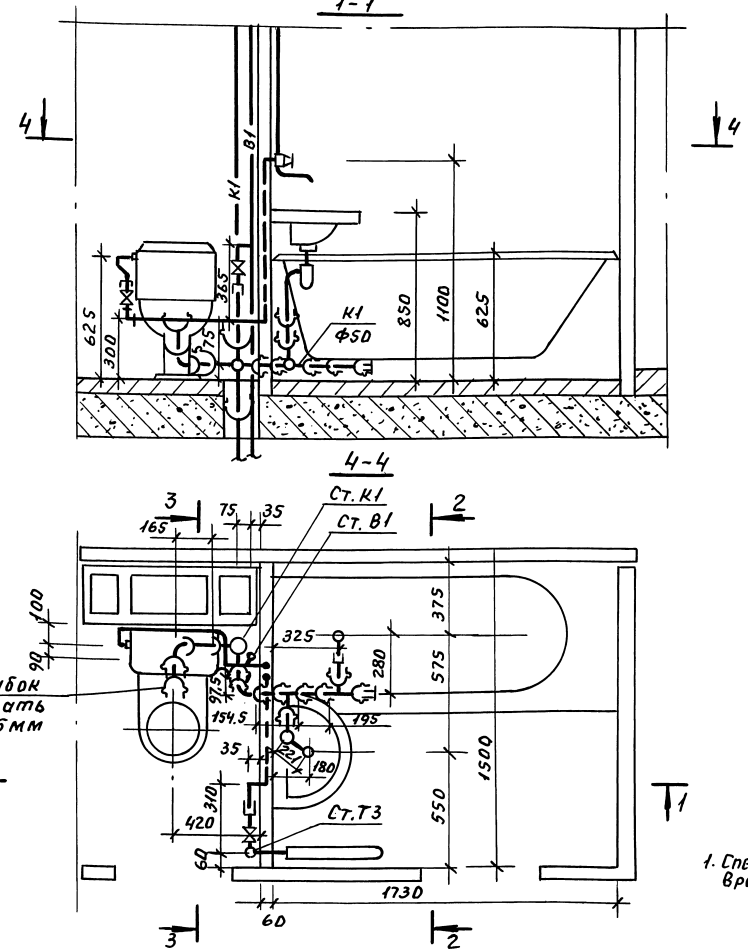

Марка поз.	Обозначение	Наименование	Кол.	Масса ед. кг.	Прим
		Водопровод			
	ГОСТ 9086-74*	Вентиль запорный муфтовый латунный 1Е исполнение Ф15	2		
	ТУ 400-28-168-76	Гибкая подводка к унитазу	1		
		Трубопровод из легких оцинкованных труб по ГОСТ 3262-75* Ф15	2,3		м
		Горячее водоснабжение			
	ГОСТ 9086-74*	Вентиль запорный муфтовый латунный 1Е исполнение Ф15	1		
		Трубопровод из легких оцинкованных труб по ГОСТ 3262-75* Ф15	1.6		м
		Канализация			
	ТУ6-19-051-463-83	Отвод 90° ПВХ 110К	1		
	ТУ6-19-051-463-83	Отвод 90° ПВХ 50К	2		
	ТУ6-19-051-463-83	Тройник 90° ПВХ 50/50К	2		
	ТУ6-19-051-463-83	Заглушка ПВХ 50К	1		
	ГОСТ 22689.7-77	Патрубок ПП-100-ПВХ-У	1		
	ГОСТ 22689.7-77	Патрубок ПП-50-ПВХ-Т	1		
	ГОСТ 8954-75*	Муфта прямая короткая Ф40	1		
	ГОСТ 3262-75*	Труба стальная Ф40х3	0.085		м
		Трубопровод из пластмассовых (ПВХ) канализационных труб по			
		ТУ6-19-051-509-84 Ф50	1.382 0.447		м
		Ф100	0.542 0.165		м

1. Спецификация дана на трубы, соединительные части к ним и арматуру от приборов до врезки (подсоединение) к стояку.

2. В числителе указана общая длина труб, в знаменателе - длина труб без фасонных частей.

3. Раздельный санитарный узел 2СУл-01, 2СУл-02 - зеркальное отображение узла 2СУпр-01, 2СУпр-02.

4. Схема стояков, диаметры и спецификацию см. листы 5.100.9-1.0-3 430012; 5.100.9-1.0-3 430013.

Н. контр.	Костюк	подп	
Нач. отд.	Раковщик	"	
Гл. инж. пр.	Цванкова	"	
ГИП	Бочкарев	"	
Рук. груп.	Костюк	"	
Ст. инж.	Волкова	"	
Провер.	Бочкарев	"	

5.100.9-1.0-3 430010

Раздельные санитарные узлы 2СУпр-01, 2СУпр-02, 2СУл-01, 2СУл-02

Разрез. Спецификация.

Стадия	Лист	Листов
Р		1

ЦНИИЭПжилища

Инв. № подл. | Подп. и дата | Взам. инв. №

Прав. Коп. Петрук

2СУпр-01; 2СУпр-02

2-2

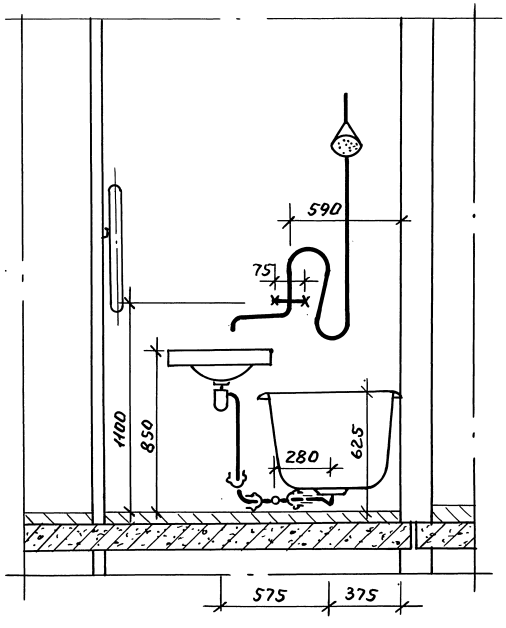

3-3

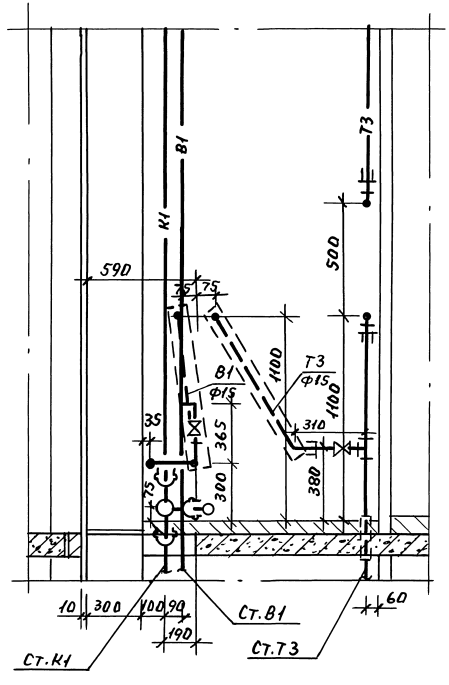

3-3 (для верхнего этажа)

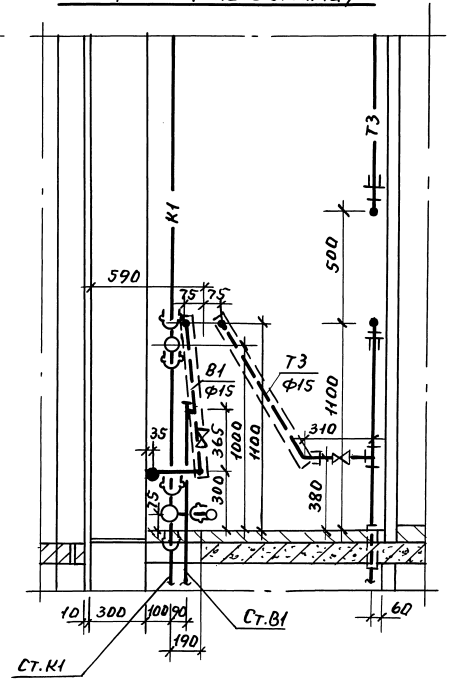

1. Раздельные санитарные узлы 2СУл-0,1, 2СУл-02 - зеркальное отображение узла 2СУпр-01, 2СУпр-02.
2. Схему стояков, диаметры и спецификацию см. листы 5.100.9-1.0-3 430012; 5.100.9-1.0-3 430013.

Н.контр.	Костюк	подп.	
Нач.отд.	Раковщик	"	
Гл.инж.от	Иванова	"	
ГИП	Бочкарев	"	
Рук.груп	Костюк	"	
Ст.инж.	Волкова	"	
Провер.	Бочкарев	"	

5.100.9-1.0-3 430011

Раздельные санитарные узлы 2СУпр-01, 2СУпр-02, 2СУл-01, 2СУл-02. Разрезы

Стадия	Лист	Листов
Р		1

ЦНИИЭПжилища

Инв.№подл. | Подп.и дата | Взам.инв.№

Пров. Мар 31.1.92г Коп.Петрук

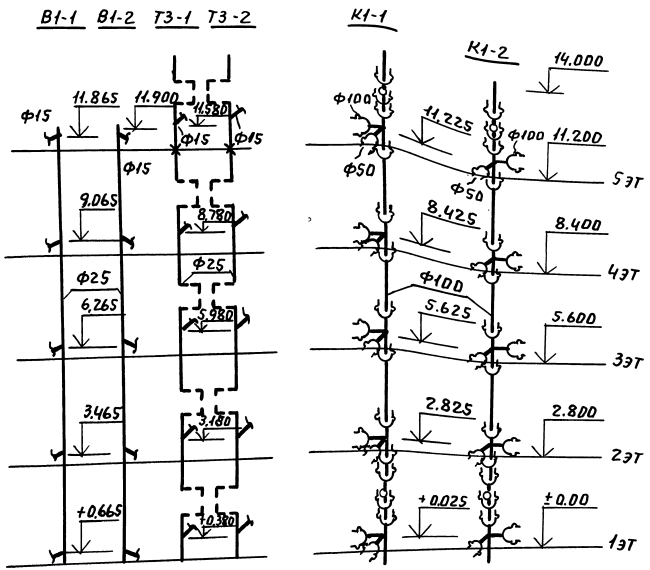

Марка поз.	Обозначение	Наименование	Кол.	Масса ед.кг	Прим.
		Водопровод			
		Трубопровод из легких оцинкованных труб по ГОСТ 3262-75* Ф25	11.9		м
		Горячее водоснабжение			
		Трубопровод из легких оцинкованных труб по ГОСТ 3262-75* Ф25	11.5		м
		Канализация			
	ТУ6-19-051-463-83	Ревизия ПВХ 110К	2		
	ТУ6-19-051-463-83	Крестовина двухплоскостная правая ПВХ 110/110/50К	5		
		Трубопровод из пластмассовых (ПВХ) канализационных труб по ТУ6-19-051-509-84			
		Ф50	0,533		м
		Ф100	15,26 / 12,94		м

1. Для санузлов левого исполнения применять стояки В1-2, Т3-2, К1-2, а для правого исполнения - стояки В1-1, Т3-1, К1-1.
2. В стояке К1-2 применяется крестовина левого исполнения.
3. В числителе указана общая длина труб, в знаменателе - длина труб без фасонных частей.
4. В 93 серии высота этажа 3.0м, поэтому необходимо соответственно увеличить длину труб стояков на 200мм на этаж.

Н. контр.	Костюк	подп.	
Нач. отд.	Рыковщик	"	
Гл. ин. от.	Иванова	"	
ГИП	Бочкарев	"	
Рук. груп.	Костюк	"	
Ст. инж.	Волкова	"	
Пров.	Бочкарев	"	

5.100.9-1.0-3 430012

Раздельные санитарные узлы 2СУпр-01, 2СУл-01. Схемы стояков. Спецификация.

Стадия	Лист	Листов
Р		1

ЦНИИЭПжилища

21773-01 30

Инв.№подл. | Подп.и дата | Взам.инв№

Пров. Мал 31.1.92г Коп. Петрук

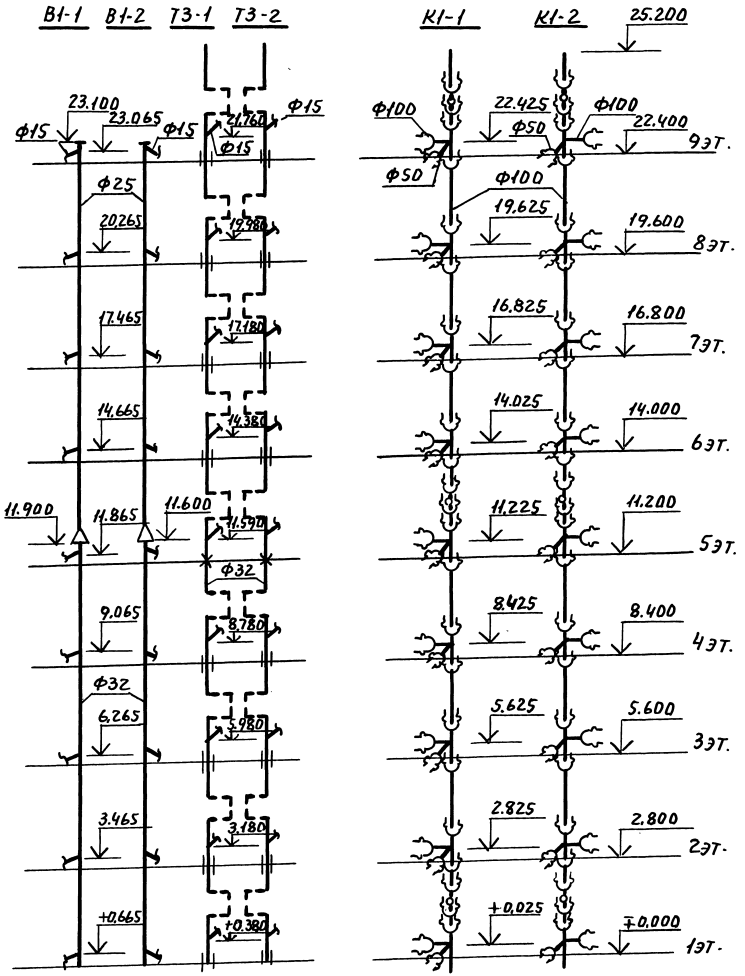

Марка поз.	Обозначение	Наименование	Кол.	Масса ед. кг	Примеч.
		Водопровод			
		Трубопровод из легких оцинкованных труб по ГОСТ 3262-75*, Ф25	11.2		м
		Ф32	11.9		м
		Горячее водоснабжение			
		Трубопровод из легких оцинкованных труб по ГОСТ 3262-75*, Ф32	20.7		м
		Канализация			
	ТУ6-19-051-463-83	Ревизия ПВХ 110К	3		
	ТУ6-19-051-463-83	Крестовина двухплоскостная правая ПВХ 110/110/50К	9		
		Трубопровод из пластмассовых (ПВХ) канализационных труб по ТУ6-19-051-509-84			
		Ф50	0.959		м
		Ф100	22.41 23.46		м

1. Для санузлов левого исполнения применять стояки В1-2, Т3-2, К1-2, а для правого исполнения - стояки В1-1, Т3-1, К1-1.
2. В стояке К1-2 применяется крестовина левого исполнения.
3. В числителе указана общая длина труб, в знаменателе - длина труб без фасонных частей.
4. В 93 серии высота этажа 3.0м, поэтому необходимо соответственно увеличить длину труб стояков на 200 мм на этаж.

Н.контр.	Костюк	подп.	
Нач.отд.	Раковщик	"	
Гл.инж.отд.	Иванова	"	
ГИП	Бочкарев	"	
Рук.груп.	Костюк	"	
Ст.инж.	Волкова	"	
Провер.	Бочкарев	"	

5.100.9-1.0-3 430013

Раздельные санитарные узлы 2СУпр-02, 2СУл-02, Схемы стояков. Спецификация.

Стадия	Лист	Листов
Р		1

ЦНИИЭПжилища

21773-01 31

Инв.№ подл. | Подп. и дата | Взам.инв.№

Пров. Мел 3.2.92 Кап.Петрук

2СУпр-11, 2СУпр-12

1-1

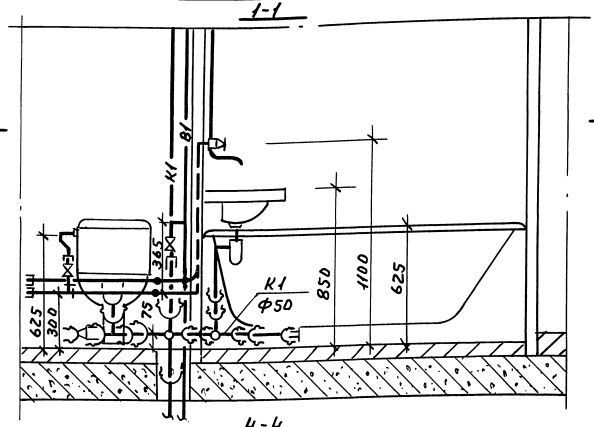

4-4

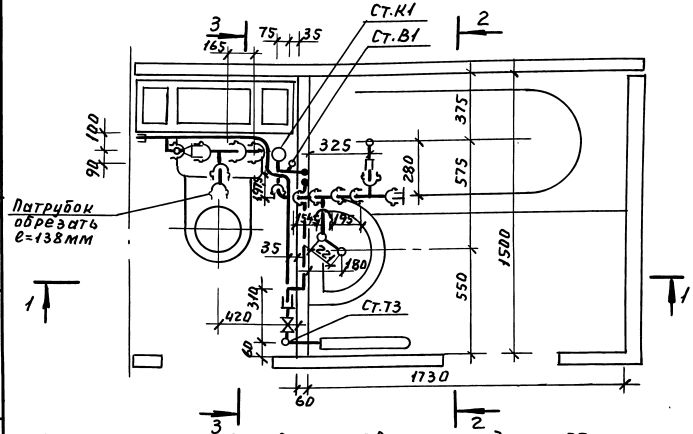

Марка поз.	Обозначение	Наименование	Кол.	Масса ед.кг.	Примеч
		Водопровод			
	ГОСТ 9086-74*	Вентиль запорный муфтовый			
		латунный 1Е исполн. Ф15	2		
	ТУ400-28-168-76	Гибкая подводка к унитазу	1		
		Трубопровод из легких оцинкован. труб по ГОСТ3262-75 Ф15	2,3		м
		Горячее водоснабжение			
	ГОСТ 9086-74*	Вентиль запорный муфтовый			
		латунный 2Е исполн. Ф15	1		
		Трубопровод из легких оцинкован. труб по ГОСТ3262-75 Ф15	2.7		м
		Канализация			
	ТУ6-19-051-463-83	Отвод 90° ПВХ 50К	2		
	ТУ6-19-051-463-83	Тройник 90° ПВХ 110/110К	1		
	ТУ6-19-051-463-83	Тройник 90° ПВХ 50/50К	2		
	ТУ6-19-051-463-83	Переход ПВХ 110/50К	1		
	ТУ6-19-051-463-83	Заглушка ПВХ 50К	1		
	ГОСТ 22689.7-77	Патрубок ПП-100-ПВХ-У	1		
	ГОСТ 22689.7-77	Патрубок ПП-50-ПВХ-Т	1		
	ГОСТ 8954-75*	Муфта прямая короткая Ф40	1		
	ГОСТ 3262-75*	Труба стальная Ф 40х3	0,085		
		Трубопровод из пластмассовых (ПВХ) канализационных			
		труб по ТУ6-19-051-509-84 Ф50	1,419 0,447		м
		Ф100	0,774 0,165		м

1. Спецификация дана на трубы, соединительные части к ним и арматуру от приборов до врезки (подсоединения) к стояку

2. В числителе указана общая длина труб, в знаменателе - длина труб без фасонных частей.

3. Раздельный санузел 2СУп-11, 2СУп-12 - зеркальное отображение узла 2СУпр-11, 2СУпр-12.

4. Схему стояков, диаметры и спецификацию см. листы 5.100.9-1.0-3 530016; 530017.

Н.контр.	Костюк	подп.
Нач.отд.	Раковщик	"
Гл.ин.отд.	Иванова	"
ГИП	Бочкарев	"
Рук.груп	Костюк	"
Ст.инж.	Волкова	"
Провер.	Бочкарев	"

5.100.9-1.0-3 530014

Раздельные санитарные узлы 2СУпр-11, 2СУпр-12, 2СУп-11, 2СУп-12. Разрез Спецификация

Стадия	Лист	Листов
Р		1

ЦНИИЭП жилища

21773-01 32

Инв.№ подл. | Подп. и дата | Взам.инв.№

Пров. Мещ 3.2.92г Коп.Петрук

2СУпр-11, 2СУпр-12

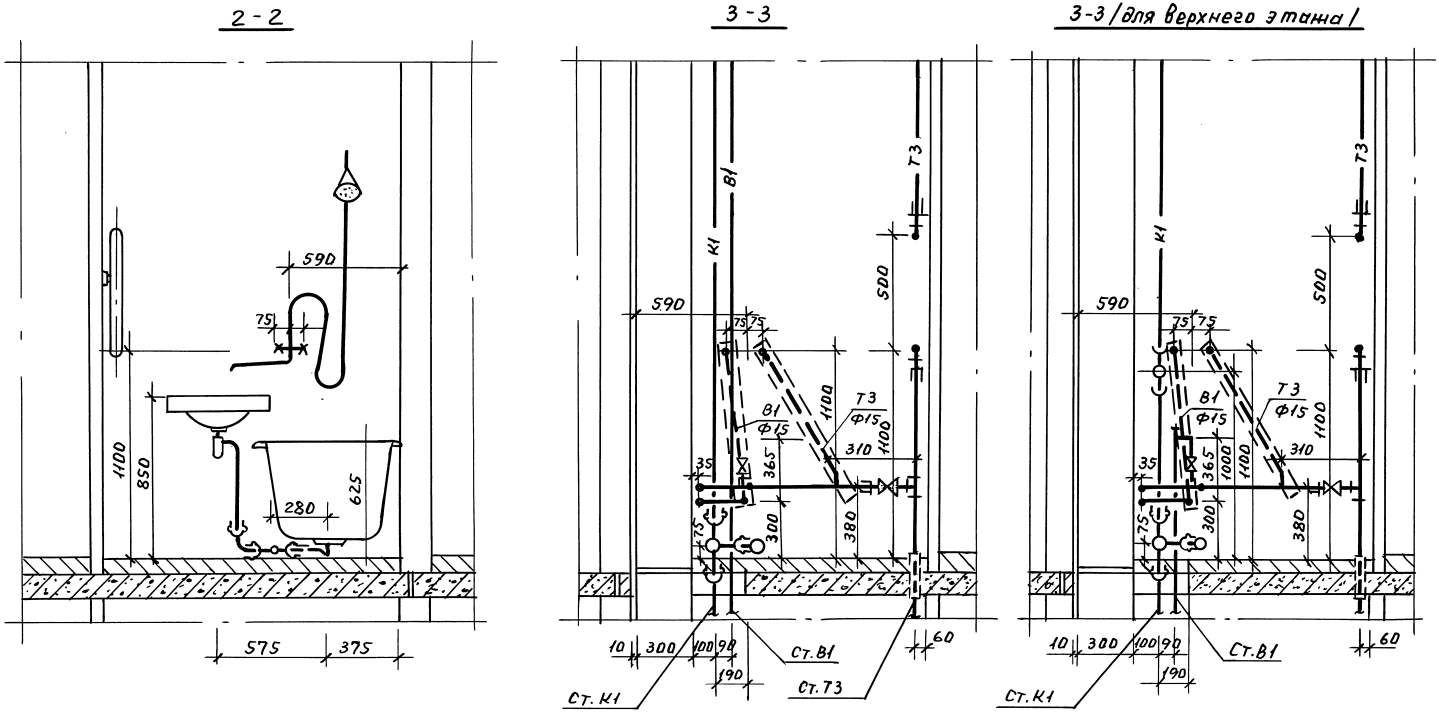

1. Раздельные санитарные узлы 2СУл-11, 2СУл-12 - зеркальное отображение узла 2СУпр-11, 2СУпр-12.
2. Схему стояков, диаметры и спецификацию см. листы 5.100-9-1.0-3 530016; 5.100.9-1.0-3 530017.

Н.контр.	Костюк	подп.		5.100.9-1.0-3 530015
Нач.отд.	Раковщик	"		
Гл.ин.от.	Иванова	"		Раздельные санитарные узлы 2СУпр-11, 2СУпр-12, 2СУл-11, 2СУл-12 Разрезы.
ГИП	Бочкарев	"		Стадия: Р; Лист: 1; Листов: 1
Рук.груп.	Костюк	"		ЦНИИЭП жилища
Ст.инж.	Волкова	"		
Провер.	Бочкарев	"		

Взам.инв.№ | Подп.и дата | Инв.№ подл.

Пров. Жарл 31.1.92 Коп.Петрук

21773-01 33

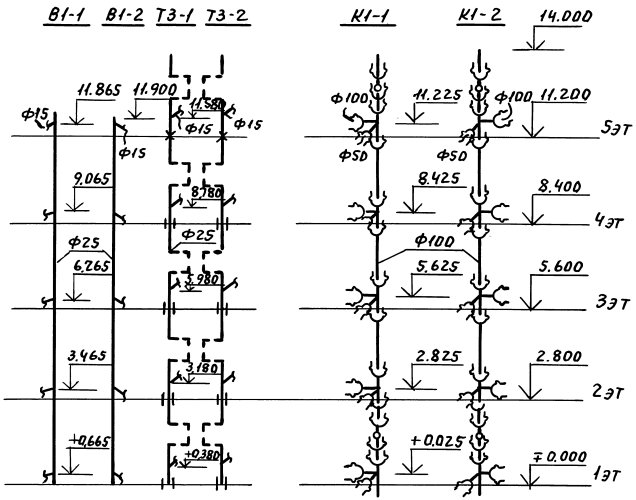

Марка поз.	Обозначение	Наименование	Кол.	Масса ед. кг.	Примеч
		Водопровод			
		Трубопровод из легких оцинкованных труб по ГОСТ 3262-75*, Ф25	11.9		М
		Горячее водоснабжение			
		Трубопровод из легких оцинкованных труб по ГОСТ 3262-75*, Ф25	11.5		М
		Канализация			
	ТУ6-19-051-463-83	Ревизия ПВХ 110К	2		
	ТУ6-19-051-463-83	Крестовина двухплоскостная правая ПВХ 110/110/50К	5		
		Трубопровод из пластмассовых (ПВХ) канализационных труб по ТУ6-19-051-509-84			
		Ф50	0533 —		М
		Ф100	15.26 12.94		М

1. Для санузлов левого исполнения применять стояки В1-2, Т3-2, К1-2, а для правого исполнения - стояки В1-1, Т3-1, К1-1.
2. В стояке К1-2 применяется крестовина левого исполнения.
3. В числителе указана общая длина труб, в знаменателе - длина труб без фасонных частей.

Н. контр.	Костюк	подп.
Нач. отд.	Раковщик	"
Гл. ин. от.	Иванова	"
ГИП	Бочкарев	"
Рук. груп.	Костюк	"
Ст. инж.	Волкова	"
Провер.	Бочкарев	"

5.100.9-1.0-3 530016

Раздельные санитарные узлы 2СУпр-11, 2СУл-11. Схемы стояков. Спецификация.

Стадия	Лист	Листов
Р		1

ЦНИИЭПжилища

Инв.№ подл. | Подп. и дата | Взам. инв.№

Пров. Нач 30.1.92 Коп. Петрук

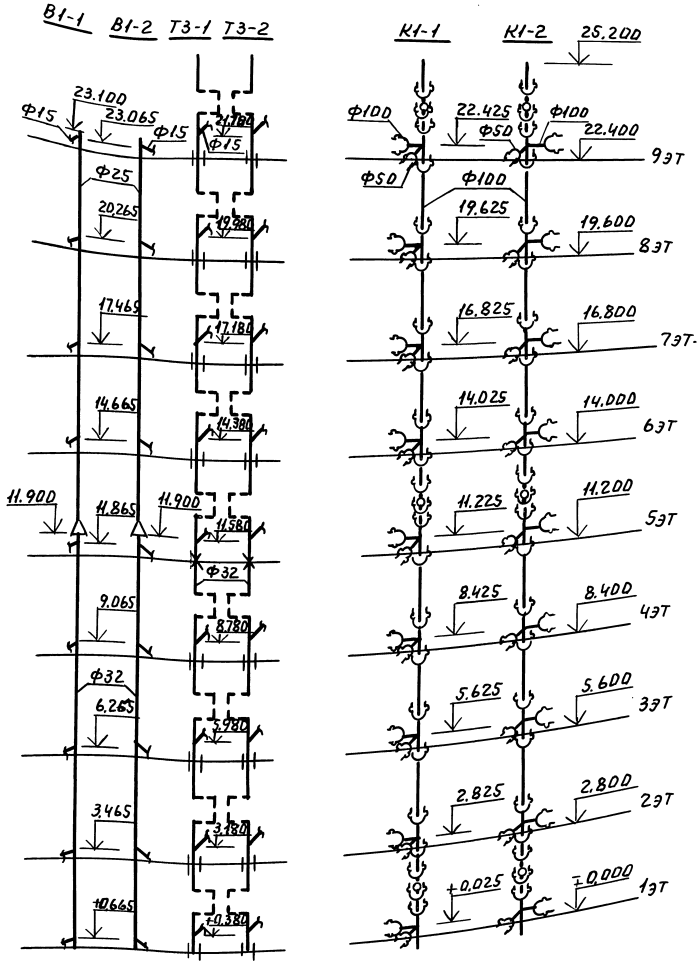

Марка поз.	Обозначение	Наименование	Кол.	Масса ед. кг.	Прим.
		Водопровод			
		Трубопровод из легких оцинкованн. труб по ГОСТ 3262-75*, Ф25	11,2		м
		Ф32	11,9		м
		Горячее водоснабжение			
		Трубопровод из легких оцинкованн. труб по ГОСТ 3262-75*, Ф32	20,7		м
		Канализация			
	ТУ6-19-051-463-83	Ревизия ПВХ 110К	3		
	ТУ6-19-051-463-83	Крестовина двухплоскостная правая ПВХ 110/110/50К	9		
		Трубопровод из пластмассовых (ПВХ) канализационных труб по			
		ТУ-19-051-509-84 Ф50	0,959		м
		Ф100	27,41 23,46		м

1. Для санузлов левого исполнения применять стояки В1-2, Т3-2, К1-2, а для правого исполнения - стояки В1-1, Т3-1, К1-1.
2. В стояке К1-2 применяется крестовина левого исполнения.
3. В числителе указана общая длина труб, в знаменателе - длина труб без фасонных частей.

Н. контр.	Костюк	подп.	
Нач. отд.	Раковщик	"	
Гл. инж. пр.	Иванова	"	
ГИП	Бочкарев	"	
Рук. груп.	Костюк	"	
Ст. инж.	Волкова	"	
Провер.	Бочкарев	"	

5.100.9-1.0-3 53 0017

Раздельные санитарные узлы 2СУпр-12, 2СУл-12
Схемы стояков В.
Спецификация.

Стадия	Лист	Листов
Р		1

ЦНИИЭПжилища

Инв.№подл. | Подп. и дата | Взам. инв.№

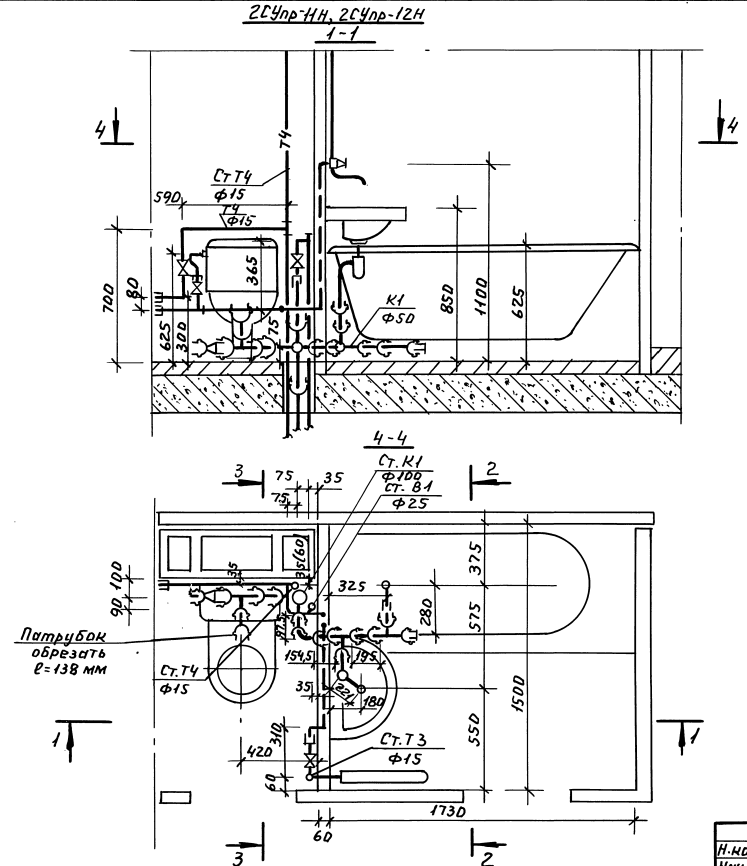

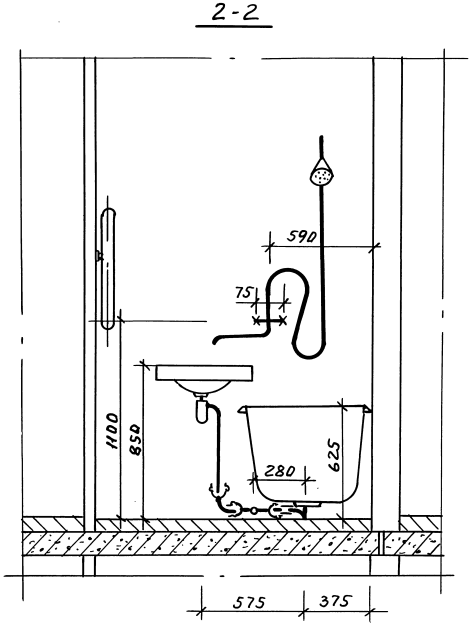

1. В числителе указана общая длина труб, в знаменателе-длина труб без фасонных частей.
2. Раздельный санузел 2СУл-11н, 2СУл-12н- зеркальное отражение узел 2СУпр-11н, 2СУпр-12н,
3. В скобках дана привязка для серии 93.

Н.контр.	Костюк	подп.	
Нач.отд.	Раковщик	"	
Гл.инж.отд.	Иванова	"	
Г И П	Бочкарев	"	
Рук.груп.	Костюк	"	
Ст.инж.	Волкова	"	
Провер.	Бочкарев	"	

5.100.9-1.0-3 630018

Раздельные санитарные узлы 2СУпр-11н, 2СУпр-12н, 2СУл-11н, 2СУл-12н.
Разрезы

Стадия	Лист	Листов
Р		1

ЦНИИЭПжилища

Инв.№ подл. | Подп. и дата | Взам.инв.N

Пров. [signature] 3.2.92 Коп.Петрук

3 - 3

2СУпр-11н, 2СУпр-12н

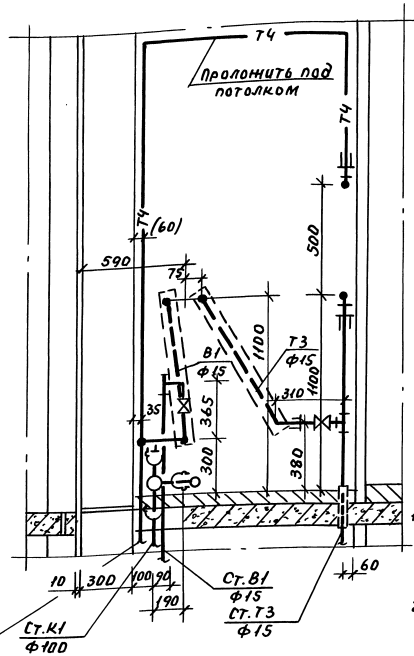

1. Раздельные санитарные узлы 2СУл-11н, 2СУл-12н - зеркальное отображение узлов 2СУпр-11н, 2СУпр-12н.
2. В скобках дана привязка для серии 93.

Марка поз.	Обозначение	Наименование	Кол.	Масса ед.кг.	Примеч.
		Водопровод			
	ГОСТ 9086-74*	Вентиль запорный муфтовый латунный 1Е исполнение Ф15	2		
	ТУ400-28-168-76	Гибкая подводка к унитазу	1		
		Трубопровод из легких оцинкован. труб по ГОСТ3262-75*, Ф15	3.1		М

Марка поз.	Обозначение	Наименование	Кол.	Масса ед.кг	Примеч.
		Горячее водоснабжение			
	ГОСТ 9086-74*	Вентиль запорный муфтовый латунный 2исп. Ф15	1		
		Трубопровод из легких оцинкованных труб по ГОСТ 3262-75*, Ф15	9.0		М
		Канализация			
	ТУ6-19-051-463-83	Отвод 90° ПВХ 50К	2		
	ТУ6-19-051-463-83	Тройник 90° ПВХ 110/110К	1		
	ТУ6-19-051-463-83	Тройник 90° ПВХ 50/50К	2		
	ТУ6-19-051-463-83	Переход ПВХ 110/50К	1		
	ТУ6-19-051-463-83	Крестовина двухплоскостная правая ПВХ 110/110/50К	1		
	ТУ6-19-051-463-83	Заглушка ПВХ 50К	1		
	ТУ6-19-051-463-83	Заглушка ПВХ 110К	1		
	ГОСТ 22689.7-77	Патрубок ПП-100-ПВХ-У	1		
	ГОСТ 22689.7-77	Патрубок ПП-50 ПВХ-Т	1		
	ГОСТ 8954-75*	Муфта прямая короткая Ф40	1		
	ГОСТ 3262-75*	Труба стальная Ф40х3	0,085		М
		Трубопровод из пластмассовых (ПВХ) канализационных труб по ТУ6-19-051-509-80			
		Ф50	1.525 / 0,447		М
		Ф100	1.199 / 0,165		М

Н.контр.	Костюк	подп.	
Нач.отд.	Раковщик	"	
Гл.инж.отд.	Иванова	"	
ГИП	Бочкарев	"	
Рук.груп.	Костюк	"	
Ст.инж.	Волкова	"	
Провер.	Бочкарев	"	

5.100.9-1.0-3 630019

Раздельные санитарные узлы 2СУпр-11н, 2СУпр-12н, 2СУл-11н 2СУл-12н. Разрез. Спецификация.

Стадия	Лист	Листов
Р		1

ЦНИИЭП жилища

Инв.№ подл. | Подп. и дата | Взам.инв.№

Пров. [illegible] 4. 2. 92г Коп. Петрук

21773-01 37

Марка поз.	Обозначение	Наименование	Кол. 1СУ	Кол. 2СУ	Масса ед. кг.	Примеч.
	ТУ6-19-051-463-83	Отвод 90° ПВХ 50К	2	2		
	ТУ6-19-051-463-83	Отвод 90° ПВХ 110К	1	1		
	ТУ6-19-051-463-83	Тройник 90° ПВХ 50/50К	2	2		
	ТУ6-19-051-463-83	Переход ПВХ 110×50 К	1	1		
	ТУ6-19-051-463-83	Заглушка ПВХ 50К	1	1		
	ГОСТ 22689.7-77	Патрубок ПП-100-ПВХ-У	1	1		
	ГОСТ 22689.7-77	Патрубок ПП-50-ПВХ-Т	1	1		
	ГОСТ 8954-75*	Муфта прямая короткая Ф40	1	1		
	ГОСТ 3262-75*	Труба сттальная Ф40×3	0,1	0,1		
		Трубопровод из пластмассовых (ПВХ) канализационных труб по ТУ6-19-051-509-84				
		Ф50	1,576 / 0,605	1,266 / 0,284		
		Ф100	0,504 / 0,127	0,504 / 0,127		

1СУл-01, 1СУл-02, 1СУл-01Н, 1СУл-02Н, 1СУл-11, 1СУл-12

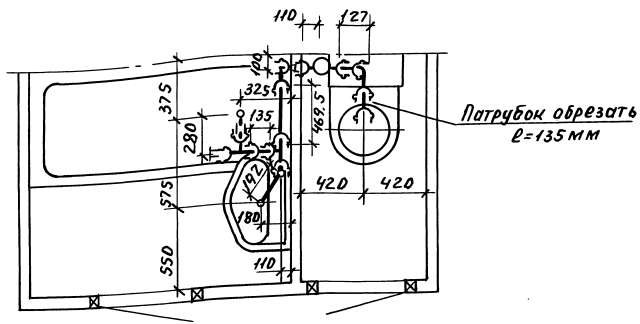

2СУл-01, 2СУл-02, 2СУл-01Н, 2СУл-02Н, 1СУл-11, 1СУл-12

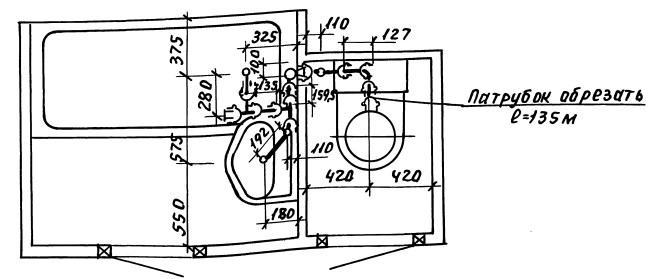

1. Спецификация дана только на часть отводных канализационных труб от ванны и умывальника до стояка.
2. Санитарные узлы правого исполнения - зеркальное отображение санузлов левого исполнения.
3. Схему канализационного стояка и спецификацию см. листы 5.100.9-1,0-3 730021; 5.100.9-1.0-3 730022.

Н. контр.	Костюк	подп.	
Нач. отд.	Раковщик	"	
Гл. инж. отд.	Иванова	"	
ГИП	Бочкарев	"	
Рук. груп	Костюк	"	
Ст. инж.	Волкова	"	
Провер.	Бочкарев	"	

5.100.9-1.0-3 730020

Вариант раздельных санитарных узлов с применением крестовины. Спецификация.

Стадия	Лист	Листов
Р		1

ЦНИИЭПжилища

Инв. № подл. | Подп. и дата | Взам. инв. №

Пров. [подпись] 3.2.92 Коп. Петрук

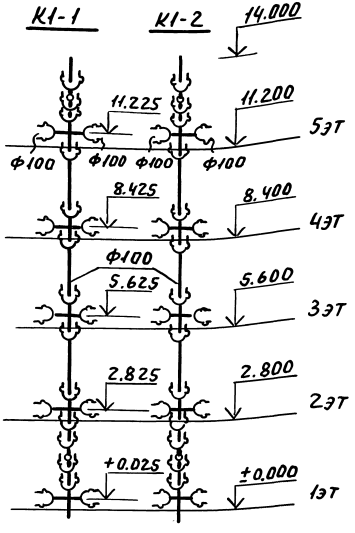

Марка поз.	Обозначение	Наименование	Кол.	Масса ед. кг	Примеч.
		Канализация			
	ТУ6-19-051-463-83	Ревизия ПВХ 110К	2		
	ГОСТ 22689.11-77	Крестовина К-90°-100х100-ПВХ-I	5		
		Трубопровод из пластмассовых (ПВХ) канализационных труб по ТУ6-19-051-509-84			
		Ф100	15.471 13.067		м

1. Для санузлов левого исполнения применять стояк К1-2, а для правого исполнения - стояк К1-1.
2. В стояке К1-2 применяется крестовина левого исполнения.
3. В числителе указана общая длина труб, в знаменателе - длина труб без фасонных частей.

Н.контр.	Костюк	подп.	
Нач.отд.	Раковщик	"	
Гл.инжт.	Иванова	"	
ГИП	Бочкарев	"	
Рук.груп.	Костюк	"	
Ст.инж.	Волкова	"	
Провер.	Бочкарев	"	

5.100.9-1.0-3 730021

Вариант раздельных санитарных узлов с применением крестовины. Схемы стояков 5эт. домов. Спецификация.

Стадия	Лист	Листов
Р		1

ЦНИИЭПжилища

Инв.№ подл. | Подп. и дата | Взам.инв.№

Пров. Земц 3.2.92г. Коп. Петрук

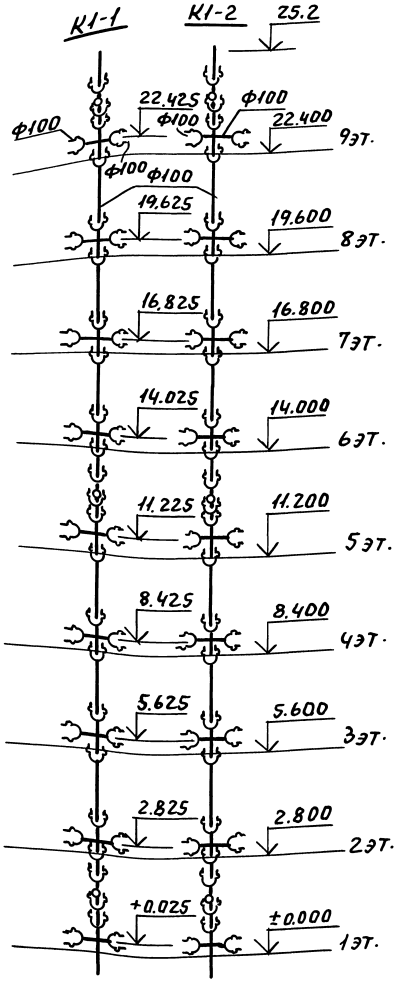

Марка поз.	Обозначение	Наименование	Кол	Масса ед, кг	Примеч
		Канализация			
	ТУ6-19-051-463-83	Ревизия ПВХ 110К	3		
	ГОСТ 22689.11-77	Крестовина К90°100х100-			
		ПВХ-Т	9		
		Трубопровод из пластмассо-			
		вых (ПВХ) канализацион-			
		ных труб по ТУ6-19-051-509-86			
		Ф100	27.82/ 23.636		м

1. Для санузлов левого исполнения применять стояк К1-2, а для правого исполнения - стояк К1-1.
2. В стояке К1-2 применяется крестовина левого исполнения.
3. В числителе указана общая длина труб, в знаменателе-длина труб без фасонных частей.

Н.контр.	Костюк	подп.	
Нач.отд.	Раковщик	"	
Гл.инж.отд.	Иванова	"	
ГИП	Бочкарев	"	
Рук.груп.	Костюк	"	
Ст.инж.	Волкова	"	
Провер.	Бочкарев	"	

5.100.9-1.0-3 730022

Вариант раздельных санитарных узлов с применением крестовины. Схемы стояков 9эт. домов. Спецификация.

Стадия	Лист	Листов
Р		1

ЦНИИЭП жилища

Инв.№подл. | Подп. и дата | Взам.инв.№

Пров. Жилья 4.2.92г Кон.Петрук

3СУпр-01, 4СУпр-01, 3СУпр-02, 4СУпр-02
1-1

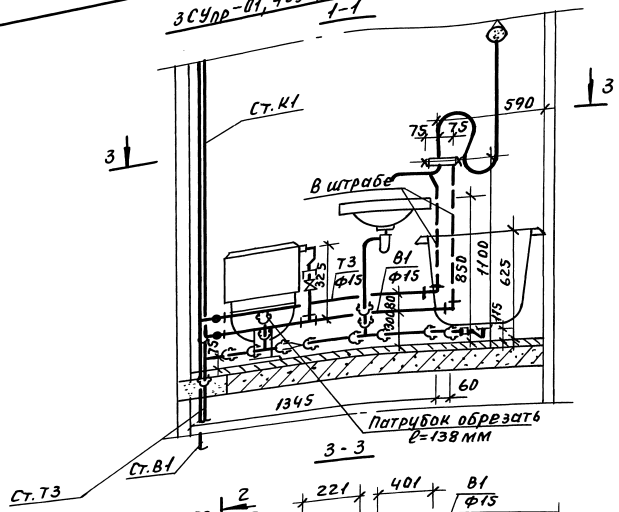

3 - 3

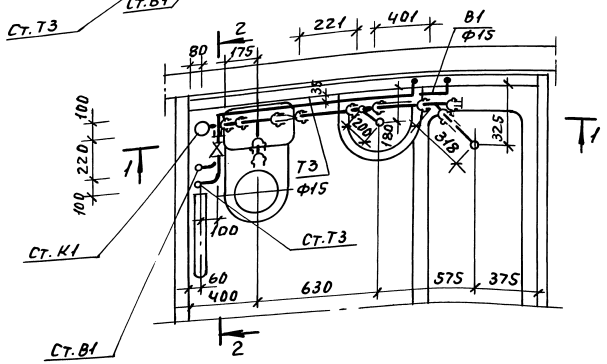

3СУпр-01, 4СУпр-01, 3СУпр-02, 4СУпр-02 (Верхний этаж)

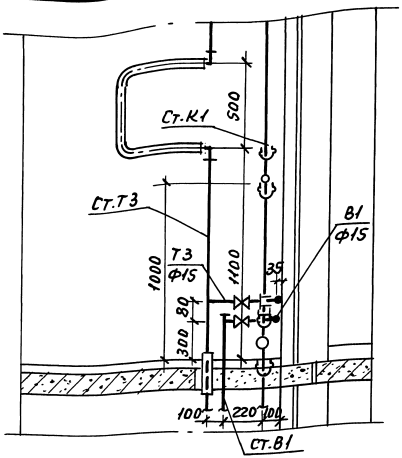

1. Совмещенный санитарный узел 3СУл-01, 4СУл-01, 3СУл-02, 4СУл-02 - зеркальное отображение узла 3СУпр-01, 4СУпр-01, 3СУпр-02, 4СУпр-02.
2. Схему стояков, диаметры и спецификацию см. листы 5.100.9-1.0-3 830024; 5.100.9-1.0-3 830025; 5.100.9-1.0-3 830026.

Н. контр.	Костюк	подп.	
Нач. отд.	Раковщик	"	
Гл. инж. отд	Иванова	"	
ГИП	Бочкарев	"	
Рук. груп	Костюк	"	
Ст. инж.	Волкова	"	
Провер.	Бочкарев	"	

5.100.9-1.0-3 830023

Совмещенные санитарные узлы 3СУпр-01, 4СУпр-01, 3СУпр-02, 4СУпр-02, 3СУл-01, 4СУл-01, 3СУл-02, 4СУл-02. Разрез.

Стадия	Лист	Листов
Р		1

ЦНИИЭПнилища

Инв.№ подл. | Подп. и дата | Взам. инв.№

Пров. Жаль 4.2.92г Коп. Петрук

21773-01 41

Марка поз.	Обозначение	Наименование	К-во	Масса ед.кг.	Примеч
		Водопровод			
	ГОСТ 9086-74*	Вентиль запорный муфтовый			
		латунный 1Е исп. Ф15	2		
	ТУ-400-28-168-76	Гибкая подводка к унитазу	1		
		Трубопровод из легких оцинко-			
		ван. труб по ГОСТ 3262-75*, Ф15	2,62		М
		Горячее водоснабжение			
	ГОСТ 9086-74*	Вентиль запорный муфтовый			
		латунный 2Е исп. Ф15	1		
		Трубопровод из легких оцинко-			
		ван. труб по ГОСТ 3262-75*, Ф15	2,52		М
		Канализация			
	ТУ6-19-051-463-83	Тройник 90° ПВХ 110/110К	1		
	ТУ6-19-051-463-83	Тройник 90° ПВХ 50/50К	1		
	ТУ6-19-051-463-83	Тройник 45° ПВХ 50/50К	1		
	ТУ6 19-051-463-83	Переход ПВХ 110×50К	1		
	ТУ6-19-051-463-83	Заглушка ПВХ 50К	1		
	ГОСТ 22689.7-77	Патрубок ПП-100-ПВХ-У	1		
	ГОСТ 22689.7-77	Патрубок ПП-50-ПВХ-Т	1		
	ГОСТ 8954-75*	Муфта прямая короткая Ф40	1		
	ГОСТ 3262-75*	Труба стальная Ф40×3	0,1		
		Трубопровод из пластмассо-			
		вых (ПВХ) канализационных			
		труб по ТУ6-19-051-509-84 Ф50	1,321 / 0,622		М
		Ф100	0,784 / 0,175		М

1. Спецификация дана на трубы, соединительные части к ним и арматуру от приборов до врезки (подсоединения) к стояку.
2. В числителе указана общая длина труб, - в знаменателе - длина труб без фасонных частей.

Н. контр.	Костюк	подп.	
Нач. отд.	Раковщик	"	
Гл. инж. отд.	Иванова	"	
ГИП	Бочкарев	"	
Рук. груп.	Костюк	"	
Ст. инж.	Волкова	"	
Провер.	Бочкарев	"	

5.100.9-1.0-3 830024

Совмещенные санитарные узлы 3СУпр-01, 4СУпр-01, 3СУпр-02, 4СУпр-02, 3СУл-01, 4СУл-01, 3СУл-02, 4СУл-02. Спецификация

Стадия	Лист	Листов
Р		1

ЦНИИЭП жилища

21773-01 42

Инв № подл. | Подп. и дата | Взам. инв. №

пров. [signature] 3.2.92г Коп. Петрук

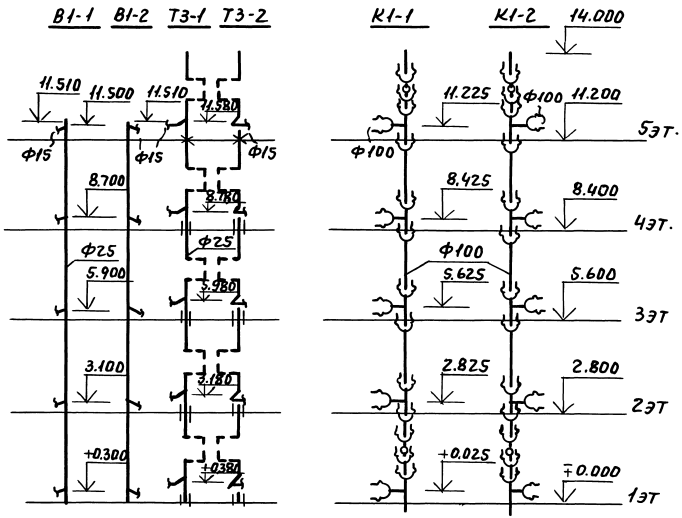

Марка поз.	Обозначение	Наименование	Кол.	Масса ед.кг	Примеч
		Водопровод			
		Трубопровод из легких оцинко-			
		ван.труб по ГОСТ3262-75*,Ф25	11,51		м
		Горячее водоснабжение			
		Трубопровод из легких оцинко-			
		ван.труб по ГОСТ3262-75*,Ф25	11.5		м
		Канализация			
	ТУ6-19-051-463-83	Ревизия ПВХ 110К	2		
	ТУ6-19-051-463-83	Тройник 90° ПВХ 110К	5		
		Трубопровод из пластмассо-			
		вых (ПВХ) канализационных			
		труб по ТУ6-19-051-509-84			
		Ф100	15,259 12,985		м

1. Для санузлов левого исполнения применять стояки В1-2, Т3-2, К1-2, а для правого исполнения - стояки В1-1, Т3-1, К1-1.
2. В стояке К1-2 применяется крестовина левого исполнения.
3. В числителе указана общая длина труб, в знаменателе - длина труб без фасонных частей.

Н.контр.	Костюк	подп.	
Нач.отд.	Раковщик	"	
Гл.инж.отд	Иванова	"	
ГИП	Бочкарев	"	
Рук.груп.	Костюк	"	
Гл.инж.	Волкова	"	
Провер.	Бочкарев	"	

5.100.9-1.0-3 830025

Совмещенные санитарные узлы 3СУпр-01, 4СУпр-01, 3СУл-01, 4СУл-01. Схемы стояков Спецификация.

Стадия	Лист	Листов
Р		1

ЦНИИЭП жилища

Инв.№ подл. | Подп. и дата | Взам.инв.№

Пров. Жалья 4.2.92г Коп.Петрук

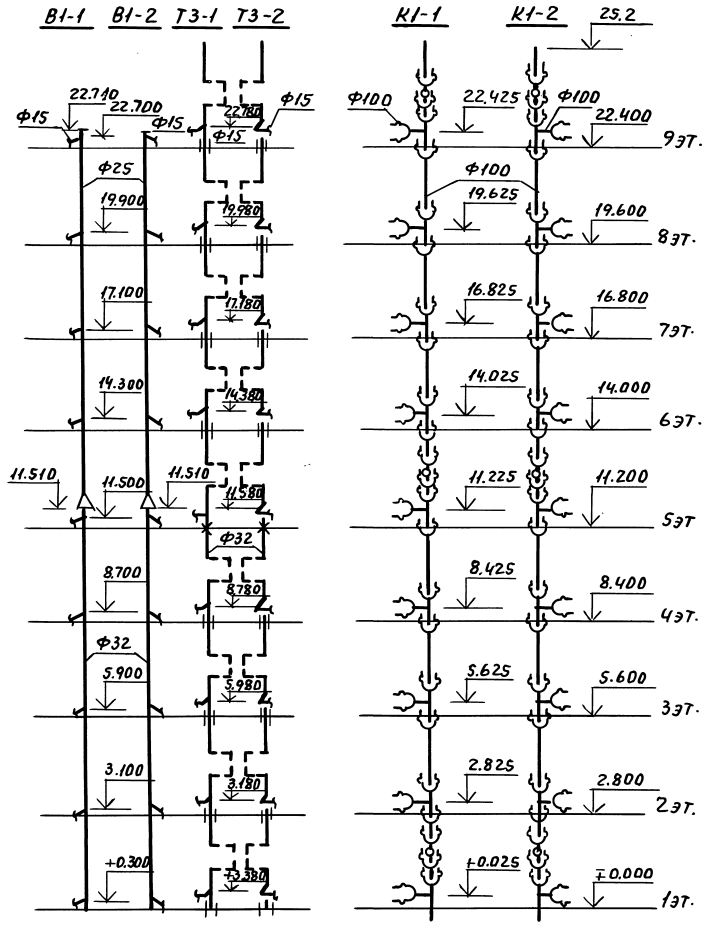

Марка поз.	Обозначение	Наименование	Кол.	Масса ед.кг	Примеч.
		Водопровод			
		Трубопровод из легких оцинко-			
		ван. труб по ГОСТ 3262-75*, Ф25	11,2		М
		Ф32	11,51		М
		Горячее водоснабжение			
		Трубопровод из легких оцинко-			
		ван. труб по ГОСТ 3262-75*, Ф32	20,7		М
		Канализация			
	ТУ6-19-051-463-83	Ревизия ПВХ 110К	3		
	ТУ6-19-051-463-83	Тройник 90° ПВХ 110К	9		
		Трубопровод из пластмассо-			
		вых (ПВХ) канализацион-			
		ных труб по ТУ6-19-051-509-84			
		Ф100	27,41 / 23,462		М

1. Для санузлов левого исполнения применять стояки В1-2, Т3-2, К1-2, а для правого исполнения - стояки В1-1, Т3-1, К1-1.
2. В стояке К1-2 применяется крестовина левого исполнения.
3. В числителе указана общая длина труб, в знаменателе - длина труб без фасонных частей.

Н.контр.	Костюк	подп.	
Нач.отд.	Раковщик	"	
Гл.инж.отд.	Иванова	"	
Г И П	Бочкарев	"	
Рук.груп.	Костюк	"	
Ст.инж.	Волкова	"	
Провер.	Бочкарев	"	

5.100.9-1.0-3 830026

Совмещенные санитарные узлы 3СУпр-02, 4СУпр-02, 3СУл-02, 4СУл-02
Схемы стояков.
Спецификация.

Стадия	Лист	Листов
Р		1

ЦНИИЭП жилища

Инв.№ подл. | Подп. и дата | Взам.инв.№

Пров. [illegible] 3.2.92 г Коп. Петрук

ЗСУпр-11, 4СУпр-11, 3СУпр-12, 4СУпр-12

1-1

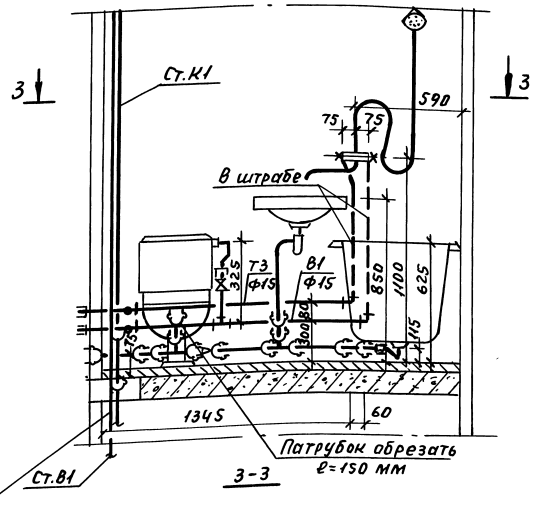

ЗСУпр-11, 4СУпр-11, 3СУпр-12, 4СУпр-12 (Верхний этаж)

2-2

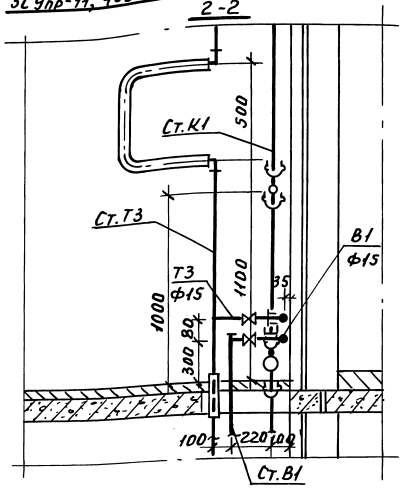

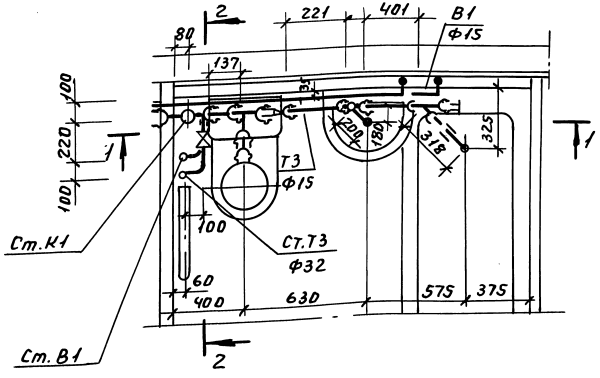

1. Совмещенный санитарный узел 3СУл-11, 4СУл-11, 3СУл-12, 4СУл-12 - зеркальное отражение узла 3СУпр-11, 4СУпр-11, 3СУпр-12, 4СУпр-12.
2. Схему стояков, диаметры и спецификацию см. листы 5.100.9-1.0-3 930029, 5.100.9-1.0-3 930028; 5.100.9-1.0-3 930030.

Н.контр.	Костюк	подп.	
Нач.отд.	Раковщик	"	
Гл.инж.отд	Иванова	"	
ГИП	Бочкарев	"	
Рук.груп	Костюк	"	
Ст.инж.	Волкова	"	
Провер	Бочкарев	"	

5.100.9-1.0-3 930027

Совмещенные санитарные узлы 3СУпр-11, 4СУпр-11, 3СУпр-12, 4СУпр-12, 3СУл-11, 4СУл-11, 3СУл-12, 4СУл-12. Разрез

Стадия	Лист	Листов
Р		1

ЦНИИЭП жилища

Инв.№ подл. | Подп. и дата | Взам.инв.№

Пров. Мороз 4.2.92г Коп.Петрук

21773-01 45

Марка поз.	Обозначение	Наименование	К-во	Масса, ед. кг.	Примечание
		Водопровод			
	ГОСТ 9086-74*	Вентиль запорный муфтовый			
		латунный 1^{е} исп. ф 15	2		
	ТУ-400-28-168-76	Гибкая подводка к унитазу	1		
		Трубопровод из легких оцинко-			
		ван. труб по ГОСТ3262-75*, ф 15	2,82		м
		Горячее водоснабжение			
	ГОСТ 9086-74*	Вентиль запорный муфтовый			
		латунный 2^{е} исп. ф 15	1		
		Трубопровод из легких оцинко-			
		ван. труб по ГОСТ3262-75* ф 15	2,72		м
		Канализация			
	ТУ6-19-051-463-83	Тройник 90° ПВХ 110×110К	1		
	ТУ6-19-051-463-83	Тройник 90° ПВХ 50×50К	1		
	ТУ6-19-051. 463-83	Тройник 45° ПВХ 50×50К	1		
	ТУ6-19-051-463-83	Переход ПВХ 110×50К	1		
	ТУ6-19-051-463-83	Заглушка ПВХ 50 К	1		
	ГОСТ 22689.7-77	Патрубок ПП-100-ПВХ-У	1		
	ГОСТ 22689.7-77	Патрубок ПП-50-ПВХ-Т	1		
	ГОСТ 8954-75*	Муфта правая короткая ф40	1		
	ГОСТ 3262-75*	Труба стальная ф 40×3	0,1		м
		Трубопровод из пластмассо-			
		вых (ПВХ) канализационных			
		труб по ТУ6-19-051-509-84			
		ф 50	1.321 / 0.622		м
		ф100	0.746 / 0.137		

В числителе указана общая длина труб, в знаменателе-длина труб без фассоных частей

Н.контр.	Костюк		
Нач.отд.	Раковщик		
Гл.инж.отд.	Иванова		
Гл.инж.пр.	Бочкарев		
Рук.груп.	Костюк		
Ст.инж.	Волкова		
Провер.	Бочкарев		

5.100.9-1.0-3 930028

Совмещенные санитарные узлы ЗСУпр-11, 4СУпр-11, ЗСУпр-12, 4СУпр-12. ЗСУл-11, 4СУл-11, ЗСУл-12, 4СУл-12. Спецификация

Стадия	Лист	Листов
Р		1

ЦНИИЭП жилища

Взам. инв № | Подпись и дата | Инв. № подл.

Пров. [illegible] 28.1.92г Коп. Фр

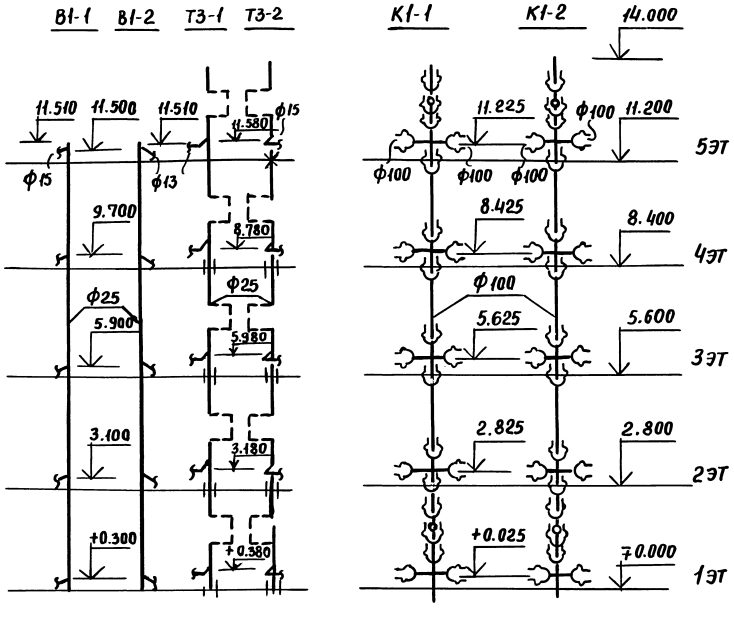

Марка поз.	Обозначение	Наименование	Кол.	Масса ед.кг	Примечание
		Водопровод			
		Трубопровод из легких оцинкованных труб по ГОСТ3262-75*, ф 25	11.51		м
		Горячее водоснабжение			
		Трубопровод из легких оцинкованных труб по ГОСТ3262-75*, ф25	11,5		м
		Канализация			
	ТУ6-19-051-463-83	Ревизия ПВХ 110 к	2		
	ГОСТ 22689.11-77	Крестовина К90°-100х100-ПВХ-Т	5		
		Трубопровод из пластмассовых труб (ПВХ) канализационных труб по			
		ТУ6-19-051-509-84 ф100	16.211 / 13.067		м

1. Для санузлов левого исполнения применять стояки В1-2, Т3-2, К1-2, а для правого исполнения - стояки В1-1, Т3-1, К1-1.
2. В стояке К1-2 применяется крестовина левого исполнения.
3. В числителе указана общая длина труб, в знаменателе - длина труб без фасонных частей

Н.контр.	Костюк	5.100.9-1,0-3 930029	
Нач.отд.	Раковщик		
Гл.инж.отд.	Иванова		
Гл.инж.пр	Бочкарев	Совмещенные санитарные узлы ЗСУпр-11,4СУпр-11,3СУк-11,4СУл-11. Схемы стояков. Спецификация	Стадия: Р; Лист: ; Листов: 1
Рук.гр.	Костюк		ЦНИИЭПжилища
Ст.инж.	Волкова		
Провер.	Бочкарев		

Инв.№ подл. | Подпись и дата | Взам.инв.№

Пров. Типы 4.2.92г Кол. фр.

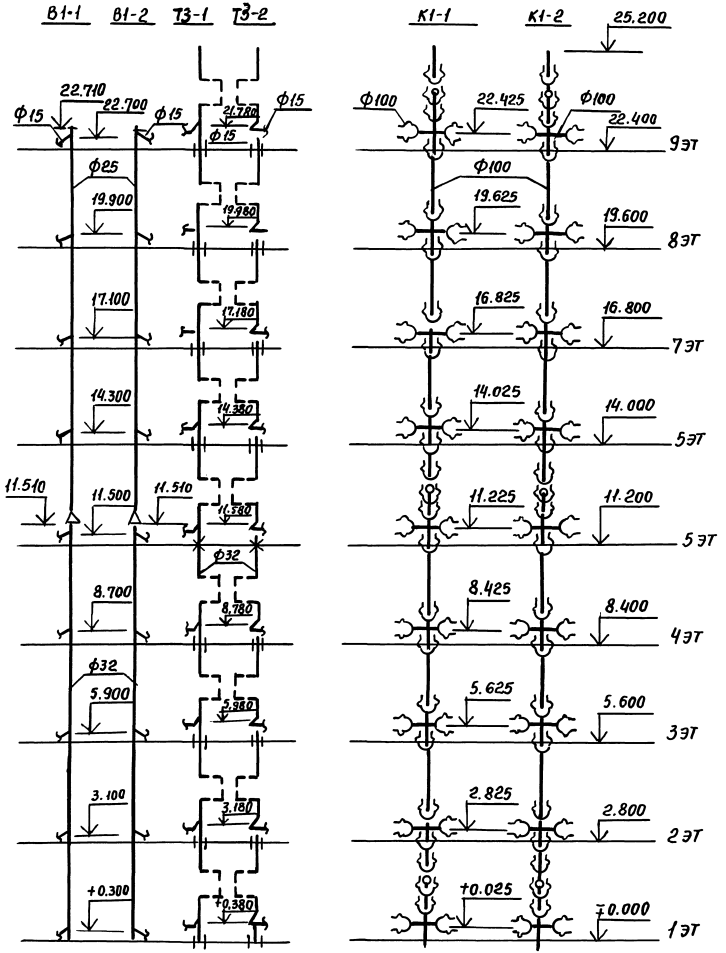

Марка поз.	Обозначение	Наименование	Кол.	Масса, ед.кг.	Примечание
		Водопровод			
		Трубопровод из легких оцинко-			
		ван. труб по ГОСТ 3262-75* Ф25	11.2		м
		Ф32	11.51		м
		Горячее водоснабжение			
		Трубопровод из легких оцинко-			
		ван. труб по ГОСТ 3262-75*, Ф32	20.7		м
		Канализация			
	ТУ6-19-051-463-83	Ревизия ПВХ 110к	3		
	ГОСТ 22689.11-77	Крестовина К90°-100×100-			
		ПВХ-I	9		
		Трубопровод из пластмассо-			
		вых труб (ПВХ) канализа-			
		ционных труб по			
		ТУ6-19-051-509-84 Ф100	29.153 / 23.636		м

1. Для санузлов левого исполнения применять стояки В1-2, Т3-2, К1-2, а для правого исполнения- стояки В1-1, Т3-1, К1-1.
2. В стояке К1-2 применяется крестовина левого исполнения.
3. В числителе указана общая длина труб, в знаменателе-длина труб без фасонных частей.

Н. контр.	Костюк			5.100.9-1.0-3 930030			
Нач. отд.	Раковщик						
Гл. инж. отд.	Иванова			Совмещенные санитарные узлы. 3СУпр-12, 4СУпр-12, 3СУл-12, 4СУл-12.	Стадия	Лист	Листов
Гл. инж. пр.	Бочкарев				Р		1
Рук. гр.	Костюк			Схемы стояков. Спецификация	ЦНИИЭП жилища		
Ст. инж.	Волкова						
Провер.	Бочкарев						

Инв. № подл. | Подпись и дата | Взам. инв. №

Пров. [illegible] 4.2.92г. Коп. [illegible]

3СУпр-21, 4СУпр-21, 3СУпр-22, 4СУпр-22

1-1

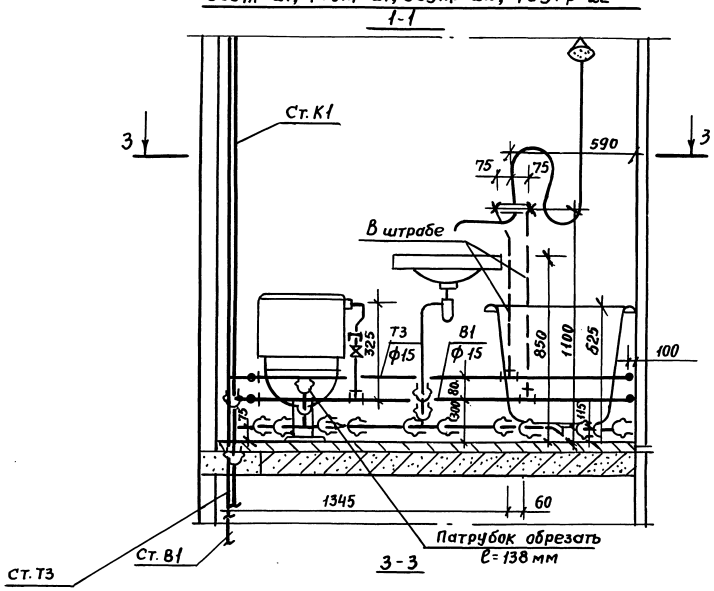

3-3

3СУпр-21. 4СУпр-21, 3СУпр-22, 4СУпр22 (верхний этаж)

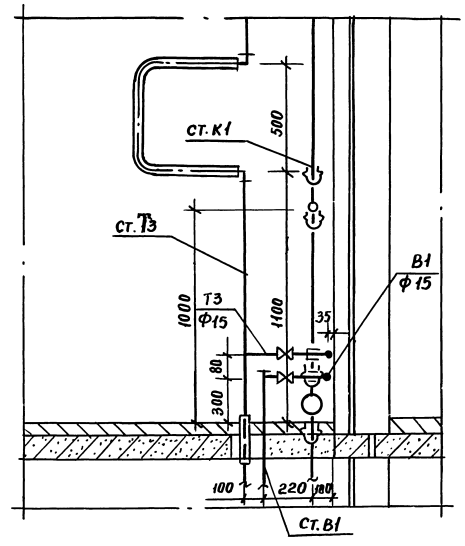

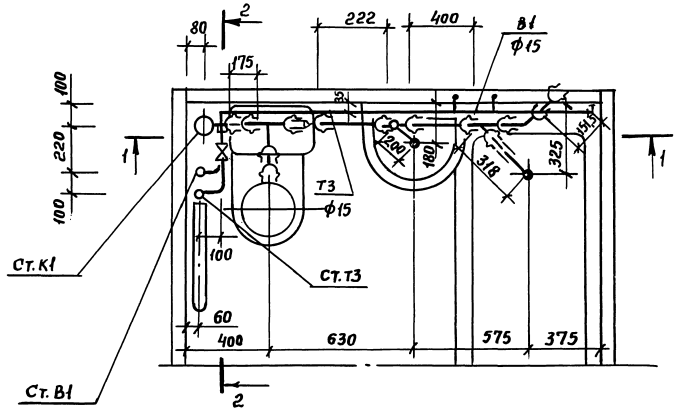

1. Совмещенный санитарный узел 3СУл-21, 4СУл-21, 3СУл-22, 4СУл-22 – зеркальное отражение узла 3СУпр-21, 4СУпр-21, 3СУпр-22, 4СУпр-22.
2. Схему стояков, диаметры и спецификацию см. листы 5.100.9-1, 0-3 103 0032; 5.100.9-1. 0-3 1030033; 5.100.9-1, 0-3 1030034.

Н. контр.	Костюк			5.100.9-1, 0-3 1030031			
Нач. отд.	Раковщик						
Гл. инж. отд.	Иванова			Совмещенные санитарные узлы 3СУпр-21, 4СУпр-21, 3СУпр-22, 4СУпр-22 3СУл-21, 4СУл-21, 3СУл-22, 4СУл-22 Разрез.	Стадия	Лист	Листов
Гл. инж. пр.	Бочкарев				Р		1
Рук. гр.	Костюк				ЦНИИЭП жилища		
Ст. инж.	Волкова						
Провер.	Бочкарев						

Инв № подл. | Подпись и дата | Взам. инв №

Пров. Жен 4. 2. 92г Коп. Фр.

Марка поз.	Обозначение	Наименование	К-во	Масса ед. кр.	Примечание
		Водопровод			
	ГОСТ 9086-74*	Вентиль запорный муфтовый			
		латунный 1Е исп. ф15	2		
	ТУ- 400-28-168-76	Гибкая подводка к унитазу	1		
		Трубопровод из легких оцинкованных труб по ГОСТ 3262-75*, ф15	3.02		м
		Горячее водоснабжение			
	ГОСТ 9086-74*	Вентиль запорный муфтовый			
		латунный 2Е исп. ф 15	1		
		Трубопровод из легких оцинкованных труб по ГОСТ 3262-75*, ф15	3.02		м
		Канализация			
	ТУ6-19-051-463-83	Отвод 45° ПВХ 50 К	1		
	ТУ6-19-051-463-83	Тройник 90° ПВХ 110×110 К	1		
	ТУ6-19-051-463-83	Тройник 90° ПВХ 50×50 К	1		
	ТУ6-19-051-463-83	Тройник 45° ПВХ 50×50 К	1		
	ТУ6-19-051-463-83	Переход ПВХ 110×50 К	1		
	ГОСТ 22689.7-77	Патрубок ПП-100-ПВХ-У	1		
	ГОСТ 22689.7-77	Патрубок ПП-50-ПВХ-Т	1		
	ГОСТ 8954-75*	Муфта прямая короткая ф40	1		
	ГОСТ 3262-75*	Муфта стальная ф40×3	0,1		м
		Трубопровод из пластмассовых (ПВХ) канализационных труб по ТУ6-19-051-509-84			
		ф50	1.544 / 0.774		м
		ф100	0.784 / 0.775		м

1. Спецификация дана на трубы, соединительные части к ним и арматуру от приборов до врезки (подсоединения) к стояку.
2. В числителе указана общая длина труб, в знаменателе- длина труб без фасонных частей.

Н. контр.	Костюк			5.100.9-1.0-3 103.0032
Нач. отд.	Раковщик			
Гл. инж. отд.	Иванова			Совмещенные санитарные узлы 3СУпр-21, 4СУпр-21, 3СУпр22, 4СУпр-22, 3СУл-21, 4СУл-21, 3СУл-22, 4СУл-22. Спецификация
Гл. инж. пр.	Боукарев			Стадия: Р; Лист: ; Листов: 1
Рук. гр.	Костюк			ЦНИИЭП жилища
Ст. инж.	Волкова			
Провер.	Боукарев			

Взам. инв. № | Подпись и дата | Инв. № подл.

Пров. [illegible] Ч. 2. 92г Коп. Фв

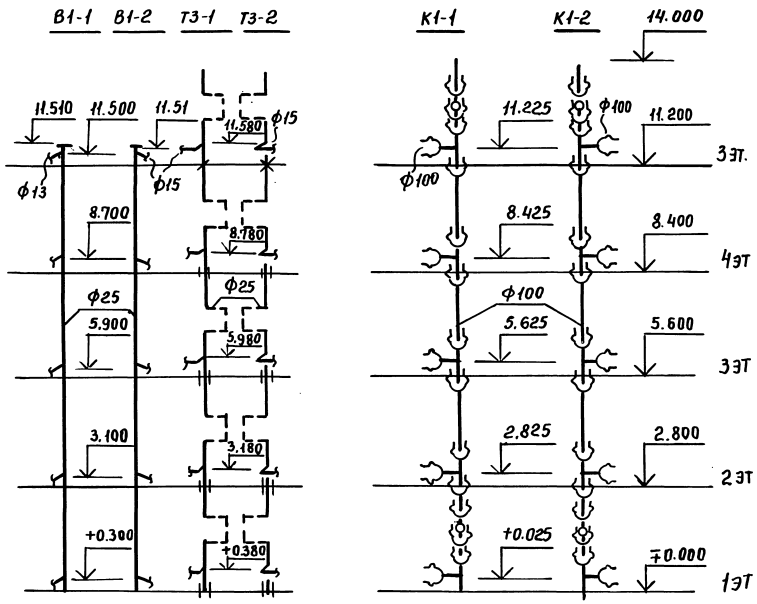

Марка поз.	Обозначение	Наименование	Кол.	Масса ед. кг.	Примечание
		Водопровод			
		Трубопровод из легких оцинкованных труб по ГОСТ3262-75*, ф25	11.51		м
		Горячее водоснабжение			
		Трубопровод из легких оцинкованных труб по ГОСТ3262-75*, ф25	11.5		м
		Канализация			
	ТУ6-19-051-463-83	Ревизия ПВХ 110 К	2		
	ТУ6-19-051-463-83	Тройник 90° ПВХ 110×110 К	5		
		Трубопровод из пластмассовых (ПВХ) канализационных труб по ТУ6-19-051-509-84			
		ф100	15.259 / 12.985		м

1. Для санузлов левого исполнения применять стояки В1-2, Т3-2, К1-2, а для правого исполнения - стояки В1-1, Т3-1, К1-1.
2. В стояке К1-2 применяется крестовина левого исполнения.
3. В числителе указана общая длина труб, в знаменателе - длина труб без фасонных частей.

Н.контр.	Костюк			5.100.9-1.0-3 1030033
Нач. отд.	Раковщик			
Гл.инж.отд.	Иванова			Совмещенные санитарные узлы ЗСУпр-21, 4СУпр-21, 3СУл-21, 4СУл-21. Схемы стояков. Спецификация
Гл.инж.пр.	Бочкарев			
Рук. гр.	Костюк			
Ст. инж.	Волкова			
Пров.	Бочкарев			

Стадия	Лист	Листов
Р		1

ЦНИИЭП жилища

Инв.№ подл. | Подпись и дата | Взам.инв.№

Пров. [подпись] 5. 2. 92г. Коп. [подпись]

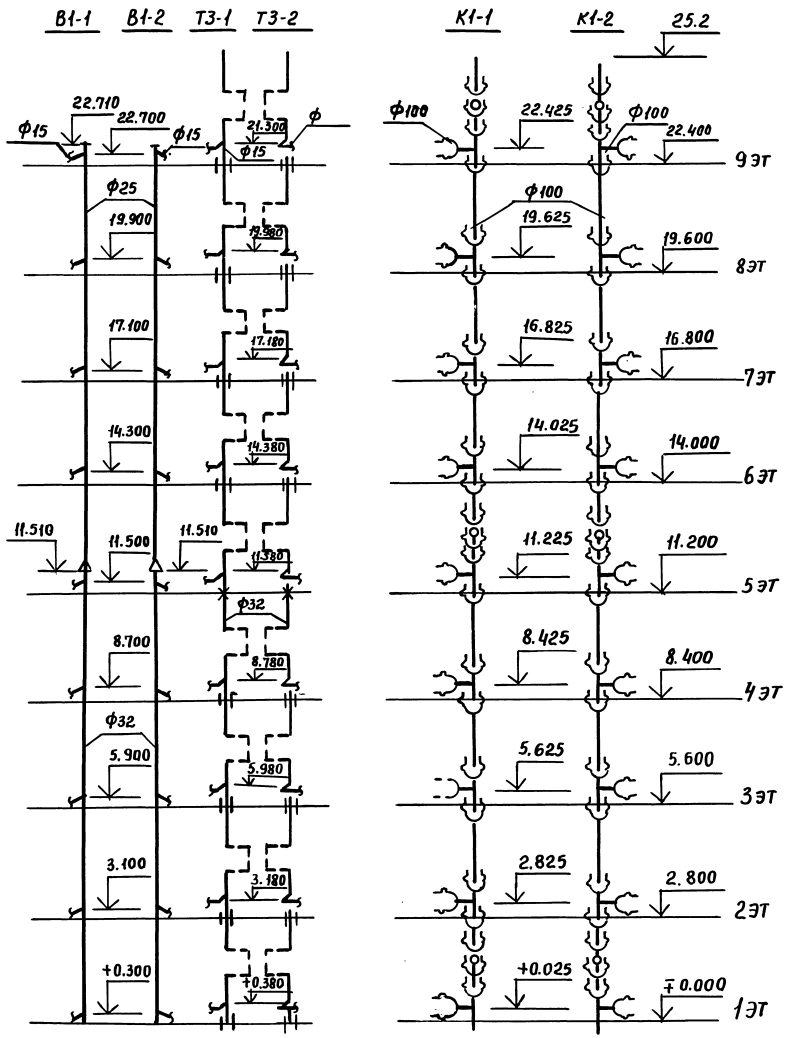

Марка поз.	Обозначение	Наименование	Кол.	Масса ед, кг.	Примечание
		Водопровод			
		Трубопровод из легких оцинко-			
		ван. труб по ГОСТ 3262-75* Ф 25	11.2		м
		Ф 32	11.51		м
		Горячее водоснабжение			
		Трубопровод из легких оцинко-			
		ван. труб по ГОСТ 3262-75* Ф 32	20.7		м
		Канализация			
	ТУ6-19-051-463-83	Ревизия ПВХ 110 к	3		
	ТУ6-19-051-463-83	Тройник 90° ПВХ 110×110 к	9		
		Трубопровод из пластмассо			
		вых (ПВХ) канализацион			
		ных труб			
		ТУ-19-051-509-84 Ф 100	27.41 / 23.462		м

1. Для санузлов левого исполнения применять стояки В1-2, Т3-2, К1-2, а для правого исполнения - стояки В1-1, Т3-1, К1-1.
2. В стояке К1-2 применяется крестовина левого исполнения.
3. В числителе указана общая длина труб, в знаменателе - длина труб без фасонных частей

Н. контр.	Костюк			5.100.9-1.0-3 1030034
Нач. отд.	Раковщик			
Гл. инж. отд.	Иванова			Совмещенные санитарные узлы 3СУпр-22, 4СУпр-22, 3СУл-22, 4СУл-22, Схемы стояков. Спецификация
Гл. инж. пр.	Бочкарев			
Рук. гр.	Костюк			
Ст. инж.	Волкова			
Провер.	Бочкарев			

Стадия	Лист	Листов
Р		1

ЦНИИЭП жилища

Взам. инв №

Подпись и дата

Инв. подл.

Пров. Шац 28.1.92 г Коп. Фр

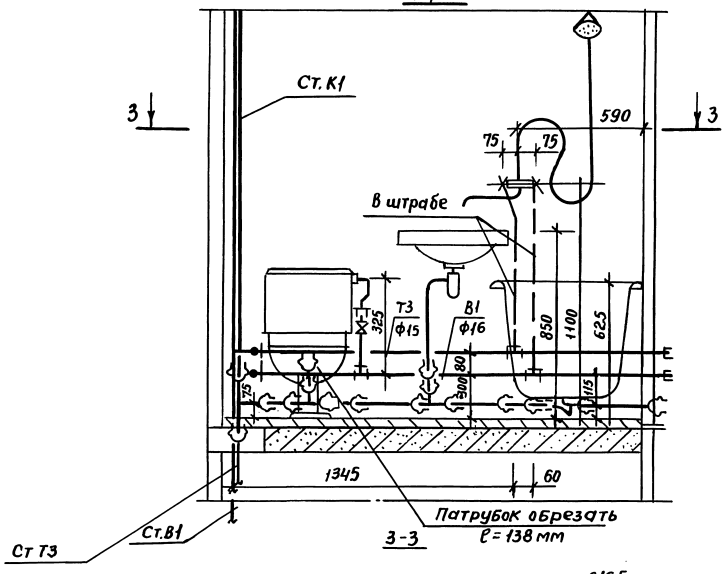

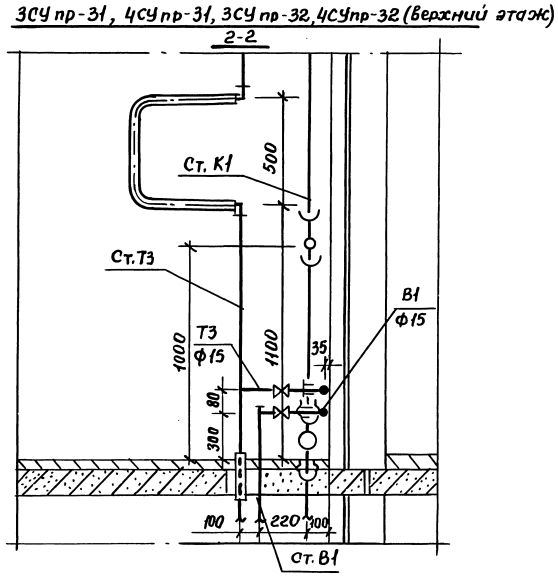

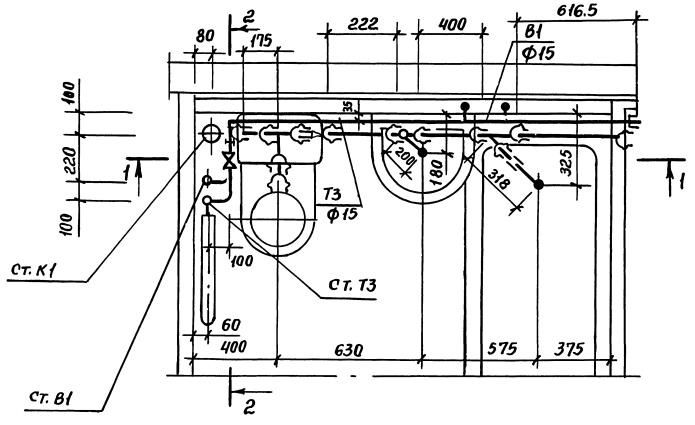

1. Совмещенный санитарный узел 3СУл-31, 4СУл-31, 3СУл-32, 4СУл-32 – зеркальное отражение узла 3СУпр-31, 4СУпр-31, 3СУпр-32, 4СУпр-32.
2. Схему стояков, диаметры и спецификацию см. листы 5.100.9-1,0-3 1130036; 5.100.9-1,0-3 1130037; 5.100.9-1,0-3 1130038.

Н. контр.	Костюк			5.100.9-1.0-3 1130035			
Нач. отд.	Раковщик						
Гл. инж. отд.	Иванова			Совмещенные санитарные узлы 3СУпр-31, 4СУпр-31, 3СУпр-32, 4СУпр-32 3СУл-31, 4СУл-31, 3СУл-32, 4СУл-32 Разрез	Стадия	Лист	Листов
Гл. инж. пр.	Бочкарев				Р		1
Рук. гр.	Костюк				ЦНИИЭПжилища		
Ст. инж.	Волкова						
Провер.	Бочкарев						

Инв. N подл. | Подпись и дата | Взам. инв. N

Пров. [signature] 4.2.92г Коп. [signature]

Марка поз.	Обозначение	Наименование	К-во	Масса ед, кг	Примечание
		Водопровод			
	ГОСТ 9086-74*	Вентиль запорный муфтовый			
		латунный 1Е исп. ф 15	2		
	ТУ-400-28-168-76	Гибкая подводка к унитазу	1		
		Трубопровод из легких оцинко-			
		ван. труб по ГОСТ 3262-75*, ф 15	3.22		м
		Горячее водоснабжение			
	ГОСТ 9086-74*	Вентиль запорный муфтовый			
		латунный 2Е исп. ф 15	1		
		Трубопровод из легких оцинко-			
		ван. труб по ГОСТ 3262-75* ф 15	3.17		м
		Канализация			
	ТУ6-19-051-463-83	Тройник 90° ПВХ 110×110 к	1		
	ТУ6-19-051-463-83	Тройник 90° ПВХ 50×50 к	1		
	ТУ6-19-051-463-83	Тройник 45° ПВХ 50×50 к	1		
	ТУ6-19-051-463-83	Переход ПВХ 110×50 к	1		
	ГОСТ 22689,7-77	Патрубок ПП-100-ПВХ-У	1		
	ГОСТ 22689,7-77	Патрубок ПП-50-ПВХ-Т	1		
	ГОСТ 8954-75*	Муфта прямая короткая ф40	1		
	ГОСТ 3262-75*	Труба стальная ф 40×3	0.1		м
		Трубопровод из пластмассо			
		вых (ПВХ) канализацион-			
		ных труб по ТУ6-019-051-509-84			
		ф50	1.866 / 1.219		м
		ф100	0.784 / 0.175		м

1. Спецификация дана на трубы, соединительные части к ним и арматуру от приборов до врезки (подсоединения) к стояку.
2. В числителе указана общая длина труб, в знаменателе - длина труб без фасонных частей.

Н. контр.	Костюк		
Нач. отд.	Раковщик		
Гл. инж. отд.	Иванова		
Гл. инж. пр.	Бочкарев		
Рук. гр.	Костюк		
Ст. инж.	Волкова		
Провер.	Бочкарев		

5.100.9-1.0-3 1130036

Совмещенные санитарные узлы 3СУпр-31, 4СУпр-31, 3СУпр-32, 4СУпр-32, 3СУл-31, 4СУл-31, 3СУл-32, 4СУл-32
Спецификация

Стадия	Лист	Листов
Р		1

ЦНИИЭП жилища

Взам. инвн | Подп. и дата | Инвн подл.

Пров. [signature] 4. 2. 92г. Коп. [signature]

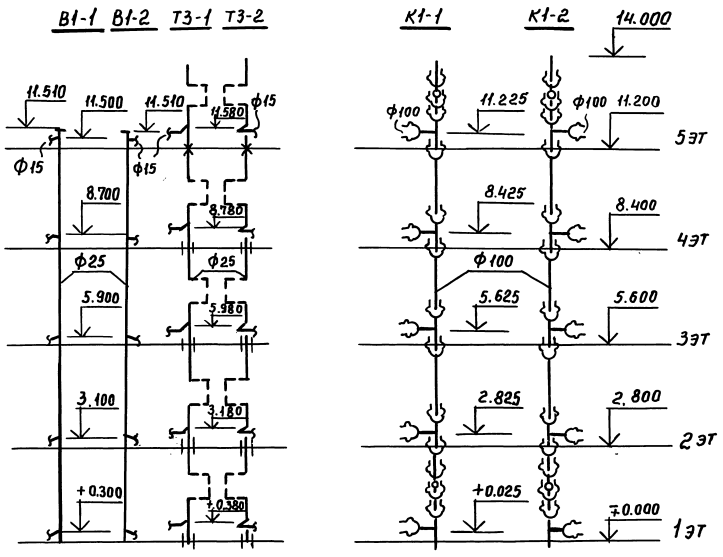

Марка поз.	Обозначение	Наименование	Кол.	Масса ед, кг	Примечание
		Водопровод			
		Трубопровод из легких оцинкованных труб по ГОСТ3262-75*, ф25	11.51		м
		Горячее водоснабжение			
		Трубопровод из легких оцинкованных труб по ГОСТ3262-75*, ф25	11.5		м
		Канализация			
	ТУ6-19-051-463-83	Ревизия ПВХ 110 к	2		
	ТУ6-19-051-463-83	Тройник 90° ПВХ 110 х 110 к	5		
		Трубопровод из пластмассовых (ПВХ) канализационных труб по ТУ6-19-051-509-84			
		ф100	15,259 / 12:985		м

1. Для санузлов левого исполнения применять стояки В1-2, Т3-2, К1-2, а для правого исполнения - стояки В1-1, Т3-1, К1-1.
2. В стояке К1-2 применяется крестовина левого исполнения.
3. В числителе указана общая длина труб, в знаменателе - длина труб без фасонных частей.
4. В 93 серии высота этажа 3,0 м, поэтому необходимо соответственно увеличить длину труб стояков на 200 мм на этаж,

Н.контр.	Костюк			5. 100.9-1.0-3 1130037
Нач.отд.	Раковщик			
Гл.инж.отд.	Иванова			Совмещенные санитарные узлы ЗСУпр-31, 4СУпр-31, 3СУл-31, 4СУл-31 Схемы стояков. Спецификация
Гл.инж.пр.	Бочкарев			
Рук.гр.	Костюк			
Ст.инж.	Волкова			
Провер.	Бочкарев			

Стадия	Лист	Листов
Р		1

ЦНИИЭП жилища

Инв.№ подл. | Подпись и дата | Взам.инв.№

Пров. [illegible] 4.2.92 г Коп. Фр.

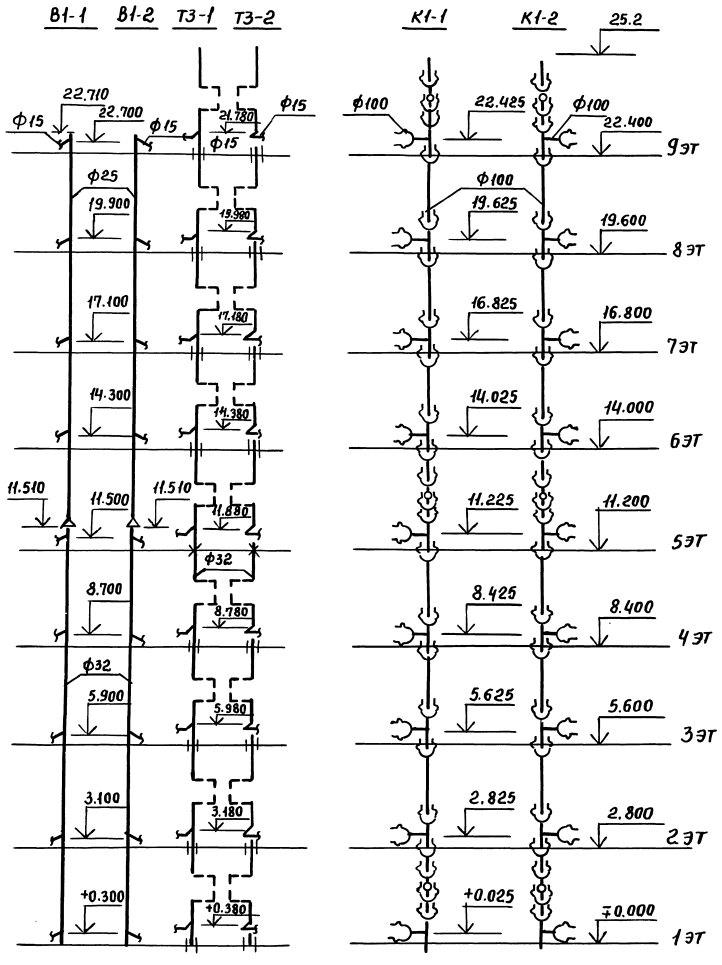

Марка поз.	Обозначение	Наименование	Кол.	Масса ед. кг.	Примечание
		Водопровод			
		Трубопровод из легких оцинкованных труб по ГОСТ 3262-75* ф25	11.2		м
		ф32	11.51		м
		Горячее водоснабжение			
		Трубопровод из легких оцинкованных труб по ГОСТ 3262-75*, ф32	20.7		м
		Канализация			
	ТУ6-19-051-463-83	Ревизия ПВХ 110к	3		
	ТУ6-19-051-463-83	Тройник 90°ПВХ 110×110к	9		
		Трубопровод из пластмассовых (ПВХ) канализационных труб по ТУ6-19-051-509-84			
		ф100	27.41 / 23.462		м

1. Для санузлов левого исполнения применять стояки В1-2, Т3-2, К1-2, а для правого исполнения - стояки В1-1, Т3-1, К1-1.
2. В стояке К1-2 применяется крестовина левого исполнения.
3. В числителе указана общая длина труб, в знаменателе - длина труб без фасонных частей.
4. В 93 серии высота этажа 3.0 м, поэтому необходимо соответственно увеличить длину труб стояков на 200 мм на этаж.

Н.контр.	Костюк			5.100.9-1.0-3 1130038		
Нач.отд.	Раковщик					
Гл.инж.от.	Иванова			Совмещенные санитарные узлы 3СУпр-32, 4СУпр-32, 3СУл-32, 4СУл-32 Схемы стояков Спецификация	Стадия	Лист	Листов
Гл.инж.пр.	Бочкарев				Р		1
Рук.гр.	Костюк				ЦНИИЭП жилища		
Ст.инж.	Волкова						
Провер.	Бочкарев						

Взам.инв.№ | Подп. и дата | Инв.№ подл.

Пров. [signature] 4.2.92г Коп. [signature]

3СУпр-01Н, 4СУпр-01Н, 3СУпр-02Н, 4СУпр-02Н

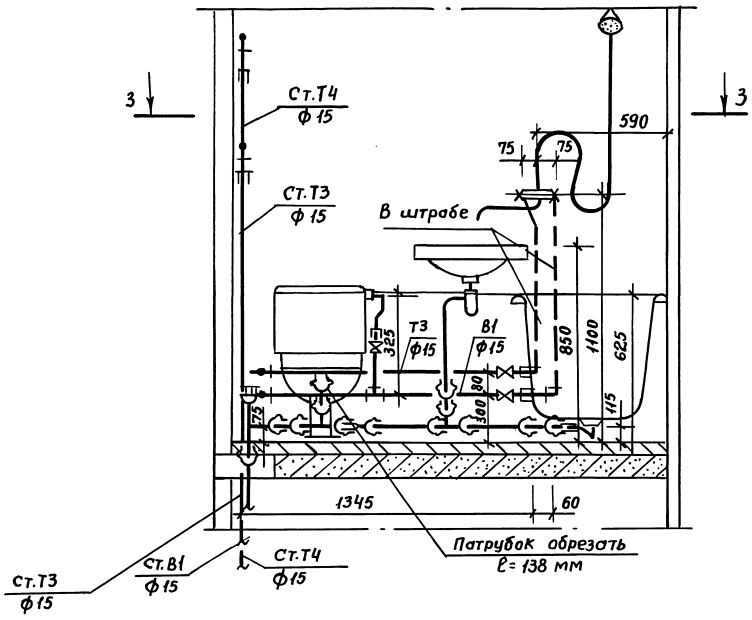

2-2

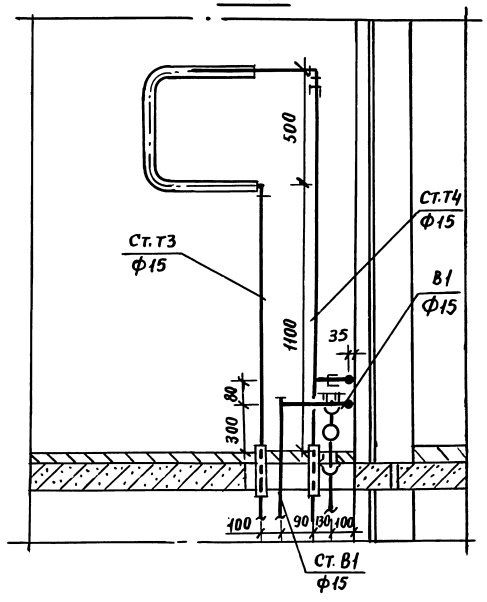

3-3

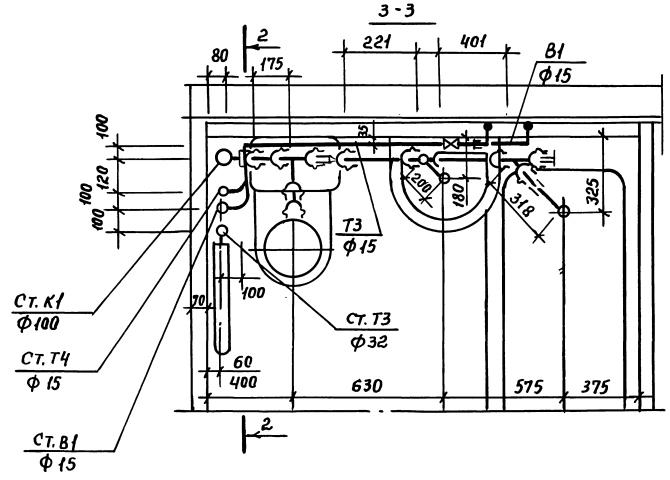

Совмещенный санитарный узел 3СУпр-01Н, 4СУпр-01Н, 3СУпр-02Н, 4СУпр-02Н - зеркальное отображение узла 3СУл-01Н, 4СУпр-01Н, 3СУпр-02Н, 4СУпр-02Н.

Н. контр.	Костюк			5.100.9-1.0-3 1230039	
Нач. отд.	Раковщик				
Гл. инж. отд.	Иванова			Совмещенные санитарные узлы 3СУпр-01Н, 4СУпр-01Н, 3СУпр-02Н, 4СУпр-02Н, 3СУл-01Н, 4СУл-01Н, 3СУл-02Н, 4СУл-02Н. Разрезы.	Стадия: Р; Лист: ; Листов: 1
Гл. инж. пр.	Бочкарев				ЦНИИЭП жилища
Рук. гр.	Костюк				
Ст. инж.	Волкова				
Провер.	Бочкарев				

Взам. инв. № | Подпись и дата | Инв. № подл.

Пров. Ильин 4.2.92г Кол. 4

Марка, поз.	Обозначение	Наименование	К-во	Масса, ед., кг.	Примечание
		Водопровод			
	ГОСТ 9086-74*	Вентиль запорный муфтов.			
		латунный 1Е исп. ф15	2		
	ТУ-400-28-168-76	Гибкая подводка к унитазу	1		
		Трубопровод из легких оцинко-			
		ван. труб по ГОСТ 3262-75* ф15	3,02		м
		Горячее водоснабжение			
	ГОСТ 9086-74*	Вентиль запорный муфтовый			
		латунный 2Е исп. ф15	1		
		Трубопровод из легких оцинко-			
		ван. труб по ГОСТ 3262-75* ф15	5,62		м
		Канализация			
	ТУ6-19-051-463-83	Тройник 90° ПВХ 110×110 К	2		
	ТУ6-19-051-463-83	Тройник 90° ПВХ 50×50 К	1		
	ТУ6-19-051-463-83	Тройник 45° ПВХ 50×50 К	1		
	ТУ6-19-051-463-83	Переход ПВХ 110×50 К	1		
	ТУ6-19-051-463-83	Заглушка ПВХ 110 К	1		
	ТУ6-19-051-463-83	Заглушка ПВХ 50 К	1		
	ГОСТ 22689.7-77	Патрубок ПП-100-ПВХ-У	1		
	ГОСТ 22689.7-77	Патрубок ПП-50-ПВХ-Т	1		
	ГОСТ 8954-75*	Муфта прямая короткая ф40	1		
	ГОСТ 3262-75*	Труба стальная ф40×3	0,1		
		Трубопровод из пластмассо-			
		вых (ПВХ) канализационных			
		труб по ТУ6-19-051-509-84	—		
		ф50	1,321 0,622		м
		ф100	1,181 0,175		м

В числителе указана общая длина труб, в знаменателе длина труб без фасонных частей.

Н. контр.	Костюк			5.100.9-1.0-3 1230040
Нач. отд.	Раковщик			
Гл. инж. отд.	Иванова			Совмещенные санитарные узлы ЗСУпр-01н, 4СУпр-01н, ЗСУпр-02н, 4СУпр-02н, ЗСУл-01н, 4СУл-01н, ЗСУл-02н, 4СУл-02н. Спецификация
Гл. инж. пр.	Бочкарев			
Рук. гр.	Костюк			
Ст. инж.	Волкова			
Провер.	Бочкарев			

Стадия	Лист	Листов
Р		1

ЦНИИЭП жилища.

Инв. N подл. | Подпись и дата | Взам. инв. N

1ПМл-1, 1ПМл-2, 1ПМл-3, 1ПМл-4, 1ПМл-5

1-1

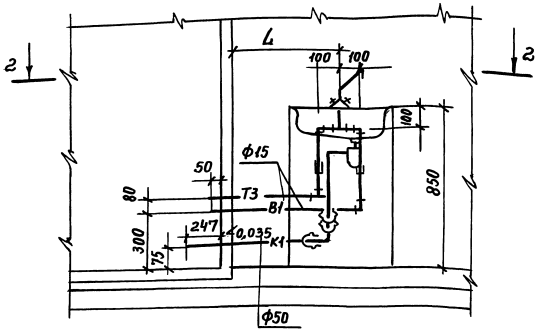

2-2

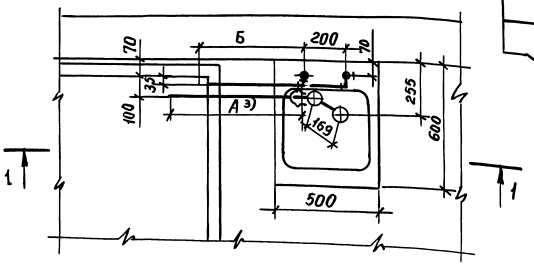

М1:100

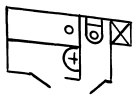

Марка, поз	Обозначение	Наименование	Кол на 1ПМЛ - 1	2	3	4	5	Масса ед, кг	Примечание
		Водопровод							
		Трубопровод из легких							
		оцинкованных труб по							
		ГОСТ 3262-75* Ф15	1,3	2,0	1,05	1,7	2,8		М
		Горячее водоснабжение							
		Трубопровод из легких							
		оцинкованных труб по							
		ГОСТ 3262-75* Ф15	1,02	1,7	0,8	1,4	2,45		М
		Канализация							
	ТУ6-19-051-463-83	Отвод 90° ПВХ 50К	1	1	1	1	1		
	ГОСТ 22689,7-77	Патрубок ПП-50-ПВХ-Т	1	1	1	1	1		
		Трубопровод из пласт-							
		массовых (ПВХ) кана-							
		лизационных труб по							
		ТУ6-19-051-509-84 Ф50	0.968 / 0.700	1.618 / 1.350	0.718 / 0.450	1.368 / 1.100	2.398 / 2.130		М 3)

1. В числителе указана общая длина труб, в знаменателе - длина труб без фасонных частей.
2. Примыкание моек 1ПМпр-1, 1ПМпр-2, 1ПМпр-3, 1ПМпр-4, 1ПМпр-5 - соответственно зеркальное отображение примыканий 1ПМл-1, 1ПМл-2, 1ПМл-3, 1ПМл-4, 1ПМл-5.
3. Для примыкания моек 1ПМпр-1, 1ПМпр-2, 1ПМпр-3, 1ПМпр-4, 1ПМпр-5 длину канализационных труб Ф50 уменьшить на 150 мм

Марка	L	А 3)	Б
1ПМл-1	500	700	500
1ПМл-2	1150	1350	1150
1ПМл-3	250	450	250
1ПМл-4	900	1100	900
1ПМл-5	1930	2130	1930

Пров. Жарая 4.2.92г. Кон. Фв

Н.контр.	Костюк		
Нач.отд.	Раковщик		
Гл.инж.отд.	Иванова		
Гл.инж.пр.	Бочкарев		
Рук.гр.	Костюк		
Ст.инж.	Волкова		
Провер.	Бочкарев		

5.100.9-1.0-3 1330041

Примыкания моек 1ПМл-1, 1ПМл-2, 1ПМл-3, 1ПМл-4, 1ПМл-5, 1ПМпр-1, 1ПМпр-2, 1ПМпр-3, 1ПМпр-4, 1ПМпр-5. Спецификация

Стадия	Лист	Листов
Р		1

ЦНИИЭП жилища

Взам.инв.№ | Подпись и дата | Инв.№ подл.

2ПМл-1

1-1

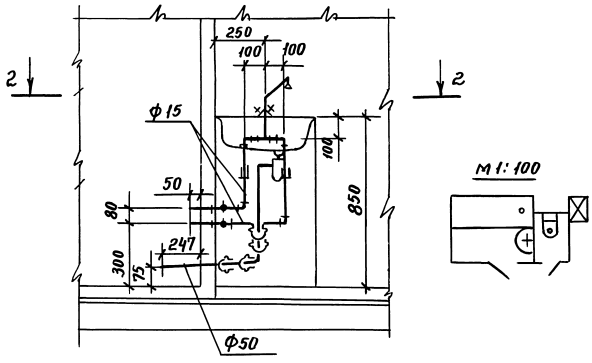

2-2

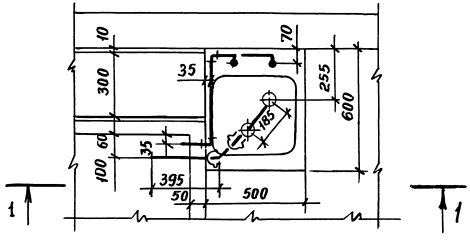

Марка, поз.	Обозначение	Наименование	Кол.	Масса ед. кг	Примечание
		Водопровод			
		Трубопровод из легких			
		оцинкованных труб по			
		ГОСТ 3262-75* ф15	1,43		м
		Горячее водоснабжение			
		Трубопровод из легких			
		оцинкованных труб по			
		ГОСТ 3262-75* ф15	1,15		м
		Канализация			
	ТУ6-19-051-463-83	Отвод 90° ПВХ 50 К	1		
		45° ПВХ 50 К	1		
	ГОСТ 22689.7-77	Патрубок ПП-50-ПВХ-Т	1		
		Трубопровод из пласт-			
		массовых (ПВХ) канали-			
		зационных труб по			
		ТУ6-19-051-509-84 ф50	0.776 / 0.395		м

1. В числителе указана общая длина труб, в знаменателе длина труб без фасонных частей.
2. Примыкание мойки 2ПМ пр-1 - зеркальное отображение примыкания 2ПМл-1.

Н.контр.	Костюк			5.100.91.0-3 1430042		
Нач. отд.	Раковщик					
Гл.инж.от.	Иванова			Примыкания моек 2ПМл-1, 2ПМпр-1. Спецификация	Стадия	Лист	Листов
Гл.инж.пр	Бочкарев				Р		1
Рук. гр.	Костюк				ЦНИИЭП жилища		
Ст. инж.	Волкова						
Провер.	Бочкарев						

Инв.№ подл. | Подпись и дата | Взам.инв№

Пров. 5.2.92г. Коп. Фр

2ПМл-2

1-1

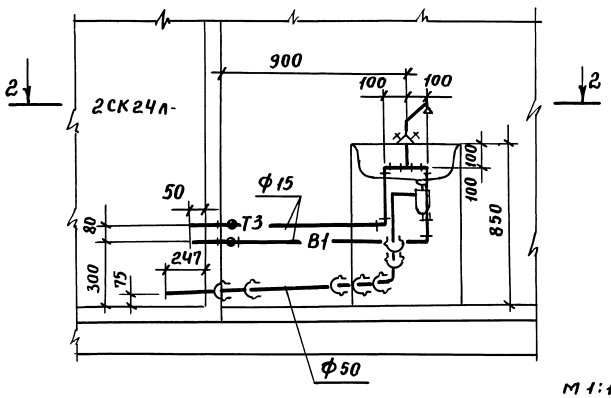

2-2

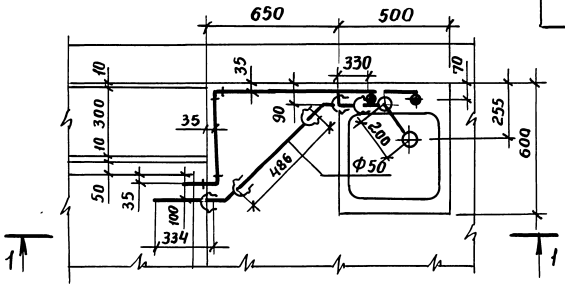

М 1:100

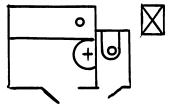

Марка. поз	Обозначение	Наименование	Кол.	Масса ед, кг	Примечание
		Водопровод			
		Трубопровод из легких			
		оцинкованных труб по			
		ГОСТ 3262-75* Ф15	2,08		М
		Горячее водоснабжение			
		Трубопровод из легких			
		оцинкованных труб по			
		ГОСТ 3262-75* Ф15	1,8		М
		Канализация			
	ТУ6-19-051-463-83	Отвод 90° ПВХ 50 К	1		
	ТУ6-19-051-463-83	Отвод 45° ПВХ 50 К	2		
	ГОСТ 22689.7-77	Патрубок ПП-50-ПВХ-Т	1		
		Трубопровод из канали-			
		зационных пластмас-			
		совых (ПВХ) труб по			
		ТУ6-19-051-509-84 Ф50	1,664 / 1,150		М

1. В числителе указана общая длина труб, в знаменателе - длина труб без фасонных частей.
2. Примыкание мойки 2ПМпр-2 - зеркальное отображение примыкания 2ПМл-2.

Н.контр.	Костюк			5.100.9-1.0-3 1530043
Нач.отд.	Раковщик			
Гл.инж.отд.	Иванова			Примыкание моек 2ПМл-2, 2ПМпр-2. Спецификация.
Гл.инж.пр.	Бочкарев			
Рук.гр.	Костюк			
Ст.инж.	Волкова			
Провер.	Бочкарев			

Стадия	Лист	Листов
Р		1

ЦНИИЭП жилища

Инв.N подл. | Подпись и дата | Взам.инв.N

Пров. [illegible] 5.2.92г. Кон. [illegible]

ЗПМл-1, ЗПМл-2, ЗПМл-3, ЗПМл-4, ЗПМл-5

1-1

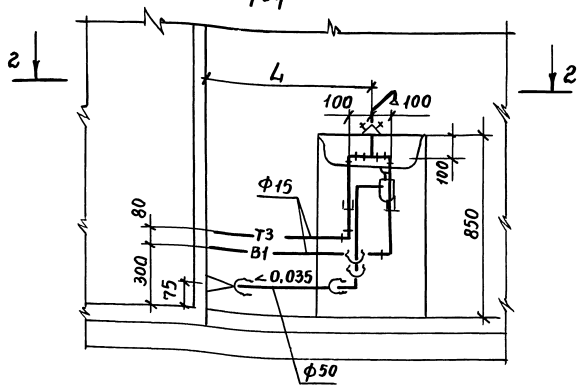

2-2

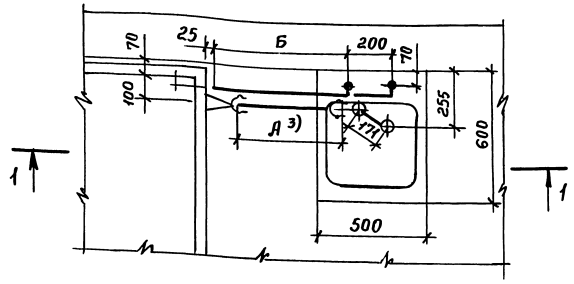

Марка, поз.	Обозначение	Наименование	Кол на ЗПМл- 1	2	3	4	5	Масса ед. кг.	
		Водопровод							
		Трубопровод из легких							
		оцинкованных труб по							
		ГОСТ 3262-75* Ф15	0,93	1,58	1,18	1,83	2,61		м
		Горячее водоснабжение							
		Трубопровод из легких							
		оцинкованных труб							
		по ГОСТ 3262-75* Ф15	0,65	1,3	0,9	1,55	2,33		м
		Канализация							
	ТУ6-19-051-463-83	Отвод 90° ПВХ 50 К	1	1	1	1	1		
		Переход ПВХ 110×50 К	1	1	1	1	1		
	ГОСТ 22689.7-77	Патрубок ПП-50-ПВХ-I	1	1	1	1	1		
		Трубопровод из пласт-							
		массовых (ПВХ) канали-							
		зационных труб по							
		ТУ6-19-051-509-84 Ф50	0,305 / –	0,992 / 0,687	0,592 / 0,287	1,242 / 0,937	2,022 / 1,717		м 3)
		Ф100	0,111 / –	0,111 / –	0,111 / –	0,111 / –	0,111 / –		м

1. В числителе указана общая длина труб, в знаменателе – длина труб без фасонных частей.
2. Примыкание моек ЗПМпр-1, ЗПМпр-2, ЗПМпр-3, ЗПМпр-4, ЗПМпр-5 – соответственно зеркальное отображение примыканий ЗПМл-1, ЗПМл-2, ЗПМл-3, ЗПМл-4, ЗПМл-5
3. Для примыканий моек ЗПМпр-2, ЗПМпр-3, ЗПМпр-4, ЗПМпр-5 длину канализационных труб Ф50 уменьшить на 150 мм.

М1:100

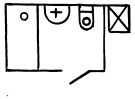

Марка	L	А 3)	Б
ЗПМл-1	250	–	125
ЗПМл-2	900	687	775
ЗПМл-3	500	287	375
ЗПМл-4	1150	937	1025
ЗПМл-5	1930	1717	1805

Н. контр.	Костюк		
Нач. отд.	Раковщик		
Гл. инж. отд.	Иванова		
Гл. инж. пр.	Бочкарев		
Рук гр.	Костюк		
Ст. инж.	Волкова		
Провер.	Бочкарев		

5.100.9-1, 0-3 1630044

Примыкания моек ЗПМл-1, ЗПМл-2, ЗПМл-3, ЗПМл-4, ЗПМл-5, ЗПМпр-1, ЗПМпр-2, ЗПМпр-3, ЗПМпр-4, ЗПМпр-5. Спецификация.

Стадия	Лист	Листов
Р		1

ЦНИИЭП жилища

Взам. инв. № | Подпись и дата | Инв. № подл.

Пров. Жац 5.2.92г Кон. Фр

21773-01 62

ЗПМл-6, ЗПМл-7

1-1

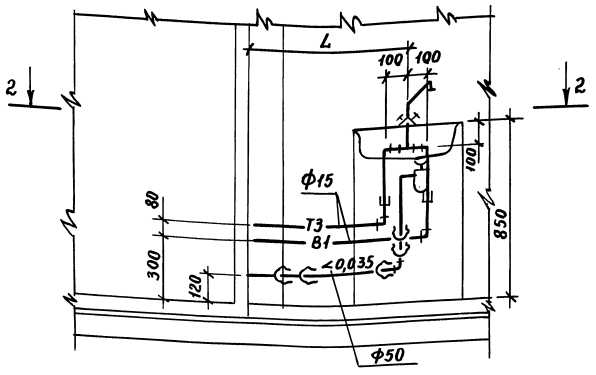

2-2

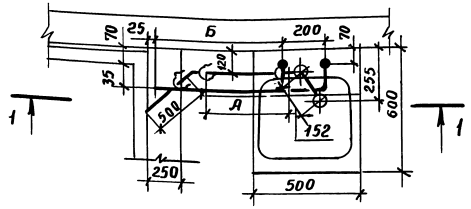

М1:100

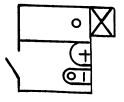

Марка, поз	Обозначение	Наименование	ЗПМл-6	ЗПМл-7	ЗПМпр-6	ЗПМпр-7	Масса ед. кг	Примечание
		Водопровод						
		Трубопровод из легких						
		оцинкованных труб по						
		ГОСТ 3262-75* ф15	1,2	1,85	1,2	1,85		м
		Горячее водоснабжение						
		Трубопровод из легких						
		оцинкованных труб по						
		ГОСТ 3262-75* ф15	0,9	1,55	0,9	1,55		м
		Канализация						
	ТУ6-19-051-463-83	Отвод 90° ПВХ 50 к	1	1	1	1		
		45° ПВХ 50 к	1	1	1	1		
	ГОСТ 22689.7-77	Патрубок ПП-50-ПВХ-Т	1	1	1	1		
		Трубопровод из пласт-						
		массовых (ПВХ) канали-						
		зационных труб по						
		ТУ6-19-051-509-84 ф50	0.891 / 0,500	1.591 / 1.200	0.891 / 0,50	1.451 / 1,05		

1. В числителе указана общая длина труб, в знаменателе - длина труб без фасонных частей.
2. Примыкание моек ЗПМпр-6, ЗПМпр-7 - соответственно зеркальное отображение примыканий ЗПМл-6, ЗПМл-7

Марка	L	А	Б
ЗПМл-6	500	–	375
ЗПМл-7	1150	700	1025
ЗПМпр-6	500	–	375
ЗПМпр-7	1150	550	1025

Инв N подл. | Подп. и дата | Взам. инв N

Пров. Жал 5.2.92г. Кон. Фр

Н. контр.	Костюк		
Нач. отд.	Раковщик		
Гл. инж. от.	Иванова		
Гл. инж. пр	Бочкарев		
Рук. гр.	Костюк		
Ст. инж.	Волкова		
Провер.	Бочкарев		

5.100.9-1.0-3 1730045

Примыкание моек ЗПМл-6, ЗПМл-7, ЗПМпр-6, ЗПМпр-7. Спецификация

Стадия	Лист	Листов
Р		1

ЦНИИЭП жилища

21773-01 63

ЗПМ пр-8, ЗПМ пр-9, ЗПМ пр-10, ЗПМ пр-11

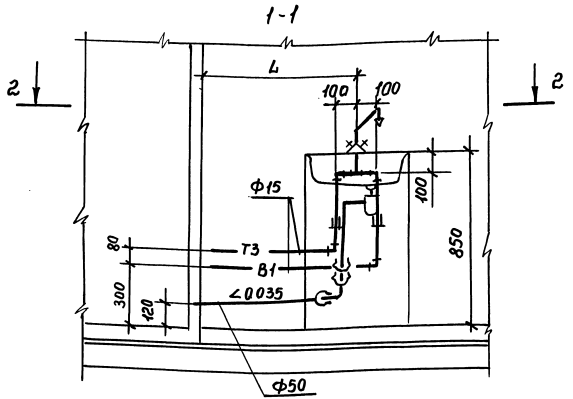

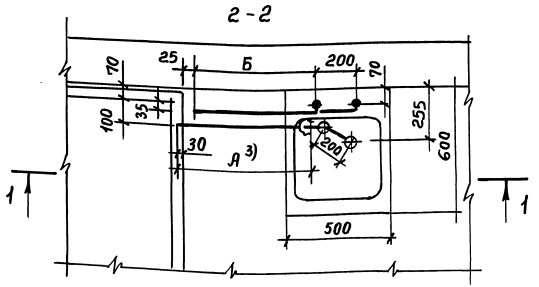

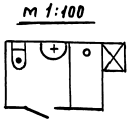

Марка, поз.	Обозначение	Наименование	Кол. на ЗПМ пр- 8	9	10	11	Масса ед, кг	Примечание
		Водопровод						
		Трубопровод из легких						
		оцинкованных труб по						
		ГОСТ 32.62-75* Ф15	0,92	1,57	1,17	1,82		м
		Горячее водоснабжение						
		Трубопровод из легких						
		оцинкованных труб по						
		ГОСТ 32,62-75* Ф15	0.64	1,29	0,89	1,54		м
		Канализация						
	ТУ6-19-051-463-83	Отвод 90° ПВХ 50 К	1	1	1	1		
	ГОСТ 22689.7-77	Патрубок ПП-50-ПВХ-Т	1	1	1	1		
		Трубопровод из пласт-						
		массовых (ПВХ) канали-						
		зационных труб по						
		ТУ6-19-051-509-84 Ф50	0.368/0.10	1.018/0.75	0.618/0.35	1.268/1.00		м 3)

1. В числителе указана общая длина труб, в знаменателе- длина труб без фасонных частей.
2. Примыкание моек ЗПМл-8, ЗПМл-9, ЗПМл-10, ЗПМл-11 - соответственно зеркальное отображение примыканий ЗПМ пр-8, ЗПМ пр-9, ЗПМ пр-10, ЗПМ пр-11.
3. Для примыкания моек ЗПМл-8, ЗПМл-9, ЗПМл-10, ЗПМл-11 длину канализационных труб Ф50

Марка	L	А 3)	Б
ЗПМ пр-8	250	100	125
ЗПМ пр-9	900	750	775
ЗПМ пр-10	500	350	375
ЗПМ пр-11	1150	1000	1025

Н.контр.	Костюк		
Нач. отд.	Раковщик		
Гл.инж.отд.	Иванова		
Гл.инж.пр.	Бочкарев		
Рук.гр.	Костюк		
Ст.инж.	Волкова		
Провер.	Бочкарев		

5.100.9-1.0-3 1830046

Примыкания моек ЗПМл-8, ЗПМл-9, ЗПМл-10, ЗПМл-11, ЗПМпр-8, ЗПМпр-9, ЗПМпр-10, ЗПМпр-11. Спецификация

Стадия	Лист	Листов
Р		1

ЦНИИЭП жилища

Инв.№ подл. | Подпись и дата | Взам.инв.№

Пров. Жид 5.2.92г Кон. ФА

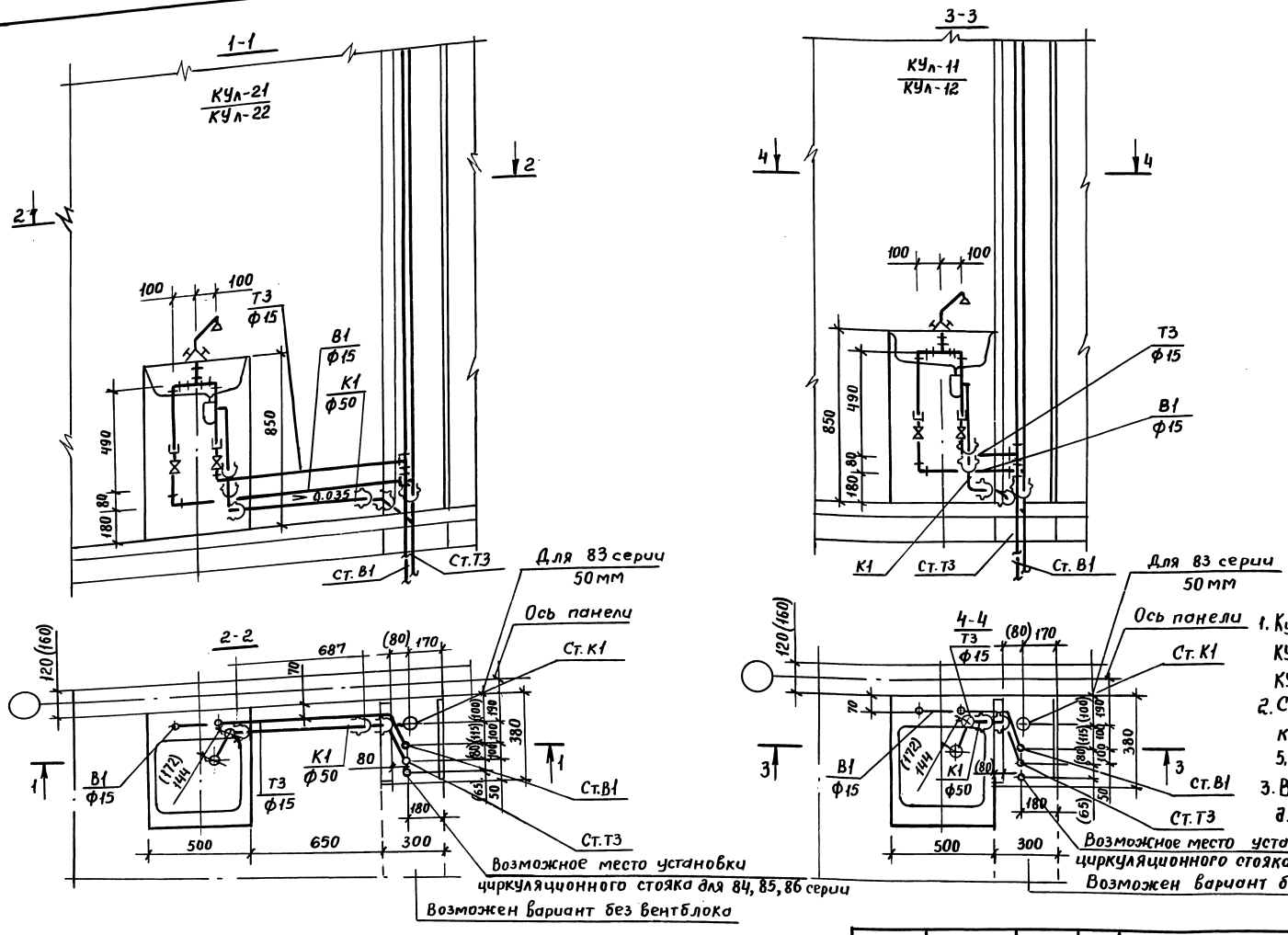

1. Кухонные узлы КУпр-11, КУпр-12, КУпр. КУпр-22 - зеркальное отображение узл КУл-11, КУл-12, КУл-21, КУл-22.
2. Схему стояков, диаметры и спецификацию см. листы 5.100.9-1.0-3 1930048; 5.100.9-1.0-3 1930049; 1930050.
3. В скобках дана привязка стояков для 83, 84, 85, 86, 93 серий.

Н.контр.	Костюк		
Нач. отд.	Раковщик		
Гл.инж.от.	Цванова		
Гл.инж.пр.	Бочкарев		
Рук.гр.	Костюк		
Ст.инж.	Волкова		
Пров.	Бочкарев		

5.100.9-1.0-3 1930047

Кухонные узлы КУл-11, КУл-21, КУл-12, КУл-22, КУпр-11, КУпр-21, КУпр-12, КУпр-22

Стадия	Лист	Листов
Р		1

ЦНИИЭП жилища

Инв.N подл. | Подпись и дата | Взам.инв.N

Пров. [signature] 5. 2. 92 г. Коп. ФА

Марка поз.	Обозначение	Наименование	КУл-КУпр -11 -12	КУл-КУпр -21 -22	Масса ед, кг	Примечание
		Водопровод				
	ГОСТ 9086-74*	Вентиль запорный муфтовый				
		латунный 1Е исп. Ф15	1	1		
		Трубопровод из легких оцинко-				
		ван. труб по ГОСТ3262-75*, Ф15	1,27	1,92		м
		Горячее водоснабжение				
	ГОСТ 9086-74*	Вентиль запорный муфто-				
		вый латунный 2Е исп. Ф15	1	1		
		Трубопровод из легких оцин-				
		кован. труб по ГОСТ3262-75* Ф15	1,09	1,74		м
		Канализация				
	ТУ6-19-051-463-83	Отвод 90° ПВХ 50К	1	1		
	ТУ6-19-051-463-83	Отвод 45° ПВХ 50К	1	1		
	ГОСТ 22689.7-77	Патрубок ПП-50-ПВХ-Т	1	1		
		Трубопровод из пластмассо-				
		вых (ПВХ) канализационных				
		труб по ТУ6-19-051-509-84				
		Ф50	0.391 / —	1.078 / 0.391		м

1. В числителе указана общая длина труб, в знаменателе-длина труб без фасонных частей.
2. Спецификация дана на трубы, соединительные части к ним и арматуру от приборов до врезки (подсоединения) к стояку.
3. Для кухонных узлов КУпр-21, КУпр-22 для канализационных труб Ф50 увеличить на 150 мм.

Н.контр.	Костюк			5.100.9-1.0-3 1930048
Нач.отд.	Раковщик			
Гл.инж.отд.	Иванова			Кухонные узлы КУл-11, КУл-21, КУл-12, КУл-22, КУпр-11, КУпр-21, КУпр-12, КУпр-22 Спецификация
Гл.инж.пр.	Бочкарев			
Рук.гр.	Костюк			
Ст.инж.	Волкова			
Провер.	Бочкарев			

Стадия	Лист	Листов
Р		1

ЦНИИЭП жилища

Взам. инв. | Подпись и дата | Инв. подл.

Пров. [illegible] 4.2.92г Коп. фр.

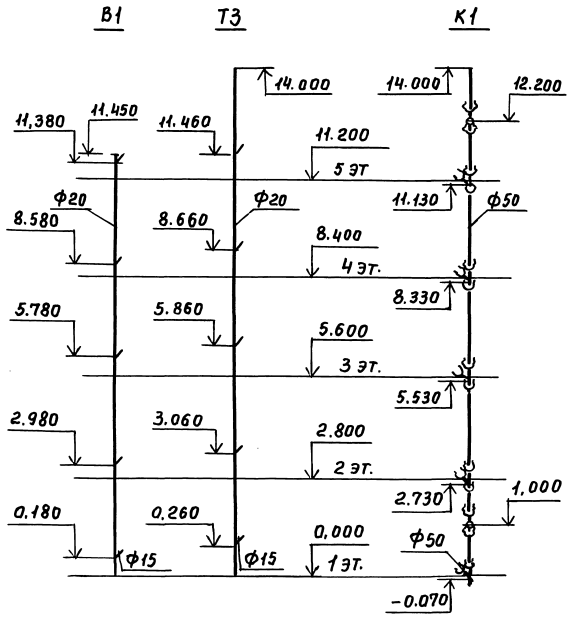

Марка, поз.	Обозначение	Наименование	Кол.	Масса ед,кг	Примечание
		Водопровод			
		Трубопровод из легких			
		оцинкованных труб по			
		ГОСТ 3262-75* Ф20	11,45		м
		Горячее водоснабжение			
		Трубопровод из легких			
		оцинкованных труб по			
		ГОСТ 3262-75* Ф20	44,0		м
		Канализация			
	ТУ6-19-051-463-83	Тройник 45°ПВХ 50х50К	5		
		Ревизия ПВХ 50К	2		
		Трубопровод из канали-			
		зационных пластмас-			
		совых (ПВХ) труб по			
		ТУ6-19-051-509-84 Ф50	15,202 / 13,541		м

1. В числителе указана общая длина труб, в знаменателе - длина труб без фасонных частей.

Н.контр.	Костюк			5.100.9-1.0-3 1930049		
Нач.отд.	Раковщик					
Гл.инж.отд.	Иванова			Кухонные узлы КУл-11, КУл-21, КУпр-11, КУпр-21. Схемы стояков. Спецификация	Стадия	Лист	Листов
Гл.инж.пр.	Бочкарев				Р		1
Рук.гр.	Костюк				ЦНИИЭПжилища		
Ст.инж.	Волкова						
Провер.	Бочкарев						

Взам.инв.№ | Подпись и дата | Инв.№ подл.

Пров. Мафл 4.2.92г Коп. Фр

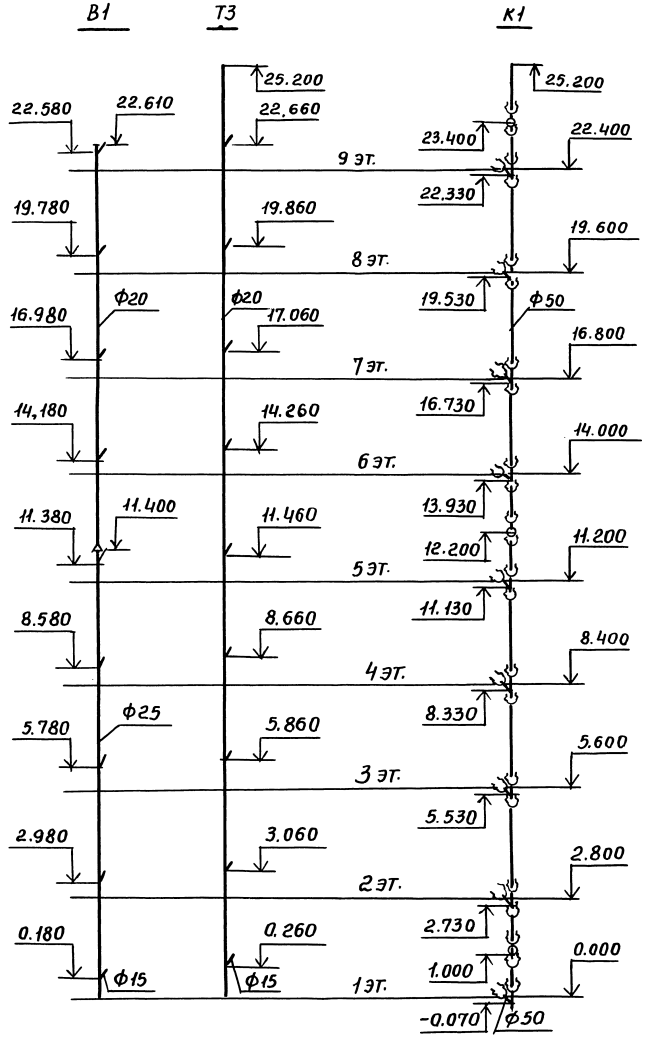

Марка, поз.	Обозначение	Наименование	Кол.	Масса, ед.кг	Примечание
		Водопровод			
		Трубопровод из легких			
		оцинкованных труб по			
		ГОСТ 3262-75* Ф20	11,21		м
		Ф25	11,4		м
		Горячее водоснабжение			
		Трубопровод из легких			
		оцинкованных труб по			
		ГОСТ 3262-75* Ф 25	25,2		м
		Канализация			
	ТУ6-19-051-463-83	Тройник 45° ПВХ 50×50 К	9		
		Ревизия ПВХ 50 к	3		
		Трубопровод из кана-			
		лизационных пласт-			
		массовых (ПВХ) труб по			
		ТУ6-19-051-509-84 Ф50	27.298 / 24.399		м

1. В числителе указана общая длина труб, в знаменателе длина труб без фасонных частей.

Н.контр.	Костюк			5.100.9-1.0-3 1930050
Нач.отд.	Раковщик			
Гл.инж.от.	Иванова			Кухонные узлы КУл-12, КУл-22, КУпр-12, КУпр-22. Схемы стояков Спецификация
Гл.инж.пр.	Бочкарев			
Рук.гр.	Костюк			
Ст.инж.	Волкова			
Провер.	Бочкарев			

Стадия	Лист	Листов
Р		1

ЦНИИЭП жилища

Инв.№ подл. | Подпись и дата | Взам.инв.№

Пров. Жац 4.2.92г Коп. Фр.

КУпр-31 , КУпр-32

1-1

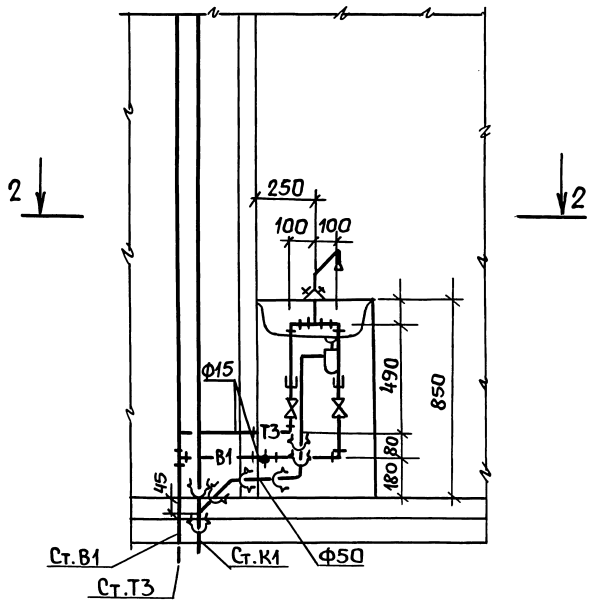

2-2

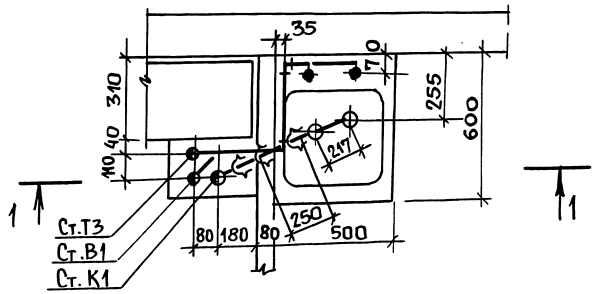

Марка, поз.	Обозначение	Наименование	Кол.	Масса ед, кг	Примечание
		Водопровод			
	ГОСТ 9086-74*	Вентиль муфтовый ла-			
		тунный исп. 1 ф15	1		
		Трубопровод из легких			
		оцинкованных труб по			
		ГОСТ 3262-75* ф15	1,77		м
		Горячее водоснабжение			
	ГОСТ 9086-74*	Вентиль муфтовый ла-			
		тунный исп. 2 ф15	1		
		Трубопровод из легких			
		оцинкованных труб по			
		ГОСТ 3262-75* ф15	1,43		м
		Канализация			
	ТУ6-19-051-463-83	Отвод 90° ПВХ 50К	1		
		45° ПВХ 50К	1		
	ГОСТ 22689.7-77	Патрубок ПП-50-ПВХ-Т	1		
		Трубопровод из пласт-			
		массовых (ПВХ) канали-			
		зационных труб по			
		ТУ6-19-051-509-84 ф50	0,641 / 0,250		м

1. В числителе указана общая длина труб, в знаменателе-длина труб без фасонных частей.
2. Кухонные узлы КУл-31, КУл-32-зеркальное отображение узлов КУпр-31, КУпр-32.
3. Спецификация дана на трубы, соединительные части к ним и арматуру от приборов до врезки (подсоединения) к стояку.
4. Схему стояков, диаметры и спецификацию см. листы 5.100.9-1.0-3.203.0052; 5.100.9-1.0-3 2030053.

Н. контр.	Костюк	под п.	
Нач. отд.	Раковщик	"	
Гл. инж. отд.	Иванова	"	
Гл. инж. пр.	Бочкарев	"	
Рук. груп.	Костюк	"	
Ст. инж.	Волкова	"	
Провер.	Бочкарев	"	

5.100.9-1.0-3 203.0051

Кухонные узлы КУпр-31, КУпр-32, КУл-31, КУл-32. Спецификация

Стадия	Лист	Листов
Р		1

ЦНИИЭП жилища

Взам. инв. №

Подпись и дата

Инв. № подл.

Пров. Гуан 28.1.92г Кап. Ерокин

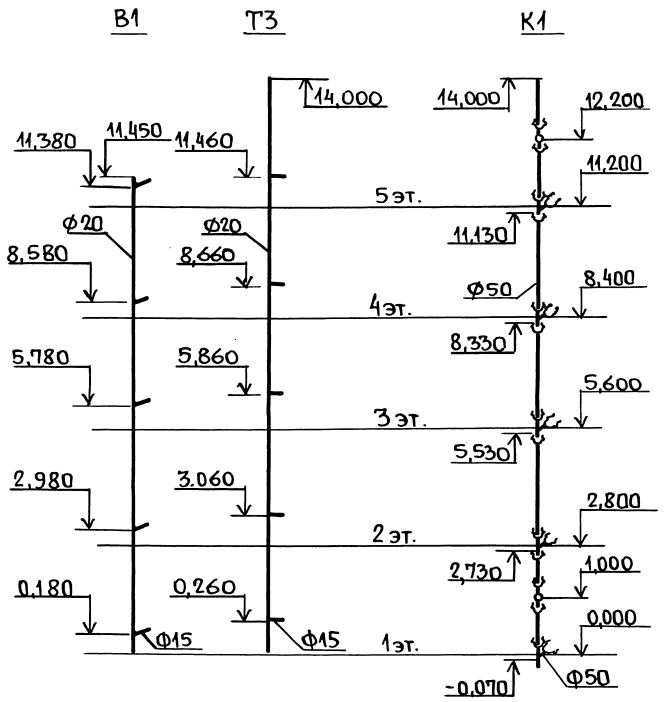

Марка, поз.	Обозначение	Наименование	Кол.	Масса ед.,кг	Примечание
		Водопровод			
		Трубопровод из легких			
		оцинкованных труб по			
		ГОСТ 3262-75* Ф20	11,45		м
		Горячее водоснабжение			
		Трубопровод из легких			
		оцинкованных труб по			
		ГОСТ 3262-75* Ф20	14,0		м
		Канализация			
	ТУ6-19-051-463-83	Тройник 45° ПВХ 50х50К	5		
		Ревизия ПВХ 50К	2		
		Трубопровод из канали-			
		зационных пластмас-			
		совых (ПВХ) труб по			
		ТУ6-19-051-509-84 Ф50	15,202 13,541		м

1. В числителе указана общая длина труб, в знаменателе-длина труб без фасонных частей.

Н.контр.	Костюк	подп.	
Нач.отд.	Раковщик	"	
Гл.инж.отд	Иванова	"	
Гл.инж.пр.	Бочкарев	"	
Рук.груп.	Костюк	"	
Ст.инж.	Волкова	"	
Провер.	Бочкарев	"	

5.100.9-1.0-3 2030052

Кухонные узлы КУл-31, КУпр-31. Схемы стояков. Спецификация

Стадия	Лист	Листов
Р		1

ЦНИИЭПжилища

Взам. инв.№ | Подпись и дата | Инв. N подл.

Пров. 3.2.91г Коп.

21773-01 70

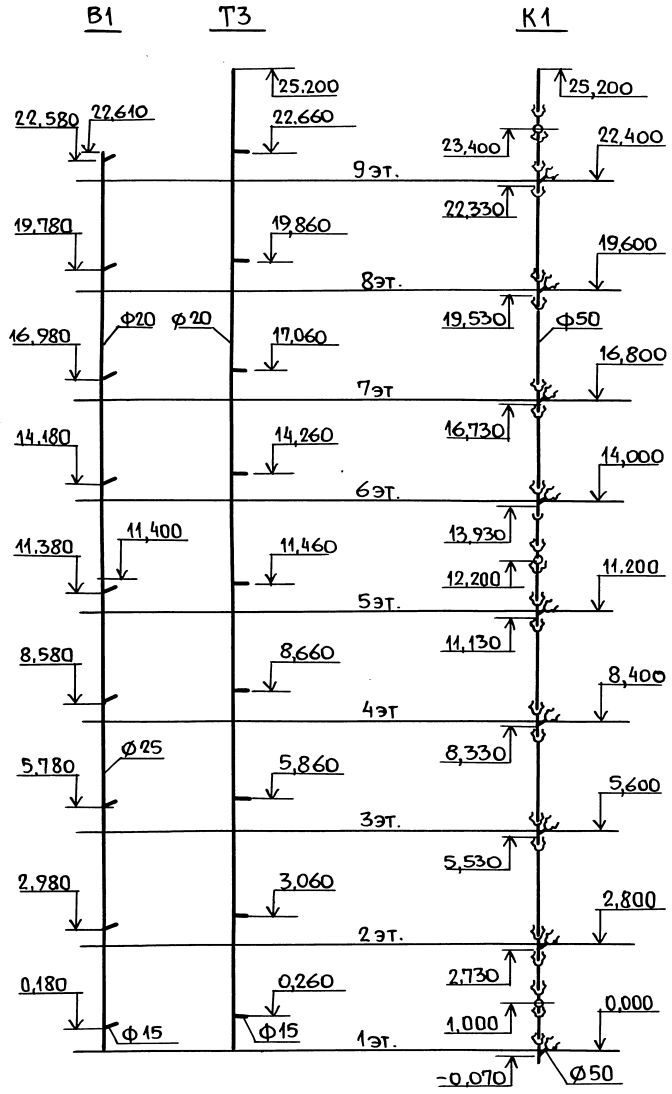

Марка, поз.	Обозначение	Наименование	Кол.	Масса ед, кг	Примечание
		Водопровод			
		Трубопровод из легких			
		оцинкованных труб по			
		ГОСТ 3262-75* Ф20	11,21		м
		Ф25	11,4		м
		Горячее водоснабжение			
		Трубопровод из легких			
		оцинкованных труб по			
		ГОСТ 3262-75* Ф25	25,2		м
		Канализация			
	ТУ6-19-051-463-83	Тройник 45° ПВХ 50×50К	9		
		Ревизия ПВХ 50К	3		
		Трубопровод из кана-			
		лизационных пласт-			
		массовых (ПВХ) труб по			
		ТУ6-19-051-509-84 Ф50	27,298 / 24,399		м

1. В числителе указана общая длина труб, в знаменателе- длина труб без фасонных частей.

Н.контр.	Костюк	подп.	
Нач.отд.	Раковщик	"	
Гл.инж.отд.	Иванова	"	
Гл.инж.пр.	Бочкарев	"	
Рук.груп.	Костюк	"	
Ст.инж.	Волкова	"	
Провер.	Бочкарев	"	

5.100.9-1.0-3 2030053

Кухонные узлы КУл-32, КУпр-32. Схемы стояков. Спецификация

Стадия	Лист	Листов
Р		1

ЦНИИЭП жилища

Взам.инв.№ | Подпись и дата | Инв.№ подл.

Пров. [signature] 3.2.92г Коп. [signature]

1-1

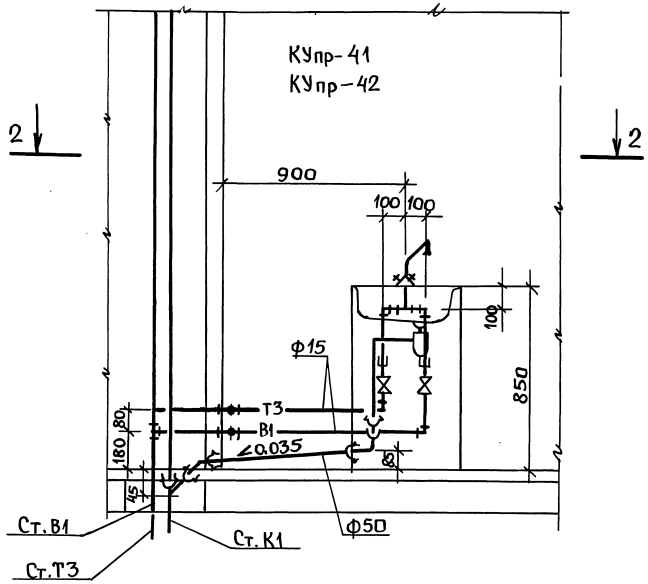

2-2

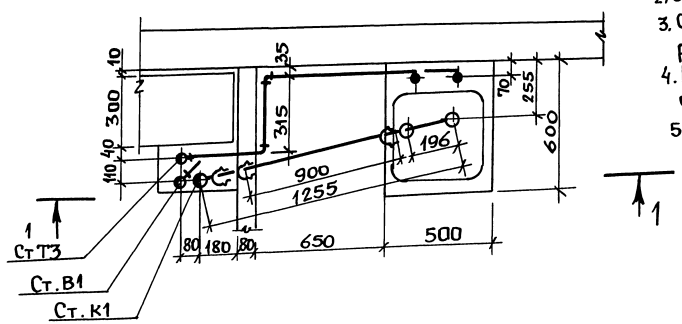

Марка, поз.	Обозначение	Наименование	Кол.	Масса ед. кг	Примечание
		Водопровод			
	ГОСТ 9086-74*	Вентиль муфтовый ла-			
		тунный исп. 1 Ф15	1		
		Трубопровод из легких			
		оцинкованных труб по			
		ГОСТ 3262-75* Ф15	2,45		м
		Горячее водоснабжение			
	ГОСТ 9086-74*	Вентиль муфтовый ла-			
		тунный исп. 2 Ф15	1		
		Трубопровод из легких			
		оцинкованных труб по			
		ГОСТ 3262-75* Ф15	2,08		м
		Канализация			
	ТУ6-19-051-463-83	Отвод 90° ПВХ 50К	1		
		45° ПВХ 50К	1		
	ГОСТ 226897-77	Патрубок ПП-50-ПВХ-Т	1		
		Трубопровод из канали-			
		зационных пластмас-			
		совых (ПВХ) труб по			
		ТУ6-19-051-509-84 Ф 50	1.291 / 0,90		м 5)

1. Кухонные узлы КУл-41, КУпр-42 - зеркальное отображение кухонных узлов КУпр-41, КУпр-42.
2. Схему стояков, диаметры и спецификацию см. листы 5.100.9-1.0-3, 2130055, 2130056.
3. Спецификация дана на трубы, соединительные части к ним и арматуру от приборов до врезки (присоединения) к стояку.
4. В числителе указана общая длина труб, в знаменателе - длина труб без фасонных частей.
5. Для кухонных узлов КУл-41, КУл-42 длину канализационных труб Ф50 уменьшить на 150 мм.

Н. контр.	Костюк	подп.	
Нач. отд.	Раковщик	"	
Гл. инж. отд.	Иванова	"	
Гл. инж. пр.	Бочкарев	"	
Рук. груп.	Костюк	"	
Ст. инж.	Волкова	"	
Провер.	Бочкарев	"	

5.100.9-1.0-3 2130054

Кухонные узлы КУл-41, КУл-42, КУпр-41, КУпр-42. Спецификация

Стадия	Лист	Листов
Р		1

ЦНИИЭПжилища

Инв. № подл. | Подпись и дата | Взам. инв. №

Пров. [signature] 30.1.92г Коп. [signature]

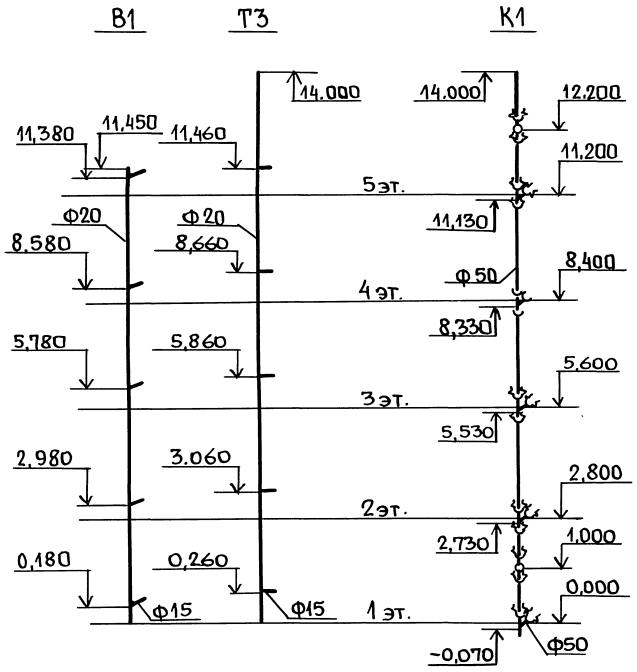

Марка, поз	Обозначение	Наименование	Кол.	Масса ед., кг	Примечание
		Водопровод			
		Трубопровод из легких			
		оцинкованных труб по			
		ГОСТ 3262-75* Ф20	11,45		м
		Горячее водоснабжение			
		Трубопровод из легких			
		оцинкованных труб по			
		ГОСТ 3262-75* Ф20	14,0		м
		Канализация			
	ТУ6-19-051-463-83	Тройник 45° ПВХ 50х50К	5		
		Ревизия ПВХ 50К	2		
		Трубопровод из канали-			
		зационных пластмас-			
		совых (ПВХ) труб по			
		ТУ6-19-051-509-84 Ф50	15,202 13,541		м

1. В числителе указана общая длина труб, в знаменателе-длина труб без фасонных частей.

Н. контр.	Костюк	подп.	
Нач. отд.	Раковщик	"	
Гл. инж. отд.	Иванова	"	
Гл. инж. пр.	Бочкарев	"	
Рук. груп.	Костюк	"	
Ст. инж.	Волкова	"	
Провер.	Бочкарев	"	

5.100.9-1.0-3 2130055

Кухонные узлы Купр-41, Кул-41. Схемы стояков Спецификация.

Стадия	Лист	Листов
Р		1

ЦНИИЭПжилища

Инв. N подл. | Подпись и дата | Взам. инв. N

Пров. [signature] 30.1.92г Кап. [signature]

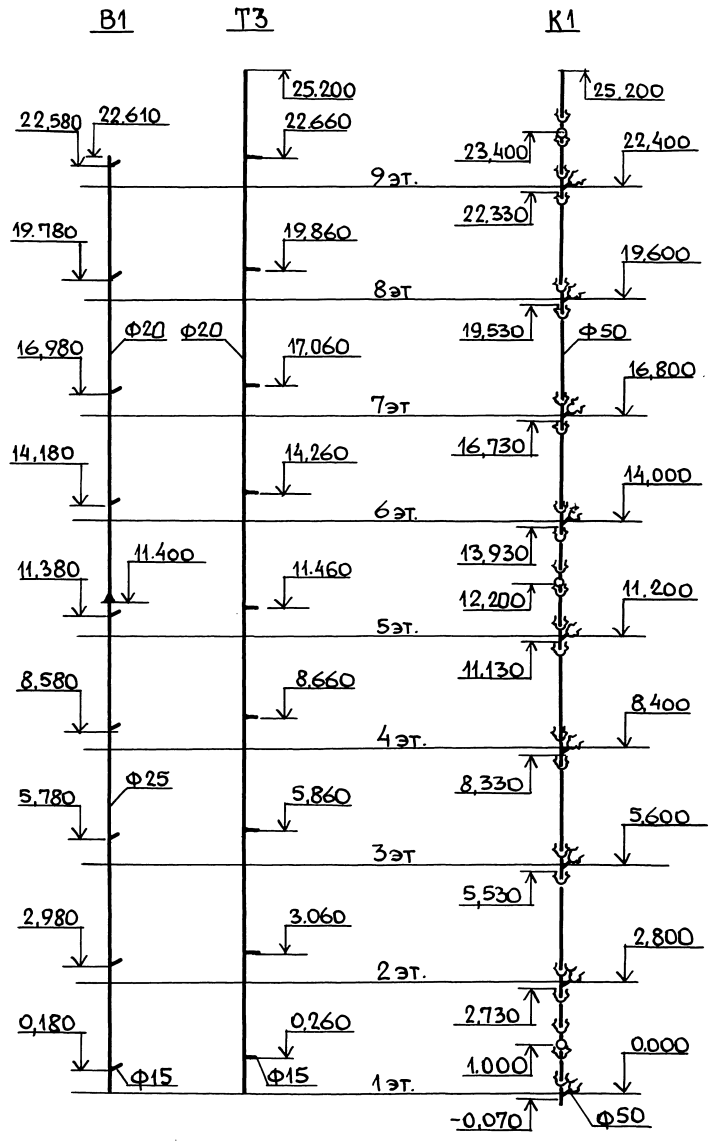

Марка, поз.	Обозначение	Наименование	Кол.	Масса ед, кг	Примечание
		Водопровод			
		Трубопровод из легких			
		оцинкованных труб по			
		ГОСТ 3262-75* Ф20	11,21		м
		Ф25	11,4		м
		Горячее водоснабжение			
		Трубопровод из легких			
		оцинкованных труб по			
		ГОСТ 3262-75* Ф25	25,2		м
		Канализация			
	ТУ6-19-051-463-83	Тройник 45° ПВХ 50х50К	9		
		Ревизия ПВХ 50К	3		
		Трубопровод из канализационных пласт-			
		массовых (ПВХ) труб по			
		ТУ6-19-051-509-84 Ф50	27,298 / 24,399		м

1. В числителе указана общая длина труб, в знаменателе - длина труб без фасонных частей.

Н. контр.	Костюк	подп.	
Нач. отд.	Раковщик	"	
Гл. инж. отд	Иванова	"	
Гл. инж. пр.	Бочкарев	"	
Рук. груп.	Костюк	"	
Ст. инж.	Волкова	"	
Провер.	Бочкарев	"	

5.100.9-1.0-3 2130056

Кухонные узлы КУпр-42, КУл-42. Схемы стояков. Спецификация

Стадия	Лист	Листов
Р		1

ЦНИИЭП жилища

Взам. инв. №

Подпись и дата

Инв. № подл.

Пров. Ильина 30.1.92 г

Копир. Ефонт

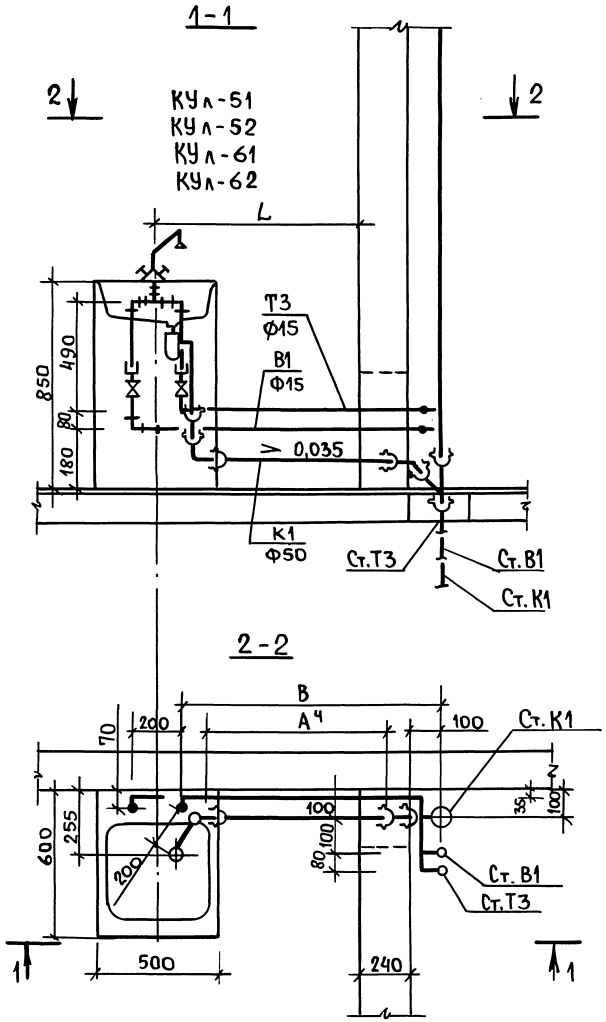

Марка поз.	Обозначение	Наименование	КУл- 51 52	КУл- 61 62	Масса ед. кг	Примечание
		Водопровод				
	ГОСТ 9086-74*	Вентиль запорный муфтовый латунный 1Е исп. ф15	1	1		
		Трубопровод из легких оцинкован. труб по ГОСТ 3262-75* ф15	1,56	2,21		м
		Горячее водоснабжение				
	ГОСТ 9086-74*	Вентиль запорный муфтовый латунный 2Е исп. ф15	1	1		
		Трубопровод из легких оцинкован. труб по ГОСТ 3262-75* ф15	1.36	2,01		м
		Канализация				
	ТУ6-19-051-463-83	Отвод 90° ПВХ 50к	1	1		
	ТУ6-19-051-463-83	Отвод 45° ПВХ 50к	1	1		
	ГОСТ 22689.7-77	Патрубок ПП-50-ПВХ-Т	1	1		
		Трубопровод из пластмассовых (ПВХ) канализационных труб по ТУ6-19-051-509-84				
		ф50	0,599 / 0,208	1,249 / 0,858		м

1. В числителе указана общая длина труб, в знаменателе - длина труб без фасонных частей.
2. Кухонные узлы КУпр-51, КУпр-52, КУпр-61, КУпр-62 - соответственно зеркальное отображение узлов КУл 51, КУл 52, КУл-61, КУл-62.
3. Схему стояков, диаметры и спецификацию см. листы 5.100.9-1.03 223.0058. 5.100.9-1.0-3 2230059.
4. Для кухонных узлов КУпр-51, КУпр-52, КУпр-61, КУпр-62 длину канализационных труб ф50 увеличить на 150 мм.

МАРКА	L	А 4)	В
КУл-51, КУл-52	250	208	490
КУл-61, КУл-62	900	859	1140

Н.контр.	Костюк	подпись	
Нач.отд.	Раковщик	"	
Гл.инж.отд.	Иванова	"	
Гл.инж.пр.	Бочкарев	"	
Рук.груп.	Костюк	"	
Ст.инж.	Волкова	"	
Провер.	Бочкарев	"	

5.100.9-1.0-3 2230057

Кухонные узлы КУл-51, КУл-52 КУл-61, КУл-62, КУпр-51, КУпр-52, КУпр-61, КУпр-62. Спецификация

Стадия	Лист	Листов
Р		1

ЦНИИЭП жилища

Взам.инв.N | Подпись и дата | Инв.N подл.

Пров. 28.1.92 Коп.

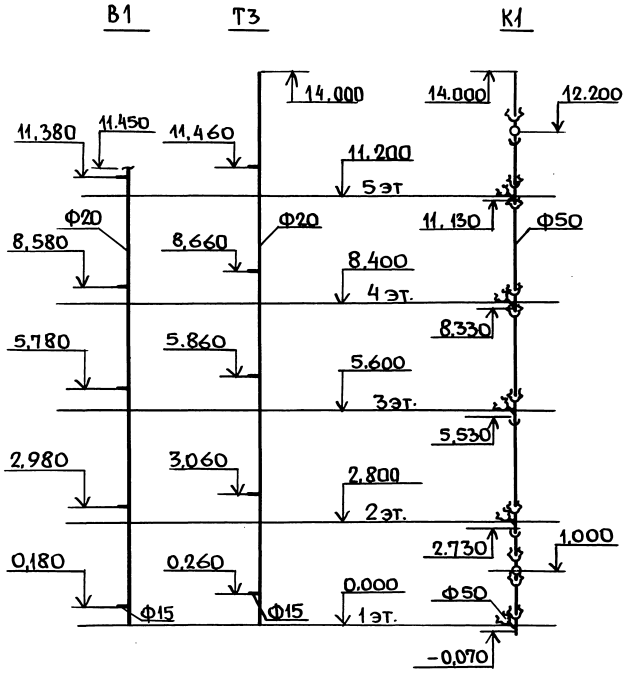

Марка поз.	Обозначение	Наименование	Кол.	Масса ед, кг	Примечание
		Водопровод			
		Трубопровод из легких			
		оцинкованных труб по			
		ГОСТ 3262-75* Ф20	11,45		м
		Горячее водоснабжение			
		Трубопровод из легких			
		оцинкованных труб по			
		ГОСТ 3262-75* Ф20	14,0		м
		Канализация			
	ТУ6-19-051-463-83	Тройник 45° ПВХ50х50К	5		
		Ревизия ПВХ 50К	2		
		Трубопровод из канали-			
		зационных пластмас-			
		совых (ПВХ) труб по			
		ТУ6-19-051-509-84 Ф50	15,202 / 13,541		м

1. В числителе указана общая длина труб, в знаменателе — длина труб без фасонных частей.

Н.контр.	Костюк	подп.	
Нач. отд.	Раковщик	"	
Гл.инж.отд.	Иванова	"	
Гл.инж.пр.	Бочкарев	"	
Рук.груп.	Костюк	"	
Ст.инж.	Волкова	"	
Провер.	Бочкарев	"	

5.100.9-1.0-3 2230058

Кухонные узлы Кул-51, Кул-61, КУпр-51, КУпр-61, Схемы стояков Спецификация

Стадия	Лист	Листов
Р		1

ЦНИИЭП жилища

Инв.№ подл. | Подпись и дата | Взам.инв.№

Пров. [подпись] 30. 1. 92г Коп. [подпись]

21773-01 76

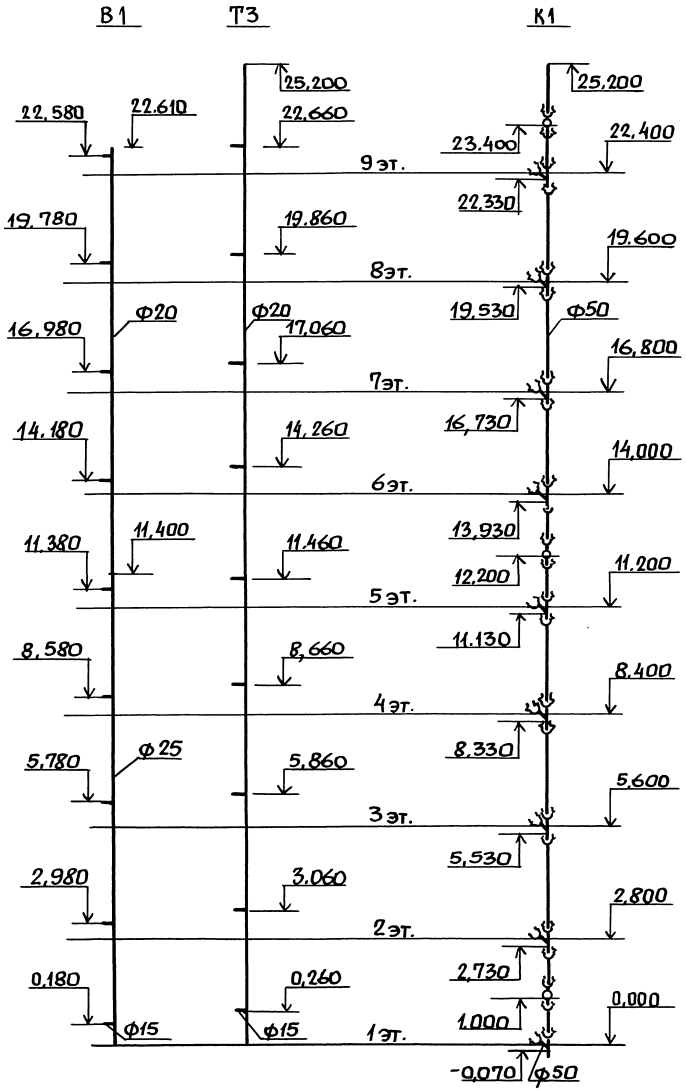

Марка, поз.	Обозначение	Наименование	Кол.	Масса ед, кг	Примечание
		Водопровод			
		Трубопровод из легких			
		оцинкованных труб по			
		ГОСТ 3262-75* Ф20	11,21		м
		Ф25	11,4		м
		Горячее водоснабжение			
		Трубопровод из легких			
		оцинкованных труб по			
		ГОСТ 3262-75* Ф25	25,2		м
		Канализация			
	ТУ6-19-051-463-83	Тройник 45° ПВХ 50×50 К	9		
		Ревизия ПВХ 50 К	3		
		Трубопровод из кана-			
		лизационных пласт-			
		массовых (ПВХ) труб по			
		ТУ6-19-051-509-84 Ф50	27.298 / 24.399		м

1. В числителе указана общая длина труб, в знаменателе — длина труб без фасонных частей.

Н. контр.	Костюк	подпись	
Нач. отд.	Раковщик	"	
Гл. инж. отд.	Иванова	"	
Гл. инж. пр.	Бочкарев	"	
Рук. груп.	Костюк	"	
Ст. инж.	Волкова	"	
Провер.	Бочкарев	"	

5.100.9-1.0-3 2230059

Кухонные узлы КУл-52, КУл-62, КУпр-52, КУпр-62
Схемы стояков.
Спецификация.

Стадия	Лист	Листов
Р		1

ЦНИИЭП жилища

Инв. N подл. | Подпись и дата | Взам. инв. №

Пров. Ж.ав 30.1.92 г Коп. Ерохи

21773-01 77

КУпр-71, КУпр-72

1 – 1

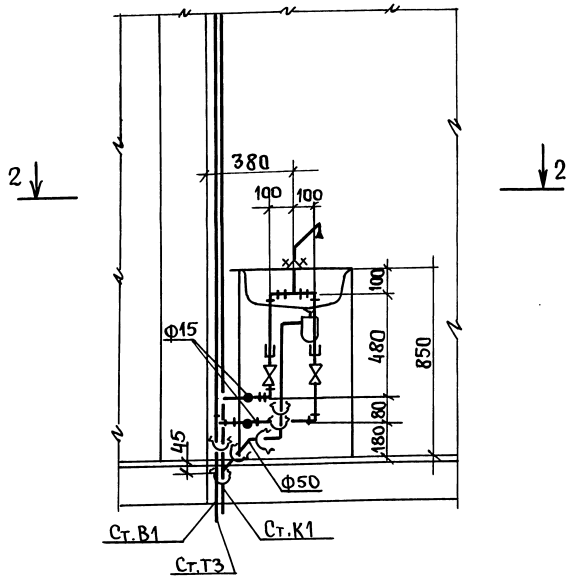

2 – 2

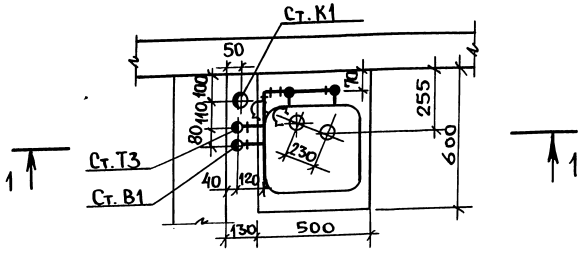

Марка, поз.	Обозначение	Наименование	Кол.	Масса ед, кг	Примечание
		Водопровод			
	ГОСТ 9086-74*	Вентиль муфтовый ла-			
		тунный исп. 1 Ø15	1		
		Трубопровод из легких			
		оцинкованных труб по			
		ГОСТ 3262-75* Ø15	1,32		м
		Горячее водоснабжение			
	ГОСТ 9086-74*	Вентиль муфтовый ла-			
		тунный исп. 2 Ø15	1		
		Трубопровод из легких			
		оцинкованных труб по			
		ГОСТ 3262-75* Ø 15	0,96		м
		Канализация			
	ТУ6-19-051-463-83	Отвод 90° ПВХ 50 К	1		
		45° ПВХ 50 К	1		
	ГОСТ 22689.7-77	Патрубок ПП-50-ПВХ-Т	1		
		Трубопровод из пласт-			
		массовых (ПВХ) канали-			
		зационных труб по			
		ТУ6-19-051-509-84 Ø 50	0,391		м

1. В числителе указана общая длина труб, в знаменателе-длина труб без фасонных частей.
2. Кухонные узлы КУл-71, КУл-72 - зеркальное отображение узлов КУпр-71, КУпр-72.
3. Спецификация дана на трубы, соединительные части к ним и арматуру от приборов до врезки (присоединения) к стояку.
4. Схему стояков, диаметры и спецификацию см. листы 5.100.9-1.0-3 2330061; 5,100.9-1.0-3 2330062.

Н.контр.	Костюк	подп.	
Нач.отд.	Раковщик	"	
Гл.инж.отд	Иванова	"	
Гл.инж.пр.	Бочкарев	"	
Рук.груп.	Костюк	"	
Ст.инж.	Волкова	"	
Провер.	Бочкарев	"	

5.100.9-1.0-3 2330060

Кухонные узлы КУпр-71, КУпр-72, КУл-71, КУл-72 Спецификация

Стадия	Лист	Листов
Р		1

ЦНИИЭП жилища

21773-01 78

Инв.№ подл. | Подпись и дата | Взам.инв.№

Пров. [signature] 3.2.92г Коп. [signature]

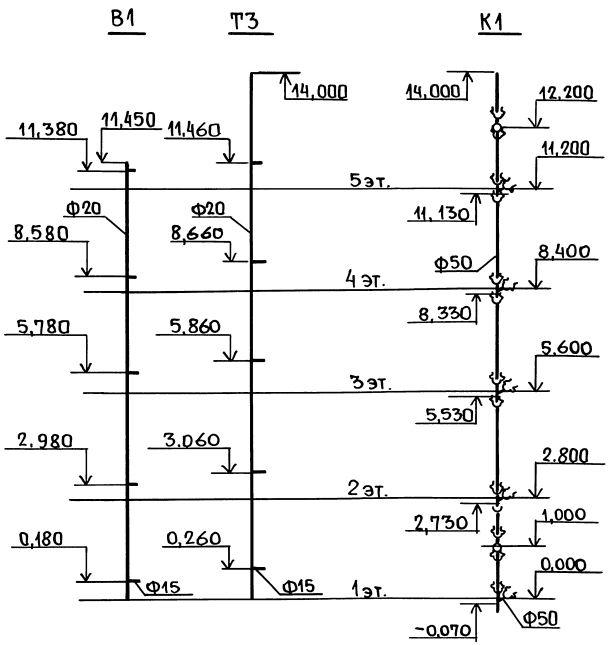

Марка, поз.	Обозначение	Наименование	Кол.	Масса ед, кг	Примечание
		Водопровод			
		Трубопровод из легких			
		оцинкованных труб по			
		ГОСТ 3262-75* Ф20	11,45		м
		Горячее водоснабжение			
		Трубопровод из легких			
		оцинкованных труб по			
		ГОСТ 3262-75* Ф20	14,0		м
		Канализация			
	ТУ6-19-051-463-83	Тройник 45° ПВХ 50×50 К	5		
		Ревизия ПВХ 50 К	2		
		Трубопровод из канали-			
		зационных пластмас-			
		совых (ПВХ) труб по			
		ТУ6-19-051-509-84 Ф50	15,202 / 13,541		м

1. В числителе указана общая длина труб, в знаменателе – длина труб без фасонных частей.

Н.контр.	Костюк	подп.	
Нач.отд.	Раковщик	"	
Гл.инж.отд	Иванова	"	
Гл.инж.пр.	Бочкарев	"	
Рук.груп	Костюк	"	
Ст.инж.	Волкова	"	
Провер.	Бочкарев	"	

5.100.9-1.0-3 2330061

Кухонные узлы КУпр-71, КУл-71. Схемы стояков Спецификация.

Стадия	Лист	Листов
Р		1

ЦНИИЭПжилища

Взам.инв.№ | Подпись и дата | Инв.№ подл.

Пров. Коп. 28.1.92г

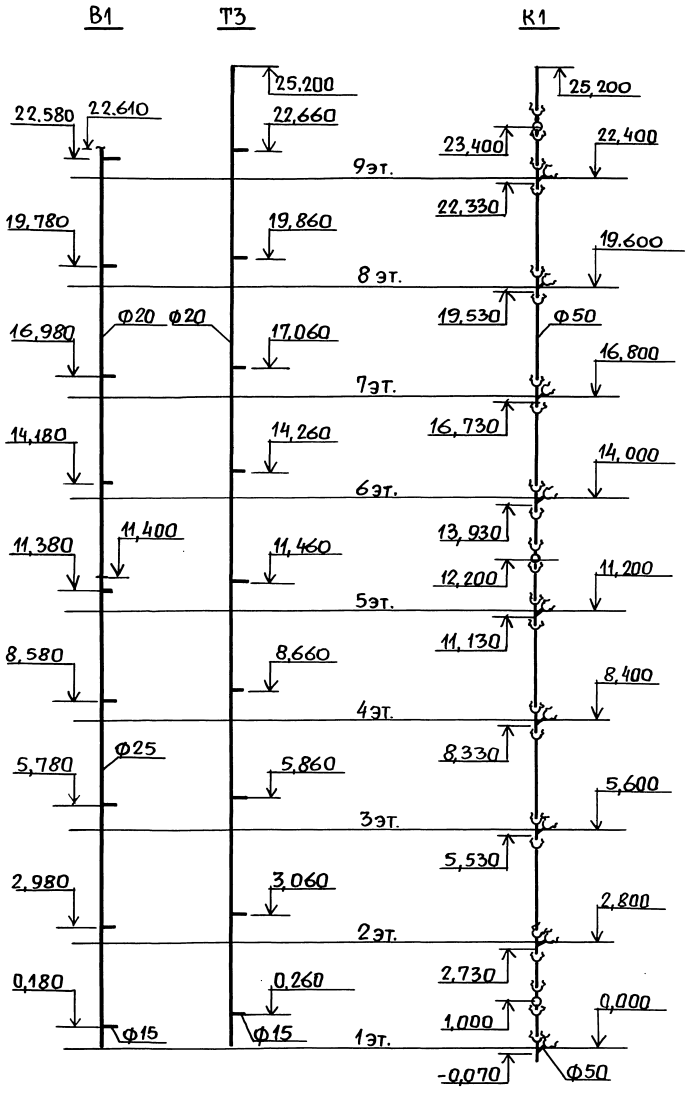

Марка, поз.	Обозначение	Наименование	Кол.	Масса ед, кг	Примечание
		Водопровод			
		Трубопровод из легких			
		оцинкованных труб по			
		ГОСТ 3262-75* Ф20	11,21		м
		Ф25	11,4		м
		Горячее водоснабжение			
		Трубопровод из легких			
		оцинкованных труб по			
		ГОСТ 3262-75* Ф25	25,2		м
		Канализация			
	ТУ6-19-051-463-83	Тройник 45° ПВХ 50×50 К	9		
		Ревизия ПВХ 50 К	3		
		Трубопровод из кана-			
		лизационных пласт-			
		массовых (ПВХ) труб по			
		ТУ6-19-051-509-84 Ф50	27,298 / 24,399		м

1. В числителе указана общая длина труб, в знаменателе — длина труб без фасонных частей.

Н. контр.	Костюк	подп.	
Нач. отд.	Раковщик	"	
Гл. инж. отд.	Иванова	"	
Гл. инж. пр.	Бочкарев	"	
Рук. груп.	Костюк	"	
Ст. инж.	Волкова	"	
Провер.	Бочкарев	"	

5.100.9-1.0-3 2330062

Кухонные узлы КУ пр-72, КУл-72. Схемы стояков Спецификация

Стадия	Лист	Листов
Р		1

ЦНИИЭП жилища

Взам. инв. №

Подпись и дата

Инв. № подл.

Пров. [signature] 31.1.92 Коп. [signature]

21773-01 80

КУпр-81, КУпр-82

1-1

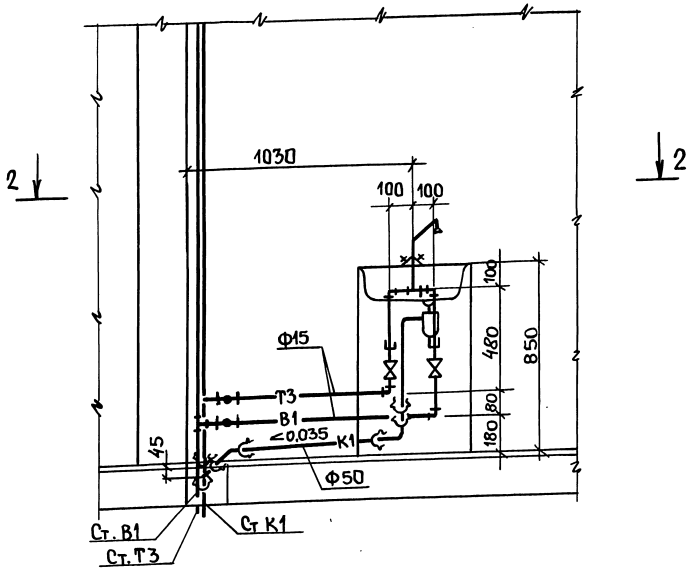

2-2

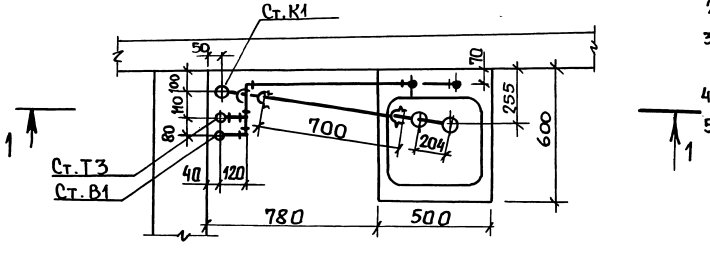

Марка, поз.	Обозначение	Наименование	Кол.	Масса, кг	Примечание
		Водопровод			
	ГОСТ 9086-74*	Вентиль муфтовый ла-			
		тунный исп. 1 Ф15	1		
		Трубопровод из легких			
		оцинкованных труб по			
		ГОСТ 3262-75* Ф15	1,97		м
		Горячее водоснабжение			
	ГОСТ 9086-74*	Вентиль муфтовый ла-			
		тунный исп. 2 Ф15	1		
		Трубопровод из легких			
		оцинкованных труб по			
		ГОСТ 3262-75* Ф15	1,61		м
		Канализация			
	ТУ6-19-051-463-83	Отвод 90° ПВХ 50К	1		
		45° ПВХ 50К	1		
	ГОСТ 22689.7-77	Патрубок ПП-50-ПВХ-Т	1		
		Трубопровод из пласт-			
		массовых (ПВХ) кана-			
		лизационных труб по			
		ТУ6-19-051-509-84 Ф50	1,091 / 0,70		м

1. В числителе указана общая длина труб, в знаменателе - длина труб без фасонных частей.
2. Кухонные узлы КУл-81, КУл-82 - зеркальное отображение узлов КУпр-81, КУпр-82.
3. Спецификация дана на трубы, соединительные части к ним и арматуру от приборов до врезки (присоединения) к стояку.
4. Схему стояков, диаметры и спецификацию см. листы 5.100.9-1.0-3 2430064; 2430065.
5. Для кухонных узлов КУл-81, КУл-82 длину канализационных труб Ф50 уменьшить на 150мм.

Н. контр.	Костюк	подп.	
Нач. отд.	Раковщик	"	
Гл. инж. отд.	Иванова	"	
Гл. инж. пр.	Бочкарев	"	
Рук. гр.	Костюк	"	
Ст. инж.	Волкова	"	
Провер.	Бочкарев	"	

5.100.9-1.0-3 2430063

Кухонные узлы КУпр-81, КУпр-82, КУл-81, КУл-82. Спецификация

Стадия	Лист	Листов
Р		1

ЦНИИЭПжилища

Инв. N подл. | Подпись и дата | Взам. инв. №

Пров. [signature] 28.1.92г Коп. [signature]

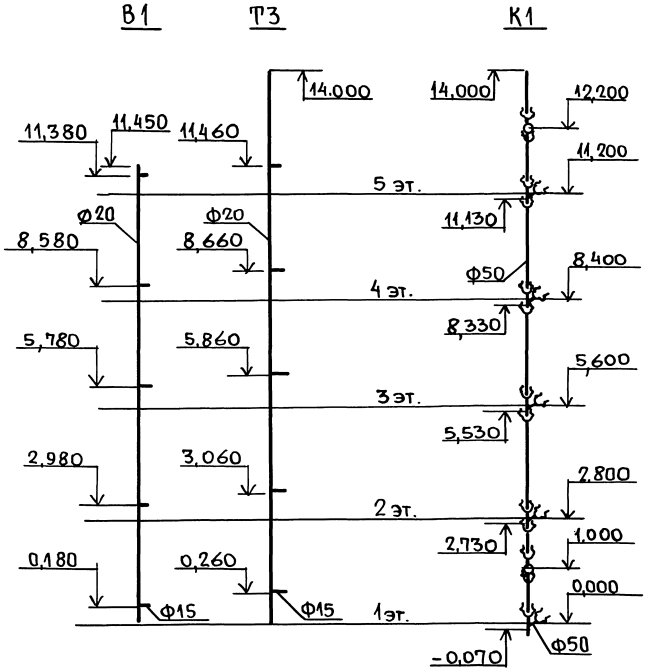

Марка, поз.	Обозначение	Наименование	Кол.	Масса ед, кг	Примечание
		Водопровод			
		Трубопровод из легких			
		оцинкованных труб по			
		гост 3262-75* ф20	11,45		м
		Горячее водоснабжение			
		Трубопровод из легких			
		оцинкованных труб по			
		гост 3262-75* ф 20	14,0		м
		Канализация			
	ТУ6-19-051-463-83	Тройник 45° ПВХ 50×50К	5		
		Ревизия ПВХ 50К	2		
		Трубопровод из канали-			
		зационных пластмас-			
		совых (ПВХ) труб по			
		ТУ6-19-051-509-84 ф50	15,202 / 13,541		м

1. В числителе указана общая длина труб, в знаменателе – длина труб без фасонных частей.

Н. контр.	Костюк	подпись	
Нач. отд.	Раковщик	"	
Гл. инж. отд	Иванова	"	
Гл. инж. пр.	Бочкарев	"	
Рук. груп.	Костюк	"	
Ст. инж.	Волкова	"	
Провер.	Бочкарев	"	

5.100.9-1.0-3 243.0064

Кухонные узлы КУпр-81, КУл-81. Схемы стояков. Спецификация

Стадия	Лист	Листов
Р		1

ЦНИИЭП жилища

Взам. инв. № | Подпись и дата | Инв. № подл.

Пров. 31.1.92г Коп.

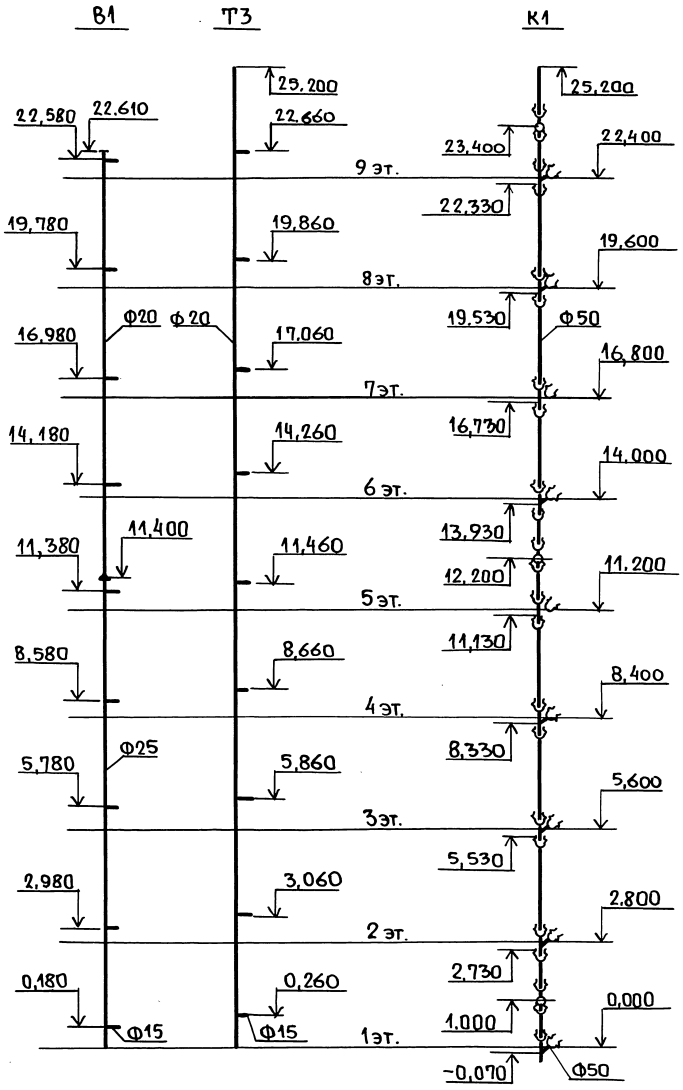

Марка, поз.	Обозначение	Наименование	Кол.	Масса ед, кг	Примечание
		Водопровод			
		Трубопровод из легких			
		оцинкованных труб по			
		ГОСТ 3262-75* Ф20	11,21		м
		Ф25	11,4		
		Горячее водоснабжение			
		Трубопровод из легких			
		оцинкованных труб по			
		ГОСТ 3262-75* Ф25	25,2		м
		Канализация			
	ТУ6-19-051-463-83	Тройник 45° ПВХ 50х50 К	9		
		Ревизия ПВХ 50 К	3		
		Трубопровод из кана-			
		лизационных пласт-			
		массовых (ПВХ) труб по			
		ТУ6-19-051-509-84 Ф50	27,298 / 24,399		м

1. В числителе указана общая длина труб, в знаменателе — длина труб без фасонных частей.

Н. контр.	Костюк		
Нач. отд.	Раковщик		
Гл. инж. отд.	Иванова		
Гл. инж. пр.	Бочкарев		
Рук. груп.	Костюк		
Ст. инж.	Волкова		
Провер.	Бочкарев		

5.100.9-1.0-3 243 0065

Кухонные узлы КУпр-82, КУл-82. Схемы стояков. Спецификация

Стадия	Лист	Листов
Р		1

ЦНИИЭП жилища

Взам. инв. № | Подпись и дата | Инв. № подл.

Пров. 28.1.92 г Коп.

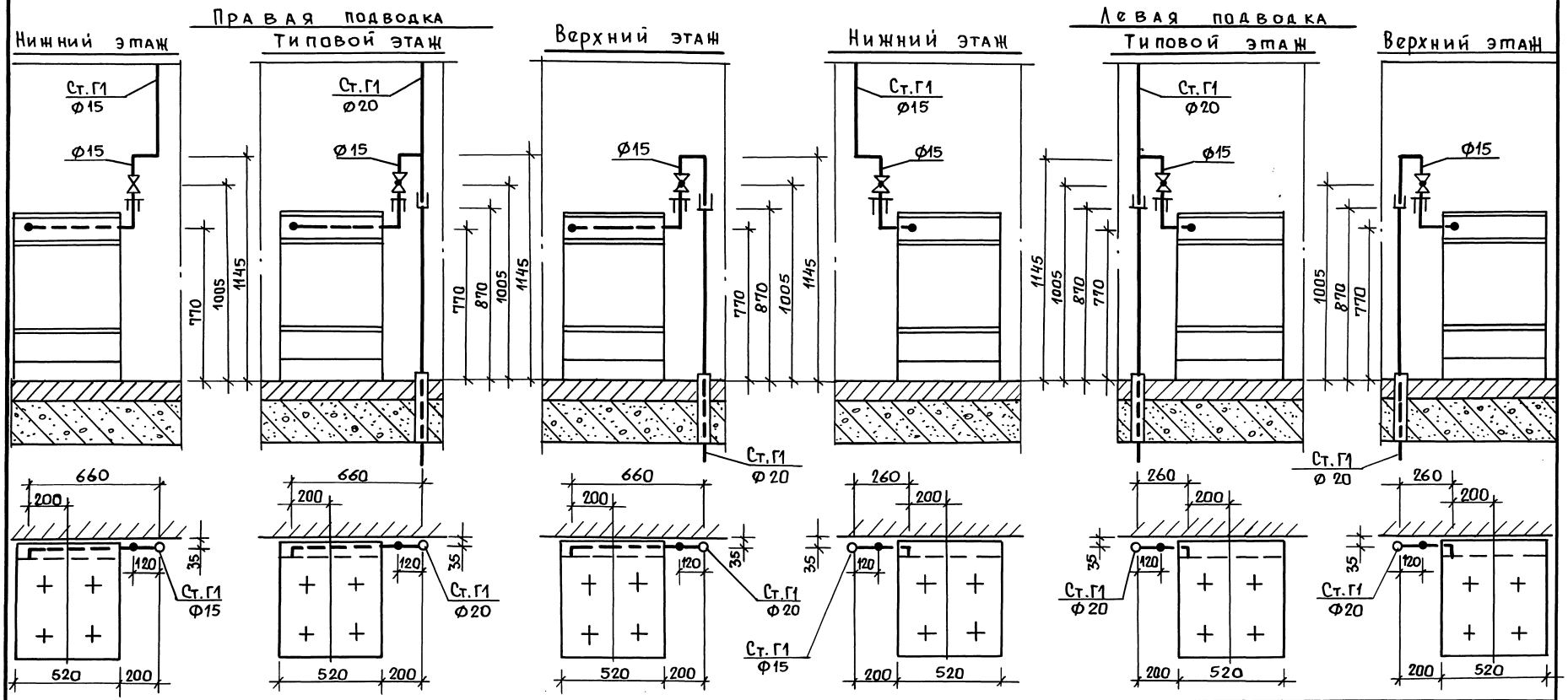

Поз. обозначение	Обозначение	Наименование	Количество						Масса ед. кг	Примечание
			Правая подводка			Левая подводка				
			Нижн. этаж	Типов. этаж	Верхн. этаж	Нижн. этаж	Типов. этаж	Верхн. этаж		
	ГОСТ 3262-75*	Труба 15, м	3,66	1,135	1,41	3,26	0,735	1,01		
	ГОСТ 3262-75*	Труба 20, м	—	2,8	—	—	2,8	—		
	ГОСТ 19612-74*	Кран пробковый проходной								Исполнение 2
		Натяжной латунный 15	1	1	1	1	1	1		

Примечание

Установка двухконфорочных плит производится аналогично данному чертежу.

Н.контр.	Костюк	подпись
Нач.отд.	Раковщик	"
Гл.инж.отд	Иванова	"
Гл.инж.пр.	Бочкарев	"
Рук.груп.	Костюк	"
Ст.инж.	Волкова	"
Провер.	Бочкарев	"

5.100.9-1.0-3 2530066

Установочный чертеж газовой плиты. Спецификация. Вариант I

Стадия	Лист	Листов
Р		1

ЦНИИЭПжилища

Взам.инв.№ | Подпись и дата | Инв.№ подл.

Пров. 28.1.92г Коп. Ефим-

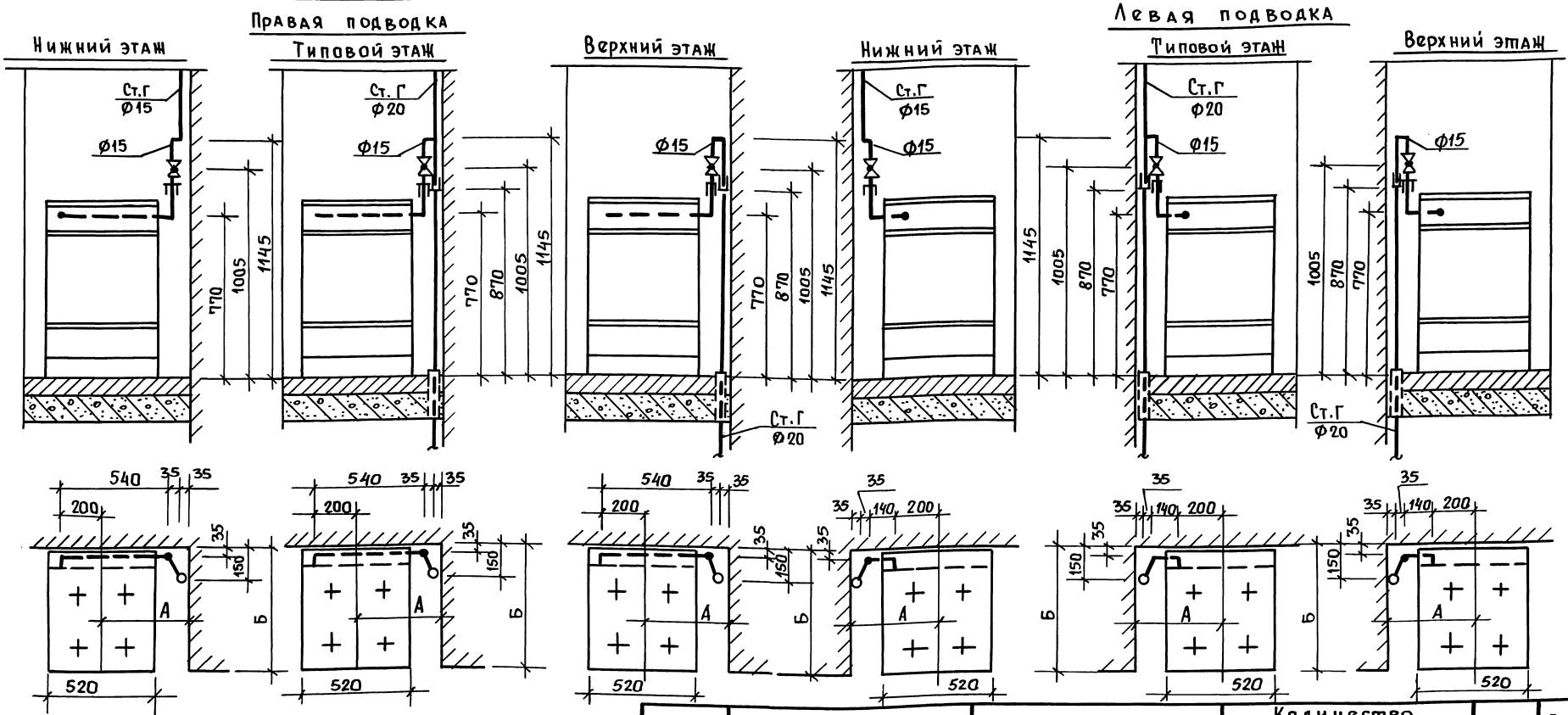

Марка поз	Обозначение	Наименование	Количество: Правая подводка: нижн. этаж	Правая подводка: типов. этаж	Правая подводка: верх. этаж	Левая подводка: нижн. этаж	Левая подводка: типов. этаж	Левая подводка: верх. этаж	Масса ед.кг.	Примечание
		Газоснабжение								
	ГОСТ 19612-74*	Кран пробковый проходной натяжной латунный 2Е исп. Ф15	1	1	1	1	1	1		
		Трубопровод из легких черных труб по ГОСТ 3262-75*								
		Ф15, м	3,66	1.135	1,41	3.26	0,735	1,01		

Примечания

1. Установка двухконфорочных плит производится аналогична данному чертежу.
2. А=410 при Б≥600.
3. А=560 при Б<600
4. Количество труб Ф15 дано при А=410

Н.контр.	Костюк	подп.	
Нач.отд.	Раковщик	"	
Гл.инж.отд	Иванова	"	
Гл.инж.пр.	Бочкарев	"	
Рук.груп.	Костюк	"	
Ст.инж.	Волкова	"	
Провер.	Бочкарев	"	

5.100.9-1.0-3 263 0067

Установочный чертеж газовой плиты
Спецификация.
Вариант II

Стадия	Лист	Листов
Р		1

ЦНИИЭП жилища

Инв.N подл. | Подпись и дата | Взам.инв.N

Пров. 31.1.92г Кап.

21773-01 85

Установка полотенцесушителя

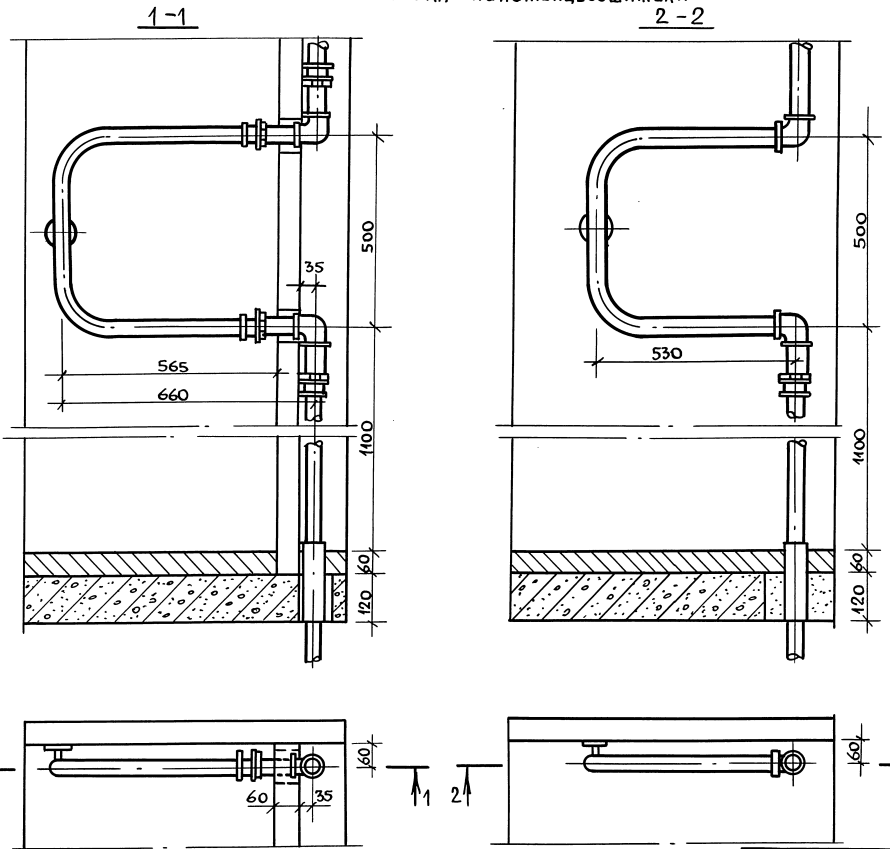

Полотенцесушитель

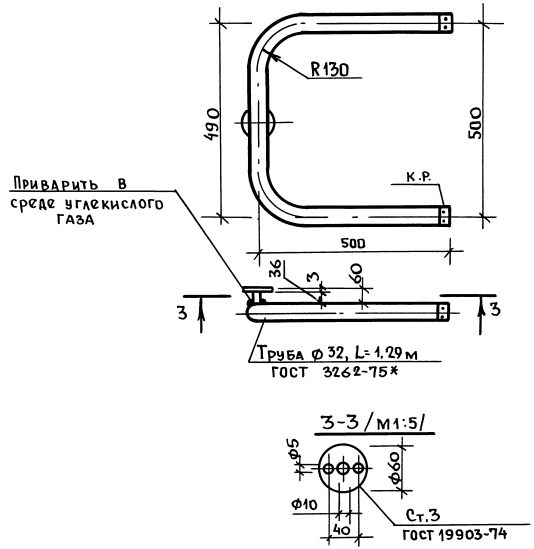

Н. контр.	Костюк	подпись	
Нач. отд.	Раковщик	"	
Гл. инж. отд.	Иванова	"	
Гл. инж. пр.	Бочкарев	"	
Рук. груп.	Костюк	"	
Ст. инж.	Волкова	"	
Провер.	Бочкарев	"	

5.100. 9-1, 0-3 273.0068

Установка полотенцесушителя

Стадия	Лист	Листов
Р		1

ЦНИИЭП жилища

Инв. № подл. | Подпись и дата | Взам. инв. №

Пров. Жан 30.1.92г Кап. Ерон-

21773-01 86

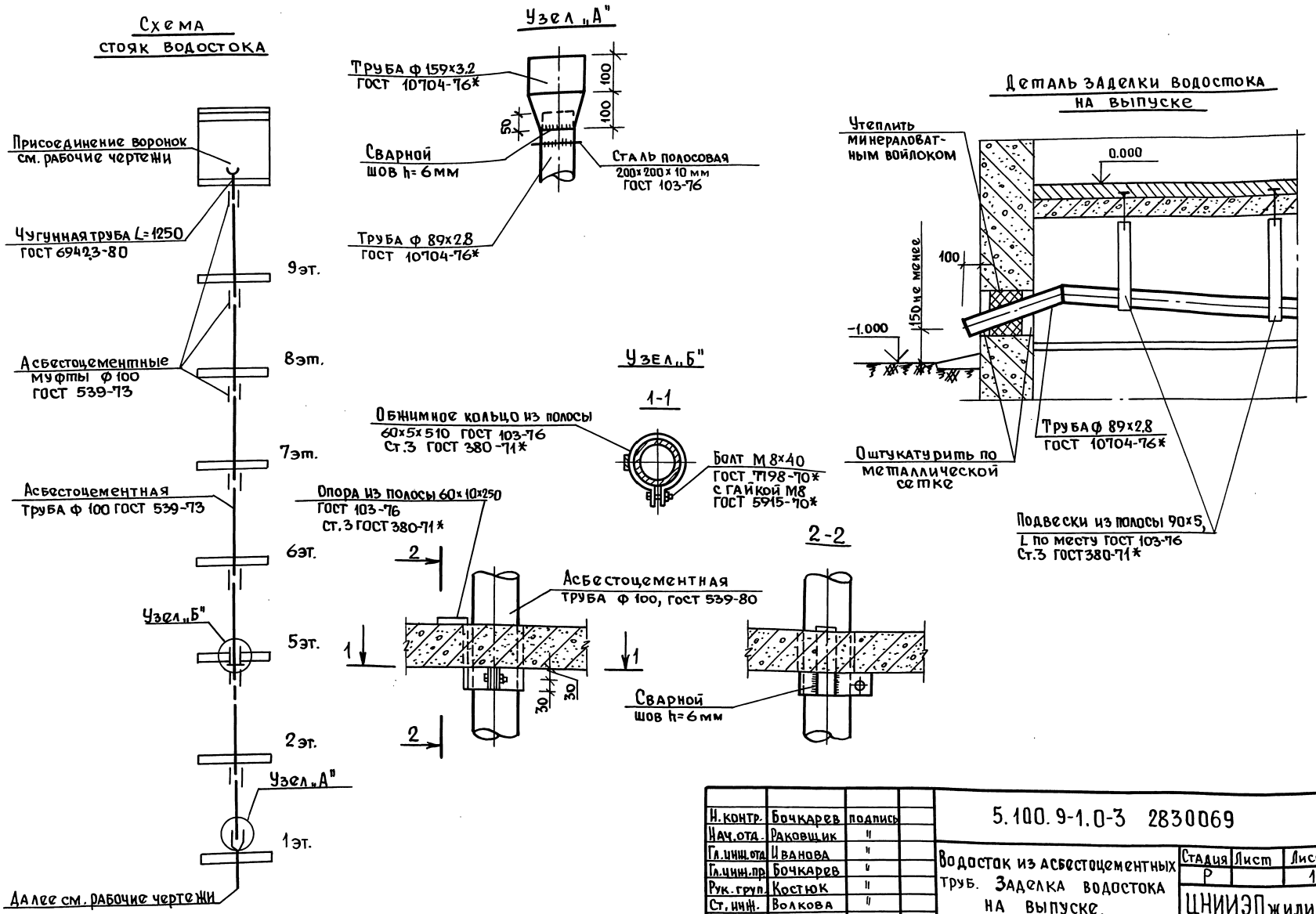

Н. контр.	Бочкарев	подпись	
Нач. отд.	Раковщик	"	
Гл. инж. отд.	Иванова	"	
Гл. инж. пр.	Бочкарев	"	
Рук. груп.	Костюк	"	
Ст. инж.	Волкова	"	
Провер.	Костюк	"	

5.100.9-1.0-3 2830069

Водосток из асбестоцементных труб. Заделка водостока на выпуске.

Стадия	Лист	Листов
Р		1

ЦНИИЭП жилища

Инв. N подл. | Подпись и дата | Взам. инв. N°

Пров. Жаля 30.1.92 Коп. Ерон

21773-01 87

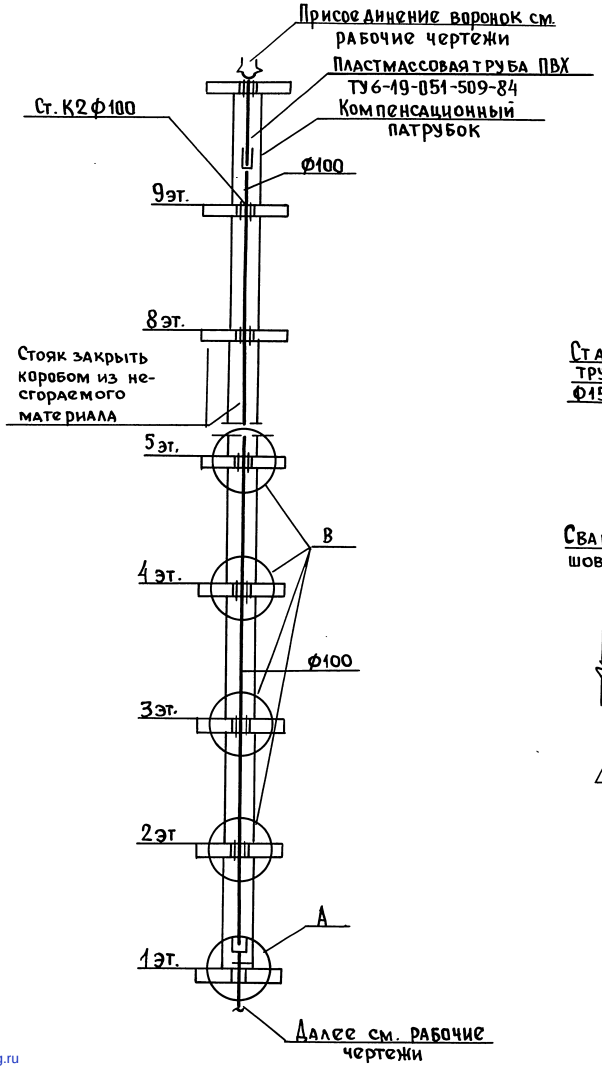

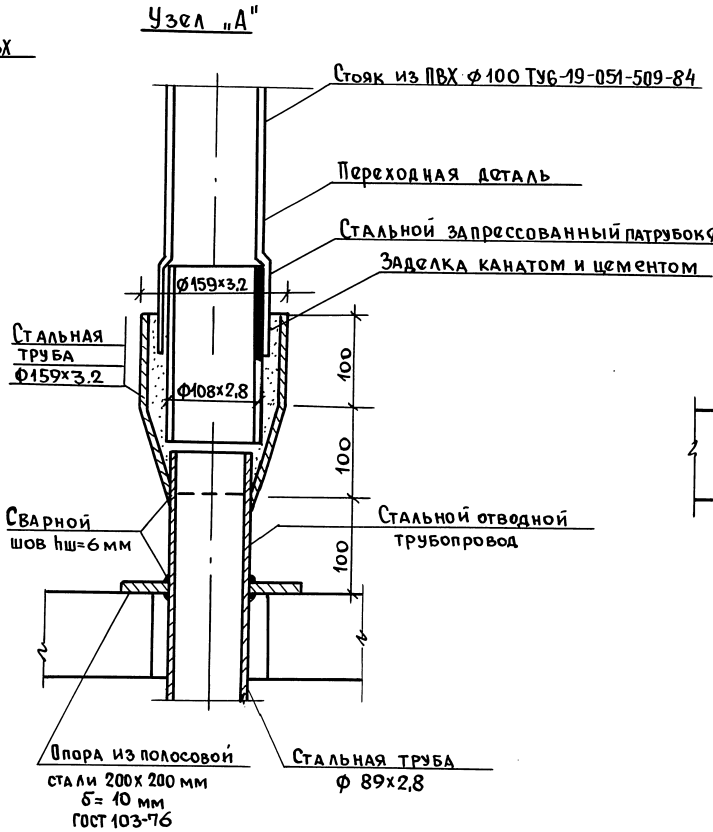

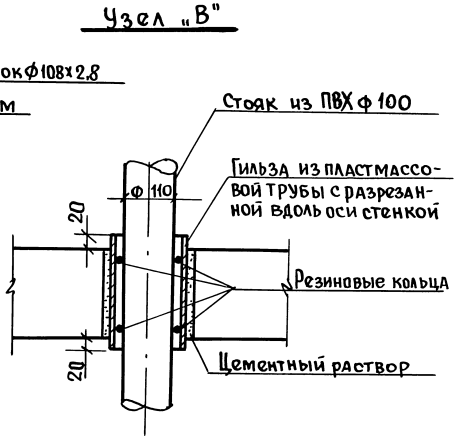

Н. контр.	Костюк	подпись		5.100.9-1.0-3 2930070
Нач. отд.	Раковщик	"		
Гл. инж. отд.	Иванова	"		Разрез по водосточному стояку из пластмассовых труб. Узлы.
Гл. инж. пр.	Бочкарев	"		
Рук. груп.	Костюк	"		
Ст. инж.	Волкова	"		
Провер.	Бочкарев	"		

Стадия	Лист	Листов
Р		1

ЦНИИЭПжилища

Инв. N под. | Подпись и дата | Взам. инв. N°

Пров. 30.1.92 г Коп.

21773-01 (88)

gost.e-ecolog.ru